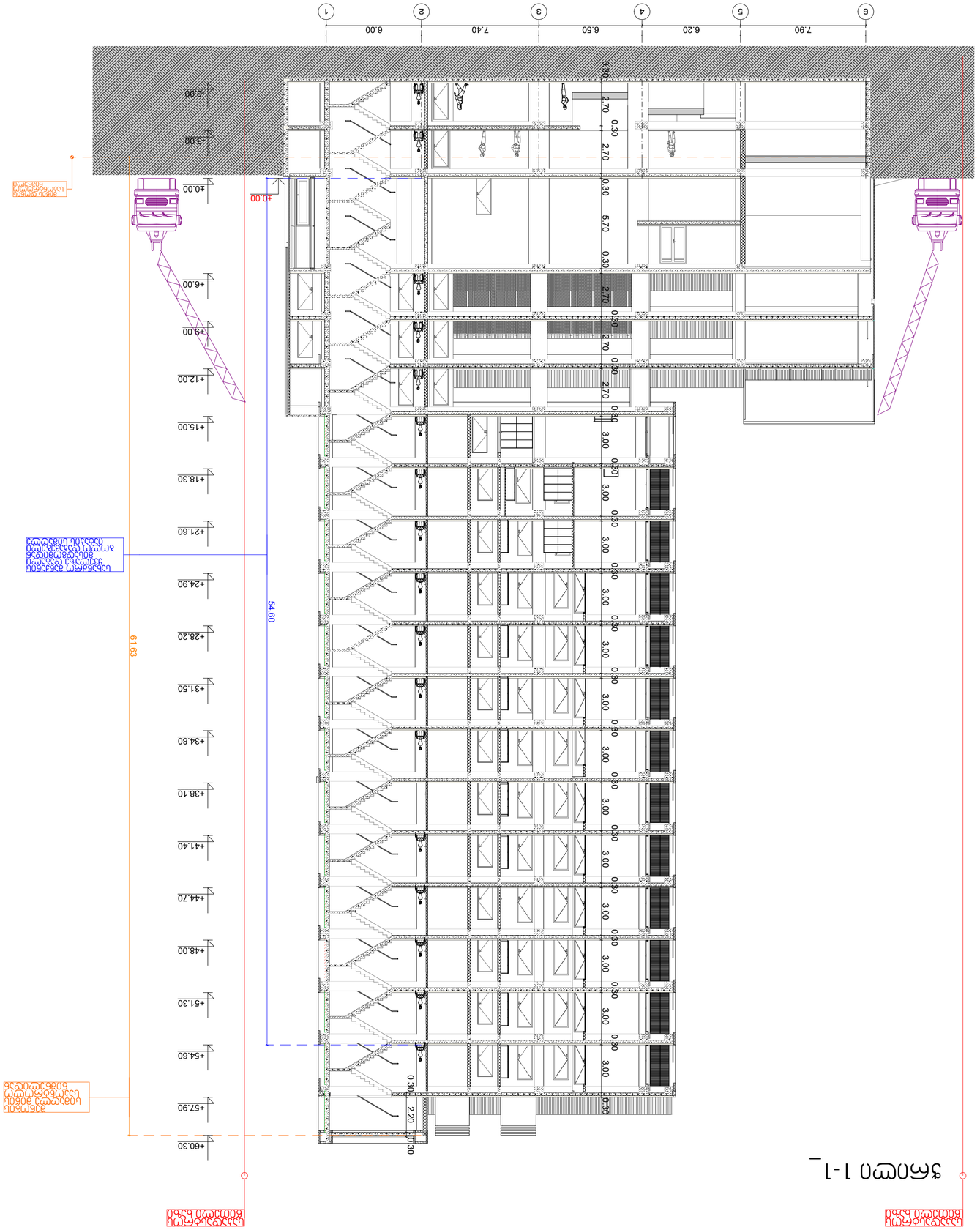

ვარიანტი 1-1

ნომერი:	2022 6
Notes:	
1. ნახაზის ზომები მოცემულია მილიმეტრებში, ნიშნულები მეტრებში.	
2. პროექტი შედგენილია ობიექტის საინჟინრო-გეოლოგიური პირობების გათვალისწინებით.	
3. ნახაზის ზომების და ტექნიკური ინფორმაციის სისწორეზე პასუხისმგებელია პროექტის ავტორი.	
პროექტის ნაწილი	
პროექტის დასახელება	ქ.ბ.ბ. "ბიჭვინთა 9"
Drawing Name	ფასადი 1-1
ფაზა, ეტაპი	
Stage	
პროექტის ავტორები	
არქიტექტორი	ნ. ბაბუციძე
კონსტრუქციები	ა. ბერიძე
ინჟინერული სისტემები	ნ. ჯაფარიძე
ელექტრომოწყობილობები	ნ. ჯაფარიძე
სანიტარული სისტემები	ნ. ჯაფარიძე
Job Title	პროექტის ავტორი და ტექნიკური ზედამხედველი
Address	ქ. ბათუმი, ბიჭვინთა 9, ნაკ. #30
	ბინათმშენებლობა
	ბინათმშენებლობა
Company name	შპს "ბიჭვინთა 9" ქ.ბ.ბ.
	STUDIO9 Architectural Design www.studio9.ge

ნახაზის ნომერი INDEX	ფურცლების რაოდ. Pages	ფურცლის ზომა Format
A.03.1.1		
ნახაზის მასშტაბი Drawing Scale	1:200	A2

Layout

ნახაზის დასახელება Drawing title

ექსპლიკაცია: Explication

მისამართი: Address

ნახაზის ავტორი: Author

ხელმოწერა Signature



ჭრილი 2-2

პროექტის დასახელება	ბინათმშენებლობა "ბიბლოს 9"
Project name	
მისამართი	ქ. თბილისი, ვაკის რაიონი, ი. #30
Address	
სამშენებლო ნებართვა	
Building permit	
პროექტის ეტაპი	
Design Stage	
ნახაზის დასახელება	ჭრილი 2-2
Drawing title	
ავტორი	
Author	
ნახაზის ნომერი	A.03.1.2
INDEX	
ფორმატი	A2
Paper size	
მასშტაბი	1:200
Drawing Scale	

პროექტის ეტაპი	
Project Stage	
ნახაზის დასახელება	
Drawing title	
ავტორი	
Author	
ექსპლიკაცია:	
Explication	

Layout

2022 წ

შენიშვნა:
Notes:

1. ნახაზზე ასახული ინფორმაცია ეკუთვნის საავტორო უფლებებით დაცულ ინფორმაციას. ნახაზის ნებისმიერი სახით გამოყენება, კოპირება ან გავრცელება დაუშვებელია ავტორის წერილობითი ნებართვის გარეშე.
2. ნახაზზე ასახული ინფორმაცია ეკუთვნის საავტორო უფლებებით დაცულ ინფორმაციას. ნახაზის ნებისმიერი სახით გამოყენება, კოპირება ან გავრცელება დაუშვებელია ავტორის წერილობითი ნებართვის გარეშე.

პროექტირებაზე პასუხისმგებელი პირები	
Responsible persons	
არქიტექტორი	
Architect	
კონსტრუქტორი	
Constructor	

STUDIO9
Architectural
Design
www.studio9.ge

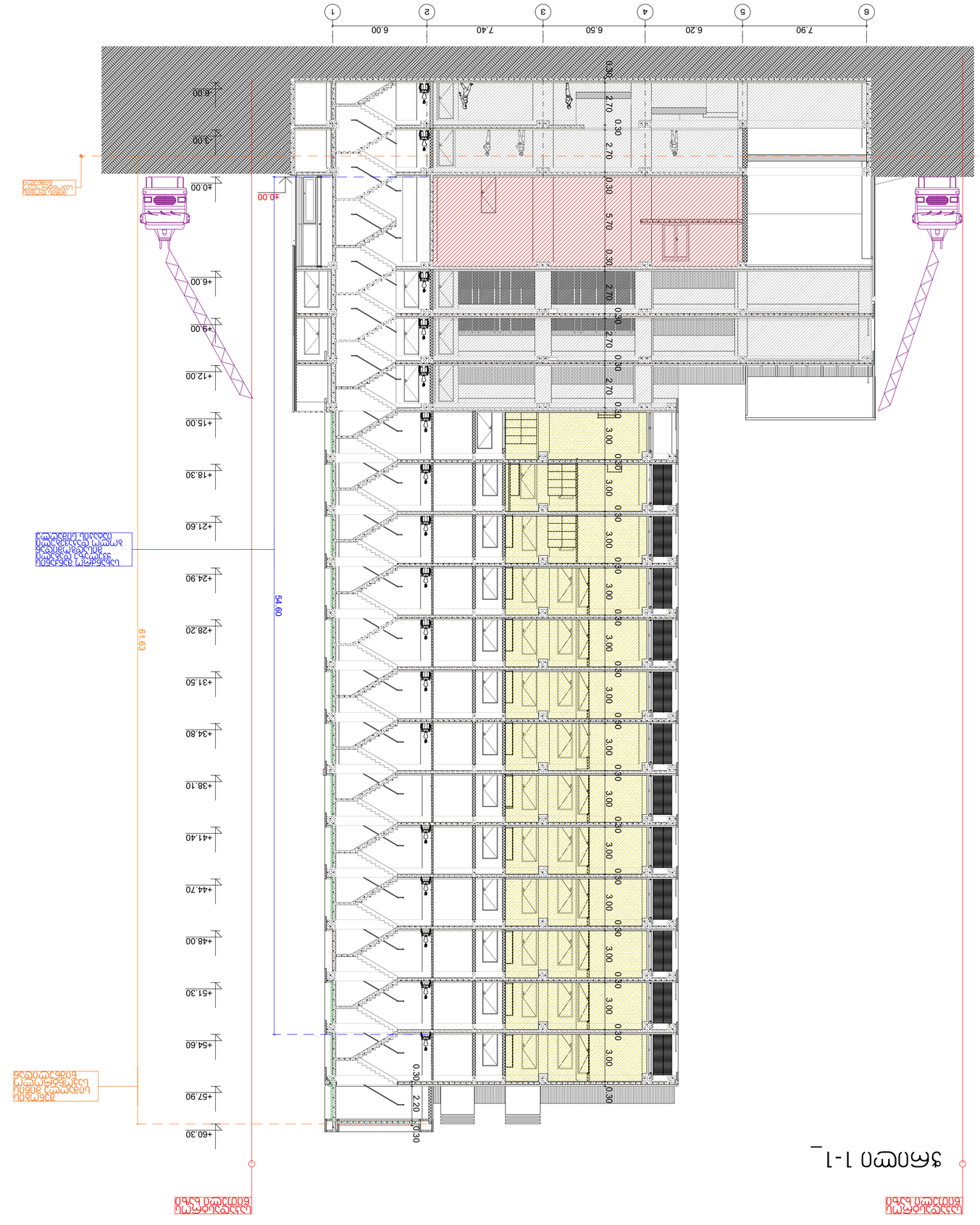

ჭრილი 1-1

დამკვეთი:	
Client:	
პროექტის დასახელება	
Project name	
ნაგებობის ნომერი	
Building Stage	
ეტაპი	
Date	
ნახაზის დასახელება	
Drawing name	
ავტორი	
Author	
თანაავტორი	
Co-author	
დამკვეთი	
Client	
ტექ. ზედამხედველი	
Tech. supervisor	
პროექტის ადგილმდებარეობა	
Location of the project	
ნახაზის ნომერი	A.03.2.1
INDEX	
ფურცლის ზომა	A2
Drawing Scale	
ფურცლების რაოდენობა	
Pages No.	

2022 წ

Layout

ნახაზის ბმული:
Drawing title

ექსპლიკაცია:
Explication

ავტორის უფლებები დაცულია საქართველოს კანონმდებლობით (საავტორო და მომიჯნავე უფლებების შესახებ, 01.10.14.007.საქ). ნებისმიერი სახის კოპირება, გავრცელება, გადაბეჭდვა, ადაპტირება, ტრანსფორმირება, ასევე ნახაზის ნაწილობრივი გამოყენება დაუშვებელია.

Author's rights are protected by the Georgian legislation (Georgian Law on Copyright and Related Rights, 01.10.14.007.geo). Any kind of copying, distribution, reproduction, adaptation, transformation, as well as partial use of the drawing is prohibited.

შენიშვნა:
Notes:

1. ნახაზის ზომები მოცემულია მილიმეტრებში, ნიშნულები მეტრებში.
2. ნებისმიერ ცვლილებას ნახაზებსა და ტექნიკურ დოკუმენტაციაში, ასევე ნებისმიერ ნაკეთობას ან მასალას, რომელიც ამ ნახაზებით არ არის გათვალისწინებული, ავტორთან შეთანხმება სჭირდება.
3. ნახაზის ზომების შემოწმება ობიექტზე სამშენებლო სამუშაოების დაწყებამდე აუცილებელია.

ნახაზის ელექტრონული ვერსია

ნახაზის დასახელება	ტექნიკური ანგარიში
Drawing name	
ეტაპი, ტომი, ნაწილი	
Stage	
პროექტის დასახელება	
Project name	
ტექნიკური ანგარიში	
ავტორი	
Author	
თანაავტორი	
Co-author	
დამკვეთი	
Client	
ტექ. ზედამხედველი	
Tech. supervisor	
პროექტის ადგილმდებარეობა	
Location of the project	
ნახაზის ნომერი	A.03.2.1
INDEX	
ფურცლის ზომა	A2
Drawing Scale	1:200
ფურცლების რაოდენობა	
Pages No.	

შპს „სტუდიო 9" ა.ა.ი.
ქ. ბათუმი, ა. წერეთლის ქ. #30
ტელ: (+995 577) 20 20 09
www.studio9.ge

STUDIO9
Architectural
Design

2022 წ

ნახატის № INDEX	ფურც. რაოდ. Pages
A.03.2.2	
ნახაზის მასშტაბი Drawing Scale	1:200

A2

ცვლილებების ნომერი
Revisions

ცვლილების ნომერი Revisions	ცვლილების თარიღი Date	ხელმოწერა Signature
1	15.03.2022	
2	15.03.2022	
3	15.03.2022	
4	15.03.2022	
5	15.03.2022	

პროექტის ავტორი
Author of Project

პროექტის მთავარი არქიტექტორი Chief Architect of Project	
პროექტის ხელმძღვანელი Project Manager	
პროექტის ინჟინერი Engineer of Project	
პროექტის ინჟინერი Engineer of Project	
პროექტის ინჟინერი Engineer of Project	
ნახაზის ავტორი Drawing Author	

ნახაზის დასახელება
Drawing title

Layout

ნახაზის № INDEX	ფურც. რაოდ. Pages
A.03.2.2	
ნახაზის მასშტაბი Drawing Scale	1:200

A2

შენიშვნა:
Notes:

1. ნახაზზე ასახული ყველა ზომა მოცემულია მეტრებში.
2. პროექტით გათვალისწინებული ნებისმიერი ცვლილება ან დამატება უნდა შეთანხმდეს ავტორთან.
3. ნახაზის ელემენტების ზომების ცვლილება ნებადართულია მხოლოდ ავტორის ნებართვით.
4. ნახაზის გადაღება ან გადაბეჭდვა ავტორის ნებართვის გარეშე აკრძალულია.

ორგანიზაციის დასახელება

პროექტის დასახელება Drawing Status	ტექ. ეტაპი Date
პროექტი	

ნახაზის დასახელება
Drawing title

ტექნიკური ზედამხედველი Technical Supervisor	ხელმოწერა Signature	სახელი, გვარი Name
ტექნიკური ზედამხედველი Technical Supervisor		
ავტორი Author		
არქიტექტორი Architect		
კონსტრუქტორი Constructor		
ინჟინერი Engineer		
ინჟინერი Engineer		
ინჟინერი Engineer

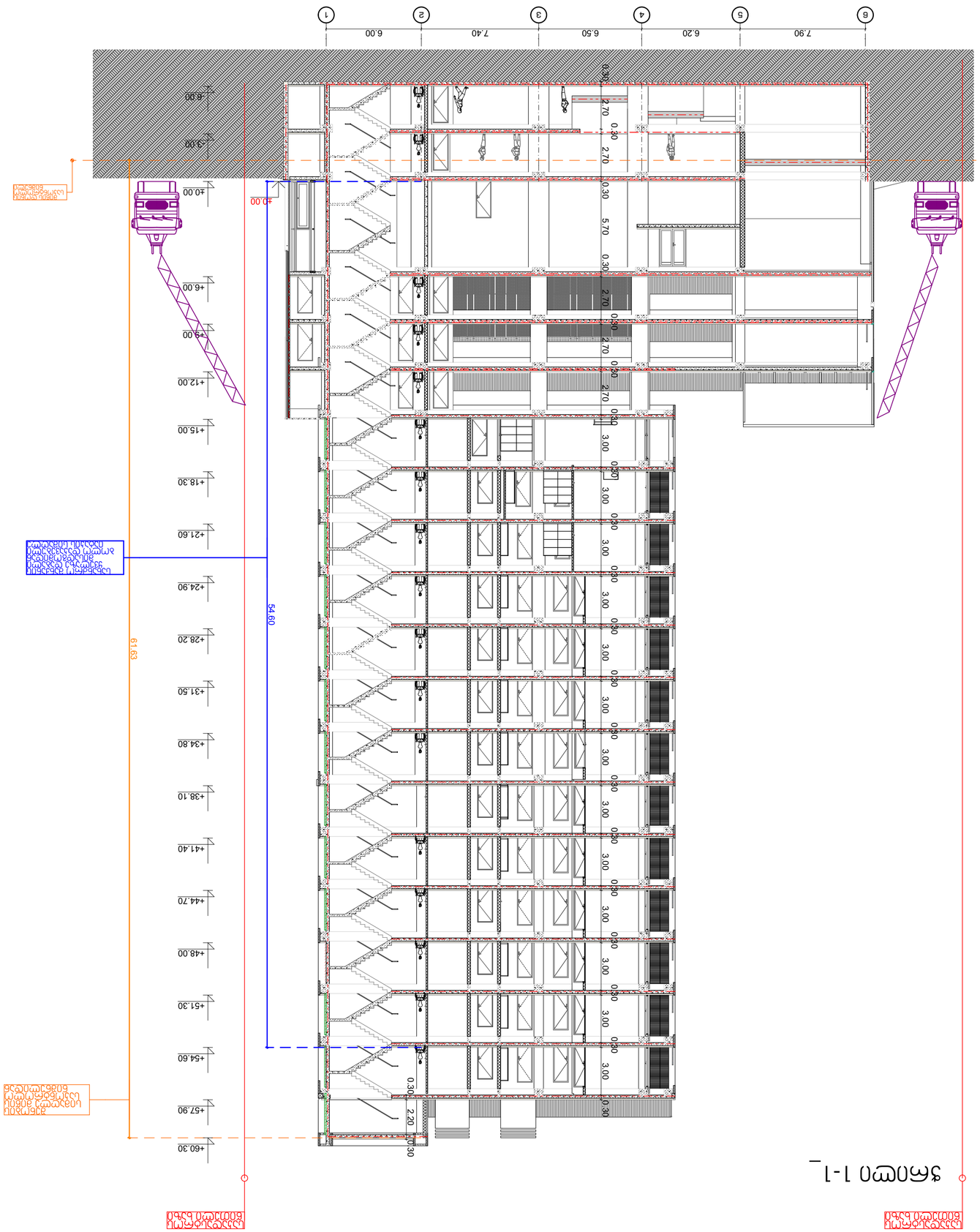

חתך 1-1

מהנדס:	
Notes:	
1. כל המידות בתכנית הן במילימטרים אלא אם צוין אחרת.	
2. יש לבדוק את המידות באתר לפני ביצוע.	
3. כל השינויים יתואמו עם המתכנן הראשי ויאושרו על ידו.	
יש לקרוא את התכנית בשילוב עם כל יתר התכניות.	
תכנית לצורך	
Drawing Status	שלב: Stage
תכנית לצורך היתר	
Permits	
מהנדס קונסטרוקציה:	מתכנן שלד:
Structural Engineer	Skeleton Designer
מתכנן אינסטלציה:	מתכנן חשמל:
Plumbing Designer	Electrical Designer
מתכנן אקוסטיקה:	יועץ בטיחות:
Acoustic Designer	Safety Consultant
יועץ נגישות:	יועץ כבאות:
Accessibility Consultant	Fire Consultant
יועץ איכות הסביבה:	יועץ אנרגיה:
Environmental Consultant	Energy Consultant
יועץ:	
Consultant	
מתכנן נוף:	
Landscape Architect	

STUDIO9
Architectural
Design
www.studio9.ge

ש.ז.ל. "სტუდიო 9"
ლიცენზირებული
თანამედროვე
არქიტექტურული
პროექტირების
სააგენტო

ბულვარი ზ. #30
ტელ: 599 55 44 33

Company name

2022 6

Layout

תכנית מס': INDEX	שינוי אחרון: Revision
A.03.3.1	
Drawing Scale	קנ"מ: 1:200
A2	

ჭრილი 2-2

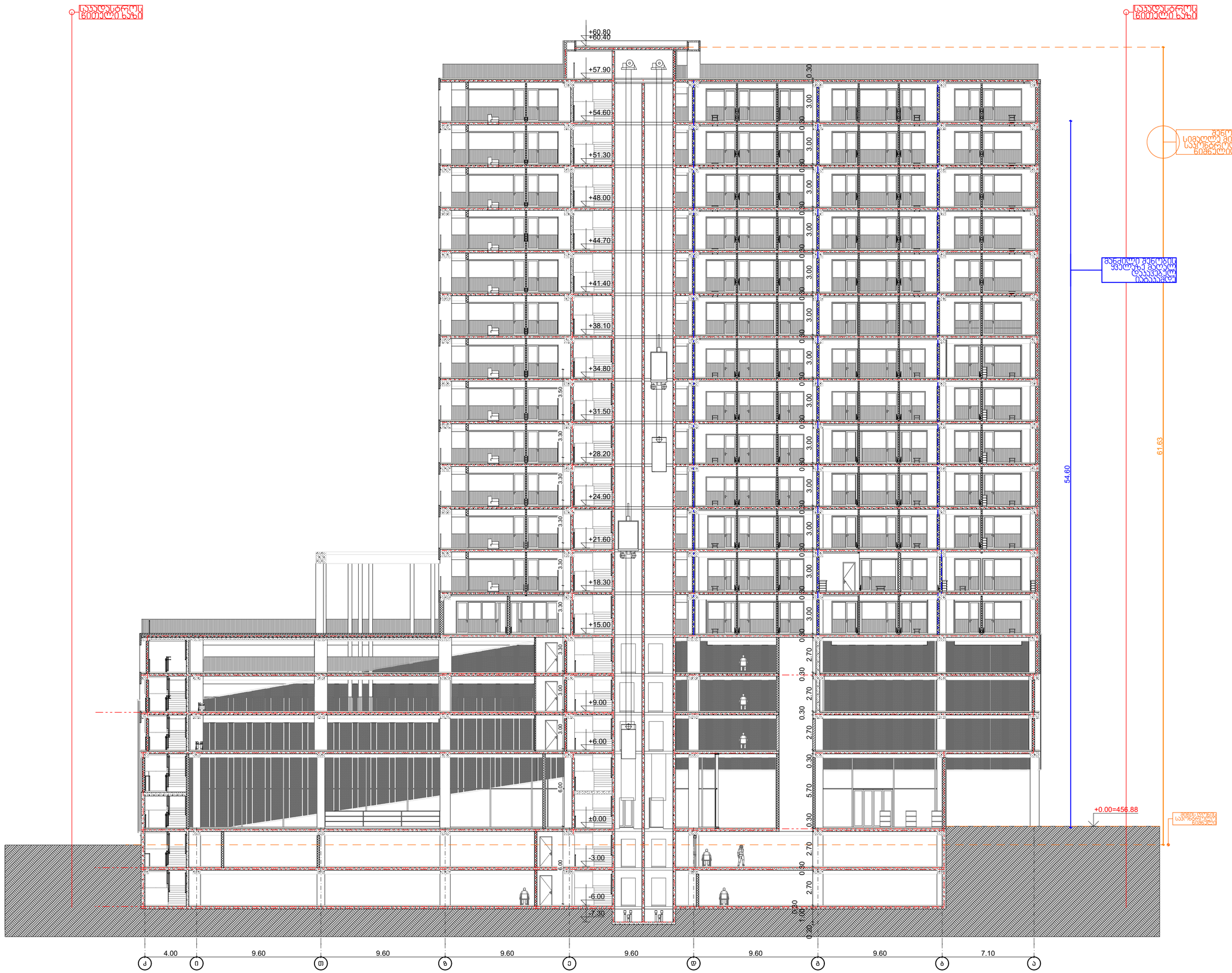

STUDIO9
Architectural Design
www.studio9.ge

საპროექტო ორგანიზაცია
Company name

შ.პ.ს. "სტუდია 9"
ლუბლიანას ქ. #30
თბილისი
საქართველო

პროექტის დასახელება
Job Title

მრავალბინიანი საცხოვრებელი სახლი

მისამართი:
Address

ქალაქი თბილისი,ჭილაძისა ქუჩა #9
(ნაკ: 01.10.14.007.023)

განმარტებები:
Explication:

შენიშვნა:
Notes:

1. ნახაზებზე ზომები მოცემულია მილიმეტრებში.
2. ქანაღლობებისთვის მილებამდე პროექტში მშპალველია განხორციელდეს ცვლილებები.
3. ნახაზის ყველა ცვლილება მშენებლობის პროცესში შეთანხმებული უნდა იყოს პროექტის ავტორთან.

არქიტექტურული ნაწილი

პროექტის სტატუსი Drawing Status	შეს. თარიღი Date
სამუშაო პროექტი	

შემსრულებლები performers

თანამდებობა	სახელი,გვარი	ხელმოწერა
დირექტორი	ზ.ნიკლაური	
მთავარი არქიტექტორი	მ.ჩხაიძე	
პრ. ავტორი	მ.ჩხაიძე	
არქიტექტორი	გ.ლუხმანიძე	
არქიტექტორი	ი.ძიძიგური	

ნახაზის დასახელება
Drawing title

Layout

ინდექსი № INDEX	ფურც. რაოდ. PAGES	ფორმატის ზომა
A.03.3.2		A2

მასშტაბი Drawing Scale 1:200

2022 წ

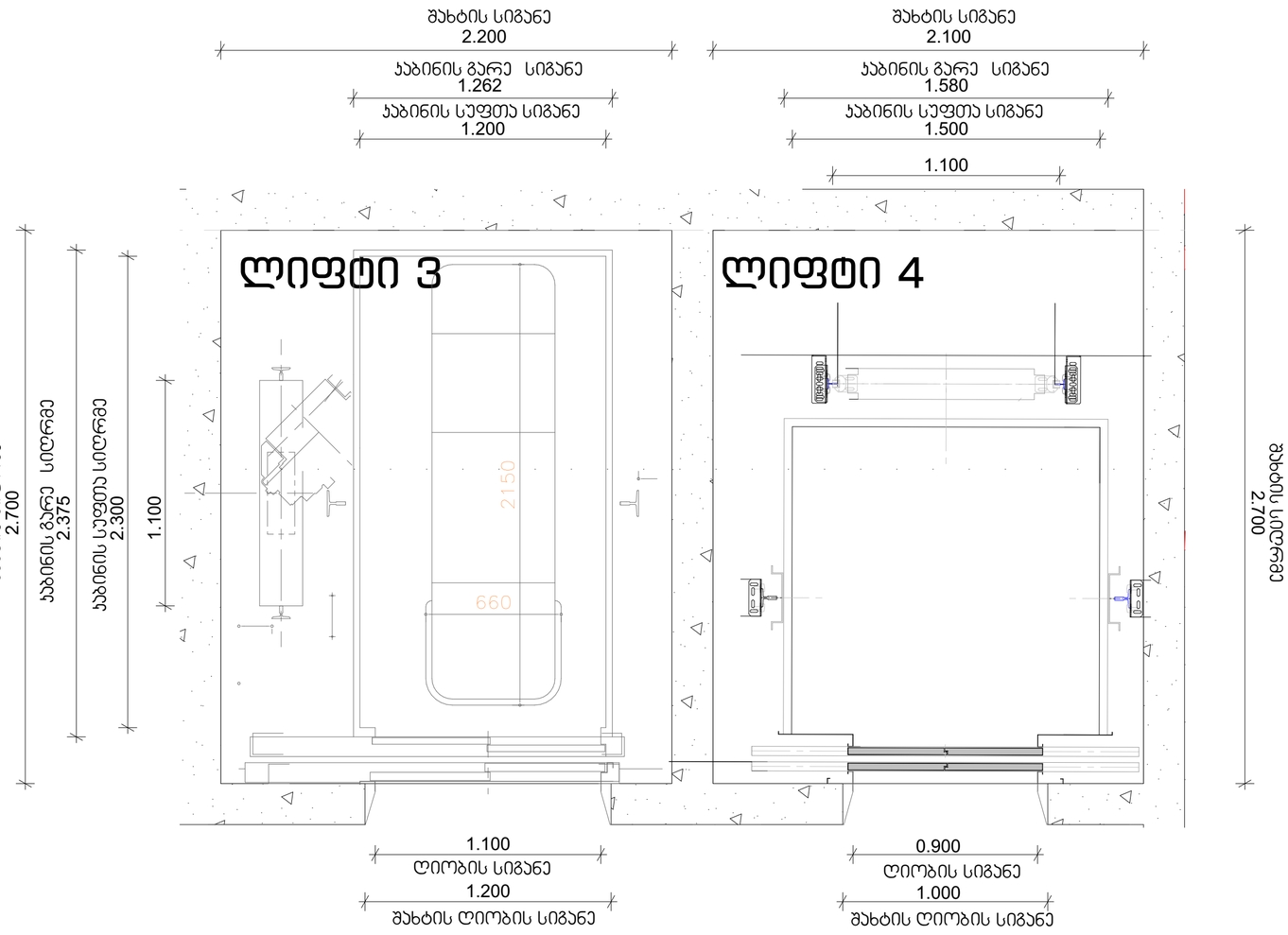

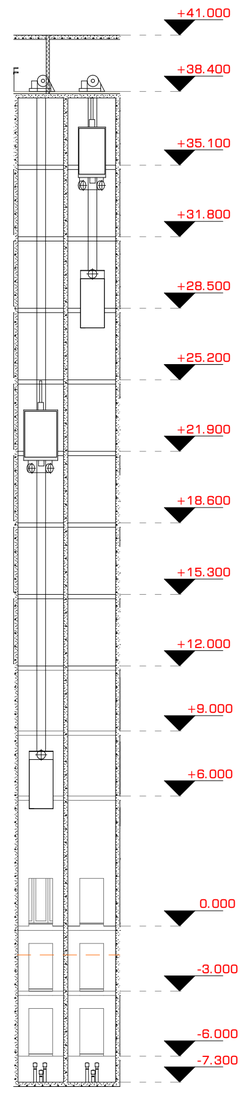

შენიშვნები:

შენობაში გამოყენებულია 408-ე ქვეთავის შესაბამისი შეზღუდული გამოყენების ლიფტი.

- ლიფტი შესაბამისობაში იქნება ASME A17.1/CSA B44 სტანდარტთან.
- ლიფტის გამოსაძახებელი ღილაკები და კლავიშები შესაბამისობაში იქნება 407.2.1 ქვეთავთან.
- ფოიეს სიგნალები შესაბამისობაში იქნება 407.2.2 ქვეთავთან.
- ლიფტის შახტებთან განთავსებული ნიშნები შესაბამისობაში იქნება 407.2.3 ქვეთავთან.
- ლიფტის კაბინის ბალანსირება შესაბამისობაში იქნება 407.4.4–ე ქვეთავთან.
- ლიფტის კაბინის განათება შესაბამისობაში იქნება 407.4.5–ე ქვეთავთან.
- ლიფტის კაბინის სამართავები შესაბამისობაში იქნება 407.4.6–ე ქვეთავთან. მართვის პანელები განთავსდება გვერდითა კედლის ცენტრში.
- კაბინის სამართავების აღნიშვნები და მითითებები შესაბამისობაში იქნება 407.4.7–ე ქვეთავთან.
- კაბინაში მოეწყობა 407.4.10–ე ქვეთავის შესაბამისი საავარიო სიგნალიზაციის მექანიზმები.

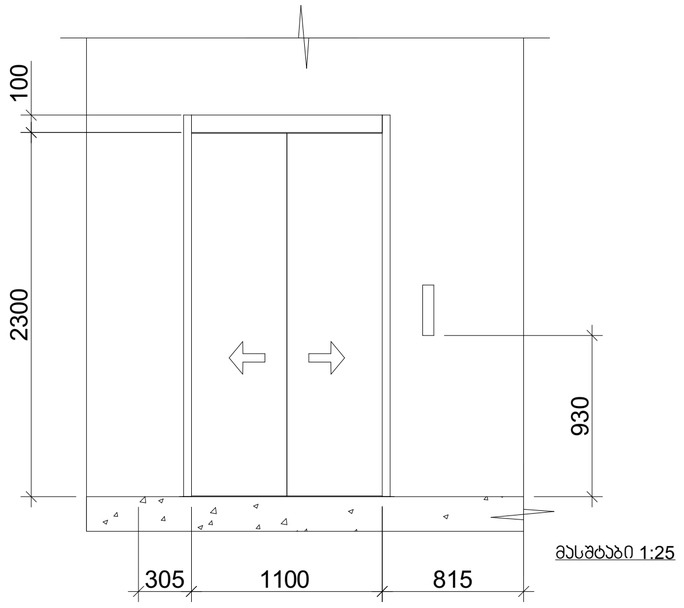

მასშტაბი 1:25

ლიფტის 3-ის ტექნიკური მახასიათებლები

ლიფტის შახტის გაბარიტები 2700X2200 მმ
ლიფტის კაბინის შიგა გაბარიტები 2300X1200
ლიფტის კარის სუფთა სიგანე 1100 მმ
ლიფტის კარის ცეცხლმედეგობა 90 წთ
ლიფტის მოძრაობის სიჩქარე 1.75 მ/წმ

ლიფტის 4-ის ტექნიკური მახასიათებლები

ლიფტის შახტის გაბარიტები 2700X2100 მმ
ლიფტის კაბინის შიგა გაბარიტები 1500X1500
ლიფტის კარის სუფთა სიგანე 1100 მმ
ლიფტის კარის ცეცხლმედეგობა 90 წთ
ლიფტის მოძრაობის სიჩქარე 1.75 მ/წმ

STUDIO9 Architectural Design
www.studio9.ge

საპროექტო ორგანიზაცია
Company name

შ.პ.ს. "სტუდია 9"
ლუბლიანას ქ. #30
თბილისი
საქართველო

პროექტის დასახელება
Job Title

მრავალფუნქციური კომპლექსი

მისამართი:
Address

ქალაქი თბილისი,ჭილაძისს ქუჩა #9
(ნაკ: 01.10.14.007.023)

ექსპლიკაცია:
Explication:

შენიშვნა:
Notes:

1. ნახაზზე ზომები მოცემულია მილიმეტრებში.
2. უმალლოებაბიდან მილბაგდე პროექტში მესამეპალიტა ბაზისორიენტირს ცვლილებებს.
3. ნახაზის ყველა ცვლილება მთავალოზის პროექტსთან შეთანხმებული უნდა იყოს პროექტის ავტორთან.

არქიტექტურული ნაწილი

პროექტის სტადია Drawing Status	შეს. თარიღი Date
სტადია პროექტი	

შემსრულებლები performers

თანამდებობა	სახელი,გვარი	ხელმოწერა
დირექტორი	ზ.ნიალაური	
მთავარი არქიტექტორი	მ.ჩხაიძე	
პრ. ავტორი	მ.ჩხაიძე	
არქიტექტორი	გ.ჩაჩუაძე	
არქიტექტორი	ი.ქიქიძერი	

ნახაზის დასახელება
Drawing title

ლიფტი 3 4

ინდექსი №: INDEX	ფურც. რაოდ. PAGES	ფურცლების ზომა
A.04.2		A2

მასშტაბი 1:200, 1:20
Drawing Scale

2022 წ

კიბე 1; -2,-1,0,1,2 სართულზე

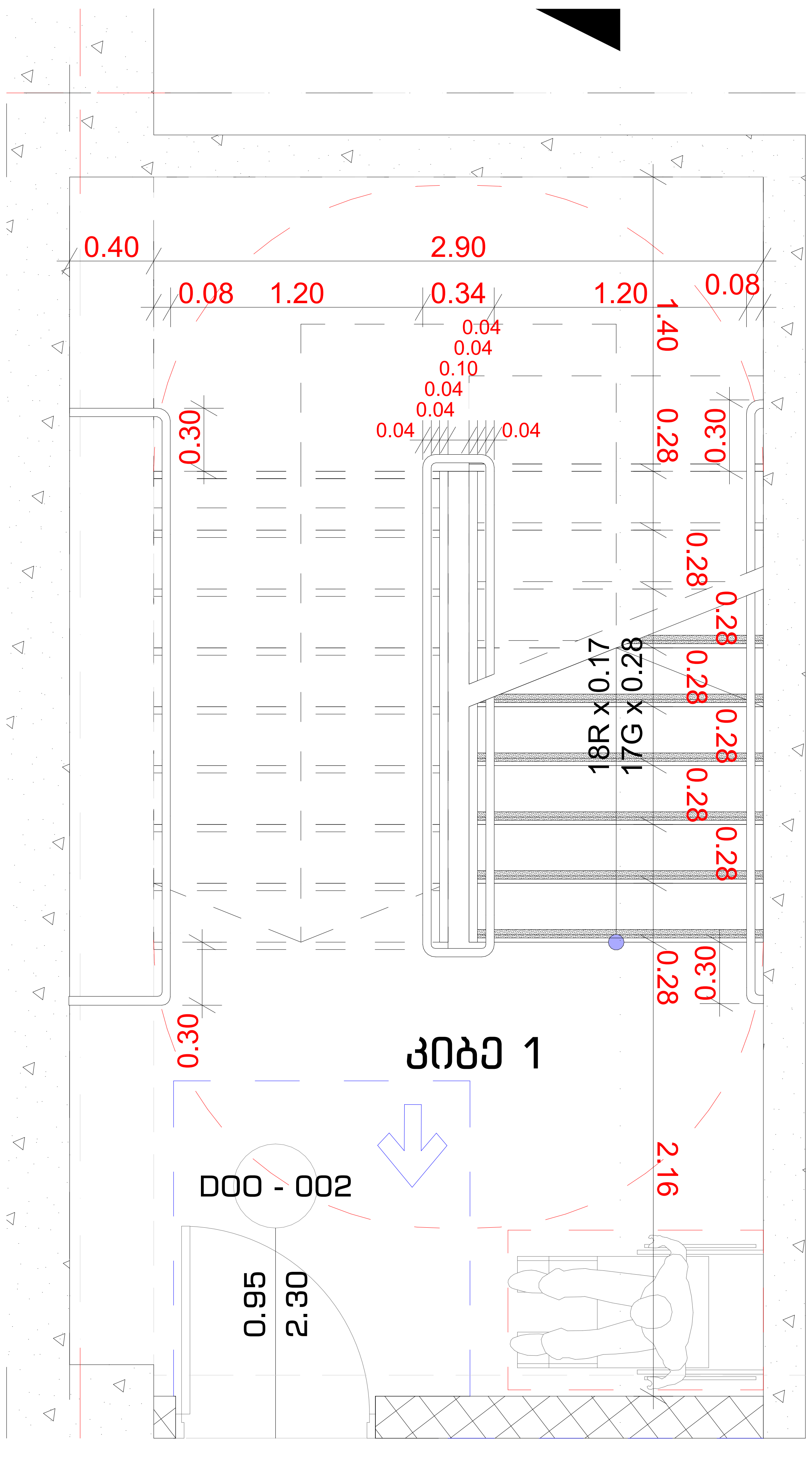

კიბე 1; ,3,4,5,6,7,8,9,10 სართულზე

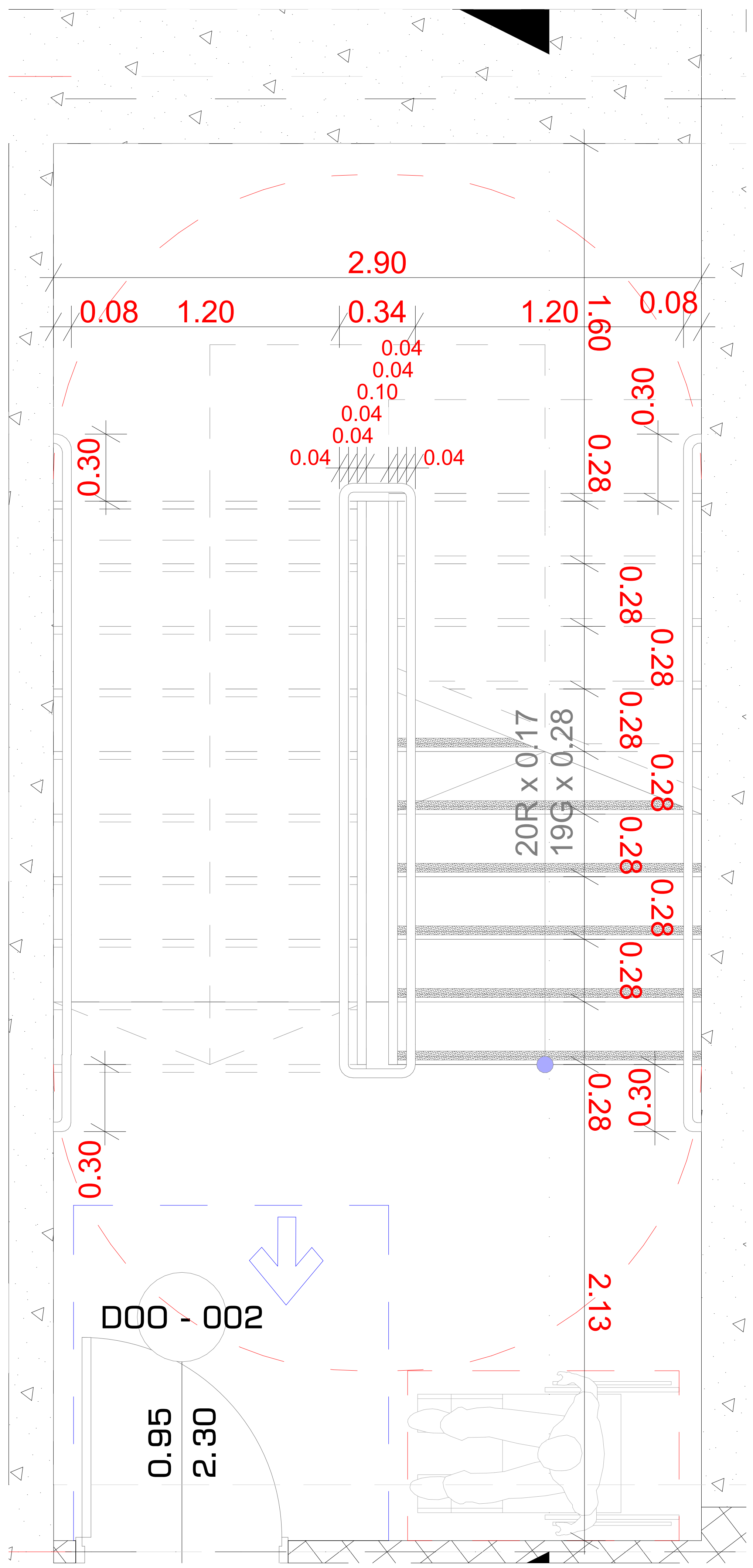

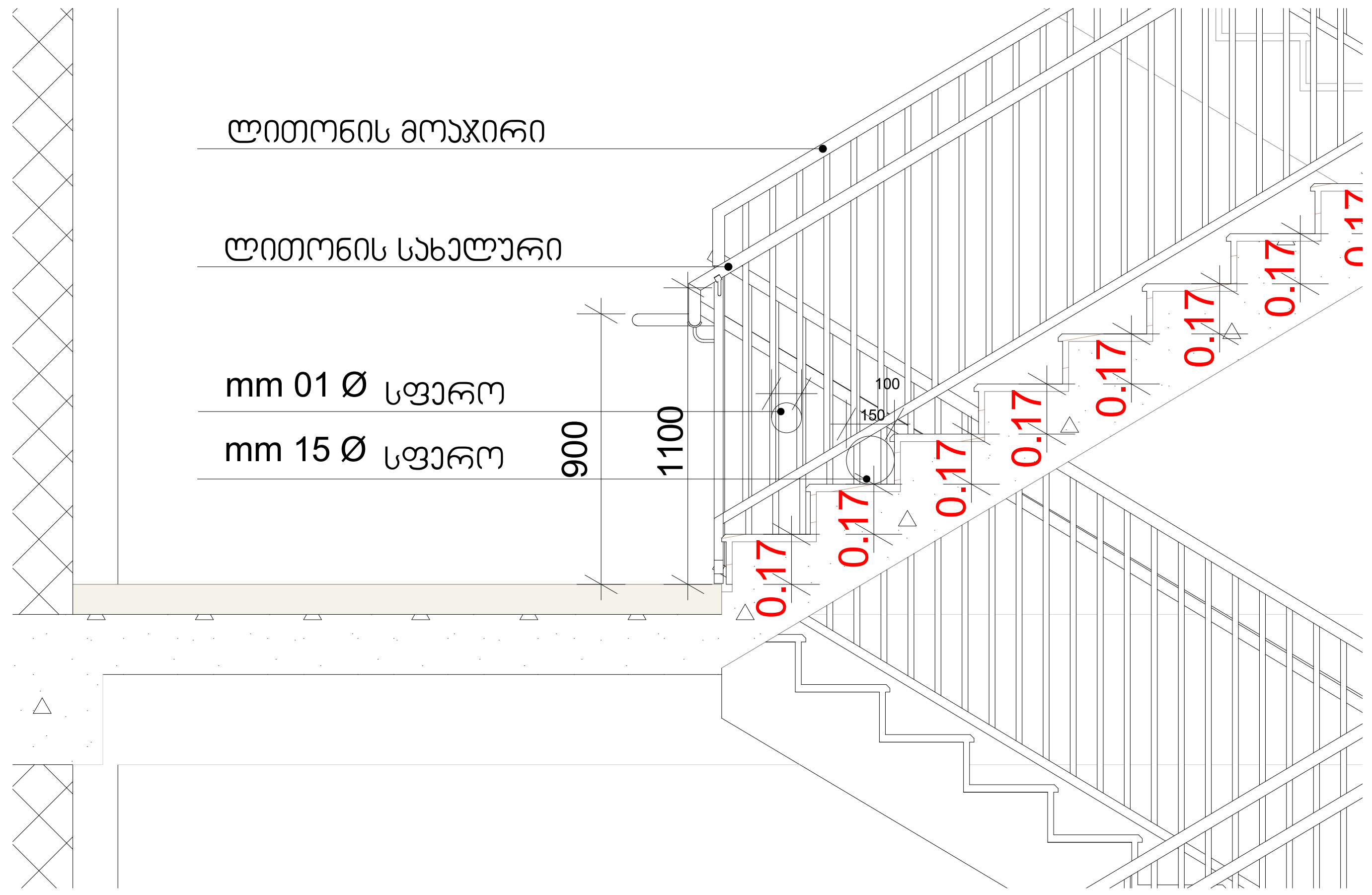

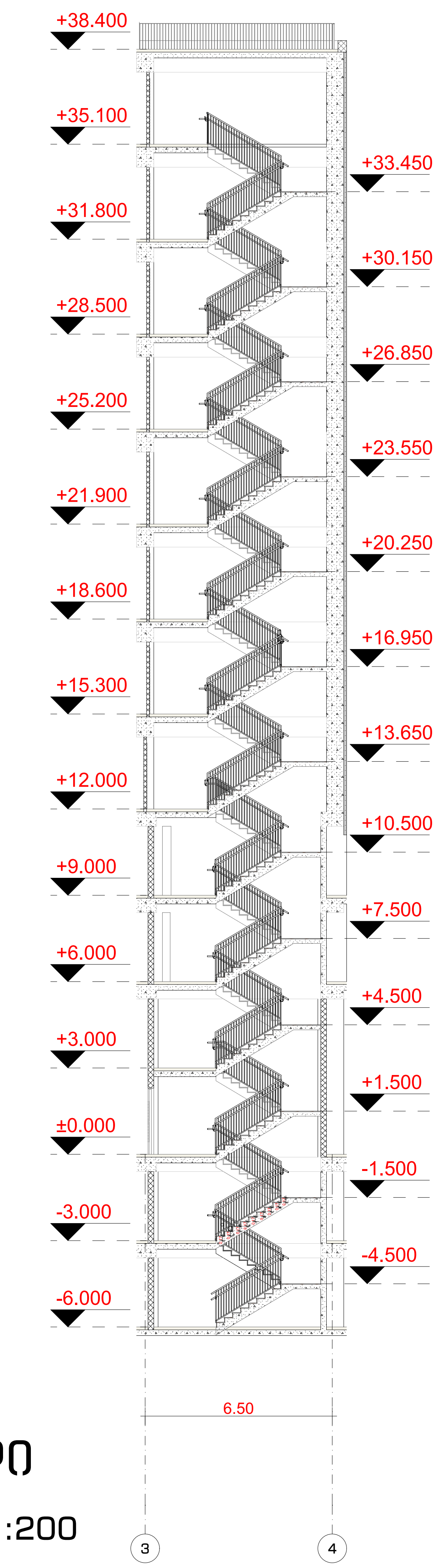

ჭრილი

მასშტაბი 1:200

ხილვადი კონტრასტი კიბის საფეხურზე შიგა და გარე კიბეებზე

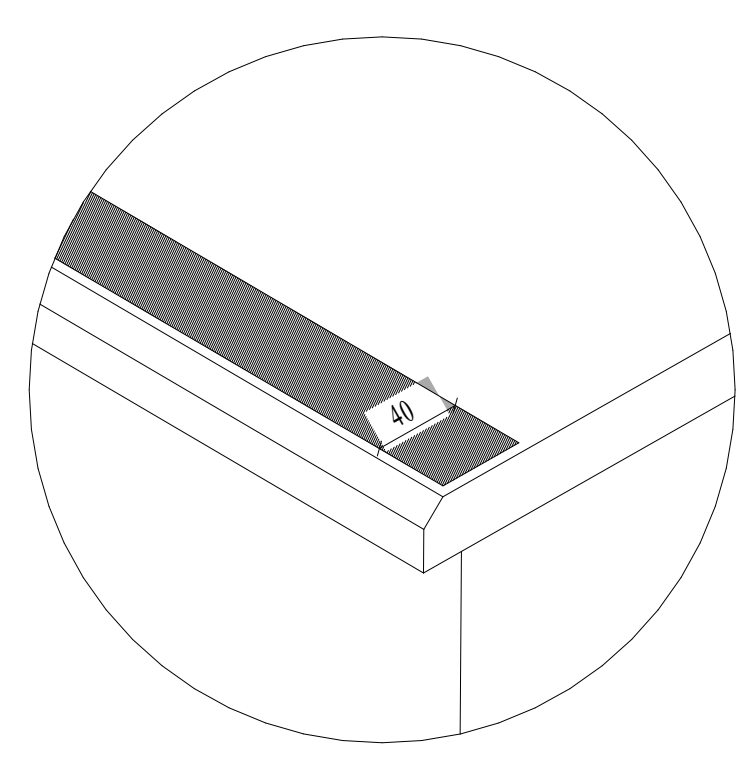

სახელური

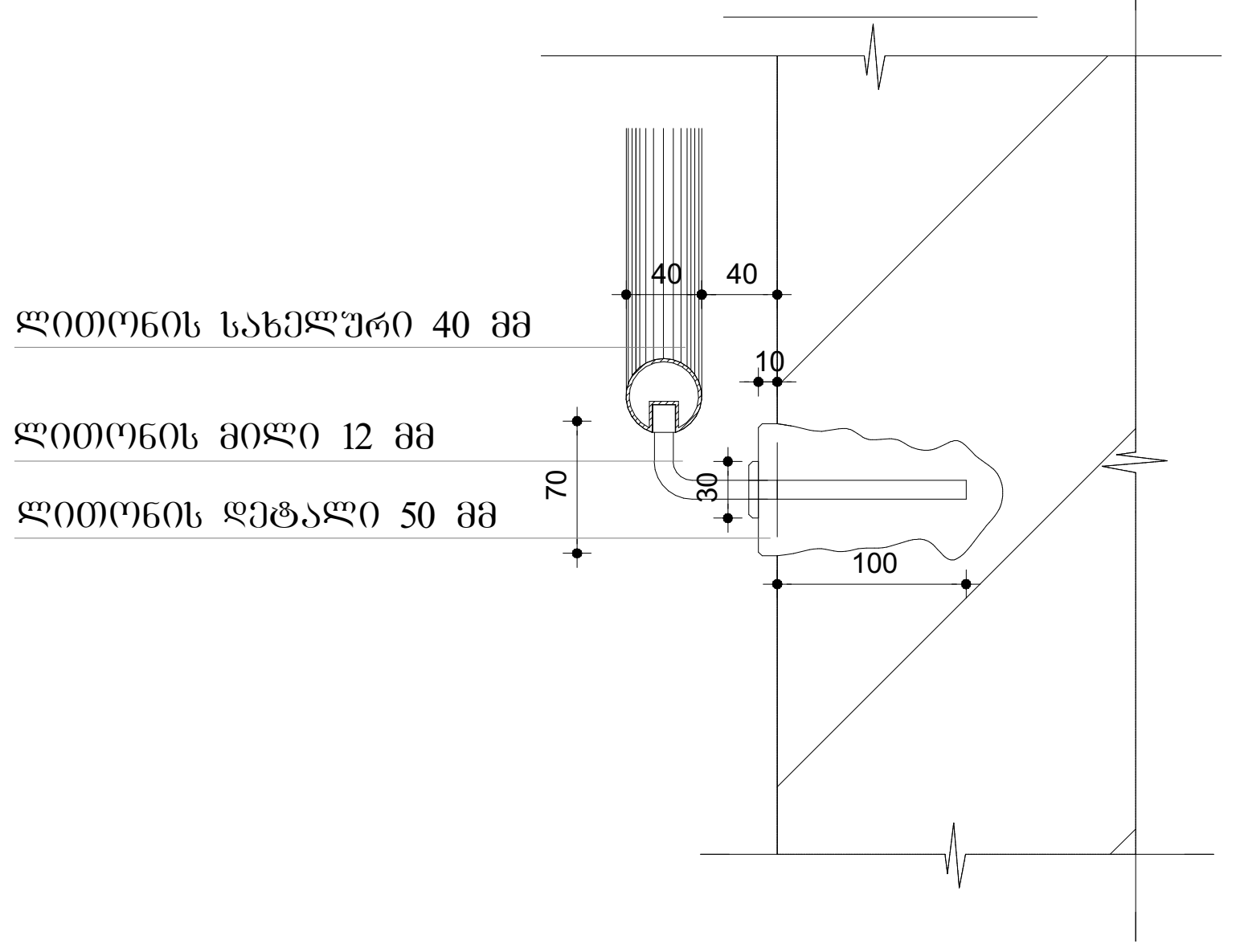

მასშტაბი 1:25

შენიშვნები:

1. ყველა კიბეს (მათ შორის გარე კიბეს) ყოველი საფეხურის და საბიჯელის 40 მმ სავალ ნაწილს, რომელიც იზომება საფეხურის ნაშვერიდან თარაზულად, ექნება ერთგვაროვანი ფერის მქონე ზედაპირი, რომელიც საფეხურის დანარჩენი ნაწილისგან მკვეთრად განსხვავებული იქნება (მუქი ღია ფონზე). ხილვადი კონტრასტი გაგრძელდება ყოველი საფეხურის ერთი კიდიდან საფეხურის მეორე კიდემდე.

2. მისაწვდომი გზაკიბის საზღვრებში იატაკის ზედაპირები იქნება მდგრადი, მყარი და არასრიალა.

3. კიბის საფეხურების განსხვავებული მონიშვნა იქნება გამძლე.

4. შენობის გარეთ მდებარე კიბის საფეხურები და ბაქნები ისე დაგეგმარდება, რომ სავალ ზედაპირზე წყალი არ დაგროვდება.

5. გასანათებელი საშუალებები უზრუნველყოფს კიბეების განათებას, რომელიც გაიზომება საბიჯელების ზედაპირების და ბაქნების ზედაპირების ცენტრში გაზომვისას საფეხურის წინაპირიდან 600 მმ-ის საზღვრებში, შემდეგი წესის შესაბამისად:

- არაუმცირეს 11 ლუქსი განათება.
- არაუმცირეს 110 ლუქსი განათება, კიბით სარგებლობის დროს.
- კიბეების გამოყენებისას 11 ლუქსიდან 110 ლუქსზე გადასვლა შესაძლებელი უნდა იყოს განათების სამართავებით უზრუნველყოფილი ავტომატური, მოძრავი სენსორული ტიპის განათების ჩამრთველებით, რომლებიც შეესაბამება ყველა ქვემოთ ჩამოთვლილს:
- განათების სამართავები აღჭურვილი იქნება საიმედო ოპერაციული სისტემით და შეფასებული იქნება ამ მიზნით გამოყენებისთვის.
- მოძრავი სენსორი გააქტიურდება დამკავებლის მოძრაობით საფეხურებზე ან საფეხურების ბაქნებზე.
- განათების გამააქტიურებლები დაყენებული იქნება არაუმცირეს 15 წუთიანი მოქმედების პერიოდით.
- გზა–კიბის განათება ჩაირთვება ავტომატური სენსორული ჩამრთველებით, ასეთის არსებობის შემთხვევაში, ისე, რომ შესასვლელში მდებარე ბაქანზე, შესასვლელში მდებარე ბაქნის მოსაზღვრე თითოეულ კიბის მარშსა და შესასვლელში მდებარე ბაქნის ზემოთ და ქვემოთ მდებარე ბაქნებზე მე–4 პუნქტით დადგენილი განათებულობის დონე საფეხურის გამოყენებამდე იქნება უზრუნველყოფილი.
- კიბის სახელურები და ნებისმიერი კედელი ან მათ მომიჯნავედ მდებარე სხვა ზედაპირი არ იქნება ბასრი ან უხეში ელემენტების შემცველი.
- კიბის სახელურები არ იტრიალებს მათი ბუდეების საზღვრებში.

STUDIO9 Architectural Design www.studio9.ge

საპროექტო ორგანიზაცია
Company name

შ.პ.ს. "სტუდია 9"
ლუბლიანას ქ. #30
თბილისი
საქართველო

პროექტის დასახელება
Job Title

მრავალფუნქციური კომპლექსი

მისამართი:
Address

ქალაქი თბილისი,ჭილაძისს ქუჩა #9
(ნაკვ: 01.10.14.007.023)

ექსპლიკაცია:
Explication:

შენიშვნა:
Notes:

1. ნახაზზე ზომები მოცემულია მილიმეტრებში.
2. ექსპლოატაციაში მიღებამდე პროექტში შესაძლებელია განხორციელდეს ცვლილებები.
3. ნახაზის ყველა ცვლილება მშენებლობის პროცესში შეთანხმებული უნდა იყოს პროექტის ავტორთან.

არქიტექტურული ნაწილი

პროექტის სტატუსი Drawing Status	შეს. თარიღი Date
სტადია პროექტი	

შემსრულებლები
performers

თანამდებობა	სახელი.გვარი	ხელმოწერა
დირექტორი	ზ.წიკლაური	
მთავარი არქიტექტორი	მ.ჩხაიძე	
პრ. ავტორი	მ.ჩხაიძე	
არქიტექტორი	გ.რაზმაძე	
არქიტექტორი	ი.ძიძიგური	

ნახაზის დასახელება
Drawing title

კიბე 1

ინდექსი № INDEX	ფურც. რაოდ. PAGES	ფურცლის ზომა
A.05.1		A2

მასშტაბი 1:200, 1:25
Drawing Scale

2022 წ

კიბე 2; -2,-1,0,1,2 სართულზე

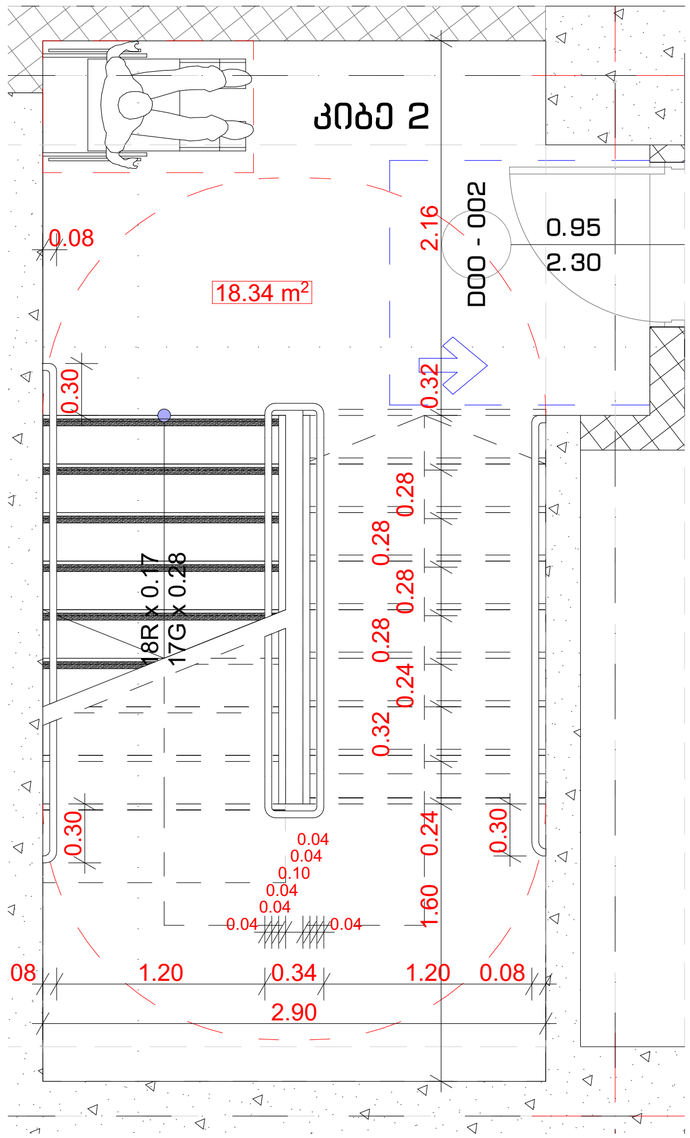

კიბე 2; ,3,4,5,6,7,8,9,10 სართულზე

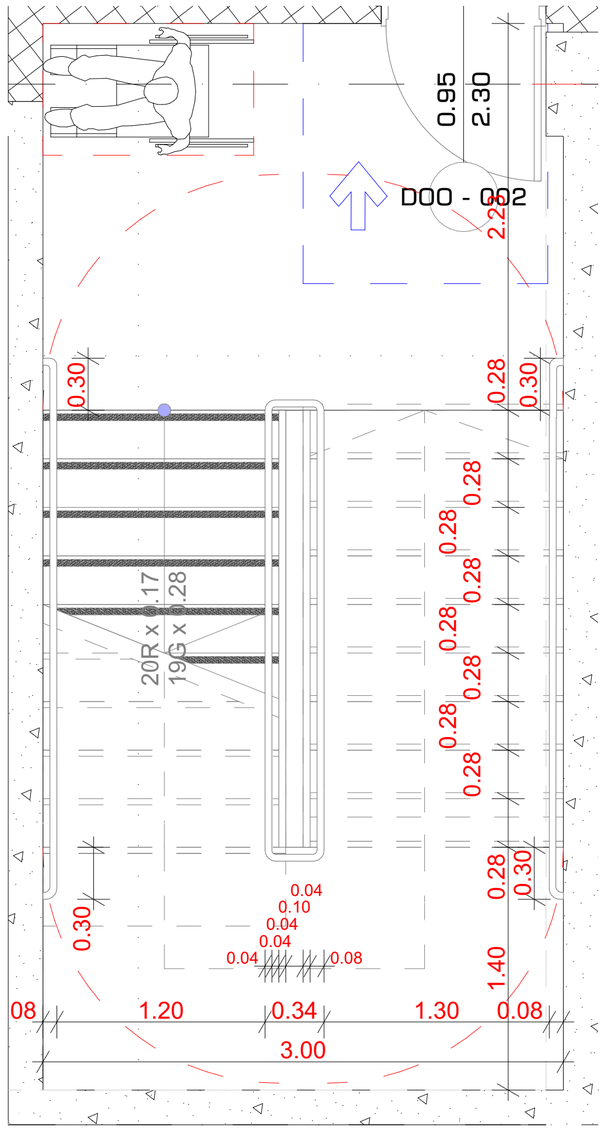

მასშტაბი 1:25

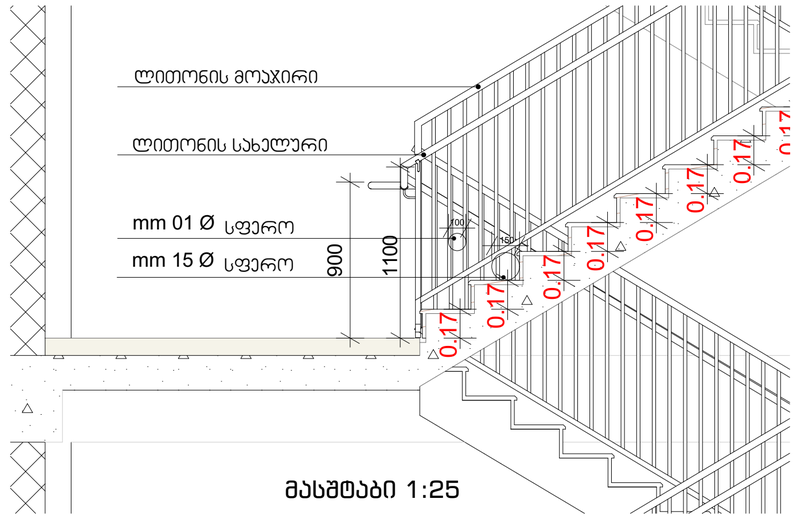

მასშტაბი 1:25

ხილვადი კონტრასტი კიბის საფეხურზე

შიბა და ბარე კიბეებზე

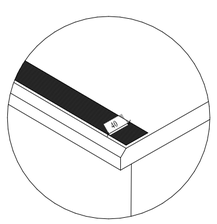

სახელური

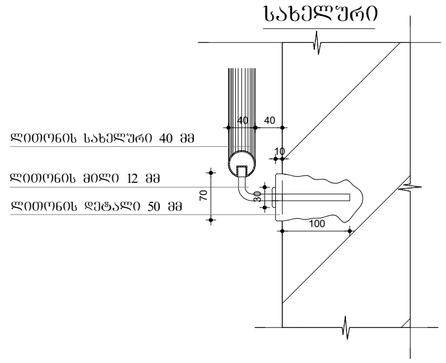

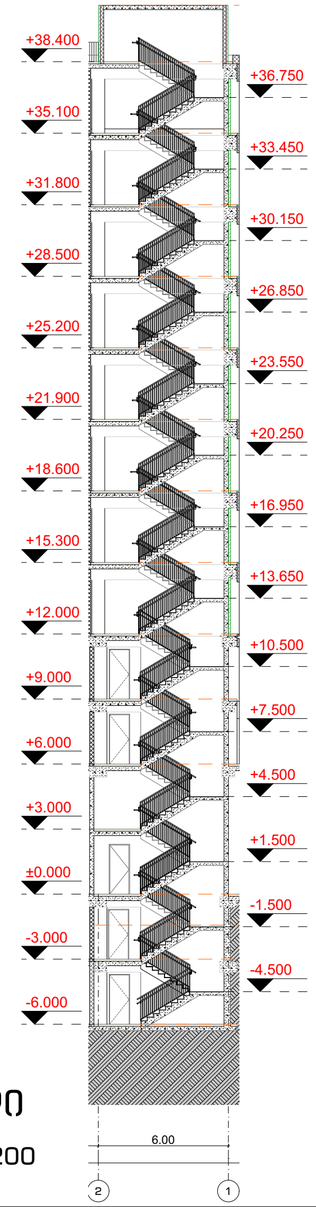

ჭრილი

მასშტაბი 1:200

შენიშვნები:

1. ყველა კიბეს (მათ შორის გარე კიბეს) ყოველი საფეხურის და საბიჯელის 40 მმ სავალ ნაწილს, რომელიც იზომება საფეხურის ნაშვერიდან თარაზულად, ექნება ერთგვაროვანი ფერის მქონე ზედაპირი, რომელიც საფეხურის დანარჩენი ნაწილისგან მკვეთრად განსხვავებული იქნება (მუქი ღია ფონზე). ხილვადი კონტრასტი გაგრძელდება ყოველი საფეხურის ერთი კიდიდან საფეხურის მეორე კიდემდე.

2. მისაწვდომი გზაკიბის საზღვრებში იატაკის ზედაპირები იქნება მდგრადი, მყარი და არასრიალა.

3. კიბის საფეხურების განსხვავებული მონიშვნა იქნება გამძლე.

4. შენობის გარეთ მდებარე კიბის საფეხურები და ბაქნები ისე დაგეგმარდება, რომ სავალ ზედაპირზე წყალი არ დაგროვდება.

5. გასანათებელი საშუალებები უზრუნველყოფს კიბეების განათებას, რომელიც გაიზომება საბიჯელების ზედაპირების და ბაქნების ზედაპირების ცენტრში გაზომვისას საფეხურის წინაპირიდან 600 მმ-ის საზღვრებში, შემდეგი წესის შესაბამისად:
   - არაუმცირეს 11 ლუქსი განათება.
   - არაუმცირეს 110 ლუქსი განათება, კიბით სარგებლობის დროს.
   - კიბეების გამოყენებისას 11 ლუქსიდან 110 ლუქსზე გადასვლა შესაძლებელი უნდა იყოს განათების სამართავებით უზრუნველყოფილი ავტომატური, მოძრავი სენსორული ტიპის განათების ჩამრთველებით, რომლებიც შეესაბამება ყველა ქვემოთ ჩამოთვლილს:
   - განათების სამართავები აღჭურვილი იქნება საიმედო ოპერაციული სისტემით და შეფასებული იქნება ამ მიზნით გამოყენებისთვის.
   - მოძრავი სენსორი გააქტიურდება დამკვიდრებლის მოძრაობით საფეხურებზე ან საფეხურების ბაქნებზე.
   - განათების გამააქტიურებლები დაყენებული იქნება არაუმცირეს 15 წუთიანი მოქმედების პერიოდით.
   - გზა–კიბის განათება ჩაირთვება ავტომატური სენსორული ჩამრთველებით, ასეთის არსებობის შემთხვევაში, ისე, რომ შესასვლელში მდებარე ბაქანზე, შესასვლელში მდებარე ბაქნის მოსაზღვრე თითოეულ კიბის მარშსა და შესასვლელში მდებარე ბაქნის ზემოთ და ქვემოთ მდებარე ბაქნებზე მე–4 პუნქტით დადგენილი განათებულობის დონე საფეხურის გამოყენებამდე იქნება უზრუნველყოფილი.
   - კიბის სახელურები და ნებისმიერი კედელი ან მათ მომიჯნავედ მდებარე სხვა ზედაპირი არ იქნება ბასრი ან უხეში ელემენტების შემცველი.
   - კიბის სახელურები არ იტრიალებს მათი ბუდეების საზღვრებში.

STUDIO9 Architectural Design
www.studio9.ge

საპროექტო ორგანიზაცია
Company name
შ.პ.ს. "სტუდია 9"
ლუბლიანას ქ. #30
თბილისი
საქართველო

პროექტის დასახელება
Job Title
მრავალფუნქციური კომპლექსი

მისამართი:
Address
ქალაქი თბილისი,ჭილაძისს ქუჩა #9
(ნაკვ: 01.10.14.007.023)

ექსპლიკაცია:
Explication:

შენიშვნა:
Notes:

1. ნახაზზე ზომები მოცემულია მილიმეტრებში.
2. ექსპლუატაციაში მიღებამდე პროექტში შესაძლებელია განხორციელდეს ცვლილებები.
3. ნახაზის ყველა ცვლილება ამონაწერის პროექტში შეთანხმებული უნდა იყოს პროექტის ავტორთან.

არქიტექტურული ნაწილი

პროექტის სტატუსი Drawing Status	შეს. თარიღი Date
სტადია პროექტი	

შემსრულებლები performers

თანამდებობა	სახელი,გვარი	ხელმოწერა
დირექტორი	ზ.წიკლაური	
მთავარი არქიტექტორი	მ.ჩხაიძე	
პრ. ავტორი	მ.ჩხაიძე	
არქიტექტორი	გ.ჩრუხაძე	
არქიტექტორი	ი.ძიძიგური	

ნახაზის დასახელება
Drawing title
კიბე 2

ინდექსი № INDEX	ფურც. რაოდ. PAGES	ფორმატის ზომა
A.05.2		A2

მასშტაბი 1:25,
1:200
Drawing Scale

2022 წ

კიბე 3; -2,-1,0,1,2 სართულზე

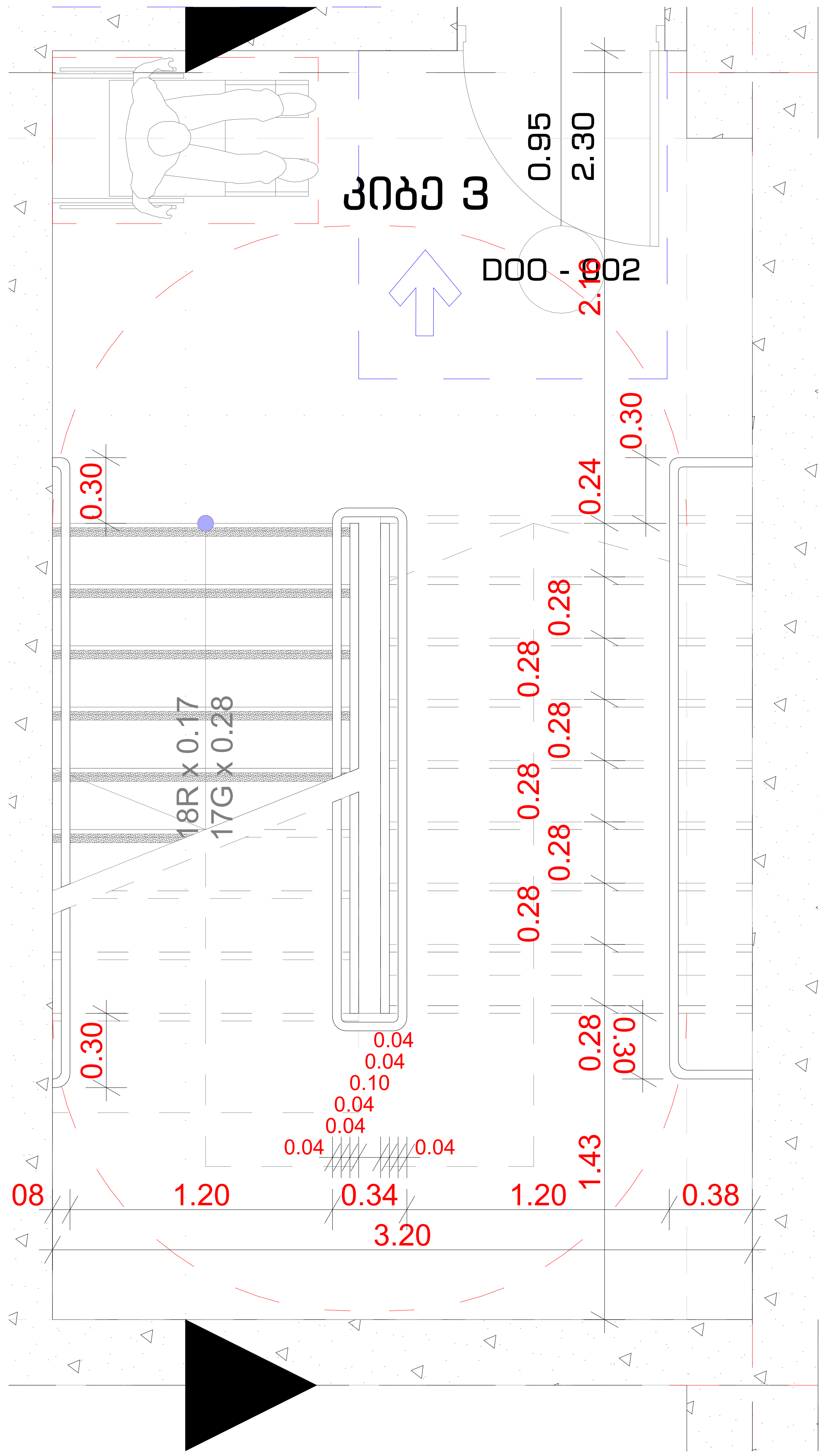

მასშტაბი 1:25

ჭრილი

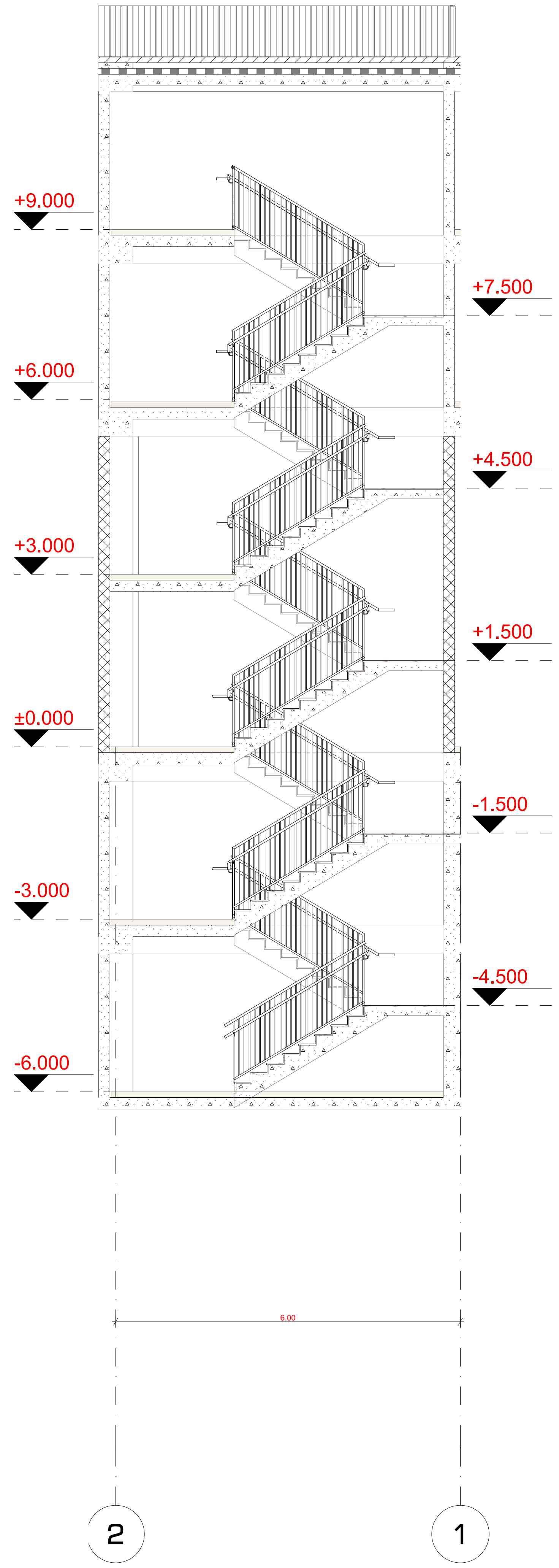

მასშტაბი 1:100

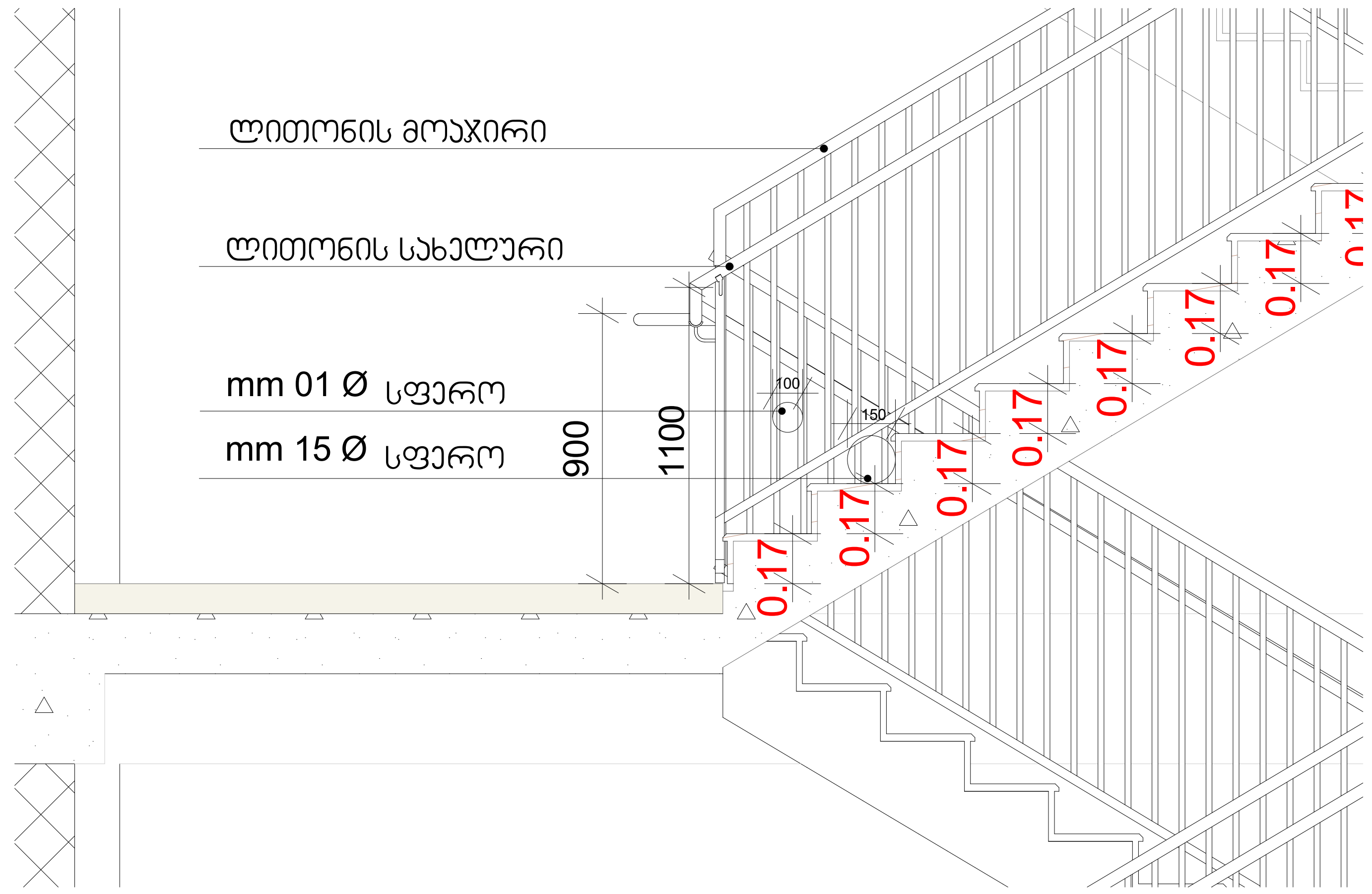

მასშტაბი 1:25

ხილვადი კონტრასტი კიბის საფეხურზე
შიგა და გარე კიბეებზე

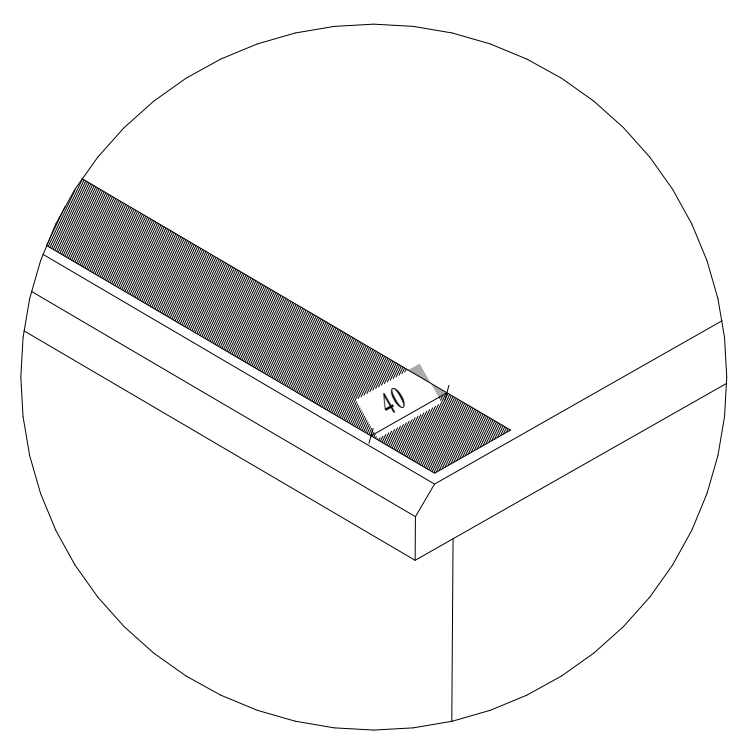

სახელური

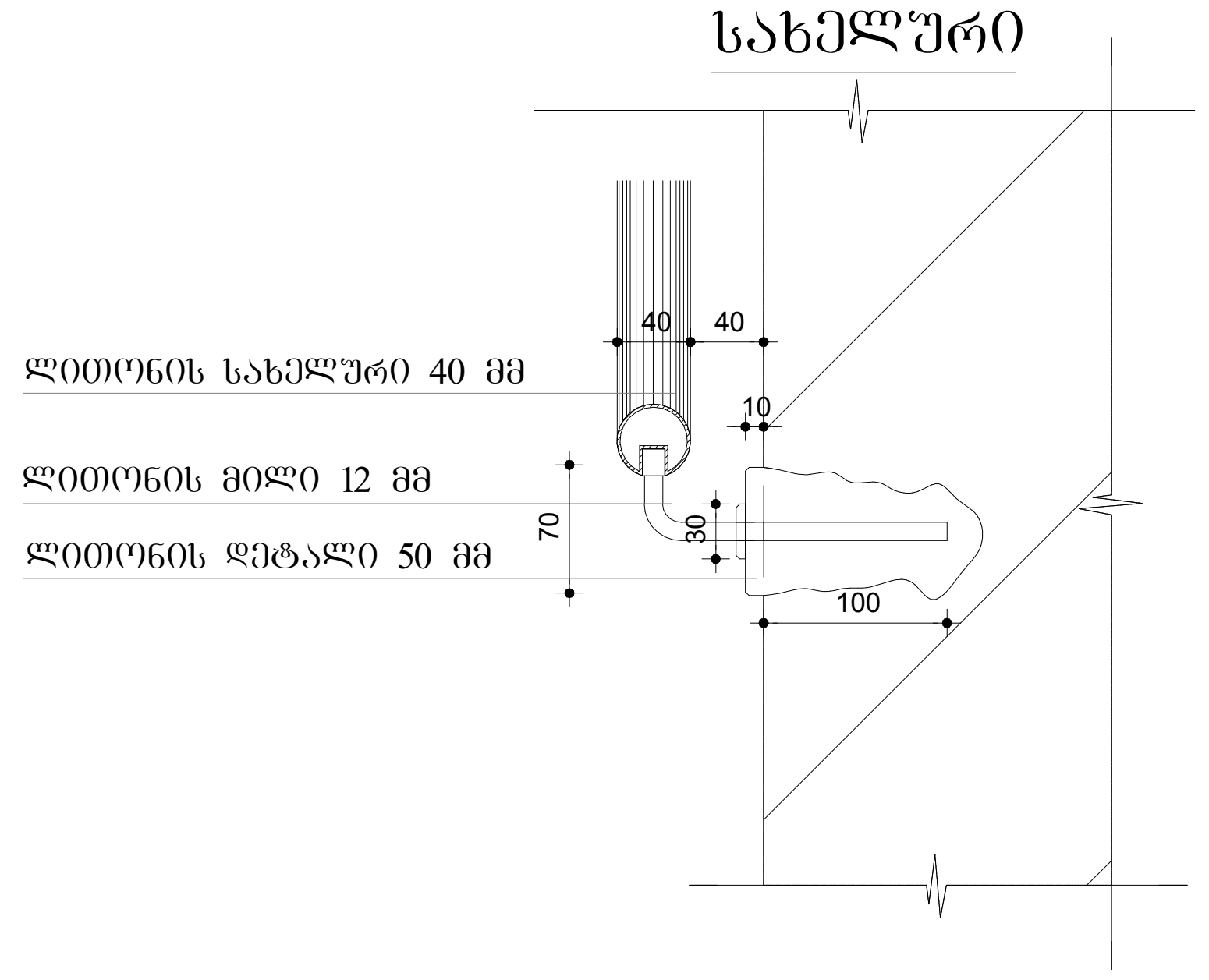

შენიშვნები:

1. ყველა კიბეს (მათ შორის გარე კიბეს) ყოველი საფეხურის და საბიჯელის 40 მმ სავალ ნაწილს, რომელიც იზომება საფეხურის ნაშვერიდან თარაზულად, ექნება ერთგვაროვანი ფერის მქონე ზედაპირი, რომელიც საფეხურის დანარჩენი ნაწილისგან მკვეთრად განსხვავებული იქნება (მუქი ღია ფონზე). ხილვადი კონტრასტი გაგრძელდება ყოველი საფეხურის ერთი კიდიდან საფეხურის მეორე კიდემდე.

2. მისაწვდომი გზაკიბის საზღვრებში იატაკის ზედაპირები იქნება მდგრადი, მყარი და არასრიალა.

3. კიბის საფეხურების განსხვავებული მონიშვნა იქნება გამძლე.

4. შენობის გარეთ მდებარე კიბის საფეხურები და ბაქნები ისე დაგეგმარდება, რომ სავალ ზედაპირზე წყალი არ დაგროვდება.

5. გასანათებელი საშუალებები უზრუნველყოფს კიბეების განათებას, რომელიც გაიზომება საბიჯელების ზედაპირების და ბაქნების ზედაპირების ცენტრში გაზომვისას საფეხურის წინაპირიდან 600 მმ-ის საზღვრებში, შემდეგი წესის შესაბამისად:

- არაუმცირეს 11 ლუქსი განათება.
- არაუმცირეს 110 ლუქსი განათება, კიბით სარგებლობის დროს.
- კიბეების გამოყენებისას 11 ლუქსიდან 110 ლუქსზე გადასვლა შესაძლებელი უნდა იყოს განათების სამართავებით უზრუნველყოფილი ავტომატური, მოძრავი სენსორული ტიპის განათების ჩამრთველებით, რომლებიც შეესაბამება ყველა ქვემოთ ჩამოთვლილს:
- განათების სამართავები აღჭურვილი იქნება საიმედო ოპერაციული სისტემით და შეფასებული იქნება ამ მიზნით გამოყენებისთვის.
- მოძრავი სენსორი გააქტიურდება დამკავებლის მოძრაობით საფეხურებზე ან საფეხურების ბაქნებზე.
- განათების გამააქტიურებლები დაყენებული იქნება არაუმცირეს 15 წუთიანი მოქმედების პერიოდით.
- გზა–კიბის განათება ჩაირთვება ავტომატური სენსორული ჩამრთველებით, ასეთის არსებობის შემთხვევაში, ისე, რომ შესასვლელში მდებარე ბაქანზე, შესასვლელში მდებარე ბაქნის მოსაზღვრე თითოეულ კიბის მარშსა და შესასვლელში მდებარე ბაქნის ზემოთ და ქვემოთ მდებარე ბაქნებზე მე–4 პუნქტით დადგენილი განათებულობის დონე საფეხურის გამოყენებამდე იქნება უზრუნველყოფილი.
- კიბის სახელურები და ნებისმიერი კედელი ან მათ მომიჯნავედ მდებარე სხვა ზედაპირი არ იქნება ბასრი ან უხეში ელემენტების შემცველი.
- კიბის სახელურები არ იტრიალებს მათი ბუდეების საზღვრებში.

STUDIO9 Architectural Design
www.studio9.ge

საპროექტო ორგანიზაცია
Company name

შ.პ.ს. "სტუდია 9"
ლუბლიანას ქ. #30
თბილისი
საქართველო

პროექტის დასახელება
Job Title

მრავალფუნქციური კომპლექსი

მისამართი:
Address

ქალაქი თბილისი,ჭილაძისს ქუჩა #9
(ნაკვ: 01.10.14.007.023)

ექსპლიკაცია:
Explication:

შენიშვნა:
Notes:

1. ნახაზზე ზომები მოცემულია მილიმეტრებში.
2. ექსპლოატაციაში მიღებამდე პროექტში შესაძლებელია განხორციელდეს ცვლილებები.
3. ნახაზის ყველა ცვლილება მშენებლობის პროცესში შეთანხმებული უნდა იყოს პროექტის ავტორთან.

არქიტექტურული ნაწილი

პროექტის სტატუსი Drawing Status	შეს. თარიღი Date
სტადია პროექტი	

შემსრულებლები
performers

თანამდებობა	სახელი.გვარი	ხელმოწერა
დირექტორი	ზ.წიკლაური	
მთავარი არქიტექტორი	მ.ჩხაიძე	
პრ. ავტორი	მ.ჩხაიძე	
არქიტექტორი	გ.რაზმაძე	
არქიტექტორი	ი.ძიძიგური	

ნახაზის დასახელება
Drawing title

კიბე 3

ინდექსი № INDEX	ფურც. რაოდ. PAGES	ფურცლის ზომა
A.05.3		A2

მასშტაბი 1:25, 1:100
Drawing Scale

2022 წ

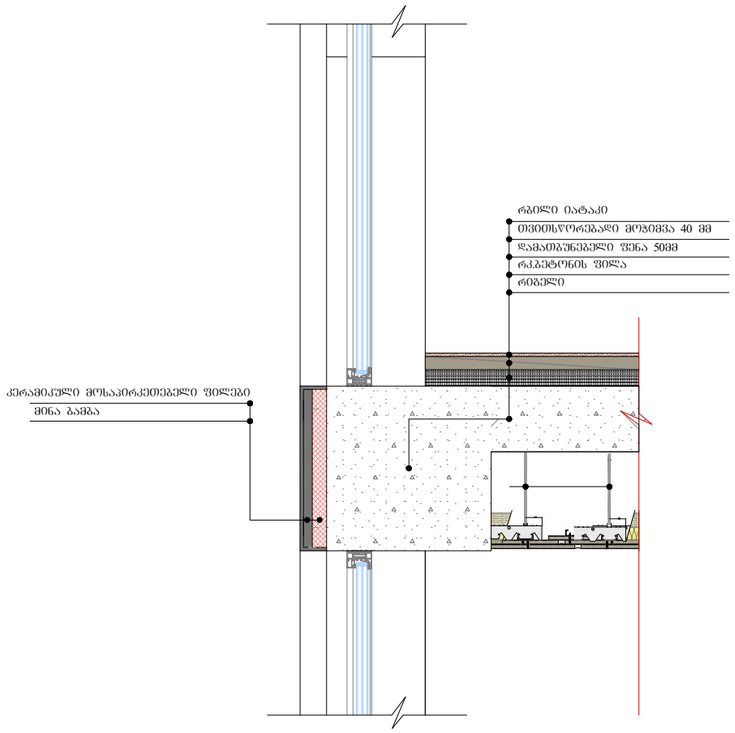

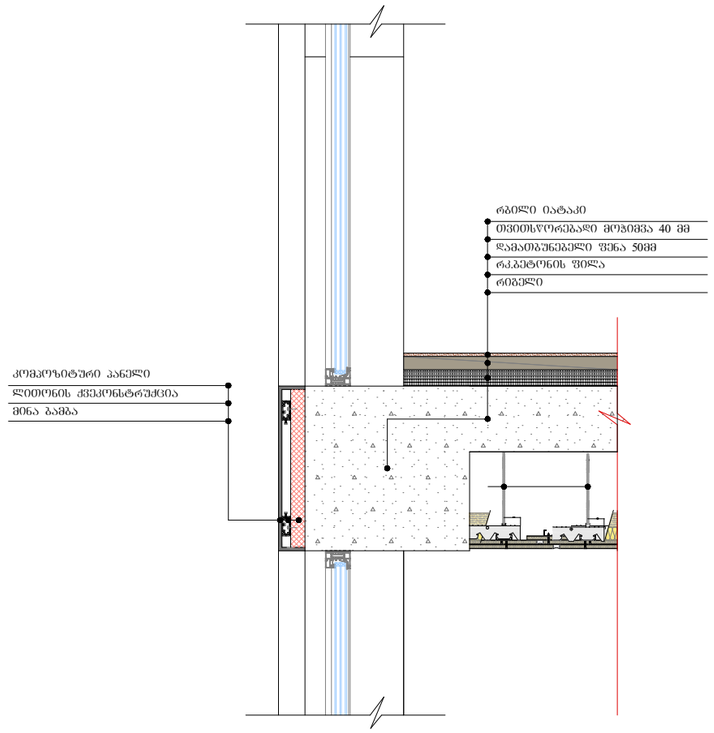

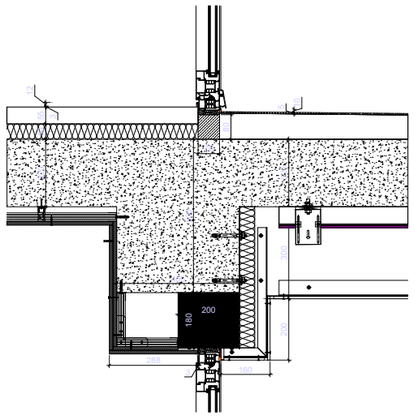

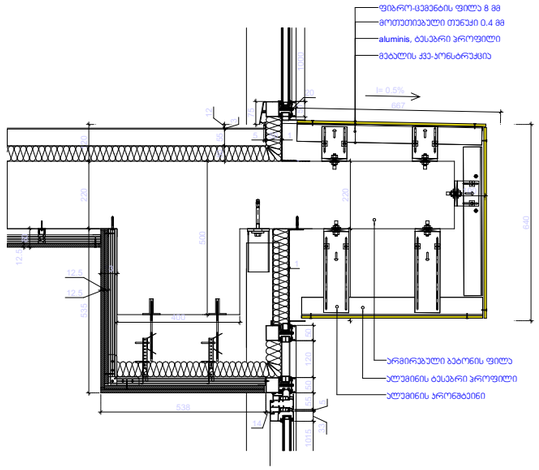

იატაკის მოჯირკეთების ჯვანძები

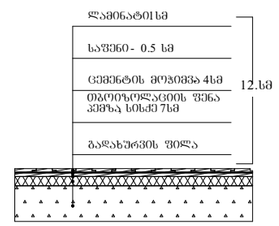

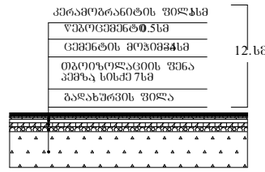

წყალშემკრები მილის დეტალი

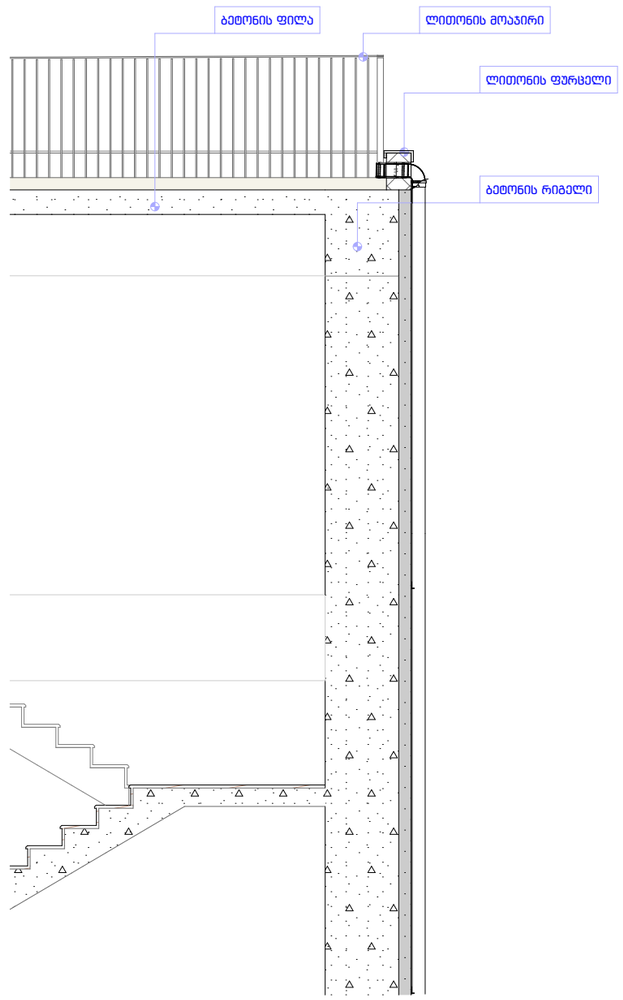

6. Story (4) 1:20

STUDIO9 Architectural Design www.studio9.ge	2022	შემსრულებლები performers		დამკვეთი:	მისამართი: Address	ნახაზის დასახელება: Drawing title	ნახაზის სტატუსი Drawing Status / შესრ. თარიღი Date	ფურცლის ზომა
		თანამდებობა	სახელი, გვარი	ხელმოწერა				
საპროექტო ორგანიზაცია Company name		დირექტორი	ზ.წიალაური		პროექტის დასახელება Job Title	საქართველო, თბილისი ჭილაძის ეზჩა #9 ს/კ01.10.14.007.023	ფრაგმენტი	მასშტაბი Drawing Scale
შ.პ.ს. "სტუდია 9" ლუბლიანას ქ. N30 თბილისი საქართველო		მთავარი არქიტექტორი	მ.ჩხაიძე			სტადია	შენიშვნა: Notes	A3
		პრ. ავტორი	მ.ჩხაიძე			მიწის ნაკვეთის სამშენებლოდ გამოყენების პირობების დადგენა	1. ნახაზზე ზომები მოცემულია მეტრებში ; 2. ნახაზის ყველა ცვლილება მშენებლობის პროცესში შეთანხმებული უნდა იყოს პროექტის ავტორთან ; 3. ფურცლის კორექტირებით ავტომატურად უქმდება წინა ვარიანტი.	ინდექსი # INDEX / ფურც.რაოდ. PAGES	
		არქიტექტორი	გ.რაზმაძე					#LayNoInSubset / #NumOfLayoutsInSubset
		არქიტექტორი	ი.ძიძიგური					