გეგმა 0.00 ნიშნულზე

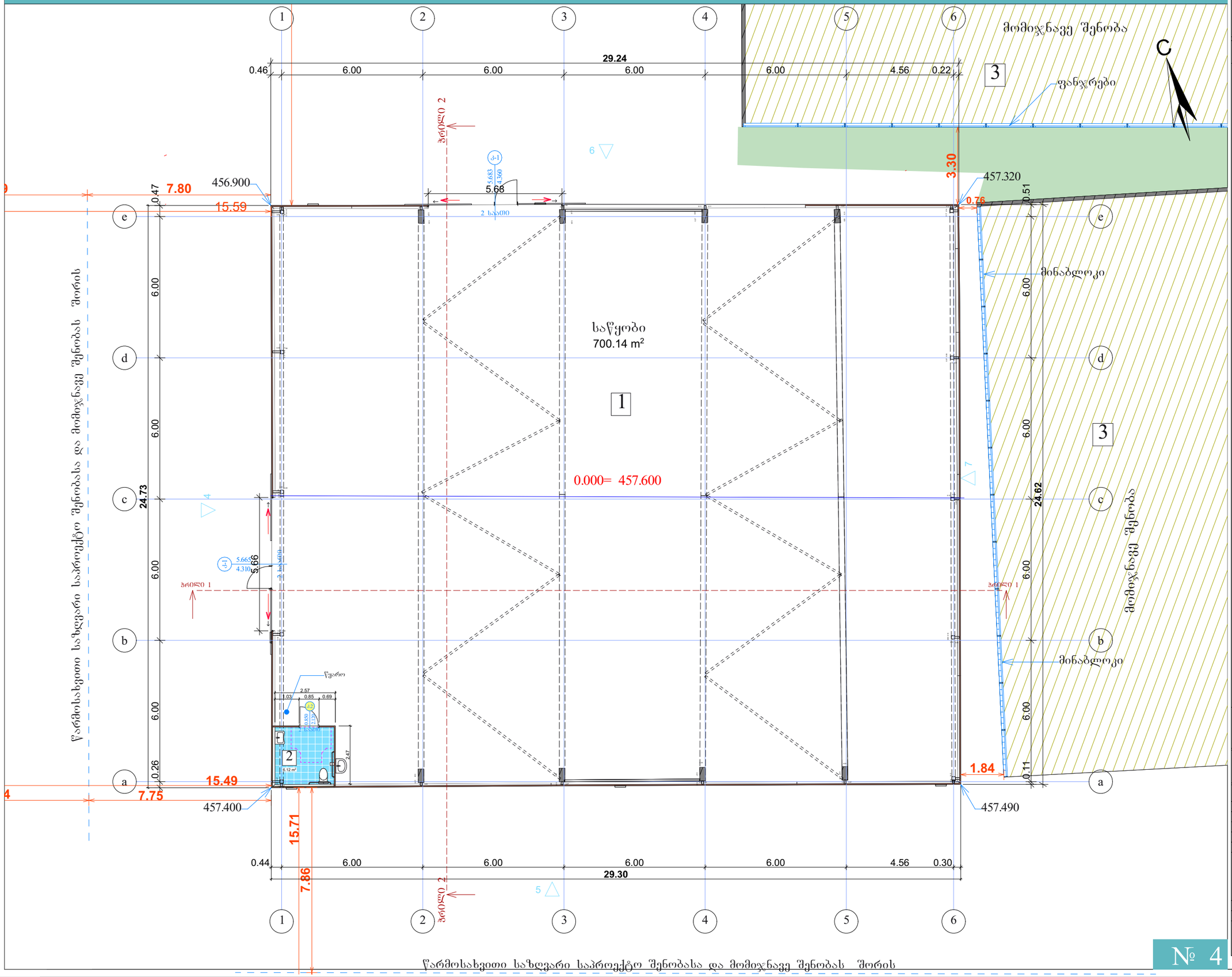

№ 4

თბილისი

გამზირი გურამიშვილი №64
ს/კ 01.12.01.005.129

პირობითი აღნიშვნები

ექსპლიკაცია

1. სასაწყობე ფართი
2. სანკვანძი
3. მომიჯნავე შენობები

დამკვეთი:
შპს "თბილაბრეშუმი"

საწყობი

შპს "კამარა" ID 416349240

დირექტორი	ხ. ჯეჯელია	
პრ. ავტორი	დ. რეხვიაშვილი	
შესრულა	დ. რეხვიაშვილი	

გეგმა 0.00 ნიშნულზე

სტადია	ფურც.	თარიღი	მასშტაბი	ფორმატი
არქ პრ.		2022		A 3

მ 1:150

გეგმა 0.00 ნიშნულზე

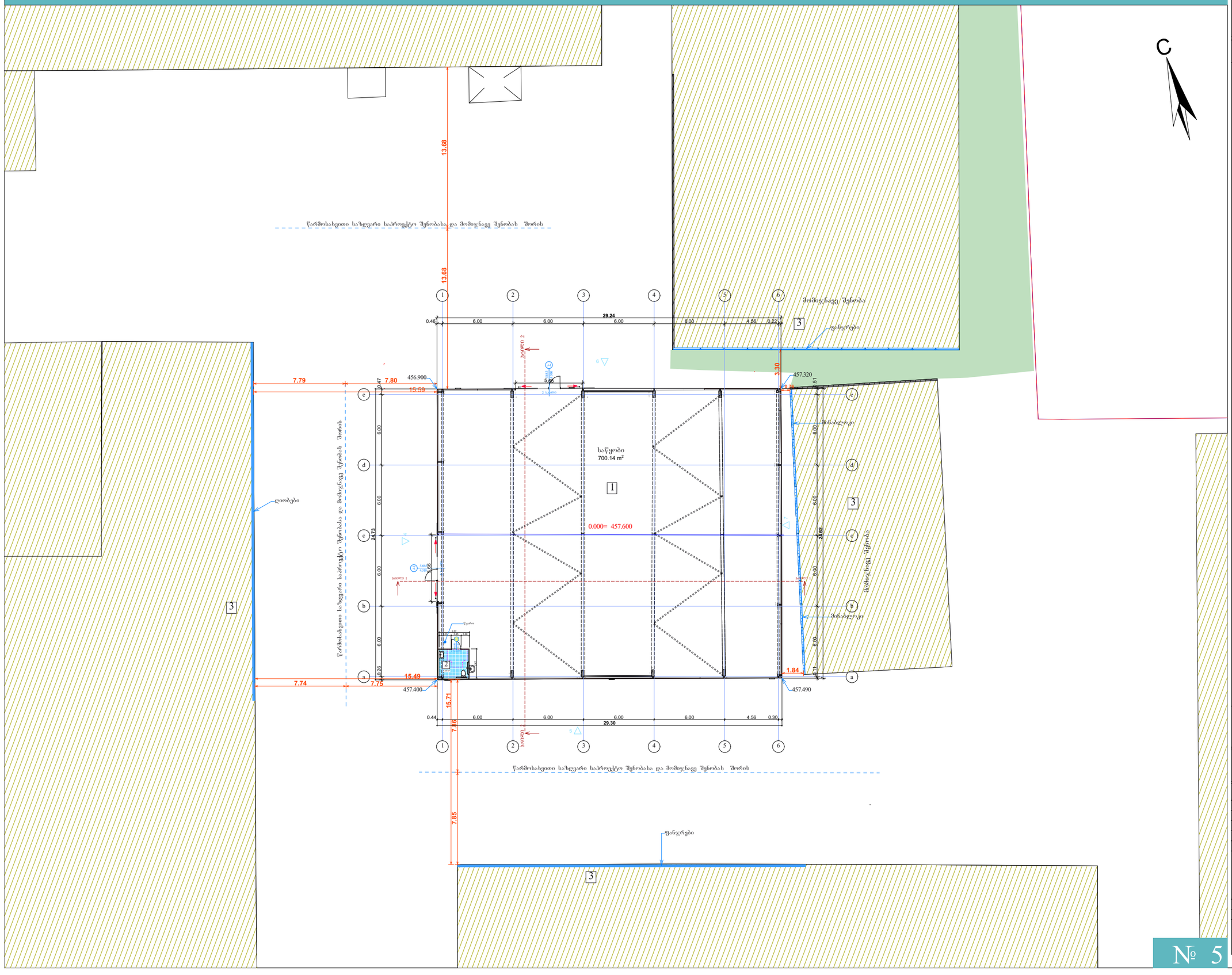

თბილისი

გამზირი გურამიშვილი №64

ს/კ 01.12.01.005.129

პირობითი აღნიშვნები

ექსპლიკაცია

1. სასაწყობე ფართი
2. სანკვანძი
3. მომიჯნავე შენობები

დამკვეთი:
შპს "თბილაბრეშუმი"

საწყობი

შპს "კამარა" ID 416349240

დირექტორი	ხ. ჯეჯელია	
არ. ავტორი	დ. რეხვიაშვილი	
შემსრულა	დ. რეხვიაშვილი	

გეგმა 0.00 ნიშნულზე

სტადია	ფურც.	თარიღი	მასშტაბი	ფორმატი
არქ. პრ.		2022		A 3

მ 1:300

№ 5

სახურავის გეგმა

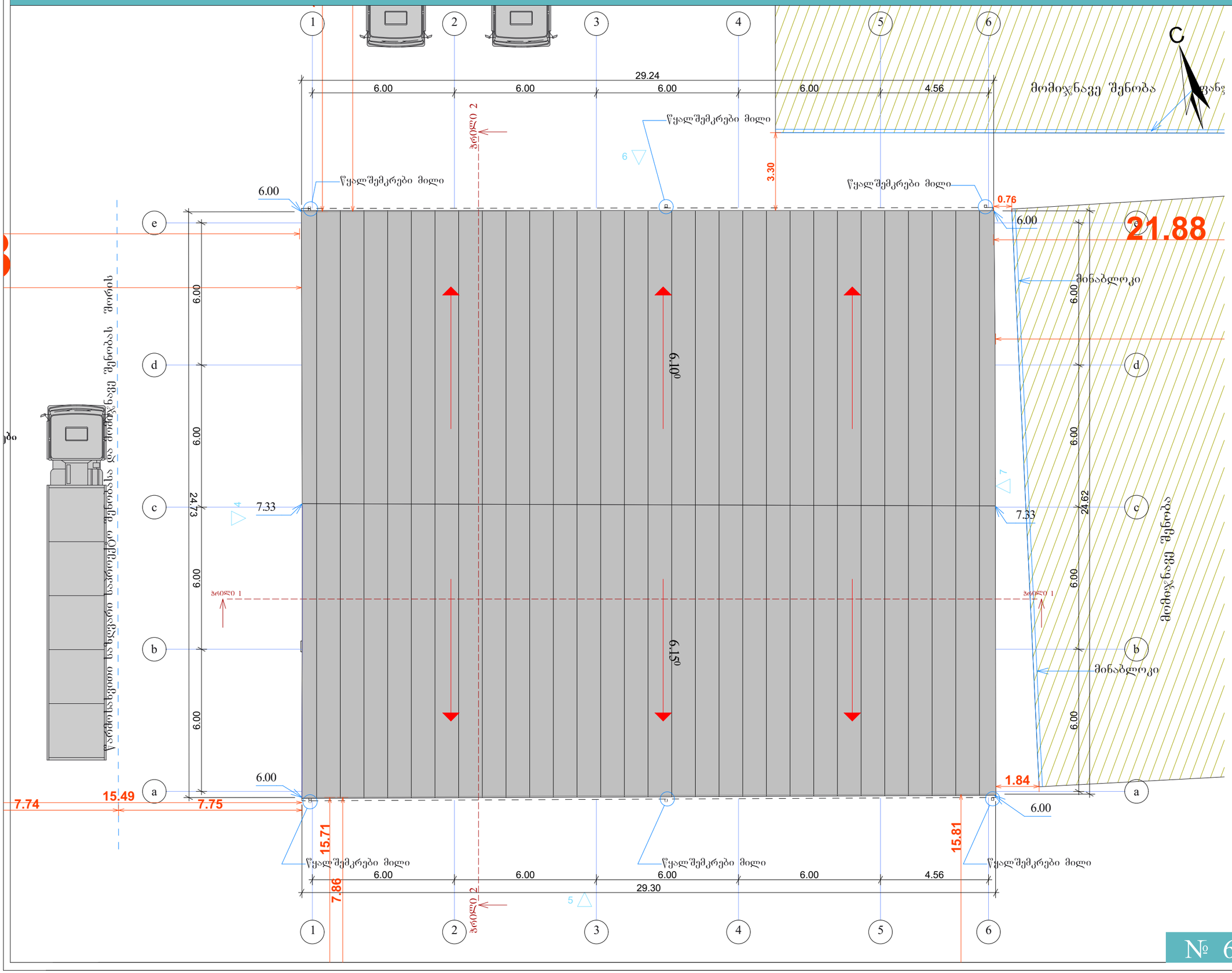
1
2
3
4
5
6
29.24
6.00
6.00
6.00
6.00
4.56
მომიჯნავე შენობა
ჭანჭ
ჭრილი 2
წყალშემკრები მილი
6
3.30
წყალშემკრები მილი
წყალშემკრები მილი
0.76
6.00
21.88
მინაბლოკი
e
d
c
b
a
6.00
6.00
6.00
6.00

კროკები

განაშენიანების ფართობი
კ1 საანგარიშო ფართობი
კ2 საანგარიშო ფართობი

722.22 m²

№ 8

თბილისი
გამზირი გურამიშვილი №64
ს/კ 01.12.01.005.129

პირობითი აღნიშვნები

დამკვეთი:
შპს "თბილაბრეშუმი"

საწყობი

შპს "კამარა" ID 416349240

დირექტორი	ხ. ჯეჯელია	
პრ. ავტორი	დ. რეხვიაშვილი	
შეასრულა	დ. რეხვიაშვილი	

კროკები

სტადია	ფურც.	თარიღი	მასშტაბი	ფორმატი
არქ. პრ.		2022		A 3

1:150

კროკები

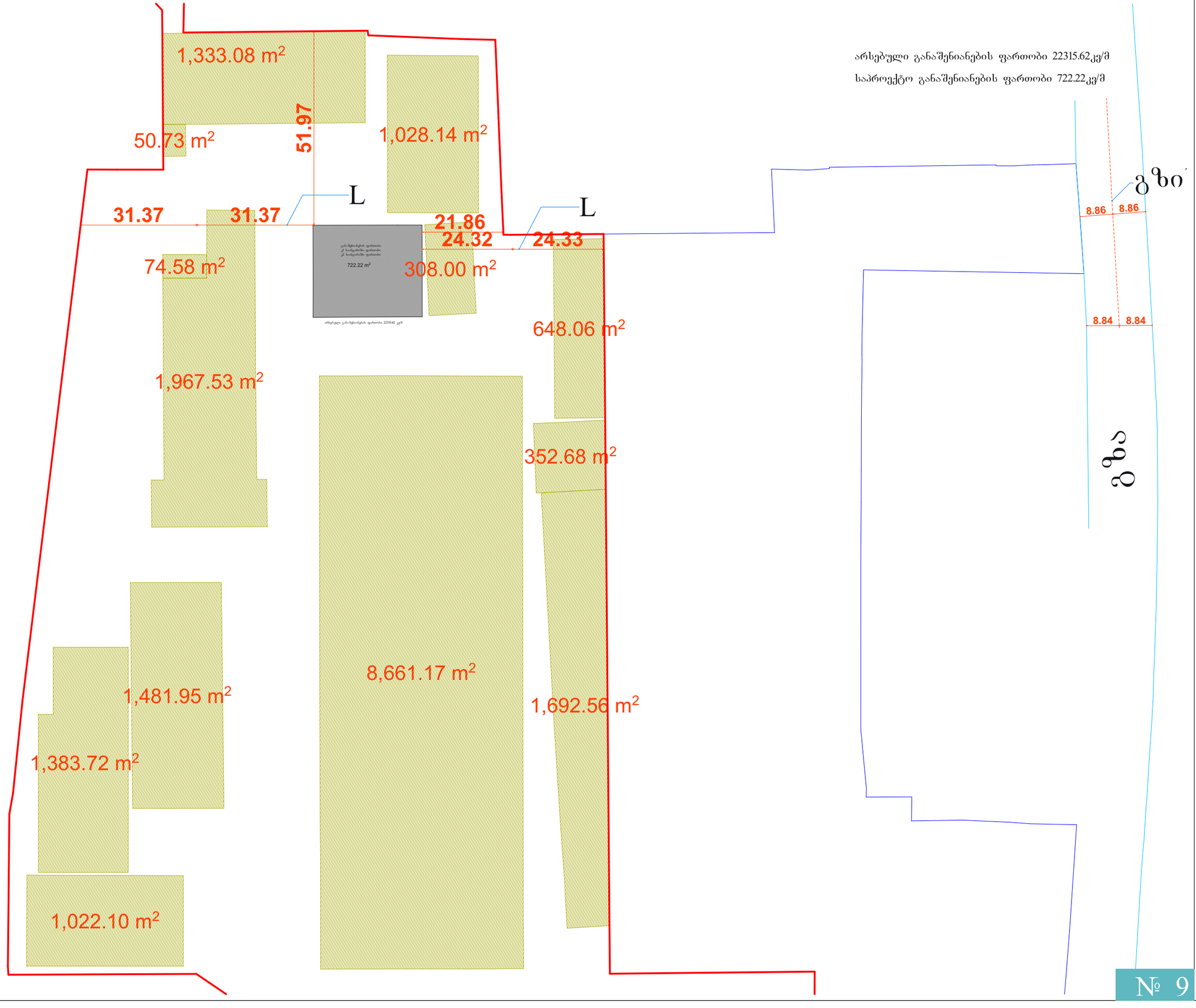

№ 9

თბილისი

გამზირი გურამიშვილი №64

ს/კ 01.12.01.005.129

პირობითი აღნიშვნები

დამკვეთი:
შპს "თბილაბრეშუმი"

საწყობი

შპს "კამარა" ID 416349240

დირექტორი	ხ. ჯ[illegible]ია	
პრ. ავტორი	დ. რეხვიაშვილი	
შეასრულა	დ. რეხვიაშვილი	

კროკები

სტადია	ფურც.	თარიღი	მასშტაბი	ფორმატი
არქ პრ.		2022		A 3

1:150

პირობითი ნიშნები

საკადასტრო საზღვარი

±0.00 ნიშნული გეგმაზე

1 ჭრილის აღნიშვნა

ა/დ ღერძის ხაზი

N ჩრდილოეთის აღნიშვნა

კარის აღნიშვნა



ოთახის/სივრცის აღნიშვნა



კედლის ცეცხლმედეგობა (ერთსაათიანი)

კედლის ცეცხლმედეგობა (ორსაათიანი)

მაქსიმალური სავალი მანძილი

მისაწვდომი სვლაგეზი

გასასვლელი

მექანიკური განიავების სისტემა

ხელის ცეცხლმაქრი

სახანძრო განგაშის სისტემა

ხანძრის მართვის ცენტრი

ცეცხლის აღმოჩენის და კვამლის კონტროლის სისტემა

სახანძრო ჰიდრანტი

ავარიული განათება

დამკავებელთა შეტყობინების სისტემა

კვამლის ავტომატური აღმომჩენი

სენდვიჩპანელის კედელი

სასაწყობო ჯგუფის დაკავებულობა (სწ 1)

თბილისი

გამზირი გურამიშვილი №64
ს/კ 01.12.01.005.129

პირობითი აღნიშვნები

დამკვეთი:
შპს "თბილაბრეშუმი"

საწყობი

შპს "კამარა" ID 416349240

დირექტორი	ს. ჯეჯელია	
პრ. ავტორი	დ. რეხვიაშვილი	
შესრულა	დ. რეხვიაშვილი	

პირობითი ნიშნები

სტადია	ფურც.	თარიღი	მასშტაბი	ფორმატი
არქ პრ.		2022		A3

სახანძრო უსაფრთხოების და დაკავებულობის გეგმა 0.00 ნიშნულზე

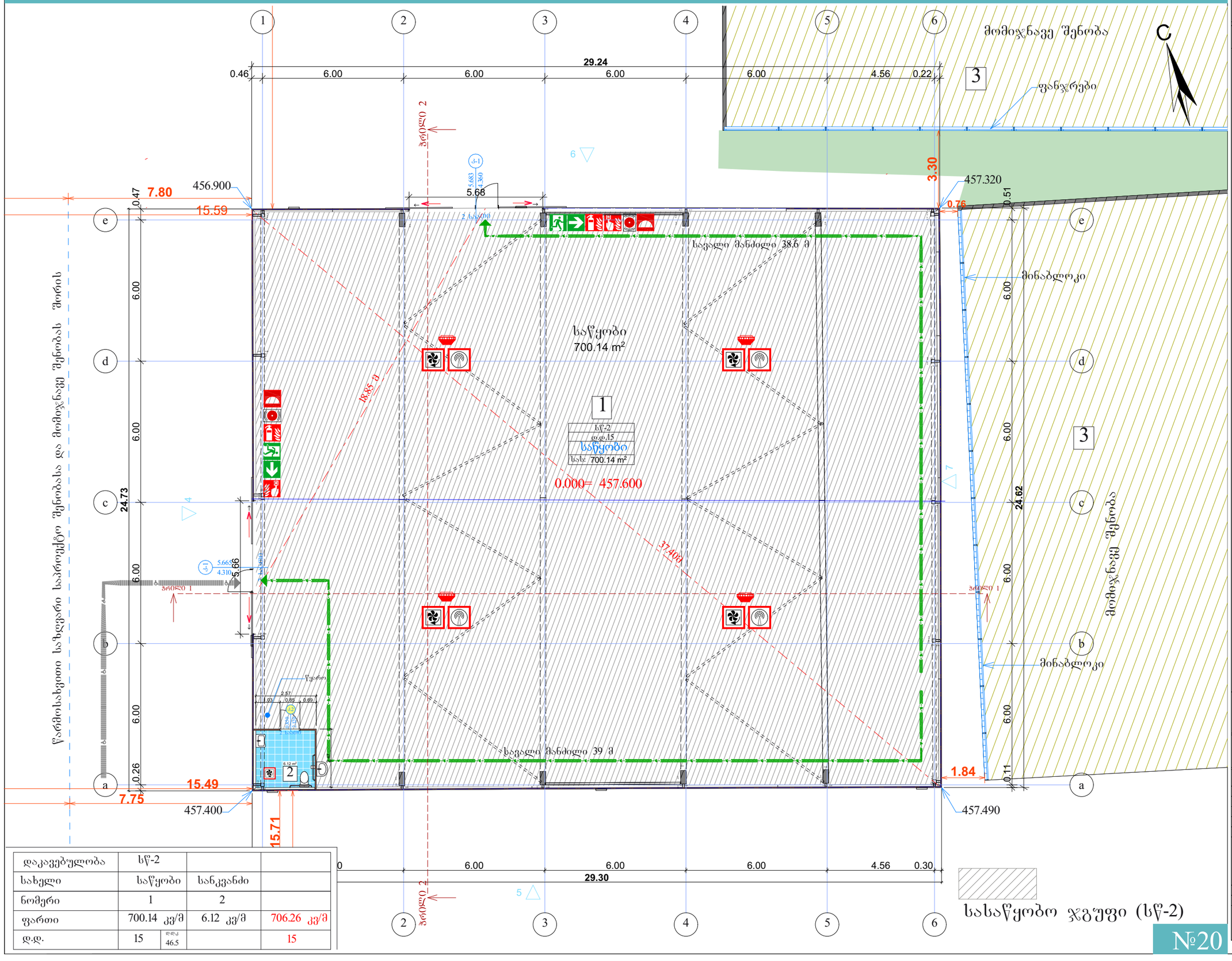

დაკავებულობა	სწ-2			
სახელი	საწყობი		სანკვანძი	
ნომერი	1		2	
ფართი	700.14 კვ/მ		6.12 კვ/მ	706.26 კვ/მ
დ.დ.	15	დ.დ.ა 46.5		15

თბილისი

გამზირი გურამიშვილი №64

ს/კ 01.12.01.005.129

პირობითი აღნიშვნები

- ჩრდილოეთი
- აბსოლუტური ნიშნული ±0 / 429.440
- ს/დ ღერძის ხაზი
- სწ-1, დ.დ.16, საწყობი, სას: 734.44
- სასარგებლო ფართი
- დახახელება
- დაკავებულობის დატვირთვა
- დაკავებულობის ჯგუფი (კატეგორია)

კარის აღნიშვნა

- კარის თავისუფალი სიგანე
- კარის ნუმერაცია
- კარის თავისუფალი სიმაღლე
- ხანძარმედეგობა (წთ)
- მაქსიმალური სავალი მანძილი
- მისაწვდომი სვლაგზა
- გასასვლელი
- მექანიკური განიავების სისტემა
- ხელის ცეცხლმაქრი
- სახანძრო განგაშის სისტემა
- ხანძრის მართვის ცენტრი
- ცეცხლის აღმოჩენის და კვამლის კონტროლის სისტემა
- სახანძრო ჰიდრანტი
- ავარიული განათება
- დამკავებელთა შეტყობინების სისტემა
- კვამლის ავტომატური აღმომჩენი
- კედლის ცეცხლმედეგობა (ვერტიკალური)
- კედლის ცეცხლმედეგობა (ჰორიზონტალური)

დამკვეთი:
შპს "თბილაბრეშუმი"

საწყობი

შპს "კამარა"

დირექტორი	ხ. ჯეჯელია	
პრ. ავტორი	დ. რეხვიაშვილი	
შესრულა	დ. რეხვიაშვილი	

სტადია	ფურც.	თარიღი	მასშტაბი	ფორმატი
არქ. პრ.		2022		A3

მ 1:150

სახანძრო უსაფრთხოების და დაკავებულობის გეგმა, სახურავი

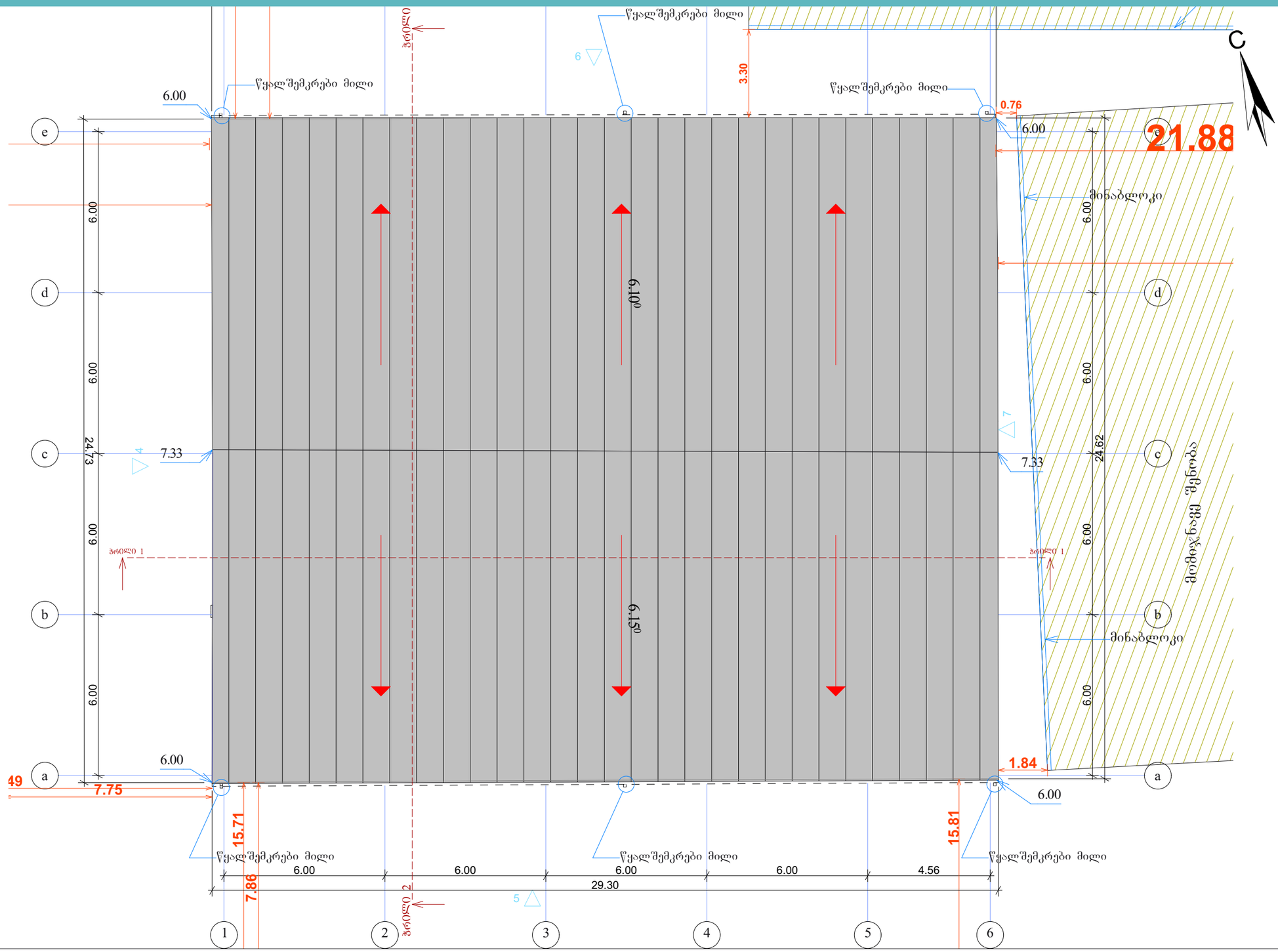
ჭრილი 0
წყალშემკრები მილი
6
3.30
წყალშემკრები მილი
0.76
6.00
21.88
e
d
c
b
a
6.00
6.00
6.00

სახანძრო უსაფრთხოება და დაკავებულობა, ჭრილი 2-2

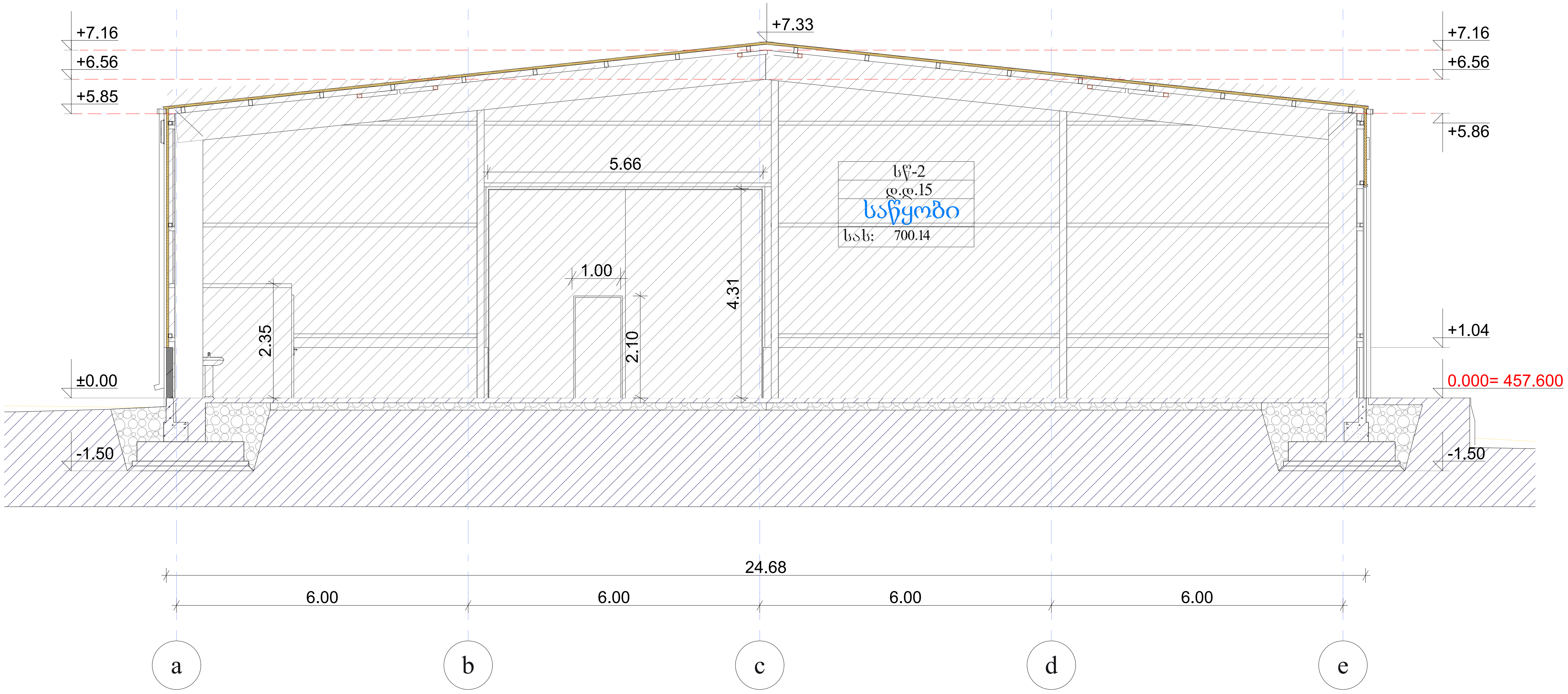

დაკავებულობა	სწ-2		
სახელი	საწყობი	სანკვანძი	
ნომერი	1	2	
ფართი	700.14 კვ/მ	6.12 კვ/მ	706.26 კვ/მ
დ.დ.	15		15

სასაწყობო ჯგუფი (სწ-2)

თბილისი
გამზირი გურამიშვილი №64
ს/კ 01.12.01.005.129

პირობითი აღნიშვნები

- N — ჩრდილოეთი
- ±0 429.440 — აბსოლუტური ნიშნული
- ა/დ — ღერძის ხაზი
- სწ-1 / დ.დ.16 / საწყობი / სას: 734.44 — სასარგებლო ფართი; დასახელება; დაკავებულობის დატვირთვა; დაკავებულობის ჯგუფი (ქვეჯგუფი)

კარის აღნიშვნა

- კარის თავისუფალი სიგანე (1,100)
- კარის ნუმერაცია (3.2)
- კარის თავისუფალი სიმაღლე (2,200)
- ხანძარმედეგობა (წთ) (2 სა000)
- მაქსიმალური სავალი მანძილი
- მისაწვდომი სვლაგეზი
- გასასვლელი
- მექანიკური განიავების სისტემა
- ხელის ცეცხლმაქრი
- სახანძრო განგაშის სისტემა
- ხანძრის მართვის ცენტრი
- ცეცხლის აღმოჩენის და კვამლის კონტროლის სისტემა
- სახანძრო ჰიდრანტი
- ავარიული განათება
- დამკავებელთა შეტყობინების სისტემა
- კვამლის ავტპომატური აღმომჩენი
- კედლის ცეცხლმედეგობა (ერთსაათიანი)
- კედლის ცეცხლმედეგობა (ორსაათიანი)

დამკვეთი:
შპს "თბილაბრეშუმი"

საწყობი

შპს "კამარა"

დირექტორი	ხ. ჯეჯეია	
პრ. ავტორი	დ. რეხვიაშვილი	
შეასრულა	დ. რეხვიაშვილი	

სტადია	ფურც.	თარიღი	მასშტაბი	ფორმატი
არქ. პრ.		2022		A 3

მ 1:100

სახანძრო უსაფრთხოება და დაკავებულობა, ჭრილი1-1

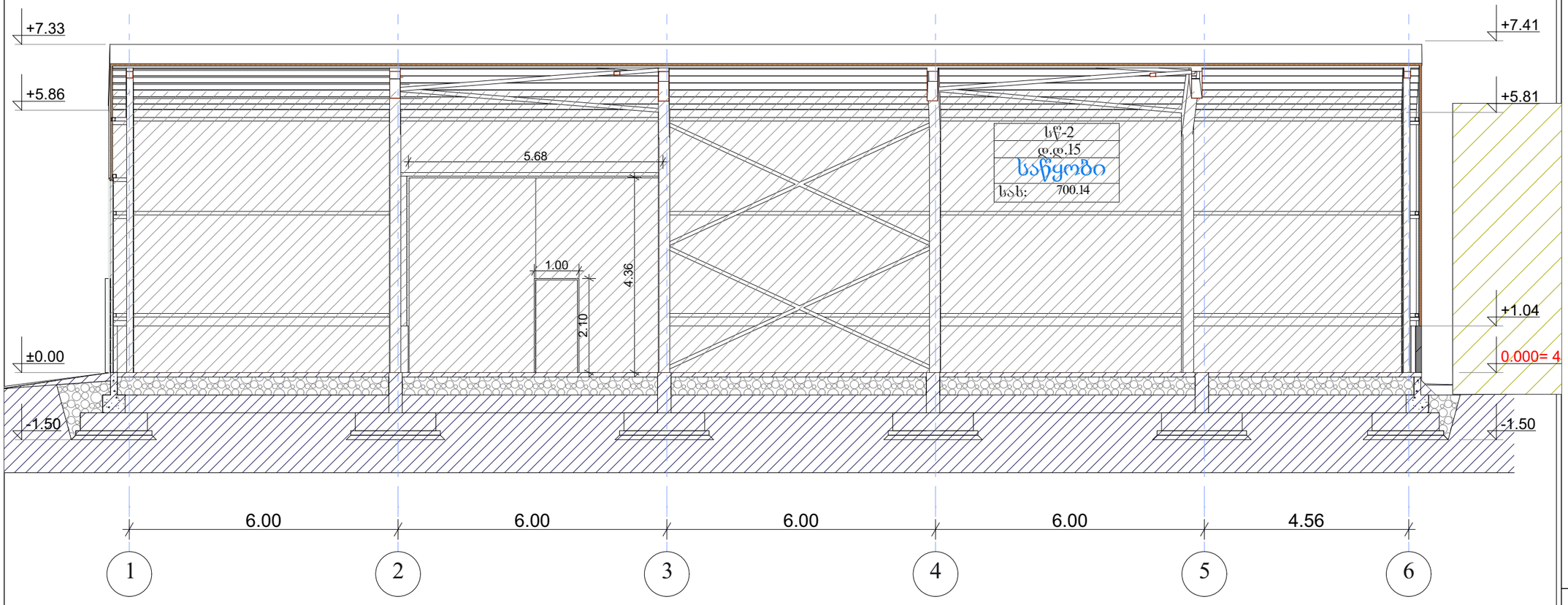

დაკავებულობა	სწ-2		
სახელი	საწყობი	სანკვანძი	
ნომერი	1	2	
ფართი	700.14 კვ/მ	6.12 კვ/მ	
დ.დ.	15		15

სასაწყობო ჯგუფი (სწ-2)

№ 22

თბილისი

გამზირი გურამიშვილი №64

ს/კ 01.12.01.005.129

პირობითი აღნიშვნები

ჩრდილოეთი

აბსოლუტური ნიშნული

±0

429.440

ღერძის ხაზი

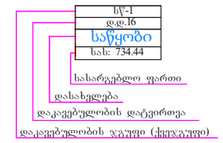

კარის აღნიშვნა





დამკვეთი:
შპს "თბილაბრეშუმი"

საწყობი

შპს "კამარა"

დირექტორი	ხ. ჯ[illegible]ეა	
პრ. ავტორი	დ. რეხვიაშვილი	
შეასრულა	დ. რეხვიაშვილი	

სტადია	ფურც.	თარიღი	მასშტაბი	ფორმატი
არქ. პრ.		2022		A3

მ 1:100

მისაწვდომობის გეგმა 0.000 ნიშნულზე

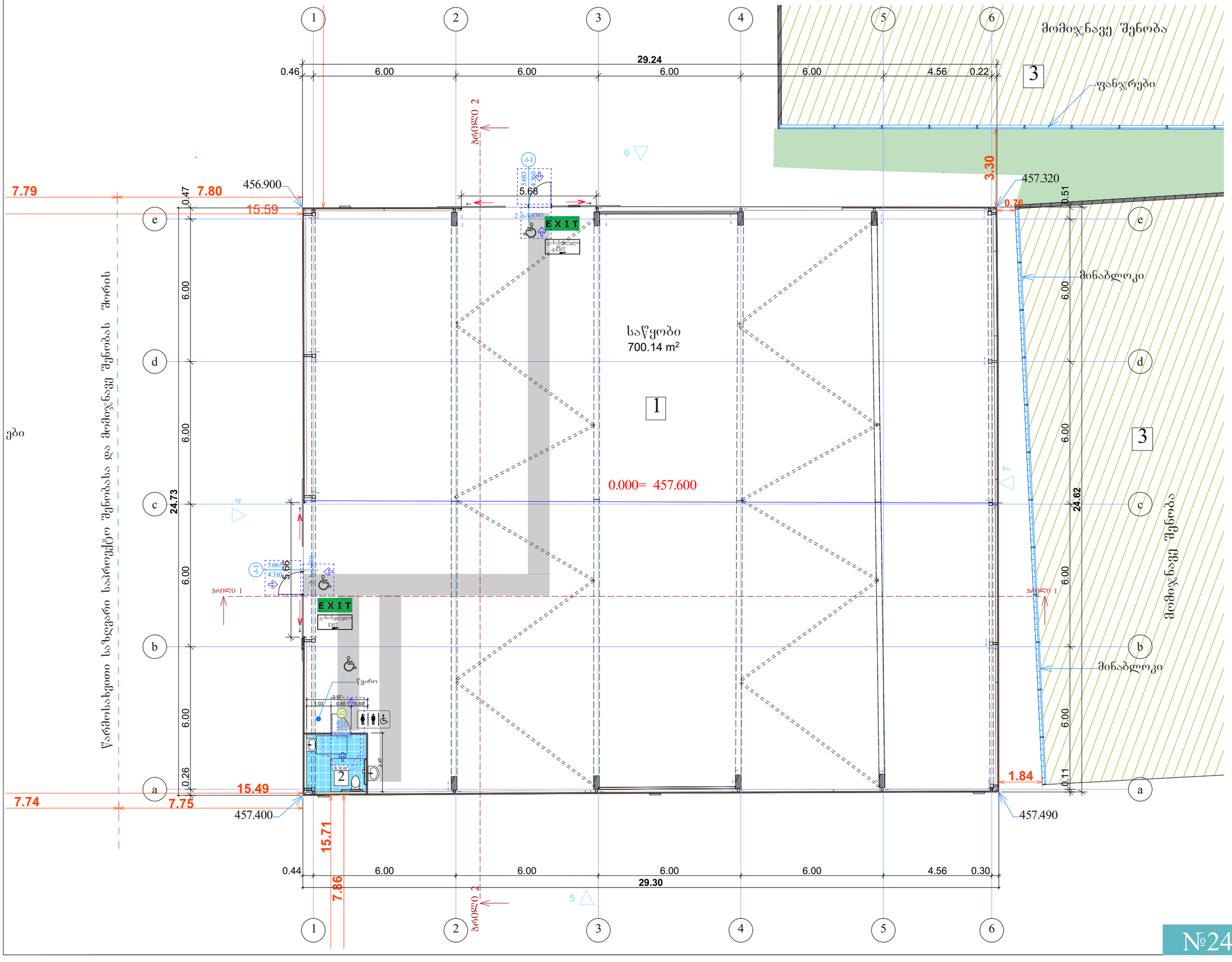

თბილისი

გამზირი გურამიშვილი №64
ს/კ 01.12.01.005.129

პირობითი აღნიშვნები

მისაწვდომი სვლაგზა

მოსატრიალებელი სივრცეები

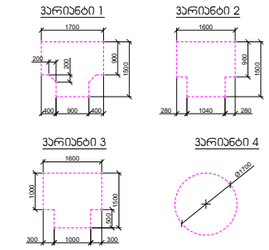

ჯარის წინ თავისუფალი სივრცე

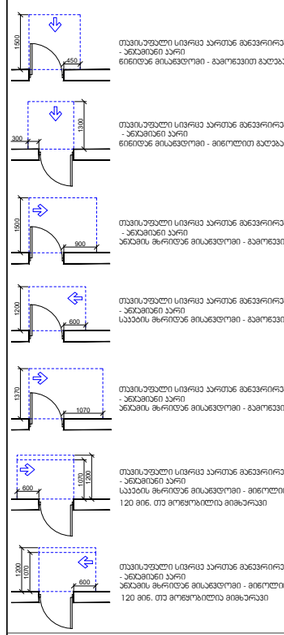

შენიშვნები:

1. იატაკის ზედაპირები მოეწყობა ისე, რომ იქნება მდგრადი, მყარი და არასრიალა.

დამკვეთი:
შპს "თბილაბრეშუმი"

საწყობი

შპს "კამარა" ID 416349240

დირექტორი	ხ. ჯეჯელა	
პრ. ავტორი	დ. რეხვიაშვილი	
შეასრულა	დ. რეხვიაშვილი	

მისაწვდომობის გეგმა

სტადია	ფურც.	თარიღი	მასშტაბი	ფორმატი
არქ პრ.		2022		A 3

№24

მისაწვდომი ტუალეტი

მისაწვდომი ტუალეტი საწყობში

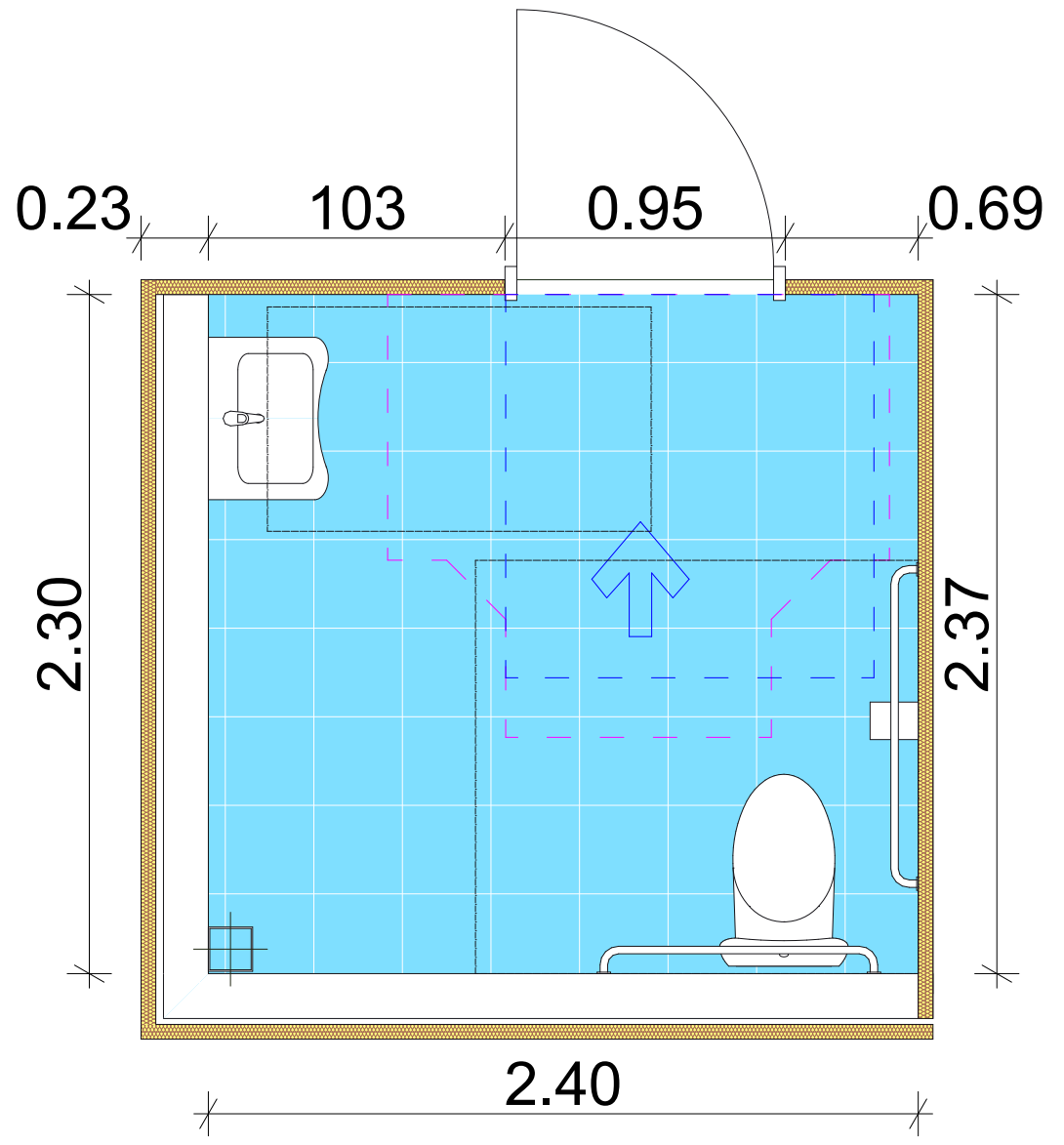

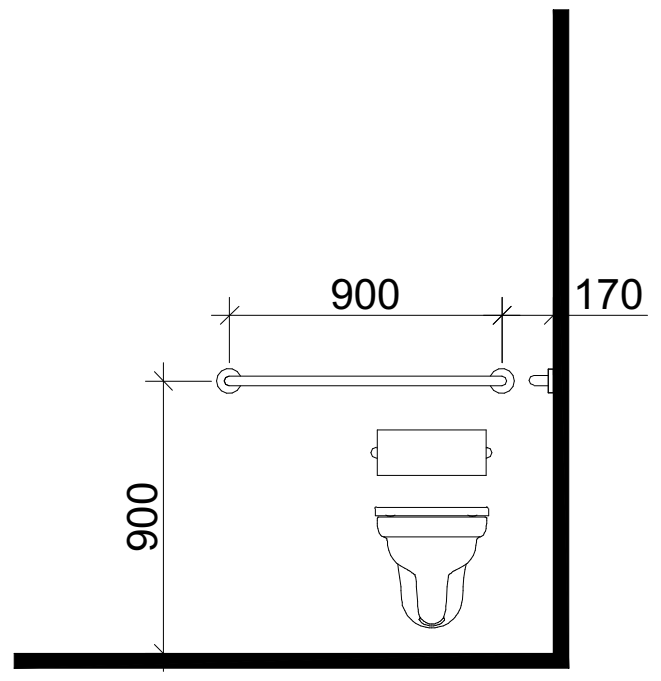

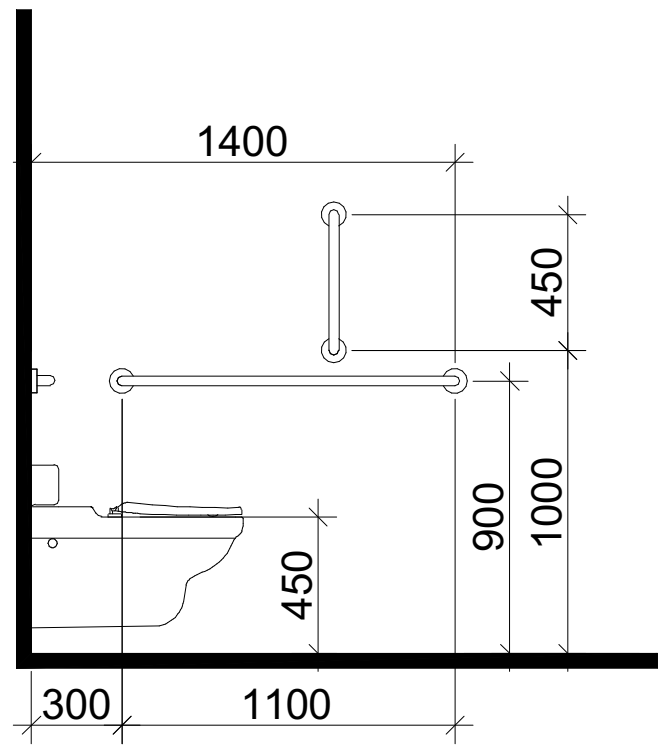

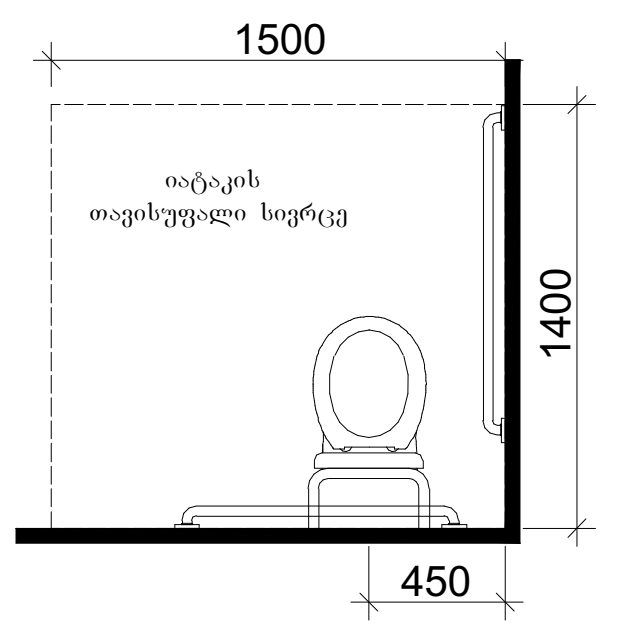

თავისუფალი სივრცე კართან მანევრირებისთვის
ანჯამიანი კარი
ანჯამის მხრიდან მისაწვდომი - მიწოლით გაღება

T ფორმის მოსატრიალებელი სივრცე
ვარიანტი 1

ხელსაბანის მდებარეობა

თავისუფალი სივრცე ფეხის ფალანგისთვის

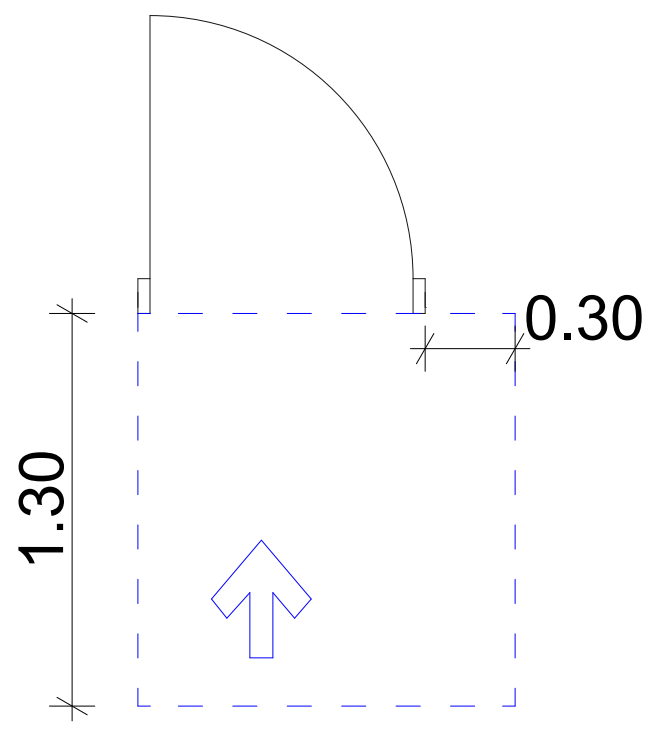

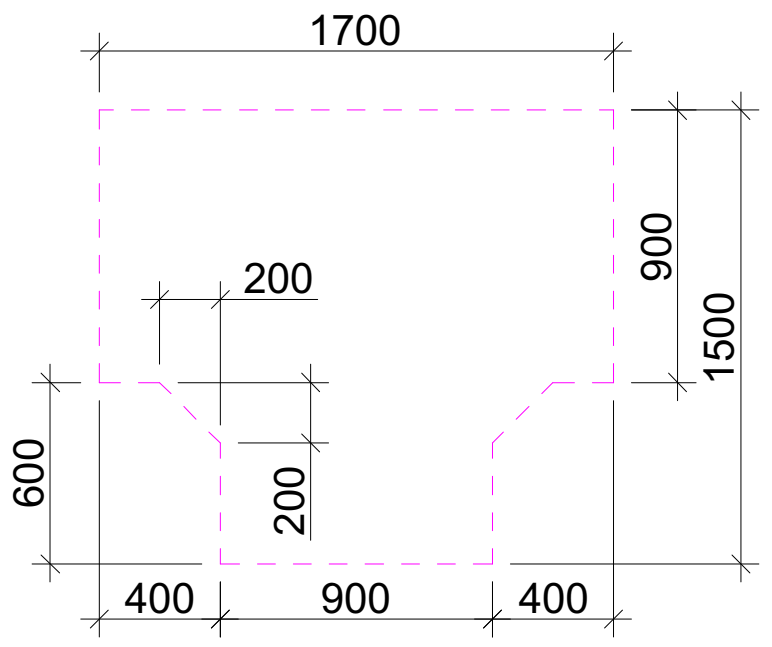

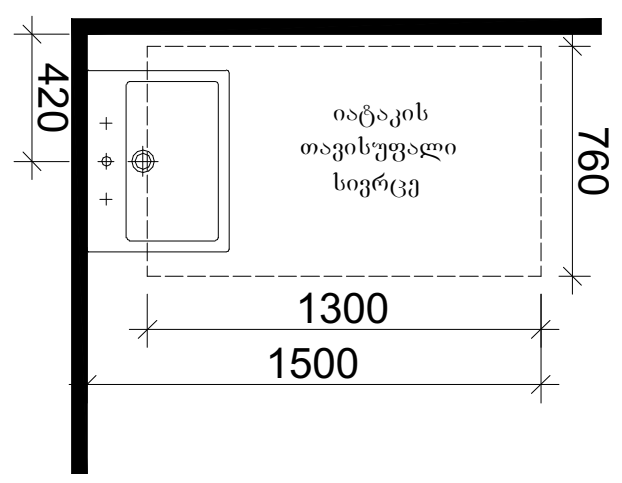

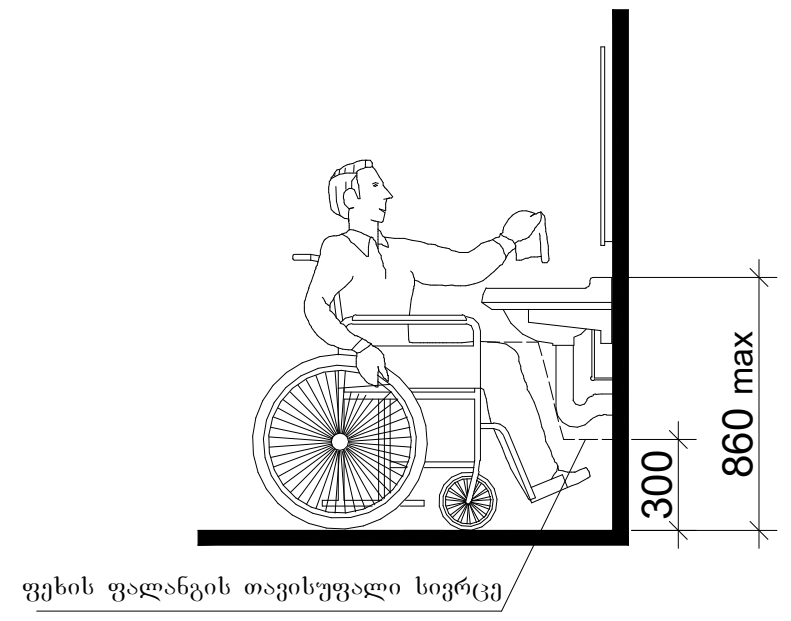

თბილისი
გამზირი გურამიშვილი №64
ს/კ 01.12.01.005.129

პირობითი აღნიშვნები

მისაწვდომი სვლაგეზი

მოსატრიალებელი სივრცეები

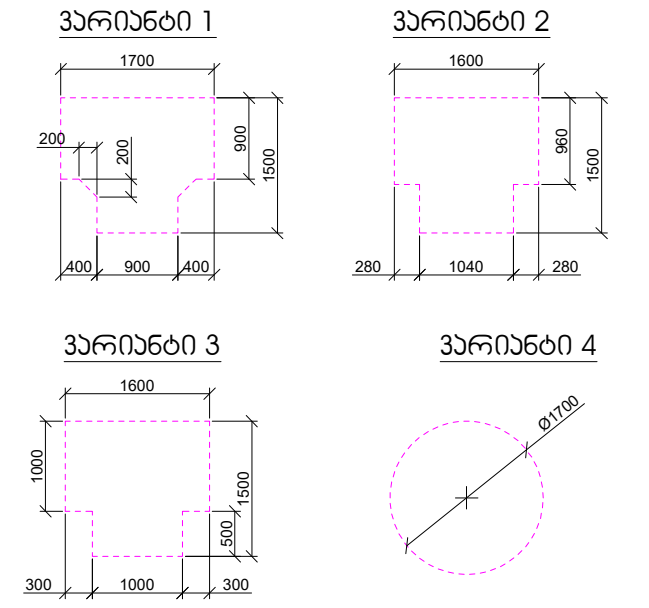

კარის წინ თავისუფალი სივრცე

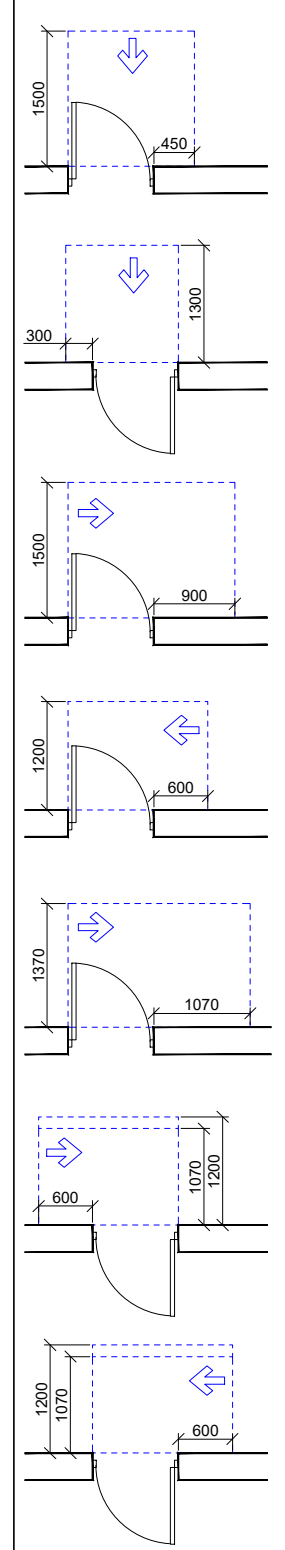

თავისუფალი სივრცე კართან მანევრირებისთვის
- ანჯამიანი კარი
წინიდან მისაწვდომი - გამოწევით გაღება

თავისუფალი სივრცე კართან მანევრირებისთვის
- ანჯამიანი კარი
წინიდან მისაწვდომი - მიწოლით გაღება

თავისუფალი სივრცე კართან მანევრირებისთვის
- ანჯამიანი კარი
ანჯამის მხრიდან მისაწვდომი - გამოწევით გაღება

თავისუფალი სივრცე კართან მანევრირებისთვის
- ანჯამიანი კარი
საკეტის მხრიდან მისაწვდომი - გამოწევით გაღება

თავისუფალი სივრცე კართან მანევრირებისთვის
- ანჯამიანი კარი
ანჯამის მხრიდან მისაწვდომი - გამოწევით გაღება

თავისუფალი სივრცე კართან მანევრირებისთვის
- ანჯამიანი კარი
საკეტის მხრიდან მისაწვდომი - მიწოლით გაღება
120 მინ. თუ მოწყობილია მიმხურავი

თავისუფალი სივრცე კართან მანევრირებისთვის
- ანჯამიანი კარი
ანჯამის მხრიდან მისაწვდომი - მიწოლით გაღება
120 მინ. თუ მოწყობილია მიმხურავი

შენიშვნები:

1. იატაკის ზედაპირები მოეწყობა ისე, რომ იქნება მდგრადი, მყარი და არასრიალა.

დამკვეთი:
შპს "თბილაბრეშუმი"

საწყობი

შპს "კამარა" ID 416349240

დირექტორი	ხ. ჯეჯეია	
პრ. ავტორი	დ. რეხვიაშვილი	
შეასრულა	დ. რეხვიაშვილი	

მისაწვდომი ტუალეტი

სტადია	ფურც.	თარიღი	მასშტაბი	ფორმატი
არქ. პრ.		2022		A 3

1:50

ნიშნები

ნიშანი პიქტოგრამებით, ამობურცული ნიშნებით და ბრაილით
განთავსდება მიოსაწვდომ ტუალეტთან კარის გვერდით

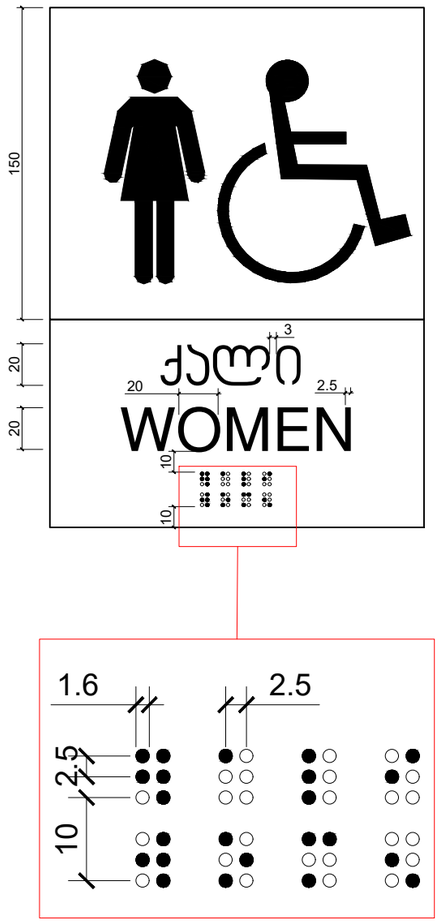

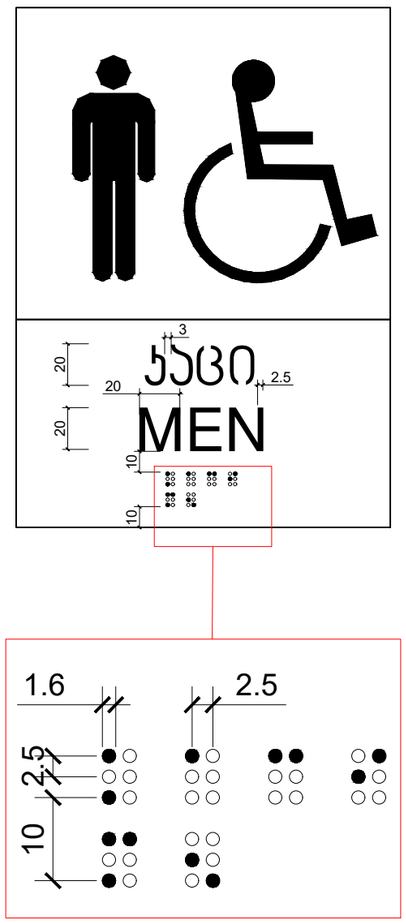

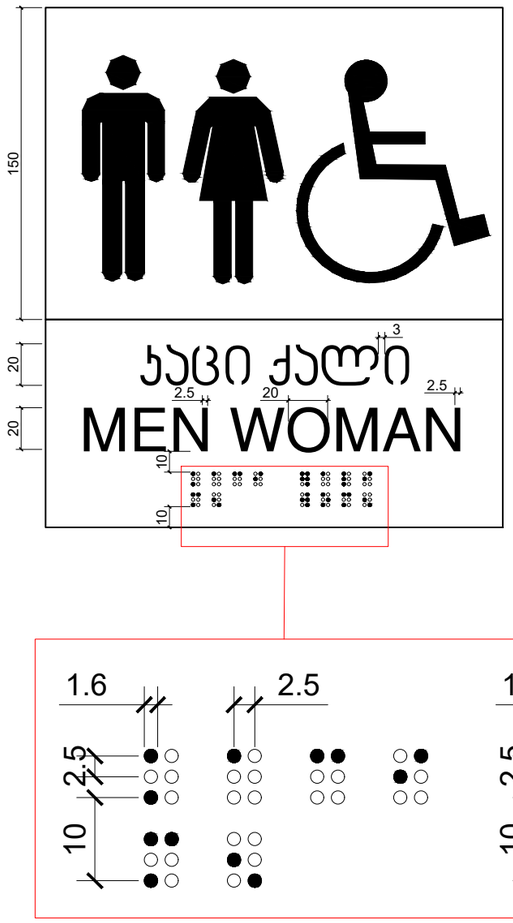

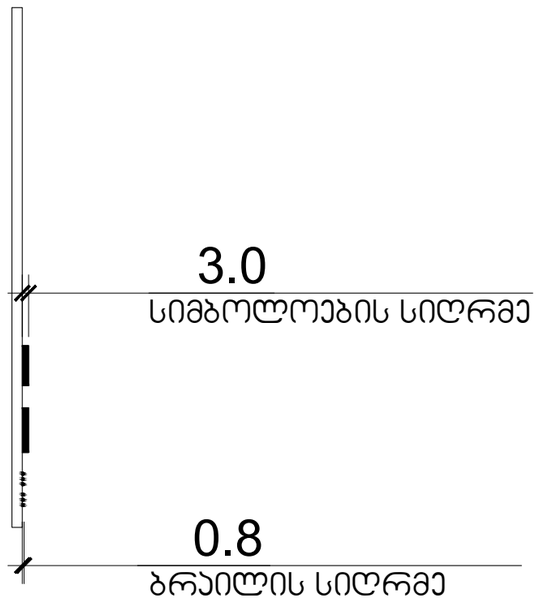

№26

თბილისი

გამზირი გურამიშვილი №64
ს/კ 01.12.01.005.129

პირობითი აღნიშვნები

შენიშვნები:

1. იატაკის ზედაპირები მოეწყობა ისე, რომ იქნება მდგრადი, მყარი და არასრიალა.

დამკვეთი:
შპს "თბილაბრეშუმი"

საწყობი

შპს "კამარა" ID 416349240

დირექტორი	ხ. ჯეჯელია	
პრ. ავტორი	დ. რეხვიაშვილი	
შეასრულა	დ. რეხვიაშვილი	

ნიშნები

სტადია	ფურც.	თარიღი	მასშტაბი	ფორმატი
არქ. პრ.		2022		A 3

ნიშნები

გეგმა

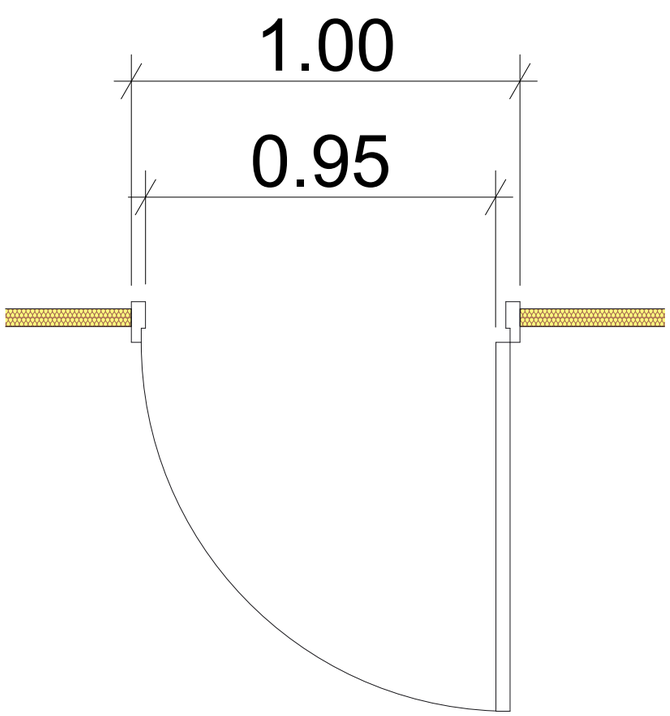

წინხედი

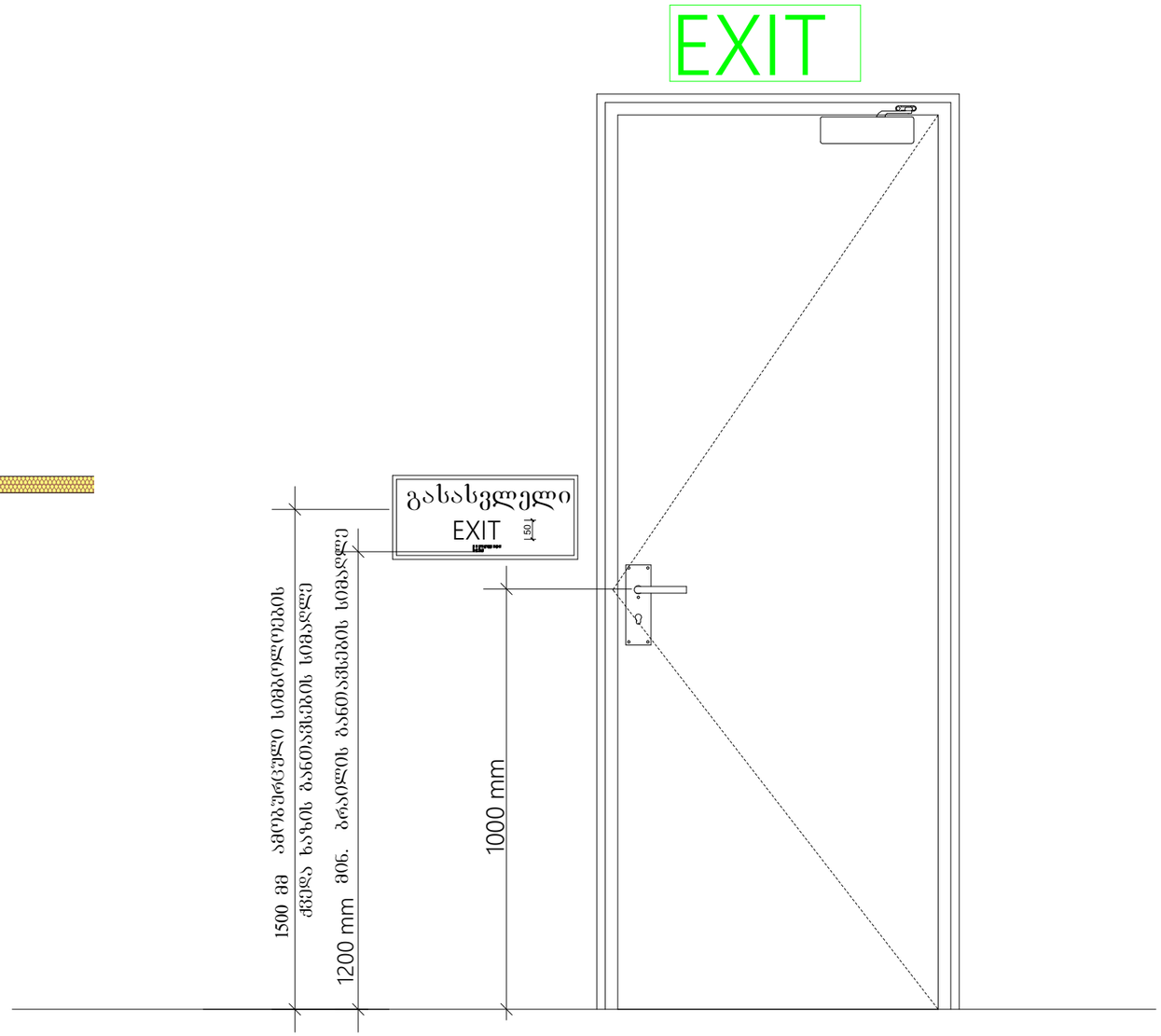

კარის თავისუფალი სიგანე არის 950 მმ
კარს არ გააჩნია ზღურბლი

თბილისი

გამზირი გურამიშვილი №64
ს/კ 01.12.01.005.129

პირობითი აღნიშვნები

შენიშვნები:

1. იატაკის ზედაპირები მოეწყობა ისე, რომ იქნება მდგრადი, მყარი და არასრიალა.

დამკვეთი:
შპს "თბილაბრეშუმი"

საწყობი

შპს "კამარა" ID 416349240

დირექტორი	ხ. ჯეჯელია	
პრ. ავტორი	დ. რეხვიაშვილი	
შესრულა	დ. რეხვიაშვილი	

ნიშნები

სტადია	ფურც.	თარიღი	მასშტაბი	ფორმატი
არქ პრ.		2022		A 3

ნიშნები

გასასვლელის განათებული ნიშანი

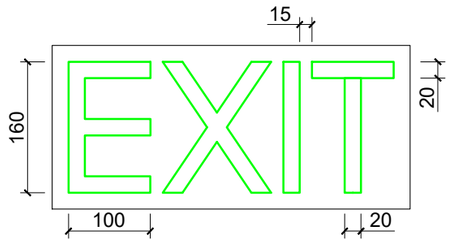

ნიშანი ამობურცული სიმბოლოებით და ბრაილით გზა-ჯიბის შესასვლელთან და გარეთ გამავალ ყველა ჯართან

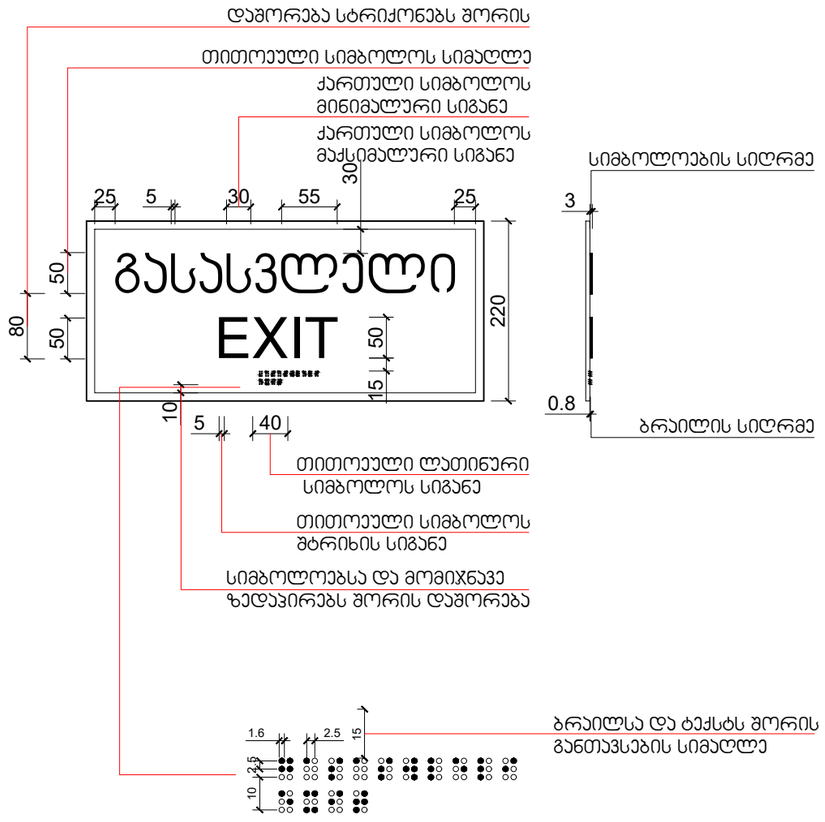

თბილისი

გამზირი გურამიშვილი №64
ს/კ 01.12.01.005.129

პირობითი აღნიშვნები

შენიშვნები:

1. იატაკის ზედაპირები მოეწყობა ისე, რომ იქნება მდგრადი, მყარი და არასრიალა.

დამკვეთი:
შპს "თბილაბრეშუმი"

საწყობი

შპს "კამარა" ID 416349240

დირექტორი	ხ. ჯეჯელია	
არ. ავტორი	დ. რეხვიაშვილი	
შეასრულა	დ. რეხვიაშვილი	

ნიშნები

სტადია	ფურც.	თარიღი	მასშტაბი	ფორმატი
არქ. პრ.		2022		A 3

ნიშნები

ნიშანი განთავსდება
გარე მისაწვდომ ავტოსადგომთან

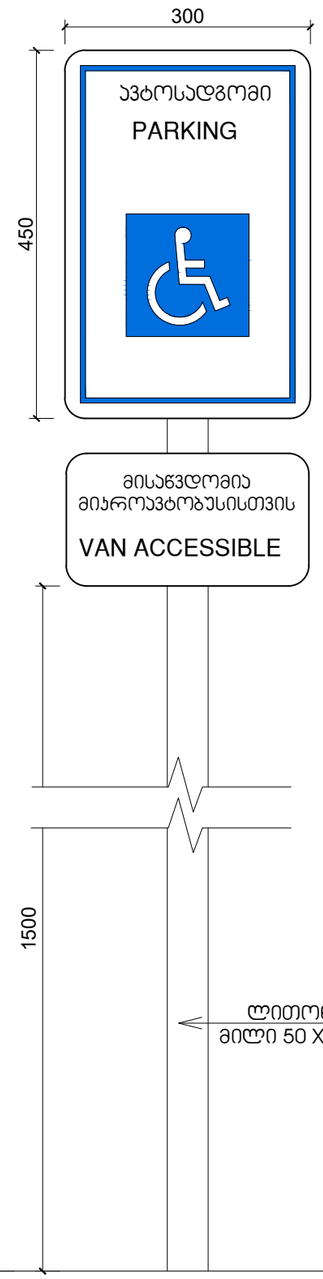

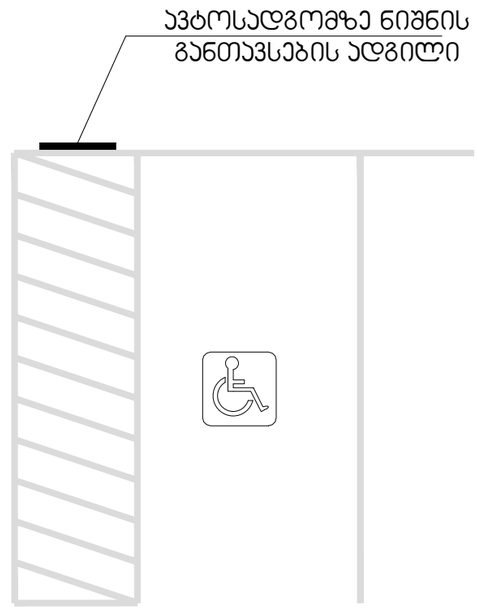

თბილისი

გამზირი გურამიშვილი №64
ს/კ 01.12.01.005.129

პირობითი აღნიშვნები

შენიშვნები:

1. იატაკის ზედაპირები მოეწყობა ისე, რომ იქნება მდგრადი, მყარი და არასრიალა.

დამკვეთი:
შპს "თბილაბრეშუმი"

საწყობი

შპს "კამარა" ID 416349240

დირექტორი	ხ. ჯეჯელია	
არ. ავტორი	დ. რეხვიაშვილი	
შეასრულა	დ. რეხვიაშვილი	

ნიშნები

სტადია	ფურც.	თარიღი	მასშტაბი	ფორმატი
არქ. პრ.		2022		A 3