ჭრილი 1-1

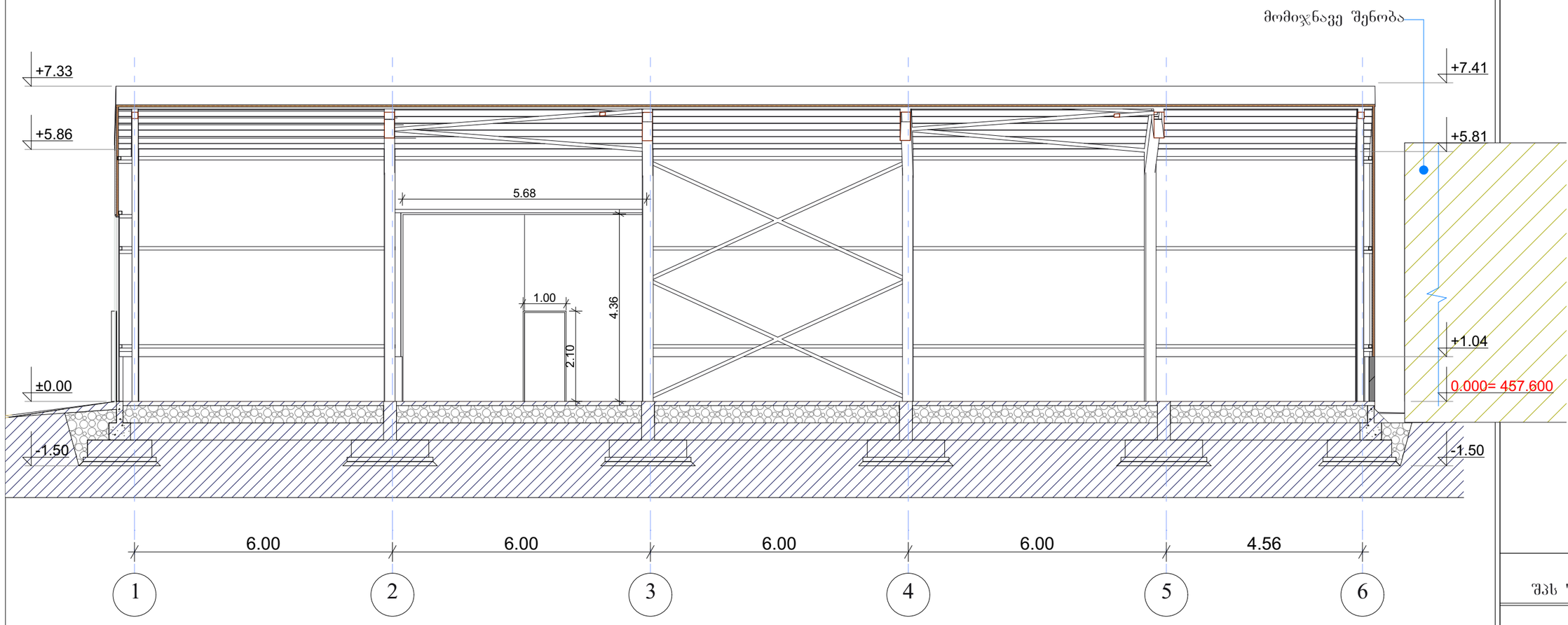

თბილისი

გამზირი გურამიშვილი №64
ს/კ 01.12.01.005.129

პირობითი აღნიშვნები

დამკვეთი:
შპს "თბილაბრეშუმი"

საწყობი

შპს "კამარა" ID 416349240

დირექტორი	ხ. ჯეჯელია	
პრ. ავტორი	დ. რეხვიაშვილი	
შეასრულა	დ. რეხვიაშვილი	

ჭრილი 1-1

სტადია	ფურც.	თარიღი	მასშტაბი	ფორმატი
არქ პრ.		2022		A 3

1:100

№ 11

ჭრილი 2-2

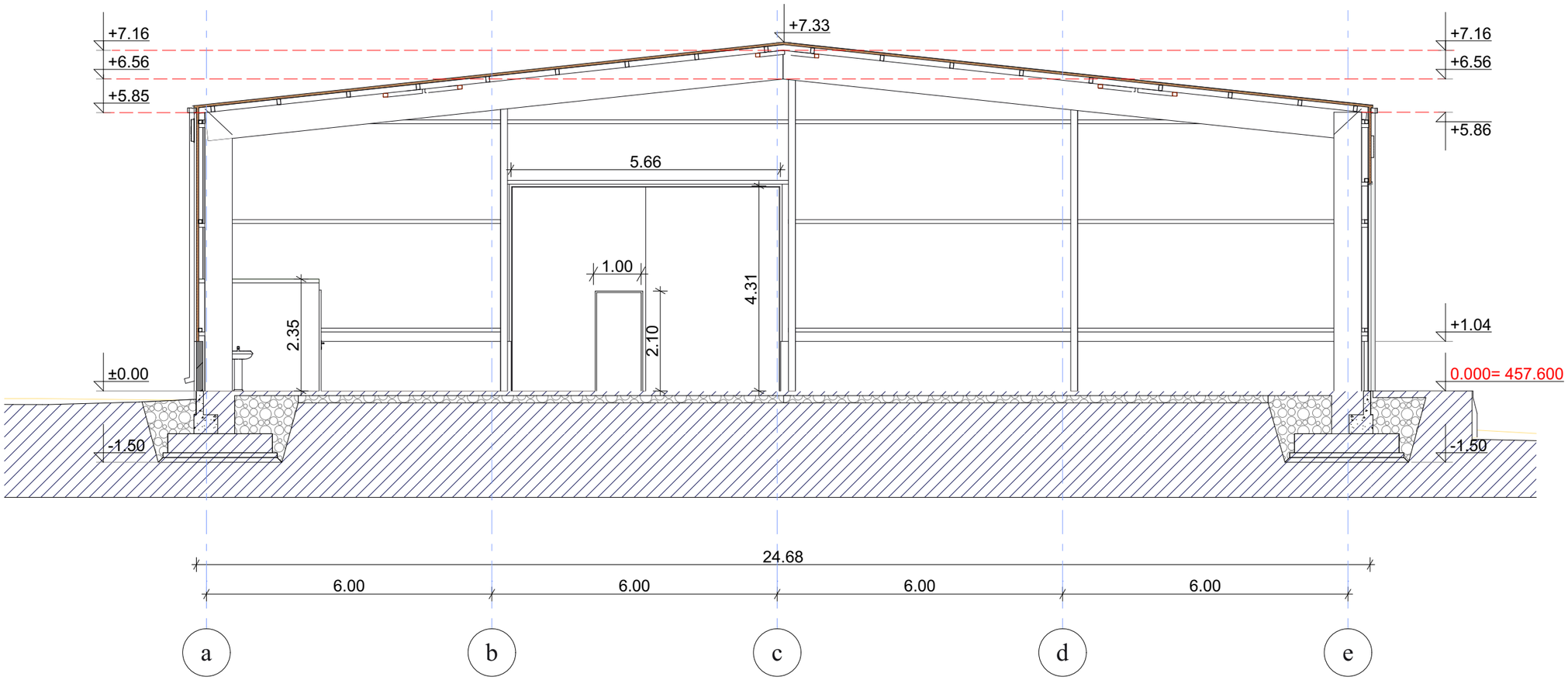

№ 12

თბილისი

გამზირი გურამიშვილი №64
ს/კ 01.12.01.005.129

პირობითი აღნიშვნები

დამკვეთი:
შპს "თბილაბრეშუმი"

საწყობი

შპს "კამარა" ID 416349240

დირექტორი	ხ. ჯ[illegible]ია	
პრ. აქტორი	დ. რეხვიაშვილი	
შესრულა	დ. რეხვიაშვილი	

ჭრილი 2-2

სტადია	ფურც.	თარიღი	მასშტაბი	ფორმატი
არქ პრ.		2022		A 3

1:100

კვანძები

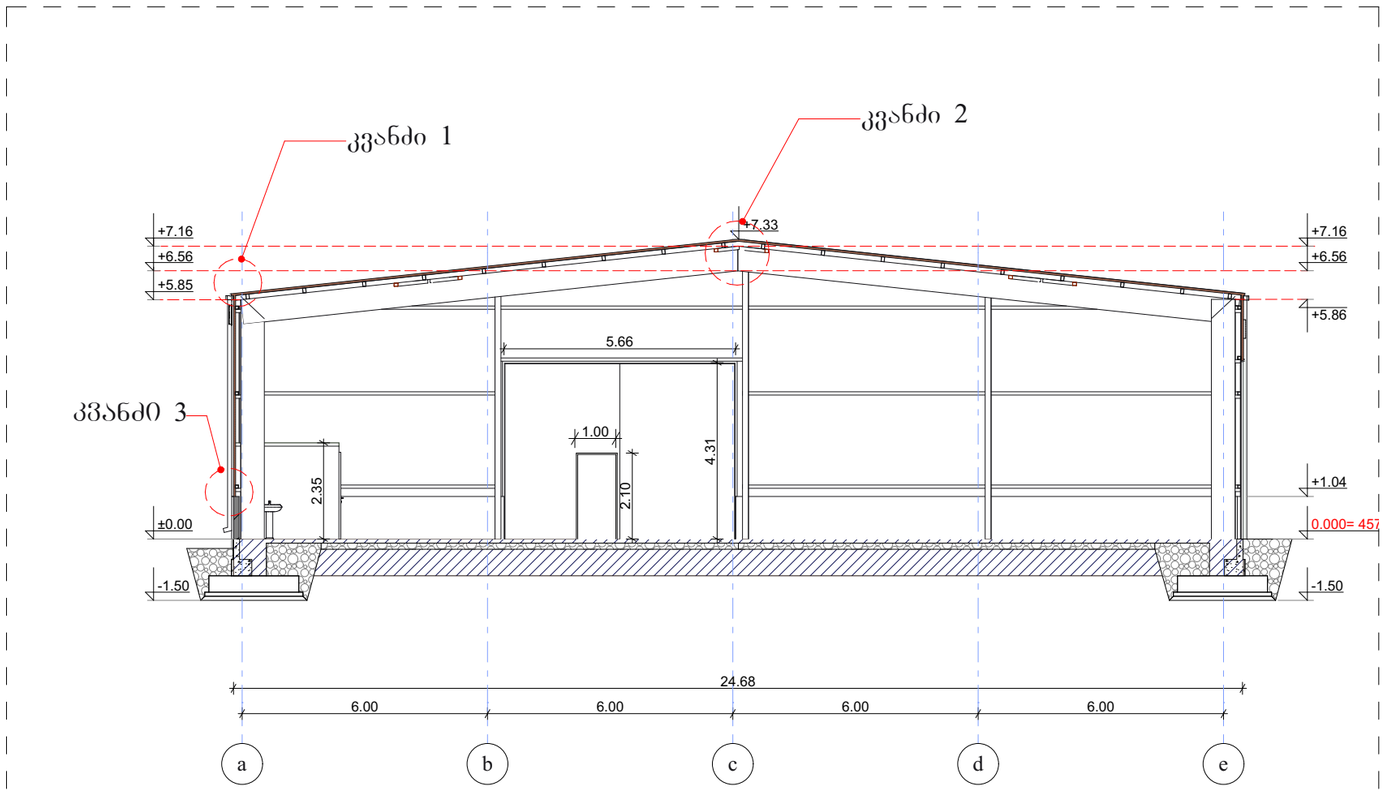

კვანძი 1

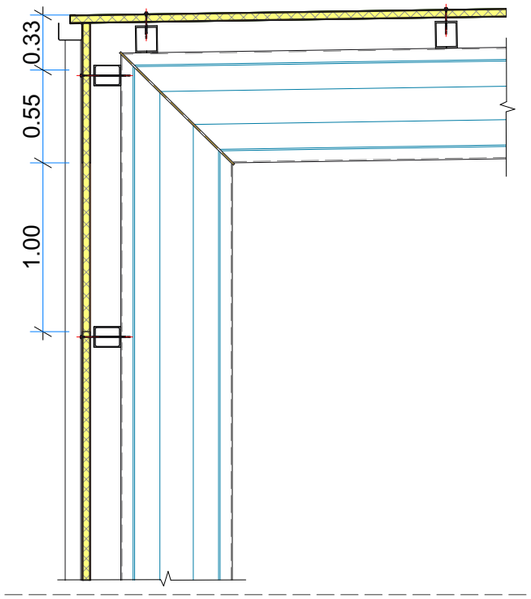

კვანძი 2

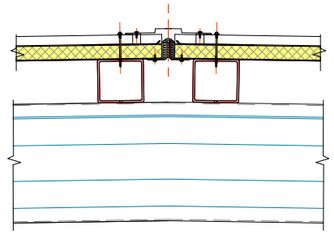

კვანძი 3

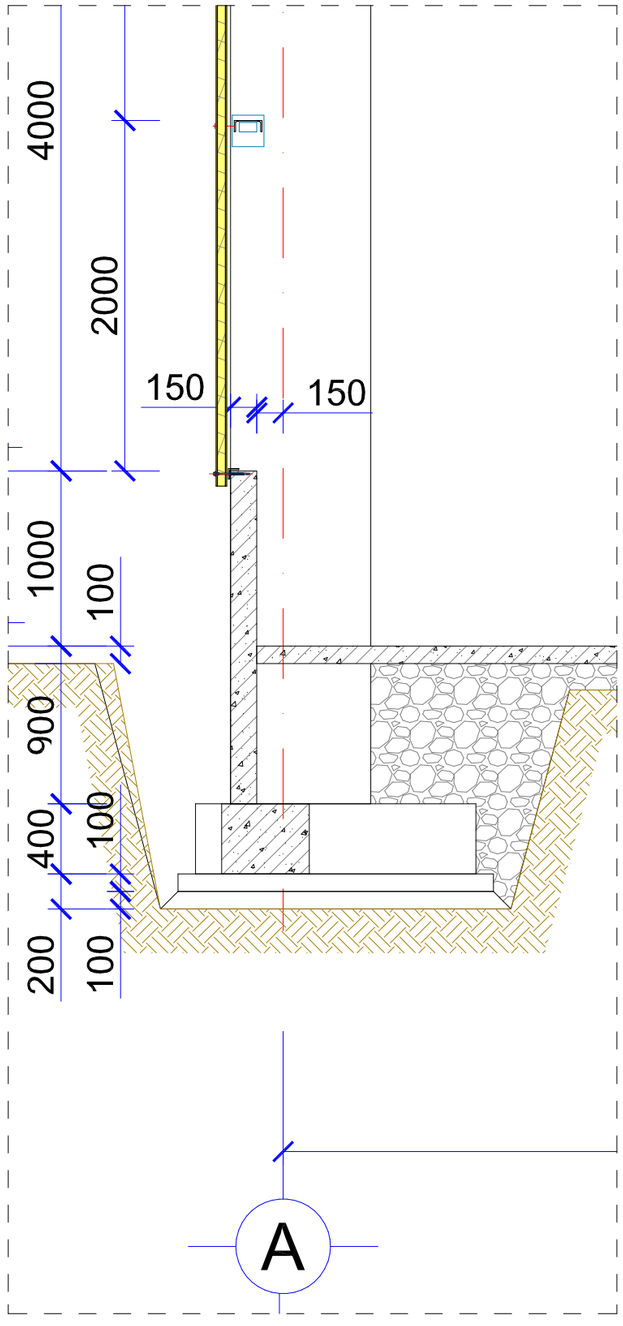

თბილისი

გამზირი გურამიშვილი №64

ს/კ 01.12.01.005.129

პირობითი აღნიშვნები

დამკვეთი:
შპს "თბილაბრეშუმი"

საწყობი

შპს "კამარა" ID 416349240

დირექტორი	ხ. ჯეჯელია	
პრ. ავტორი	დ. რეხვიაშვილი	
შეასრულა	დ. რეხვიაშვილი	

კვანძები

სტადია	ფურც.	თარიღი	მასშტაბი	ფორმატი
არქ. პრ.		2022		A 3

№ 7