დასკვნა:

ქ. თბილისი. დასახლება დიდი დიღომი. IV მ/რ. კორპუსი №25-ის მიმდებარედ. ნაკვეთი № 04/025. ს/კ. 01.10.07.004.067-ში ასაშენებელი მრავალბინიანი საცხოვრებელი სახლების მოსაზღვრე ტერიტორიაზე არსებული შენობა-ნაგებობის კონსტრუქციულ მდგომარეობაზე გავლენის შესახებ.

ქ. თბილისი 2021 წლის 06 აგვისტო

შ.პ.ს. „ბიჯი"-ის დაკვეთით შესწავლილ იქნა ქ. თბილისში, დასახლება დიდი დიღომი. IV მ/რ. კორპუსი №25-ის მიმდებარედ. ნაკვეთი № 04/025. ს/კ. 01.10.07.004.067-ში დაპროექტებული მრავალბინიანი საცხოვრებელი სახლების მომიჯნავედ საცხოვრებელი სახლებისა და შენობა ნაგებობების კონსტრუქციული ელემენტების ტექნიკური მდგომარეობა, დაპროექტებული სახლის მშენებლობის დროს, შესწავლილი სახლებისა და შენობა-ნაგებობების კონსტრუქციულ ელემენტებზე უარყოფითი ზეგავლენის თავიდან აცილებისა და შენობა-ნაგებობების შემდგომი უსაფრთხო ექსპლოატაციის მიზნით.

საპროექტო ტერიტორიას ერთი მხრიდან ესაზღვრება საკადასტრო ერთეული (საკ.კოდი: 01.10.07.004.066), რომელზეც შენობა-ნაგებობები განლაგებულები არ არიან, ცარიელია. მეორე მხრიდან ესაზღვრება საკადასტრო ერთეული (საკ.კოდი: 01.10.07.004.017), სადაც განლაგებულია ერთსართულიანი შენობა, ავტოფარეხი. იმავე მეორე მხრიდან ესაზღვრება საკადასტრო ერთეული(საკ.კოდი: 01.10.07.004.018), სადაც განლაგებულია ერთსართულიანი შენობა, ავტოფარეხი, რომელიც თავის მხრივ წარმოადგენს 01.10.07.004.017 საკადასტრო ერთეულზე მდებარე შენობის გაგრძელებას. დანარჩენი მხრიდან კი საკადასტრო ერთეული შემოსაზღვრულია ნაკლებად დატვირთული საავტომობილო გზით.

შესასწავლი ავტოფარეხები საკადასტრო ნაკვეთებზე 01.10.07.004.017 და 01.10.07.004.018 როგორც ზემოთ ავღნიშნეთ ერთი მთლიანი შენობაა, თვითნებურად ნაშენბია ნარჩენი სამშენებლო კონსტრუქციებისაგან, როგორიცაა ბეტონის ბლოკები, ანაკრები რკინაბეტონის საკედლე პანელები, ანაკრეფი რკინაბეტონის გადახურვის ღრუტანიანი ფილები, ლითონის სხვადასხვა პროფილები, საძირკველი ლენტური ბეტონის, მცირე ჩაღრმავების. დღეის მდგომარეობით ექსპლოატაციის ნიშნები არ შეიმჩნევა, იხ. სურათები:





შენობაზე რაიმე ავარიული სახის დაზიანებები არ შეიმჩნევა, მოშორებულია საპროექტო შენობიდან 1.0 მეტრამდე.

საპროექტო შენობები ცამეტსართულიანებია, ერთი ერთი მიწისქვეშა საავტომობილო სადგომით(პარკინგით). ხოლო მეორე ორი მიწისქვეშა საავტომობილო სადგომით(პარკინგით). სამშენებლო ტერიტორია ოდნავ დამრეცი ზედაპირისაა, ქვაბული გაითხრება დაახლოებით 7.00 მეტრიდან 9.00 მეტრამდე სიღრმის, ვინაიდან ერთსართულიანი ავტოფარეხები საკადასტრო ერთეულებზე საკ. კოდი: 01.10.07.004.017 და 01.10.07.004.018 საპროექტო შენობასთან ახლოს მდებარეობს, მის კონსტრუქციულ ელემენტებზე საპროექტო მრავალბინიანი სახლის მშენებლობისას და მისი ექსპლოატაციისას რაიმე უარყოფითი ზეგავლენების თავიდან აცილების მიზნით საპროექტო შენობის საკადასტრო საზღვარზე (უშუალოდ საპროექტო შენობის საკადასტრო ტერიტორიაზე) უნდა მოეწყოს ხიმინჯების მწკრივი და მხოლოდ შემდეგ განხორციელდეს როგორც მიწის სამუშაოები(ქვაბულის მოწყობა) ასევე სამშენებლო-სამონტაჟო სამუშაოები. ხიმინჯების მწკრივი უნდა მოეწყოს საავტომობილო გზების გასწვრივაც, უშუალოდ საპროექტო შენობის საკადასტრო ტერიტორიაზე, რათა დაცული იქნეს საავტომობილო გზების უსაფრთხო ექსპლოატაცია მშენებლობის პერიოდში. ხიმინჯების მწკრივის მოწყობის პროექტი თან ერთვის დასკვნას(იხ. ურცლები; 4; 5; 6; 7;)

დასკვნა:

ზემოაღნიშნულიდან გამომდინარე, ექსპერტს მიაჩნია, რომ, ქ. თბილისში. დასახლება დიდი დიღომი. IV მ/რ. კორპუსი №25-ის მიმდებარედ. ნაკვეთი № 04/025. ს/კ. 01.10.07.004.067-ში ასაშენებელი საცხოვრებელი სახლების უსაფრთხო მშენებლობა და ექსპლოატაცია შესაძლებელია მისსა და მოსაზღვრედ მდგარი ერთსართულიანი ავტოფარეხებისა და საავტომობილო გზების საზღვარებზე ხიმინჯების მწკრივის მოწყობით(პროექტი თან ახლავს დასკვნას), რომელიც თავის მხრივ გამორიცხავს რაიმე კონსტრუქციულ ურთიერთგავლენას საპროექტო შენობასა და მომიჯნავედ მდებარე ავტოფარეხებსა და საავტომობილო გზებზს შორის, ამით შენარჩუნებული იქნება საპროექტო შენობის მიმდებარე ერთსართულიანი ავტოფარეხების კონსტრუქციული ელემენტების არსებული როგორც მზიდუნარიანობა ასევე მდგრადობა, ამასთანავე უსაფრთხო იქნება საავტომობილო გზების ექსპლოატაცია როგორც მშენებლობის დროს, ასევე მისი დასრულების შემდეგაც.

ექსპერტი, ინჟინერ-კონსტრუქტორი თ. ბენდელიანი

bendelianit@yahoo.com

ტ: 595-96-76-54

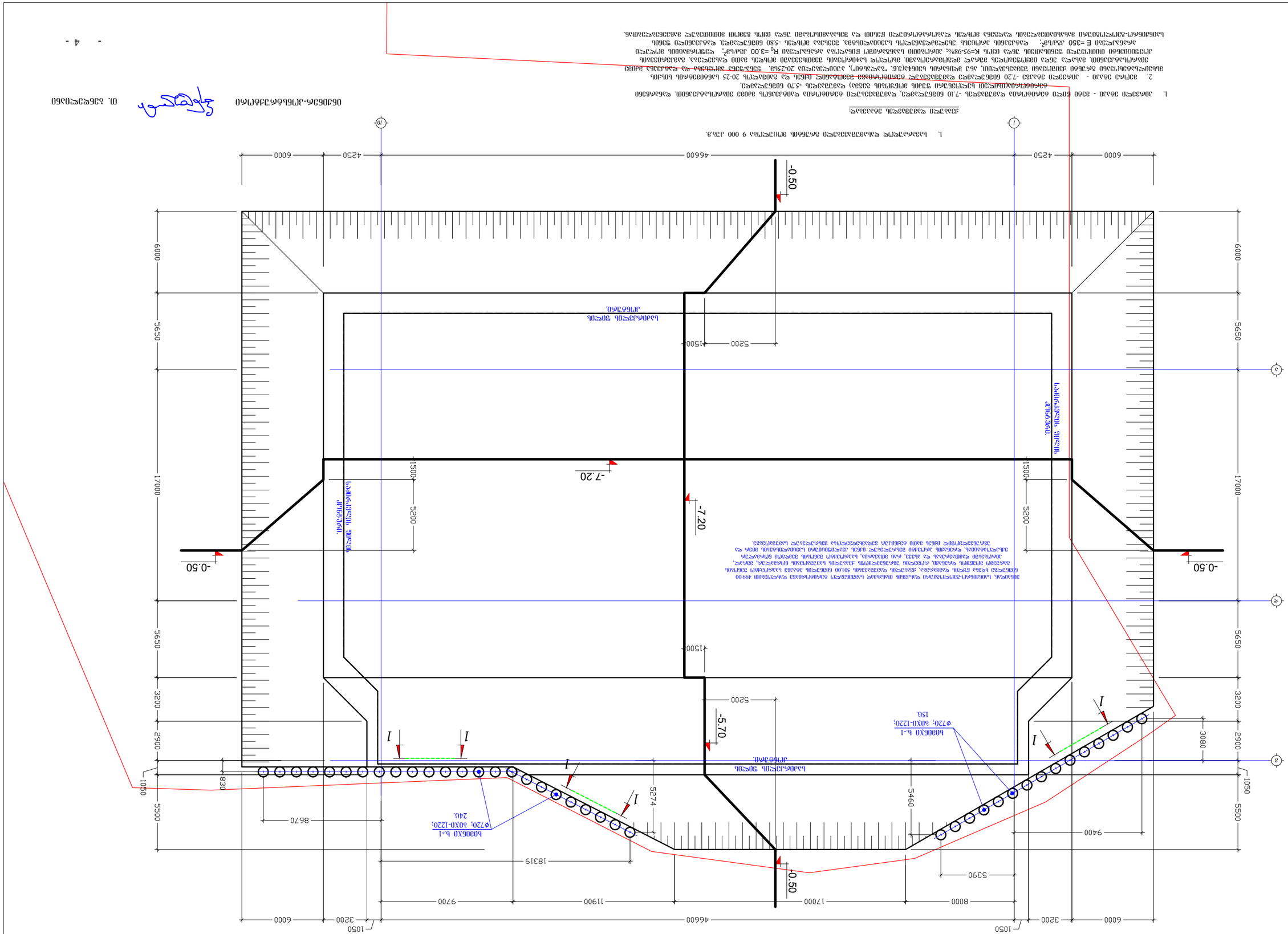

1. ნაგებობის ფუნდამენტის ქვიშა-ხრეშოვანი ფენა მოეწყობა ფენებად 20-25 სმ სისქით ტკეპნის შემდეგ ფენის სიმკვრივე უნდა იყოს არანაკლებ 98%-ისა.
2. ქვიშა-ხრეშოვანი ნარევის მარცვლოვანი შემადგენლობა უნდა აკმაყოფილებდეს შემდეგ მოთხოვნებს: ნაშთი საცერზე 20-25მმ - 0%; ნაშთი საცერზე 5მმ - 20-30%; გამავალი საცერში 0.1მმ - 0-5%.
3. ნაგებობის ფუნდამენტის ქვეშ მოეწყობა ბეტონის b-1 მომზადების ფენა სისქით 150მმ.
4. ნაგებობის ფუნდამენტის ბეტონის მარკა W4 F150 უნდა იყოს არანაკლებ B15.
5. ნაგებობის ფუნდამენტის ბეტონის მომზადების ფენის ზედაპირის ნიშნულები მოცემულია ნაგებობის ჭრილზე.
6. ნაგებობის ფუნდამენტის ბეტონის მომზადების ფენის ზედაპირის ნიშნულების დაშვება ± 10მმ.
7. ნაგებობის ფუნდამენტის ბეტონის მომზადების ფენის ზედაპირის ჰორიზონტალური მდებარეობის დაშვება ± 50მმ.
8. ნაგებობის ფუნდამენტის ბეტონის მომზადების ფენის ზედაპირის ჰორიზონტალური მდებარეობის დაშვება ± 50მმ.
9. ნაგებობის ფუნდამენტის ბეტონის მომზადების ფენის ზედაპირის ჰორიზონტალური მდებარეობის დაშვება ± 50მმ.
10. ნაგებობის ფუნდამენტის ბეტონის მომზადების ფენის ზედაპირის ჰორიზონტალური მდებარეობის დაშვება ± 50მმ.

ნაგებობის ფუნდამენტის ბეტონის მომზადების ფენის ზედაპირის ნიშნულები მოცემულია ნაგებობის ჭრილზე.

1. ნაგებობის ფუნდამენტის ქვიშა-ხრეშოვანი ფენა მოეწყობა ფენებად 20-25 სმ სისქით ტკეპნის შემდეგ ფენის სიმკვრივე უნდა იყოს არანაკლებ 98%-ისა.
2. ქვიშა-ხრეშოვანი ნარევის მარცვლოვანი შემადგენლობა უნდა აკმაყოფილებდეს შემდეგ მოთხოვნებს: ნაშთი საცერზე 20-25მმ - 0%; ნაშთი საცერზე 5მმ - 20-30%; გამავალი საცერში 0.1მმ - 0-5%.
3. ნაგებობის ფუნდამენტის ბეტონის მომზადების ფენის ზედაპირის ნიშნულები მოცემულია ნაგებობის ჭრილზე.
4. ნაგებობის ფუნდამენტის ბეტონის მომზადების ფენის ზედაპირის ნიშნულების დაშვება ± 10მმ.
5. ნაგებობის ფუნდამენტის ბეტონის მომზადების ფენის ზედაპირის ჰორიზონტალური მდებარეობის დაშვება ± 50მმ.
6. ნაგებობის ფუნდამენტის ბეტონის მომზადების ფენის ზედაპირის ჰორიზონტალური მდებარეობის დაშვება ± 50მმ.
7. ნაგებობის ფუნდამენტის ბეტონის მომზადების ფენის ზედაპირის ჰორიზონტალური მდებარეობის დაშვება ± 50მმ.
8. ნაგებობის ფუნდამენტის ბეტონის მომზადების ფენის ზედაპირის ჰორიზონტალური მდებარეობის დაშვება ± 50მმ.
9. ნაგებობის ფუნდამენტის ბეტონის მომზადების ფენის ზედაპირის ჰორიზონტალური მდებარეობის დაშვება ± 50მმ.
10. ნაგებობის ფუნდამენტის ბეტონის მომზადების ფენის ზედაპირის ჰორიზონტალური მდებარეობის დაშვება ± 50მმ.

1. ნაგებობის ფუნდამენტის ქვიშა-ხრეშოვანი ფენა მოეწყობა ფენებად 20-25 სმ სისქით ტკეპნის შემდეგ ფენის სიმკვრივე უნდა იყოს არანაკლებ 98%-ისა.
2. ქვიშა-ხრეშოვანი ნარევის მარცვლოვანი შემადგენლობა უნდა აკმაყოფილებდეს შემდეგ მოთხოვნებს: ნაშთი საცერზე 20-25მმ - 0%; ნაშთი საცერზე 5მმ - 20-30%; გამავალი საცერში 0.1მმ - 0-5%.
3. ნაგებობის ფუნდამენტის ბეტონის მომზადების ფენის ზედაპირის ნიშნულები მოცემულია ნაგებობის ჭრილზე.
4. ნაგებობის ფუნდამენტის ბეტონის მომზადების ფენის ზედაპირის ნიშნულების დაშვება ± 10მმ.
5. ნაგებობის ფუნდამენტის ბეტონის მომზადების ფენის ზედაპირის ჰორიზონტალური მდებარეობის დაშვება ± 50მმ.
6. ნაგებობის ფუნდამენტის ბეტონის მომზადების ფენის ზედაპირის ჰორიზონტალური მდებარეობის დაშვება ± 50მმ.
7. ნაგებობის ფუნდამენტის ბეტონის მომზადების ფენის ზედაპირის ჰორიზონტალური მდებარეობის დაშვება ± 50მმ.
8. ნაგებობის ფუნდამენტის ბეტონის მომზადების ფენის ზედაპირის ჰორიზონტალური მდებარეობის დაშვება ± 50მმ.
9. ნაგებობის ფუნდამენტის ბეტონის მომზადების ფენის ზედაპირის ჰორიზონტალური მდებარეობის დაშვება ± 50მმ.
10. ნაგებობის ფუნდამენტის ბეტონის მომზადების ფენის ზედაპირის ჰორიზონტალური მდებარეობის დაშვება ± 50მმ.

ნაგებობის ფუნდამენტის ბეტონის მომზადების ფენის ზედაპირის ნიშნულები მოცემულია ნაგებობის ჭრილზე

კვეთი 1 - 1
მ 1:150

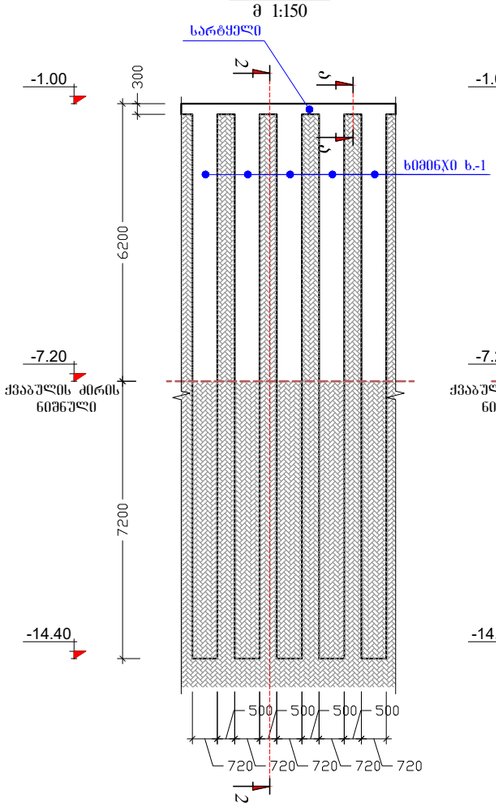

კვეთი 2 - 2
მ 1:150

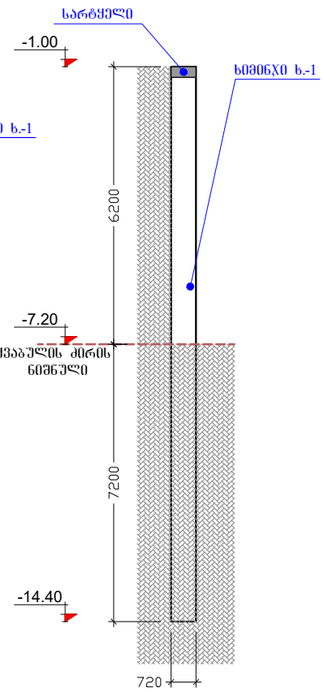

ხიმინჯი - 1
მ. 1:50

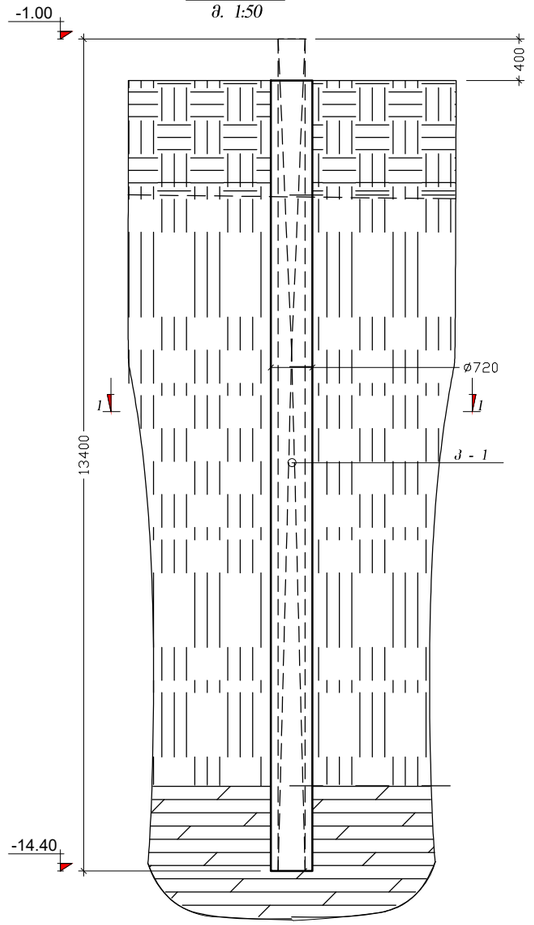

ჯ - 1
მ. 1:50

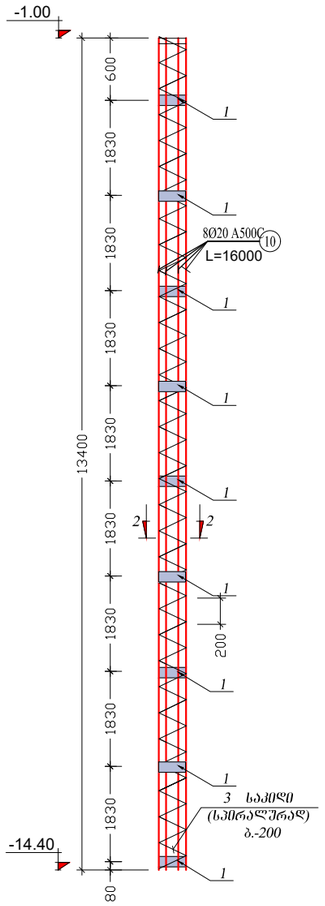

კვეთი 1 - 1
მ. 1:10

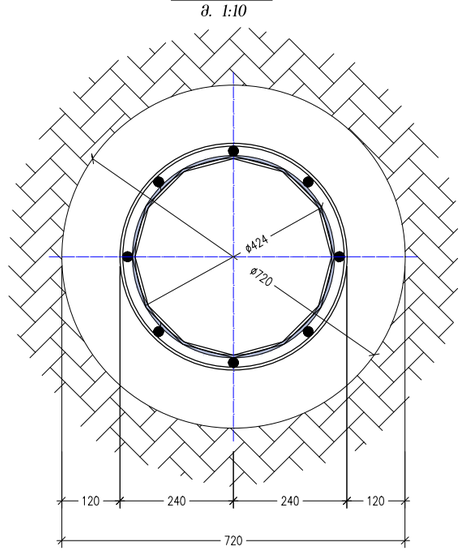

კვეთი 2 - 2
მ. 1:10

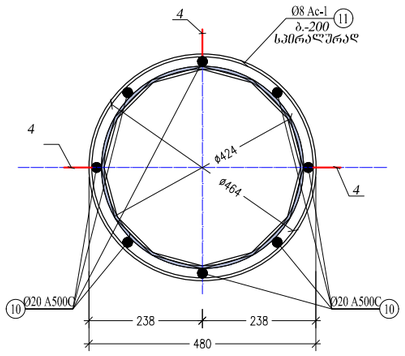

კვეთი ა - ა
(სარტყელი)
მ 1:10

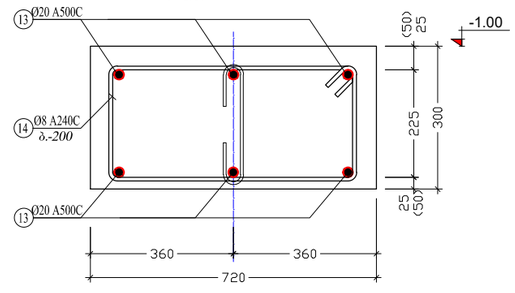

	ე ს კ ი ზ ი	L
12	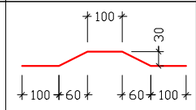	450
14	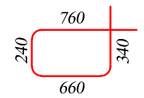	2000

პროსტრ. დასახ.	ვლვვენტის დასახ.	პოზ. №	დიამეტრი ან კვეთი (მმ)		ერთეულის სიგრძე (მ.)	რაოდენობა (ც.)	საერთო სიგრძე (მ.)	საერთო წონა (კგ.)
ხიმინჯების მწკრივი	ხ.-1 (396.)	10	Ø20	A500C	17000	8 X 39	5304	13074
		11	Ø8	A240C	120000	1 X 39	4680	1846
		12	Ø8	A240C	450	40 X 39	702	277
		მაძივე ბეტონი		B25	V = 8 X 39 = 312 მ³			
	სარტყელი	13	Ø20	A500C	დაიჭრას ადგილზე		253	623
		14	Ø8	A240C	2000	400 X 1	400	158
		მაძივე ბეტონი		B25	V = 8.77 X 1 = 9 მ³			

"გ" ბლოკის ხიმინჯები

ინჟინერ-კონსტრუქტორი თ. ბენდელიანი

"ლ" ბლოკის ქვაბულის გეგმა
მ 1:200

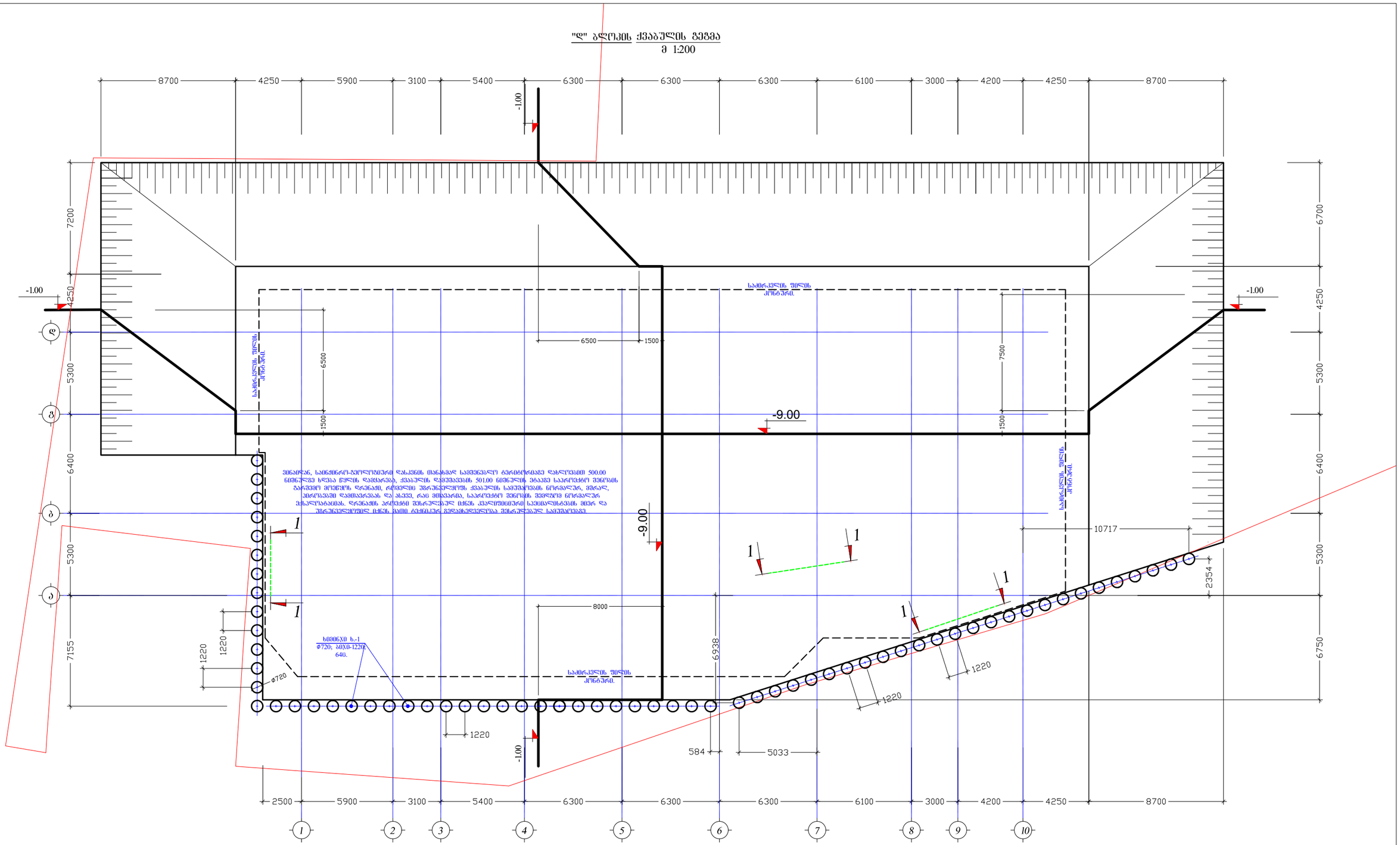

ქვაბული დამუშავების ეტაპებად:

1. პირველი ეტაპი - მთლიანი ტერიტორია დამუშავდეს -8.90 ნიშნულამდე, დამუშავებული ტერიტორია დაიტკეპნოს მძიმე ვიბროსატკეპნით.
2. მეორე ეტაპი - პირველი ეტაპზე დამუშავებულ ტერიტორიაზე შემოზღუდოს ქვაბულის სიღრმის მსხვილნატეხოვანი გრუნტი ქვიშოვანი შემავსებლით, ანუ მდინარის ხვინჭა(ე.წ. "ბალასტი"), აუცილებელია 20-25სმ. შენა-შენა ამოვსება და დატკეპნა მძიმე ვიბროსატკეპნით. მასალა უნდა იყოს K=95-98%; პირობითი საანგარიშო წინაღობა არანაკლები R_0 =3.00 კგძ/სმ^2; დეფორმაციის მოდული არანაკლები E =350 კგძ/სმ^2; დატკეპნის პროცესს უხელმძღვანელოს სპეციალისტმა. შევსება მოხდეს -7.50 ნიშნულამდე. დატკეპნილი შენის საინჟინრო-გეოლოგიური მახასიათებლების დაღმენა მოხდეს ლაბორატორიული წესით და შესაბამისობაში უნდა იყოს გვიროი მითითებულ მაჩვენებლებთან.

1. სპეარაულოდ დასამუშავებელი ტრუნტის მოცულობა 8200 კუბ.მ.
2. "ბალასტის" სპეარაულო საჭირო რაოდენობა 2000 კუბ.მ.

ინჟინერ-კონსტრუქტორი თ. ბენდელიანი

ქვედანაყოფის დასახელება	ბ.-ი (640.)						ჯამური ფიზიკური მოცულობა
ელემენტის დასახ.	არმატურის ტიპი და ზომა (ამ.)		ერთეულის სიგრძე (მ.)	ერთეულის წონა (კგ.)	ჯამური სიგრძე (მ.)	ჯამური წონა (კგ.)	
	№	ამ.					
ქვედა ფილა	10	Ø 20 A500C	8 X 64	17000	8704	21454	
	11	Ø 8 A240C	1 X 64	12000	7680	3029	
	12	Ø 8 A240C	40 X 64	450	1152	454	
	ბეტონი B25		V = 8 X 64 = 512			$მ^3$	
ზედა ფილა	13	Ø 20 A500C	ღეროების რაოდენობა	2000	1452	3579	
	14	Ø 8 A240C	275 X 1	2000	2200	868	
	ბეტონი B25		V = 12.6 X 1 = 13			$მ^3$	

	ელემენტი	L	
14	760, 340, 240, 660		2000
12	100, 60, 60, 100, 30, 100	450	

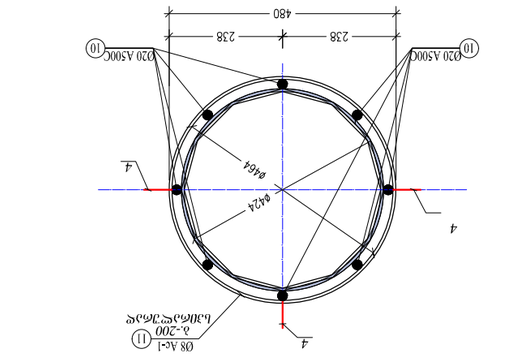

ჯამური ფიქსირებული ნაწილი

ჯამური 1 - 1
მ. 1:10

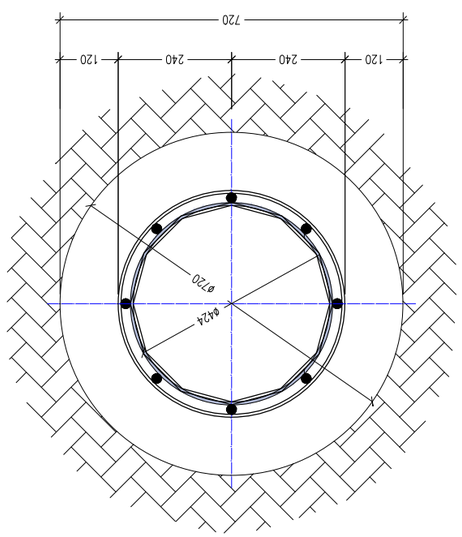

ჯამური 2 - 2
მ. 1:10

ჯ - 1
მ. 1:50

ბეტონი B25 V = 12.6 X 1 = 13 $მ^3$

არმატურის ჩარჩო 14 Ø 8 A240C 275 X 1 2000 2200 868

არმატურის ჩარჩო 13 Ø 20 A500C ღეროების რაოდენობა 2000 1452 3579

ბეტონი B25 V = 8 X 64 = 512 $მ^3$

არმატურის ჩარჩო 12 Ø 8 A240C 40 X 64 450 1152 454

არმატურის ჩარჩო 11 Ø 8 A240C 1 X 64 12000 7680 3029

არმატურის ჩარჩო 10 Ø 20 A500C 8 X 64 17000 8704 21454

ჯამური 2 - 2
მ 1:150

ჯამური 1 - 1
მ 1:150

თამაზ ბენდელიანი

ტელ: 257-35-08; 8 95-96-76-54. ელ.ფოსტა: bendelianit@yahoo.com

დაბადების თარიღი: 25 ნოემბერი, 1958წელი.

დაბადების ადგილი: ჩხოროწყუს რაიონი. სოფ. მუხური

სკოლის დამთავრების წელი: 1976. ქ.თბილისი. ვ.მ კომაროვის სახელობის ფიზიკა-მათემატიკური სკოლა ინტერნატი.

განათლება: უმაღლესი. საქართველოს პოლიტექნიკური ინსტიტუტის სამშენებლო ფაკულტეტი. სამოქალაქო და სამრეწველო მშენებლობის სპეციალობით.1981წ.

სპეციალობა: ინჟინერ-მშენებელი.

უნარები: AutoCAD, ArchiCAD, Microsoft Excel, Microsoft Word, Windows, Internet explorer.

ენები: ქართული-მშობლიური, რუსული-თავისუფლად.

შრომითი ბიოგრაფია:

1. 1982 წლის 14 იანვრიდან განაწილებით ცენტრალურ საპროექტო-საკონსტრუქტორო ბიუროს თბილისის ფილიალ „რემმშენპროექტში“ ინჟინერ-კონსტრუქტორის თანამდებობიდან წამყვანი ინჟინერ-კონსტრუქტორის თანამდებობამდე 1991წლის ჩათვლით.
2. 1992 წლიდან 2006წლამდე სხვადასხვა კომერციული საქმიანობები და მათ შორის სამშენებლო საინჟინრო შეკვეთებიც.
3. 2007წლიდან დღემდე თანამშრომლობა სამშენებლო-საპროექტო ფირმასთან, შპს „ედრი+“(კონსტრუქციული დასკვნები; შენობა ნაგებობების პროექტების კონსტრუქციული ნაწილის დამუშავება).
4. 2008 წლიდან - 2011 წლამდე, არქიტექტურულ-სამშენებლო ფირმის შპს „არქიტექტურის ოფისის“ მთავარი ინჟინერი(შეკვეთა: საქართველოს მუნიციპალური განვითარების ფონდთან დადებული კონტრაქტის საფუძველზე სამეგრელოს მთელ რეგიონში იძულებით გადაადგილებულ პირთა საცხოვრებელი ბინების აღდგენა-რეკონსტრუქციის პროექტების სრული კომპლექტების დამუშავება და შემდგომში თანამშრომლობა მშენებლებთან კონსულტაციის თვალსაზრისით. 2008წლის დეკემბრიდან 2011 წლის ივნისამდე).
5. 2011 წლიდან 2012 წლამდე შპს “არტსტუდიო”-ს კონსტრუქტორი(შენობა ნაგებობების პროექტების კონსტრუქციული ნაწილის დამუშავება).
6. 2011-2012 წლებში მონაწილეობა ქალაქების თელავის, წყალტუბოს და თბილისის(აღმაშენებლის გამზირი) სარეაბილიტაციო სამშენებლო სამუშაოების პროცესებში კონსტრუქციული აღდგენა-გამაგრებითი პროექტების დამუშავებაში.
7. 2011 წლიდან დღემდე (შეთავსებით) არქიტექტურულ-სამშენებლო ფირმის შპს „ბიჯი”-ის კონსტრუქტორი(კონსტრუქციული დასკვნები; შენობა ნაგებობების პროექტების კონსტრუქციული ნაწილის დამუშავება).
8. 2013 წლიდან დღემდე არქიტექტურულ-სამშენებლო ფირმის შპს „ლირა”-ს მთავარი კონსტრუქტორი(კონსტრუქციული დასკვნები; შენობა ნაგებობების პროექტების კონსტრუქციული ნაწილის დამუშავება).

თ. ბენდელიანი

30.11.2018წ.

დიპლომი

ЖВ № 187432

ეს დიპლომი მიეცა თენგიზ კოტრიკაძეს

მასზე, რომ იგი 1976 წელს შევიდა

საქართველოს ვ.ი.ლენინის სახელობის

პოლიტექნიკურ ინსტიტუტში

და 1981 წელს დაამთავრა

ლენინგრადის ინსტიტუტის

სრული კურსი სპეციალობით სამრეწველო

და სამოქალაქო მშენებლობის

სახელმწიფო საგამოცდო კომისიის 1981 წ.

„25“ 06 გადაწყვეტილებით

თ. ბენდელიანს მიენიჭა ინჟინერ-

მშენებლის

კვალიფიკაცია.

სახელმწიფო საგამოცდო
კომისიის თავმჯდომარე

ბ. ა.

რექტორი

ქალაქი თბილისი 1981 წ. „26“ XI

სარეგისტრაციო № 11256

Грузинский яз.

ДИПЛОМ

ЖВ № 187432

Настоящий диплом выдан Бенделиани

Тамазу Георгиевичу

в том, что он в 1976 году поступил

в Грузинский политехнический

институт им. В.И. Ленина

и в 1981 году окончил полный курс

названного

института

по специальности промышленное

и гражданское

строительство

Решением Государственной экзаменационной

комиссии от „25“ 06 1981 г.

Бенделиани Т. Г.

присвоена квалификация инженера

-строителя

Председатель Государственной
экзаменационной комиссии

Ректор

Секретарь

М. П.

Город Тбилиси, 26 XI 1981 г.

Регистрационный № 11256

Московская типография Гознака. 1979.

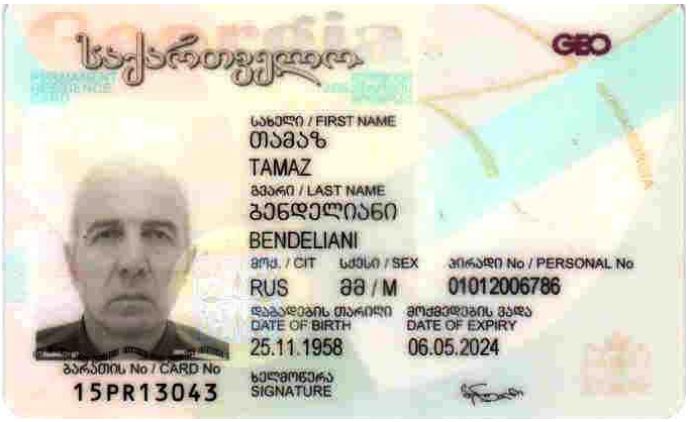
საქართველო
GEO
PERMANENT RESIDENCE CARD
სახელი / FIRST NAME
თამაზ
TAMAZ
გვარი / LAST NAME
ბენდელიანი
BENDELIANI
მოქ. / CIT
სქესი / SEX
პირადი No / PERSONAL No
RUS
მმ / M
01012006786
დაბადების თარიღი
DATE OF BIRTH
მოქმედების ვადა
DATE OF EXPIRY
25.11.1958
06.05.2024
ბარათის No / CARD No
15PR13043
ხელმოწერა
SIGNATURE


დაბადების ადგილი / PLACE OF BIRTH
ჩხოროწყუ
CHKHOROTSKU
გაცემის თარიღი / DATE OF ISSUE
06.05.2019
გამცემი ორგანო / ISSUING AUTHORITY
იუსტიციის სამინისტრო
MINISTRY OF JUSTICE
IRGE015PR13043701012006786<<<<
5811258M2405067RUS<<<<<<<<<<<1
BENDELIANI<<TAMAZ<<<<<<<<<<<<<