შპს ნიუ ჰოსპიტალს-ის საავადმყოფოს შენობის ნაწილის "2 /1" რეკონსტრუქცია

მის: ქ.თბილისი, კრწანისის ქ.#12

ს.კ.01.18.06.019.096

კონსტრუქციული ნაწილი

(სამშენებლო დოკუმენტაცია)

პრ. წამყ. კონსტრუქტორი: ჯ. კაკალაძე

ქ. თბილისი 2022 წ

კონსტრუქციული ნაწილის განმარტებითი ბარათი

- *კონსტრუქციული ნაწილის მუშა პროექტი (მარკით "კ") დამუშავებულია საპროექტო დოკუმენტაციის საფუძველზე.*
- ობიექტის დასახელება: ნიუ ჰოსპიტალის მრავალპროფილური საავადმყოფოს რეკონსტრუქციის პროექტი;
- შენობების და ნაგებობების პასუხისმგებლობის დონე ***ГОСТ 27751-88*** მიხედვით: - *II (ნორმალური)*

არსებულ შენობაზე დაგეგმილია შემდეგი სამუშაოები: უნდა მიშენდეს ორი გარე კიბე, უნდა მოეწყოს კიბის გადახურვა და საყრდენი კედლები. იხ.ნახაზები;

განსაკუთრებული შენიშვნები:

– მშენებლობის დროს ყველა ცვლილება, რომელიც კი შევა პროექტში აუცილებლად შეთანხმებული უნდა იყოს პროექტის ავტორთან;

სამშენებლო მასალების და სამუშაოების ხარისხის კონტროლი:

– სამშენებლო მოედანზე აუცილებელია განხორციელდეს სამშენებლო მასალების სისტემატური კონტროლი.

ანტიკოროზიული და ხანძარსაწინააღმდეგო დაცვა: *კონსტრუქციების ხანძარსაწინააღგმდეგო დაცვა და ანტიკოროზიული ღონისძიებები შესრულდეს ნორმების* ***СНиП 2.01.02-85**** და ***СНиП 2.03.11-85*** *მოთხოვნების შესაბამისად;*

- პროექტირების დროს გამოყენებული ლიტერატურა:
  - ***СНиП 2.01.07-85* – Нагрузки и воздействия***
  - *(ᲔᲜ 01.01-09) - სეისმომედეგი მშენებლობა*
  - *(ᲔᲜ 01.05-08) - სამშენებლო კლიმატოლოგია*

უსაფრთხოება: *მშენებლობის პროცესი წარიმართოს საქართველოს მთავრობის 2007 წლის 28 მარტის №62 დადგენილების მოთხოვნების შესაბამისად და მკაცრად იქნას დაცული უსაფრთხოების წესები.*

შენიშვნა:
NOTE:

No	Date	Revision	Issued by
----	----	----	----
----	----	----	----
----	----	----	----
----	----	----	----
----	----	----	----

სიტუაციური სქემა
KEY PLAN

მისამართი ADDRESS: ქ.თბილისი, კრწანისის ქ.#12
ს.კ.01.18.06.019.096

პროექტი PROJECT: რეკონსტრუქცია

ნახაზი DRWG.: განმარტებითი ბარათი

კონსტრუქტორი:
ბაბა კაკალაძე
T: 591 98 17 53

შესრულა: ISSUED BY: G.T	შემოწმა APPROVED BY: J.K
ფაილი FILE: EXPL.NOTE	პროექტის №: PROJECT No: 10
ფორმატი PAPER SIZE: A3	მასშტაბი SCALE: ----
ნახ.კოდი DRWG. No: S - 001	კორექტ. REVISION: ----
	სტადია STATUS: C.D.

03/10/2022

საძირკვლების განლაგების გეგმა (კიბე #1)
მ. 1:50

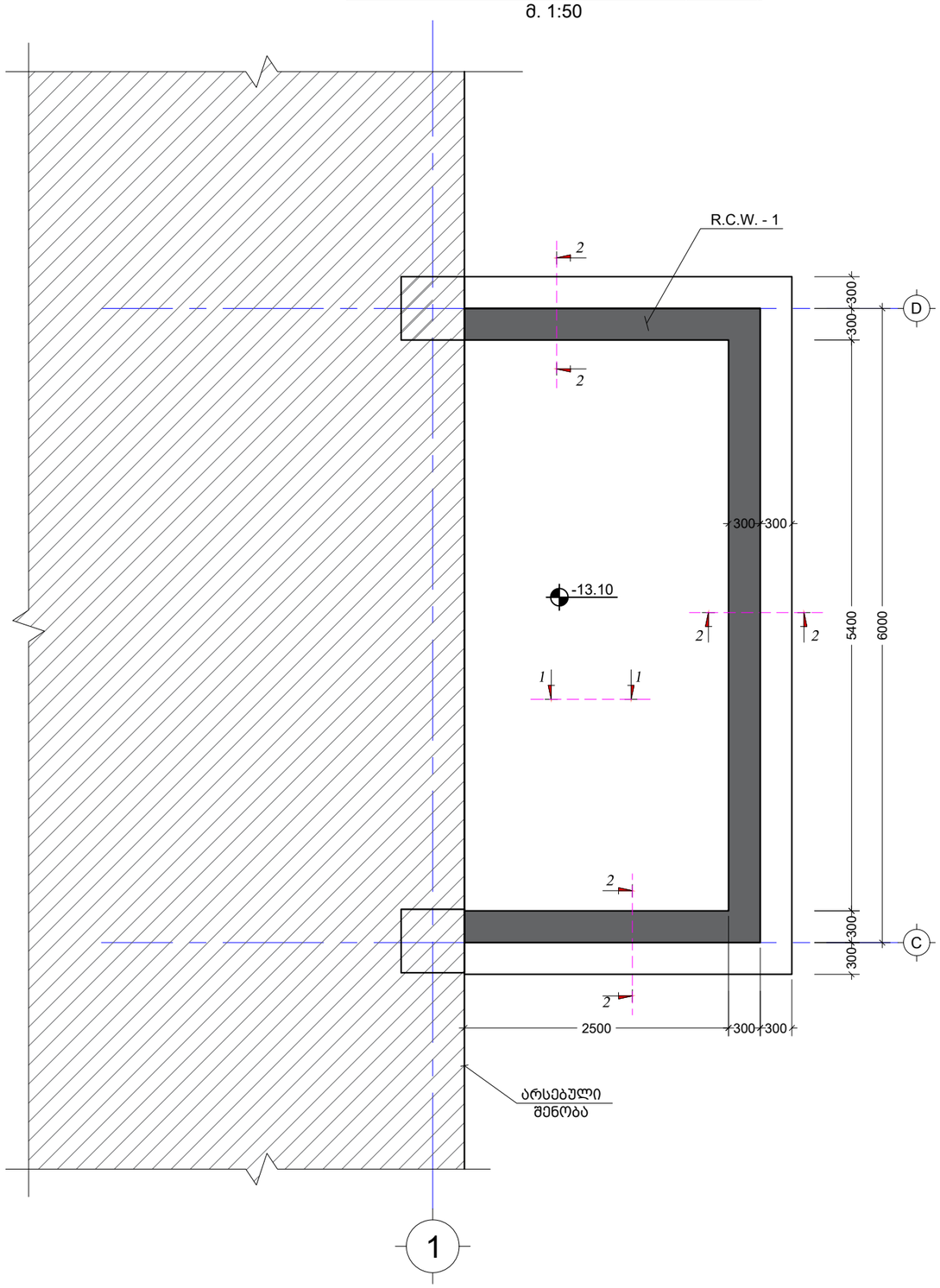

შენიშვნა:
NOTE:

----	----	----	----
----	----	----	----
----	----	----	----
----	----	----	----
----	----	----	----
No	Date	Revision	Issued by

სიტუაციური სქემა
KEY PLAN

მისამართი
ADDRESS
ქ.თბილისი, კრწანისის ქ.#12
ს.კ.01.18.06.019.096

პროექტი
PROJECT
რეკონსტრუქცია

ნახაზი
DRWG.
საძირკვლების განლაგების გეგმა #1

კონსტრუქტორი:
ბაბა კაკალაძე
T: 591 98 17 53

შეასრულა: ISSUED BY: G.T	შეამოწმა APPROVED BY: J.K	
ფაილი FILE NEW HOSPITAL	პროექტის №: PROJECT No 10	
ფორმატი PAPER SIZE A3	მასშტაბი SCALE ----	
ნახ.კოდი DRWG. No S - 101	კორექტ. REVISION ----	სტადია STATUS C.D.

03/10/2022

საძირკვლების განლაგების გეგმა #2

მ. 1:50

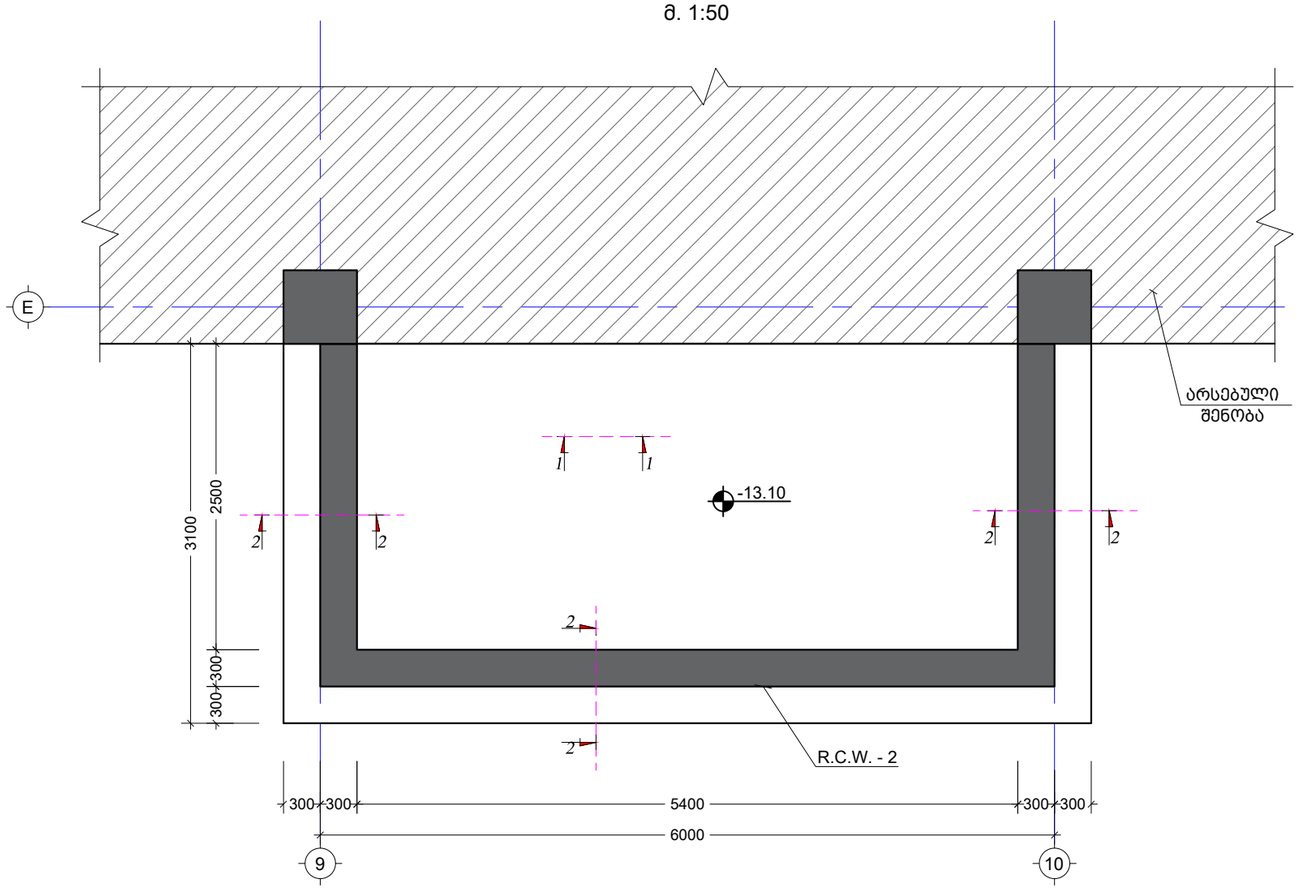

შენიშვნა:
NOTE:

----	----	----	----
----	----	----	----
----	----	----	----
----	----	----	----
----	----	----	----
No	Date	Revision	Issued by

სიტუაციური სქემა
KEY PLAN

მისამართი
ADDRESS
ქ.თბილისი, კრწანისის ქ.#12
ს.კ.01.18.06.019.096

პროექტი
PROJECT
რეკონსტრუქცია

ნახაზი
DRWG.
საძირკვლების განლაგების გეგმა (კიბე #2)

კონსტრუქტორი:
ზაზა კაკალაძე
T: 591 98 17 53

შეასრულა: ISSUED BY: G.T	შეამოწმა APPROVED BY: J.K	
ფაილი FILE NEW HOSPITAL	პროექტის №: PROJECT No 10	
ფორმატი PAPER SIZE A3	მასშტაბი SCALE ----	
ნახ.კოდი DRWG. No S - 102	კორექტ. REVISION ----	სტადია STATUS C.D.

03/10/2022

კვეთი 1 - 1
მ. 1:20

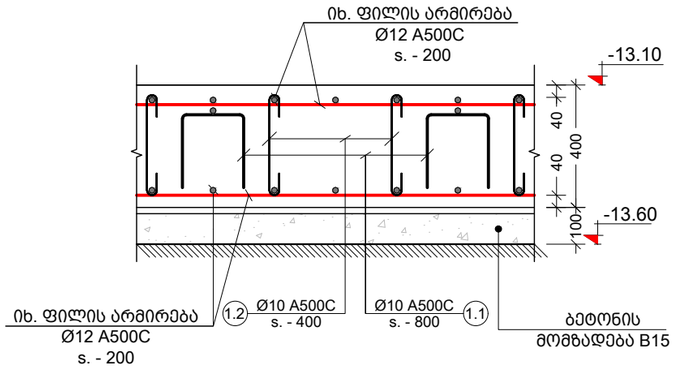

კვეთი c
მ. 1:20

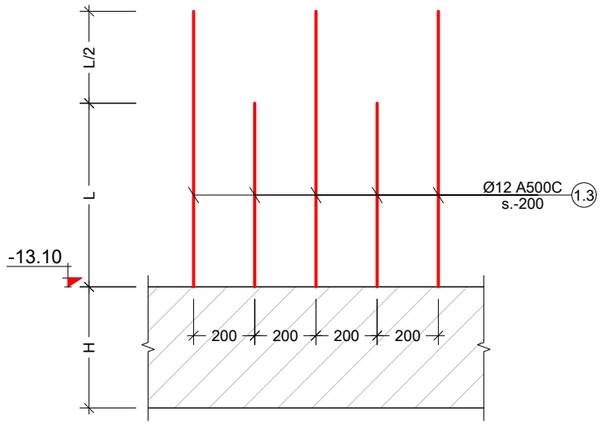

პოზ. №	ესკიზი	L მმ
1.1	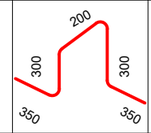	1500
1.2	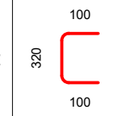	520
1.3	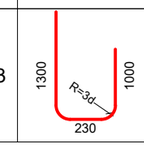	2530

კვეთი 2 - 2
მ. 1:20

კონსტრ. დასახ.	ელემენტის დასახ.	პოზ. №	დიამეტრი ან კვეთი (მმ)	ერთეულის სიგრძე (მ.)	რაოდენობა (ც.)	საერთო სიგრძე (მ.)	საერთო წონა (კგ.)
საძირკვლის ფილა	საძირკვლის ფილა კიბე #1	1	Ø 12 A500C	დ.ა.	-	450	399
		1.1	Ø 10 A500C	1500	57 X 1	85	53
		1.2	Ø 10 A500C	520	128 X 1	66	41
		1.3	Ø 12 A500C	2530	60 X 1	152	135
		მძიმე ბეტონი	B25	V =	8.2 X 1	= 8.18	მ³
		ბეტონის მომზადება	B15	V =	2.2 X 1	= 2.25	მ³
	საძირკვლის ფილა კიბე #2	1	Ø 12 A500C	დ.ა.	-	450	399
		1.1	Ø 10 A500C	1500	57 X 1	85	53
		1.2	Ø 10 A500C	520	128 X 1	66	41
		1.3	Ø 12 A500C	2530	60 X 1	152	135
		მძიმე ბეტონი	B25	V =	8.2 X 1	= 8.18	მ³
		ბეტონის მომზადება	B15	V =	2.2 X 1	= 2.25	მ³

შენიშვნა:
NOTE:

No	Date	Revision	Issued by
REV5	DATE5	NOTE5	BY5
REV4	DATE4	NOTE4	BY4
REV3	DATE3	NOTE3	BY3
REV2	DATE2	NOTE2	BY2
REV1	DATE1	NOTE1	BY1

სიტუაციური სქემა
KEY PLAN

მისამართი
ADDRESS
ქ.თბილისი, კრწანისის ქ.#12
ს.კ.01.18.06.019.096

პროექტი
PROJECT
რეკონსტრუქცია

ნახაზი
DRWG.
TITLE

კონსტრუქტორი:
ბაბა კაკალაძე
T: 591 98 17 53

შეასრულა: ISSUED BY:	შეამოწმა APPROVED BY:
G.T	LK
ISSUED_BY	APPROVED_BY
ფაილი FILE DWG	პროექტის №: PROJECT No 10
ფორმატი PAPER SIZE A3	მასშტაბი SCALE SCALE
ნახ.კოდი DRWG. No DRWG._N	კორექტ. REVISION REV
სტადია STATUS C.D.	DATE

მონოლითური კედელი R.C.W. - 1
მ. 1:20

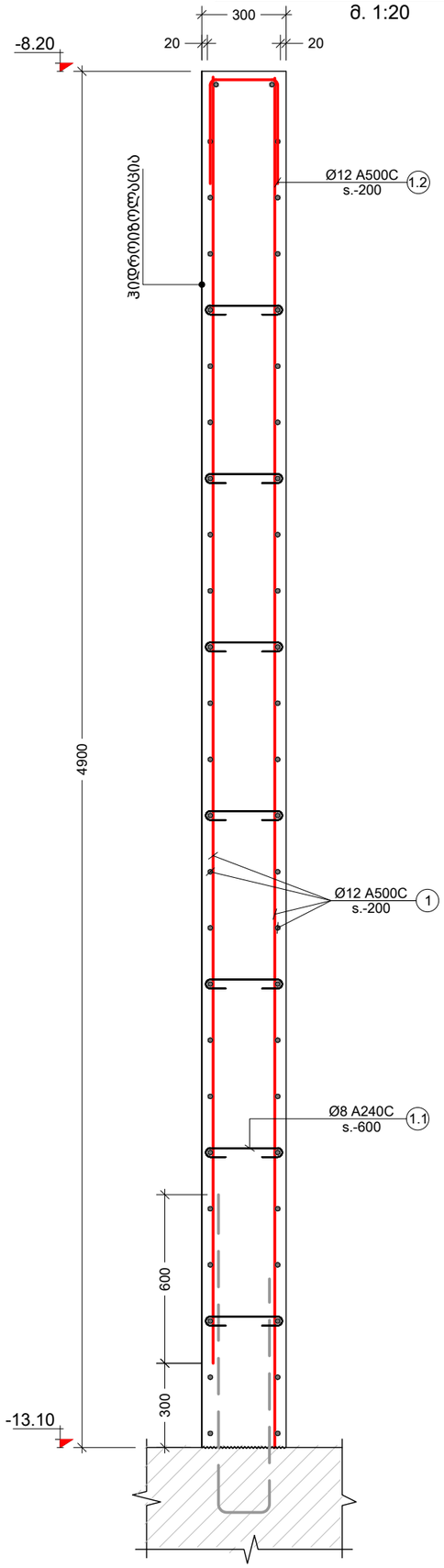

მონოლითური კედლის კუთხის კვანძი
მ. 1:10

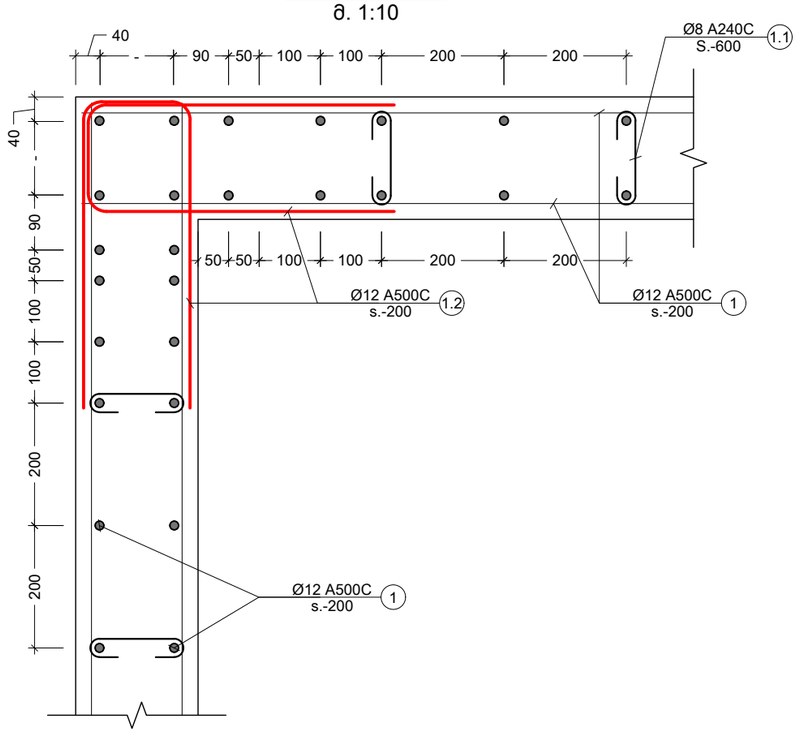

პოზ. №	ესკიზი	L მმ
1.1	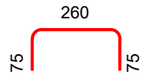	410
1.2	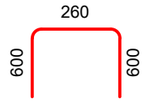	1460

კონსტრ. დასახ.	ელემენტის დასახ.	პოზ. №	დიამეტრი ან კვეთი (მმ)	ერთეულის სიგრძე (მმ.)	რაოდენობა (ც.)	საერთო სიგრძე (მ.)	საერთო წონა (კგ.)
მონოლითური კედელი	RC.W. - 1	1	Ø 12 A500C	დ.ბ.	-	1250	1110
		1.1	Ø 8 A500C	410	355 X 1	146	57
		1.2	Ø 12 A500C	1460	58 X 1	85	75
		მძიმე ბეტონი B25		V =	17.1 X 1	= 17.05 მ³	
	RC.W. - 2	1	Ø 12 A500C	დ.ბ.	-	1250	1110
		1.1	Ø 8 A500C	410	355 X 1	146	57
		1.2	Ø 12 A500C	1460	58 X 1	85	75
		მძიმე ბეტონი B25		V =	17.1 X 1	= 17.05 მ³	

შენიშვნა:
NOTE:

No	Date	Revision	Issued by
REV5	DATE5	NOTE5	BY5
REV4	DATE4	NOTE4	BY4
REV3	DATE3	NOTE3	BY3
REV2	DATE2	NOTE2	BY2
REV1	DATE1	NOTE1	BY1

სიტუაციური სქემა
KEY PLAN

მისამართი ADDRESS: ქ.თბილისი, კრწანისის ქ.#12
ს.კ.01.18.06.019.096

პროექტი PROJECT: რეკონსტრუქცია

ნახაზი DRWG.: TITLE

კონსტრუქტორი: აბაბ კაბალაძე T: 591 98 17 53

შესრულა: ISSUED BY: G.T

შეამოწმა APPROVED BY: IK

ISSUED_BYAPPROVE

ფაილი FILE DWG

პროექტის №: PROJECT No 10

ფორმატი PAPER SIZE A3

მასშტაბი SCALE SCALE

ნახ.კოდი DRWG. No DRWG._N

კორექტ. REVISION REV

სტადია STATUS C.D.

DATE

ლიტონის კიბე #1-ის გეგმა
მ. 1:100

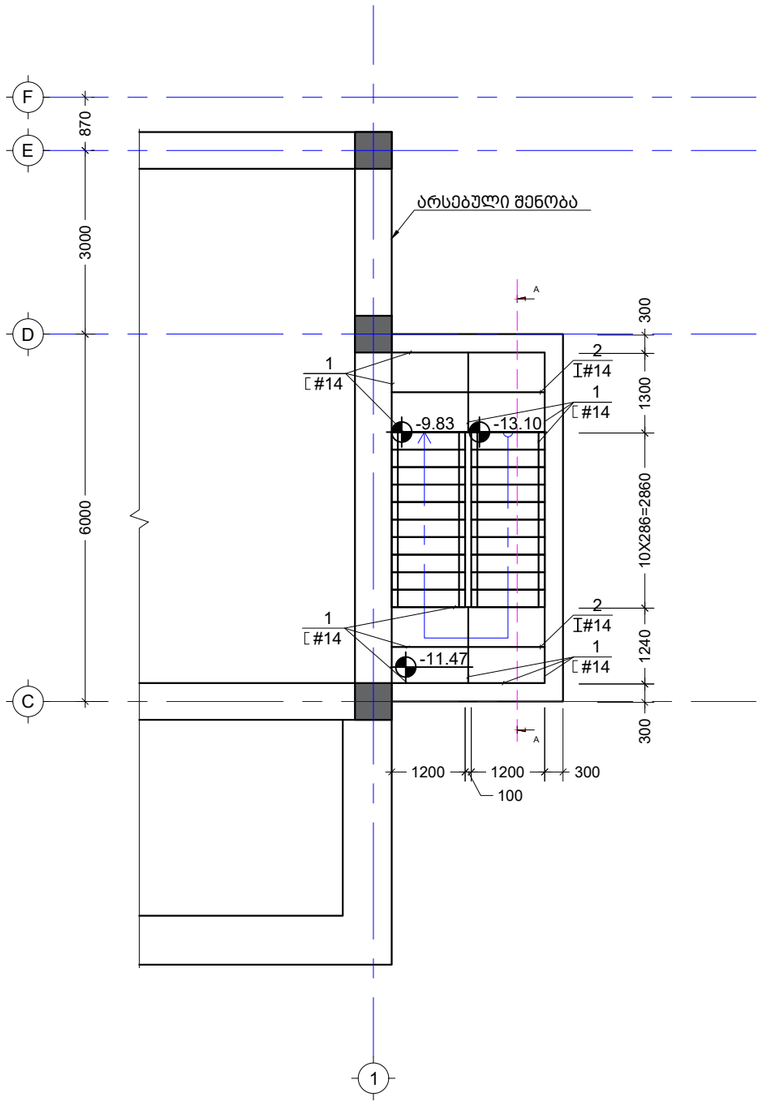

ლიტონის კიბე #1-ის გეგმა
მ. 1:100

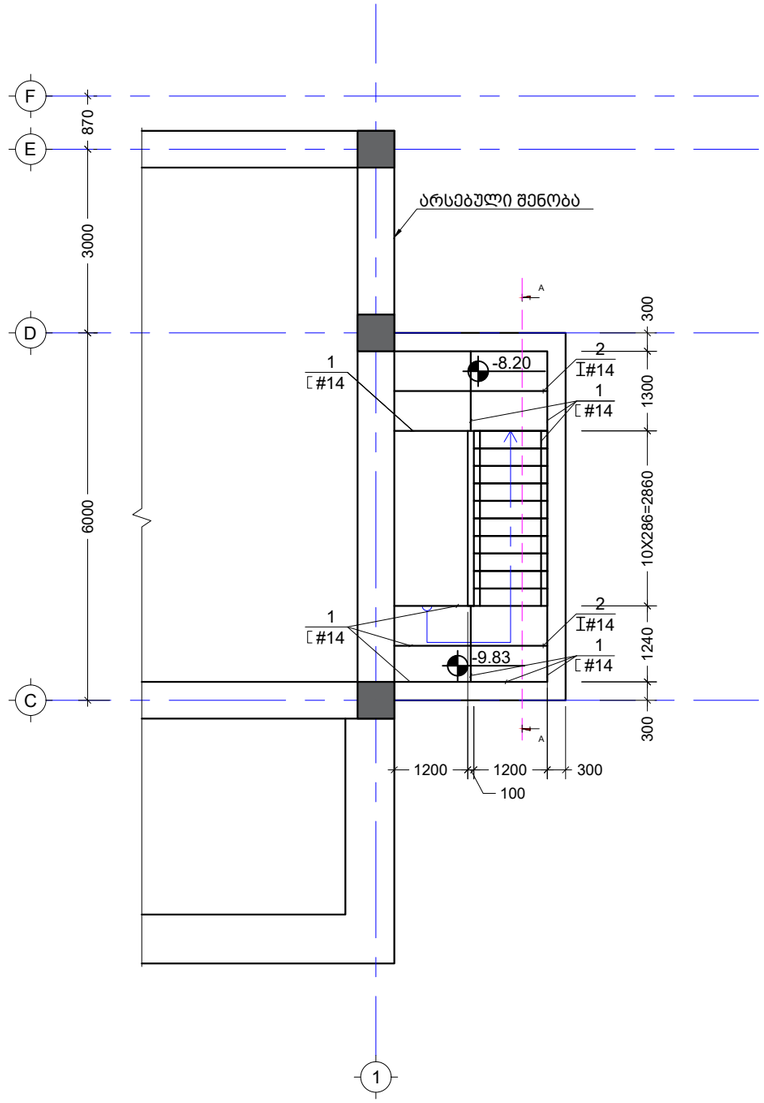

შენიშვნა:
NOTE:

No	Date	Revision	Issued by
----	----	----	----
----	----	----	----
----	----	----	----
----	----	----	----
----	----	----	----

სიტუაციური სქემა
KEY PLAN

მისამართი
ADDRESS
ქ.თბილისი, კრწანისის ქ.#12
ს.კ.01.18.06.019.096

პროექტი
PROJECT
რეკონსტრუქცია

ნახაზი
DRWG.
ლიტონის კიბე #1-ის გეგმა

კონსტრუქტორი:
ზაზა კაკალაძე
T: 591 98 17 53

შეასრულა: ISSUED BY: G.T	შეამოწმა APPROVED BY: J.K	
ფაილი FILE NEW HOSPITAL	პროექტის №: PROJECT No 10	
ფორმატი PAPER SIZE A3	მასშტაბი SCALE ----	
ნახ.კოდი DRWG. No S - 105	კორექტ. REVISION ----	სტადია STATUS C.D.

03/10/2022

ლითონის კიბე # 2 -ის გეგმა
მ. 1:100

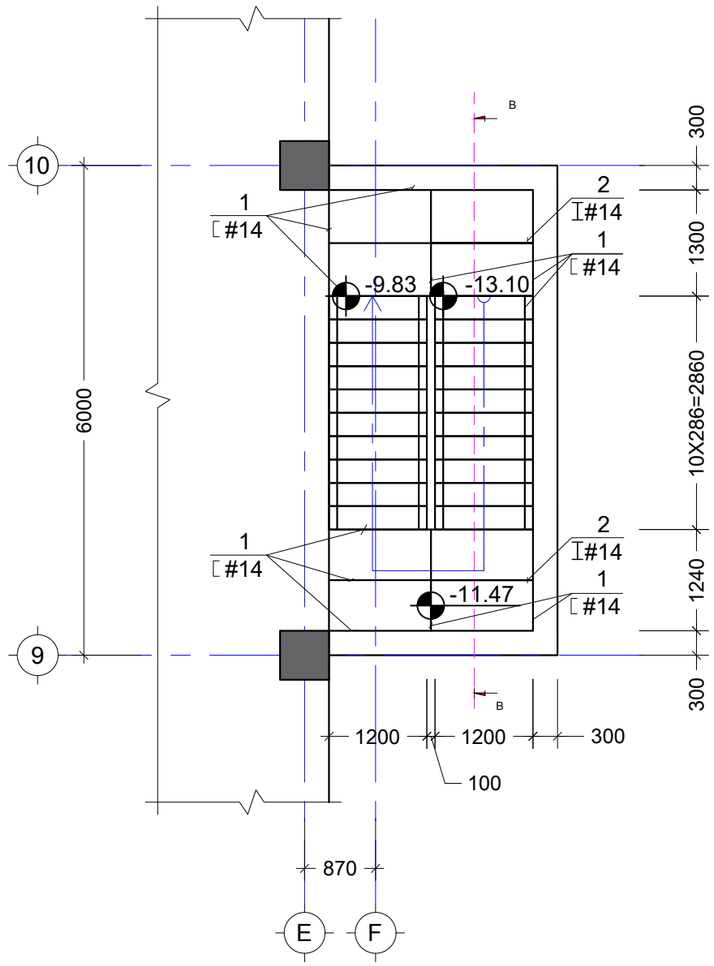

ლითონის კიბე # 2 -ის გეგმა
მ. 1:50

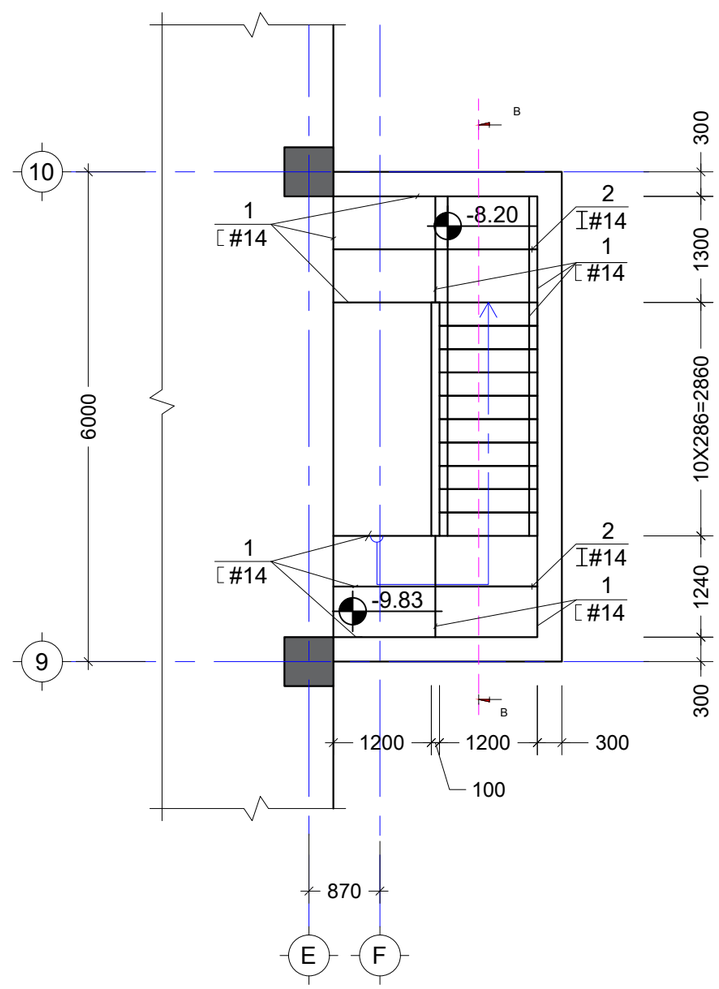

შენიშვნა:
NOTE:

----	----	----	----
----	----	----	----
----	----	----	----
----	----	----	----
----	----	----	----
No	Date	Revision	Issued by

სიტუაციური სქემა
KEY PLAN

მისამართი
ADDRESS
ქ.თბილისი, კრწანისის ქ.#12
ს.კ.01.18.06.019.096

პროექტი
PROJECT
რეკონსტრუქცია

ნახაზი
DRWG.
ლითონის კიბე #2-ის გეგმა

კონსტრუქტორი:
ვაჟა კაკალაძე
T: 591 98 17 53

შეასრულა:
ISSUED BY:
G.T

შეამოწმა
APPROVED BY:
J.K

ფაილი
FILE
NEW HOSPITAL

პროექტის №:
PROJECT No
10

ფორმატი
PAPER SIZE
A3

მასშტაბი
SCALE

ნახ.კოდი
DRWG. No
S - 106

კორექტ.
REVISION

სტადია
STATUS
C.D.

03/10/2022

კვეთი A - A
მ. 1:50

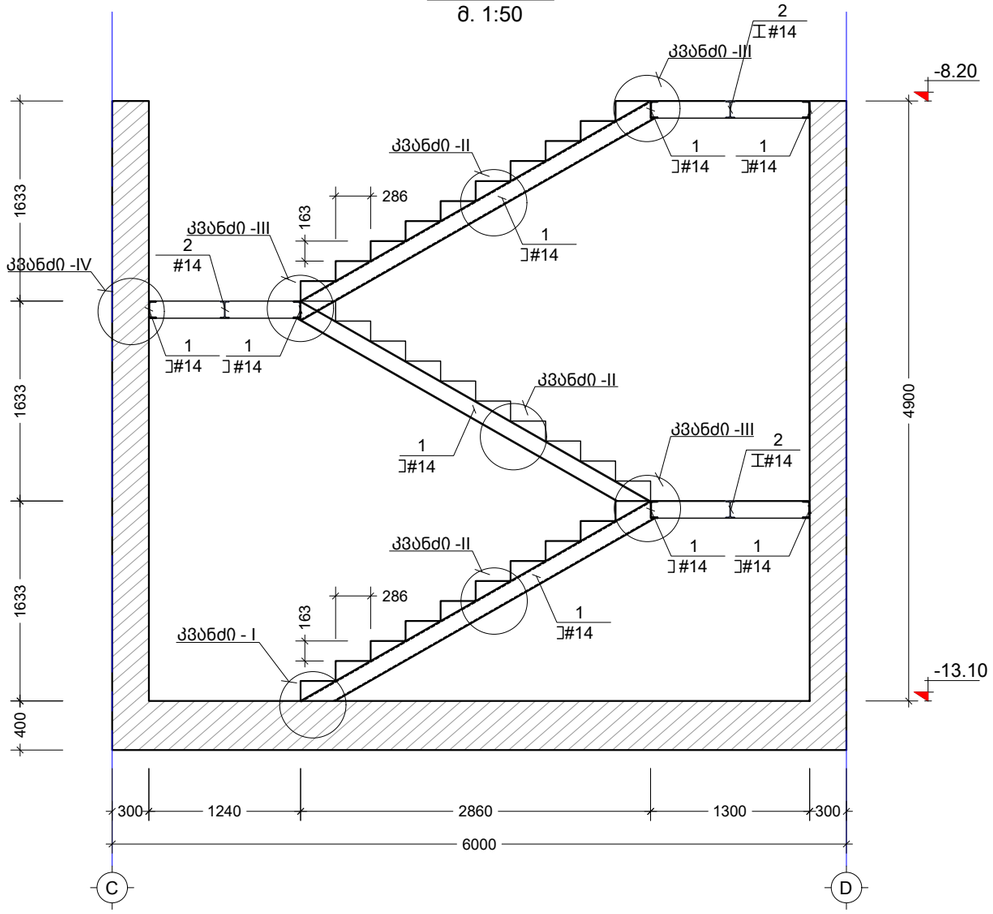

კვეთი B - B
მ. 1:50

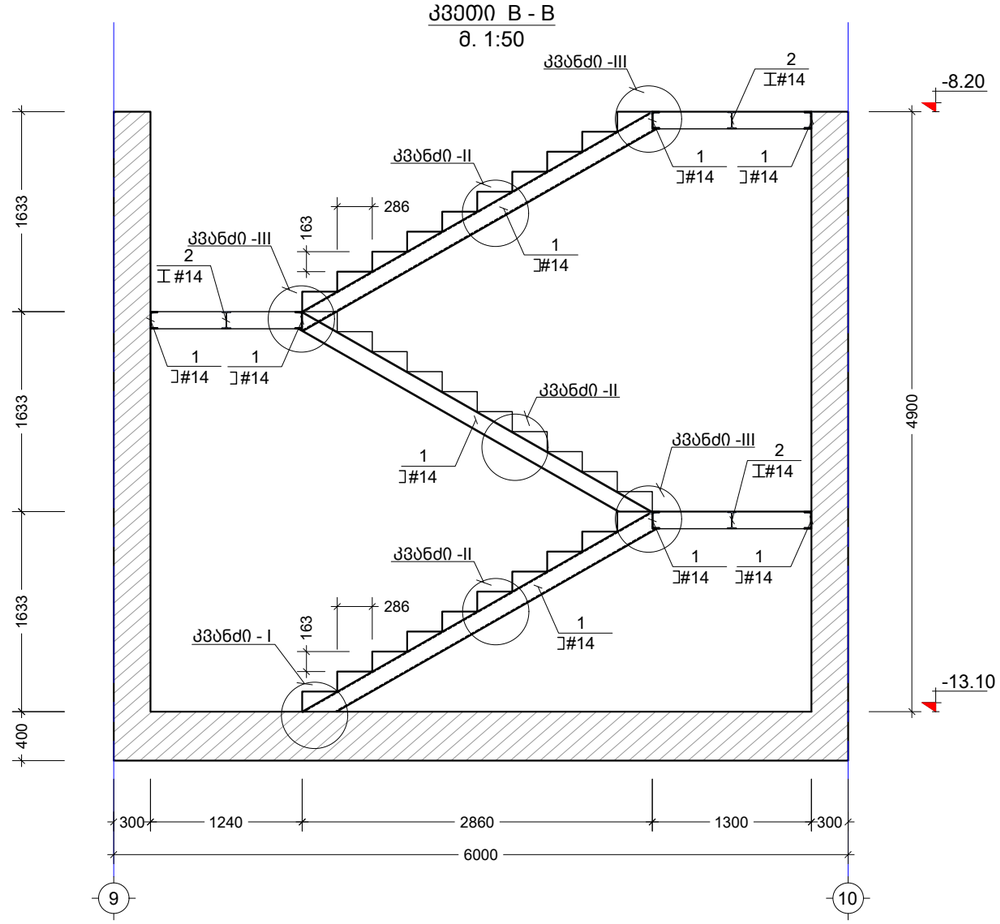

შენიშვნა:
NOTE:

No	Date	Revision	Issued by
----	----	----	----
----	----	----	----
----	----	----	----
----	----	----	----
----	----	----	----

სიტუაციური სქემა
KEY PLAN

მისამართი
ADDRESS
ქ.თბილისი, კრწანისის ქ.#12
ს.კ.01.18.06.019.096

პროექტი
PROJECT
რეკონსტრუქცია

ნახაზი
DRWG.
კვეთი A - A B - B

კონსტრუქტორი:
აბაბ კაკაბაძე
T: 591 98 17 53

შესრულა:
ISSUED BY:
G.T

შეამოწმა
APPROVED BY:
J.K

ფაილი
FILE
NEW HOSPITAL

პროექტის №:
PROJECT No
10

ფორმატი
PAPER SIZE
A3

მასშტაბი
SCALE

ნახ.კოდი
DRWG. No
S - 107

კორექტ.
REVISION

სტადია
STATUS
C.D.

03/10/2022

კვანძი "I"
მ. 1:10

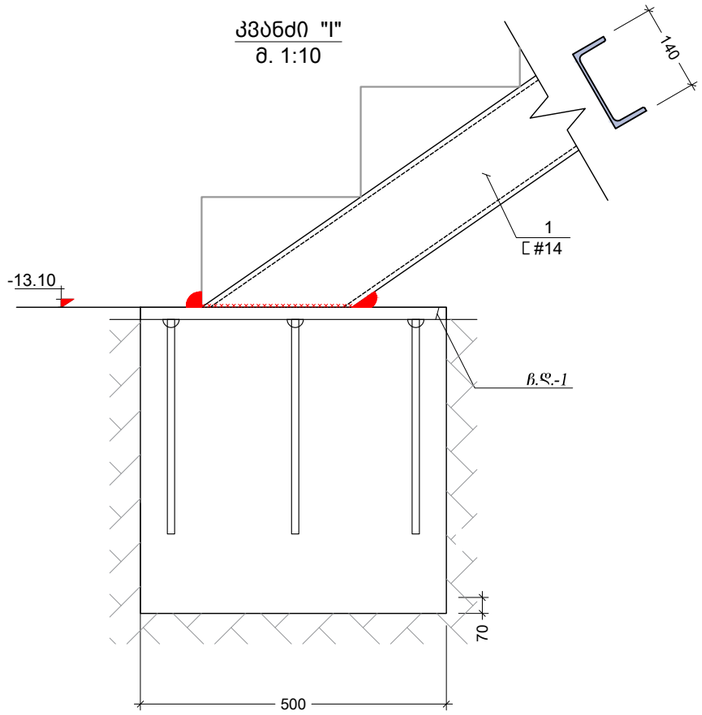

E.P. - 1
მ. 1:10

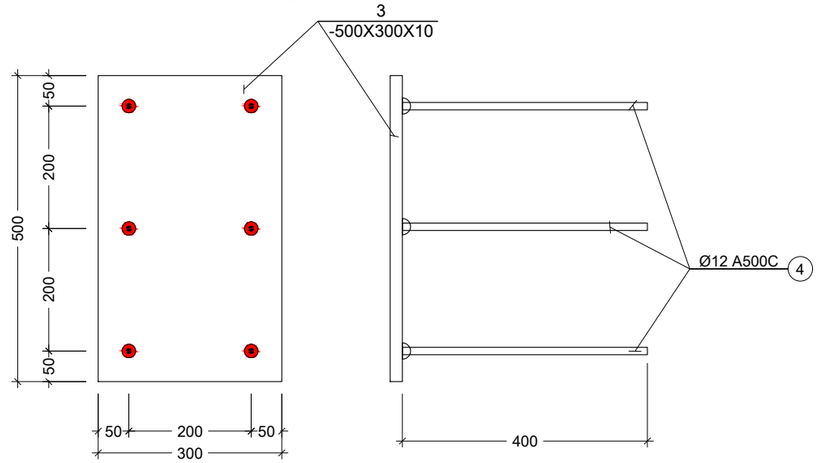

კვანძი "II"
მ. 1:10

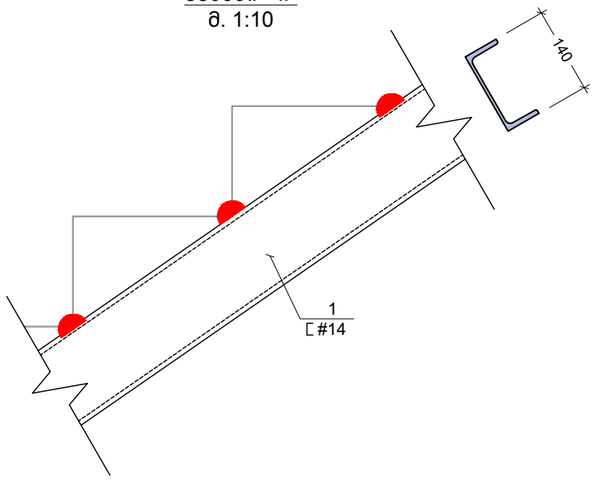

კვანძი "III"
მ. 1:10

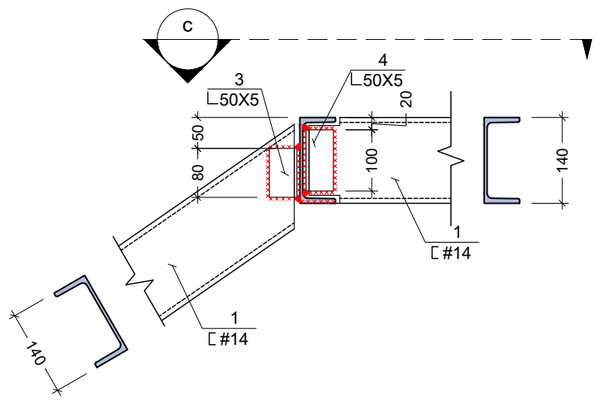

ხედი c
მ. 1:10

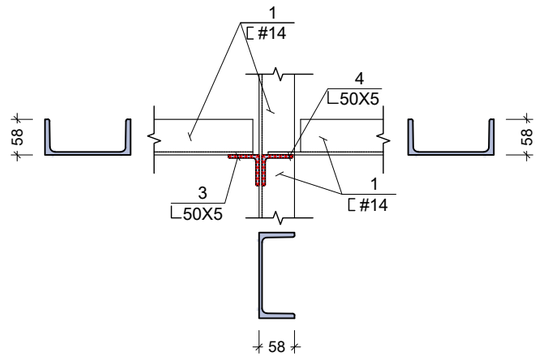

შენიშვნა:
NOTE:

----	----	----	----
----	----	----	----
----	----	----	----
----	----	----	----
----	----	----	----
No	Date	Revision	Issued by

სიტუაციური სქემა
KEY PLAN

მისამართი
ADDRESS
ქ.თბილისი, კრწანისის ქ.#12
ს.კ.01.18.06.019.096

პროექტი
PROJECT
რეკონსტრუქცია

ნახაზი
DRWG.
კიბის კვანძები

კონსტრუქტორი:
ბაბაა კაკალაძე
T: 591 98 17 53

შესრულა: ISSUED BY: G.T	შეამოწმა APPROVED BY: J.K	
ფაილი FILE NEW HOSPITAL	პროექტის №: PROJECT No 10	
ფორმატი PAPER SIZE A3	მასშტაბი SCALE ----	
ნახ.კოდი DRWG. No S - 108	კორექც. REVISION ----	სტადია STATUS C.D.

03/10/2022

ფოლადის მასალის ამოკრეფა

კონსტრუქციის დასახელება	ელემენტის მარკირება		პოზ. #	პროფილი	სტანდარტი	სიგრძე (მმ)	ერთ ელემენტზე			მთლიანად		ფოლადის მარკა
							რაოდენობა (ც.)	სიგრძე (მ.)	წონა (კგ.)	სიგრძე (მ.)	წონა (კგ.)	
ლითონის კიბე	კიბე #1	1 (ც)	1	[№ 14	ГОСТ 8240-97	დ.ა.	-	-	-	45	553.50	С245
			2	I № 14	ГОСТ 26020-83	დ.ა.	-	-	-	15	205.5	С245
			3	∟ 50 X 5	ГОСТ 8509-93	80	10	1	2.98	0.80	2.98	С245
			4	∟ 50 X 5	ГОСТ 8509-93	100	10	1	3.73	1.00	3.73	С245
	კიბე #2	1 (ც)	1	[№ 14	ГОСТ 8240-97	დ.ა.	-	-	-	45	553.50	С245
			2	I № 14	ГОСТ 26020-83	დ.ა.	-	-	-	15	205.5	С245
			3	∟ 50 X 5	ГОСТ 8509-93	80	10	1	2.98	0.80	2.98	С245
			4	∟ 50 X 5	ГОСТ 8509-93	100	10	1	3.73	1.00	3.73	С245
ჩასატანებელი დეტალი	E.P.-1	2 (ც)	1	— 500 X 10	ГОСТ 19903-74	300	2	1	23.55	1.20	47.10	Вст3кп2
			2	Ø 12 A500C	ДСТУ 3760-98	400	6	2	2.13	4.80	4.26	

შენიშვნა:
NOTE:

No	Date	Revision	Issued by
----	----	----	----
----	----	----	----
----	----	----	----
----	----	----	----
----	----	----	----

სიტუაციური სქემა
KEY PLAN

მისამართი ADDRESS: ქ.თბილისი, კრწანისის ქ.#12 ს.კ.01.18.06.019.096

პროექტი PROJECT: რეკონსტრუქცია

ნახაზი DRWG.: ლითონის კიბის სპეციფიკაცია

კონსტრუქტორი: ვაჟა კაკალაძე T: 591 98 17 53

შეასრულა: ISSUED BY: G.T

შეამოწმა APPROVED BY: J.K

ფაილი FILE: NEW HOSPITAL

პროექტის №: PROJECT No 10

ფორმატი PAPER SIZE: A3

მასშტაბი SCALE: ----

ნახ.კოდი DRWG. No: S - 109

კორექტ. REVISION: ----

სტადია STATUS: C.D.

03/10/2022

ლითონის კიბე #1-ის გადახურვის გეგმა
მ. 1:100

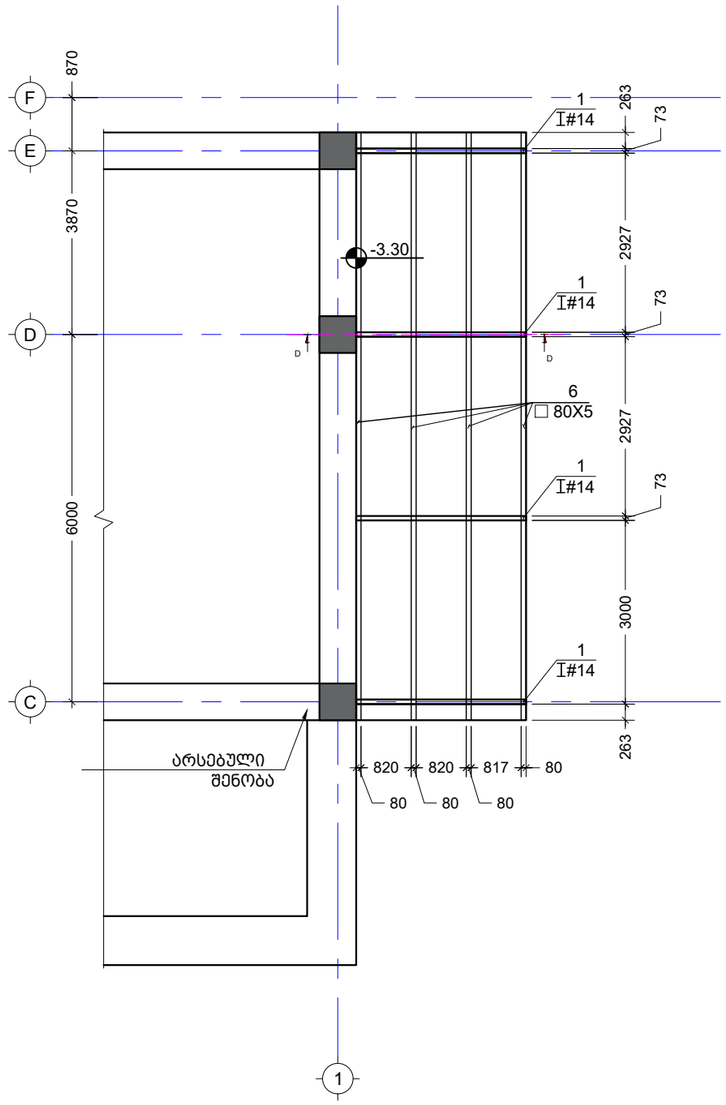

ლითონის კიბე #2-ის გადახურვის გეგმა
მ. 1:100

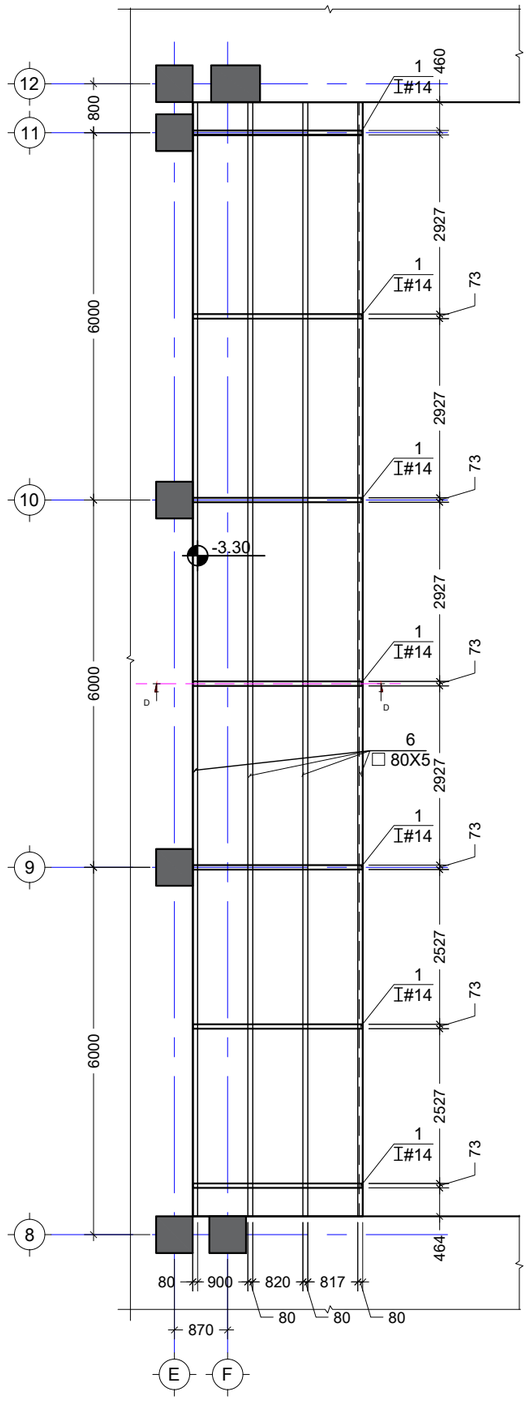

შენიშვნა:
NOTE:

----	----	----	----
----	----	----	----
----	----	----	----
----	----	----	----
----	----	----	----
No	Date	Revision	Issued by

სიტუაციური სქემა
KEY PLAN

მისამართი
ADDRESS
ქ.თბილისი, კრწანისის ქ.#12
ს.კ.01.18.06.019.096

პროექტი
PROJECT
რეკონსტრუქცია

ნახაზი
DRWG.
ლითონის კიბეების გადახურვა

კონსტრუქტორი:
ბაბა კაკალაძე
T: 591 98 17 53

შესრულა: ISSUED BY: G.T	შეამოწმა APPROVED BY: J.K
ფაილი FILE NEW HOSPITAL	პროექტის №: PROJECT No 10
ფორმატი PAPER SIZE A3	მასშტაბი SCALE ----
ნახ.კოდი DRWG. No S - 110	კორექტ. REVISION ----
	სტადია STATUS C.D.

03/10/2022

კვეთი D - D
მ. 1:10

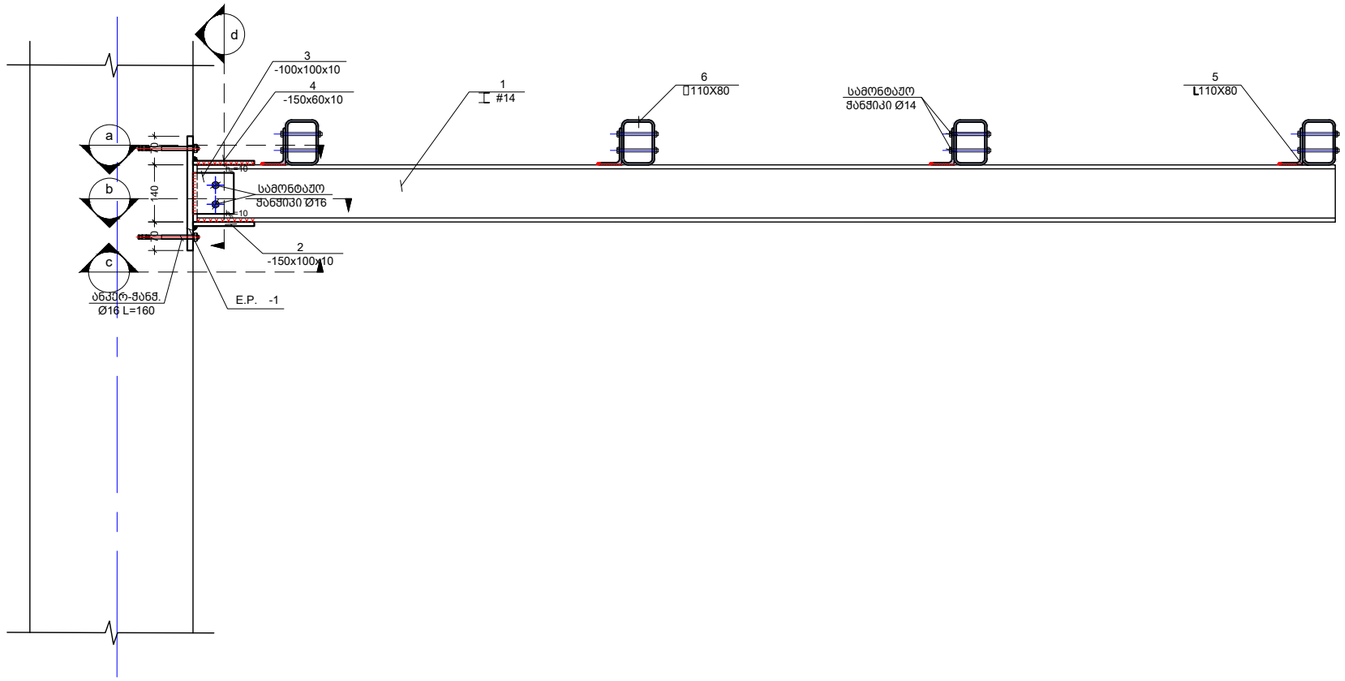

პოზ. #2
მ. 1:5

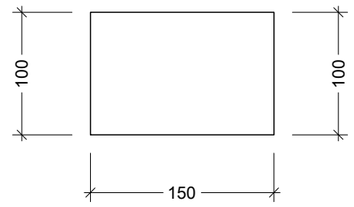

პოზ. #4
მ. 1:5

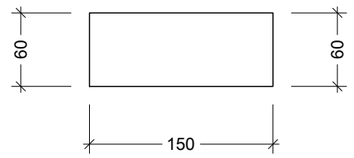

მ. 1:10

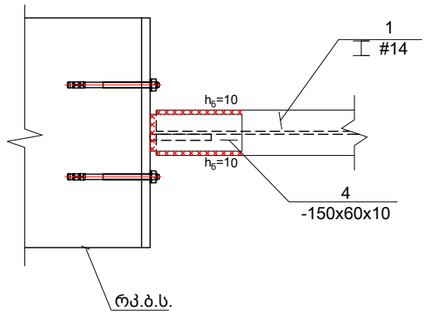

კვეთი b
მ. 1:10

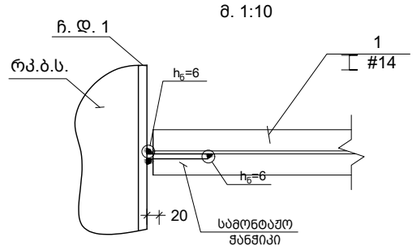

კვეთი c
მ. 1:10

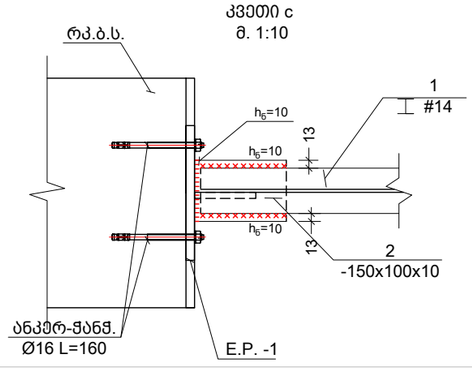

პოზ. #3
მ. 1:5

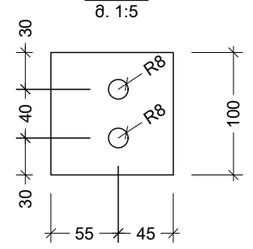

კვეთი d
მ. 1:10

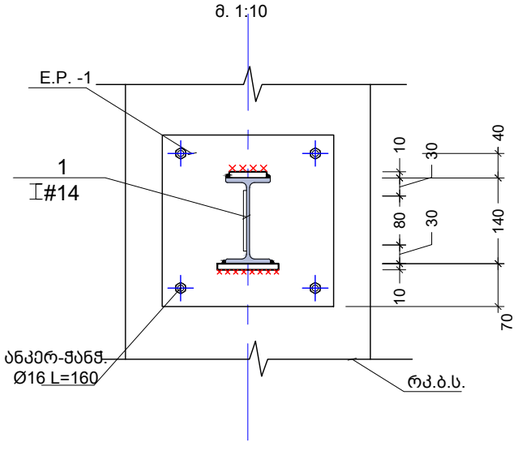

E.P. -1
E.Q. მ. 1:5

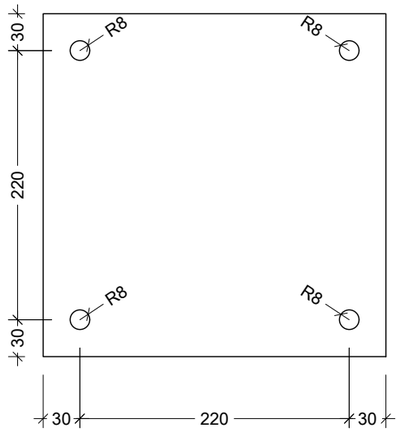

შენიშვნა:
NOTE:

No	Date	Revision	Issued by
----	----	----	----
----	----	----	----
----	----	----	----
----	----	----	----
----	----	----	----
----	----	----	----

სიტუაციური სქემა
KEY PLAN

მისამართი
ADDRESS
ქ.თბილისი, კრწანისის ქ.#12
ს.კ.01.18.06.019.096

პროექტი
PROJECT
რეკონსტრუქცია

ნახაზი
DRWG.
ლითონის კიბეების გადახურვის კვეთი

კონსტრუქტორი:
ბაბა კაკალაძე
T: 591 98 17 53

შესრულა: ISSUED BY: G.T	შეამოწმა APPROVED BY: J.K		
ფაილი FILE: NEW HOSPITAL	პროექტის №: PROJECT No: 10		
ფორმატი PAPER SIZE: A3	მასშტაბი SCALE: ----		
ნახ.კოდი DRWG. No: S - 111	კორექტ. REVISION: ----	სტადია STATUS: C.D.	

03/10/2022

ფოლადის მასალის ამოკრეფა

კონსტრუქციის დასახელება	ელემენტის მარკირება		პოზ. #	პროფილი	სტანდარტი	სიგრძე (მმ)	ერთ ელემენტზე			მთლიანად		ფოლადის მარკა
							რაოდენობა (ც.)	სიგრძე (მ.)	წონა (კგ.)	სიგრძე (მ.)	წონა (კგ.)	
პილის სახურავი	პილე #1	1 (ც)	1	⌶ № 14	ГОСТ 26020-83	დ.ა.	-	-	-	12	164.4	С245
			2	— 100 X 10	ГОСТ 19903-74	150	1	0.2	1.18	0.60	4.71	Вст3кп2
			3	— 100 X 10	ГОСТ 19903-74	100	1	0.1	0.79	0.40	3.14	Вст3кп2
			4	— 60 X 10	ГОСТ 19903-74	150	1	0.2	0.71	0.60	2.83	Вст3кп2
			5	∟ 90 X 56 X 5.5	ГОСТ 8510-86	70	1	0	0.42	1.12	6.79	С245
			6	□ 80 X 5	ГОСТ 30245-2003	დ.ა.	-	-	-	38	447.45	С245
	პილე #2	1 (ც)	1	⌶ № 14	ГОСТ 26020-83	დ.ა.	-	-	-	20	268.5	С245
			2	— 100 X 10	ГОСТ 19903-74	150	1	0.2	1.18	1.05	8.24	Вст3кп2
			3	— 100 X 10	ГОСТ 19903-74	100	1	0.1	0.79	0.70	5.50	Вст3кп2
			4	— 60 X 10	ГОСТ 19903-74	150	1	0.2	0.71	1.05	4.95	Вст3кп2
			5	∟ 90 X 56 X 5.5	ГОСТ 8510-86	70	1	0	0.42	1.96	11.89	С245
			6	□ 80 X 5	ГОСТ 30245-2003	დ.ა.	-	-	-	72.8	857.22	С245
	E.P. -1	11 (ც)	1	— 280 X 10	ГОСТ 19903-74	280	1	0	6.15	3.08	67.70	Вст3кп2
			2	Ø 16 A500C	ДСТУ 3760-98	160	4	1	1.01	7.04	11.11	A500C

შენიშვნა:
NOTE:

----	----	----	----
----	----	----	----
----	----	----	----
----	----	----	----
----	----	----	----
No	Date	Revision	Issued by

სიტუაციური სქემა
KEY PLAN

მისამართი ADDRESS: ქ.თბილისი, კრწანისის ქ.#12
ს.კ.01.18.06.019.096

პროექტი PROJECT: რეკონსტრუქცია

ნახაზი DRWG.: სახურავის სპეციფიკაცია

კონსტრუქტორი: გიგა კაკალაძე
T: 591 98 17 53

შეასრულა: ISSUED BY:	G.T
შეამოწმა APPROVED BY:	J.K
ფაილი FILE: NEW HOSPITAL	
პროექტის №: PROJECT No	10
ფორმატი PAPER SIZE	A3
მასშტაბი SCALE	----
ნახ.კოდი DRWG. No	S - 112
კორექტ. REVISION	----
სტადია STATUS	C.D.

03/10/2022

საყრდენი კედლის მოწყობის გეგმა #1
მ. 1:100

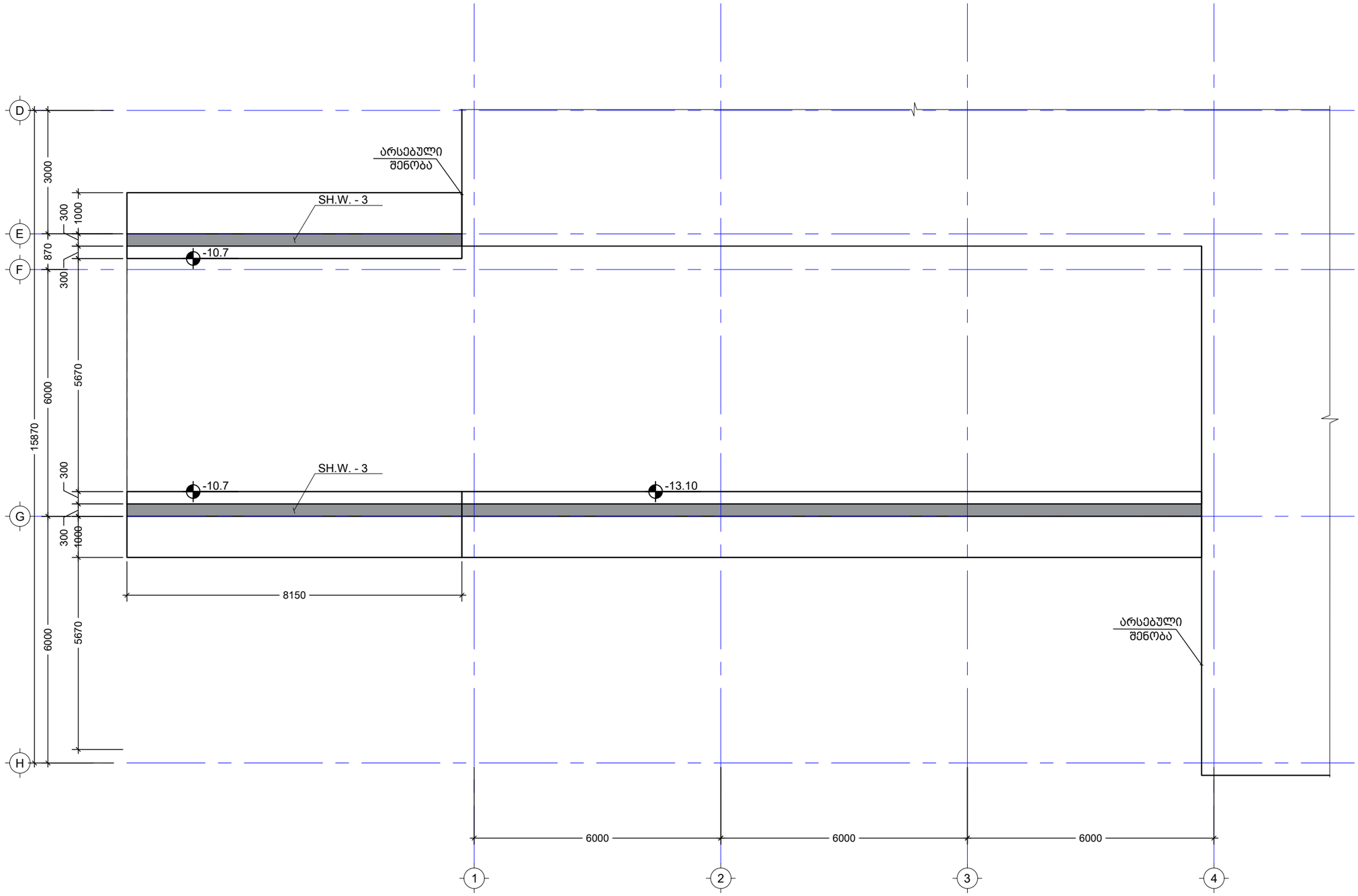

შენიშვნა:
NOTE:

----	----	----	----
----	----	----	----
----	----	----	----
----	----	----	----
----	----	----	----
No	Date	Revision	Issued by

სიტუაციური სქემა
KEY PLAN

მისამართი
ADDRESS
ქ.თბილისი, კრწანისის ქ.#12
ს.კ.01.18.06.019.096

პროექტი
PROJECT
რეკონსტრუქცია

ნახაზი
DRWG.
საყრდენი კედლის მოწყობის გეგმა #1

კონსტრუქტორი:
ვაჟა კაკალაძე
T: 591 98 17 53

შესრულა: ISSUED BY: G.T	შეამოწმა APPROVED BY: J.K	
ფაილი FILE NEW HOSPITAL	პროექტის №: PROJECT No 10	
ფორმატი PAPER SIZE A3	მასშტაბი SCALE ----	
ნახ.კოდი DRWG. No S - 113	კორექტ. REVISION ----	სტადია STATUS C.D.

03/10/2022

საყრდენი კედელი R.C.W. - 3
მ. 1:30

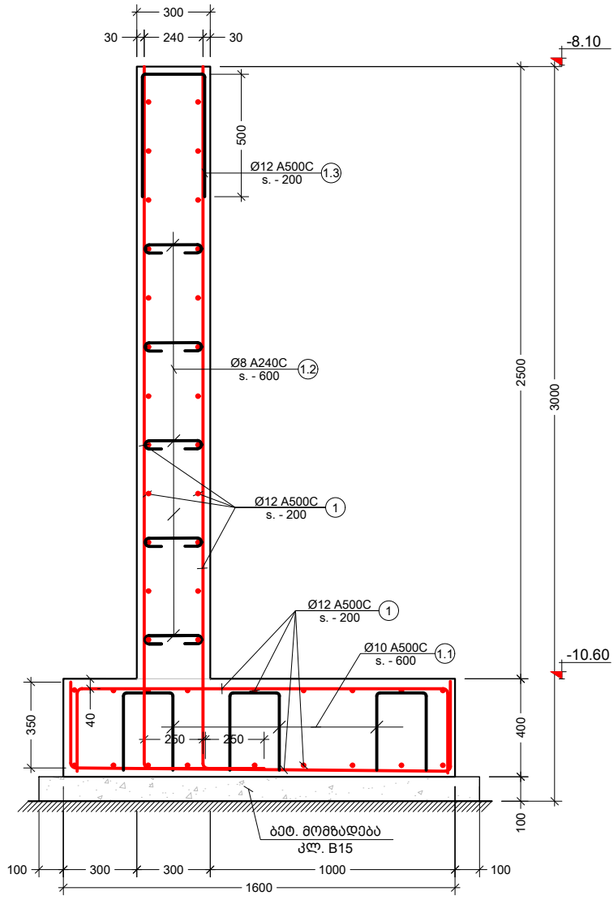

პოზ. №	ესკიზი	L მმ
1.1	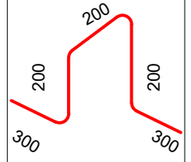	1200
1.2	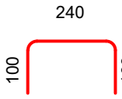	440
1.3	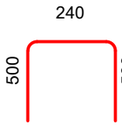	1240

კონსტრ. დასახ.	ელემენტის დასახ.	პოზ. №	დიამეტრი ან კვეთი (მმ)	ერთეულის სიგრძე (მმ.)	რაოდენობა (ც.)	საერთო სიგრძე (მ.)	საერთო წონა (კგ.)
მონოლითური კედელი	R.C.W. - 3	1	Ø 12 A500C	დ.ბ.	-	897	796
		1.1	Ø 10 A500C	1200	44 X 1	53	33
		1.2	Ø 8 A500C	440	204 X 1	90	35
		1.3	Ø 12 A500C	1240	82 X 1	101	90
		მძიმე ბეტონი B25		V =	18.6 X 1	= 18.63 მ³	
		ბეტონის მომზადება B15		V =	1.6 X 1	= 1.60 მ³	

შენიშვნა:
NOTE:

----	----	----	----
----	----	----	----
----	----	----	----
----	----	----	----
----	----	----	----
----	----	----	----
No	Date	Revision	Issued by

სიტუაციური სქემა
KEY PLAN

მისამართი ADDRESS: ქ.თბილისი, კრწანისის ქ.#12
ს.კ.01.18.06.019.096

პროექტი PROJECT: რეკონსტრუქცია

ნახაზი DRWG.: საყრდენი კედლები R.C.W - 3

კონსტრუქტორი:
ზაზა კაკალაძე
T: 591 98 17 53

შეასრულა: ISSUED BY: G.T	შეამოწმა APPROVED BY: J.K	
ფაილი FILE: NEW HOSPITAL	პროექტის №: PROJECT No 10	
ფორმატი PAPER SIZE: A3	მასშტაბი SCALE: ----	
ნახ.კოდი DRWG. No: S - 114	კორექტ. REVISION: ----	სტადია STATUS: C.D.

03/10/2022

პანდუსის მოწყობის გეგმა #1
მ. 1:100

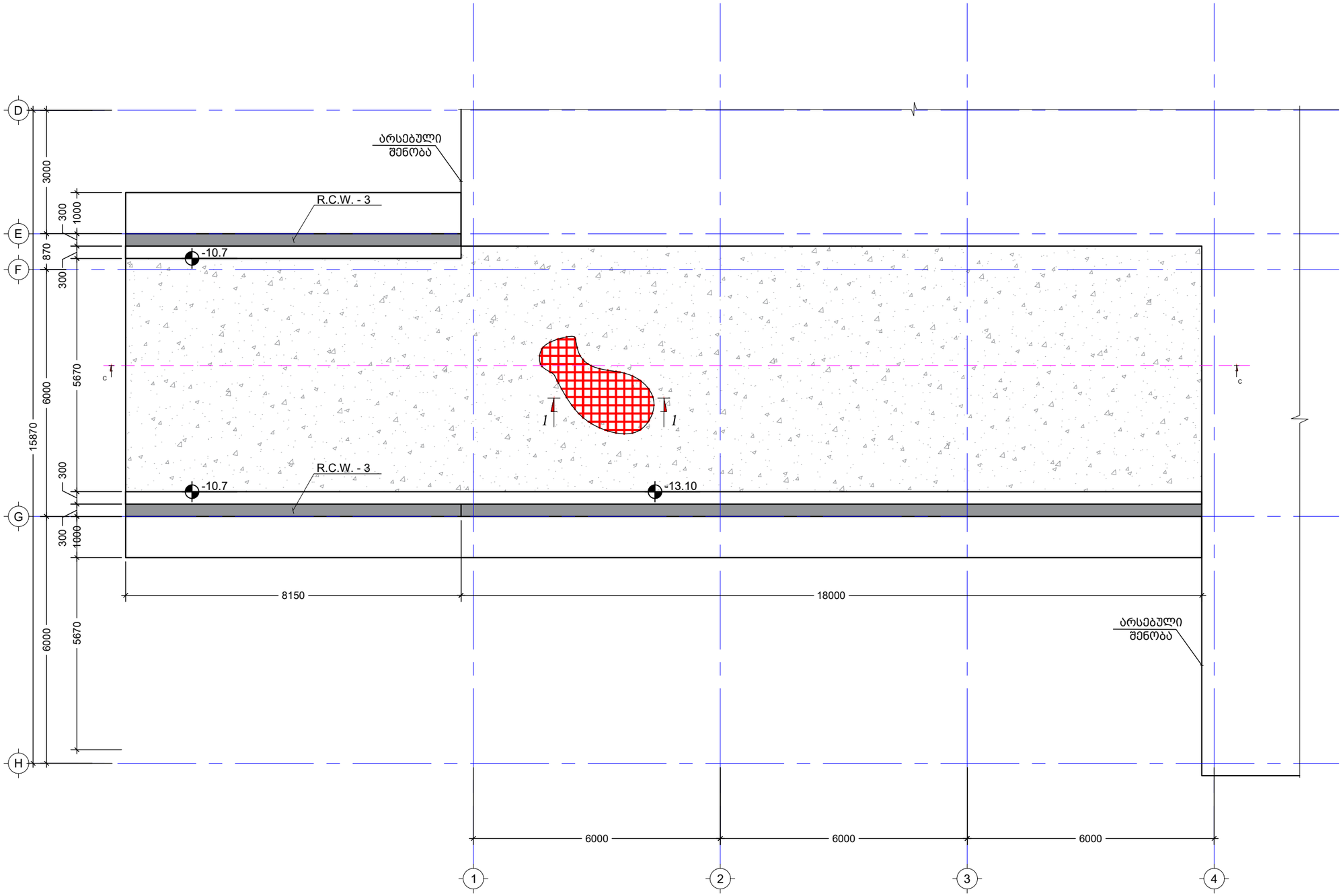

შენიშვნა:
NOTE:

No	Date	Revision	Issued by
----	----	----	----
----	----	----	----
----	----	----	----
----	----	----	----
----	----	----	----

სიტუაციური სქემა
KEY PLAN

მისამართი
ADDRESS
ქ.თბილისი, კრწანისის ქ.#12
ს.კ.01.18.06.019.096

პროექტი
PROJECT
რეკონსტრუქცია

ნახაზი
DRWG.
პანდუსის მოწყობის გეგმა #1

კონსტრუქტორი:
ვაჟა კაკალაძე
T: 591 98 17 53

შესრულა: ISSUED BY:	შეამოწმა APPROVED BY:
G.T	J.K
ფაილი FILE: NEW HOSPITAL	პროექტის №: PROJECT No: 10
ფორმატი PAPER SIZE: A3	მასშტაბი SCALE: ----
ნახ.კოდი DRWG. No: S - 115	კორექტ. REVISION: ----
	სტადია STATUS: C.D.

03/10/2022

პანდუსის კვეთი C - C
მ. 1:100

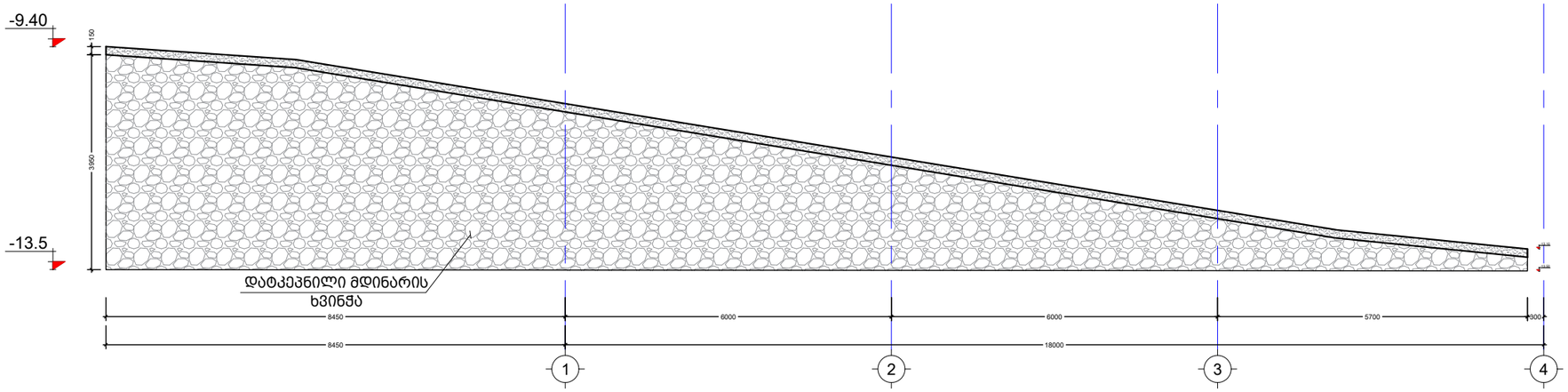

კვეთი 1-1
მ. 1:10

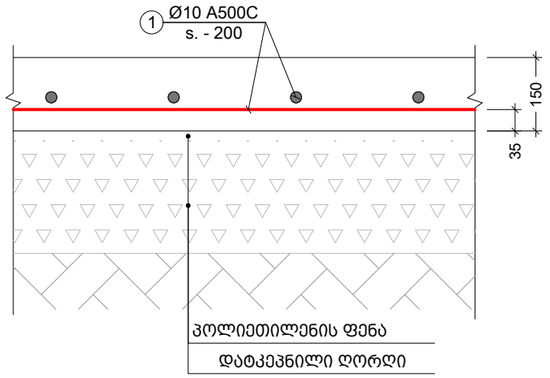

კონსტრ. დასახ.	ელემენტის დასახ.	პოზ. №	დიამეტრი ან კვეთი (მმ)	ერთეულის სიმრძე (მმ.)	რაოდენობა (ც.)	საერთო სიმრძე (მ.)	საერთო წონა (კგ.)
პანდუსი	პანდუსის ფილა	1	Ø 10 A500C	მ.ა.	-	1803	1111
		მძიმე ბეტონი B25		V = 24.6 X 1		= 24.59 მ³	

NOTE: შენიშვნა:

No	Date	Revision	Issued by
----	----	----	----
----	----	----	----
----	----	----	----
----	----	----	----
----	----	----	----

KEY PLAN სიტუაციური სქემა

ADDRESS მისამართი: ქ.თბილისი, კრწანისის ქ.#12
ს.კ.01.18.06.019.096

PROJECT პროექტი: რეკონსტრუქცია

DRWG. ნახაზი: პანდუსის კვეთი C - C

კონსტრუქტორი: გიგა კაკალაძე
T: 591 98 17 53

შესრულა: ISSUED BY:	შეამოწმა APPROVED BY:
G.T	J.K
ფაილი FILE: NEW HOSPITAL	პროექტის №: PROJECT No: 10
ფორმატი PAPER SIZE: A3	მასშტაბი SCALE: ----
ნახ.კოდი DRWG. No: S - 116	კორექტ. REVISION: ----
სტადია STATUS: C.D.	

03/10/2022

კონსტრუქციული პროექტის გაანგარიშება შესრულებულია, «Lira - САПР 2013» (ვერსია R3) პროგრამული კომპლექსის მეშვეობით, სასრული ელემენტების მეთოდის საფუძველზე. შენობის საანგარიშო მოდელი შედგენილია არქიტექტურული ნახაზების მიხედვით. შენობის საწყისი მონაცემების შედგენისას გამოყენებულია სამშენებლო უბნის საინჟინრო-გეოლოგიური გამოკვლევის შედეგები. საანგარიშო მოდელში გათვალისწინებულია გრუნტის რეაქციის შესაბამისი პარამეტრები. გაანგარიშებაში განხილულია შემდეგი დატვირთვები:

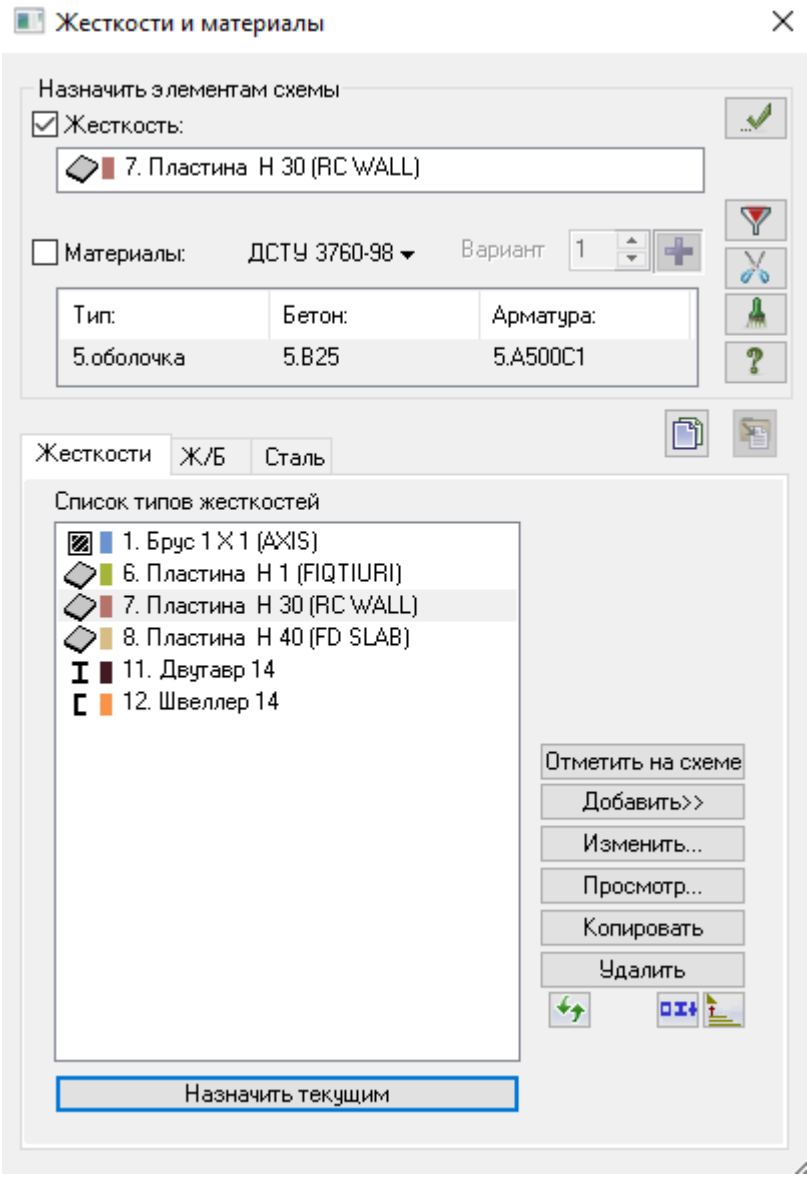

სეისმური ზემოქმედების ანგარიშისას ე.წ ,,მასების მონაწილეობის ფაქტორი,, - 80-85%, შენობის ,,დინამიკური პარამეტრების,, განსაზღვრისას გათვალისწინებული იქნა საკუთარი რხევის 25 ფორმა.

СОБСТВЕННЫЕ ЗНАЧЕНИЯ, ЧАСТОТЫ, ПЕРИОДЫ КОЛЕБАНИЙ, ЗАГРУЖЕНИЯ 4_

:N :П/П:	СОБСТВ. ЗНАЧЕНИЯ	Ч А С Т О Т Ы РАД/С	Ч А С Т О Т Ы ГЦ	ПЕРИОДЫ С	КОЭФФИЦИЕНТ РАСПРЕДЕЛЕНИЯ	МОДАЛЬНАЯ МАССА В %	
1	0.043568	22.95	3.65	0.2736	1.704541	62.2	62.2
2	0.041894	23.87	3.80	0.2631	0.033518	0.0	62.2

3	0.035205	28.41	4.52	0.2211	-0.417847	3.7	65.9
4	0.021715	46.05	7.33	0.1364	-0.044973	0.0	66.0
5	0.021288	46.98	7.48	0.1337	0.016429	0.0	66.0
6	0.020831	48.01	7.64	0.1308	-0.092856	0.2	66.2
7	0.020102	49.75	7.92	0.1262	-0.089207	0.2	66.3
8	0.020015	49.96	7.96	0.1257	-0.063104	0.1	66.4
9	0.019847	50.39	8.02	0.1246	-0.181892	0.7	67.1
10	0.018280	54.70	8.71	0.1148	-0.165093	0.6	67.7
11	0.014308	69.89	11.13	0.0899	0.029097	0.0	67.7
12	0.013433	74.44	11.85	0.0844	0.040957	0.0	67.8
13	0.013218	75.66	12.05	0.0830	-0.033878	0.0	67.8
14	0.010694	93.51	14.89	0.0672	-0.002903	0.0	67.8
15	0.008673	115.30	18.36	0.0545	0.047341	0.0	67.8
16	0.008483	117.88	18.77	0.0533	0.026956	0.0	67.8
17	0.008180	122.25	19.47	0.0514	0.020547	0.0	67.9
18	0.008000	125.00	19.90	0.0502	0.004617	0.0	67.9
19	0.007912	126.40	20.13	0.0497	-0.007686	0.0	67.9
20	0.007875	126.98	20.22	0.0495	0.025529	0.0	67.9
21	0.007658	130.59	20.79	0.0481	0.064426	0.1	68.0
22	0.007549	132.47	21.09	0.0474	0.017357	0.0	68.0
23	0.007490	133.52	21.26	0.0470	-0.033559	0.0	68.0
24	0.007455	134.13	21.36	0.0468	0.037924	0.0	68.0

СОБСТВЕННЫЕ ЗНАЧЕНИЯ, ЧАСТОТЫ, ПЕРИОДЫ КОЛЕБАНИЙ, ЗАГРУЖЕНИЯ 5_

N П/П	СОБСТВ. ЗНАЧЕНИЯ	Ч А С Т О Т Ы РАД/С	ГЦ	ПЕРИОДЫ С	КОЭФФИЦИЕНТ РАСПРЕДЕЛЕНИЯ	МОДАЛЬНАЯ МАССА В %	
1	0.043568	22.95	3.65	0.2736	0.019003	0.0	0.0
2	0.041894	23.87	3.80	0.2631	-1.419432	43.1	43.1
3	0.035205	28.41	4.52	0.2211	-0.044766	0.0	43.2
4	0.021715	46.05	7.33	0.1364	-0.008931	0.0	43.2
5	0.021288	46.98	7.48	0.1337	0.010175	0.0	43.2
6	0.020831	48.01	7.64	0.1308	0.006474	0.0	43.2
7	0.020102	49.75	7.92	0.1262	-0.003514	0.0	43.2
8	0.020015	49.96	7.96	0.1257	0.000177	0.0	43.2
9	0.019847	50.39	8.02	0.1246	-0.000037	0.0	43.2
10	0.018280	54.70	8.71	0.1148	0.018843	0.0	43.2
11	0.014308	69.89	11.13	0.0899	-0.391369	3.3	46.4
12	0.013433	74.44	11.85	0.0844	-0.001649	0.0	46.4
13	0.013218	75.66	12.05	0.0830	-0.000801	0.0	46.4
14	0.010694	93.51	14.89	0.0672	0.018589	0.0	46.5
15	0.008673	115.30	18.36	0.0545	0.016608	0.0	46.5
16	0.008483	117.88	18.77	0.0533	-0.067154	0.1	46.6
17	0.008180	122.25	19.47	0.0514	-0.236543	1.2	47.8
18	0.008000	125.00	19.90	0.0502	0.051530	0.1	47.8
19	0.007912	126.40	20.13	0.0497	-0.100478	0.2	48.0
20	0.007875	126.98	20.22	0.0495	0.200157	0.9	48.9
21	0.007658	130.59	20.79	0.0481	-0.073823	0.1	49.0
22	0.007549	132.47	21.09	0.0474	0.242032	1.3	50.3
23	0.007490	133.52	21.26	0.0470	-0.179158	0.7	50.9
24	0.007455	134.13	21.36	0.0468	0.040545	0.0	51.0

СОБСТВЕННЫЕ ЗНАЧЕНИЯ, ЧАСТОТЫ, ПЕРИОДЫ КОЛЕБАНИЙ, ЗАГРУЖЕНИЯ 6_

N П/П	СОБСТВ. ЗНАЧЕНИЯ	Ч А С Т О Т Ы РАД/С	ГЦ	ПЕРИОДЫ С	КОЭФФИЦИЕНТ РАСПРЕДЕЛЕНИЯ	МОДАЛЬНАЯ МАССА В %	
1	0.043568	22.95	3.65	0.2736	1.218561	31.8	31.8
2	0.041894	23.87	3.80	0.2631	-0.980134	20.6	52.3
3	0.035205	28.41	4.52	0.2211	-0.327080	2.3	54.6
4	0.021715	46.05	7.33	0.1364	-0.038112	0.0	54.6

5	0.021288	46.98	7.48	0.1337	0.018811	0.0	54.7
6	0.020831	48.01	7.64	0.1308	-0.061072	0.1	54.7
7	0.020102	49.75	7.92	0.1262	-0.065555	0.1	54.8
8	0.020015	49.96	7.96	0.1257	-0.044490	0.0	54.9
9	0.019847	50.39	8.02	0.1246	-0.128625	0.4	55.2
10	0.018280	54.70	8.71	0.1148	-0.103396	0.2	55.5
11	0.014308	69.89	11.13	0.0899	-0.256207	1.4	56.9
12	0.013433	74.44	11.85	0.0844	0.027790	0.0	56.9
13	0.013218	75.66	12.05	0.0830	-0.024518	0.0	56.9
14	0.010694	93.51	14.89	0.0672	0.011094	0.0	56.9
15	0.008673	115.30	18.36	0.0545	0.045215	0.0	56.9
16	0.008483	117.88	18.77	0.0533	-0.028434	0.0	56.9
17	0.008180	122.25	19.47	0.0514	-0.152757	0.5	57.4
18	0.008000	125.00	19.90	0.0502	0.039707	0.0	57.5
19	0.007912	126.40	20.13	0.0497	-0.076493	0.1	57.6
20	0.007875	126.98	20.22	0.0495	0.159601	0.5	58.2
21	0.007658	130.59	20.79	0.0481	-0.006658	0.0	58.2
22	0.007549	132.47	21.09	0.0474	0.183439	0.7	58.9
23	0.007490	133.52	21.26	0.0470	-0.150428	0.5	59.4
24	0.007455	134.13	21.36	0.0468	0.055486	0.1	59.4

СОБСТВЕННЫЕ ЗНАЧЕНИЯ, ЧАСТОТЫ, ПЕРИОДЫ КОЛЕБАНИЙ, ЗАГРУЖЕНИЯ 7_

N П/П	СОБСТВ. ЗНАЧЕНИЯ	Ч А С Т О Т Ы		ПЕРИОДЫ	КОЭФФИЦИЕНТ РАСПРЕДЕЛЕНИЯ	МОДАЛЬНАЯ МАССА
		РАД/С	ГЦ	С		В %
1	0.043568	22.95	3.65	0.2736	-1.191683	30.4	30.4
2	0.041894	23.87	3.80	0.2631	-1.027529	22.6	53.0
3	0.035205	28.41	4.52	0.2211	0.263762	1.5	54.5
4	0.021715	46.05	7.33	0.1364	0.025480	0.0	54.5
5	0.021288	46.98	7.48	0.1337	-0.004420	0.0	54.5
6	0.020831	48.01	7.64	0.1308	0.070228	0.1	54.6
7	0.020102	49.75	7.92	0.1262	0.060585	0.1	54.7
8	0.020015	49.96	7.96	0.1257	0.044740	0.0	54.7
9	0.019847	50.39	8.02	0.1246	0.128573	0.4	55.1
10	0.018280	54.70	8.71	0.1148	0.130048	0.4	55.4
11	0.014308	69.89	11.13	0.0899	-0.297351	1.9	57.3
12	0.013433	74.44	11.85	0.0844	-0.030123	0.0	57.3
13	0.013218	75.66	12.05	0.0830	0.023386	0.0	57.3
14	0.010694	93.51	14.89	0.0672	0.015198	0.0	57.3
15	0.008673	115.30	18.36	0.0545	-0.021725	0.0	57.4
16	0.008483	117.88	18.77	0.0533	-0.066550	0.1	57.5
17	0.008180	122.25	19.47	0.0514	-0.181812	0.7	58.2
18	0.008000	125.00	19.90	0.0502	0.033178	0.0	58.2
19	0.007912	126.40	20.13	0.0497	-0.065625	0.1	58.3
20	0.007875	126.98	20.22	0.0495	0.123503	0.3	58.6
21	0.007658	130.59	20.79	0.0481	-0.097758	0.2	58.8
22	0.007549	132.47	21.09	0.0474	0.158895	0.5	59.3
23	0.007490	133.52	21.26	0.0470	-0.102976	0.2	59.6
24	0.007455	134.13	21.36	0.0468	0.001861	0.0	59.6

სანგარიშო მოდელი

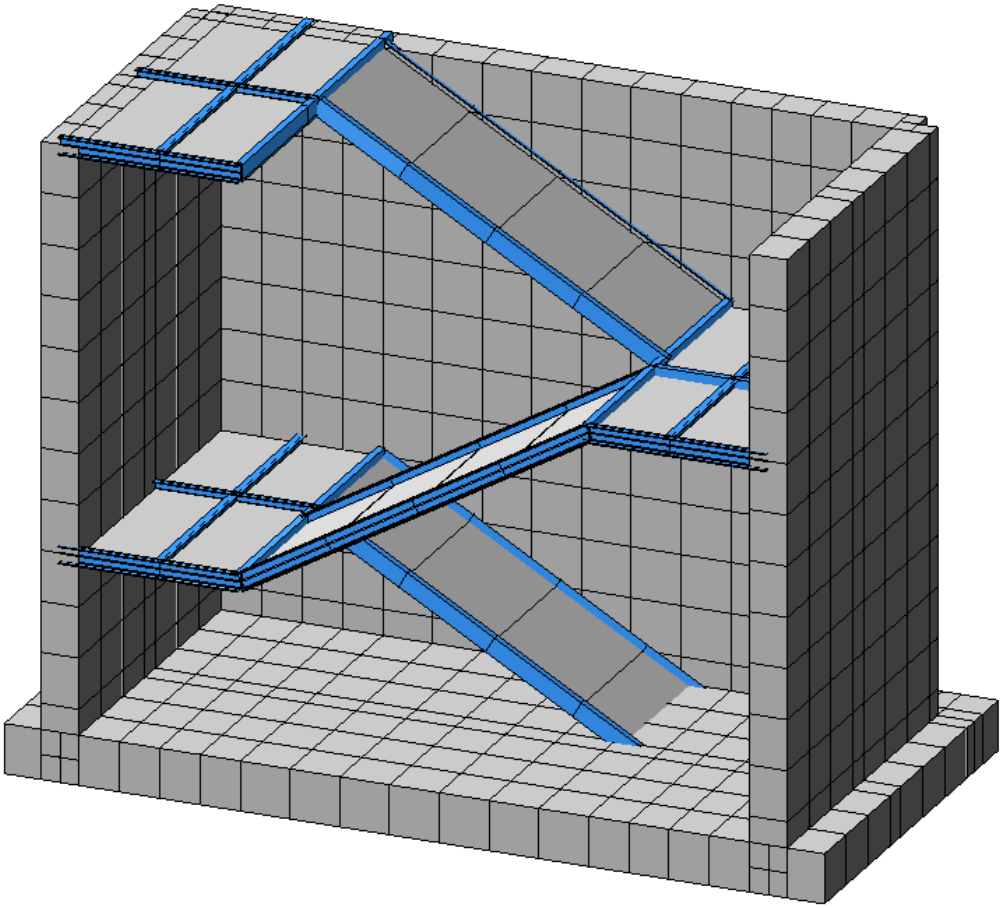

სიხისტის ტიპები

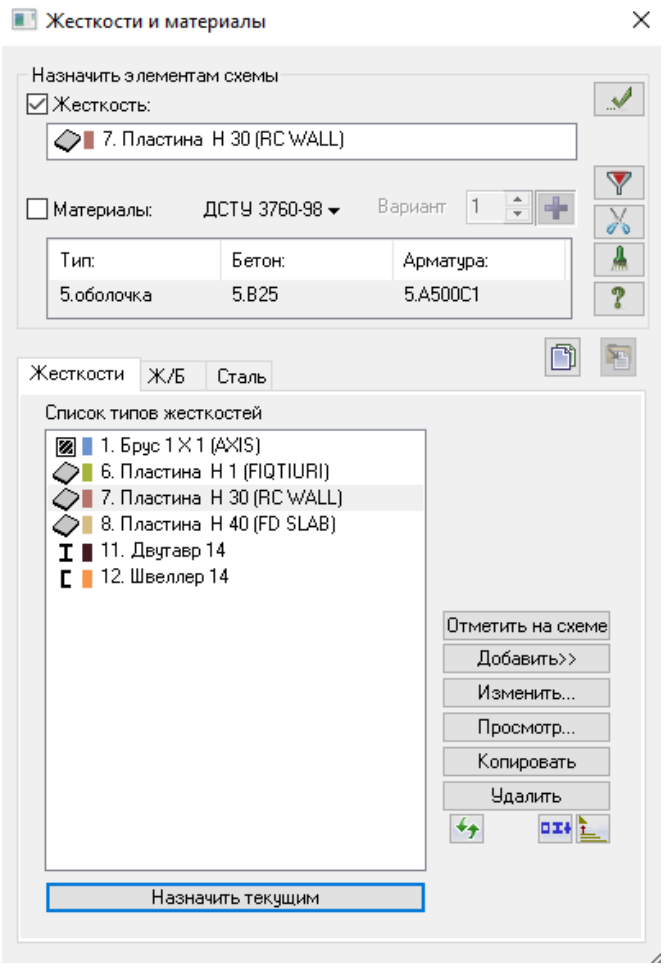

დატვირთვები და საანგარიშო კომბინაციები

Расчетные сочетания усилий

Строительные нормы: СНиП 2.01.07-85*

Номер загружения: 1 D

Вид загружения: Постоянное (0) — По умолчанию

N группы объединяемых временных загружений: 0

Учитывать знакопеременность

N группы взаимоисключающих загружений: 0

NN сопутствующих загружений: 0 0

Коэффициент надежности: 1.10

Доля длительности: 1.00

Не учитывать для II-го пред. сост.

Ограничения для кранов и тормозов: Кран, Тормоз

Коэффициенты для РСУ

#	1 основ.	2 основ.	Особ.(С)	Особ.(б С)	5 сочет.	6 сочет.	7 сочет.	8 сочет.	9 сочет.	10 сочет.	11 сочет.	12 сочет.	13 сочет.	14 сочет.	15 сочет.
1	1.00	1.00	0.90	1.00	0.00	0.00	0.00	0.00	0.00	0.00	0.00	0.00	0.00	0.00	0.00
2	1.00	0.95	0.80	0.95	0.00	0.00	0.00	0.00	0.00	0.00	0.00	0.00	0.00	0.00	0.00
3	1.00	0.90	0.50	0.80	0.00	0.00	0.00	0.00	0.00	0.00	0.00	0.00	0.00	0.00	0.00
4	0.00	0.00	1.00	0.00	0.00	0.00	0.00	0.00	0.00	0.00	0.00	0.00	0.00	0.00	0.00
5	0.00	0.00	1.00	0.00	0.00	0.00	0.00	0.00	0.00	0.00	0.00	0.00	0.00	0.00	0.00
6	0.00	0.00	1.00	0.00	0.00	0.00	0.00	0.00	0.00	0.00	0.00	0.00	0.00	0.00	0.00
7	0.00	0.00	1.00	0.00	0.00	0.00	0.00	0.00	0.00	0.00	0.00	0.00	0.00	0.00	0.00

Сводная таблица для вычисления РСУ:

№.	Имя загруже...	Вид	Параметры РСУ	Коэффициенты РСУ
1	D	Постоянное ...	0 0 0 0 0 0 0 1.10 1.00	1.00 1.00 0.90 1.00
2	L	Временное д...	1 0 0 0 0 0 0 1.20 1.00	1.00 0.95 0.80 0.95
3	Ls-t	Кратковреме...	2 0 0 0 0 0 0 1.20 0.35	1.00 0.90 0.50 0.80
4	Ex	Сейсмическо...	5 0 1 1 0 0 0 1.00 0.00	0.00 0.00 1.00
5	Ey	Сейсмическо...	5 0 1 1 0 0 0 1.00 0.00	0.00 0.00 1.00
6	E45	Сейсмическо...	5 0 1 1 0 0 0 1.00 0.00	0.00 0.00 1.00
7	E135	Сейсмическо...	5 0 1 1 0 0 0 1.00 0.00	0.00 0.00 1.00

სეისმური დატვირთვების კოეფიციენტები

Задание характеристик для расчета на динамические воздействия

N строки характеристик: 1

N загружения: 4

Наименование воздействия: Сейсмическое (ПН 01.01.-09)-(53)

Количество учитываемых форм колебаний: 21 — Параметры

N соответствующего статического загружения:

Матрица масс: Диагональная / Согласованная

Сводная таблица для расчета на динамические воздействия

#	№.	Имя загруже...	Тип	Параметры...	Параметры динамического воздействия
1	4	Ex	СЕЙСМ	53 21 0 0 0	1.00 3 0.00 1 2 0.17 1.00 0.35 1.00 1.40 1.00 0.00 1.0000 0.0000 0.0000
2	5	Ey	СЕЙСМ	53 21 0 0 0	1.00 3 0.00 1 2 0.17 1.00 0.35 1.00 1.40 1.00 0.00 0.0000 1.0000 0.0000
3	6	E45	СЕЙСМ	53 21 0 0 0	1.00 3 0.00 1 2 0.17 1.00 0.35 1.00 1.40 1.00 0.00 0.7070 0.7072 0.0000
4	7	E135	СЕЙСМ	53 21 0 0 0	1.00 3 0.00 1 2 0.17 1.00 0.35 1.00 1.40 1.00 0.00 -0.7070 0.7072 0.0000
5					

Сейсмическое воздействие (Грузия, ПН 01.01.-09)

Категория грунта: II

Относительное ускорение грунта A (в долях от ускорения свободного падения g): 0.17

Значения расчетных коэффициентов в соответствии с нормами ПН 01.01.-09

Коэфф. нелинейного деформирования грунтов K0 (табл. 1): 1.0

Коэфф. учета допускаемых повреждений K1 (табл. 3): 0.35

Коэффициент конструктивных решений K2 (табл. 4): 1.00

Коэффициент важности сооружения K3 (табл. 5): 1.4

Коэффициент рассеивания энергии Кпси (табл. 6): 1.0

Направляющие косинусы равнодействующей сейсм. воздействв. в ОСК

CX: 1.0000 CY: 0.0000 CZ: 0.0000 CX*CX + CY*CY + CZ*CZ

დეფორმაციებისთვის დათვლილია ასევე დატვირთვათა შეხამება, შემდეგი მონაცემებით:

Расчетные сочетания нагрузок

СНиП2.01.07-85*

	N загруж.	Наименование	Вид	Знакоперем.	Взаимоискл.	Коэф. надежн.	Доля длительн.	1	2	3	4	5	6	7	8	9
1	1	D	Постоянное(П)	+		1.1	1.0	1.0	.9	.9	.9	.9	.9	.9	.9	.9
2	2	L	Длительное(Д)	+		1.2	1.0	1.0	.8	.8	.8	.8	.8	.8	.8	.8
3	3	Ls-t	Кратковременное(К)	+		1.2	.35	1.0	.5	.5	.5	.5	.5	.5	.5	.5
4	+4	Ex	Сейсмика(С)	+/-	1	1.0	.0	.0	1.0	.0	.0	.0	-1.0	.0	.0	.0
7	+5	Ey	Сейсмика(С)	+/-	1	1.0	.0	.0	.0	1.0	.0	.0	.0	-1.0	.0	.0
12	+6	E45	Сейсмика(С)	+/-	1	1.0	.0	.0	.0	.0	1.0	.0	.0	.0	-1.0	.0
17	+7	E135	Сейсмика(С)	+/-	1	1.0	.0	.0	.0	.0	.0	1.0	.0	.0	.0	-1.0

1 основное
2 основное
Особое (С)
Особое (б/С)

∑П+Д^К^(Кр+Т)^М

Коэффициенты

Добавить

გადაადგილების შეფასება

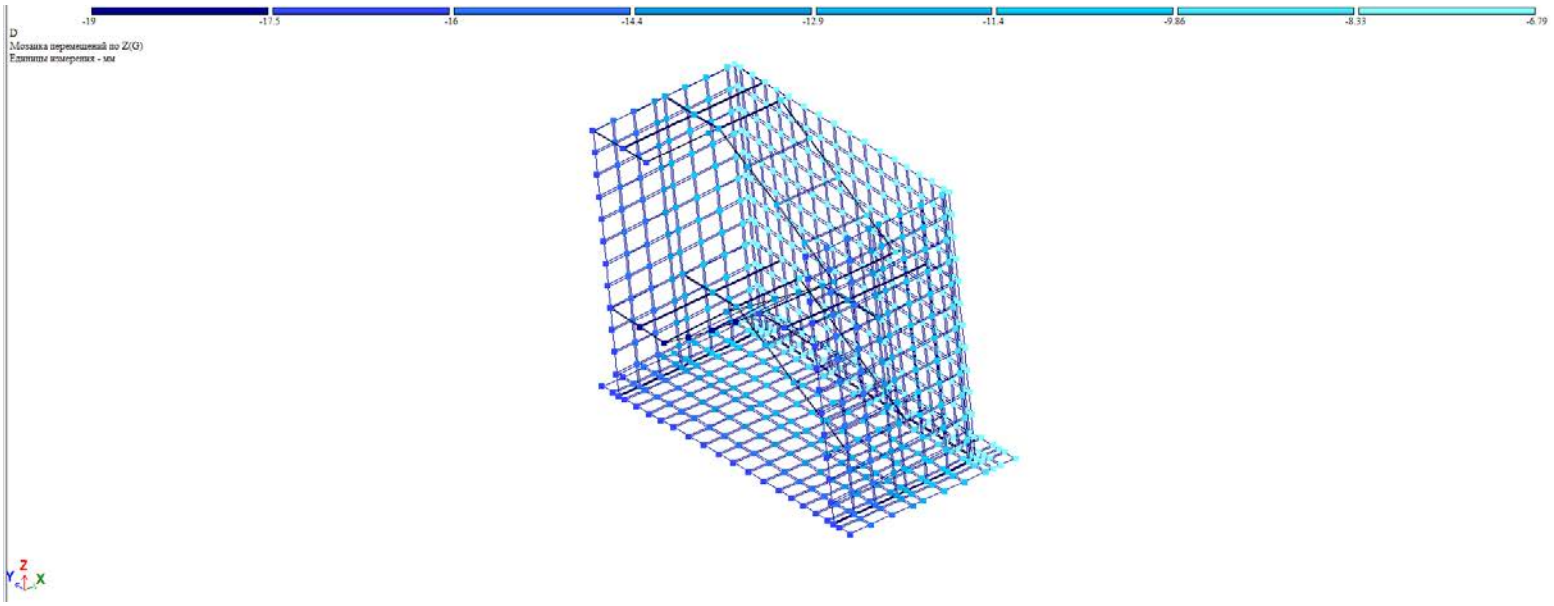

Z, მმ. დატვირთვა #1 (საანგარიშო)

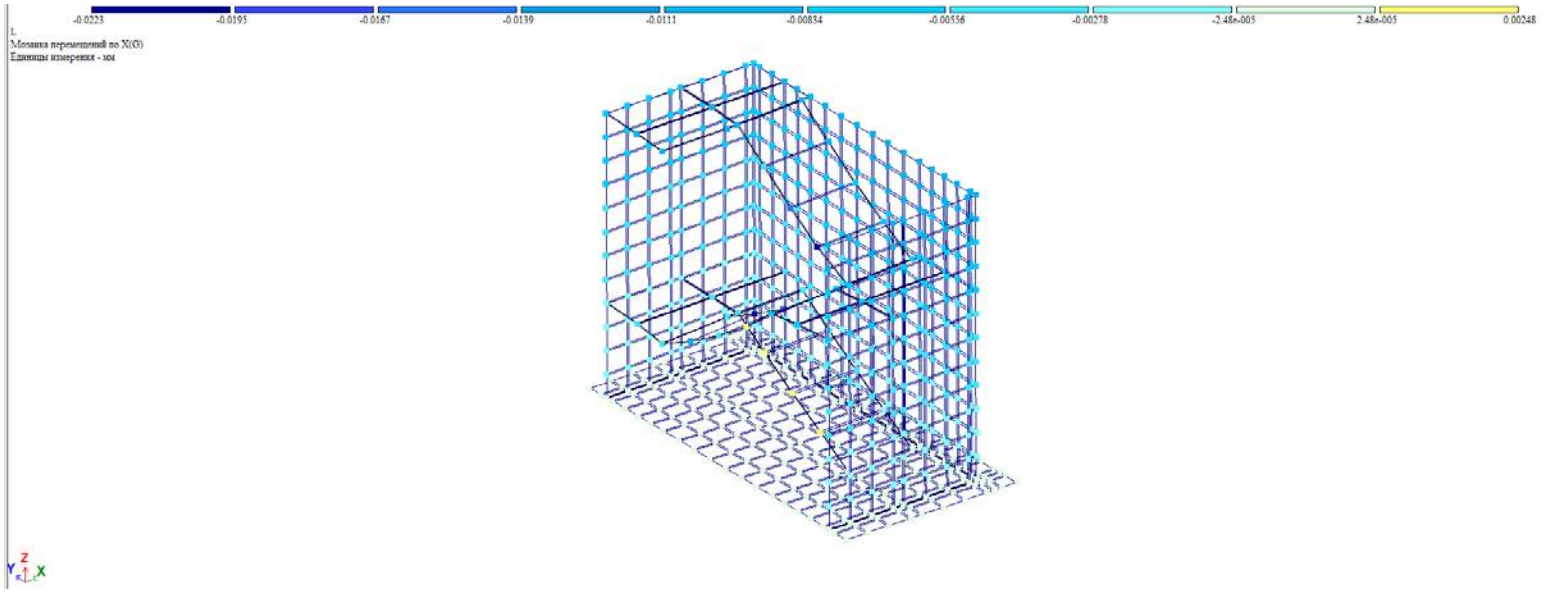

X, მმ. დატვირთვა #2 (საანგარიშო)

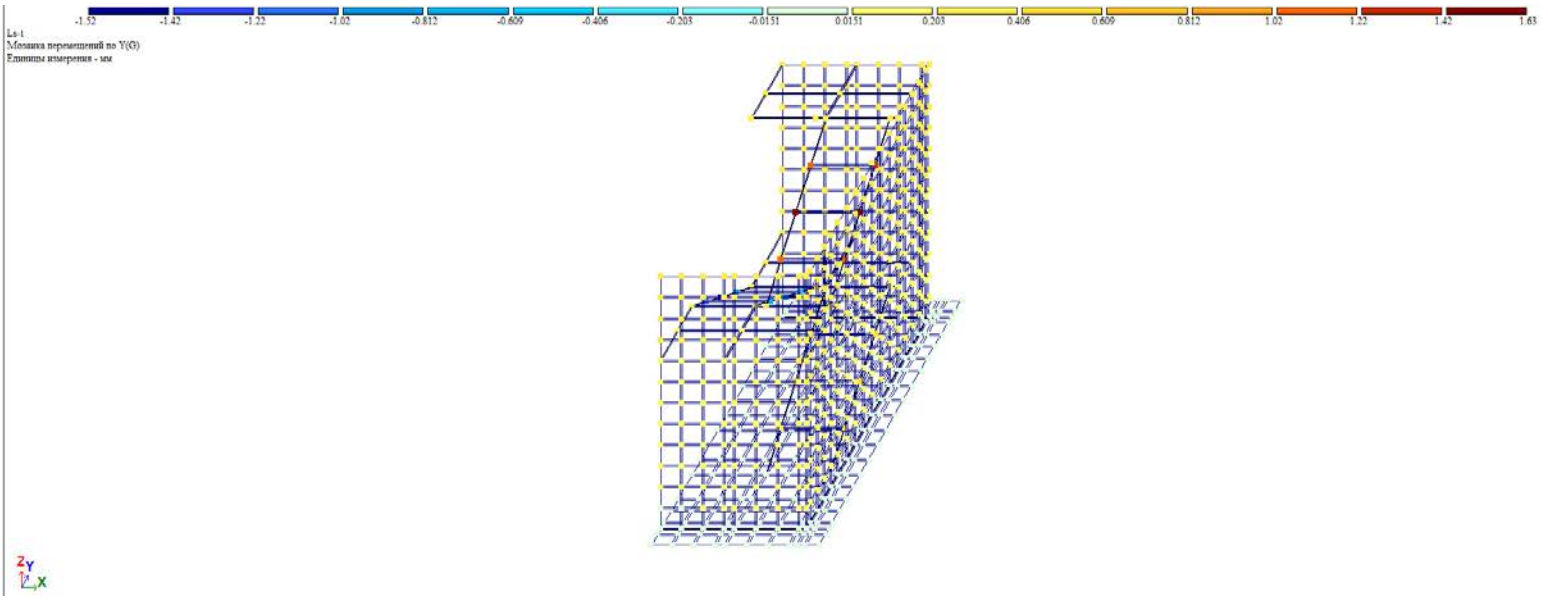

X, მმ. დატვირთვა #3 (საანგარიშო)

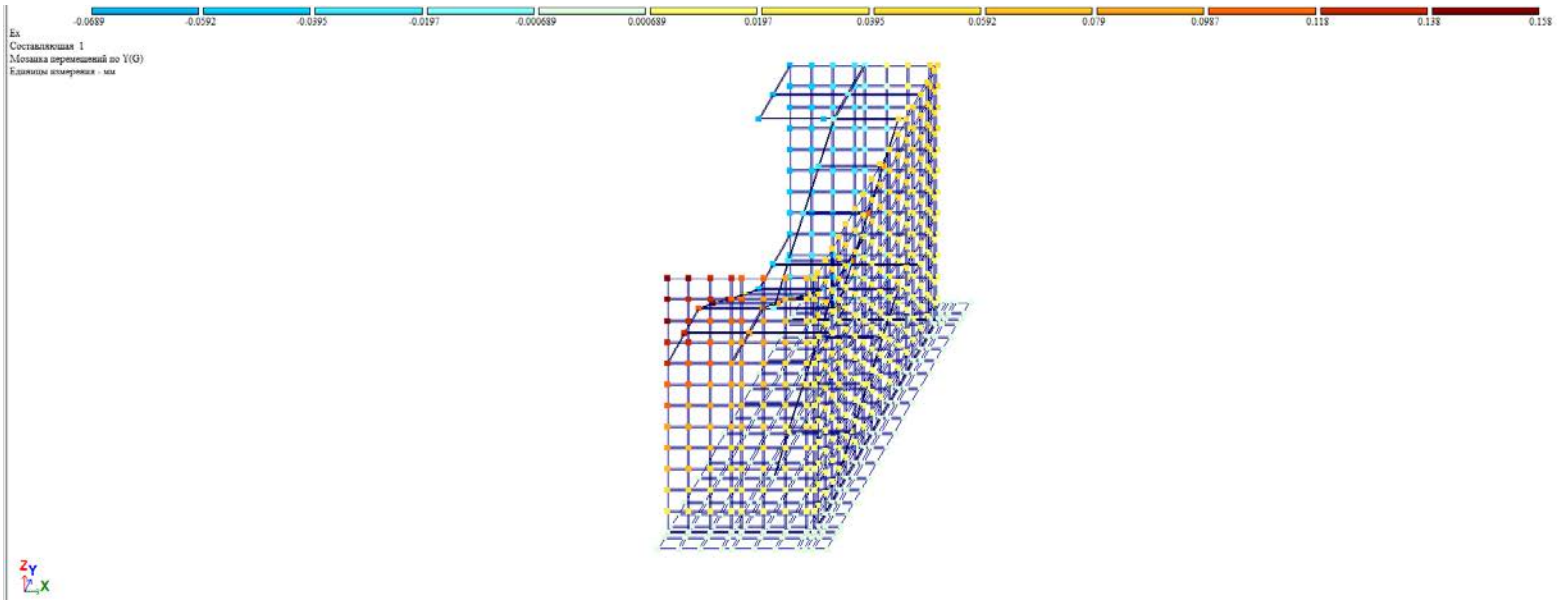

X, მმ. დატვირთვა #4 (საანგარიშო)

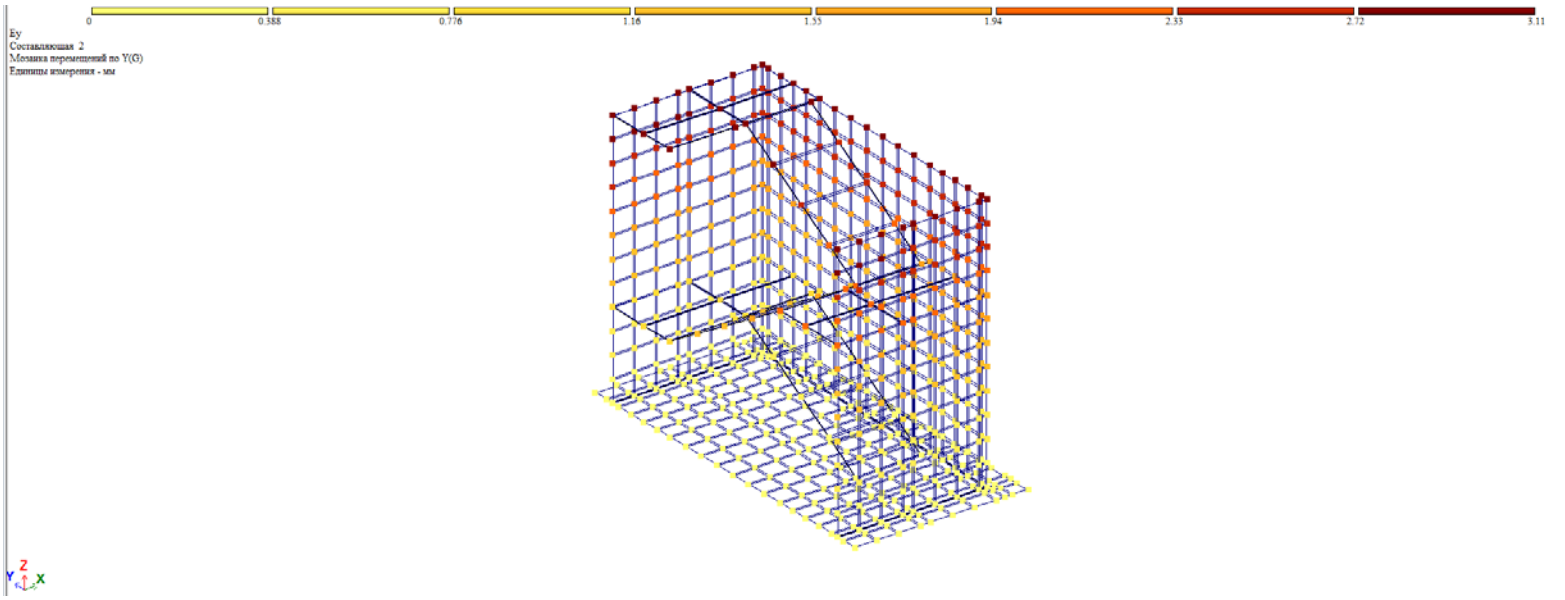

Y, მმ. დატვირთვა #5 (საანგარიშო)

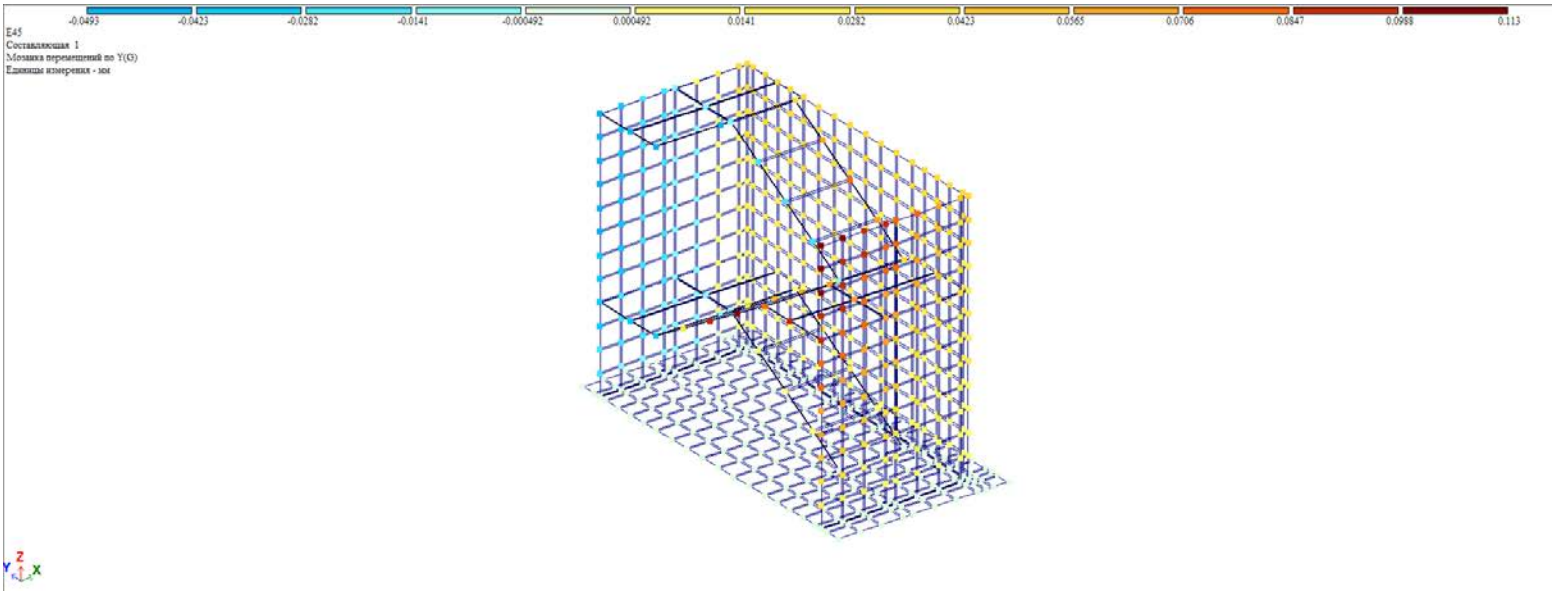

Y, მმ. დატვირთვა #6 (საანგარიშო)

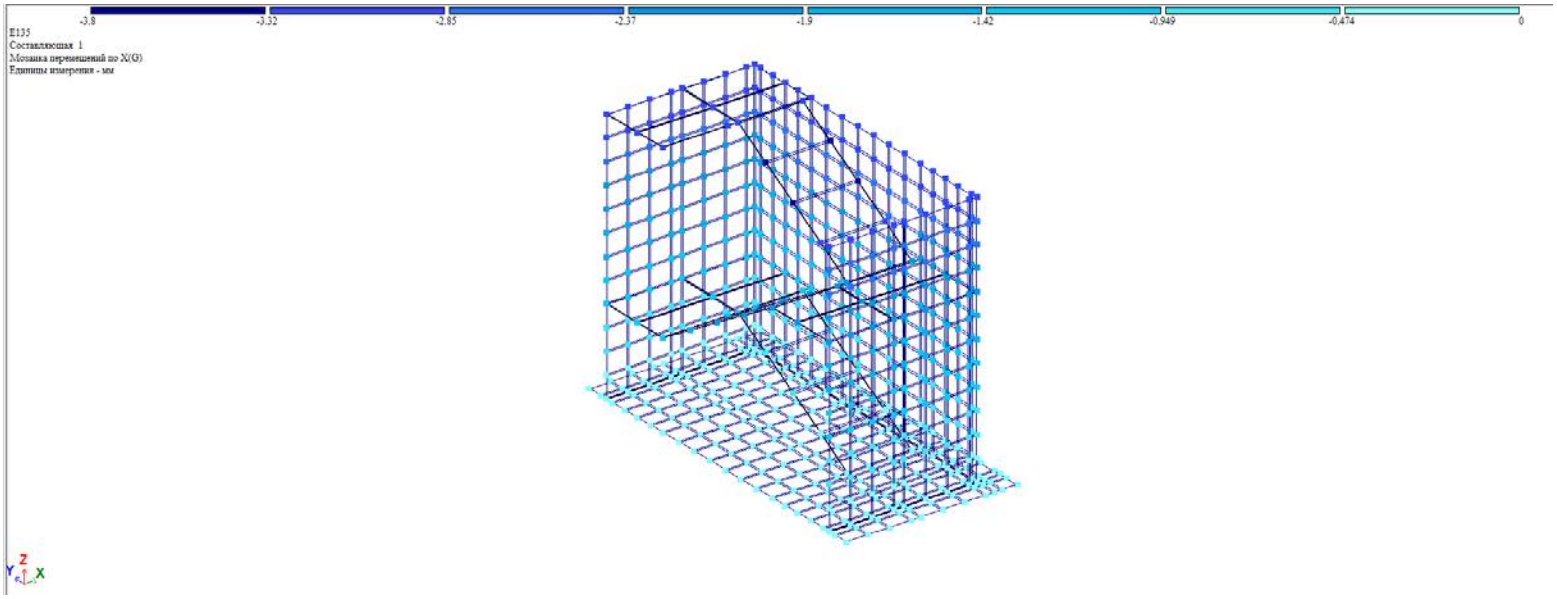

X, მმ. დატვირთვა #7 (საანგარიშო)

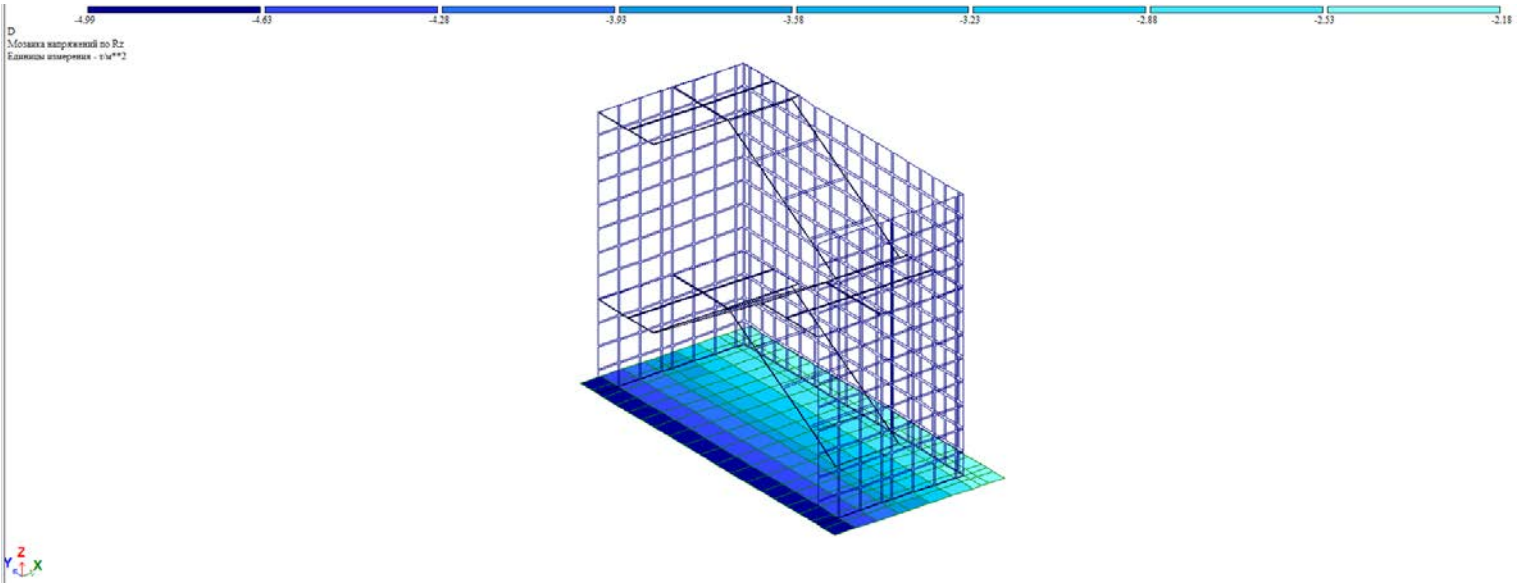

ნორმალური ძაბვები საძირკვლის ქვეშ

წარმოდგენილი საანგარიშო მოდელი შეესაბამება არქიტექტურულ ნაწილს. მოქმედი დატვირთვები და ზემოქმედებები შესაბამისობაშია ნორმატიულ დოკუმენტების მოთხოვნებს. პროექტით შერჩეული შენობის მზიდი კონსტრუქციული ელემენტების განივკვეთები და სიმტკიცის მახასიათებლები შესაბამისობაშია გაანგარიშების შედეგებთან და უზრუნველყოფენ მათ სიმტკიცესა და მდგრადობას.

საანგარიშო მოდელი შედგენილია შემდეგი ნორმატიული დოკუმენტების გათვალისწინებით:

ა) სამშენებლო ნორმები და წესები „სეისმომედეგი მშენებლობა“ (პნ 01.01-09);

ბ) სამშენებლო ნორმები და წესები „ბეტონისა და რკინაბეტონის კონსტრუქციები“ (პნ 03.01-09);

გ) სამშენებლო ნორმები და წესები „შენობების და ნაგებობების ფუძეები“ (პნ 02.01-08);

დ) სამშენებლო ნორმები და წესები „დატვირთვები და ზემოქმედებები“ (სნიპ 2.01.07-85);