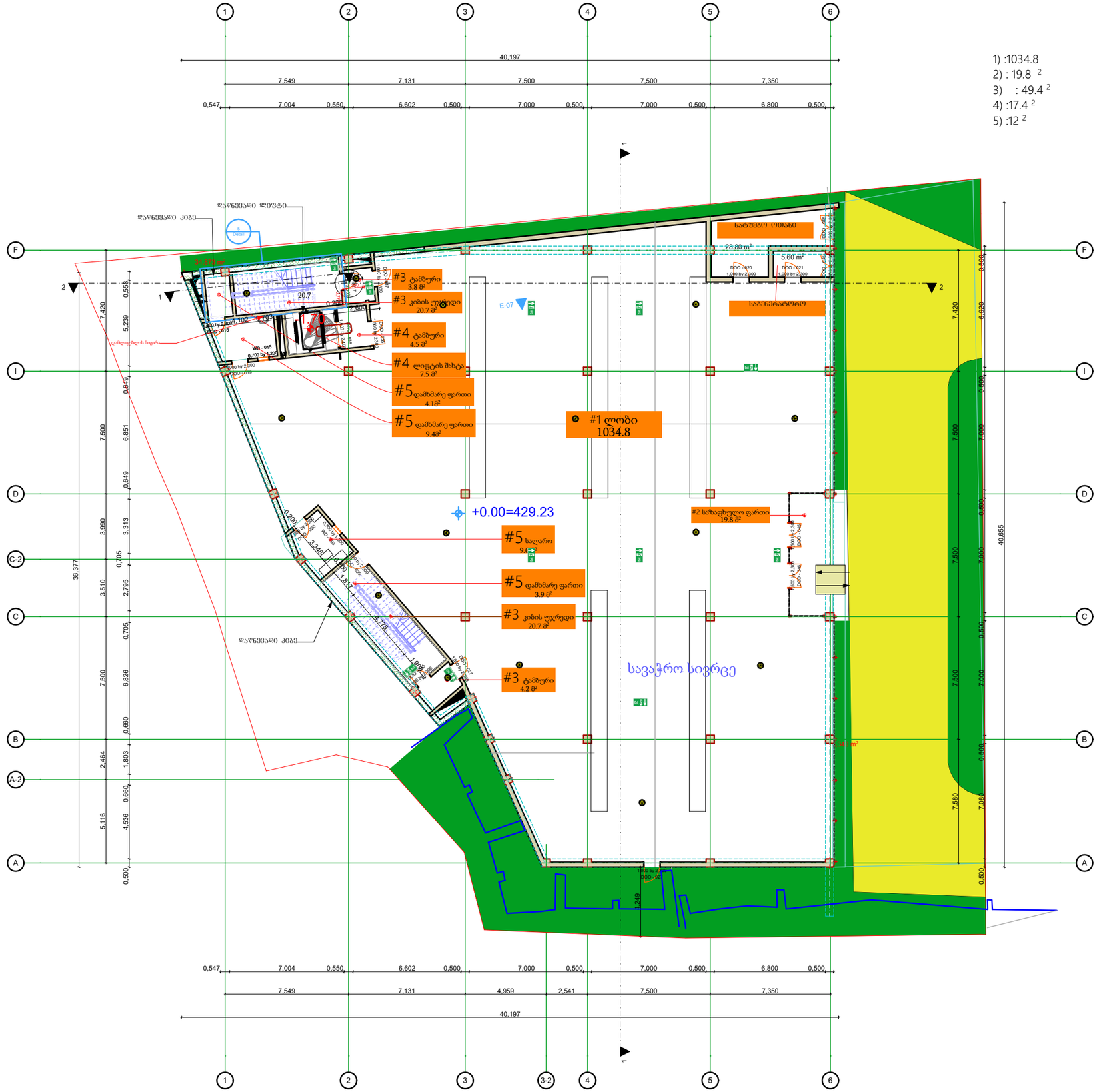

პირველი სართულის გეგმა

მისამართი:
ქალაქი თბილისი, დავით აღმაშენებლის ხეივანი N36
(ს.კ. 01.72.14.034.022)

არქიტექტურული ნაწილი

დირექტორი: რ.ხვედელიძე	
არქიტექტორი: მ.ტალახაძე	
დამკვეთი: შ.პ.ს ხარული ს/კ 405392622	
შ.პ.ს "MT studio"	

დაკვეთა №

თარიღი	ფურც.	რაოდ.	მასშტ.
02.03.2020			1:100

1) :1085 ²
2) : 49.4 ²
3) :35.9 ²
4) :12 ²

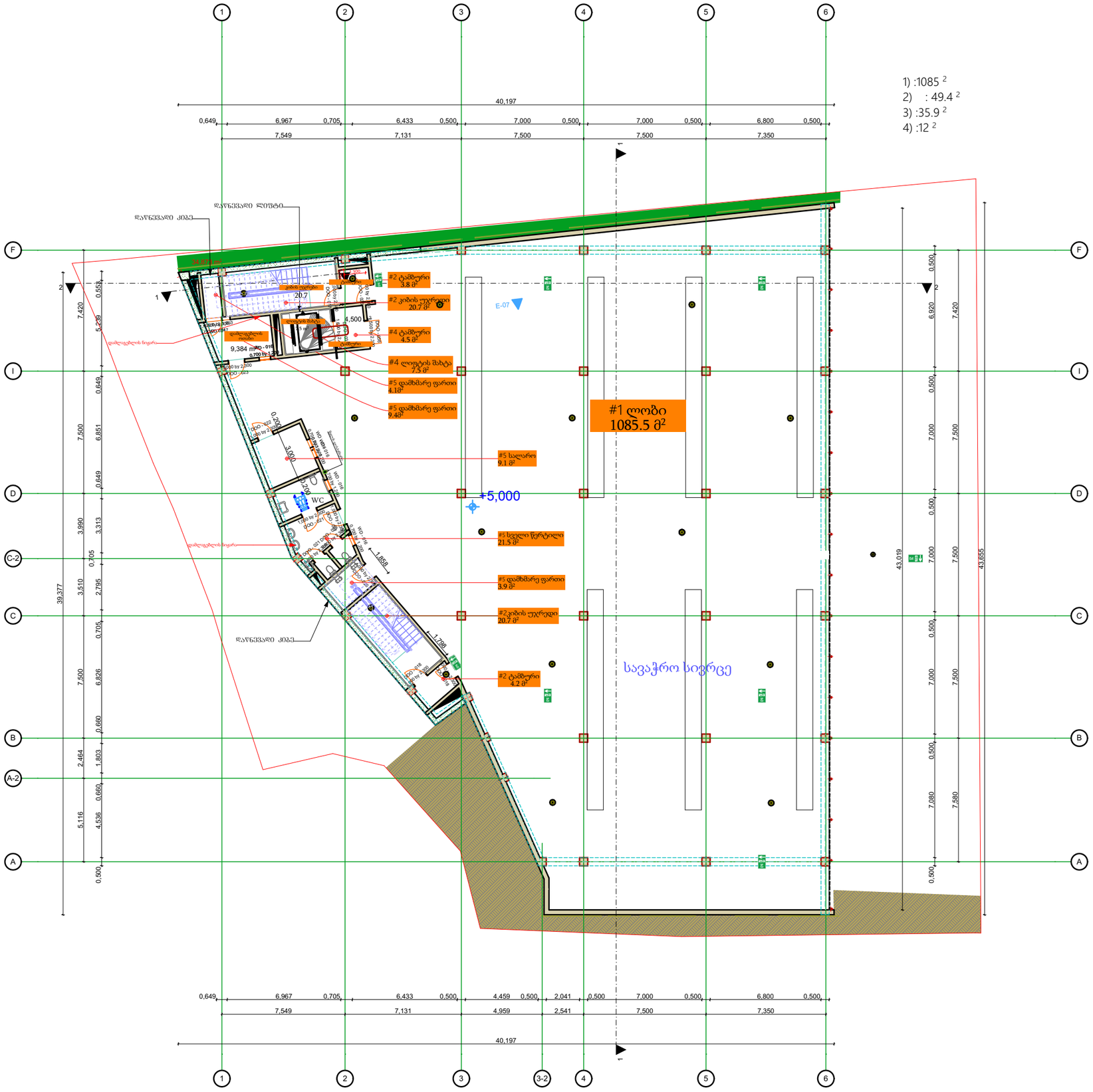

მეორე სართულის გეგმა

მისამართი:
ქალაქი თბილისი, დავით აღმაშენებლის ხეივანი N36
(ს.კ. 01.72.14.034.022)

არქიტექტურული ნაწილი

დირექტორი: რ.ხვედელიძე	
არქიტექტორი: შ.ტალახაძე	
დამკვეთი: შ.პ.ს ხარული ს/კ 405392622	

შ.პ.ს "MT studio"

დაკვეთა №

თარიღი	ფურც.	რაოდ.	მასშტ.
02.03.2020			1:100

1) :591.2 ²
2) : 553.2 ²
3) :17.9 ²
4) :12 ²

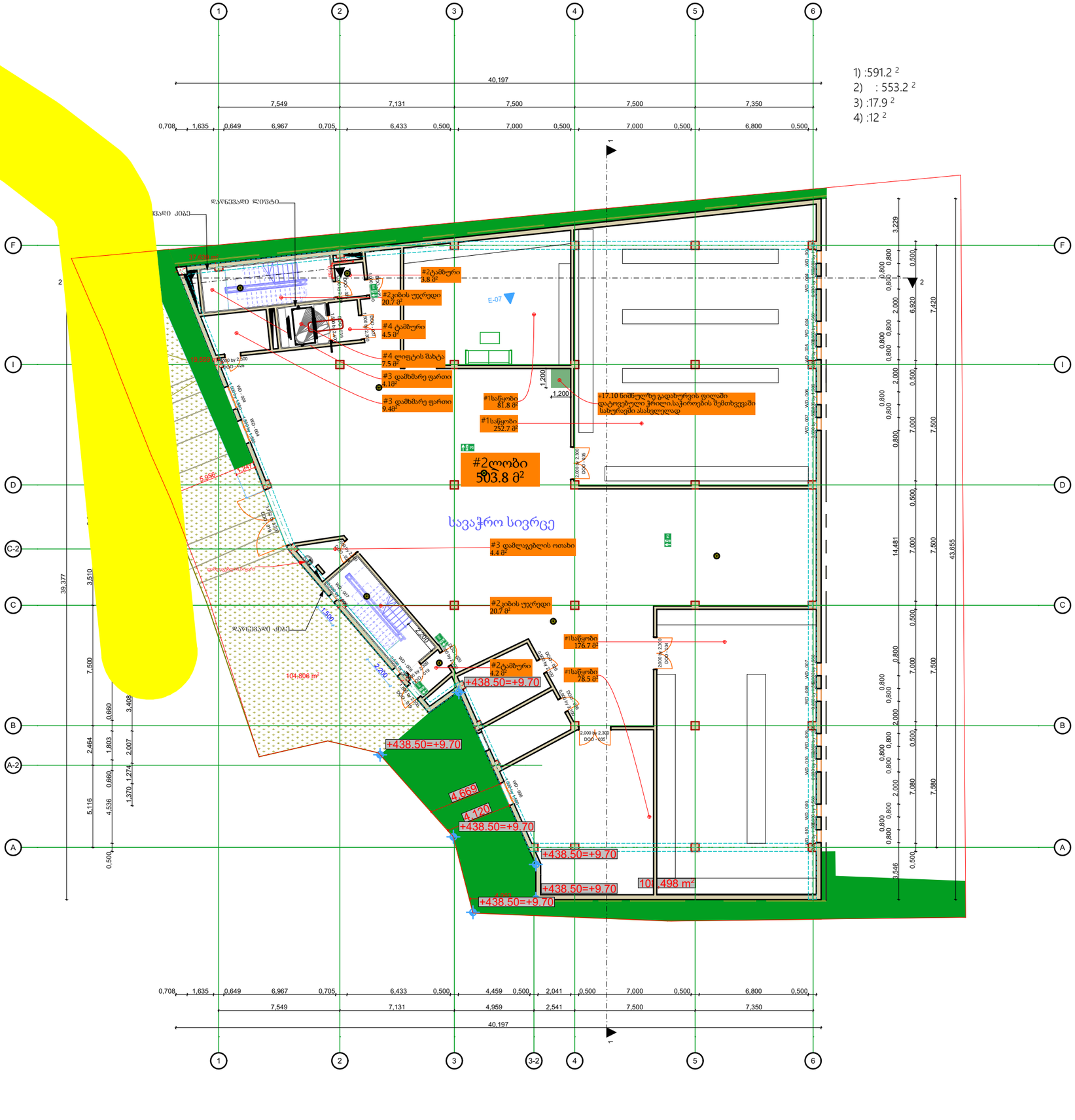

მესამე სართული

მისამართი:
ქალაქი თბილისი, დავით აღმაშენებლის ხეივანი N36
(ს.კ. 01.72.14.034.022)

არქიტექტურული ნაწილი

დირექტორი: რ.ხვედელიძე	
არქიტექტორი: მ.ტალახაძე	
დამკვეთი: შ.პ.ს ხარული ს/კ 405392622	
შ.პ.ს "MT studio"	

დაკვეთა №

თარიღი	ფურც.	რაოდ.	მასშტ.
02.03.2020			1:100

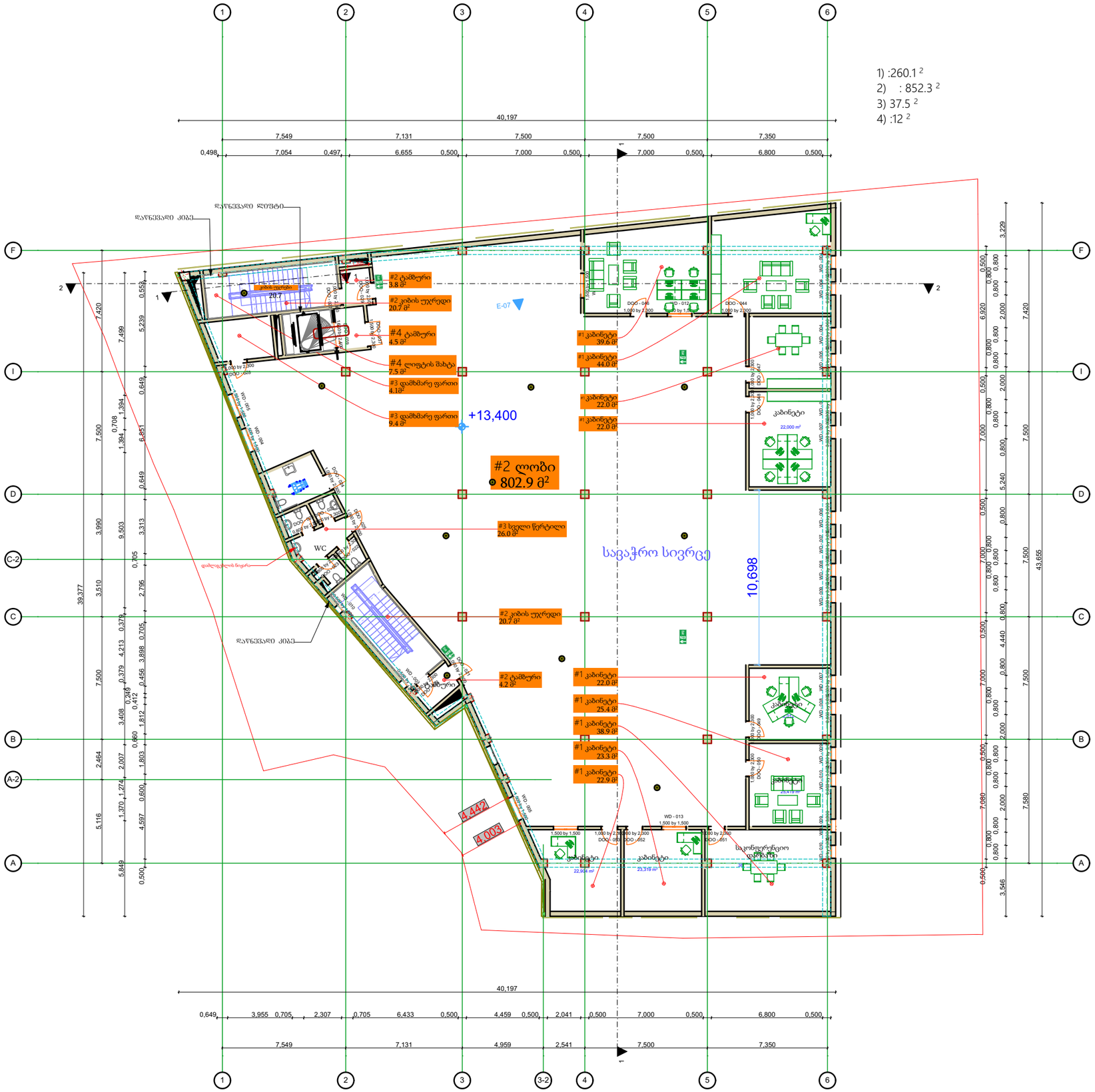

West Elevation

East Elevation

მეოთხე სართული

მისამართი:
ქალაქი თბილისი, დავით აღმაშენებლის ხეივანი N36
(ს.კ. 01.72.14.034.022)

არქიტექტურული ნაწილი

დირექტორი: რ.ხვედელიძე	
არქიტექტორი: შ.ტალახაძე	
დამკვეთი: შ.პ.ს ხარული ს/კ 405392622	
შ.პ.ს "MT studio"	

დაკვეთა №

თარიღი	ფურც.	რაოდ.	მასშტ.
02.03.2020			1:100

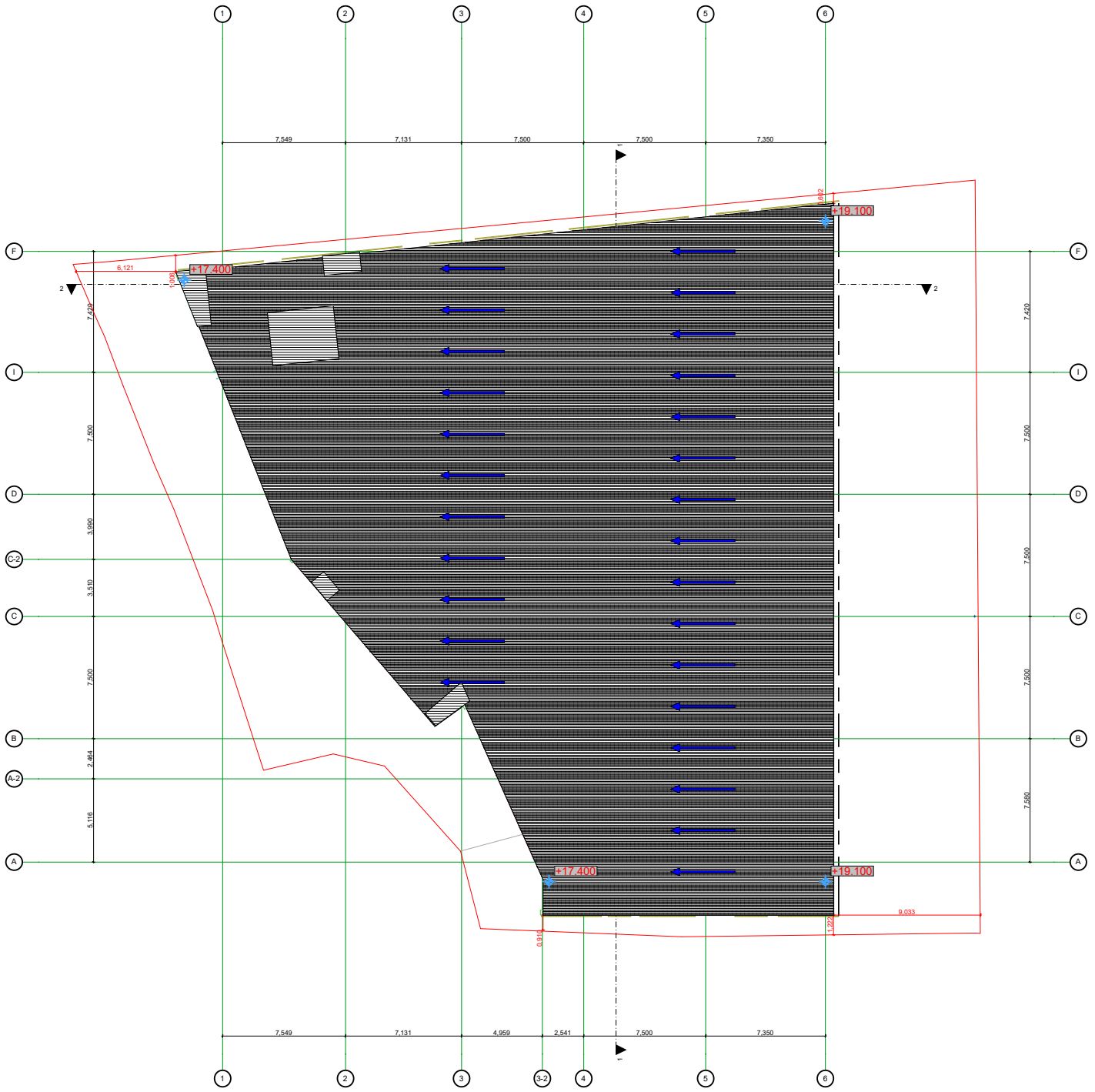

სახურავი

მისამართი:
ქალაქი თბილისი, დავით აღმაშენებლის ხეივანი N36
(ს.კ. 01.72.14.034.022)

არქიტექტურული ნაწილი

დირექტორი:
რ.ხვედელიძე

არქიტექტორი:
შ.ტალახაძე

დამკვეთი:
შპს ხარული
ს/კ 405392622

შპს "MT studio"

დაკვეთა №

თარიღი	ფურც.	რაოდ.	მასშტ.
02.03.2020			1:100

კიბის შრაბმენტის ჭრილი მ. 1:50

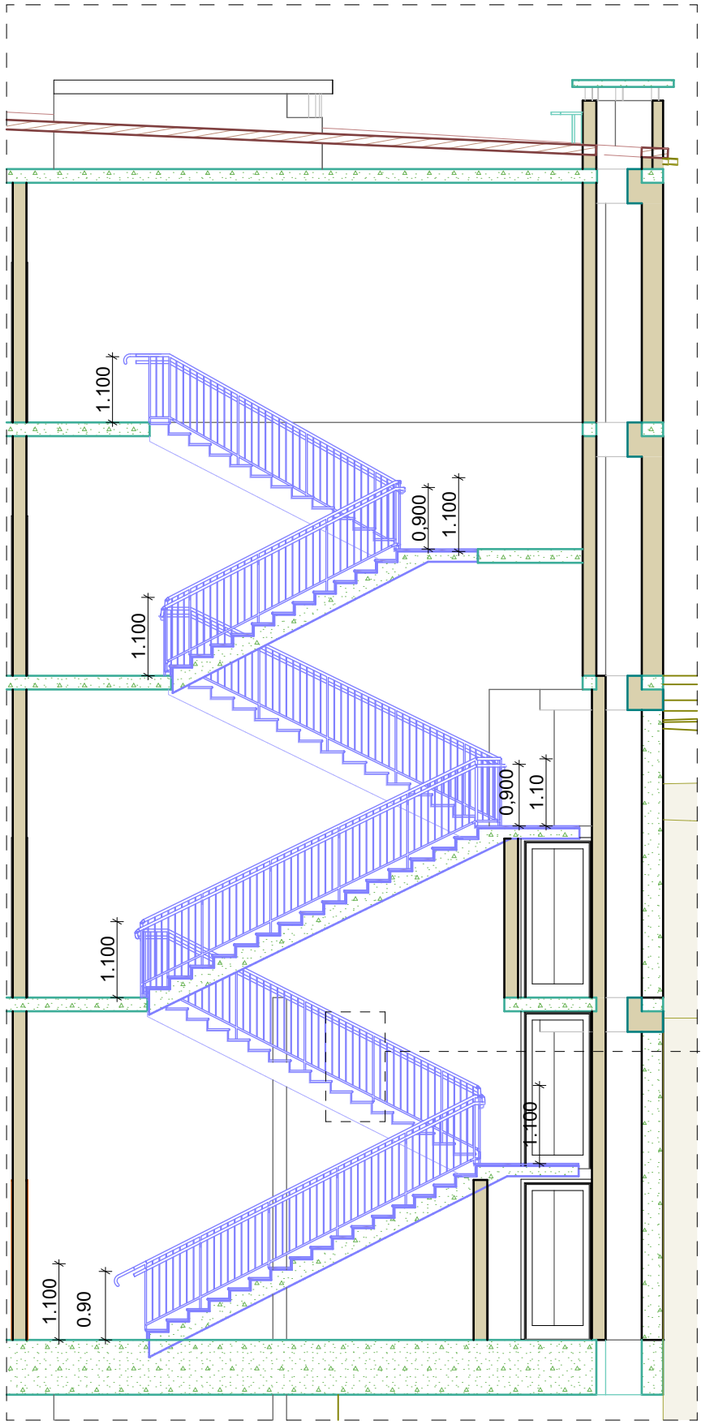

კიბის შრაბმენტის გეგმა მ. 1:50

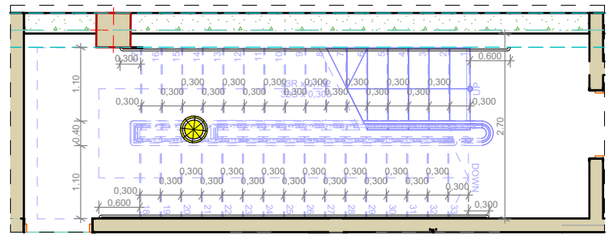

დეტალი 1-1 მ. 1:10

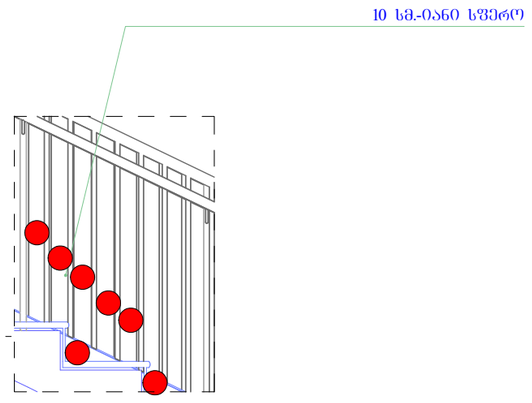

Ground Floor

მისამართი:
ქალაქი თბილისი, დავით აღმაშენებლის ხეივანი N36
(ს.კ. 01.72.14.034.022)

არქიტექტურული ნაწილი

დირექტორი:
რ.ხვედელიძე

არქიტექტორი:
შ.ტალახაძე

დამკვეთი:
შ.პ.ს ხარული
ს/კ 405392622

შ.პ.ს "MT studio"

დაკვეთა №

თარიღი	ფურც.	რაოდ.	მასშტ.
02.03.2020			1:100

შენობა-ნაგებობის უსაფრთხოების წესებთან შესაბამისობის ანალიზი

გამოყენებული წესები – **„შენობა-ნაგებობის უსაფრთხოების წესები“**

მრავალფუნქციური

ჩამოთვალეთ შენობის დაკავებულებები და აღწერეთ თითოეული გამოყენება
1. სავაჭრო ჯგუფი **სვ** - სართული ±0,00 მ ნიშნ. - სავაჭრო დარბაზი, სალარო, დამხმარე ფართობი; სართული +5,00 მ ნიშნ. - სავაჭრო დარბაზი, სალარო, დამხმარე ფართობი; +9,70 მ ნიშნ. - სავაჭრო სივრცე, საგენერატორო, საქვაბე, დამხმარე ფართობი, ავზი და სატუმბო; +13,40 მ ნიშნ. - სავაჭრო სივრცე, დამხმარე ფართობი
2. სასაწყობო ჯგუფი **სწ-1** - სართული +9,70 მ ნიშნ. - საწყობები
3. საქმიანი ჯგუფი **სქ** - სართული +13,40 მ ნიშნულზე - კაბინეტები

კონსტრუქციის ტიპი:	
განსაზღვრეთ კონსტრუქციის არსებული შენობისთვის: მაგალითი: II-A, II-B, V-A, V-B	
განსაზღვრეთ კონსტრუქციის ტიპი ახალი შენობისთვის: მაგალითი: II-A, II-B, V-A, V-B	**II-B**
შერეული კონსტრუქციის შემთხვევაში მიუთითეთ ტიპები, რომელიც გამოყენებული იქნება, განსაზღვრეთ ტიპები და მათი მდებარეობა:	

სიმაღლის შეზღუდვები ცხრილი 503 -ის მიხედვით		
დაკავებულობები	**დასაშვები სართულიანობა**	**შემოთავაზებული სართულიანობა**
1. სავაჭრო ჯგუფი **სვ** - სართულები ±0,00 მ; +5,00 მ; +9,70 მ; +13,40 მ ნიშნულებზე	**4**	**4**
2. სასაწყობო ჯგუფი **სწ-1** - სართული +9,70 მ ნიშნულზე	**4**	**1**
3. საქმიანი ჯგუფი **სქ** - სართული +13,40 მ ნიშნულზე -	**4**	**1**
	დასაშვები სიმაღლე	**შემოთავაზებული სიმაღლე**
შენობების სიმაღლე =	**16,8**	**14,40**
მიწის დონის ზემოთ სართულ(ებ)ის რაოდენობა =		**4**

ფართობის შეზღუდვები ცხრილი 503 -ის მიხედვით		
დაკავებულობები	**დასაშვები ფართობი (სართულზე)**	**შემოთავაზებული ფართობი (სართულზე)**
1. სავაჭრო ჯგუფი **სვ** - მიწისპირა სართული ±0,00 მ ნიშნ.	1160	**1049,7**
2. სავაჭრო ჯგუფი **სვ** - სართული +5,00 მ ნიშნ.	1160	**1104,1**
3. სავაჭრო ჯგუფი **სვ** - სართული +9.70 მ ნიშნ.	1160	**511,9**
4. სავაჭრო ჯგუფი **სვ** - სართული +13.40 მ ნიშნ.	1160	**810,5**
5. სასაწყობო ჯგუფი **სწ-1** - სართული +9,70 მ ნიშნ.	1630	**585,5**
6. საქმიანი ჯგუფი **სქ** - სართული +13,40 მ ნიშნ.	2140	**268,0**
შემოთავაზებული ფართობების ჯამი =	**4329,7**	
სართულების რაოდენობა =	**4**	
შენობების საერთო ფართობი =	**4899,4**	

გარე კედლის ცეცხლმედეგობისა და ღიობისადმი მოთხოვნები ცხრილების 602-ის და 705.8 -ის მიხედვით									
გარე კედელი	**ხანძარსაწინააღმდეგო მანძილი** (მეტრი)	**ცეცხლმედეგობის ხარისხი** (საათი)		**კედლის ღიობების ფართობი** (კედლის %)					
		მოთხოვნილი	**გათვალისწინებული**	**დასაშვები**			**გათვალისწინებული**		
				დაცული	**დაუცველი საშხეფებით**	**დაუცველი**	**დაცული**	**დაუცველი საშხეფებით**	**დაუცველი**
ფასადი 6-1	1,0	სვ - 2 სთ სქ - 1 სთ	სვ - 2 სთ სქ - 1 სთ			-			-
ფასადი A-F	≥9,0	0	0			შეუზღუდავი			არ იზღუდება
ფასადი 1-6	1,15	სვ - 2 სთ სქ - 1 სთ	სვ - 2 სთ სქ - 1 სთ			-			-
ფასადი F-A	3,96÷9,91	0	0			15			11

ხანძრისაგან დაცვის სისტემებისადმი მოთხოვნები							
დაკავებულობები/ სივრცეები/გასასვლელი საშუალებები	ავტოსაშხეფი სისტემა	ალტერნატიული ავტომატური ცეცხლსაქრობი სისტემები	სახანძრო განგაშისა, კვამლაღმოჩენი და ცეცხლაღმოჩენი სისტემები	სახანძრო მილდგარების სისტემები	კვამლის საკონტროლო სისტემები	ხელის ცეცხლმაქრები	საავარიო განგაშის სისტემები
სავაჭრო ჯგუფი სვ	კი	არა	კი (კვამლაღმოჩენი)	არა	არა	კი	არა
სასაწყობო ჯგუფი სწ-1	კი	არა	კი	არა	არა	კი	არა
საქმიანი ჯგუფი სქ	კი	არა	კი	არა	არა	კი	არა
კიბის უჯრედი			კი	კი	არა		
ლიფტები			კი (ვესტიბიული)				
დერეფანი							
სახანძრო-სამაშველო სამსახურის მიერ გამოსაყენებელი მისაერთებლები				კი			
სახანძრო ტუმბოები და წყლის რეზერვუარი (+9,70 მ ნიშნულზე)				კი			

განიავებისადმი მოთხოვნები		
დაკავებულობები/სივრცეები/გასასვლელი საშუალებები	ბუნებრივი განიავება	ხელოვნური განიავება
სავაჭრო ჯგუფი სვ	კი	-
სასაწყობო ჯგუფი სწ-1	კი	
საქმიანი ჯგუფი სქ	კი	-
კიბის უჯრედი	კი	კი
ლიფტები	-	კი
დერეფანი	-	-

თითოეული სართულიდან გასასვლელი საშუალება									
სართულები	დაკავებულობა და დაკავებულობის დატვირთვის ჯამური მაჩვენებელი	მოთხოვნილი გასასვლელების/გასასვლელთან მისადგომის რაოდენობა	გათვალისწინებული გასასვლელების/გასასვლელთან მისადგომის რაოდენობა და ტიპი	გასასვლელი საშუალებების სიგანე (მეტრი)					
				გზა-კიბეები		დერაფანი,		გასასვლელის გზა-კარი	
				მოთხოვნილი	გათვალისწინებული	მოთხოვნილი	გათვალისწინებული	მოთხოვნილი	გათვალისწინებული
მიწისპირა სართული ±0,00 ნიშნ.	სავაჭრო ჯგუფი სვ; ს.დ.დ. 369	2 გზა-კარი	3 გზა-კარი	-	-	-	-	1,64	3,75
სართული +5,00 ნიშნ.	სავაჭრო ჯგუფი სვ; ს.დ.დ. 195	2 გზა-კარი 2 გზა-კიბე	2 გზა-კარი 2 გზა-კიბე	2,20	2,20	-	-	1,64	1,80
სართული +9,70 ნიშნ.	სავაჭრო ჯგუფი სვ; სასაწყობო ჯგუფი სწ-1; ს. დ.დ. 102	2 გზა-კარი 2 გზა-კიბე	2 გზა-კარი 2 გზა-კიბე	2,20	2,20	-	-	1,64	4,55
სართული +13,40 ნიშნ.	სავაჭრო ჯგუფი სვ; საქმიანი ჯგუფი სქ; ს. დ.დ. 172	2 გზა-კარი 2 გზა-კიბე	2 გზა-კარი 2 გზა-კიბე	2,20	2,20	-	-	1,64	1,80

წყალსადენი სისტემის ფიქსირებული მოწყობილობების რაოდენობა ცხრილი 1602.1-ის მიხედვით													
სართულები	დაკავებულობა და დაკავებულობის დატვირთვის ჯამური მაჩვენებელი	ფიქსირებული მოწყობილობები(ცალი)											
		უნიტაზი		ტუალეტის ხელსაბანები		აბაზანა/შხაპი		სასმელი წყლის ფანტანი		სამომსახურეო ნიჟარა		სამზარეულოს ნიჟარა	
		მოთხოვნილი	გათვალისწინებული	მოთხოვნილი	გათვალისწინებული	მოთხოვნილი	გათვალისწინებული	მოთხოვნილი	გათვალისწინებული	მოთხოვნილი	გათვალისწინებული	მოთხოვნილი	გათვალისწინებული
მიწისპირა სართული ±0,00 ნიშნ.	სავაჭრო ჯგუფი სვ; ს.დ.დ. 369	სველი წერტილები იხილე +5,00 მ ნიშნულზე						2	2	1	1	-	-
სართული +5,00 ნიშნ.	სავაჭრო ჯგუფი სვ; ს.დ.დ. 195	2	3	2	2	-	-	2	2	1	1	-	-
სართული +9,70 ნიშნ.	სავაჭრო ჯგუფი სვ; სასაწყობო ჯგუფი სწ-1; ს. დ.დ. 102	სველი წერტილები იხილე +5,00 მ და +13,40 მ ნიშნულებზე						2	2	1	1	-	-
სართული +13,40 ნიშნ.	საქმიანი ჯგუფი სქ; სავაჭრო ჯგუფი სვ; ს. დ.დ. 172	5	5	3	4	-	-	2	2	1	1	-	-

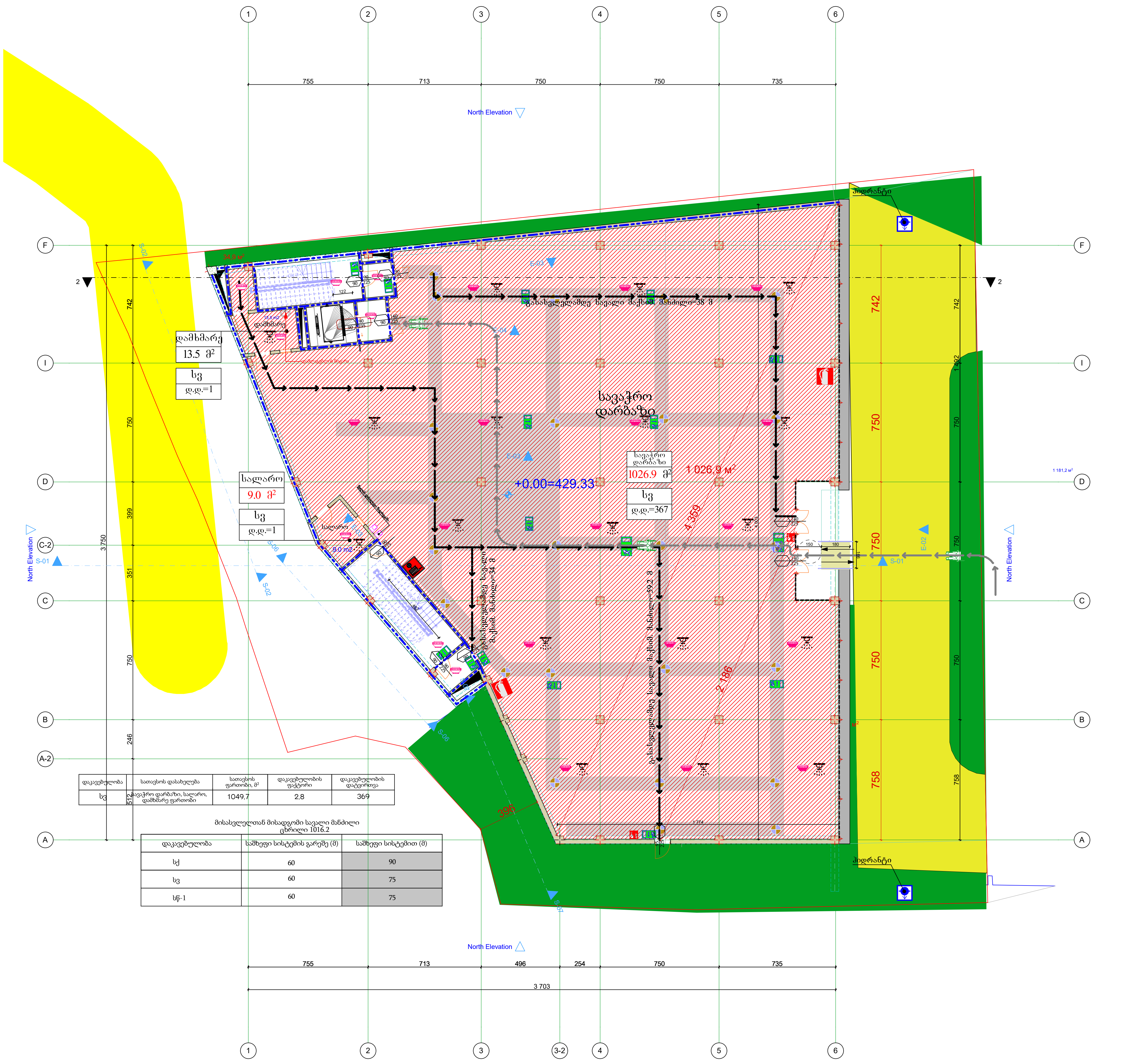

დაკავებულობა	სათავსოს დასახელება	სათავსოს ფართობი, მ²	დაკავებულობის ფაქტორი	დაკავებულობის დატვირთვა
სვ	სავაჭრო დარბაზი, სალარო, დამხმარე ფართობი	1049,7	2,8	369

მისასვლელთან მისადგომი სავალი მანძილი
ცხრილი 1016.2

დაკავებულობა	საშხეფი სისტემის გარეშე (მ)	საშხეფი სისტემით (მ)
სქ	60	90
სვ	60	75
სწ-1	60	75

პირობითი აღნიშვნები

- მისაწვდომობის გზა
- გასასვლელამდე სავალი მანძილი
- 1 საათიანი ცეცხლმედეგობა
- 2 საათიანი ცეცხლმედეგობა
- სასმელი წყლის ფანტანი
- შშმპ მისაწვდომობა
- კვამლადმომჩენი
- ცეცხლადმომჩენი
- ავტოსაშხეფი სისტემა
- გასასვლელი
- სახანძრო ხმოვანი სიგნალიზაცია
- მილდგარი
- ხელის ცეცხლმაქრი
- ჰიდრანტი
- ავარიული განათება
- კარის სიგანე; ოთახის ნომერი; კარის ცეცხლმედეგობა (წთ); კარის სიმაღლე (87, 101, 205, 90)
- სავაჭრო ჯგუფის დაკავებულობა სვ
- საქმიანი ჯგუფის დაკავებულობა სქ
- სასაწყობო ჯგუფის დაკავებულობა სწ
- ოთახი (სავაჭრო დარბაზი)
- ოთახის ფართობი (1034.8 მ²)
- დაკავებულობის ჯგუფი (სვ)
- დაკავებულობის დატვირთვა (დ.დ.=370)

შენობა-ნაგებობების უსაფრთხოების წესებთან შესაბამისობა. კორექტირებული. გეგმა 0.00 ნიშნ.	
მისამართი: ქალაქი თბილისი, დავით აღმაშენებლის ხეივანი N36 (ს.კ. 01.72.14.034.022)	
არქიტექტურული ნაწილი	
დირექტორი: რ.ხვედელიძე	
არქიტექტორი: შ.ტალახაძე	
დამკვეთი: შ.პ.ს ხარული ს/კ 405392622	
შ.პ.ს "MT studio"	

დაკვეთა №

თარიღი	ფურც.	რაოდ.	მასშტ.
02.03.2020			1:100

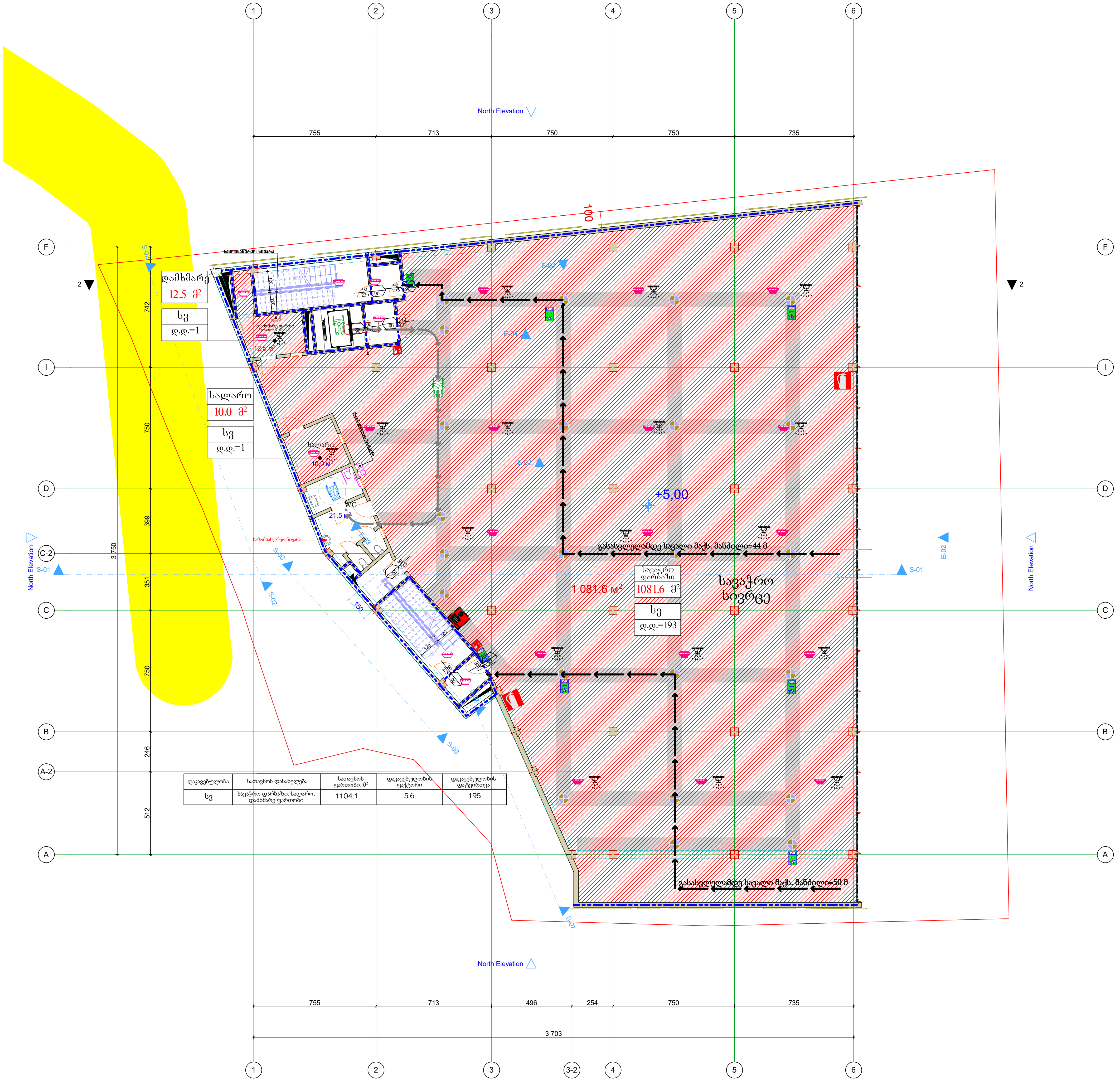

დაკავებულობა	სათავსოს დასახელება	სათავსოს ფართობი, მ²	დაკავებულობის ფაქტორი	დაკავებულობის დატვირთვა
სვ	სავაჭრო დარბაზი, სალარო, დამხმარე ფართობი	1104,1	5,6	195

შენობა-ნაგებობების უსაფრთხოების წესებთან შესაბამისობა. კორექტირებული. გეგმა +5.00 ნიშნ.

მისამართი:
ქალაქი თბილისი, დავით აღმაშენებლის ხეივანი N36
(ს.კ. 01.72.14.034.022)

არქიტექტურული ნაწილი

დირექტორი: რ.ხვედელიძე	
არქიტექტორი: შ.ტალახაძე	
დამკვეთი: შ.პ.ს ხარული ს/კ 405392622	

შ.პ.ს "**MT studio**"

დაკვეთა №

თარიღი	ფურც.	რაოდ.	მასშტ.
02.03.2020			1:100

ბენზინგასამართი სადგური

ტექნიკური პროექტი

ნაწილი ა-ზოგადი ნაწილი

პროექტის დასახელება:
ბენზინგასამართი სადგური N36
ალდაშენის ხეობის ტერიტორიაზე
(ს.კ. 01.72.14.034.022)

პროექტის ფაზა
ტექნიკური პროექტი

პროექტის ავტორი:
მ.ხვედელიანი

პროექტის ხელმძღვანელი:
მ.ტაბატაძე

დამკვეთი:
შპს „MT studio"
ს/კ 405392622

შპს „MT studio"

ფურცლის №	

თარიღი	შეამოწ.	ცვლილება №	
02.03.2020			1:100

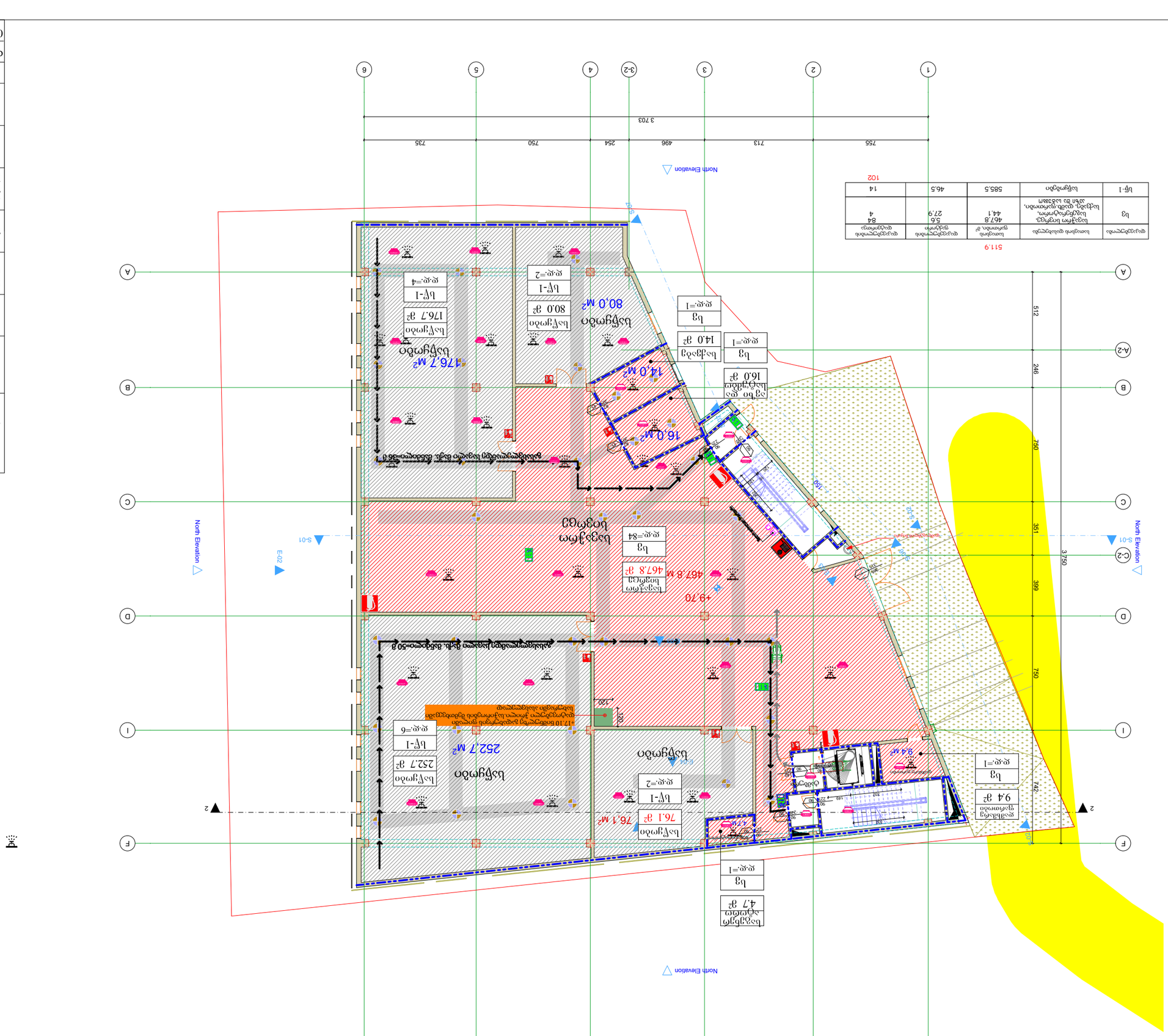
North Elevation
S-01
E-02
1
2
3
3-2
4
5
6
A
A-2
B
C
C-2
D
I
F
2
3 703
755
713
496
254
750
735
512
246
750
351
399
750
3750
511.9
+9,70
16.0 M²
14.0 M²
176.7 M²
80.0 M²
76.1 M²
252.7 M²
467.8 M²
94 M²
ტუალეტი
ტუალეტი
სველი წერტილი
სველი წერტილი
სველი წერტილ

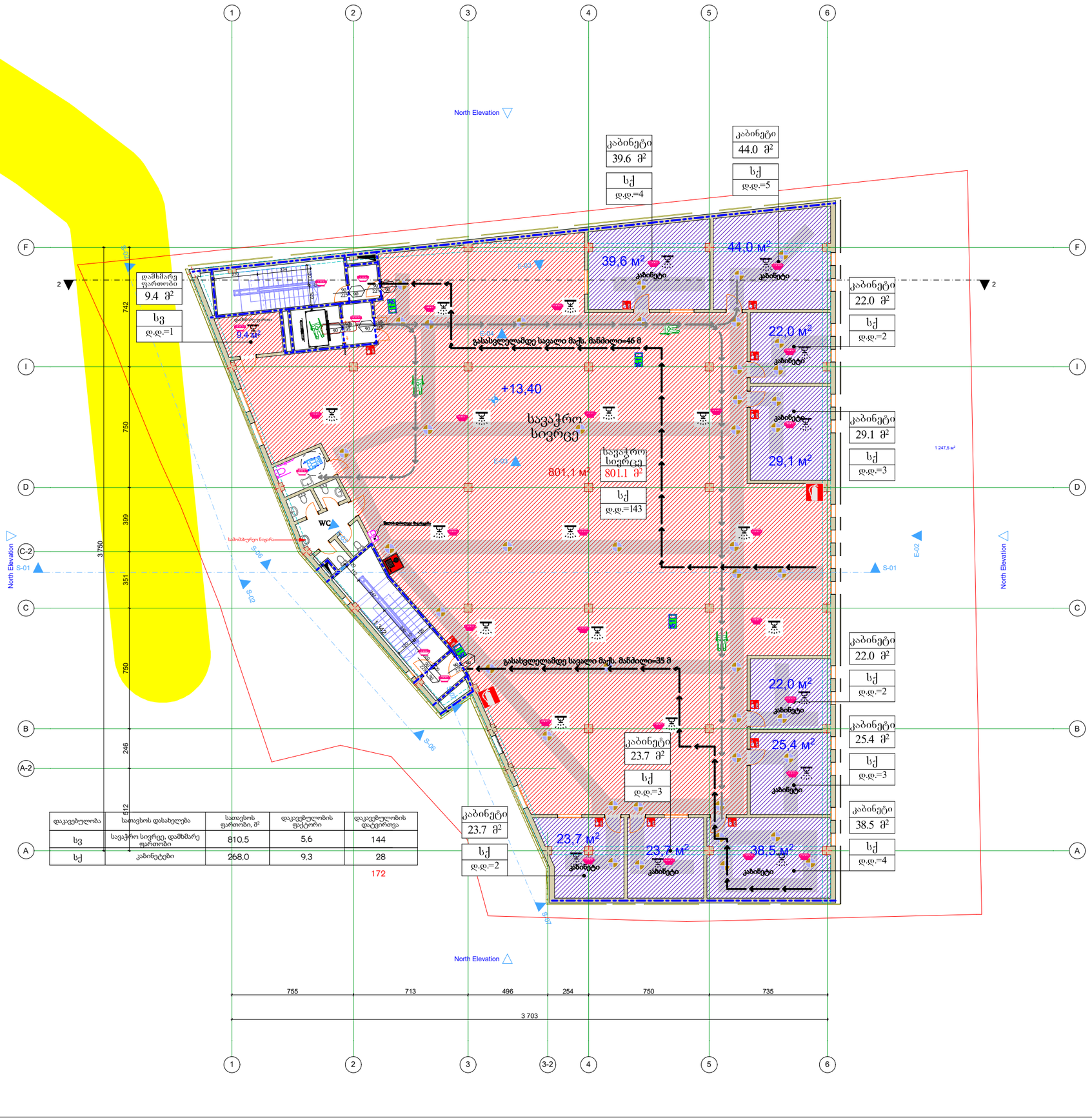

დაკავებულობა	სათავსოს დასახელება	სათავსოს ფართობი, მ²	დაკავებულობის ფაქტორი	დაკავებულობის დატვირთვა
სვ	სავაჭრო სივრცე, დამხმარე ფართობი	810.5	5.6	144
სქ	კაბინეტები	268.0	9.3	28
				172

შენობა-ნაგებობების უსაფრთხოების წესებთან შესაბამისობა. კორექტირებული. გეგმა +13.40 ნიშნ.

მისამართი:
ქალაქი თბილისი, დავით აღმაშენებლის ხეივანი N36
(ს.კ. 01.72.14.034.022)

არქიტექტურული ნაწილი

დირექტორი:
რ.ხვედელიძე

არქიტექტორი:
შ.ტალახაძე

დამკვეთი:
შ.პ.ს ხარული
ს/კ 405392622

შ.პ.ს "MT studio"

დაკვეთა №

თარიღი	ფურც.	რაოდ.	მასშტ.
02.03.2020			1:100

ჭრილი 2-2.

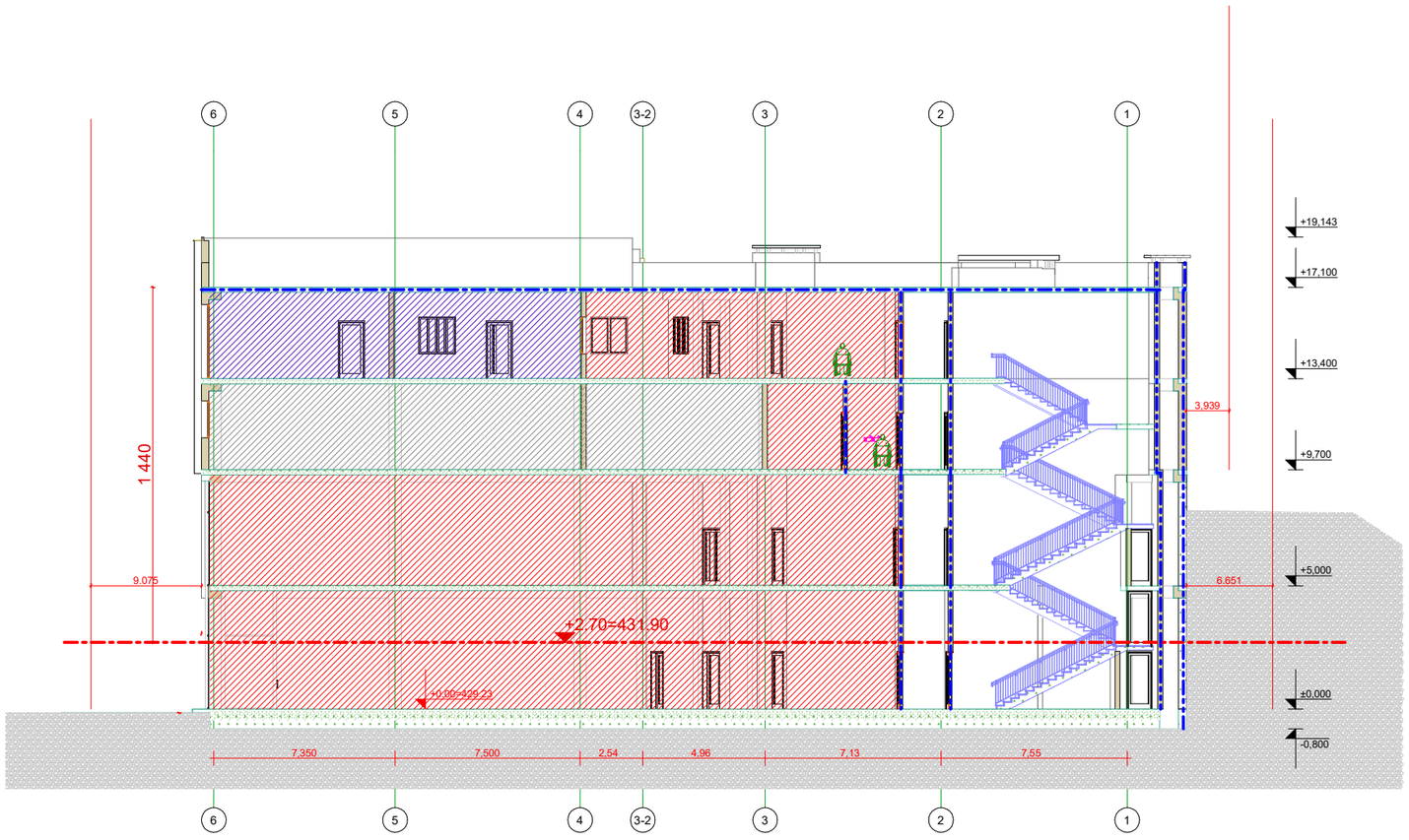

შენობა-ნაგებობების უსაფრთხოების წესების შესაბამისობა. ჭრილი 2-2.

მისამართი:
ქალაქი თბილისი, დავით აღმაშენებლის ხეივანი N36
(ს.კ. 01.72.14.034.022)

არქიტექტურული ნაწილი

დირექტორი: რ.ხვედელიძე	
არქიტექტორი: შ.ტალახაძე	
დამკვეთი: შ.პ.ს ხარული ს/კ 405392622	

შ.პ.ს "MT studio"

დაკვეთა №

თარიღი	ფურც.	რაოდ.	მასშტ.
02.03.2020			1:100

მისაწვდომობის ეროვნული სტანდარტის შესაბამისი დოკუმენტაცია

ობიექტი: სავაჭრო ცენტრი

მისამართი: ქ.თბილისი, დავით აღმაშენებლის ხეივანი №36

მიწის (უძრავი ქონების) საკადასტრო კოდი №ს/კ 01.72.14.034.022

"ტექნიკური რეგლამენტის მისაწვდომობის ეროვნული სტანდარტები"-ს საქართველოს მთავრობის 2020 წლის 4 დეკემბრის №732 დადგენილების შესაბამისობის ანალიზ

თ.ჯინჭარაძე 07.07.2022წ
tatiajincharadze27@gmail.com
მობ:599 730364

17.07.2022წ

<u>საპროექტო მიწის ნაკვეთის მდებარეობა და აღწერა:</u>

საპროექტო მიწის ნაკვეთი მდებარეობს ქ. თბილისში დავით აღმაშენებლის ხეივანი #36 (ს/კ 01.72.14.034.022). ნაკვეთზე 2020 წელს დამტკიცებულია სამშენებლოდ გამოყენების პირობები. მიწის ნაკვეთს აღმოსავლეთით ესაზღვრება აღმაშენებლის ხეივანი, საიდანაც ხდება ნაკვეთზე შესვლა. აგრეთვე დასავლეთიდან გიორგი ბრწყინვალის ქუჩიდან არსებობს მისასვლელი გზა. ხოლო ჩრდილოეთიდან და სამხრეთიდან მომიჯნავე მიწის ნაკვეთები.
მიწის ნაკვეთი აღმაშენებლის ხეივნის სავალი ნაწილიდან მოშორებულია 5-6 მეტრით.
რელიეფი ძირითადად სწორი ზედაპირით ხასიათდება,მხოლოდ დასავლეთის მხარეს არის ქანობი.
მიწის ნაკვეთზე ხდება სავაჭრო ობიექტის (სავაჭრო ცენტრის) მშენებლობის პროექტის შეთანხმება,
შენობა იქნება 4 სართულიანი.
1)სართულზე განთავსებული იქნება - სავაჭრო დარბაზი, სალარო, დამხმარე ფარობი, სართულზე ასასვლელ-ჩასასვლელი კიბის უჯრედები, ლიფტი.
2) სართულზე განთავსებული იქნება სავაჭრო დარბაზი, სალარო, დამხმარე ფართები, სველი წერტილები, მომუშავე პერსონალისთვის და სართულზე ასასვლელ-ჩასასვლელი კიბის უჯრედები, ლიფტი.
3) სართულზე განთავსდება საწყობები, დამხმარე ფრთები, სართულზე ასასვლელ-ჩასასვლელი კიბის უჯრედები, ლიფტი.
4) სართულზე განთავსდება კაბინეტები, ლობი, დამხმარე ფართები, სართულზე ასასვლელ-ჩასასვლელი კიბის უჯრედები, ლიფტი.
ფასადი მოპირკეთდება რამდენიმე სხვადასხვა მასალით. პირველი ორი სართულის მთავარი ფასადი იქნება ვიტრაჟი,ხოლო მესამე და მეოთხე სართული ნალეს ფასადზე გაეკვრება „ფიბრო ფილა“,

**<u>მისაწვდომობის მოთხოვნებს არეგულირებს “ტექნიკური რეგლამენტის მისაწვდომობის
ეროვნული სტანდარტები“-ს საქართველოს მთავრობის 2020 წლის 4 დეკემბრის #732 დადგენილება.</u>**

102.1 ზოგადი. ამ ტექნიკური რეგლამენტის 3-10 თავებსა და 1002, 1003 და 1006 ქვეთავებში წარმოდგენილი ტექნიკური კრიტერიუმები ადგილებს, საშუალებებს, შენობებსა და ელემენტებს იმ ადამიანებისთვის მისაწვდომსა და გამოყენებადს ხდის, რომელთაც ფიზიკური შეზღუდული შესაძლებლობის გამო არ შეუძლიათ გადაადგილება, სიარულისას დამოკიდებულნი არიან დამხმარე საშუალებებზე, არიან უსინათლონი და მცირემხედველნი, ყრუ და სმენადაქვეითებულნი, არ შეუძლიათ კოორდინაცია, არ შეუძლიათ რამესთან მიღწევა და მანიპულაცია/ხელის მტევნისა და თითების მოძრაობა, ნაკლებ ამტანები არიან, უჭირთ გრძნობიერი ინფორმაციის გადმოცემა და მასზე რეაგირება და ახასიათებთ ფიზიკური ზომის უკიდურესობები. ამ ქვეთავების მიზანია, შეზღუდული შესაძლებლობის მქონე პირს შესაძლებლობა მისცეს, დამოუკიდებლად მიუახლოვდეს, შევიდეს და გამოიყენოს ადგილი, საშუალება, შენობა ან ელემენტი.

<u>დ ა ს კ ვ ნ ა</u>

წარმოდგენილი დოკუმენტაციისა და მოწოდებული მასალების საფუძველზე, საპროექტო ტერიტორია მდებარეობს:საპროექტო მიწის ნაკვეთი მდებარეობს ქ. თბილისში დავით აღმაშენებლის ხეივანი #36 (ს/კ01.72.14.034.022). ფართია 2001კ.ვ.მ.

შენობის პროექტის არქიტექტურული ნაწილის ექსპერტიზის შედეგად შეიძლება აღინიშნოს, წარმოდგენილი პროექტის არქიტექტურული ნაწილი შესრულებულია საქართველოში მოქმედი "ტექნიკური რეგლამენტის მისაწვდომობის ეროვნული სტანდარტები"-ს საქართველოს მთავრობის 2020 წლის 4 დეკემბრის #732 დადგენილების მოთხოვნების შესაბამისად, წარმოდგენილი პროექტის არქიტექტურულ ნაწილს ეძლევა დადებითი შეფასება.

ტექნიკური რეგლამენტი „მისაწვდომობის ეროვნული სტანდარტები" -ის შესაბამისობის ანალიზი მოიცავს შემდეგი პარამეტრების შეფასებას:

<u>მისაწვდომი სვლა გეზი:</u>

*მისაწვდომი სვლა გეზის სავალი ზედაპირები
*თითოეული კარები და კართან მანევრირებისათვის საჭირო სივრცეები
*პანდუსები
*ლიფტები

<u>ადგილისა დ შენობის ზოგადი ელემენტები:</u>

*მისაწვდომი გზა-კიბეები
*ფანჯრები

<u>წყალსადენის ელემენტები და მოწყობილობები:</u>

*ტუალეტების ოთახები
*უნიტაზები
*ხელსაბანები

<u>საკომუნიკაციო ელემენტები და ფუნქციები:</u>

*ნიშნები

<u>ჩაშენებული ავეჯი ა ოწყობილობები:</u>

*სავაჭრო მომსახურებისათვის განკუთვნილი დახლები

<u>მისაწვდომი სვლაგეზი:</u>

საპროექტო მიწის ნაკვეთსა და საპროექტო შენობაში მისაწვდომი სვლაგეზები შეესაბამება ტექნიკური რეგლამენტი - „მისაწვდომობის ეროვნული სტანდარტები"-ს მე-4 თავის დებულებებს. მისაწვდომი სვლაგეზი მოიცავს არაუმეტეს 1:20 დახრილ სავალ ზედაპირებს, კარებს, და ლიფტს, რაც შეესაბამება 402.2 ქვეთავის მოთხოვნებს.

1.მისაწვდომი სვლაგეზის სავალი ზედაპირები შეესაბამება 403 ქვეთავის მოთხოვნებს, კერძოდ:

-იატაკის ზედაპირები არის მდგრადი, მყარი და არასრიალა, რაც შეესაბამება 302 ქვეთავის მოთხოვნას.

-საზოგადოებრივი სივრციდან საპროექტო მიწის ნაკვეთის გავლით მოწყობილი სავალი ზედაპირის დახრილი სვლა არ არის 1:20-ზე მეტად დახრილი, ხოლო სავალი ზედაპირის განივი დახრა არ აღემატება 1:48-ს, თანახმად 403.3 ქვეთავისა.

-იატაკის ზედაპირებზე დონე არ იცვლება, შესაბამისად დაკმაყოფილებულია 303-ე ქვეთავის მოთხოვნა.

-მისაწვდომი სვლაგეზის მინიმალური თავისუფალი სიგანე შენობაში უტოლდება 900 მმ-ს, ხოლო შენობის გარეთ - 1200 მმ-ს, რაც შეესაბამება 403.5.1 ქვეთავის მოთხოვნას.
-სადაც მისაწვდომი სვლაგეზი აკეთებს 180 გრადუსიან ბრუნს (სასაწყობო, საქმიან და სავაჭრო ფართში, თაროებს შორის), თავისუფალი სიგანე მოსატრიალებელთან მიახლოებისას და მოსატრიალებლიდან მოშორებისას აკმაყოფილებს 403.5.2.1 ქვეთავით განსაზღვრულ ყველა კრიტერიუმს.
-სადაც მისაწვდომი სვლაგეზი აკეთებს 90 გრადუსიან ბრუნს, თავისუფალი სიგანე მოსატრიალებელთან მიახლოებისას და მოსატრიალებლიდან მოშორებისას აკმაყოფილებს 403.5.3.1 ქვეთავით განსაზღვრულ ყველა კრიტერიუმს.
-საპროექტო შენობაში მისაწვდომი სვლაგეზები მოიცავს გვერდასავლელ სივრცეებს, რაც შეესაბამება 403.5.4.1 ქვეთავის მოთხოვნას.
2.კარები და გზა-კარები, რომლებიც მისაწვდომი სვლაგეზის ნაწილია შეესაბამება 404 ქვეთავის მოთხოვნებს, კერძოდ:
-მისაწვდომ სვლაგეზზე არსებული ყველა გზა-კარის თავისუფალი სიგანე არ არის 820 მმ-ზე ნაკლები, რაც შეესაბამება 404.2.2 ქვეთავის მოთხოვნას.
-მისაწვდომ სვლაგეზზე არსებულ ყველა კართან და გზა-კართან უზრუნველყოფილია მანევრირებისათვის თავისუფალი სივრცე 404.2.3.2 ცხრილის შესაბამისად. მანევრირებისთვის აუცილებელ თავისუფალ სივრცეში, იატაკის ზედაპირი შეესაბამება 302-ე ქვეთავს და მათი ზედაპირი არ არის 1:48-ზე მეტად დახრილი. ყოველივე აღნიშნული შეესაბამება 404.2.3 და 404.2.3.1 ქვეთავების მოთხოვნებს.
-გზა-კარების ზღურბლების სიმაღლე არაუმეტეს 13 მმ-ია, რაც შეესაბამება 404.2.4 ქვეთავის მოთხოვნას. რაც შეეხება ამავე ქვეთავით განსაზღვრულ იატაკის დონეებს შორის ცვლილების საკითხს, კარებთან იატაკის დონეები უცვლელია.
-კარის კავეულის სიმაღლე მდებარეობს არაუმცირეს 860 მმ და არაუმეტეს 1200 მმ სიმაღლეზე, რაც შეესაბამება 404.2.6.1 ქვეთავის მოთხოვნას.
-იატაკიდან 250 მმ-ის საზღვრებში, შვეულად გაზომვისას, კარების ზედაპირები გლუვია მიწოლის მხარეს და ასეთი გლუვი ზედაპირები კარის მთელ სიგანეზე გრძელდება. კარის კავეული და ნებისმიერი სხვა შემაფერხებელი ან გამოშვერილი ნაწილი, არ არის მოწყობილი იატაკიდან 250 მმ-ის საზღვრებში. ყოველივე აღნიშნული აკმაყოფილებს 404.2.9 ქვეთავის მოთხოვნებს.
3. საპროექტო შენობის ლიფტები აკმაყოფილებს სატნდარტების 407 ქვეთავის მოთხოვნებს ლიფტები,რომელიც მისაწვდომი სვლაგეზის ნაწილია უნდა შეესაბამებოდეს „მისაწვდომობის ეროვნული სტანდარტები“-ს მოთხოვნებს და ASME A17.1/CSA B44 სტანდარტს. იმის გათვალისწინებით, რომ ამ ეტაპისათვის შერჩეული არ არის ლიფტის ზუსტი სახეობა და არ არის დადგენილი ლიფტის ზუსტი სპეციფიკაციები, წარმოდგენილი დასკვნის საფუძველზე შეფასდა 407 ქვეთავის ძირითადი მოთხოვნებთან შესაბამისობის საკითხი (407 ქვეთავის მოთხოვნები სრულად უნდა იქნას გათვალისწინებული ლიფტის სახეობის და მწარმოებელი კომპანიის შერჩევისას, აღნიშნული კომპანიის მიერ ლიფტის სპეციფიკაციის და პარამეტრების დაზუსტებისას და ლიფტის დამონტაჟებამდე, პროექტში ასახული შენიშვნების შესაბამისად):

ადგილის და შენობის ელემენტები:
1.საპროექტო შენობაში მისაწვდომი კიბის ვალდებულების საკითხი დარეგულირებულია საქართველოს მთავრობის 28.01.2016 წლის №41-ე დადგენილების საფუძველზე. ასეთი მისაწვდომი კიბისადმი მოთხოვნები ასევე შეესაბამება ტექნიკური რეგლამენტი - „მისაწვდომობის ეროვნული სტანდარტები“-ს მე-5 თავის დებულებებს, კერძოდ:
-კიბის მარშის ყველა საფეხურს აქვს თანაბარი სიმაღლის ამაღლებები და თანაბარი სიღრმის საბიჯელები. კიბის ამაღლების სიმაღლე უტოლდება 160 მმ და საბიჯელების სიღრმე განსაზღვრულია 300 მმ-ის სახით, რაც შეესაბამება 504.2 ქვეთავს.

-კიბის მარშის საზღვრებში არ არის მოწყობილი ღია შუბლები, რაც შეესაბამება 504.3 ქვეთავს.
-საფეხურის საბიჯელები შეესაბამება 302-ე ქვეთავს და დაქანება არ არის 1:48-ზე მეტი.
-კიბის ყოველი საფეხურის და საბიჯელის 40 მმ სავალ ნაწილს, რომელიც იზომება საფეხურის ნაშვერიდან თარაზულად, აქვს ერთგვაროვანი ფერის მქონე ზედაპირი, რომელიც საფეხურის დანარჩენი ნაწილისგან მკვეთრად განსხვავებულია (მუქი ღია ფონზე). ხილვადი კონტრასტი გრძელდება ყოველი საფეხურის ერთი კიდიდან საფეხურის მეორე კიდემდე.
-კიბის საზღვრებში მოწყობილია 505 ქვეთავის შესაბამისი სახელურები.
-ამოწეული სიმბოლოებითა და ბრაილის ასოებით შექმნილი, ნიშანი, წარწერით - „გასასვლელი/EXIT“ გასასვლელის გზა-კიბეში შესასვლელ ყველა კართან არის განთავსებული და ასეთივე ნიშანი განთავსებულია კიბის უჯრედიდან გარეთ გამავალ კართან. აღნიშნული ნიშანი შეესაბამება 703.3 და 703.4 ქვეთავების მოთხოვნებს.
-სართულის ამოსაცნობად, შიგა გასასვლელის გზაკიბის საზღვრებში, თითოეული სართულის ბაქანთან, დერეფანში გამავალი კარის მომიჯნავედ განთავსებულია 703.3 და 703.4 ქვეთავების შესაბამისი ნიშნები. სართულის აღმნიშვნელი ნიშანი ამობურცულია და იგი გამეორებულია ბრაილში, თანახმად 703.3.1 ქვეთავისა. ბრაილის ტექსტი შეესაბამება 703.4 ქვეთავს. ასევე აღსანიშნავია, რომ ამობურცული სიმბოლოების და ბრაილის შემცველი ნიშანი განთავსებულია კარის გასწვრივ საკეტიან მხარეს. ამობურცული სიმბოლოების და ბრაილის შემცველი ნიშნები ისეა განთავსებული, რომ კარის 45 გრადუსით გაღებისას, ნიშნის წინ შენარჩუნებულია 450X450 მმ იატაკის თავისუფალი სივრცე, თანახმად 703.3.11 ქვეთავისა.

წყალსადენი ელემენტები და მოწყობილობები:
1.საპროექტო ფართში განთავსებული ტუალეტები შეესაბამება 603 ქვეთავის მოთხოვნებს, კერძოდ:
-ტუალეტის ოთახებში უზრუნველყოფილია საპროექტო შენობებისათვის განკუთვნილი T-ს ფორმის მოსატრიალებელი სივრცე, რაც შეესაბამება 603.2.1 ქვეთავის მოთხოვნას.
-ტუალეტის ოთახების კარის გაღებისას, ისინი არ იჭრებიან მოწყობილობებისათვის განკუთვნილ იატაკის თავისუფალ სივრცეებში, რაც შეესაბამება 603.2.2 ქვეთავს.
2.ტუალეტის ოთახებში განთავსებული უნიტაზები შეესაბამება 604 ქვეთავის მოთხოვნებს, კერძოდ:
-უნიტაზის განთავსებულია კედელთან ახლოს და უნიტაზის ცენტრიდან კედლის ზედაპირამდე მანძილი განსაზღვრულია 450 მმ-ით, რაც შეესაბამება 604.2 ქვეთავის მოთხოვნას.
-უნიტაზთან მოწყობილია იატაკის თავისუფალი სივრცე 1400 მმ სიღრმისა და 1500 მმ სიგანის სახით, სადაც არ იჭრება რაიმე სახის დეტალი, რაც აკმაყოფილებს 604.3 ქვეთავის მოთხოვნას.
-უნიტაზის დასაჯდომის სიმაღლე განთავსებულია 450 მმ-ზე იატაკის ზედაპირიდან, რაც შეესაბამება 604.4 ქვეთავს.
-უნიტაზთან მოწყობილია ხელჩასაჭიდი ძელები 604.5 ქვეთავის მოთხოვნების დაცვით.
-უნიტაზთან მოწყობილი ძელები შეესაბამება 609 ქვეთავის მოთხოვნებს.
3.ტუალეტის ოთახებში განთავსებული ხელსაბანები შეესაბამება 606 ქვეთავის მოთხოვნებს, კერძოდ:
-ხელსაბანთან მოწყობილია იატაკის თავისუფალი სივრცე, 606.2 ქვეთავის შესაბამისად.
-ხელსაბანის განთავსების სიმაღლე შესაბამისობაშია 606,3 ქვეთავის მოთხოვნასთან.

საკომუნიკაციო ელემენტები დაფუნქციები:

1.საპროექტო შენობაში დაკმაყოფილებულია საქართველოს მთავრობის 28.01.2016 წლის №41-ე დადგენილების მოთხოვნები შენობებში მისაწვდომობის ნიშნების მოწყობისა და ადგილმდებარეობის თაობაზე და ყველა ასეთი ნიშანი შეესაბამება ტექნიკური რეგლამენტი - „მისაწვდომობის ეროვნული სტანდარტები“-ს მოთხოვნებს, კერძოდ ნიშნები მოწყობილია ქვემოთ ჩამოთვლილ ადგილებში:

-გასასვლელის გზა-კიბეში შესასვლელ ყველა კართან, კიბის უჯრედიდან გარეთ გამავალ კართან და 0.00 ნიშნულზე გარეთ გამავალ ყველა კართან მოწყობილია ნიშანი ამოწეული სიმბოლოებითა და ბრაილის ასოებით, წარწერით - „გასასვლელი/EXIT“. აღნიშნული ნიშანი შეესაბამება 703.3 და 703.4 ქვეთავების მოთხოვნებს, ამობურცულ სიმბოლოებსა და ბრაილთან მიმართებაში.

-სართულის ამოსაცნობად, შიგა გასასვლელის გზა-კიბეების საზღვრებში, თითოეული სართულის ბაქანთან, დერეფანში გამავალი კარის მომიჯნავედ განთავსებულია იატაკის დონის ამოსაცნობი ნიშანი. აღნიშნული ნიშანი შეესაბამება 703.3 და 703.4 ქვეთავების მოთხოვნებს, ამობურცულ სიმბოლოებსა და ბრაილთან მიმართებაში.

-მისაწვდომობის საერთაშორისო სიმბოლო მოწყობილია საზოგადოებრივ სივრცეებში განთავსებულ ყველა მისაწვდომ ერთადგილიან ტუალეტის ოთახთან. ნიშანი შეესაბამება 703.6.3 და 703.2 ქვეთავებს.

-მისაწვდომობის საერთაშორისო სიმბოლო მოწყობილია მისაწვდომი მსუბუქი ავტომობილის და მიკროავტობუსის ავტოსადგომ სივრცეებში. ნიშანი შეესაბამება 703.6.3 და 703.2 ქვეთავებს.

•ზემოაღნიშნულ ნიშნებში გამოყენებული ვიზუალური სიმბოლოები შეესაბამება 703.2 ქვეთავის მოთხოვნებს, კერძოდ:

-სიმბოლოებს ტრადიციული ფორმა აქვთ. სიმბოლოები არ არის დაწერილი იტალიკით, დახრილად, გაკრული შრიფტით, მეტისმეტად დეკორატიულად ან სხვა უჩვეულო ფორმით.

-სიმბოლოების ზომა, სიგანე, შტრიხის სიგანე, სიმბოლოებს და სტრიქონებს შორის დაშორება შეესაბამება 703.2.4 – 703.2.8 ქვეთავების მოთხოვნებს.

-ვიზუალური სიმბოლოების იატაკიდან განთავსების სიმაღლე შეესაბამება 703.2.4 ცხრილს.

-სიმბოლოებისა და მათი ფონის ზედაპირი არ კაშკაშებს. სიმბოლოები ფონისგან განირჩევა, ანუ სიმბოლო სიმბოლო მუქი ფერისაა, ფონი კი ღია ფერის, რაც შეესაბამება 703.2.10 ქვეთავის მოთხოვნას.

•ზემოაღნიშნულ ნიშნებში გამოყენებული ამობურცული სიმბოლოები შეესაბამება 703.3 ქვეთავის მოთხოვნებს, კერძოდ:

-ამობურცული სიმბოლოები უკანა სიბრტყიდან ამობურცულია 703.3.2 ქვეთავის შესაბამისად.

-ლათინური სიმბოლოები ასახულია დიდი ასობგერებით, თანახმად 703.3.3 ქვეთავისა.

-ლათინური სიმბოლოებისთვის გამოყენებულია „SANS SERIF“-ის ტიპის შრიფტი. სიმბოლოები არ არის შესრულებული იტალიკით, დახრილად, ხელნაწერის სახით, მეტისმეტად დეკორატიულად ან სხვა უჩვეულო ფორმით, თანახმად 703.3.4 ქვეთავისა.

-შრიფტის ყველა სიმბოლოს დასაშვები სიმაღლე, სიგანე, სიმბოლოებს შორის დაშორება, სტრიქონებს შორის დაშორება განსაზღვრულია 703.3.5 – 703.3.9 ქვეთავების შესაბამისად.

-სიმბოლოების იატაკის დონიდან განთავსების სიმაღლე შეესაბამება 703.3.10 ქვეთავის მოთხოვნას.

-ამობურცული სიმბოლოების და ბრაილის შემცველი ნიშანების განთავსების არეალები შეესაბამება 703.3.11 ქვეთავის მოთხოვნებს.

-სიმბოლოები ფონისგან განირჩევა (მუქი ფერის სიმბოლოებს ღია ფერის ფონი აქვთ), თანახმად 703.3.12 ქვეთავისა.

•ზემოაღნიშნულ ნიშნებში გამოყენებული ბრაილი შეესაბამება 703.4 ქვეთავის მოთხოვნებს, კერძოდ:

-ნიშნებზე გამოყენებულია მე-2 ხარისხის ბრაილი, თანახმად 703.4.1 ქვეთავისა.

-ბრაილის წერტილებს აქვს გუმბათისებური ფორმა და ისინი უნდა შეესაბამება 703.4.3 ცხრილს.

-ბრაილის განთავსების პოზიცია შეესაბამება 703.4.4 ქვეთავს.

-ბრაილის იატაკიდან განთავსების სიმაღლე შეესაბამება 703.4.5 ქვეთავს.

•ზემოაღნიშნულ ნიშნებში გამოყენებული მისაწვდომობის სიმბოლო შეესაბამება 703.6 ქვეთავის მოთხოვნებს, კერძოდ:

-მისაწვდომობის სიმბოლოები მკვეთრად განირჩევვა ფონისგან, ანუ მუქი ფერის სიმბოლო მოწყობილია ღია ფერის ფონზე, თანახმად 703.6.2 ქვეთავისა.

-მისაწვდომობის საერთაშორისო სიმბოლო შეესაბამება 703.6.3.1 სურათს.

-მისაწვდომობის სიმბოლოები და მათი ფონები არ არის ამრეკლავი.

ჩაშენებული ავეჯი და მოწყობილობები:

1.სავაჭრო მომსახურებისათვის განკუთვნილი დახლი შეესაბამება 904 ქვეთავის მოთხოვნას, კერძოდ:

-დახლის ყველა ნაწილი მდებარეობს მისაწვდომ სვლაგეზზე.

-სალაროს დახლის ზედაპირის სიმაღლე შეესაბამება 904.4.2 ქვეთავის მოთხოვნას.

მისაწვდომობის შეფასება *განხორციელდა დამკვეთის მიერ მოწოდებულ არქიტექტურულ პროექტზე დაყრდნობით და შენობა-ნაგებობის უსაფრთხოების წესების გამოყენებით (საქართველოს მთავრობის 2016 წლის 28 იანვრის №41 დადგენილება ტექნიკურ რეგლამენტის – "შენობა-ნაგებობის უსაფრთხოების წესების" დამტკიცების თაობაზე"). უნდა აღინიშნოს, რომ საპროექტო დოკუმენტაციის ცვლილება ან მშენებლობის დროს განხორციელებული რაიმე სახის ცვლილება, რომელიც იქნება აღნიშნულ არქიტექტურულ პროექტთან შეუსაბამო, ავტომატურად გამოიწვევს წარმოდგენილი საექსპერტო დასკვნის და შეფასებების გაუქმებას, ასევე საჭიროს გახდის არქიტექტურული პროექტის კორექტირებას და ახალი სამშენებლო ნებართვის მიღების აუცილებლობას.*

თარიღი: 27.07.2021წ

ხელმოწერა: ----------

სართულის გეგმა +0.000 ნიშნულზე
მისაწვდომი სვლაგეზი I სართულის გეგმა



საპროექტო შენობაში გამოყენებული თავისუფალი სივრცეები კართან მანევრირებისთვის

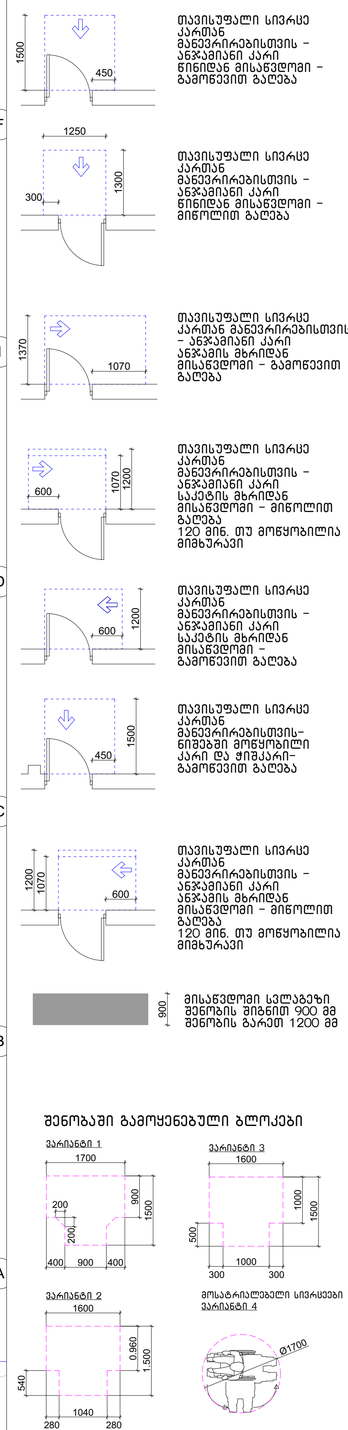

თავისუფალი სივრცე კართან მანევრირებისთვის – ანჯამიანი კარი წინიდან მისაწვდომი – გამოწევით გაღება

თავისუფალი სივრცე კართან მანევრირებისთვის – ანჯამიანი კარი წინიდან მისაწვდომი – მიწოლით გაღება

თავისუფალი სივრცე კართან მანევრირებისთვის – ანჯამიანი კარი ანჯამის მხრიდან მისაწვდომი – გამოწევით გაღება

თავისუფალი სივრცე კართან მანევრირებისთვის – ანჯამიანი კარი საკეტის მხრიდან მისაწვდომი – მიწოლით გაღება 120 მინ. თუ მოწყობილია მიმხურავი

თავისუფალი სივრცე კართან მანევრირებისთვის – ანჯამიანი კარი საკეტის მხრიდან მისაწვდომი – გამოწევით გაღება

თავისუფალი სივრცე კართან მანევრირებისთვის– ნიშებში მოწყობილი კარი და ფიშკარი– გამოწევით გაღება

თავისუფალი სივრცე კართან მანევრირებისთვის – ანჯამიანი კარი ანჯამის მხრიდან მისაწვდომი – მიწოლით გაღება 120 მინ. თუ მოწყობილია მიმხურავი

მისაწვდომი სვლაგეზი შენობის შიგნით 900 მმ შენობის გარეთ 1200 მმ

შენობაში გამოყენებული ბლოკები

. შენიშვნა

. ია.ტაკის ზედაპირები უნდა იყოს მდგრადი, მყარი, და არასასრიალო და უნდა შეესაბამებოდეს 302-ქვეთავს, ია.ტაკის
.ზედაპირებზე დონის ცვლილება უნდა შეესაბამებოდეს 303-ე ქვეთავს
. ავტომატურად მოძრავი კარი უნდა შეესაბამებოდეს 404.3 ქვეთავის მოთხოვნებს
. საპროექტო დოკუმენტაციის ცვლილება ან მშენებლობის დროს განხორციელებული რაიმე სახის ცვლილება,რომელის იქნება აღნიშნულ არქიტექტურულ პროექტთან შეუსაბამო, ავტომატურად გამოიწვევს წარმოდგენილი შეფასების
.გაუქმებას, ასევე გახდის არქიტექტურული პროექტის კორექტირებას და ახალი სამშენებლო ნებართვის მიღების
აუცილებლობას.

სართულის გეგმა +0.000 ნიშნულზე

მისამართი:
ქალაქი თბილისი, დავით აღმაშენებლის ხეივანი N36 (ს.კ. 01.72.14.034.022)

არქიტექტურული ნაწილი

დირექტორი: რ.ხვედელიძე	
არქიტექტორი: შ.ტალახაძე	
დამკვეთი: შ.პ.ს ხარული ს/კ 405392622	

შ.პ.ს "MT studio"

გასაყიდი საქონლის დასაწყობი ადგილი

დაკვეთა №

თარიღი	ფურც.	რაოდ.	მასშტ.
17.07.2022			1:100

სართულის გეგმა +5.000 ნიშნულზე
მისაწვდომი სვლაგეზი II სართულის გეგმა



საპროექტო შენობაში გამოყენებული თავისუფალი სივრცეები კართან მანევრირებისთვის

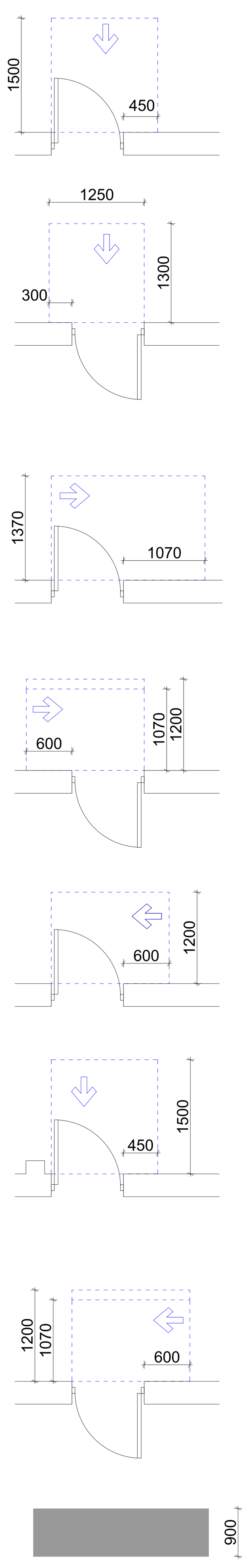

თავისუფალი სივრცე კართან მანევრირებისთვის – ანჯამიანი კარი წინიდან მისაწვდომი – გამოწევით გაღება

თავისუფალი სივრცე კართან მანევრირებისთვის – ანჯამიანი კარი წინიდან მისაწვდომი – მიწოლით გაღება

თავისუფალი სივრცე კართან მანევრირებისთვის – ანჯამიანი კარი ანჯამის მხრიდან მისაწვდომი – გამოწევით გაღება

თავისუფალი სივრცე კართან მანევრირებისთვის – ანჯამიანი კარი საკეტის მხრიდან მისაწვდომი – მიწოლით გაღება
120 მინ. თუ მოწყობილია მიმხურავი

თავისუფალი სივრცე კართან მანევრირებისთვის – ანჯამიანი კარი საკეტის მხრიდან მისაწვდომი – გამოწევით გაღება

თავისუფალი სივრცე კართან მანევრირებისთვის– ნიშებში მოწყობილი კარი და ჭიშკარი– გამოწევით გაღება

თავისუფალი სივრცე კართან მანევრირებისთვის – ანჯამიანი კარი ანჯამის მხრიდან მისაწვდომი – მიწოლით გაღება
120 მინ. თუ მოწყობილია მიმხურავი

მისაწვდომი სვლაგეზი
შენობის შიგნით 900 მმ
შენობის გარეთ 1200 მმ

შენობაში გამოყენებული ბლოკები

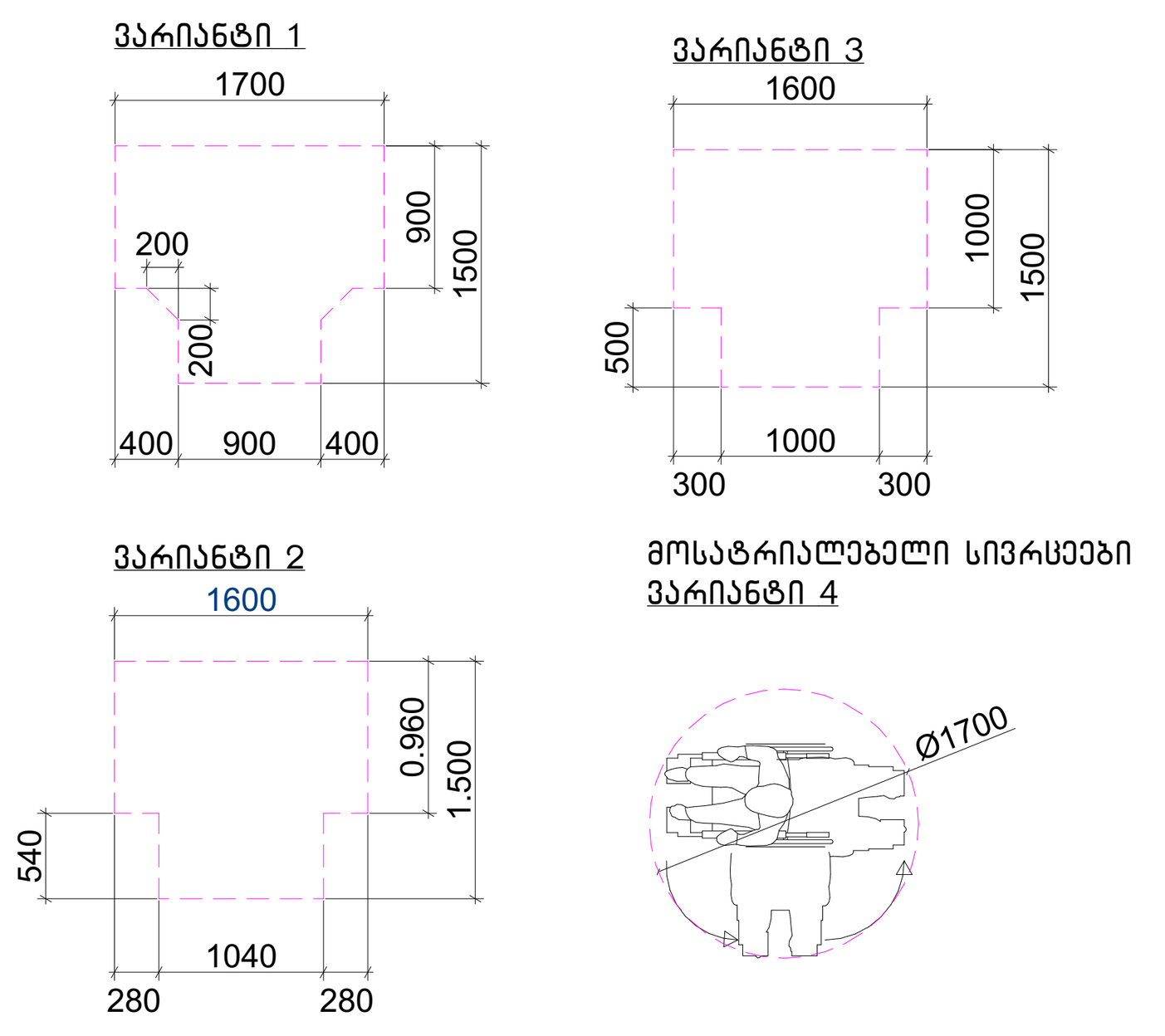

გასაყიდი საქონლის დასაწყობი ადგილი

. შენიშვნა
. იატაკის ზედაპირები უნდა იყოს მდგრადი, მყარი, და არასასრიალო და უნდა შეესაბამებოდეს 302–ქვეთავს, იატაკის
.ზედაპირებზე დონის ცვლილება უნდა შეესაბამებოდეს 303–ე ქვეთავს
. ავტომატურად მოძრავი კარი უნდა შეესაბამებოდეს 404.3 ქვეთავის მოთხოვნებს
. საპროექტო დოკუმენტაციის ცვლილება ან მშენებლობის დროს განხორციელებული რაიმე სახის ცვლილება,რომელიც იქნება აღნიშნულ არქიტექტურულ პროექტთან შეუსაბამო, ავტომატურად გამოიწვევს წარმოდგენილი შეფასების
.გაუქმებას, ასევე გახდის არქიტექტურული პროექტის კორექტირებას და ახალი სამშენებლო ნებართვის მიღების აუცილებლობას.

სართულის გეგმა +5.000 ნიშნულზე

მისამართი:
ქალაქი თბილისი, დავით აღმაშენებლის ხეივანი N36
(ს.კ. 01.72.14.034.022)

არქიტექტურული ნაწილი

დირექტორი:
რ.ხვედელიძე

არქიტექტორი:
შ.ტალახაძე

დამკვეთი:
შ.პ.ს ხარული
ს/კ 405392622

შ.პ.ს "MT studio"

დაკვეთა №			
თარიღი	ფურც.	რაოდ.	მასშტ.
17.07.2022			1:100

ბინათმოწყობის გეგმა +9.700 ნიშნულზე

ადმინისტრაციული შენობა III სართულის ბინათმოწყობის გეგმა ა/ტ ბეტონის ელემენტებისგან

ელექტრული ქსელის ელემენტების აღნიშვნა

- ელექტრული ქსელის ელემენტების აღნიშვნა
- ელექტრული ქსელის ელემენტების აღნიშვნა
- ელექტრული ქსელის ელემენტების აღნიშვნა

სართულის გეგმა +13.400 ნიშნულზე
მისაწვდომი სვლაგეზი IV სართულის გეგმა

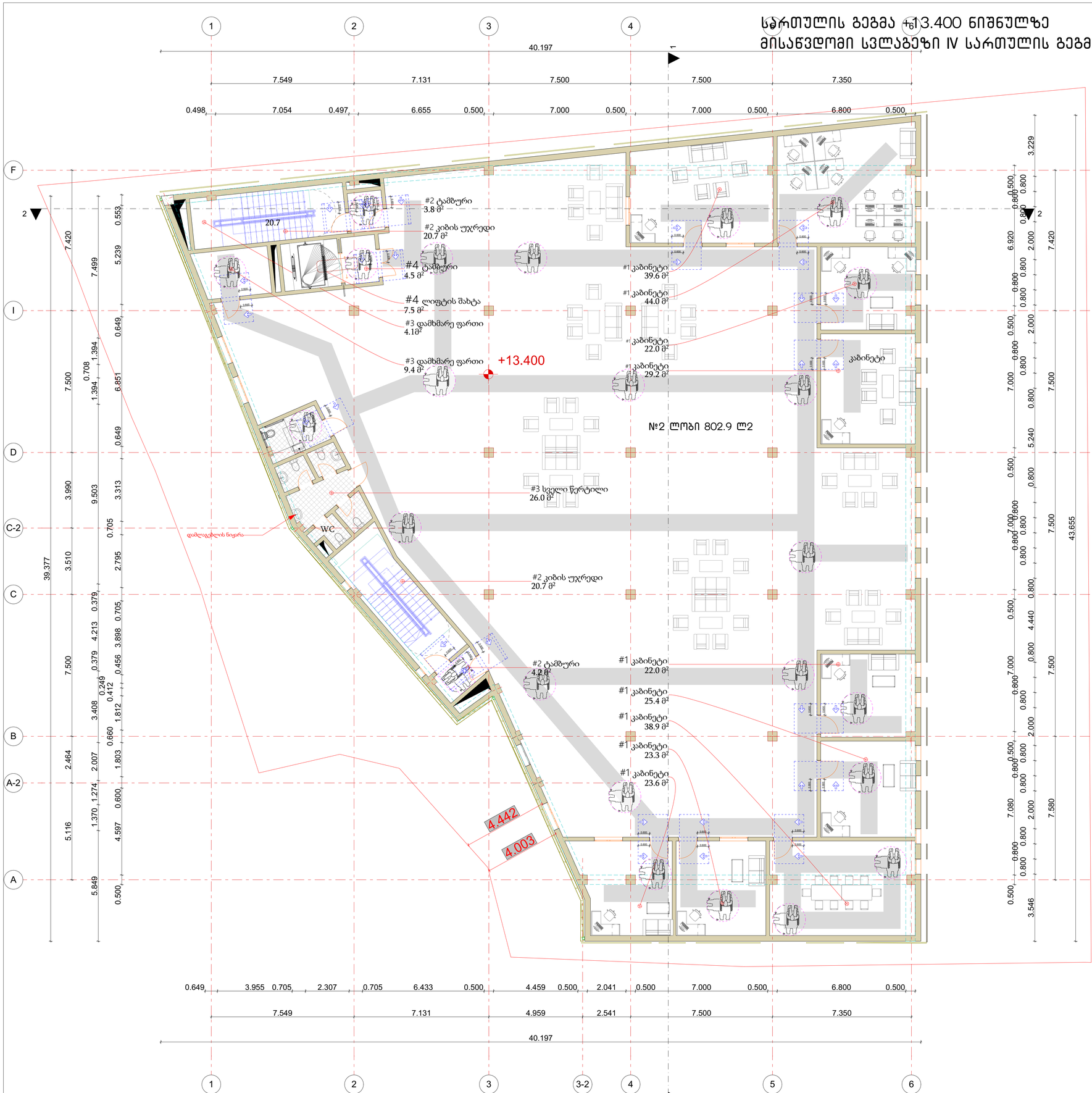

საპროექტო შენობაში გამოყენებული თავისუფალი სივრცეები კართან მანევრირებისთვის

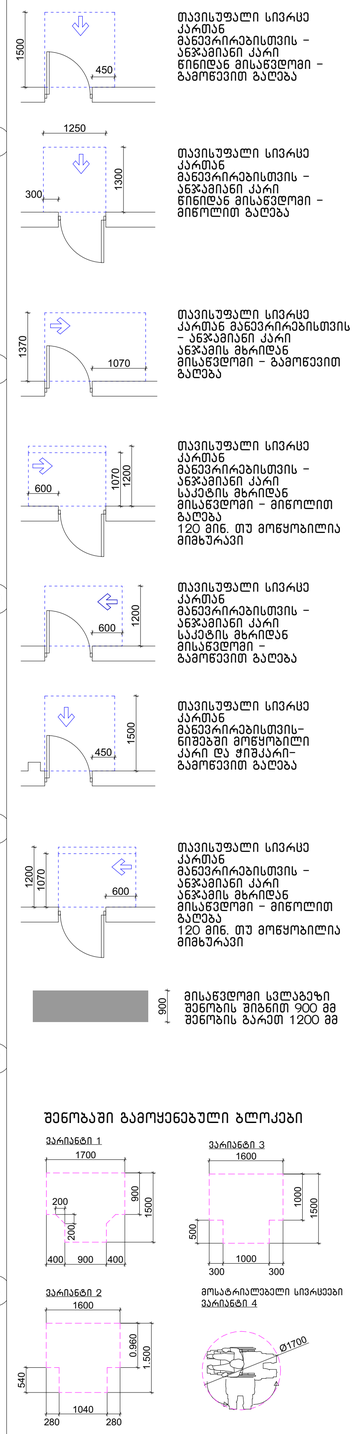

შენობაში გამოყენებული ბლოკები

. შენიშვნა

. იატაკის ზედაპირები უნდა იყოს მდგრადი, მყარი, და არასასრიალო და უნდა შეესაბამებოდეს 302-ქვეთავს, იატაკის

.ზედაპირებზე დონის ცვლილება უნდა შეესაბამებოდეს 303-ე ქვეთავს

. ავტომატურად მოძრავი კარი უნდა შეესაბამებოდეს 404.3 ქვეთავის მოთხოვნებს

. საპროექტო დოკუმენტაციის ცვლილება ან მშენებლობის დროს განხორციელებული რაიმე სახის ცვლილება,რომელიც იქნება აღნიშნულ არქიტექტურულ პროექტთან შეუსაბამო, ავტომატურად გამოიწვევს წარმოდგენილი შეფასების

.გაუქმებას, ასევე გახდის არქიტექტურული პროექტის კორექტირებას და ახალი სამშენებლო ნებართვის მიღების

აუცილებლობას.

სართულის გეგმა +13.400 ნიშნულზე

მისამართი:
ქალაქი თბილისი, დავით აღმაშენებლის ხეივანი N36 (ს.კ. 01.72.14.034.022)

არქიტექტურული ნაწილი

დირექტორი: რ.ხვედელიძე	
არქიტექტორი: შ.ტალახაძე	
დამკვეთი: შ.პ.ს ხარული ს/კ 405392622	

შ.პ.ს "MT studio"

დაკვეთა №

თარიღი	ფურც.	რაოდ.	მასშტ.
17.07.2022			1:100

სავაჭრო-კომერციულ სივრცეში არსებული მისაწვდომი ტუალეტი +5.000 ნიშნულზე

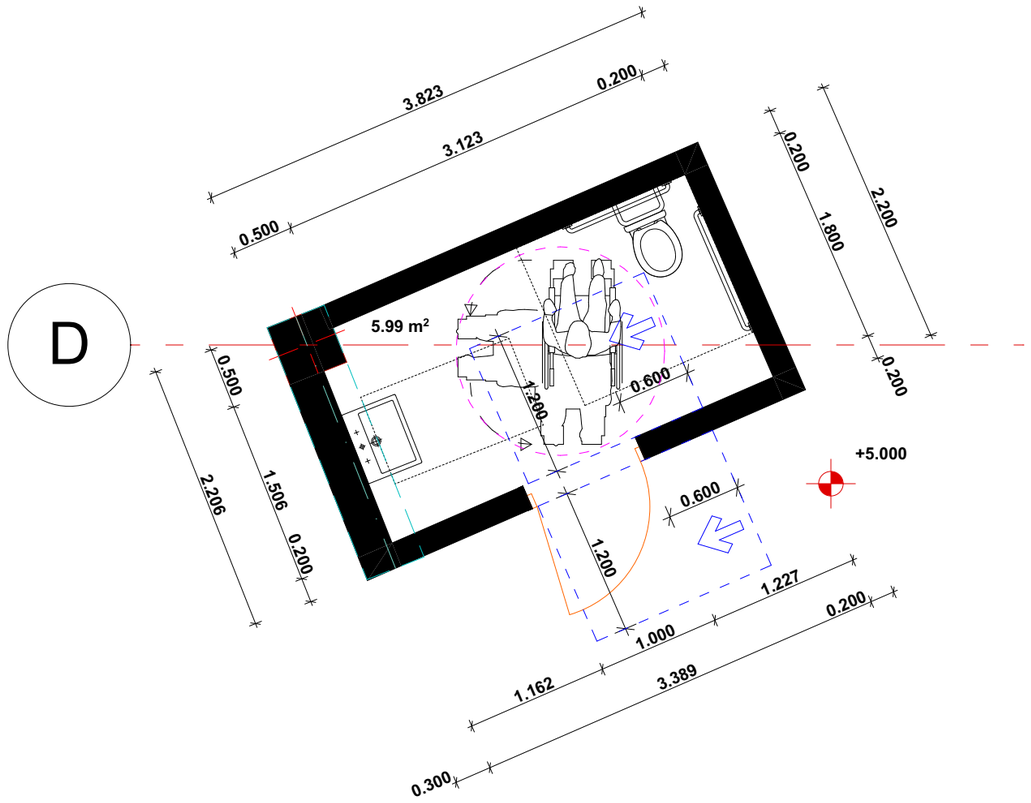

არსებულ ერთეულში გამოყენებული ბლოკი
მოსატრიალებელი სივრცეები
ვარიანტი 4

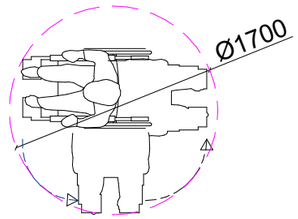

თავისუფალი სივრცე ფეხის ფალანგისთვის

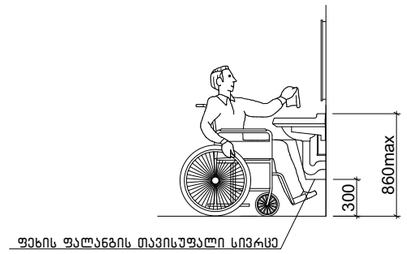

ხელსაბანის მდებარეობა

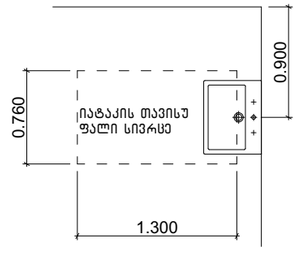

604.7.1 (ა) დისპენსერის მდებარეობა
გამოშვერილი დისპენსერი

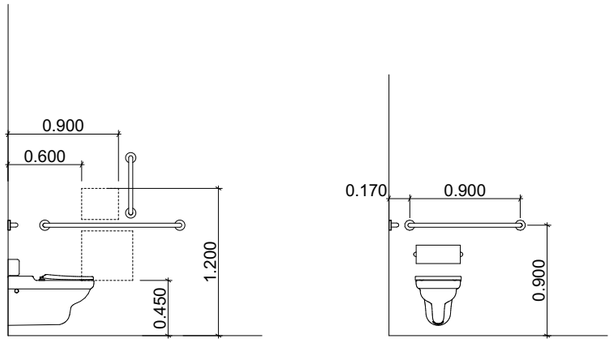

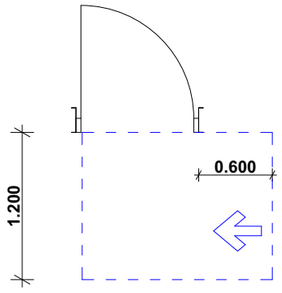

თავისუფალი სივრცე კართან მანევრირებისთვის ანჯამიანი კარი ანჯამის მხრიდან მისაწვდომი – მიწოლით გაღება 404.2.3.2 (3)

მისაწვდომი ტუალეტის დეტალიზაცია

მისამართი:
ქალაქი თბილისი, დავით აღმაშენებლის ხეივანი N36
(ს.კ. 01.72.14.034.022)

არქიტექტურული ნაწილი

დირექტორი: რ.ხვედელიძე	
არქიტექტორი: შ.ტალახაძე	
დამკვეთი: შ.პ.ს ხარული ს/კ 405392622	

შ.პ.ს "MT studio"

დაკვეთა №

თარიღი	ფურც.	რაოდ.	მასშტ.
17.07.2022			1:50

სავაჭრო-კომერციულ სივრცეში არსებული მისაწვდომი ტუალეტი +13.400 ნიშნულზე

D

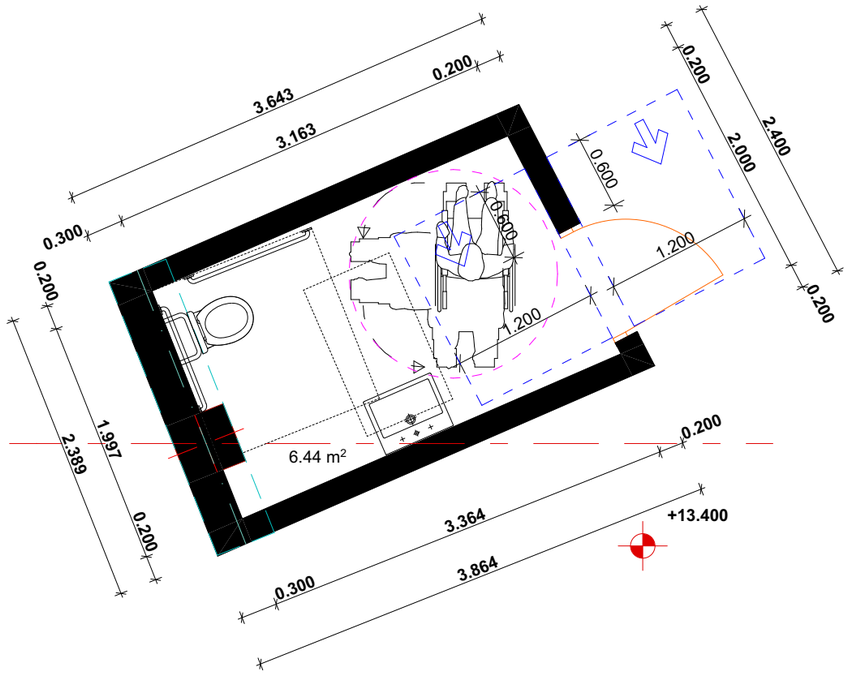

არსებულ ერთეულში
გამოყენებული ბლოკი
მოსატრიალებელი სივრცეები
ვარიანტი 4

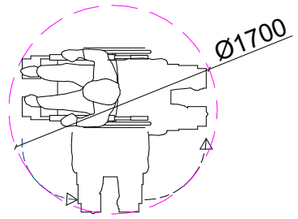

თავისუფალი სივრცე ფეხის
ფალანგისთვის

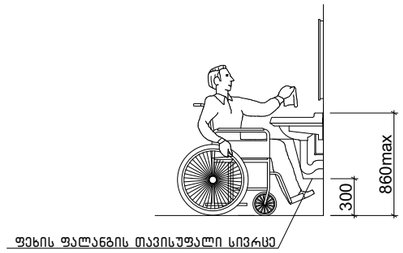

ხელსაბანის მდებარეობა

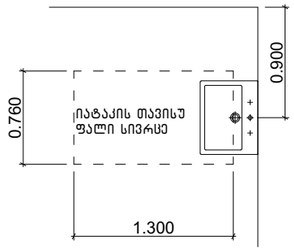

604.7.1 (ა) დისპენსერის მდებარეობა
გამოშვერილი დისპენსერი

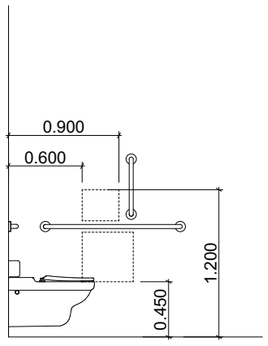

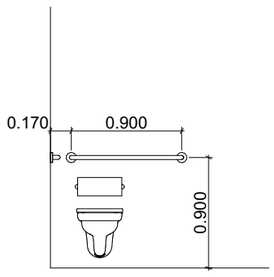

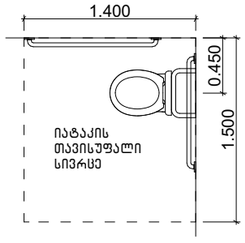

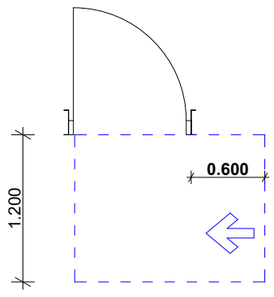

თავისუფალი სივრცე
კართან
მანევრირებისთვის
ანჯამიანი კარი
ანჯამის მხრიდან
მისაწვდომი –
მიწოლით გაღება
404.2.3.2 (3)

მისაწვდომი ტუალეტის დეტალიზაცია

მისამართი:
ქალაქი თბილისი, დავით
აღმაშენებლის ხეივანი N36
(ს.კ. 01.72.14.034.022)

არქიტექტურული
ნაწილი

დირექტორი: რ.ხვედელიძე	
არქიტექტორი: შ.ტალახაძე	
დამკვეთი: შ.პ.ს ხარული ს/კ 405392622	

შ.პ.ს "MT studio"

დაკვეთა №

თარიღი	ფურც.	რაოდ.	მასშტ.
17.07.2022			1:50

საპროექტო ლიფტი და მისი გაბარიტული ზომები მ1:50

ჭრილი 1-1

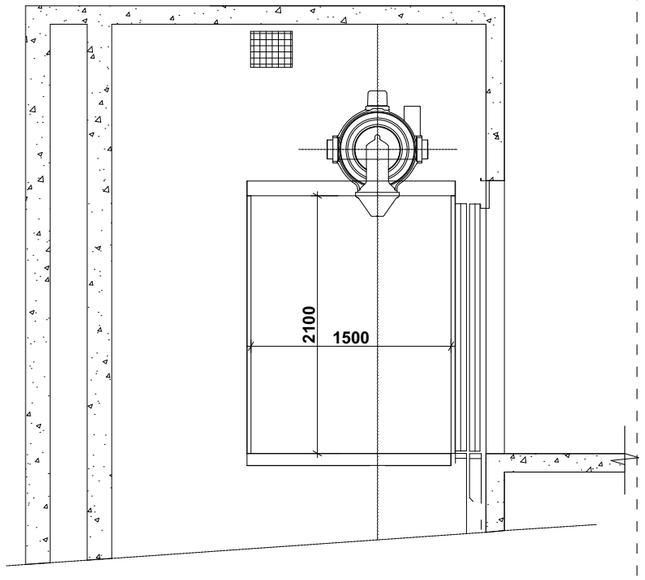

გეგმა მისაწვდომი სვლაგეზი
სურ.407.4.1.(ა)
ლიფტის კაბინის გაბარიტები
2200X1500

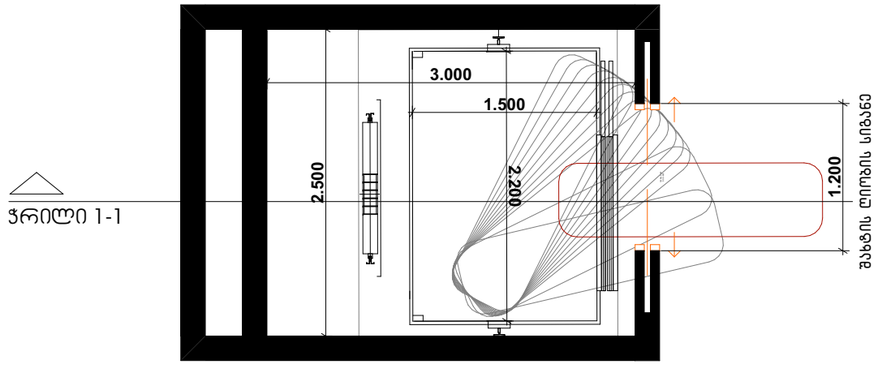

ლიფტის ღილული სიგნალების სიმაღლე
სურ.407.2.2.2(ა)

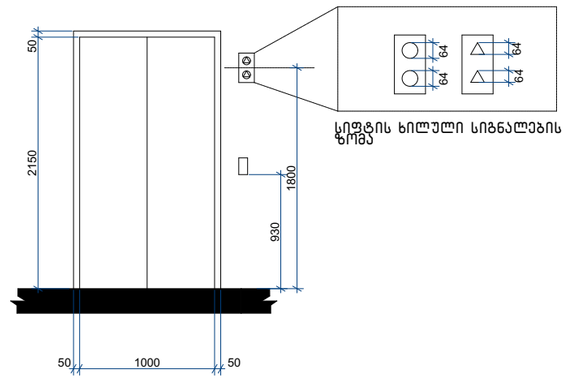

ბრაილის ზომები სურ.703.4.3
ბრაილის გაზომვა

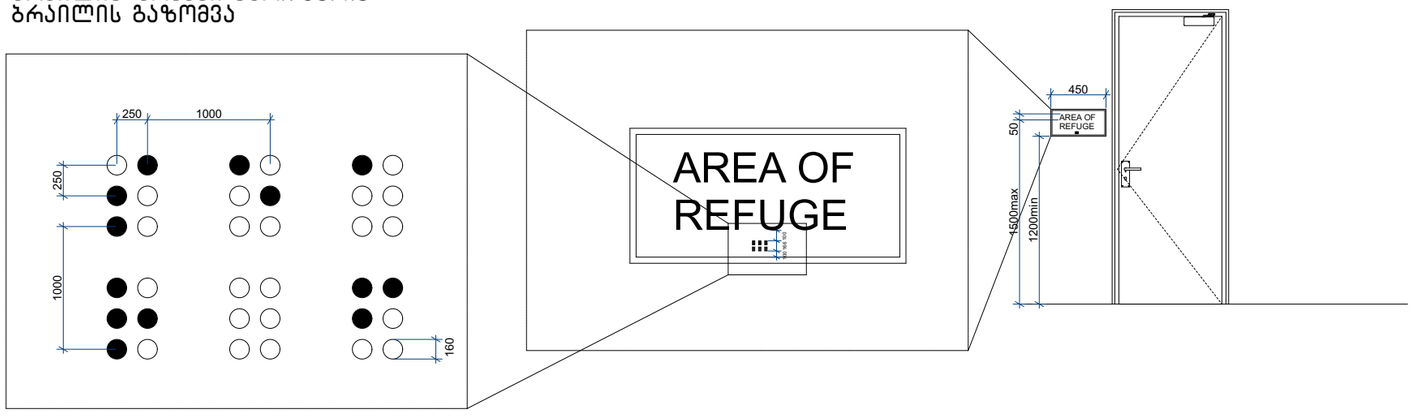

Story (3)

მისამართი:
ქალაქი თბილისი, დავით აღმაშენებლის ხეივანი N36
(ს.კ. 01.72.14.034.022)

არქიტექტურული ნაწილი

დირექტორი:
რ.ხვედელიძე

არქიტექტორი:
შ.ტალახაძე

დამკვეთი:
შ.პ.ს ხარული
ს/კ 405392622

შ.პ.ს "MT studio"

დაკვეთა №

თარიღი	ფურც.	რაოდ.	მას'შტ.
02.03.2020			1:50

ცხრილი 407.4.7.1.3 - სამართავი ღილაკის ამოცნობა

სამართავი ღილაკის ტიპი	ამობურცული ნიშანი	ბრაილის შეტყობინება	თანაფარდობა (გახსნილი რკალები აღნიშნავს გამოუყენებელ წერტილებს ბრაილის თითოეულ უჯრაში)
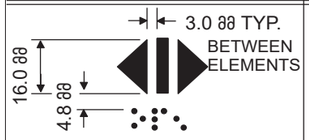 DOOR OPEN		op“en”	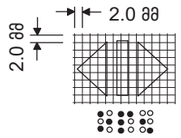
 REAR/SIDE DOOR OPEN		op“en”	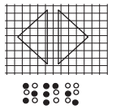
 DOOR CLOSE		close	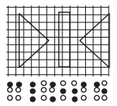
 REAR/SIDE DOOR CLOSE		close	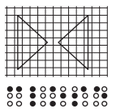
 MAIN		ma“in”	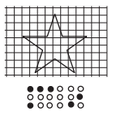
 ALARM		al“ar”m	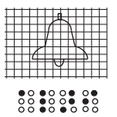
 PHONE		ph“one”	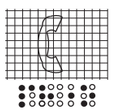
 EMERGENCY STOP (WHEN PROVIDED) X on face of octagon is not required to be tactile		“st”op	

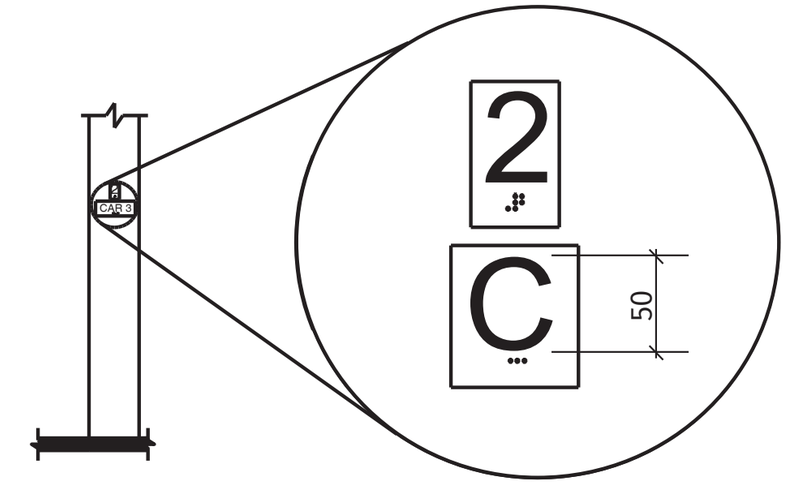

სურ. 407.2.3.2
სართულის მიმთითებელ ეკრანიანი ლიფტებისს აღმნიშვნელები

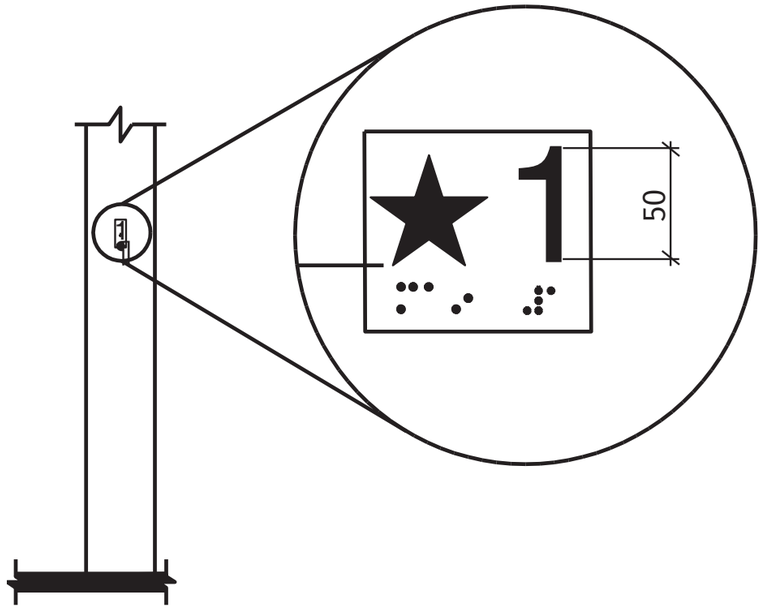

სურ. 407.2.3.1
სართულის აღნიშვნა

შენობაში გამოყენებულია 407-ე ქვეთავის შესაბამისი ლიფტი.
*ლიფტი შესაბამისობაში იქნება ASME A17.1/CSA B44 სტანდარტთან
*ლიფტის გამოსაძახებელი ღილაკები და კლავიშები შესაბამისობაში იქნება 407.2.1 ქვეთავთან
*ფოიეს სიგნალები შესაბამისობაში იქნება 407.2.2 ქვეთავთან
*ლიფტის შახტებთან განთავსებული ნიშნები შესაბამისობაში იქნება 407.2.3 ქვეთავთან
*ლიფტის კაბინის ბალანსირება შესაბამისობაში იქნება 407.4.4 -ე ქვეთავთან
*ლიფტის კაბინის განათება შესაბამისობაში იქნება 407.4.5-ე ქვეთავთან
*ლიფტის კაბინის სამართავები შესაბამისობაში იქნება 407.4.6-ე ქვეთავთან მართვის პანელები ანთავსდება გვერდითა კედლის ცენტრში
*კაბინის სამართავების აღნიშვნები და მითითებები შესაბამისობაში იქნება 407.4.7 -ე ქვეთავთან
*კაბინაში მოეწყობა 407.4.10-ე ქვეთავის შესაბამისი საავარიო სიგნალიზაციის მექანიზმები.

ლიფტის დეტალიზაცია

მისამართი:
ქალაქი თბილისი, დავით აღმაშენებლის ხეივანი N36
(ს.კ. 01.72.14.034.022)

არქიტექტურული ნაწილი

დირექტორი: რ.ხვედელიძე	
არქიტექტორი: შ.ტალახაძე	
დამკვეთი: შ.პ.ს ხარული ს/კ 405392622	

შ.პ.ს "MT studio"

დაკვეთა №

თარიღი	ფურც.	რაოდ.	მასშტ.
17.07.2022			1:

საპროექტო შენობაში გამოყენებული თავისუფალი სივრცეები კართან მანევრირებისთვის მ1:50

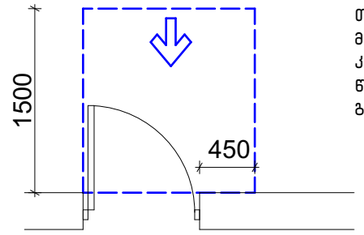

თავისუფალი სივრცე კართან მანევრირებისთვის – ანჯამიანი კარი
წინიდან მისაწვდომი – გამოწევით გაღება

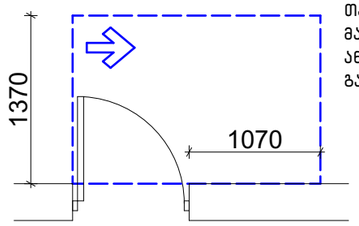

თავისუფალი სივრცე კართან მანევრირებისთვის – ანჯამიანი კარი
ანჯამის მხრიდან მისაწვდომი – გამოწევით გაღება

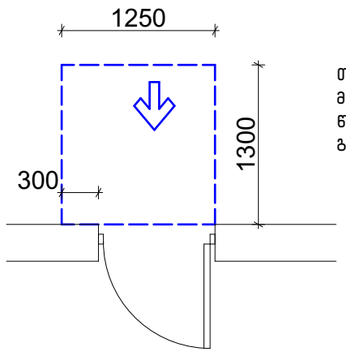

თავისუფალი სივრცე კართან მანევრირებისთვის – ანჯამიანი კარი
წინიდან მისაწვდომი – მიწოლით გაღება

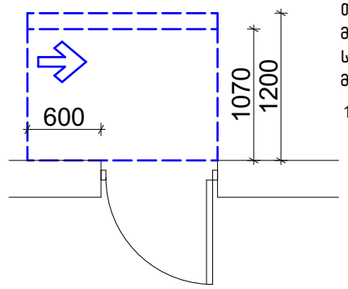

თავისუფალი სივრცე კართან მანევრირებისთვის – ანჯამიანი კარი
საკეტის მხრიდან მისაწვდომი – მიწოლით გაღება

120 მინ. თუ მოწყობილია მიმახურავი

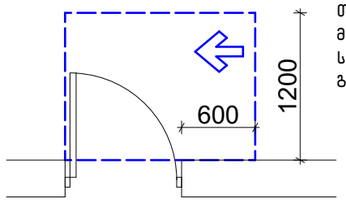

თავისუფალი სივრცე კართან მანევრირებისთვის – ანჯამიანი კარი
საკეტის მხრიდან მისაწვდომი – გამოწევით გაღება

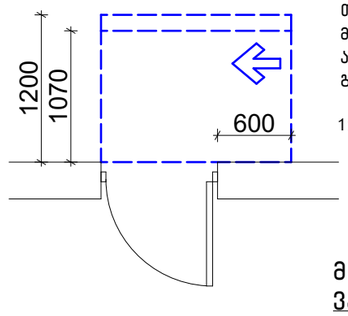

თავისუფალი სივრცე კართან მანევრირებისთვის – ანჯამიანი კარი
ანჯამის მხრიდან მისაწვდომი – მიწოლით გაღება

120 მინ. თუ მოწყობილია მიმახურავი

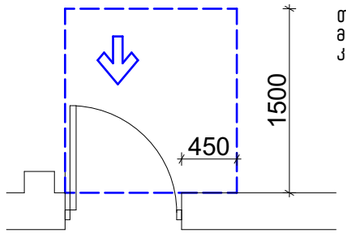

თავისუფალი სივრცე კართან მანევრირებისთვის-ნიშებში მოწყობილი კარი და ჭიშკარი-გამოწევით გაღება

მოსატრიალებელი სივრცეები

ვარიანტი 4

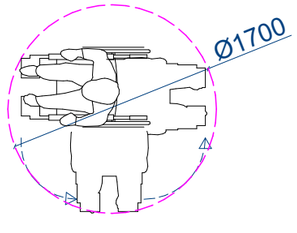

შენობაში გამოყენებული ბლოკები

ვარიანტი 1

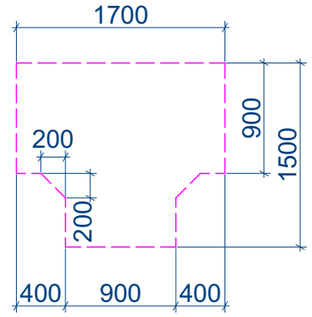

ვარიანტი 2

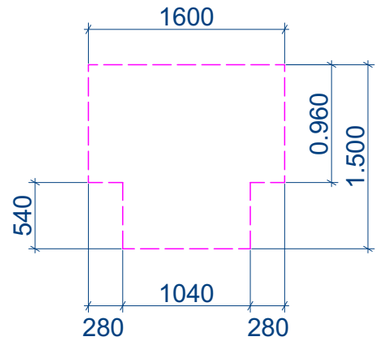

ვარიანტი 3

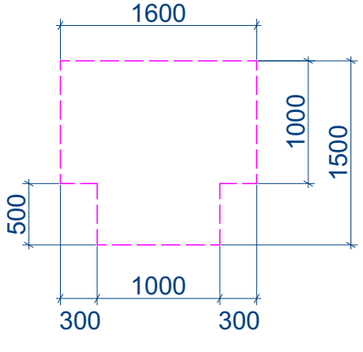

მისამართი:
ქალაქი თბილისი, დავით აღმაშენებლის ხეივანი N36
(ს.კ. 01.72.14.034.022)

არქიტექტურული ნაწილი

დირექტორი:
რ.ხვედელიძე

არქიტექტორი:
შ.ტალახაძე

დამკვეთი:
შ.პ.ს ხარული
ს/კ 405392622

შ.პ.ს "MT studio"

დაკვეთა №

თარიღი	ფურც.	რაოდ.	მასშტ.
02.03.2020			1:100

კ–1 კარი ზღურბლის გარეშე მიმხურავით

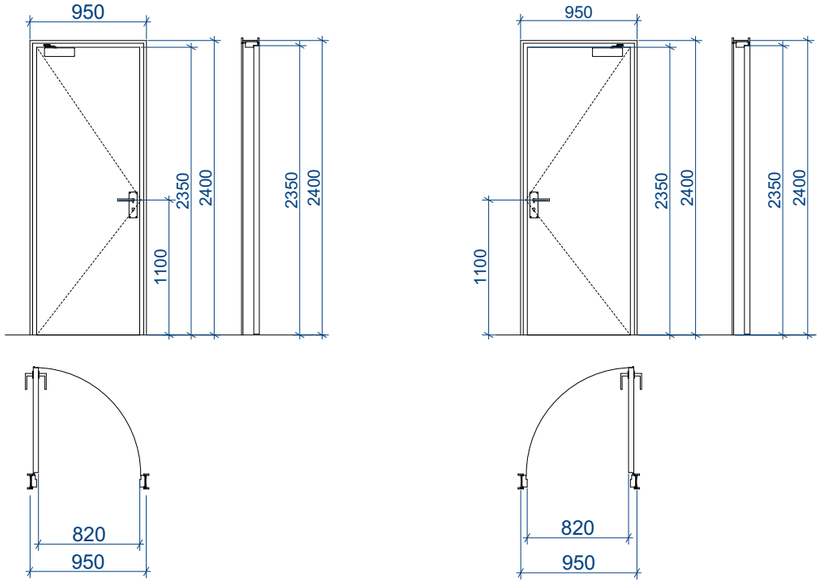

კ–2 კარი ზღურბლით მიმხურავის გარეშე

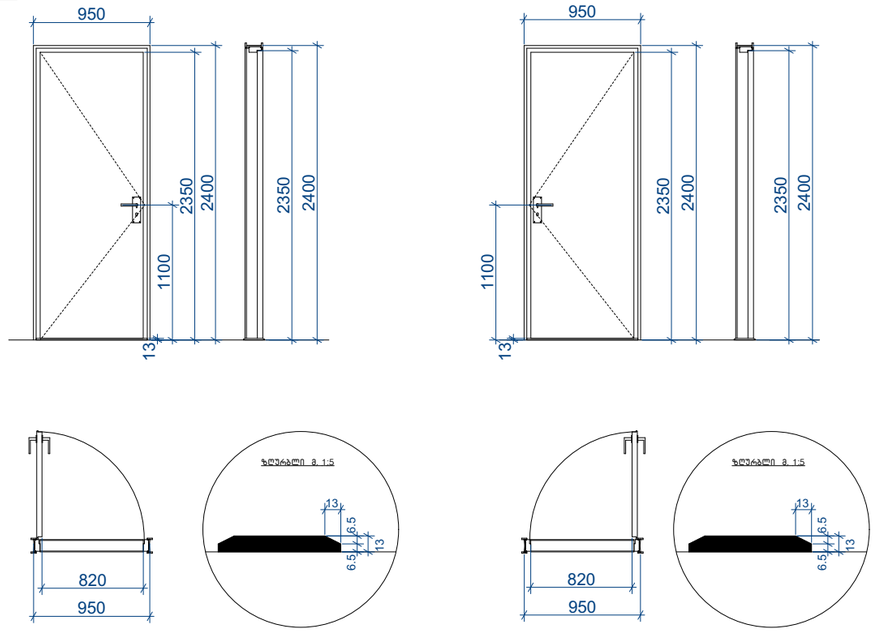

კ–3 კარი ზღურბლის და მიმხურავის გარეშე

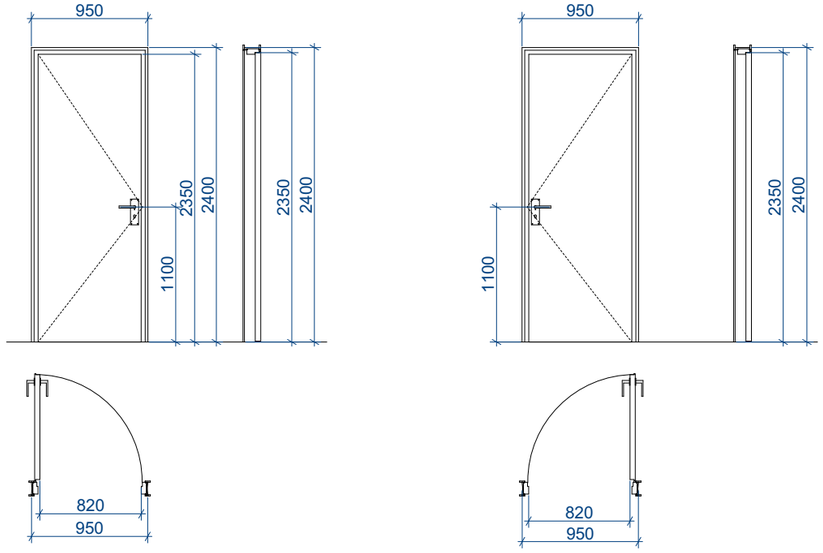

შენიშვნები:

კარის ზედაპირი უნდა იყოს გლუვი იატაკიდან მინიმუმ 250
მმ-ის საზღვრებში.

- სახელურები, ჩამოსაწევი სახელურები, საკეტები, რაზები
და მისაწვდომი კარის სხვა სამართავები ისეთი ფორმის
იქნება, რომ ადვილად შეიძლებოდეს ერთი ხელით
მოჭიდება და მის ასამუშავებლად საჭირო არ იქნება
მაგრად მოჭიდება, წვალება ან მაჯის ტრიალი.
- დახურული კარის კავეულის გასაღები ნაწილები და გაღებისათვის განკუთვნილი ძალა შესაბამისობაში იქნება

შემდეგთან:
1. წინიდან მისაწვდომობისას, გამოწევით ან მიწოლით გაღებადი, არაუმეტეს 66.7 ნიუტონი.
2. ბრუნვითი მოძრაობით გასაღები, არაუმეტეს 315 ნიუტონი სმ.

• გასასვლელის კომპონენტებს (გზა-კიბე და ვესტიბიული)
ემსახურება მიმხურავით აღჭურვილი კარებები.

- კარის მიმხურავები ისე მოეწყობა, რომ 90 გრადუსით, ღია მდგომარეობიდან 12 გრადუსით გაღებულ მდგომარეობამდე კარის მისახურად საჭირო დრო არაუმცირეს 5 წამი იქნება.
- კარის ზამბარიანი ანჯამები ისე მოეწყობა, რომ 70 გრადუსით ღია მდგომარეობიდან დახურულ მდგომარეობამდე კარი არაუმცირეს 1.5 წამში გადავა.
- ცეცხლმედეგი კარისგან განსხვავებული კარის მიწოლით ან
გამოწევით გაღებისათვის საჭირო ძალა შესაბამისობაში
იქნება შემდეგთან:
1. შენობაში განთავსებული ანჯამიანი კარი: არაუმეტეს 22.2 ნიუტონი.
- კარებების ცეცხლმედეგობა მითითებულია ხანძარსაწინააღმდეგო გეგმებზე.
- კარებების გაღების მიმართულება მითითებულია
გეგმებზე.
- კერის ზღურბლი მითითბულია გეგმებზე
- არცერთი კარის სუფთა სიმაღლე არ იქნება 2,05 მეტრზე

მისამართი: ქალაქი თბილისი, დავით აღმაშენებლის ხეივანი N36 (ს.კ. 01.72.14.034.022)	
არქიტექტურული ნაწილი	
დირექტორი: რ.ხვედელიძე	
არქიტექტორი: შ.ტალახაძე	
დამკვეთი: შ.პ.ს ხარული ს/კ 405392622	
შ.პ.ს "MT studio"	
დაკვეთა №	

თარიღი	ფურც.	რაოდ.	მასშტ.
02.03.2020			1:100

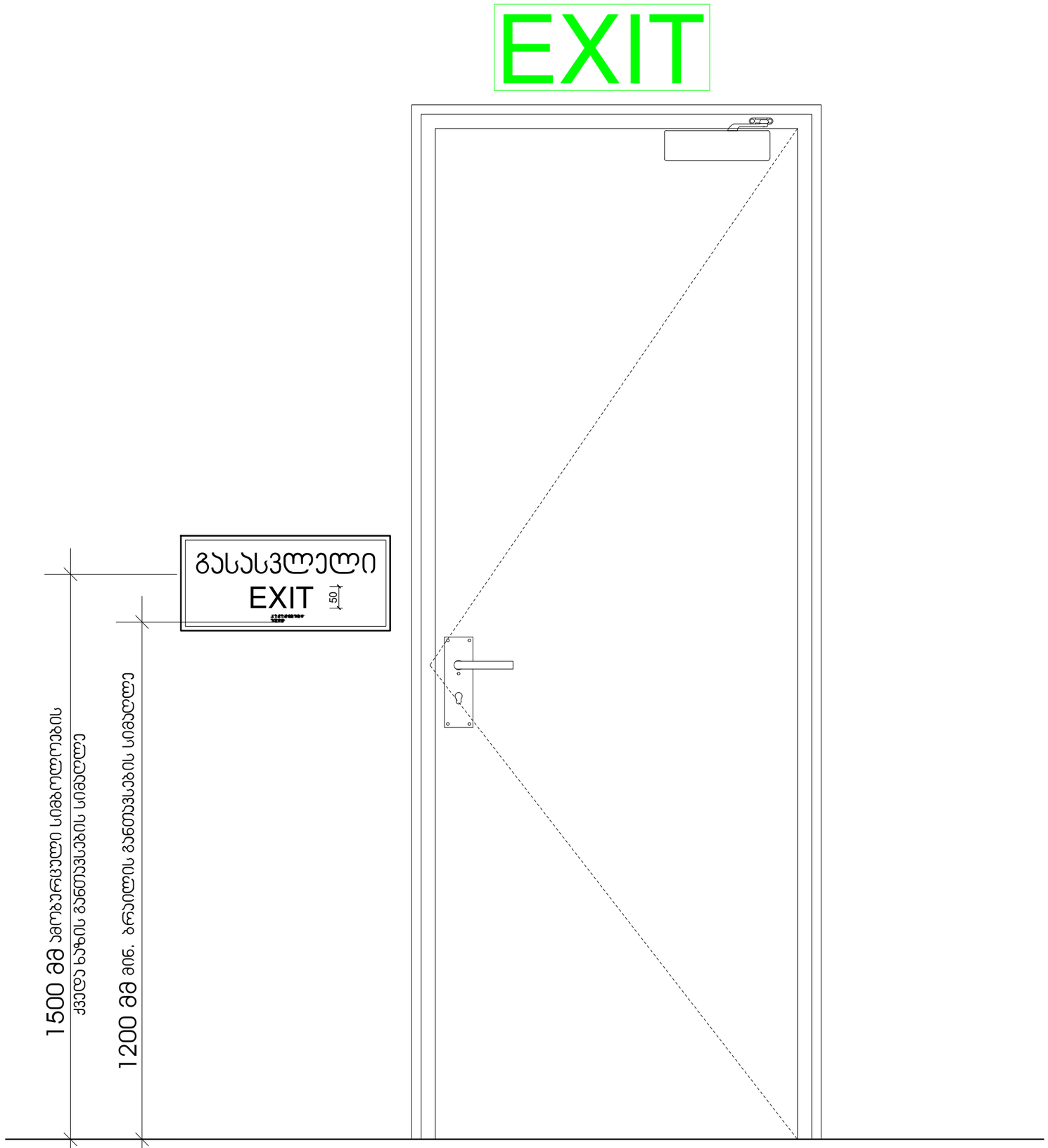

სართულის გეგმა +0.000 ნიშნულზე

მისამართი:
ქალაქი თბილისი, დავით აღმაშენებლის ხეივანი N36
(ს.კ. 01.72.14.034.022)

არქიტექტურული ნაწილი

დირექტორი: რ.ხვედელიძე	
არქიტექტორი: შ.ტალახაძე	
დამკვეთი: შ.პ.ს ხარული ს/კ 405392622	

შ.პ.ს "MT studio"

დაკვეთა №

თარიღი	ფურც.	რაოდ.	მასშტ.
17.07.2022			1:10

ნიშანი ამობურცული სიმბოლოებით და ბრაილით გზა-ჯიბის შესასვლელთან და გარეთ გამავალ ყველა ჯართან

გასასვლელის განათებული ნიშანი

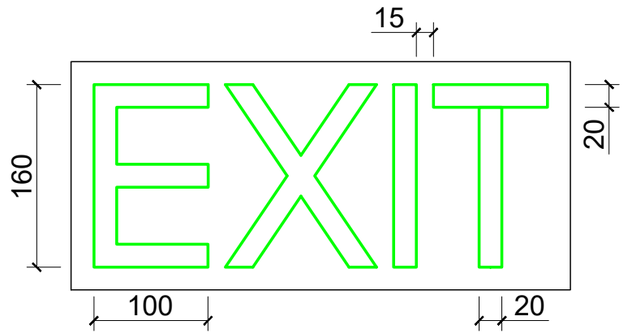

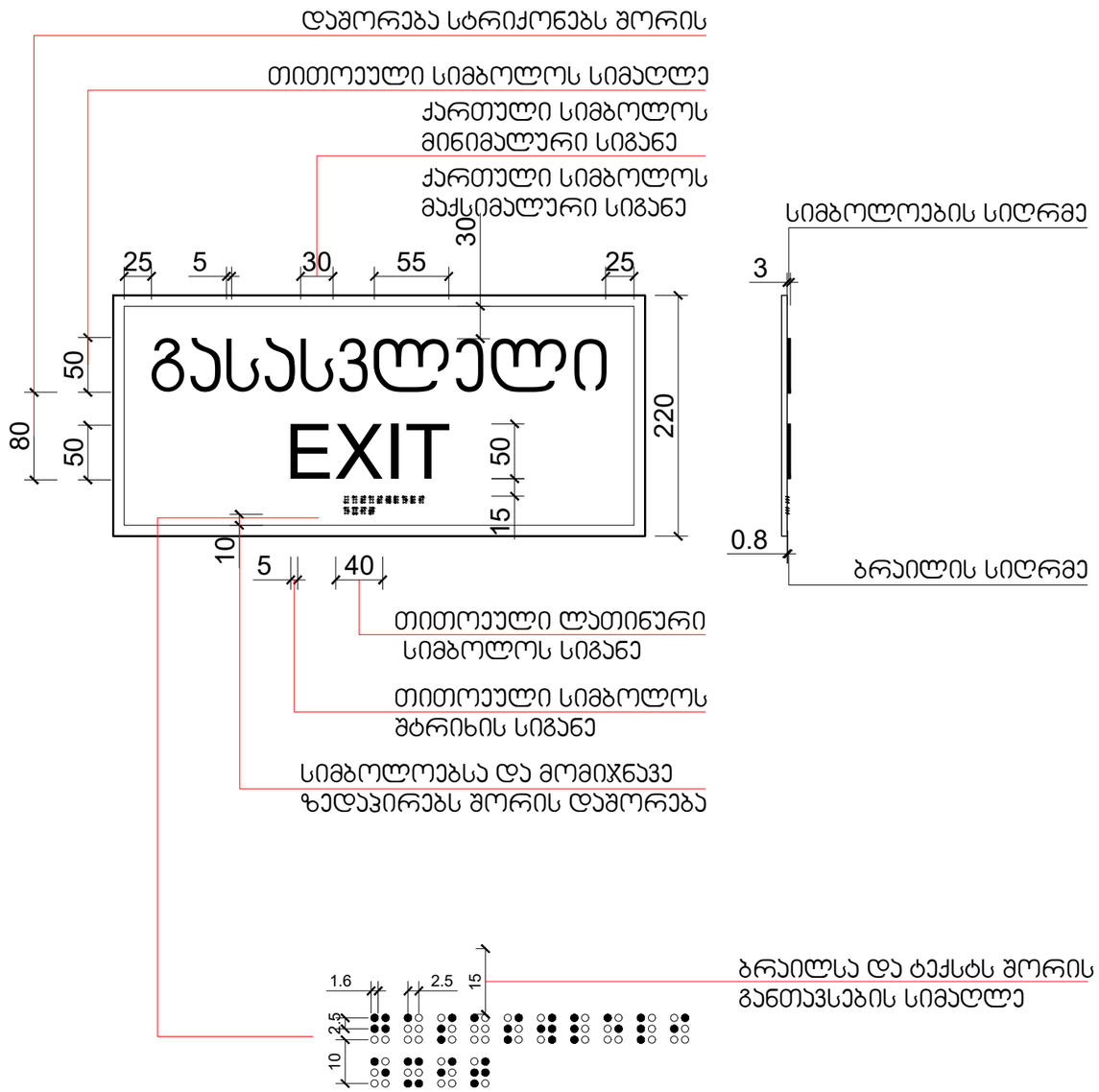

სართულის გეგმა +0.000 ნიშნულზე

მისამართი:
ქალაქი თბილისი, დავით აღმაშენებლის ხეივანი N36 (ს.კ. 01.72.14.034.022)

არქიტექტურული ნაწილი

დირექტორი: რ.ხვედელიძე	
არქიტექტორი: შ.ტალახაძე	
დამკვეთი: შ.პ.ს ხარული ს/კ 405392622	

შ.პ.ს "MT studio"

დაკვეთა №

თარიღი	ფურც.	რაოდ.	მასშტ.
17.07.2022			1:5

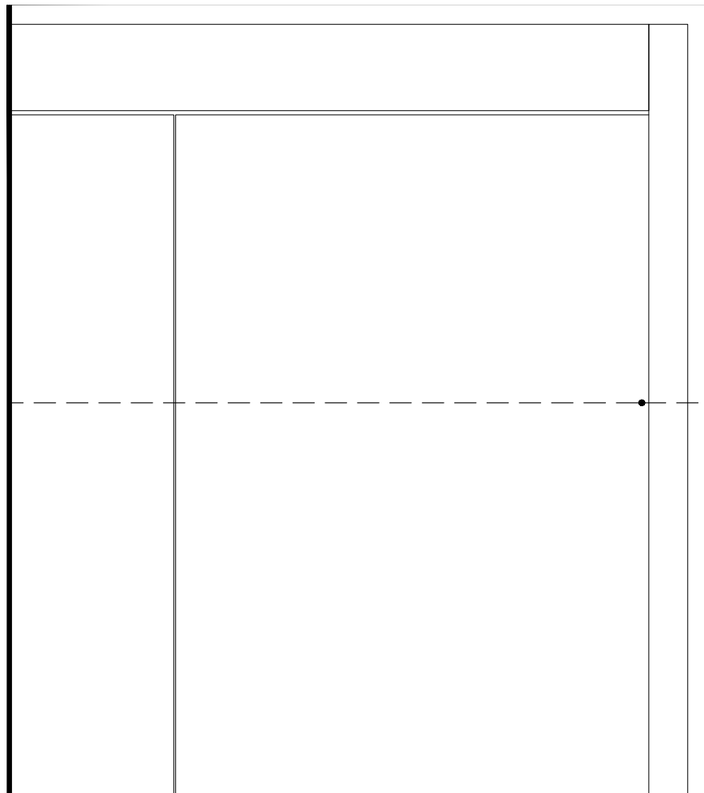

სასწრაფო სამედიცინო დახმარების საერთაშორისო სიმბოლო
(სიცოცხლის ვარსკვლავი) განთავსდება ლიფტის ჩარჩოს ორივე მხარეს

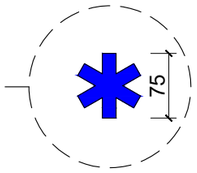

ნიშანი განთავსდება ლიფტის გამოსაძახებელ ღილაკთან



სართულის გეგმა +0.000 ნიშნულზე

მისამართი:
ქალაქი თბილისი, დავით აღმაშენებლის ხეივანი N36
(ს.კ. 01.72.14.034.022)

არქიტექტურული ნაწილი

დირექტორი: რ.ხვედელიძე	
არქიტექტორი: შ.ტალახაძე	
დამკვეთი: შ.პ.ს ხარული ს/კ 405392622	

შ.პ.ს "MT studio"

დაკვეთა №

თარიღი	ფურც.	რაოდ.	მასშტ.
17.07.2022			1:

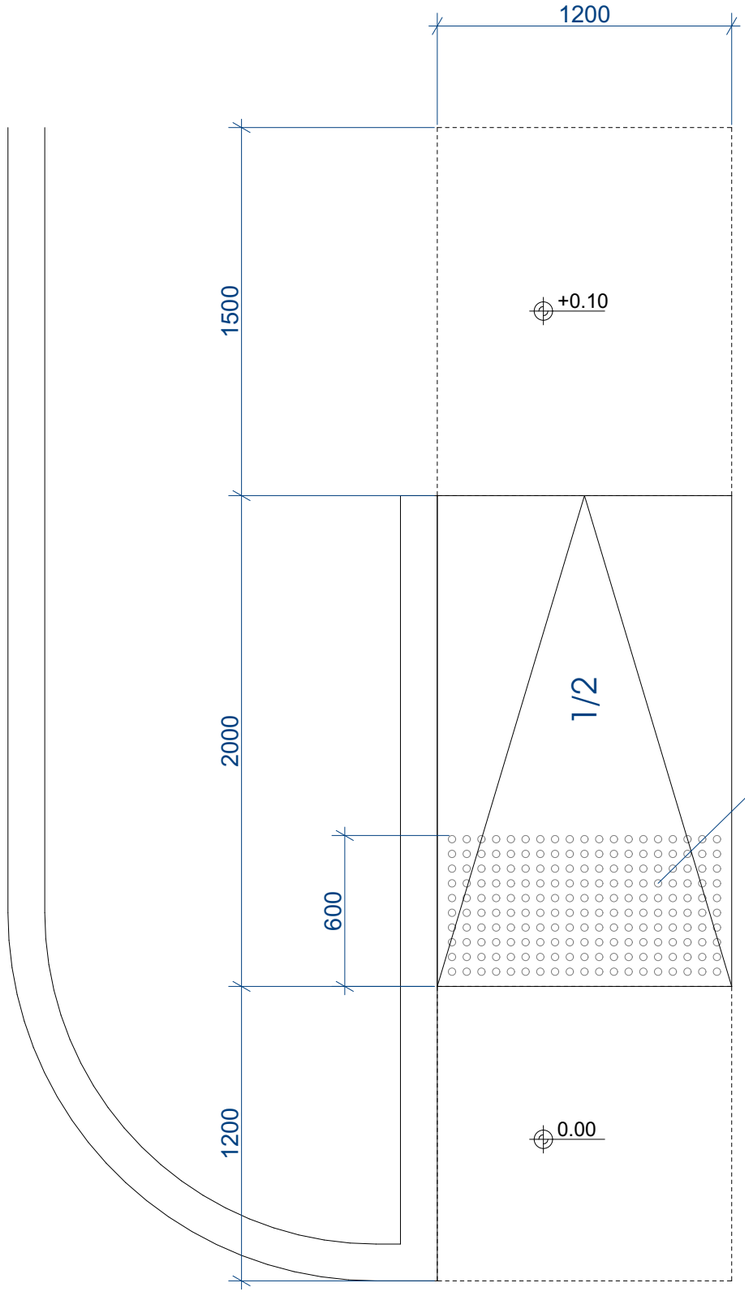

ამოცნობადი გამაფრთხილებელის დეტალიზაცია

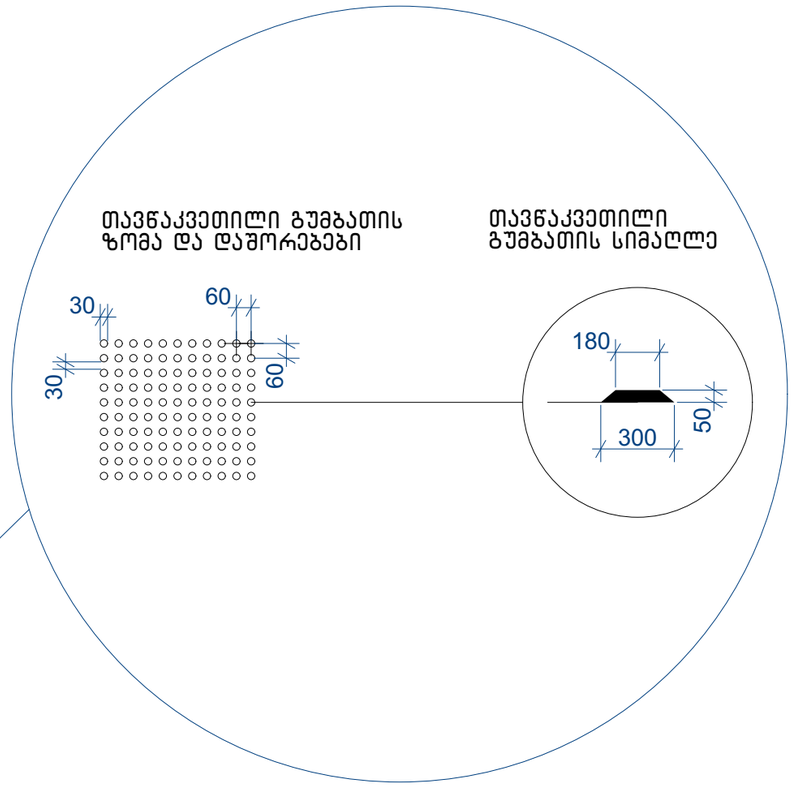

კიბეების საფეხურები

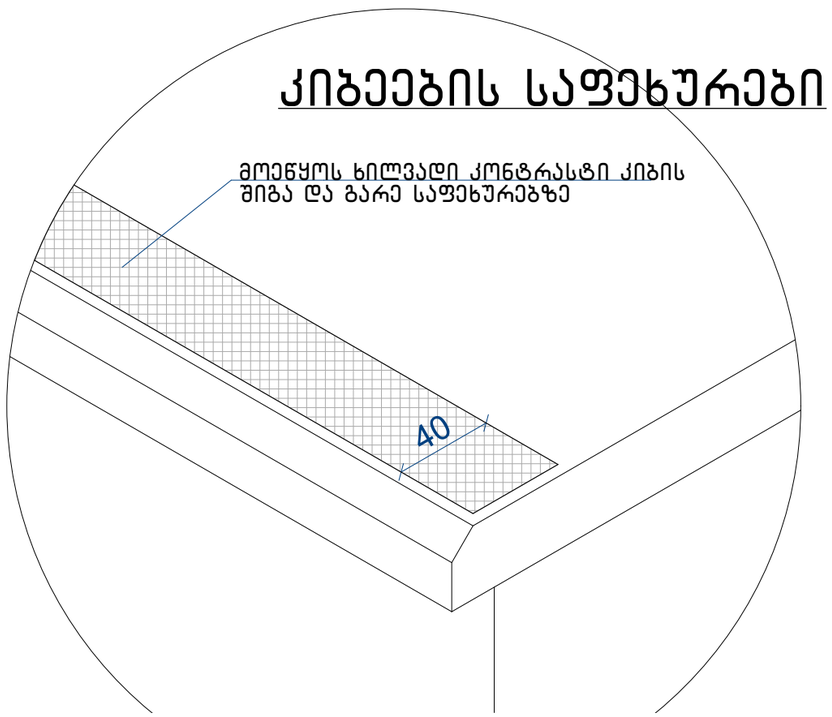

შენიშვნები:

პანდუსების და ბაქნების ზედაპირი იქნება მდგრადი, მყარი და არასრიალა.

- პანდუსების სახელურები არ იტრიალებს მათი ბუდეების საზღვრებში.
- სახელურები და ნებისმიერი კედელი ან მათ მომიჯნავედ მდებარე სხვა ზედაპირი არ შეიცავს ბასრ ან უხეშ ელემენტებს.
- შენობის გარეთ მდებარე პანდუსები ისე დაგეგმარდება, რომ სავალ ზედაპირზე წყალი არ დაგროვდება.
- პანდუსის და ბაქნების განივი კვეთის დახრა არ აღემატება 1/48-ს.

ამოცნობადი გამაფრთხილებლების ზედაპირები ვიზუალურად უნდა განსხვავდებოდეს მომიჯნავე ზედაპირებისგან და უნდა იყოს ღია ფერზე მუქი ან მუქ ფერზე ღია.

- გამაფრთხილებლებს უნდა ჰქონდეს თავწაკვეთილი გუმბათის ფორმა და უნდა შეესაბამებოდეს შემდეგ მოთხოვნებს:
- თავწაკვეთილი გუმბათები კვადრატული ბადის სახით უნდა იყოს დალაგებული.
- თავწაკვეთილი გუმთათების ფუძის დიამეტრი უნდა იყოს, არაუმცირეს 23 მმ და, არაუმეტეს, 36 მმ, ხოლო წვეროს დიამეტრი ფუძი დიამეტრის, არაუმცირეს 50% და, არაუმეტეს, 65%.
- თავწაკვეთილი გუმბათების სიმაღლე უნდა იყოს 5,0 მმ.
- თავწაკვეთილი გუმბათების ცენტრიდან ცენტრამდე დაშორება უნდა იყოს, არაუმცირეს, 40 მმ და, არაუმეტეს, 60 მმ, ხოლო ფუძიდან ფუძემდე დაშორება, არაუმცირეს, 16,5 მმ დაფაზე ყველაზე ახლოს მდებარე გუმბათებს შორის გაზომვისას.
- თავწაკვეთილი გუმბათები კვადრატული ბადის სახით უნდა იყოს დალაგებული.

მისამართი:
ქალაქი თბილისი, დავით აღმაშენებლის ხეივანი N36
(ს.კ. 01.72.14.034.022)

არქიტექტურული ნაწილი

დირექტორი: რ.ხვედელიძე	
არქიტექტორი: შ.ტალახაძე	
დამკვეთი: შ.პ.ს ხარული ს/კ 405392622	
შ.პ.ს "MT studio"	

დაკვეთა №

თარიღი	ფურც.	რაოდ.	მას'შტ.
02.03.2020			1:100

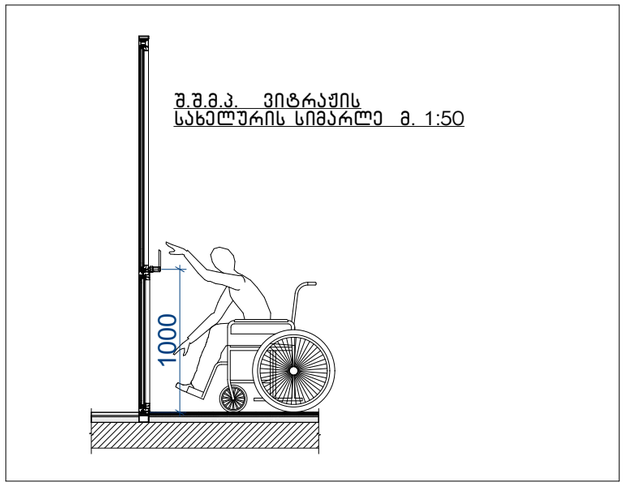

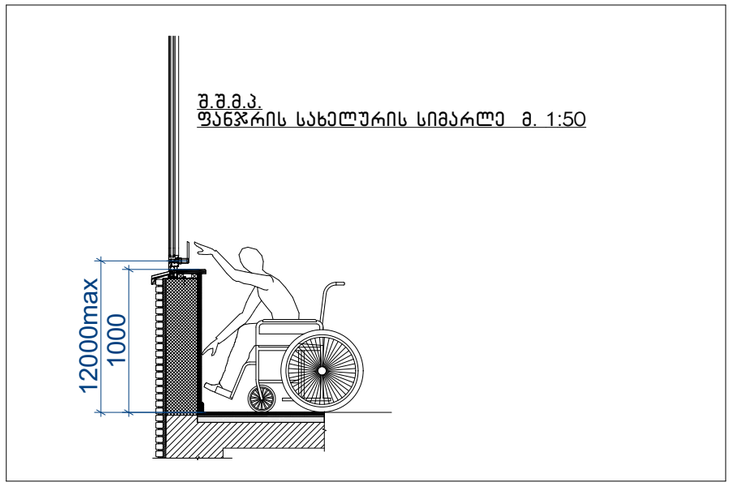

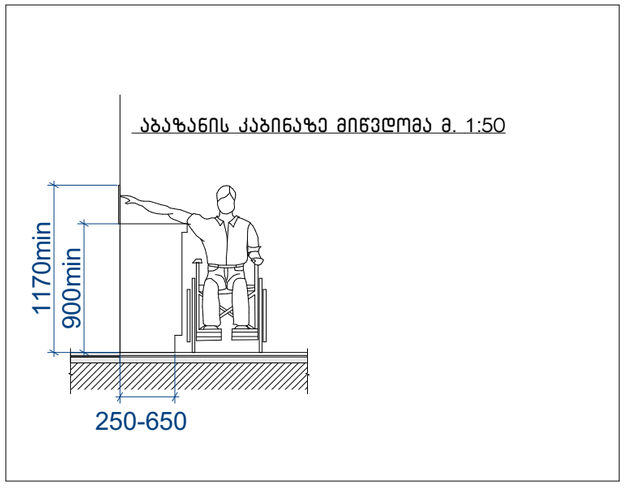

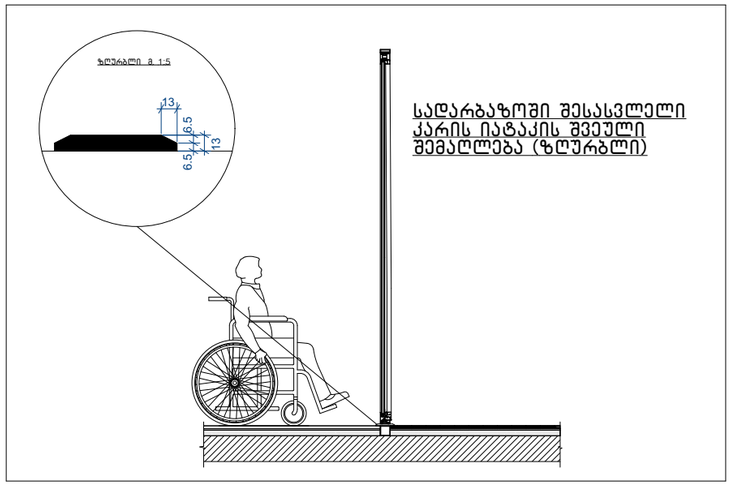

შენიშვნები:

1.იატაკის ზედაპირები მოეწყობა ისე, რომ იქნება მდგრადი, მყარი და არასრიალა.

2.განათების სამართავები ელექტრო გამანაწილებლები ელექტრო ჩამრთველები და დენსართები ტემპერატურის მარეგულირებლები მოწყობილობების სამართავები წყალსადენი სისტემის მოწყობილობების მარეგულირებლები და დამცავი და ორმხრივი საკომუნიკაციო სისტემების სამართავები ა" ტიპის ერთეულში მოეწყობა სტანდარტის ე ქვეთავის შესაბამისად"

3.სინათლის ჩამრთველები ელექტრო ჩამრთველები დენსართები ტემპერატურის მარეგულირებლები ელექტრო გამანაწილებლები და უსაფრთხოების ან შიდასაკომუნიკაციო სისტემების სამართავები ბ" ტიპის ერთეულებში მოეწყობა სტანდარტის 309.2 და 1104.1.1 ქვეთავების მიხედვით

მისამართი:
ქალაქი თბილისი, დავით აღმაშენებლის ხეივანი N36
(ს.კ. 01.72.14.034.022)

არქიტექტურული ნაწილი

დირექტორი: რ.ხვედელიძე	
არქიტექტორი: შ.ტალახაძე	
დამკვეთი: შ.პ.ს ხარული ს/კ 405392622	

შ.პ.ს "MT studio"

დაკვეთა №

თარიღი	ფურც.	რაოდ.	მასშტ.
02.03.2020			1:100

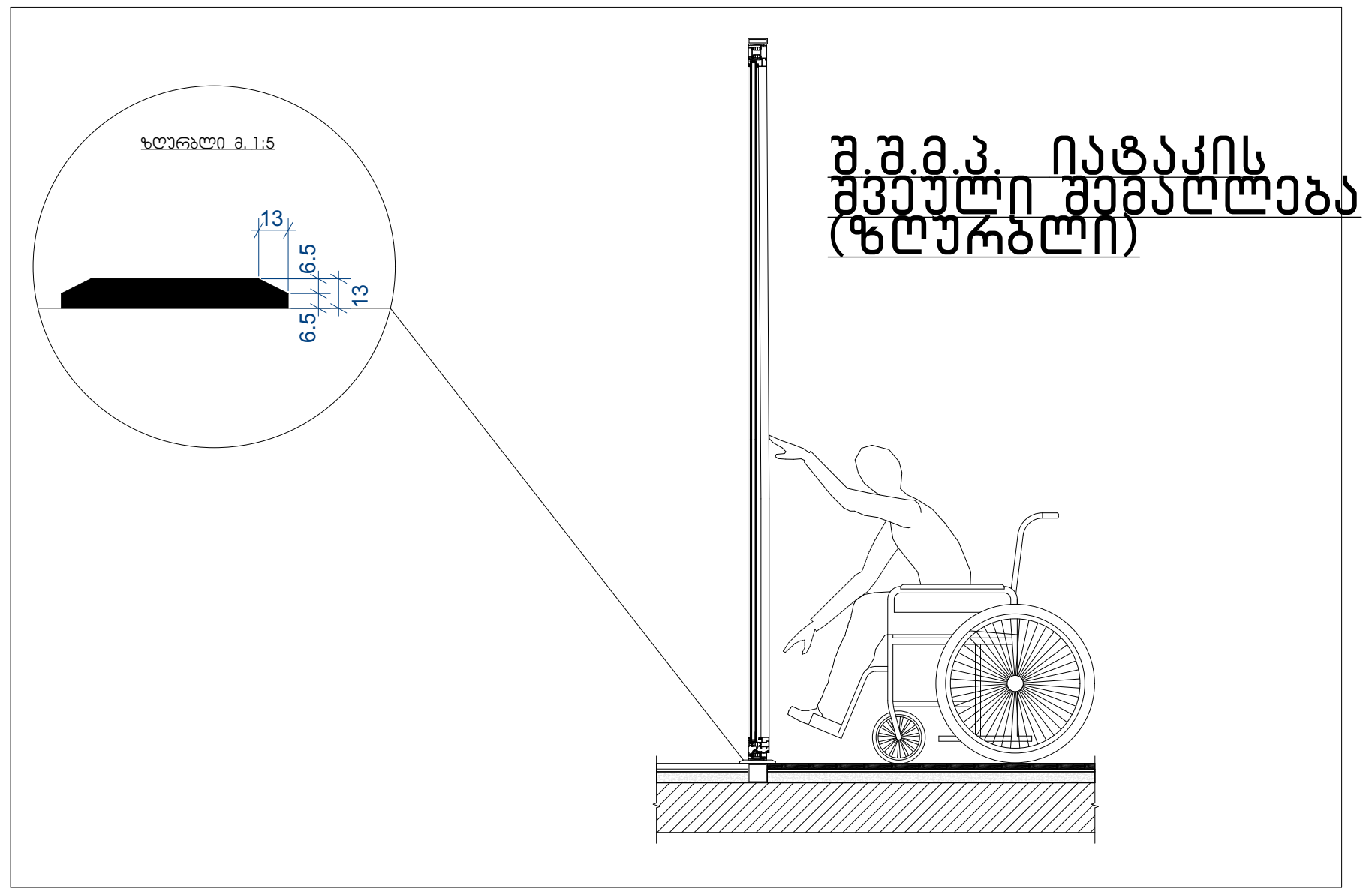



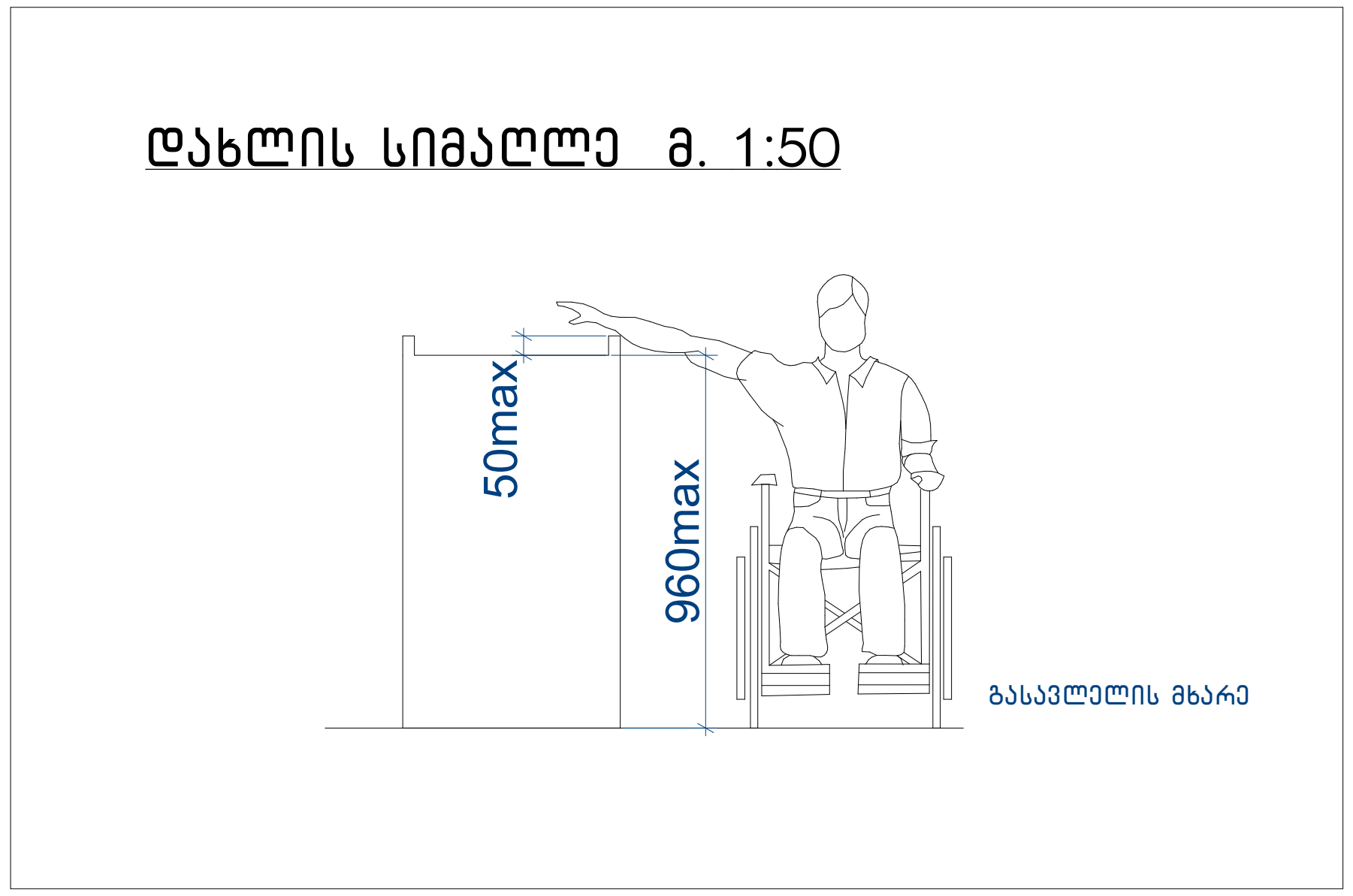

შენიშვნები:

1.იატაკის ზედაპირები მოეწყობა ისე, რომ იქნება მდგრადი, მყარი და არასრიალა.

2.განათების სამართავები ელექტრო გამანაწილებლები ელექტრო ჩამრთველები და დენსართები ტემპერატურის მარეგულირებლები მოწყობილობების სამართავები წყალსადენი სისტემის მოწყობილობების მარეგულირებლები და დამცავი და ორმხრივი საკომუნიკაციო სისტემების სამართავები ა" ტიპის ერთეულში მოეწყობა სტანდარტის ე ქვეთავის შესაბამისად"

3.სინათლის ჩამრთველები ელექტრო ჩამრთველები დენსართები ტემპერატურის მარეგულირებლები ელექტრო გამანაწილებლები და უსაფრთხოების ან შიდასაკომუნიკაციო სისტემების სამართავები ბ" ტიპის ერთეულებში მოეწყობა სტანდარტის 309.2 და 1104.1.1 ქვეთავების მიხედვით

მისამართი: ქალაქი თბილისი, დავით აღმაშენებლის ხეივანი N36 (ს.კ. 01.72.14.034.022)			
არქიტექტურული ნაწილი			
დირექტორი: რ.ხვედელიძე			
არქიტექტორი: შ.ტალახაძე			
დამკვეთი: შ.პ.ს ხარული ს/კ 405392622			
შ.პ.ს "MT studio"			
დაკვეთა №			
თარიღი	ფურც.	რაოდ.	მასშტ.
02.03.2020			1:100

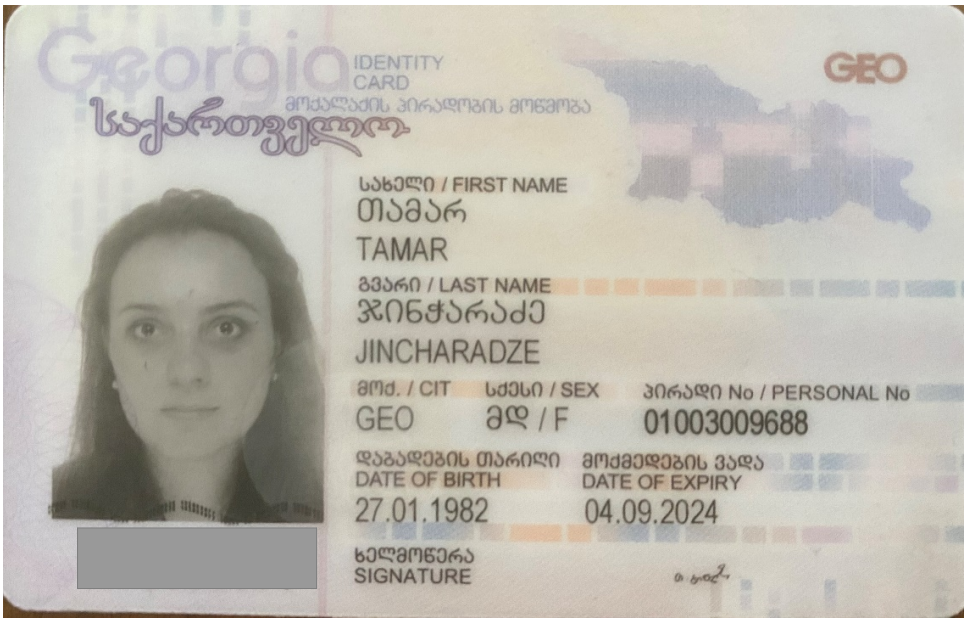
Georgia
IDENTITY CARD
მოქალაქის პირადობის მოწმობა
საქართველო
GEO
სახელი / FIRST NAME
თამარ
TAMAR
გვარი / LAST NAME
ჯინჭარაძე
JINCHARADZE
მოქ. / CIT
GEO
სქესი / SEX
მდ / F
პირადი No / PERSONAL No
01003009688
დაბადების თარიღი
DATE OF BIRTH
27.01.1982
მოქმედების ვადა
DATE OF EXPIRY
04.09.2024
ხელმოწერა
SIGNATURE

თბ. ზ.საკანდელიძის ქ.3
ტ- (99532) 2915257
Email: info@artstudio.ge

არტსტუდიო პროექტი

3. Z.Sakandelidze st, Tbilisi
Tel (99532) 2915257
Email: <info@artstudio.ge>

02.02.2022

ც ნ ო ბ ა

ეძლევა მოქალაქე თამარ ჯინჭარაძეს (პირადი №01003009688) მასზედ, რომ 2005-2009 წლებში ის მუშაობდა შპს "არტსტუდიო-პროექტში" (ს/ნ 204489393) არქიტექტორის თანამდებობაზე.

ცნობა ეძლევა დანიშნულების ადგილზე წარსადგენად.

ირენე სკალვინი

შპს "არტსტუდიო-პროექტი"-ს დირექტორი

Industrial
Construction
Engineering
Solutions

08.02.2022 წ.

ც ნ ო ბ ა

ცნობა ეძლევა ჯინჭარაძე თამარს (პირადი #01003009688), რომ იგი ნამდვილად მუშაობდა შპს "აი-სი-ი-ეს" ICES -ში (ს/ნ 236 094 677) არქიტექტორის თანამდებობაზე 2009 წლის 11 ნოემბრიდან 2017 წლის 1 აპრილამდე.

შპს აი-სი-ი-ეს ICES-ის
დირექტორი: /ლევან მეხრიშვილი/

Phone/Fax (995 32) 240 00 60
E-mail: info@ices.ge
www.ices.ge

03.02.2022

ცნობა

ეძლევა თამარ ჯინჭარაძეს (პ.ნ. 01003009688) მასზედ, რომ იგი 2016-2018 წლებში მუშაობდა შპს ,,ეკოჰაუსში“ (ს.კ.**400154104**) არქიტექტორის თანამდებობაზე.

ცნობა ეძლევა დანიშნულების ადგილზე წარსადგენად.

დირექტორი დავით მორჩილაძე

HUALING GROUP

JSC Hualing International Special Economic Zone
Hualing Tbilisi Sea Plaza, 5th floor, adjacent to Varketili IV m/d, Tbilisi 0190, Georgia

ს.ს Hualing International Special Economic Zone
ჰუალინგი თბილისის ზღვის პლაზა, V სართული, ვარკეთილის IV მ/რ-ის მიმდებარედ, თბილისი 1090 საქართველო

ც ნ ო ბ ა

№ 1

14 თებერვალი, 2022

ეძლევა **თამარ ჯინჭარაძეს** (პ/ნ 01003009688) მასზედ, რომ იგი 2019 წლის 18 მარტიდან 2020 წლის 18 ივნისამდე ნამდვილად მუშაობდა სს „HUALING INTERNATIONAL SPECIAL ECONOMIC ZONE–ში არქიტექტორის თანამდებობაზე .

ცნობა ეძლევა საჭიროებისამებრ წარსადგენად.

ადამიანური რესურსების მენეჯერი

ხათუნა ჩხაიძე

GEORGIAN TECHNICAL UNIVERSITY

DIPLOMA

STU N 000511

This is to certify that Mr./Ms. Tamar Jincharadze was enrolled in 2000 and in 2005 completed Georgian Technical University the full study programme of the Faculty of Architecture with a major in Architecture

By the decision of the Qualification Commission 11.30. 2005 (Month, Day, Year) was awarded an Academic Degree of Certified Specialist and the qualification of Architect

Seal

211349192

Rector R. Khurodze

Dean

City Tbilisi

Registration No 00601

საქართველოს ტექნიკური უნივერსიტეტი

დიპლომი

STU N 000511

ეძლევა თამარ ჯინჭარაძეს მასზე, რომ იგი 2000 წელს ჩაირიცხა და 2005 წელს დაამთავრა საქართველოს ტექნიკური უნივერსიტეტის არქიტექტურის ფაკულტეტის დიპლომირებული სპეციალისტის სრული კურსი არქიტექტურის სპეციალობით

საკვალიფიკაციო კომისიის 2005 30. 11 (წელი, რიცხვი, თვე) გადაწყვეტილებით თამარ ჯინჭარაძეს მიენიჭა დიპლომირებული სპეციალისტის აკადემიური ხარისხი და არქიტექტორის კვალიფიკაცია

ბ.ა.

211349192

რექტორი

დეკანი

ქ. თბილისი

სარეგისტრაციო N 00601