ვახუშტი ბაგრატიონის ქუჩა N3 განმარტებითი ბარათი

საპროექტო ტერიტორია მდებარეობს ქალაქ თბილისში , ვახუშტი ბაგრატიონის ქუჩა N3-ში. რაიონული და საუბნო საზღვრებით მიეკუთნება დიდუბეს. მიწის ნაკვეთი მოქცეულია საცხოვრებელი ზონა 6-ში (სზ-6). ფუნქციური ზონების განლაგება ნაკვეთთან მიმართებაში შემდეგია: ჩრდილოეთით და აღმოსავლეთით ესაზღვრება საცხოვრებელი ზონა (სზ), დასავლეთით ვრცელდება საცხოვრებელი ზონა 6 (სზ-6), ხოლო სამხრეთით ვრცელდება სარეკრეაციო ზონა-2 (რზ-2). საპროექტო მიწის ნაკვეთი არის არასასოფლო-სამეურნეო დანიშნულების და მისი 1807.00 მ^2. მიწის ნაკვეთს სამეზობლო მიჯნები ოთხივე მხარეს აქვს. საკვლევი ტერიტორია ძირითადად ხასიათდება სწორი რელიეფით. საპროექტო მიწის ნაკვეთზე სხვაობა უმაღლეს და უდაბლეს ნიშნულებს შორის შეადგენს საშუალოდ 2.0 მეტრს.
ტერიტორიაზე ძირითადად გავრცელებულია როგორც მრავალბინიანი საცხოვრებელი, ისე მრავალფუნქციური შენობა-ნაგებობები. ტერიტორია ვითარდება საცხოვრებელი ზონა 6-ის (სზ-6). მიწის ნაკვეთზე დამუშავებულია განაშენიანების რეგულირების გეგმა, რის გათვალისწინებითაც ხდება პროექტირება. პროექტში გატვალისწინებულ იქნა განასენიანების რეგულირების გეგმით მინიჭებული ფუნქცია სტილისტიკა და მოცულობა.
იგეგმება საოფისე შენობა რომელშიც გათვალისწინებულია ორ სართულიანი სივრცითი დაგეგმარება, მიწის ნაკვეთზე შეთანხმებულია მრავალბინიანი საცხოვრებელი სახლი რომლის განაშენიანების კოეფიციენტების გატვალისწინებითაც ხდება კონკრეტული ფუნქციის შენობის პროექტირება. საპროექტო შენობას წარმოადგენს ორ სართულს. ± 0.00 და+3.50 ნიშნულებზე დაგეგმილია საოფისე სივრცეები. კოეფიციენტი ათვისებულია 4.2 რომელიც გათვალისწინებულია გეერგეს მიხედვით. ჯამური კ2 შეადგენს 7459.7 ხოლო საოფისე შენობის კ2 შეადგენს გეერგეთი გათვალისწინებულ პროცენტულობას 2.7 %. 7500-ის 2.7% არის 202.5 კვადრატული.

ფარდობები	კ.მ
საცხოვრებელი ფარდობი	
საზოგადოები ფარდობი	
ქობის უკრედის და ტამბურის ფარდობი	
ლიფტის და დერეფანის ფარდობი	
სასანრმბელო ფარდობი	
საერთო ფარდობი	

ფორმატი	A3
მასშტაბი	
ნახაზის დასახელება	განმარტებითი ბარათი
სტადია	პირველ მშენებლობა
შენობა-ნაგებობის ფუნქცია/დანიშნულება	საოფისე
ობიექტის მისამართი და მიწის ნაკვეთის საკადასტრო კოდი	ქალაქი თბილისი, ვახუშტი ბაგრატიონის ქუჩა, N3 01.13.07.002.042
ნაკვეთის ფართობი	1807.00 მ^2

ეკლესიჯაცია

- საკადასტრო საზღვარი
- ხაზი შესანა ეზოსთვის
- ღუნძის ხაზი
- ნაშენის ნიშნული
- ჭრილის ხაზი
- ბეტონის ქედელი
- არმირებული ბეტონი
- მსუბუქი კონსტრუქცია
- მწვანე საფარი
- ღრუბლანიანი ფილები
- ღუმბი ფილაში
- ბეთონი-კონტრიციების აბრეგატების ადგილი
- ქვლის ცემენტიმედგომა (ქონსაათიანი)
- ქვლის ცემენტიმედგომა (კონსაათიანი)
- მაქსიმალური საპლი მანძილი გასასვლელამდე
- მანძილი გასასვლელებს შორის

რაკატეგორების ჯგუფი	ს6-2	70 კ.ო.
ბინის ნომერიები	201	100
რაკატეგორების რაოდენობა	ჯ.ზ-2	30

საცხოვრებელი ფარდობი
საერთო ფარდობი
საზოგადოები ფარდობი

სიმბოლოების განმარტება

- სახანძრო ქვევები
- სახანძრო განყოფილებასთან ურთიერთის სისწრაფე
- სიგანემდე ხიშვნები სიმაღლის საკომუნიკაციო სისწრაფე
- ხანის ცემენტიმედგომა
- სახანძრო განგაშის ხელით სამართავი ქოლოფი
- გასასვლელი
- სახანძროს მიერ გამოსაყენებელი მისადგომებელი ჰიდრანტი
- ურმაზომის აუზმომქმედის აღმომჩენი
- ურმაზე მოთავსებული მაუწყებელი
- აუზმოსაშიფი სისწრაფე



შენიშვნა

1. შენობის მონოლითური ქოლონების, ნიმუდების ნაოდენობა და კონფიგურაცია შეიძლება შეიცვალოს შენობის გაბარიტების და ვიზუალის უცვლელად კონსტრუქტორის მოსახრების საფუძველზე.
2. პრომეტში ნარჩენების ნელიად შეიძლება შეიცვალოს ადგილით.
3. შენობის გარე და შიდა კედლის ნაოდენობა შეიძლება შეიცვალოს
4. პოზიციების, ჯარის და სხვა ლიმიტების მოქმედი ზომების მიმართულება და ნაოდენობა შეიძლება იყოს სხვანაირი. შესაბამისად შეიძლება შეიცვალოს პროექტის სისტემ.

შ.პ.ს. "აიმაქსგრუპი" მისამართი, საპატიმრის მოედანი, სააპატიმრო მაშენი, სანძრიალაზო II, სართული 13.

ელ-ფოსტა: OFFICE@MAXGROUP.GMAIL.COM
ტელ.: 599 17 60 90

თანამდებობა	გვარი	ხელმოწერა
რაპატეთი	ამირან ონლიაძე	
ხელმძღვანელი	ჯაკი შაპოვალაძე	
არქიტექტორი	ირინა ბარნაბიშვილი	

გვერდი	თარიღი
01	07.10.2022

შენობა-ნაგებობის უსაფრთხოების წესების ანალიზი

გამოყენებული წესები-"შენობა-ნაგებობის უსაფრთხოების წესები"

ფართობის შეზღუდვა ცხრილი 503-ის მიხედვით		
დაკავებულობა	დასაშვები ფართობი (სართულზე)	შემოთავაზებული ფართობი (სართულზე)
სქ დაკავებულობა_39	შეუზღუდავი	206.2
შემოთავაზებული ფართობების ჯამი =	***	
სართულების რაოდენობა=	2	
შენობის საერთო ფართი=	***	

გარე კედლის ცეცხლმედეგობისა და ღიობისადმი მოთხოვნები
ცხრილების 602-ის და 705.8-ის მიხედვით

გარე კედლები	ხანძარსაწინააღმდეგო მანძილი (მეტრი)	ცეცხლმედეგობის ხარისხი (საათი)		კედლის ღიობების ფართობები (კედლის %)					
		მოთხოვნილი	გათვალისწინებული	დასაშვები			გათვალისწინებული		
				დაცული	დაუცველი საშხეფებით	დაუცველი	დაცული	დაუცველი საშხეფებით	დაუცველი
1---6	X>9.0 მ	2	2	100%	100%	45%	***	***	51.3%
6---1	1.3 მ	2	2	100%	100%	100%	***	***	35.2%
ა---გ	X>9.0 მ	2	2	100%	100%	45%	***	***	35.2%
გ---ა	1.8 მ	2	2	100%	100%	100%	***	***	---

ფართები	ჯ.მ
საცხოვრებელი ფართი	
საზოგადოდ ფართი	
ჭიშკრის უჯრედის და ცვლაბუნის ფართი	
ლიფტის და დერეფნების ფართი	
სასანიტარიო ფართი	
საერთო ფართი	

ფორმატი	A3
მასშტაბი	
ნახაზის დასახელება	წესების ანალიზი 1
სტადია	პირველი მშენებლობა
შენობა-ნაგებობის ფუნქცია/დანიშნულება	საოფისე
ობიექტის მისამართი და მიწის ნაკვეთის საკადასტრო კოდი	ქალაქი თბილისი, ვაკის რაიონის ბაგრატიონის ქუჩა, N3 01.13.07.002.042
ნაკვეთის ფართობი	1807.00 მ²

ექსპლიკაცია

- საკადასტრო საზღვარი
- ხაზი შენის მეზობლის
- ღუნძის ხაზი
- ისტის ნიშნული
- ჭრილის ხაზი
- ბეტონის ქედები
- არმირებული ბეტონი
- მსუბუქი კონსტრუქცია
- მწვანე საფარი
- ღრუსტანიანი ფილები
- ღიობი ფილაში
- გაუმჯობესო-კონდიციონერების ავრეგატების ადგილი
- ქედის ცეცხლმედეგობა (ერისაათიანი)
- ქედის ცეცხლმედეგობა (ორსაათიანი)
- მაქსიმალური სავალი მანძილი გასასვლელამდე
- მანძილი გასასვლელებს შორის

ზომების ჯგუფი	ს8-2	70 ს.ო.	საცხოვრებელი ფართი
ბინის ნომერი/ია	201	100	საერთო ფართი
ზომების რაოდენობა	ჯ.ჯ-2	30	საზოგადო ფართი

სიმბოლოების სახელწოდება

- სახანძრო მილი
- სახანძრო განყოფილებასთან ჯავშირის სისტემა
- საგანგებო ხმოვანი სიგნალის საკომუნიკაციო სისტემა
- ხელის ცეცხლსაქრობი
- სახანძრო განგაშის ხელით სამართავი ქოლოფი
- გასასვლელი
- სახანძრო მიერ გამოსაყენებელი მისაერთებელი ჰიდრანტი
- ჭერგაზის აკუმულატორის ალარმირება
- ჭერგაზე მორიგებირე გაუწყებელი
- აკუმულატორი სისტემა



შენიშვნა

1. შენობის მონოლითური ჭოლონების, რიგელების ჩარღვნისა და ქონგრიგებისა მიიძლება მიიცვალოს შენობის გაბარიტების და ვიზუალის უცვლელყოფილებით მოთხოვნის საშუალებით.
2. პრომაქტი ნარჩენები რელიეფი მიიძლება მიიცვალოს მცირედით.
3. შენობის გარე და შიდა ქედის ჩარღვნამა მიიძლება მიიცვალოს
4. ვიტრაჟების, ჯარის და სხვა ღიობების მოძრავი წრიმების მიგარიშება და ჩარღვნამა მიიძლება იყოს სხვადასხვა. მისაბამისად მიიძლება მიიცვალოს ზრდილის სიმაღ.

iMax GROUP

შ.პ.ს. "აიმაქსგრუპი" თბილისი, საბჭოძის მიმდინარე, საბჭოძე თაეები, სპორტბაზო II, სართული 13.

ელ-ფოსტა: OFFICEIMAXGROUP@GMAIL.COM
ტელ.: 599 17 60 90

თანამდებობა	გვარი	ხელმოწერა
დამკვეთი	ამირან ლილაძე	
ჩირეძტორი	დავით შავთვალაძე	
არქიტექტორი	იოსებ ბარამაშვილი	

გვერდი	თარიღი
02	07.10.2022

შენობა-ნაგებობის უსაფრთხოების წესების ანალიზი

გამოყენებული წესები-"შენობა-ნაგებობის უსაფრთხოების წესები"

ხანძრისგან დაცვის სისტემისადმი მოთხოვნები							
დაკავებულობები// სივრცეები// გასასვლელი საშუალებები	ავტოსაშხეფი სისტემა	ალტერნატიული ავტომატური ცეცხლსაქრობი სისტემა	სახანძრო განგაშისა, კვამლაღმოჩენი და ცეცხლაღმოჩენი	სახანძრო მილდგარების სისტემა	კვამლის საკონტროლო სისტემა	ხელის ცეცხლმაქრები	საავარიო განგაშის სისტემა
საქმიანი ჯგუფი სქ	არა	არა	კი	არა	კი	კი	არა
პარკინგი სწ-2	არა	არა	არა	არა	არა	არა	არა
დამხმარე ჯგუფი დს	არა	არა	არა	არა	არა	კი	არა
კიბის უჯრედი	არა	არა	კი	არა	კი (ვესტიბიული მექანიკური განიავების სისტემა)	კი	არა
ლიფტები	არა	არა	არა	არა	არა (ვესტიბიული მექანიკური განიავების სისტემა)	არა	არა
დერეფანი	არა	არა	არა	არა	არა	არა	არა
სახანძრო-სამაშველო სამსახურის მიერ გამოსაყენებელი მისაერთებლები				არა			
სახანძრო ტუმბოები და წყლის რეზერვუარი (განთავსებულია 0 სართულზე)				არა			

განიავებისადმი მოთხოვნები		
დაკავებულობები/სივრცეები/გასასვლელი საშუალებები	ბუნებრივი განიავება	ხელოვნური განიავება
დამხმარე ჯგუფი დს (ტუმბოს/გენერატორის ოთახი)	არა	არა
სასაწყობე ჯგუფი სწ-2 (პარკინგი)	არა	არა
საქმიანი ჯგუფი სქ (ოფისი)	კი	არა
კიბის უჯრედი	კი	არა
ლიფტი	არა	არა
დერეფანი	არა	არა

ფართები	ჯ.მ
საცხოვრებელი ფართი	
საზოგადო ფართი	
ჭიბის უჯრედის და ტამბურის ფართი	
ლიფტის და დერეფნის ფართი	
სასარგებლო ფართი	
საერთო ფართი	

ფორმატი	A3
მასშტაბი	
ნახაზის დასახელება	წესების ანალიზი 2
სტადია	პირველი მშენებლობა
შენობა-ნაგებობის ფუნქცია/დანიშნულება	სათფისი
ობიექტის მისამართი და მიწის ნაკვეთის საკადასტრო კოდი	ქალაქი თბილისი, ვაკის რაიონის ბაგრატიონის ქუჩა, N3 01.13.07.002.042
ნაკვეთის ფართობი	1807.00 მ²

ექსპლიკაცია

- საკადასტრო საზღვარი
- ხაზი შენი მეზობლის
- ღერძის ხაზი
- ბადის ნიშნული
- ჭრილის ხაზი
- ბეტონის ქვედი
- არმირებული ბეტონი
- მსუბუქი კონსტრუქცია
- მწვანე საფარი
- ღრუსტანიანი ფილები
- ღიობი ფილაში
- ბეთონი-კონტრიციების აგრეგატების ადგილი
- ქვედის ცემენტიმედგომა (ქრისაათიანი)
- ქვედის ცემენტიმედგომა (ორსაათიანი)
- მაქსიმალური სავალი მანძილი გასასვლელამდე
- მანძილი გასასვლელებს შორის

ჯგუფი	სწ-2	70 კვ.მ
ნიშნული	201	100
რაოდენობა	ჯ.მ-2	30

საცხოვრებელი ფართი
საერთო ფართი
საზოგადო ფართი

სიმბოლოების სახელწოდება

- სახანძრო მილდგარი
- სახანძრო განგაშიდან ჯაჭვშირის სისტემა
- სახანძრო განგაშის ხმოვანი სიგნალის საკომუნიკაციო სისტემა
- ხელის ცემენტიმედგომა
- სახანძრო განგაშის ხელით სამართავი კოლოფი
- გასასვლელი
- სახანძრო მიერ გამოსაყენებელი მისაერთებელი ჰიდრანტი
- ჭერამდის აქცომაქტის ალარმები
- ჭერზე შრიალმირ გაუწყებელი
- აქცოსაშხეფი სისტემა



შენიშვნა

1. შენობის მონოლითური კოლონების, ჩიმდების ჩარღვნა და კოლეგიალურია შემოძღვა შეიცვალოს შენობის გაბარიტების და პიზანების პიცვლილებებიკონსტრუქტორის მოსახრების საფუძველზე.
2. პრომაქსი ნაჩვენები ნებიეფი შემოძღვა შეიცვალოს ფიცრებით.
3. შენობის გარე და შიდა კედის ჩარღვნობა შემოძღვა შეიცვალოს
4. პოტრაქციის, ჯარის და სხვა ღიობების მოძრავი ფრთების მიმართულება და ჩარღვნობა შემოძღვა ისეთი სახით, შესაბამისად შემოძღვა შეიცვალოს პრინციპის სისძე.

iMax GROUP

შ.პ.ს. "პიმაქსგრუპი"
თბილისი,
საბაჟოს მოედანი, საბაჟო ოთახი, სანძრიალოს II, სართული 13.

ელ-ფოსტა: OFFICEIMAXGROUP@GMAIL.COM
ტელ.: 599 17 60 90

თანამდებობა	გვარი	ხელმოწერა
დამკვეთი	ამირან ონიანი	
ჯირექტორი	ჯაჭი შაჭიაშვილი	
არქიტექტორი	ილიკო ბარიგაშვილი	

გვერდი	თარიღი
03	07.10.2022

შენობა-ნაგებობის უსაფრთხოების წესების ანალიზი

გამოყენებული წესები-"შენობა-ნაგებობის უსაფრთხოების წესები"

თითოეული სართულიდან გასასვლელი საშუალება

სართულები	დაკავებულობა და დაკავებულობის დატვირთვის მაჩვენებელი	მოთხოვნილი გასასვლელების//გასასვლელთან მისადგომის რაოდენობა	გათვალისწინებული გასასვლელების//გასასვლელთან მისადგომის რაოდენობა და ტიპი	გასასვლელი საშუალებების სიგანე (მეტრი)					
				გზა-კიბეები		დერეფანი		გასასვლელის გზა-კარი	
				მოთხოვნილი	გათვალისწინებული	მოთხოვნილი	გათვალისწინებული	მოთხოვნილი	გათვალისწინებული
ნულოვანი სართული	22	1	1 კიბე, კარი	1.1	1.2	1.1	1.5	0.82	1.00
მეორე სართული	17	1	1 კიბე, კარი	1.1	1.2	1.1	1.5	0.82	1.00

წყალსადენი სისტემის ფიქსირებული მოწყობილობების რაოდენობა ცხრილი 1602.1-ის მიხედვით

სართულები	დაკავებულობა და დაკავებულობის დატვირთვის ჯამური მაჩვენებელი	ფიქსირებული მოწყობილობები (ცალი)											
		უნიტაზი		ტუალეტის ხელსაბანი		აბაზანა// შხაპი		სასმელი წყლის ფანტანი		სამომსახურეო ნიშარა		სამზარეულოს ნიშარა	
		მოთხოვნილი	გათვალისწინებული	მოთხოვნილი	გათვალისწინებული	მოთხოვნილი	გათვალისწინებული	მოთხოვნილი	გათვალისწინებული	მოთხოვნილი	გათვალისწინებული	მოთხოვნილი	გათვალისწინებული
ნულოვანი სართული	სქ//22	0	3	0	3	0	0	0	0	0	0	0	0
მეორე სართული	სქ//17	0	0	0	0	0	0	0	0	0	0	0	0

წყალსადენი სისტემის ფიქსირებული მოწყობილობების რაოდენობა საცხოვრებელი ჯგუფი სც-2 და სც-3 ქვეჯგუფები ცხრილი 1602.1-ის მიხედვით

სართულები	დანიშნულება/ ერთეულები	ფიქსირებული მოწყობილობები (ცალი)									
		უნიტაზი (ერთ ერთეულზე)		ტუალეტის ხელსაბანები (ერთ ერთეულზე)		აბაზანა/ შხაპი (ერთ ერთეულზე)		სამზარეულოს ნიშარა (ერთ ერთეულზე)		ავტომატური სარეცხი მანქანის მისაერთებელი	
		მოთხოვნილი	გათვალისწინებული	მოთხოვნილი	გათვალისწინებული	მოთხოვნილი	გათვალისწინებული	მოთხოვნილი	გათვალისწინებული	მოთხოვნილი	გათვალისწინებული
ნულოვანი სართული	ოფისი	0	2	0	2	0	0	0	0	0	0
მეორე სართული	კიბის უჯრედი/ტერასა	0	0	0	0	0	0	0	0	0	0

ფართები	ჯ.მ
საცხოვრებელი ფართი	
საზოგადოდ ფართი	
კიბის უჯრედის და ლიფტების ფართი	
ლიფტის და დერეფნების ფართი	
სასანიტარო ფართი	
საერთო ფართი	

ფორმატი	A3
მასშტაბი	
ნახაზის დასახელება	წესების ანალიზი 3
სტადია	პირველ შეხვედრაზე
შენობა-ნაგებობის ფუნქცია/დანიშნულება	საოფისე
ობიექტის მისამართი და მიწის ნაკვეთის საკადასტრო კოდი	ქ.ბათუმი მაზნიის, ზანაფანა ბაგრატიონის ქუჩა, N3 01.13.07.002.042
ნაკვეთის ფართობი	1807.00 მ²

ექსპლიკაცია

- საკადასტრო საზღვარი
- ხაზი შენა მეზობლის
- ღერძის ხაზი
- ბეტონის ნიშნული
- ჭრილის ხაზი
- ბლოკის ქედელი
- არმირებული ბეტონი
- მსუბუქი კონსტრუქცია
- მწვანე საფარი
- ღუმელიანი ფილები
- ღიობი ფილაში
- გაათბობა-ქონდიციონერების აგრეგატების ადგილი
- ქედლის ცეცხლმედეგობა (ერთსაათიანი)
- ქედლის ცეცხლმედეგობა (ორსაათიანი)
- მაქსიმალური სავალი მანძილი გასასვლელამდე
- მანძილი გასასვლელებს შორის

რაკეთებლობის ჯგუფი	სც-2	70 kv.m	საცხოვრებელი ფართი
ბინის ნომერი/ადგილა	201	100	საერთო ფართი
რაკეთებლობის რაოდენობა	ც.ჯ-2	30	საზოგადოდ ფართი

სიმბოლოების სახედწოდება

- სახანძრო მილები
- სახანძრო გაწყობილობებისთან ჯუმირის სისწორე
- სიგანემდე ხმოვანი სიგნალის საკომუნიკაციო სისწორე
- ხელის ცეცხლმაქრი
- სახანძრო განგაშის ხელით სამართავი ქოლოფი
- გასასვლელი
- სახანძროს მიერ გამოსაყენებელი მისაერთებელი ჰიდრანტი
- ჯვარედინ პუმტობეტონის აღმოსავლეთი
- ჯვარედინ მორეგულირე გაუწყებელი
- პუმტობეტონის სისწორე



შენიშვნა

1. შენობის მონოლითური ქედლონების, რიგედების რაოდენობა და ქონფიგურაცია შეიძლება შეიცვალოს შენობის გაბარიტების და ვიზუალის უცვლელყოფილობის მოთხოვნის საშუალებით.
2. არმატურის გაჩვენებები ნებისიერი შეიძლება შეიცვალოს ელექედით.
3. შენობის გარე და შიდა ქედის რაოდენობა შეიძლება შეიცვალოს
4. ვიზუალების, ჯარის და სხვა ღიობების მოძრავი ფილების მიგაბრისულება და რაოდენობა შეიძლება იყოს სხვადასხვა. შესაბამისად შეიძლება შეიცვალოს ეროფილის სისქე.

iMax GROUP

შ.პ.ს. "აიმაქსგრუპი" მისამართი, საბაჟოძის შეიდანი, საბაჟოძე მაუზის, სანაპიროზე II, სართული 13.

ელ-ფოსტა: OFFICEIMAXGROUP@GMAIL.COM

ტელ.: 599 17 60 90

შემდგომება	გვარი	ხელმოწერა
დამკვეთი	ამირან ონიანი	
ტექნიკური	დავითი შავთვალაძე	
არქიტექტორი	ილოსე გარამაძვილი	

გვერდი	თარიღი
04	07.10.2022

ფართობები	კვ.მ
სართულის ფართი	176.5 კვ.მ
სახანძრო ფართი	45.7 კვ.მ
კიბის უჯრედის და ლიფტშახტის ფართი	10.1 კვ.მ
ლიფტის და დერეფანის ფართი	***
სასარგებლო ფართი	222.2 კვ.მ
საერთო ფართი	232.3 კვ.მ

ფორმატი	A3
მასშტაბი	1:120
ნახაზის დასახელება	0 სართულის გეგმა
სტადია	პირველ მშენებლობა
შენობა-ნაგებობის ფუნქცია/დანიშნულება	სართული
ობიექტის მისამართი და მიწის ნაკვეთის საკადასტრო კოდი	ქალაქი თბილისი, ვაკე-საბურთალოს რაიონი, ი.ჭავჭავაძის გამზირი, N3 01.13.07.002.042
ნაკვეთის ფართობი	1807.00 მ²

ექსპლიკაცია

- საკადასტრო საზღვარი
- ხაზი შენობა ეზოსთვის
- ღუნძის ხაზი
- ისტორიის ნიშნული
- ჭრილის ხაზი
- ბლოკის ქედები
- არმირებული ბეტონი
- მსუბუქი კონსტრუქციები
- მწვანე საფარი
- ღია ტერასები ფილებით
- ღია ტერასა
- ბეთონის ჩამოსხმის აბრეგატების აღმნიშვნელი
- ქედის ცემენტბეტონის (ტროტუარის)
- ქედის ცემენტბეტონის (ასფალტის)
- მაძლიერებელი სპეციალური მანძილი გასასვლელებამდე
- მანძილი გასასვლელებს შორის

ბინების რაოდენობა	სულ	70 კვ.მ
	201	100
	2-ბ	30

საერთო ფართი
საერთო ფართი
საზოგადოები ფართი

სიმბოლოების სახელწოდება

- სახანძრო მილსადენი
- სახანძრო გაფრქვევითი სისტემა
- სახანძრო ავტომატიკა
- ხანძრის სიგნალიზაცია
- სახანძრო გაფრქვევის ხელით სამართავი ქოლგები
- გასასვლელი
- სახანძრო მიერ გამოსაყენებელი მისადგომები
- ჭიშკარის ავტომატური ელემენტი
- ჭიშკარზე მოთავსებული გაფრქვევები
- ავტომატიზაცია სისტემა



შენიშვნა

1. შენობის მონოლითური ქოლონების, რიგელების ჩამოდენამ და ქონგურებმა ხის ფანჯრების შემოცვლის შენობის გაბაზრების და ვიზუალის უზრუნველყოფისთვის მოითხოვს ცვლილებებს.
2. პრომაქსი ნაჩვენები ნელიფტი შეიძლება შეიცვალოს ფიზიკურით.
3. შენობის გარე და შიდა კიბის ჩამოდენამ შეიძლება შეიცვალოს
4. ვიზუალების, ჭრილის და სხვა ღიობების მოძრავი ფრთების მიმართულება და ჩამოდენამ შეიძლება იყოს სხვანაირი შეიძლება შეიცვალოს ვრცელილის სისქე.

iMax GROUP

შ.პ.ს. "აიმაქსგრუპი"
თბილისი,
საბაჭოძის მოედანი, საბაჭოძე თაეები, საჯარისკაცო II, საერთო 13.

ელ-ფოსტა: OFFICEIMAXGROUP@GMAIL.COM
ტელ.: 599 17 60 90

თანამდებობა	გვარი	ხელმოწერა
დამკვეთი	ამირან ონიანი	
ტექნიკური	დავით მაჭუტაძე	
არქიტექტორი	ირაკლი ბარამაშვილი	

გვერდი	თარიღი
05	07.10.2022

შპს "აიმაქსგრუპი" IMAX GROUP "IMAXGROUP" LTD

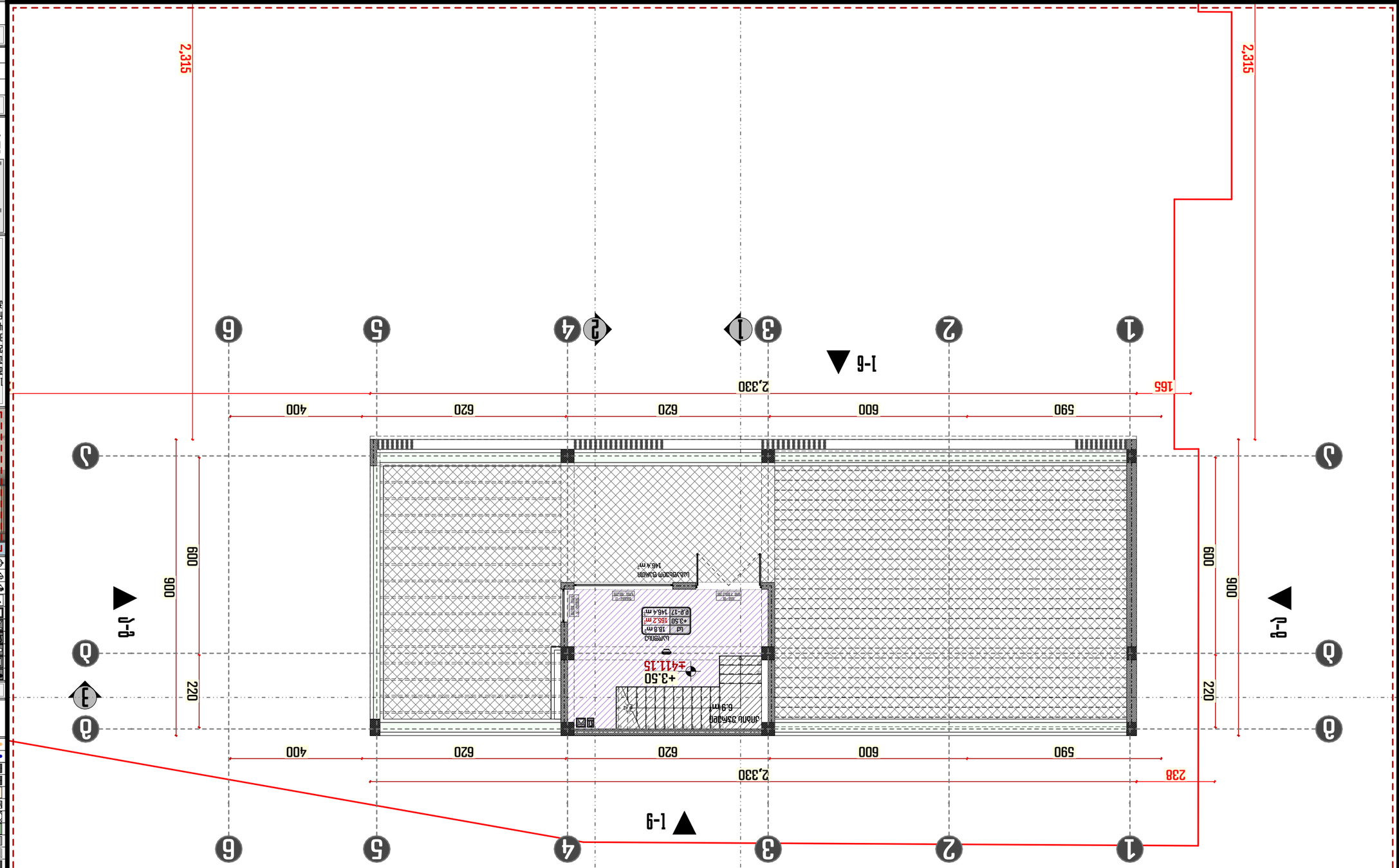

ՊԱՏՄԱՇԱՀԱՏ	ՀՀ .Ա
ԱՇԽԱՏԱՆՔԻ ԾԱՎԱԼ	104.8 Հա.ք
ԱՇԽԱՏԱՆՔԻ ՊԱՏԱՍԽԱՆ	73.1 Հա.ք
ՀԱՄԱՐ ՊԱՏԱՍԽԱՆԱՏԻՐՈՋ ՀՈՂԱՄԱՍ	10.1 Հա.ք
ՊԱՐԱՐԱՆ ԿԱ ԹԱՂԱՐԱՆԱՅԻՆ ՊԱՏԱՍԽԱՆ	***
ՇԻՆԱՐԱՐԱԿԱՆ ՊԱՏԱՍԽԱՆ	177.9 Հա.ք
ԱՇԽԱՏԱՆՔԻ ՊԱՏԱՍԽԱՆ	188.0 Հա.ք

ՄԱՍՇՏԱԲ	1:120
ՀԱՐԿԱՅԻՆ ՆԱԽԱԳԻԾ	II ՓՈՒԼ ԱՇԽԱՏԱՆՔԱՅԻՆ
ՀԱՐԿ	ՀԱՍԱՐԱԿԱԿԱՆ ԱՇԽԱՏԱՆՔՆԵՐ
ՀՈՂԱՄԱՍ–ՇԻՆԱՐԱՐԱԿԱՆ ԳՈՐԾԵՐԻ/ԿԱՌՈՒՑՎԱԾՔՆԵՐԻ	ԱՆՎԱՆՈՒՄ
ՄԱՍՆԱԳԻՏԱԿԱՆ ԿԱ ՀՈՂԱՄԱՍԵՐԻ ՀԱՄԱՁԱՅՆԱԳՐՈՒԹՅՈՒՆ	ՀՀ, ՀԱՅԱՍՏԱՆԻ ՏԱՐԱԾՔԱՅԻՆ ԿԱԶՄԱԿԵՐՊՈՒԹՅՈՒՆ, ՀԱՄԱՅՆՔԱՊԵՏԱՐԱՆ ՀՀ, ՏԱՎՈՒՇԻ ՄԱՐԶ, ՂԱԶԱՐ ՔԱՂԱՔ, ՊՈՂՈՏԱՅԻՆ ՓՈՂՈՑ 13, 0113.07.002.092
ՊԱՏՎԻՐԱՏՎՈՂ ՄԱՐՄԻՆ	ՀԱՐԿԱՅԻՆ ՆԱԽԱԳԻԾ

ՀԱՏԱԿԱԳԾԵՐ

- ԱՌԱՋԱՑՄԱՆ ԱՐՏԱՔԻՆ ԳԾԱՅԻՆ
- ԿԱՆԱՉ ՀՈՂԱՄԱՍԻ ՍԱՀՄԱՆ
- ՀՈՂԱՄԱՍԻ ՍԱՀՄԱՆ
- ՇԻՆՈՒԹՅԱՆ ՍԱՀՄԱՆ
- ՇԻՆՈՒԹՅԱՆ ՍԱՀՄԱՆ ՀԱՐԱԿԻՑ ՀՈՂԱՄԱՍԻ ՍԱՀՄԱՆ
- ՇԻՆՈՒԹՅԱՆ ՍԱՀՄԱՆ ՀԱՐԱԿԻՑ ՀՈՂԱՄԱՍԻ ՍԱՀՄԱՆ
- ՀՈՂԱՄԱՍԻ ՍԱՀՄԱՆ ՀԱՐԱԿԻՑ ՇԻՆՈՒԹՅԱՆ

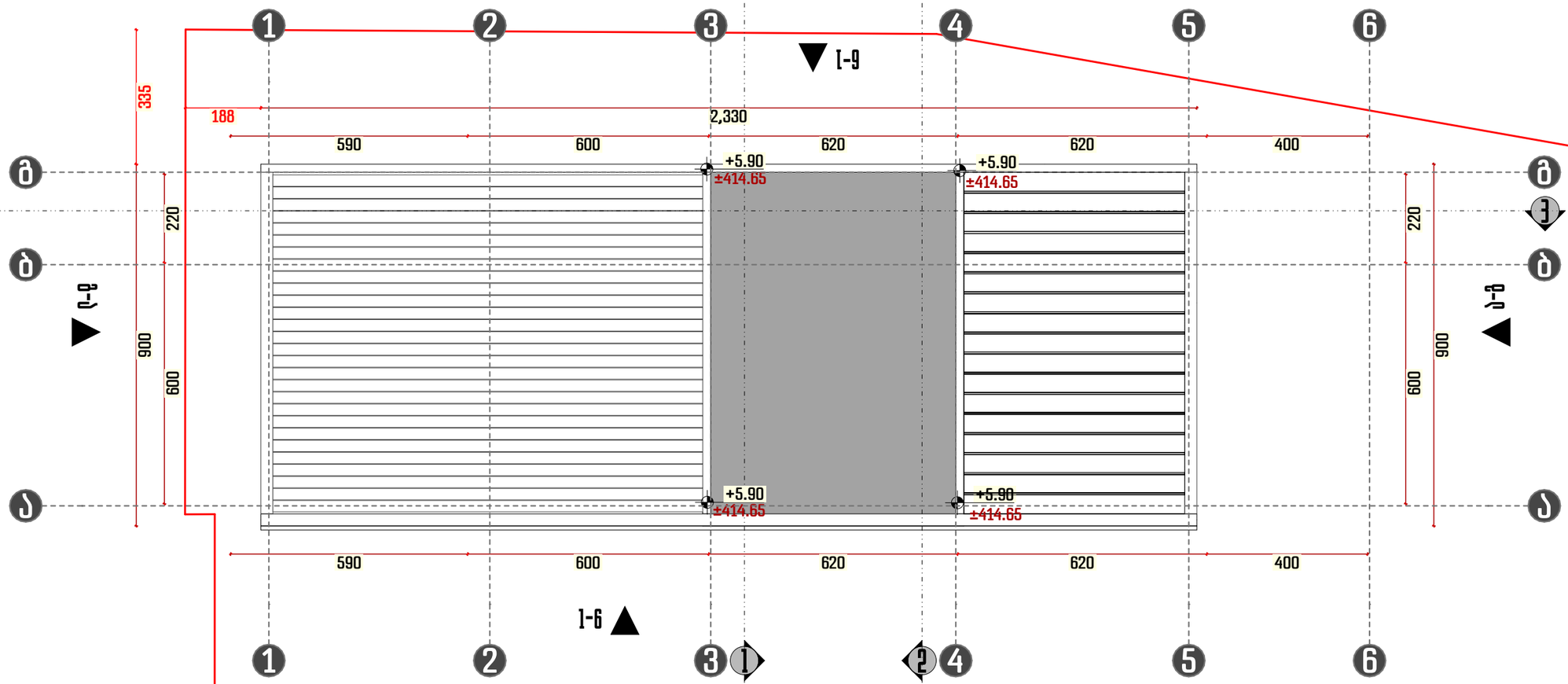

ფარდები	ჯ.მ
სამფენა ფარდი	
სანზაფხულო ფარდი	
ქიმის უჯრედის და ტკაბაშის ფარდი	
ღიფშის და ჯერეფანის ფარდი	
სასანრმაბლო ფარდი	
საშემო ფარდი	

ფორმატი	A3
მასშტაბი	1:120
ნახაზის დასახელება	სახურავის გეგმა
სტადია	პროექტირება
შენობა-ნაგებობის ფუნქცია/დანიშნულება	სამფენა
ობიექტის მისამართი და მიწის ნაკვეთის საკადასტრო კოდი	ქალაქი თბილისი, ვაკე-საბურთალოს რაიონი, ი/ე 01.13.07.002.042
ნაკვეთის ფართობი	1807.00 მ²

ექსპლიკაცია

- საკადასტრო საზღვარი
- ხაზი შენი მზისთვის
- ღენძის ხაზი
- ისტის ნიშნული
- ჭრილის ხაზი
- ბლოკის ქედები
- არმირებული ბეტონი
- მსუბუქი კონსტრუქცია
- მწვანე საფარი
- ღრუბლიანი ფილები
- ღიობი ფილაში
- გაუთბობა-ქონტრიბირების აგრეგატების ადგილი
- ქედის ცეხხლმედეგობა (ერისაათიანი)
- ქედის ცეხხლმედეგობა (ორსაათიანი)
- მაძრისგასწორი საკედი მანძილი გასასვლელამდე
- მანძილი გასასვლელებს შორის

ჯგუფის	ა8-2	70 კვ.მ	საცხოვრებელი ფართი
ბინის ნომერი	201	100	საერთო ფართი
	ბ.ბ-2	30	სანზაფხულო ფართი

სიმბოლოების სახელწოდება

- სახანძრო მილები
- სახანძრო გაწყობილებასთან ჯაჭვის სისწორე
- საგანგებო ხმოვანი სიგნალის საკომუნიკაციო სისწორე
- ხელის ცეხხლგაქრი
- სახანძრო განგაშის ხელით სამართავი ქოლგი
- გასასვლელი
- სახანძროს მიერ გამოსაყენებელი მისადგომებელი ჰიდრანტი
- ჭერამდის აქცომაცხრის აღმომჩენი
- ჭერზე მორიგების გაწყვებელი
- აქცოსაშხეფი სისწორე



შენიშვნა

1. შენობის მონოლითური ქოლონების, რიგდების რამოდენობა და ქონფიგიურაცია შეიძლება შეიცვალოს შენობის გაბარიტების და ვიზუალის უცვლელად/ეკონომიურობის მოთხოვნის საწყისძიებლად.
2. პრომეძლი ნაჩვენები ნელიფი შეიძლება შეიცვალოს მცირედით.
3. შენობის გარე და შიდა ქიმის რამოდენობა შეიძლება შეიცვალოს
4. ვიზრაფების, ჭარის და სხვა ღიობების მოძრავი ზომების მიგარიშება და რამოდენობა შეიძლება იყოს სხვადასხვა. შესაბამისად შეიძლება შეიცვალოს ჯრომელის სისქე.

შ.პ.ს. "ალმაძისგრიგი" თბილისი, საბაჭაძის მოედანი, საბაჭაძე თაეები, საკრანგაზო II, სართული 13.

ელ-ფოსტა: OFFICEIMAXGROUP@GMAIL.COM
ტელ.: 599 17 60 90

თანამდებობა	პვანი	ხელმოწერა
დამკვეთი	ამირან ლილაძე	
ჩირიქტორი	დავით შავთვალაძე	
არქიტექტორი	იოსებ გარემაშვილი	

პვანი	თარიღი
07	07.10.2022

განაშენიანების კოეფიციენტი

250.2 m²

I სართული

209.7 m²

II სართული

250.2+209.7=459.9 კვ.მ

განაშენიანების ფარი 459.9 კვ.მ

ფარდები	კვ.მ
საერთასო ფარდი	
სახანძრო ფარდი	
ქიმის უჯრედის და ცვამების ფარდი	
ლიფტის და დერეფანის ფარდი	
სასანიმბადო ფარდი	
საშენიო ფარდი	

ფორმატი	A3
მასშტაბი	1:350
ნახაზის დასახელება	ჩრდილი
სტადია	პირველ მშენებლობა
შენობა-ნაგებობის ფუნქცია/დანიშნულება	საოფისე
ობიექტის მისამართი და მიწის ნაკვეთის საკადასტრო კოდი	ქ.თბილისი, ვაკის რაიონი ბაგრატიონის ქუჩა, N3 01.13.07.002.042
ნაკვეთის ფართობი	1807.00 მ²

ექსპლიკაცია

- საკადასტრო საზღვარი
- ხაზი შენა მეზობლის
- ღენძის ხაზი
- ნაგების ნიშნული
- ჭრილის ხაზი
- ბეტონის ქედები
- არმირებული ბეტონი
- მსუბუქი კონსტრუქცია
- მწვანე საფარი
- ღია ფანჯრები
- ღიობი ფრაგმენტი
- ბეთონი-კონტეინერების ავტომაგისტრალის აღმოსავლეთის ნაწილი
- ქედის ცემენტირება (ქვედა ფენა)
- ქედის ცემენტირება (ზედა ფენა)
- მაქსიმალური სავალი მანძილი გასასვლელამდე
- მანძილი გასასვლელებს შორის

ზომების ერთეული			
ბინის ნომერი/ადგილი	1-2	70 KV.M	საცხოვრებელი ფარდი
ზომების ერთეული	201	100	საერთო ფარდი
	2.1-2	30	საზაფხულო ფარდი

სიმბოლოების სახელწოდება

- სახანძრო მილსადენი
- სახანძრო განყოფილებასთან ჯავშირის სისტემა
- სიგნალიზაციის ხელით ჩართვის სისტემა
- ხელის ცეცხლსაქრობი
- სახანძრო განიავების ხელით სამართავი ქოლოფი
- გასასვლელი
- სახანძრო მიერ გამოსაყენებელი მისადგომები ჰიდრანტი
- ჭერადის ავტომატური აღმომჩენი
- ჭერადზე მორიგების გაშვებული
- ავტომატიზაციის სისტემა



შენიშვნა

1. შენობის მონოლითური ქოლონების, რიგელების ჩარჩოებმა და კონსტრიგიებმა მიიღებს მიიღებულის შენობის გაბარიტების და პიზანის უცვლელყონსტრუქციის მოთხოვნის საშუალებას.
2. პრომაქტი ნარჩენიანი ჩქიდით მიიღებს მცირედით.
3. შენობის გარე და შიდა კედლის ჩარედნამ მიიღებს მიიღებულის
4. პოსტამების, ჯარის და სხვა ღიობების მოძრავი ფრიმების მიმაგრებულება და ჩარედნამ მიიღებს იყოს სხვადასხვა. მასსაბამისად მიიღებს მიიღებულის ზრდილის სისქე.

iMax GROUP

შ.პ.ს. "აიმაქსგრუპი"
თბილისი,
საბჭოძის მოედანი, საბჭოძე
თაეები, სჩრიგაზე II,
სართული 13.

ელ-ფოსტა: OFFICEIMAXGROUP@GMAIL.COM
ტელ.: 599 17 60 90

თანამდებობა	პირი	ხელმოწერა
დამკვეთი	ამირან ონიანი	
ჩირეძტორი	დავით შათირიშვილი	
არქიტექტორი	იოსებ ბარნაბიშვილი	

გვერდი	თარიღი
09	07.10.2022

კ1-ის საანგარიშო კროკები

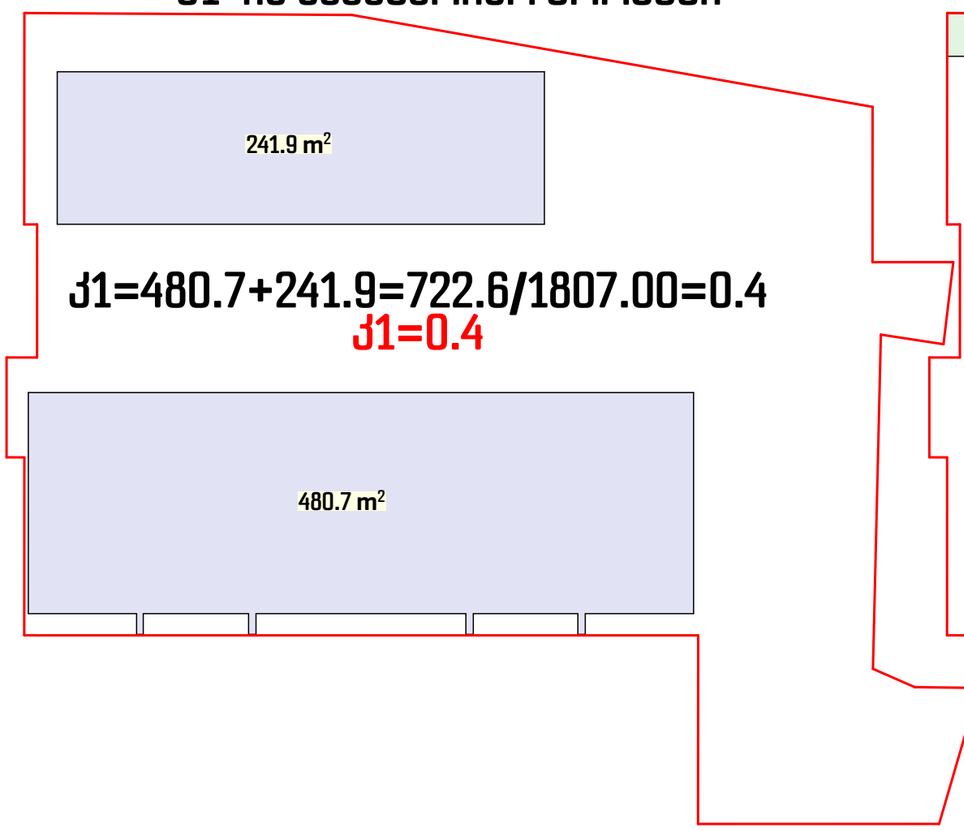

კ1=480.7+241.9=722.6/1807.00=0.4

კ1=0.4

კ3-ის საანგარიშო კროკები

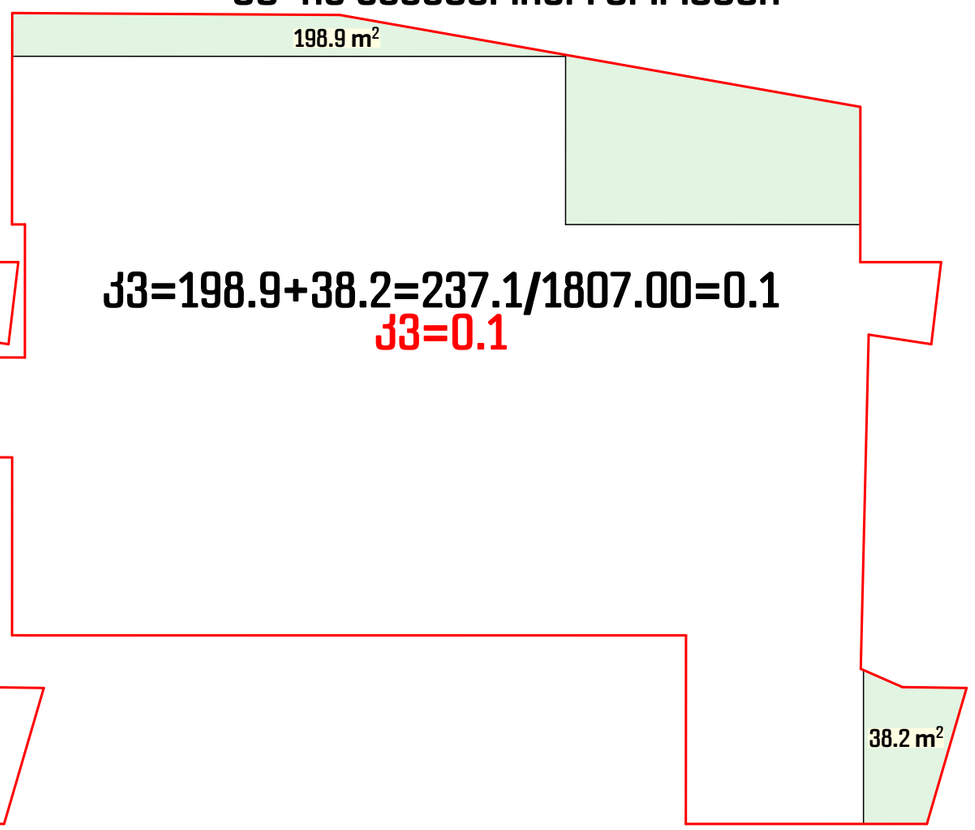

კ3=198.9+38.2=237.1/1807.00=0.1

კ3=0.1

კ2-ის საანგარიშო კროკები

I სართული

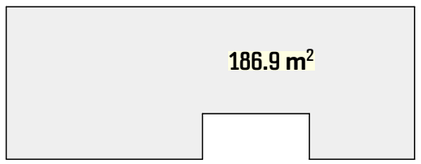

II სართული

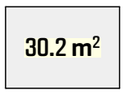

კ3=186.9+30.2=217.1/1807.00=0.1

კ2=0.1

ფარდები	ჯ3.მ
საოფისე ფარდი	
სავაჭრო ფარდი	
ქობის უჯრედის და ცვაბების ფარდი	
ღუმელის და დერეფნების ფარდი	
სასაწყობე ფარდი	
საშენო ფარდი	

ფორმატი	A3
მასშტაბი	1:350
ნახაზის დასახელება	ჩრდილი
სტადია	პროექტირება
შენობა-ნაგებობის ფუნქცია/დანიშნულება	საოფისე
ობიექტის მისამართი და მიწის ნაკვეთის საკადასტრო კოდი	ქალაქი თბილისი, ვაკე-საბურთალოს რაიონი, ი.ჭავჭავაძის გამზ. 01.13.07.002.042
ნაკვეთის ფართობი	1807.00 მ²

ᲔᲥᲡᲞᲚᲘᲙᲐᲪᲘᲐ

- საკადასტრო საზღვარი
- ხაზი შენა მეზობლის
- ღენიძის ხაზი
- ისტორიის ნიშნული
- ჭრილის ხაზი
- ბეტონის ქედები
- არმირებული ბეტონი
- მსუბუქი კონსტრუქცია
- მწვანე საფარი
- ღია ფილები
- ღიობი ფილაში
- გათბობა-ქონდიციონირების აბრეგატების ადგილი
- ქედის ცემენტიგრეგატი (ერთსაათიანი)
- ქედის ცემენტიგრეგატი (ორსაათიანი)
- მაქსიმალური სავალი მანძილი გასასვლელამდე
- მანძილი გასასვლელებს შორის

ჯგუფი	ᲣᲒ-2	70 ᲙᲕ.Მ	საცხოვრებელი ფარდი
ბინის ნომერი/ზომა	201	100	საშენო ფარდი
ოპერაციული რაოდენობა	ᲔᲔ-2	30	საზოგადო ფარდი

ᲡᲘᲛᲑᲝᲚᲝᲔᲑᲘᲡ ᲡᲐᲮᲔᲚᲬᲝᲓᲔᲑᲐ

- სახანძრო ჰიდრანტი
- სახანძრო განყოფილებასთან ჯავშირის სისტემა
- სამანიმო ხმოვანი სიგნალის საკომუნიკაციო სისტემა
- ხელის ცეცხლსაქრი
- სახანძრო განგაშის ხელით სამარშაო ქოლოფი
- გასასვლელი
- სახანძრო ჰიდრანტის ადგილი
- ჭერის ავტომატური აღმოჩენი
- ჭერზე მოთავსებული განგაშები
- ავტომატიზებული სისტემა



შენიშვნა

1. შენობის მონოლითური ქედების, ჩიმედების ფართობა და ქონფიგურაცია შეიძლება შეიცვალოს შენობის მაგარიშების და ვიზების მიხედვით პროექტირების სტადიაზე.
2. პრომეტში ნაჩვენები ჩეროები შეიძლება შეიცვალოს ადგილით.
3. შენობის გარე და შიდა ქიმის ფართობა შეიძლება შეიცვალოს
4. ვიზუალების, ჯარის და სხვა ღიობების მოძრავი ფრთების მიმართულება და ფართობა შეიძლება იყოს სხვადასხვა. მესაგამისად შეიძლება შეიცვალოს პროექტის სიმძ.

iMax GROUP

შ.პ.ს. "პიმაქსგრუპი"
მისამართი, საპატიძის მოედანი, საპატიძე მაშენი, საკრებულო II, სართული 13.

ელ-ფოსტა: OFFICEIMAXGROUP@GMAIL.COM
ტელ.: 599 17 60 90

მონაწილეობა	გვარი	ხელმოწერა
ხელმძღვანელი	ამირან ონიანი	
მთავარი	ჯაბუა მაჭუტაძე	
არქიტექტორი	ილონა ბარამაშვილი	

გვერდი	თარიღი
10	07.10.2022

მისაწვდომობა



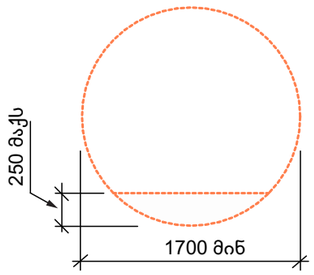

სურ. 304.3.1.1
წრიული მოსატრიალებელი სივრცე
ახალი შენობიშტვის

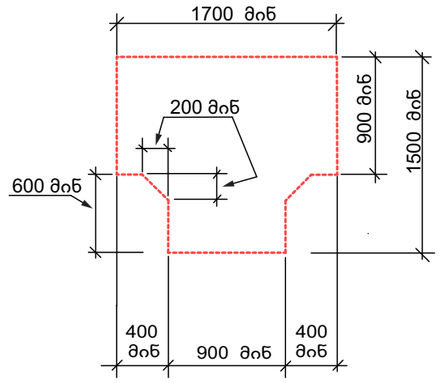

სურ. 304.3.2.1 (ა)
T-ის ფორმის მოსატრიალებელი სივრცე
ახალი შენობა-ნაგებობისთვის-ვარიანტი 1

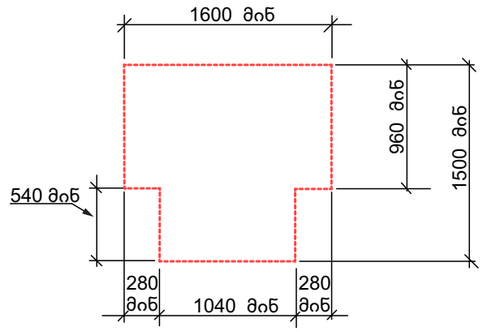

სურ. 304.3.2.1 (ბ)
T-ის ფორმის მოსატრიალებელი სივრცე
ახალი შენობა-ნაგებობისთვის-ვარიანტი 2

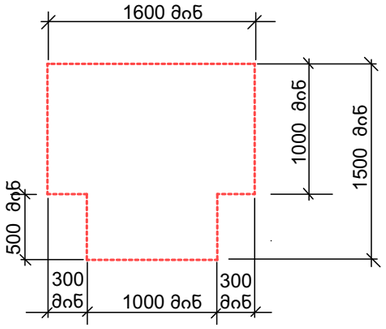

სურ. 304.3.2.1 (გ)
T-ის ფორმის მოსატრიალებელი სივრცე
ახალი შენობა-ნაგებობისთვის-ვარიანტი 3

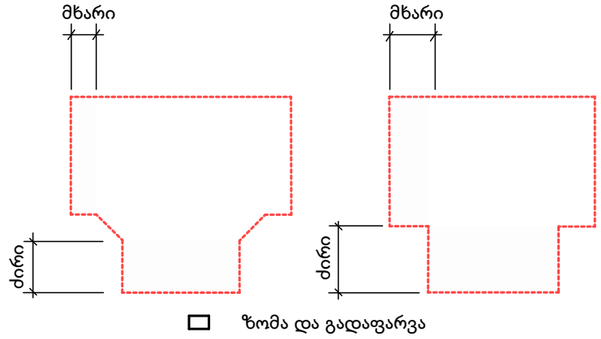

სურ. 304.3.2.2
T-ის ფორმის მოსატრიალებელი სივრცე
ახალი შენობა-ნაგებობისთვის-გადაფარვა

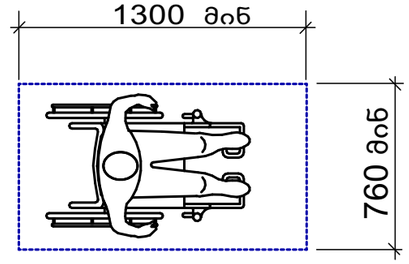

სურ. 305.3.1
იატაკის თავისუფალი სივრცის
ზომა-ახალი შენობა ნაგებობისთვის

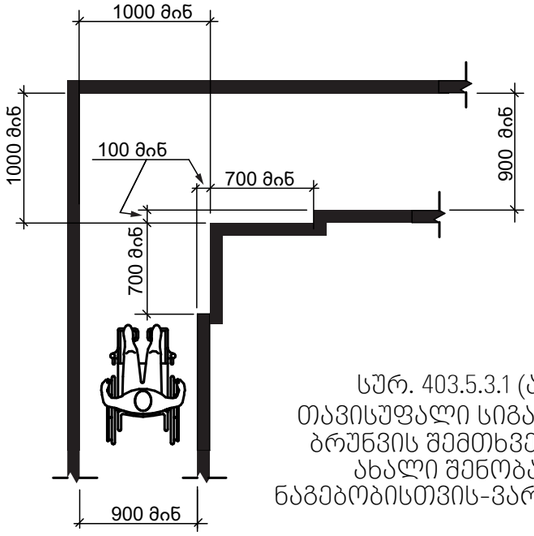

სურ. 403.5.3.1 (ა)
თავისუფალი სივრცე 90°
ბრუნვის შემთხვევაში
ახალი შენობა-
ნაგებობისთვის-ვარიანტი 1

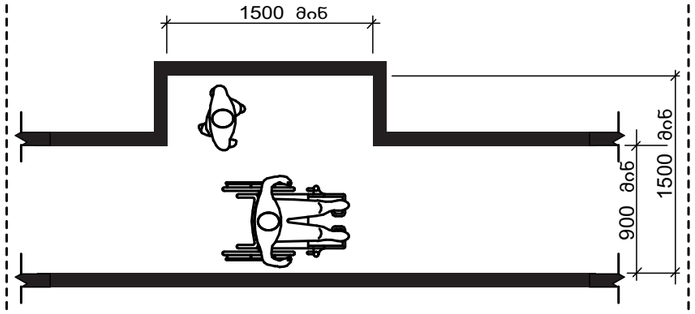

სურ. 403.5.4.2 (ა)
გვერდასავლელი სივრცე-ახალი შენობები-
1525 მმ X 1525 მმ ვარიანტი

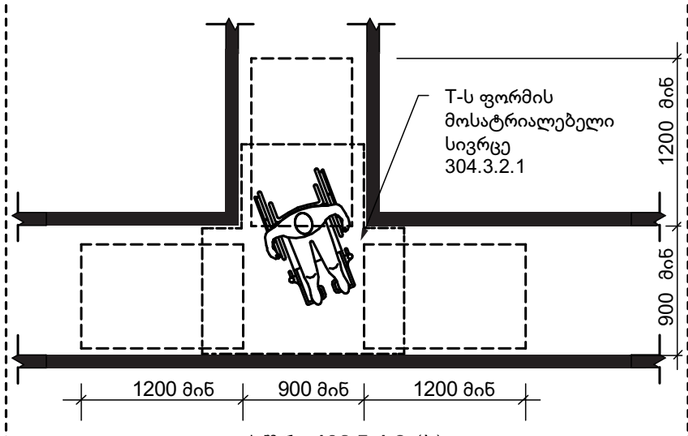

სურ. 403.5.4.2 (ბ)
გვერდასავლელი სივრცე-ახალი შენობები-
T-ის ფორმის მოსატრიალებელი სივრცის ვარიანტი

ფარდები	ჯ.მ
სავაჭრო-მომსახურების ფარდი	
საზოგადოებრივი ფარდი	
ქობის უჯრედის და ტრამვაის ფარდი	
ღია ფარდის და დერეფნების ფარდი	
საწარმოებრივი ფარდი	
საწყობის ფარდი	

ფორმატი	A3
მასშტაბი	
ნახაზის დასახელება	მისაბრძოლება
სტადია	ახალი მშენებლობა
შენობა-ნაგებობის ფუნქცია/დანიშნულება	საოფისე
ობიექტის მისამართი და მიწის ნაკვეთის საკადასტრო კოდი	ქ.ბრაქი მთაწმინდის, ჯანდაცვის გამზირის ქუჩა, N3 01.13.07.002.042
ნაკვეთის ფართობი	1807.00 მ²

ეკლესიის

- საკადასტრო საზღვარი
- ხაზი შენა მეზობლის
- ღუნძის ხაზი
- ისტორის ნიშნული
- ჭრილის ხაზი
- ბეტონის ქვედი
- არმირებული ბეტონი
- მსუბუქი კონსტრუქციის
- მწვანე საფარი
- ღრუბლიანი ფილები
- ღუმბი ფილები
- გათბობა-კონდიციონირების აბრეგატების ადგილი
- ქვედის ცეცხლმედეგობა (ერთსაათიანი)
- ქვედის ცეცხლმედეგობა (ორსაათიანი)
- მაქსიმალური საპარი მანძილი გასასვლელამდე
- მანძილი გასასვლელებს შორის

ჯგუფების ჯგუფი	Ც-2	70 KV.M სავაჭრო-მომსახურების ფარდი
ბინის ნომერაცია	201	100 საწარმოო ფარდი
ჯგუფების რაოდენობა	Ე.წ-2	30 საზოგადოებრივი ფარდი

სიმბოლოების სახელწოდება

- სახანძრო მილსადენი
- სახანძრო განყოფილებასთან ჯავშირის სისტემა
- სამანიმებო ხმოვანი სიგნალის საკომუნიკაციო სისტემა
- ხელის ცეცხლსაქრობი
- სახანძრო განიავების ხელით სამართავი ქოლგით
- გასასვლელი
- სახანძრო მიერ გამოსაყენებელი მისადგომები ჰიდრანტი
- ჭერამდის აქციმაფსერის აღმომჩენი
- ჭერზე მორიგებირე მაუწყებელი
- აქციმსაშველი სისტემა



შენიშვნა

1. შენობის მონოლითური ქოლონების, რიგდების რაოდენობა და კონფიგურაცია შეიძლება შეიცვალოს შენობის ბაბარიშების და ვიზუალის უცვლელად კონსტრუქციული მოთხოვნის საშუალებაზე.
2. არმატურის ნაჭრები ნებისმიერ შეიძლება შეიცვალოს ტიპიდით.
3. შენობის გარე და შიდა კედლის რაოდენობა შეიძლება შეიცვალოს
4. ვიწრო ადგილის, ჯარის და სხვა ღონისძიების მოქმედი ფორმების მიხედვით შეიძლება და რაოდენობა შეიძლება იყოს სხვადასხვა. შესაბამისად შეიძლება შეიცვალოს პროფილის სისქე.

iMax GROUP

შ.პ.ს. "აიმაქსგრუპი" მისამართი, საბაჟოს მეიდანი, საბაჟოს თაობები, სანაპიროზე II, სართული 13.

ელ-ფოსტა: OFFICEIMAXGROUP@GMAIL.COM
ტელ.: 599 17 60 90

თანამდებობა	გვარი	ხელმოწერა
დამკვეთი	ამირან ონიანი	
ტექნიკური	დავით მაჭუტაძე	
არქიტექტორი	ილიკო ბარამაშვილი	

გვერდი	თარიღი
02	07.10.2022

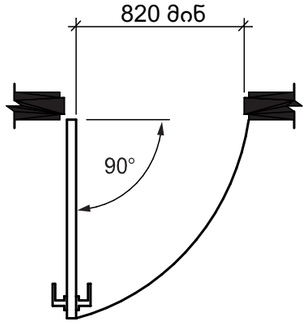

სურ. 404.2.2 (ა)
გზა-კარის თავისუფალი სიგანე-ანჯამიანი კარი

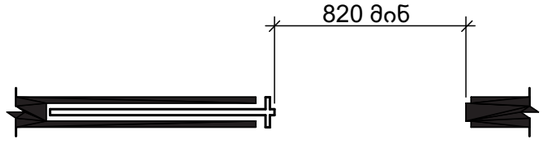

სურ. 404.2.2 (ბ)
გზა-კარის თავისუფალი სიგანე-მოსრიალე კარი

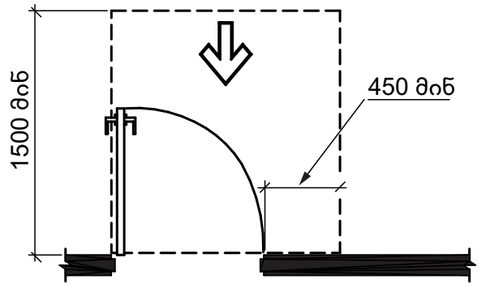

სურ. 404.2.3.2 (ა)
თავისუფალი სივრცე კართან მანევრირებისთვის-ანჯამიანი კარი-წინიდან მისაწვდომი-გამოწევით გაღება

*თუ მოწყობილია მიმხურავი და საკეტი

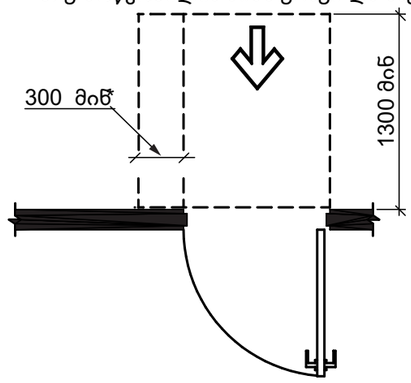

სურ. 404.2.3.2 (ბ)
თავისუფალი სივრცე კართან მანევრირებისთვის-ანჯამიანი კარი-წინიდან მისაწვდომი-მიწოლით გაღება-ახალ შენობებში

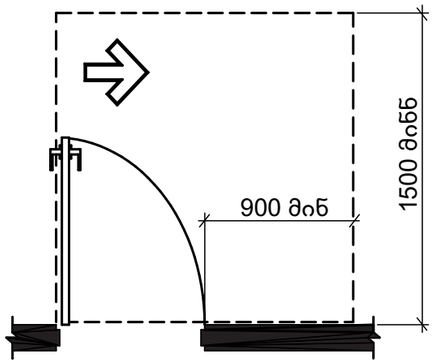

სურ. 404.2.3.2 (დ)
თავისუფალი სივრცე კართან მანევრირებისთვის-ანჯამიანი კარი-ანჯამის მხრიდან მისაწვდომი-გამოწევით გაღება-ახალ შენობებში

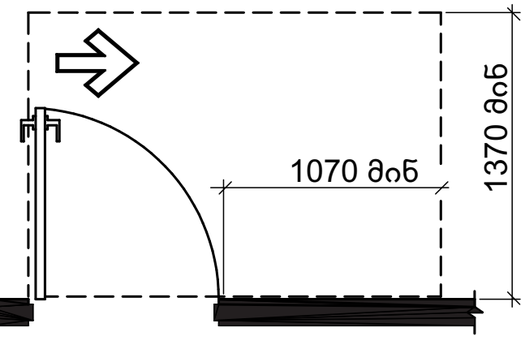

სურ. 404.2.3.2 (ე)
თავისუფალი სივრცე კართან მანევრირებისთვის-ანჯამიანი კარი-ანჯამის მხრიდან მისაწვდომი-გამოწევით გაღება

*1200 მინ. თუ მოწყობილია მიმხურავი

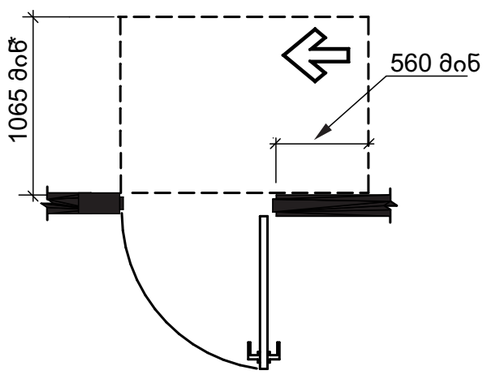

სურ. 404.2.3.2 (ვ)
თავისუფალი სივრცე კართან მანევრირებისთვის-ანჯამიანი კარი-ანჯამის მხრიდან მისაწვდომი-მიწოლით გაღება

*1370 მინ. თუ მოწყობილია მიმხურავი

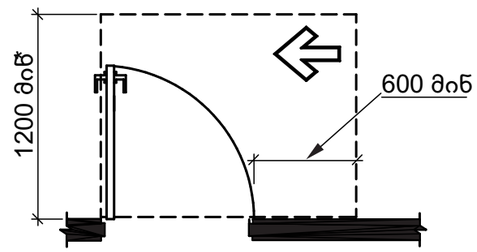

სურ. 404.2.3.2 (ზ)
თავისუფალი სივრცე კართან მანევრირებისთვის-ანჯამიანი კარი-ანჯამის მხრიდან მისაწვდომი-მიწოლით გაღება

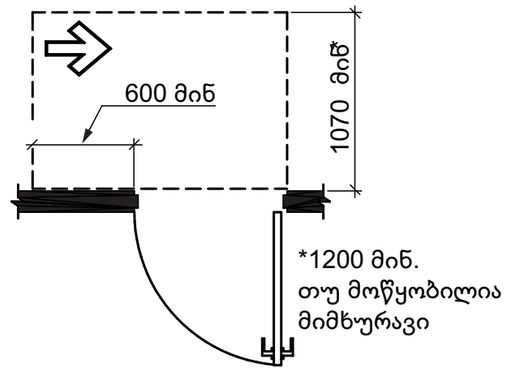

სურ. 404.2.3.2 (თ)
თავისუფალი სივრცე კართან მანევრირებისთვის-ანჯამიანი კარი-საკეტის მხრიდან მისაწვდომი-მიწოლით გაღება

ფარდები	ჯ.მ
სასტუმროებელი ფარდი	
სასტვენელი ფარდი	
ქობის უჯრედის და ლამპების ფარდი	
ღიფტის და ჯერეფანის ფარდი	
სასაუნებელი ფარდი	
საშენო ფარდი	

ფორმატი	A3
მასშტაბი	
ნახაზის დასახელება	მისაწვდომობა
სტადია	ახალი მშენებლობა
შენობა-ნაგებობის ფუნქცია/დანიშნულება	საოფისე
ობიექტის მისამართი და მიწის ნაკვეთის საკადასტრო კოდი	ქ.ბათუმი მაისურის, ჴახმაზან ბაგრატიონის ქუჩა, N3 01.13.07.002.042
ნაკვეთის ფართობი	1807.00 მ²

ექსპლიკაცია

- საკადასტრო საზღვარი
- ხაზი შენა მზღუდის
- ღენძის ხაზი
- ნაბეჭის ნიშნული
- ჭრილის ხაზი
- ბეტონის ქედები
- არმირებული ბეტონი
- მასშტაბი ქონსტრუქციის
- მწვანე საფარი
- ღრუბლიანი ფილები
- ღუმბი ფილაში
- ბეთონი-კონტრიციების აბრეგატების ადგილი
- ქედის ცემენტიდეგრადაცია (ქონსაათიანი)
- ქედის ცემენტიდეგრადაცია (ორნაათიანი)
- მაქსიმალური საპური მანძილი ბასანჯღედამდე
- მანძილი ბასანჯღედებს შორის

ჯგუფი	ᲐᲐ-2	70 KV.M	სასტუმროებელი ფარდი
ბინის ნომერი/ია	201	100	საშენო ფარდი
ჯგუფი/ის რაოდენობა	Ე.Ე-2	30	სასტვენელი ფარდი

სიმბოლოების სახედღესდება

- სახანძრო მილედები
- სახანძრო მანყოფილებასთან ჯავშირის სისტემა
- სამანიმო ხმოვანი სიგნალის საქომუნიკაციო სისტემა
- ხელის ცემხრობები
- სახანძრო მანბაშის ხელით სამარშაჴი ქოლოფი
- მასასჯღედი
- სახანძროს მიერ გამოსაყენებელი მისაერთებელი ჰიდრანტი
- ქვამაძლის აქტომატური აღმომჩენი
- ქვაძლზე მორიგამირე მაუწყებელი
- აქტოსაშხეფი სისტემა



შენიშვნა

1. შენობის მოხოლითური ქოლონების, ჩიმენტის ნარღენობა და ქონცენტრაცია შეიძლება შეიცვალოს შენობის მაბანისების და ჴიზმების უპირველესონსტრუქტორის მოსახრების საფუძველზე.
2. პრომაქმი ნარჩენები ნელიფი მეიძლება შეიცვალოს ფერით.
3. შენობის გარე და შიდა ქედის ნარღენობა შეიძლება შეიცვალოს
4. ვიწრიალების, ქარის და სხვა ღონების მოქმედი ფრთების მიმართულება და ნარღენობა შეიძლება იყოს სხვადასხვა. შესაბამისად შეიძლება შეიცვალოს პრიფილის სისქე.

შ.პ.ს. "აიმაქსგრუპი"
მაგილისი,
საკაკაძის მოედანი, საკაკაძე მაშენი, სართული 13.

ელ-ფოსტა: OFFICEIMAXGROUP@GMAIL.COM
ტელ.: 599 17 60 90

თანამდებობა	გვარი	ხელმოწერა
დამკვეთი	ამირან ონიანი	
ჯირეტორი	ჯაკი შათვაკაძე	
არქიტექტორი	ილონა ბაბილაშვილი	

გვერდი	თარიღი
03	07.10.2022

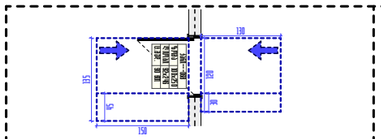

სპრ. 404.2.3.2 (ა)
თავისუფალი სივრცე კართან მანევრირებისთვის-ანჯამიანი კარი-ფინიდან მისაწვდომი-გამოწვეული გაღება

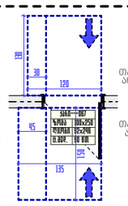

სპრ. 404.2.3.2 (ბ)
თავისუფალი სივრცე კართან მანევრირებისთვის-ანჯამიანი კარი-ფინიდან მისაწვდომი-მიწოლილი გაღება-ახალ შენობებში

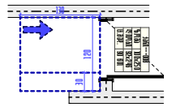

სპრ. 404.2.3.2 (ბ)
თავისუფალი სივრცე კარისან მანევრირებისთვის-ანჯამიანი კარი-ფინიდან მისაწვდომი-მიწოლილი გაღება-ახალ შენობებში

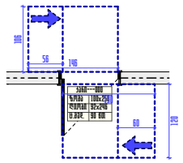

სპრ. 404.2.3.2 (გ)
თავისუფალი სივრცე კართან მანევრირებისთვის-ანჯამიანი კარი-ანჯამის მხრიდან მისაწვდომი-მიწოლილი გაღება

სპრ. 404.2.3.2 (ბ)
თავისუფალი სივრცე კართან მანევრირებისთვის-ანჯამიანი კარი-ანჯამის მხრიდან მისაწვდომი-მიწოლილი გაღება

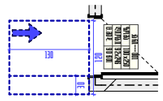

სპრ. 404.2.3.2 (ბ)
თავისუფალი სივრცე კართან მანევრირებისთვის-ანჯამიანი კარი-ფინიდან მისაწვდომი-მიწოლილი გაღება-ახალ შენობებში

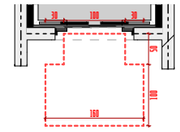

სპრ. 304.3.2.1 (ბ)
T-ის ფორმის მოსახვევისადგილი სივრცე ახალი შენობა-ნაგებობებისთვის-პარიანი 3

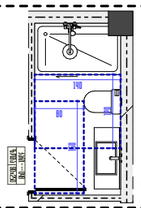

სპრ. 1004.11.3.1.1 (ბ)
პარალელურად მისაწვდომი აბაზანა ბ ტიპის სახხოვრებელი ერთეულები-პარიანი ა, ააააბაზნოსთვის

სპრ. 1004.11.3.1.2 (დ)
თავისუფალი სივრცე ტრანზიტით ბ ტიპის სახხოვრებელი ერთეულებში თავისუფალი სივრცის ხელსაწყობებით გადაღობა

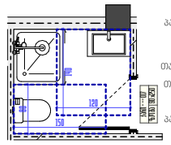

სპრ. 1004.11.3.1.1 (ბ)
პარალელურად მისაწვდომი აბაზანა ბ ტიპის სახხოვრებელი ერთეულები-პარიანები ა, ააააბაზნოსთვის

სპრ. 1004.11.3.1.3.1
პარალელურად მისაწვდომი აბაზანა ბ ტიპის სახხოვრებელი ერთეულები-პარიანები ა, ააააბაზნოსთვის

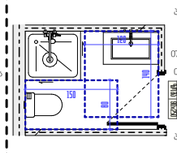

სპრ. 1004.11.3.1.1 (ბ)
პარალელურად მისაწვდომი აბაზანა ბ ტიპის სახხოვრებელი ერთეულები-პარიანები ა, ააააბაზნოსთვის

სპრ. 1004.11.3.1.2 (დ)
თავისუფალი სივრცე ტრანზიტით ბ ტიპის სახხოვრებელი ერთეულებში თავისუფალი სივრცის ხელსაწყობებით გადაღობა

სპრ. 1004.11.3.1.3.1
პარალელურად მისაწვდომი აბაზანა ბ ტიპის სახხოვრებელი ერთეულები-პარიანები ა, ააააბაზნოსთვის

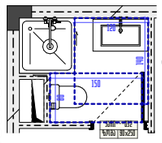

სპრ. 1004.11.3.1.1 (ბ)
პარალელურად მისაწვდომი აბაზანა ბ ტიპის სახხოვრებელი ერთეულები-პარიანები ა, ააააბაზნოსთვის

სპრ. 1004.11.3.1.2 (დ)
თავისუფალი სივრცე ტრანზიტით ბ ტიპის სახხოვრებელი ერთეულებში თავისუფალი სივრცის ხელსაწყობებით გადაღობა

სპრ. 1004.11.3.1.3.1
პარალელურად მისაწვდომი აბაზანა ბ ტიპის სახხოვრებელი ერთეულები-პარიანები ა, ააააბაზნოსთვის

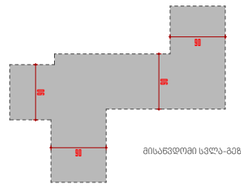

მისაწვდომი სფერო-მეზი მინ. 900 მმ

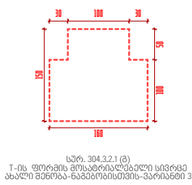

სპრ. 304.3.2.1 (ბ)
T-ის ფორმის მოსახვევისადგილი სივრცე ახალი შენობა-ნაგებობებისთვის-პარიანები 3

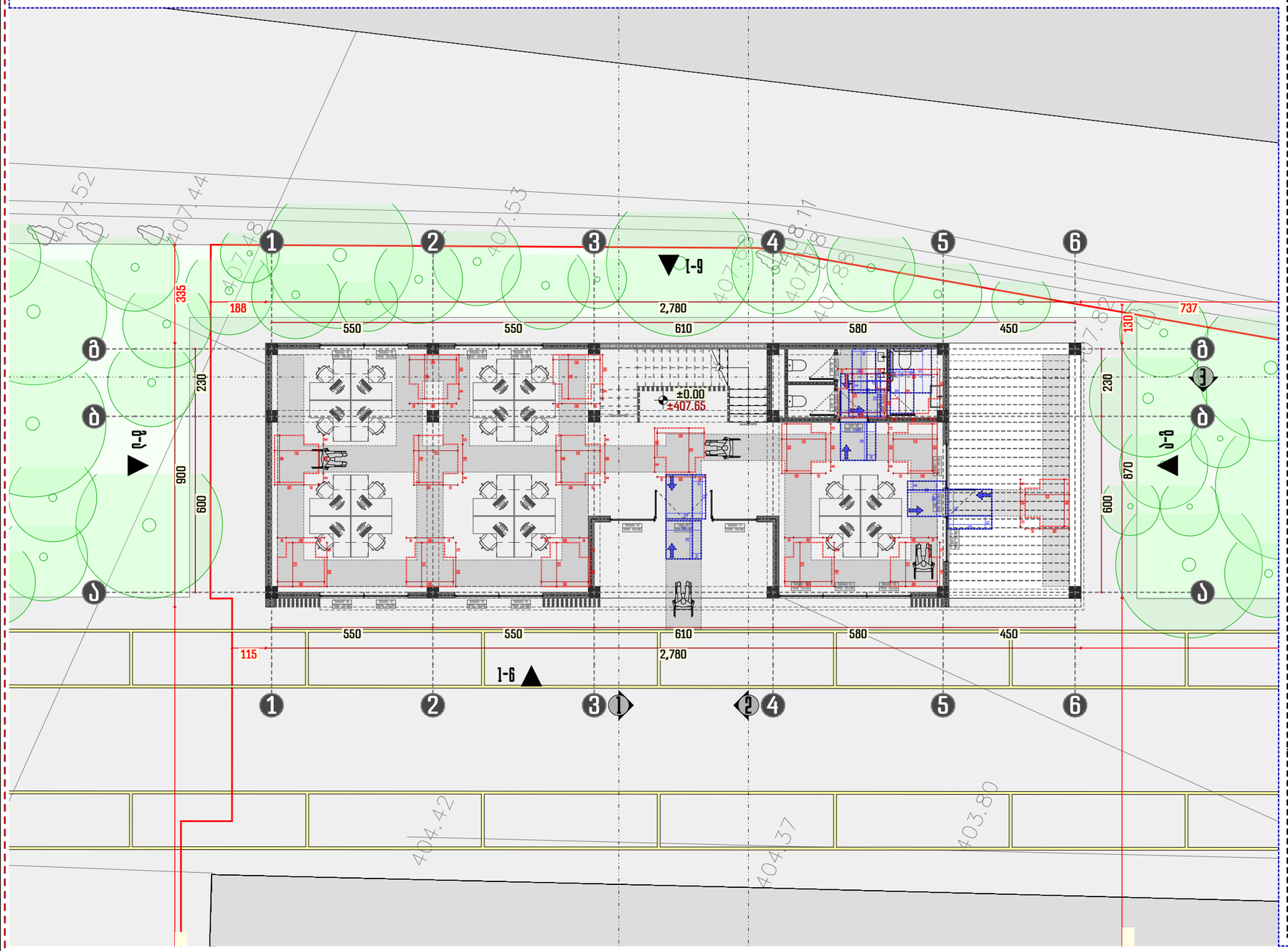

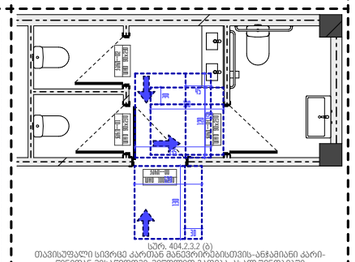

სპრ. 404.2.3.2 (ბ)
თავისუფალი სივრცე კართან მანევრირებისთვის-ანჯამიანი კარი-ფინიდან მისაწვდომი-მიწოლილი გაღება-ახალ შენობებში

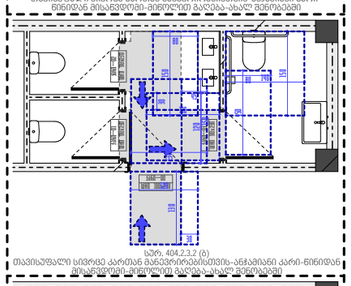

სპრ. 404.2.3.2 (ბ)
თავისუფალი სივრცე კართან მანევრირებისთვის-ანჯამიანი კარი-ფინიდან მისაწვდომი-მიწოლილი გაღება-ახალ შენობებში

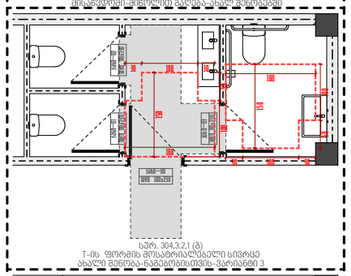

სპრ. 304.3.2.1 (ბ)
T-ის ფორმის მოსახვევისადგილი სივრცე ახალი შენობა-ნაგებობებისთვის-პარიანები 3

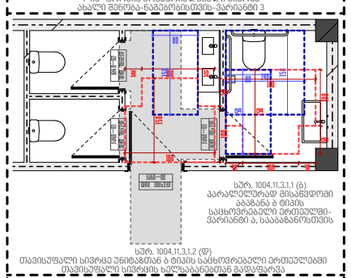

სპრ. 1004.11.3.1.1 (ბ)
პარალელურად მისაწვდომი აბაზანა ბ ტიპის სახხოვრებელი ერთეულები-პარიანები ა, ააააბაზნოსთვის

სპრ. 1004.11.3.1.2 (დ)
თავისუფალი სივრცე ტრანზიტით ბ ტიპის სახხოვრებელი ერთეულებში თავისუფალი სივრცის ხელსაწყობებით გადაღობა

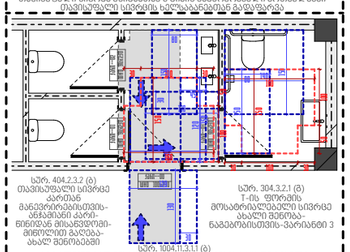

სპრ. 404.2.3.2 (ბ)
თავისუფალი სივრცე კართან მანევრირებისთვის-ანჯამიანი კარი-ფინიდან მისაწვდომი-მიწოლილი გაღება-ახალ შენობებში

სპრ. 304.3.2.1 (ბ)
T-ის ფორმის მოსახვევისადგილი სივრცე ახალი შენობა-ნაგებობებისთვის-პარიანები 3

სპრ. 1004.11.3.1.1 (ბ)
პარალელურად მისაწვდომი აბაზანა ბ ტიპის სახხოვრებელი ერთეულები-პარიანები ა, ააააბაზნოსთვის

ფარითები	ჯ3.ბ
სავსტრუქციული ფარითი	
სანიტარული ფარითი	
ჭიშკრის უარეყოფის და ღობეების ფარითი	
ლიფტის და ლიფტშახნის ფარითი	
სანსარქიტექტურო ფარითი	
საგარეო ფარითი	

ფორმატი	A3
მასშტაბები	1:150
ნანაზის ნიშნულები	მისაწვდომობა +/-0.00
სტატუსი	ახალი მშენებლობა
მშენება-ნაგებობის ფუნქცია/დანიშნულება	სამოქალაქო
ობიექტის მისამართი და მიწის ნაკვეთის საკადასტრო კოდი	ქალაქი თბილისი, ვაკე-საბურთალოს რაიონი, ზ3 01.13.07.002.042
ნაკვეთის ფართობი	1807.00 მ²

ეკსპლიკაცია

- საკადასტრო საზღვარი
- ხაზი შესანი ეზოსთვის
- ღეჭიშის ხაზი
- ჩაშენების ნიშნული
- ჭიშკრის ხაზი
- ბეტონის ქვედები
- არმირებული ბეტონი
- მსუბუქი კონსტრუქცია
- მწვანე საფარი
- ღია ტიპის ფილები
- ქვიშა ფილები
- ბეთონის-კონსტრუირების აბრეგატების ჯგუფი
- ქვიშის ცემენტქვიშაბეტონი (ეროსაათიანი)
- ქვიშის ცემენტქვიშაბეტონი (ორსაათიანი)
- მაკონტროლებელი საკეთილ მანძილი გასასვლელებამდე
- მანძილი გასასვლელებს შორის

რამპების ჯგუფი	U8-2	70 KV.M
ბინის ნომერი/ადგილი	201	100
რამპების რაოდენობა	U.8-2	30

სახანძრო მილსადენი
სახანძრო მანიშნებლით ჯუმბერის სისწორე
სახანძრო ხელსაწყო სიგნალის საკომუნიკაციო სისწორე
ხანძრის ცემენტქვაძრი
სახანძრო მანიშნის ხელით სამარშაო ქოლოფი
გასასვლელი
სახანძროს მიერ გამოსაყენებელი მისაერთებელი ჭიდანი
ჭერამდის აკუმულატორის ელემენტი
ჭერზე მორეკვირი მაშენებელი
აკუსტიკაზე სისწორე



შენიშვნა

1. მშენების მონოლითური კონსტრუქციის, ჩრდილების ჩარიანობა და კონტურიზებულია შემაძლებს შემთხვევის მშენების გაბაზრების და პიზანის შესწორებულ-ტექნიკური პროექტის პროექტის საშუალებაზე.
2. პრომაქტი ნარჩენები ჩელიფი შეიძლება შეიხვალის ტერიტორიაზე.
3. მშენების გაზე და შიდა კიბის ჩარიანობა შეიძლება შეიხვალის
4. კომპანიების, კიბის და სხვა ტიპობების ტოპრანი ფორმების მიმართულება და ჩარიანობა შეიძლება იყოს სხვებრანაზე. შესაბამისად შეიძლება შეიხვალის ზომების სისქე.

შ.პ.ს. "ალმაძრმენი" თბილისი, საკანძის ტერიტორია, საკანძის ტერიტორია, ქ.ნ-2 მისამართი, საკანძის ტერიტორია, საკანძის ტერიტორია, საკანძის ტერიტორია