მისამართი : ქალაქი თბილისი ქუჩა
წყალსადენი № 16 ს/კ 01.11.04.029.131



დამკვეთი : შპს "ვიქტორ წიკლაური

შემსრულებელი : შპს "გამა დეველოპმენტი"

თბილისი 2022 წ

პირობითი ნიშნები:

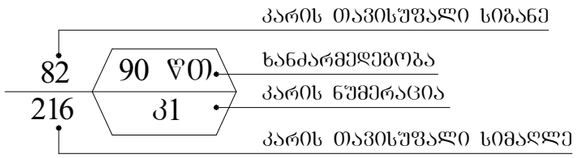



გასასვლელთან მისადგომი მაქსიმალური სავალი მანძილი



გასასვლელისკენ სავალი საერთო ბილიკი

1 საათიანი ცეცხლმედეგობის აღმნიშვნელი ხაზი

2 საათიანი ცეცხლმედეგობის აღმნიშვნელი ხაზი



გასასვლელის აღმნიშვნელი ბანათებული ნიშანი

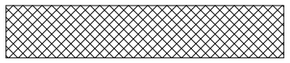

ბლოკის კედელი



ღიობი ფილაში



ღერძის ხაზი



იატაკის ნიშნული

საკადასტრო საზღვარი

სიმბოლოს სახელწოდება	
	ხელის ცეცხლმაქრი
	კვამლზე მორეაგირე მაუწყებელი
	სახანძრო განგაშის ღილაკი
	საავარიო განათება

დაკავებულობის ზგუფების აღნიშვნები

დაკავებულობის ზგუფები	დაკავებულობის ზგუფის აღნიშვნა	ფერის კოდი
საძმიანი ზგუფი (სძ)		RGB (79 ,12 ,187)
სასაწყობო ზგუფი (სწ)		RGB (136,135,134)

ფორმატი A-3	თბილისი 2022წ.	ფაილის სახელი
	დაკვეთა №	

შენობა ნაგებობის შუნძცია:

პროფილაქტიკა / საწყობი

პირობითი ნიშნები

ტექ მაჩვენებლები

პირობითი ნიშნები:

ნაკვეთის საზღვარი

ჭრილის ხაზი

არქიტექტურული ნიშნული

დამკვეთი: შპს ვიქტორ წიკლაური

მისამართი : ქალაქი თბილისი ქუჩა წყალსადენი № 16 ს/კ 01.11.04.029.131

თარიღი		
კორექტირება		
№	კორექტირება	თარიღი
1		
2		
3		
4		
5		
6		

საპროექტო ორგანიზაცია

თანამდებობა	გვარი	ხელმოწერა
არქიტექტორი	დ.ოქანაძე	
შემასრულა	დ.ოქანაძე	

საპროექტო ლოგო	მისამართი
	ქ. თბილისი ჭ.შარტავას 32 ა

თარაღი	15.05.2022	
სტადია	ფორმატი	შენიშვნები
პროექტი	A-3	A-000

დაბებმარების საფუძველი და მიზნები :

. პროექტი მიზნად ისახავს მრავალფუნქციური შენობის დაბებმარებას , თანამედროვე გებმარებითი პრინციპებისა და "შენობა-ნაბებობის უსაფრთხოების წესების " მიხედვით

მიწის ნაკვეთის მდებარეობა აღწერა :

. საპროექტო მიწის ნაკვეთი მდებარეობს ქალაქი თბილისი ქუჩა წყალსადენი № 16 ს/კ 01.11.04.029.131 (ფართობი 5645 მ2) , მიწის ნაკვეთს საზოგადოებრივი საზღვარი გააჩნია სამხრეთ აღმოსავლეთით ხოლო დანარჩენ სამ მხარეს კი რეგისტრირებული მიწის ნაკვეთები , ტერიტორია მცირედით რელიეფურია , 0.00 ნიშნული შეესაბამება აბსოლიტური ნიშნულს 432.00

პროექტის შინაარსობრივი აღწერა :

განსახილველად წარმოდგენილია 2 სართულიანი მრავალფუნქციური შენობის პროექტი №1 და №2 შენობა ,შენობები მიწის დონიდან აწეულია 0.05 სმ-ით და შენობის 0.00 ნიშნულზე მოხვედრა შესაძლებელია საფეხურის გარეშე .შენობის პირველი სართული დათმობილია ავტოსერვისებისთვის ხოლო +4.20 ნიშნულზე კი განთავსებეულია საწყობები და საოფისე ფართი . შენობისის გარე პერიმეტრის კედლები ამოშენდება ბლოკით რომელიც მოპირკეთდება ფასადზე გამოტანილი დეტალის შესაბამისად , აივნებს გაუკეთდება რკინის მოაჯირები , ღიობებში ჩაჯდება რკინის შალუზები შავი ფერის და თეთრი ფერის მეტალო პლასტმასის კარ ფანჯრები , შენობაში გვაქვს ლიფტი რაც უზრუნველყობს შშმ პირის მისაწვდომობას ყველა სივრცეში

პროექტის ძირითადი სტრუქტურული სისტემის აღწერა :

. შენობის სტრუქტურას წარმოადგენს საძირკვლის გაძლიერებული ბეტონის წერტილოვან საძირკველზე დაფუძნებული სტრუქტურული ჩარჩო , რომელიც შედგება გაძლიერებული ბეტონის სვეტებისგან , კოჭებისგან , სართულშუა გადახურვის ფილებისგან და სახურავის რკინის კონსტუქციისგან . კიბის უჯრედს გვერდებზე , მთელ სიმაღლეზე უწყვეტად მიუყვება ასევე გაძლიერებული ბეტონის სიხისტის დიაფრაგმები . კიბის სტრუქტურა შედგება გაძლიერებული ბეტონისგან .

დაბებმარებიშტვის გამოყენებული კანონმდებლობის აღწერა :

მრავალფუნქციური შენობის და საპროექტო მიწის ნაკვეთის დაბებმარებისთვის გამოყენებულია საქართველოს მთავრობის დადგენილება №41 , ტექნიკური რეგლამენტი "შენობა-ნაბებობების უსაფრთხოების წესები "

ფორმატი A-3 | თბილისი 2022წ. | დაკვეთა № | ფაილის სახელი

შენობა ნაბებობის უფნქცია:

პროფილაქტიკა / საწყობი

დაბებმარების მიზნის აღწერა

ტექ მაჩვენებლები

პირობითი ნიშნები:

ნაკვეთის საზღვარი

ჭრილის ხაზი

არქიტექტურული ნიშნული

დამკვეთი: შპს ვიქტორ ფიკლაური

მისამართი : ქალაქი თბილისი ქუჩა წყალსადენი № 16 ს/კ 01.11.04.029.131

თარიღი		
კორექტირება		
№	კორექტირება	თარიღი
1		
2		
3		
4		
5		
6		

საპროექტო ორგანიზაცია

თანამდებობა	გვარი	ხელმოწერა
არქიტექტორი	დ.ომანაძე	
შესრულა	დ.ომანაძე	

საპროექტო ლოგო	მისამართი
	ქ. თბილისი ჭ.შარტავას 32 ა

თარიღი	15.05.2022	
სტადია	ფორმატი	ფურცლები
პროექტი	A-3	A-000

№	ფურცლის №	ფაილის დასახელება	მაშტაბი
A-000			
1	A-001	ფურცლების ჩამონათვალი	
2	A-002	პირობითი აღნიშვნები	
3	A-003	დაგეგმარების მიზნის აღწერა	
4	A-004	შენობა ნაგებობების შსაბრთხოების წესებთან შესაბამისობის ანალიზი	
5	A-005		1:500
6	A-006		1:500
A-100 არქიტექტურული გეგმა			
7	A-101		1:100
8	A-102	გეგმა 0.00 ნიშნულზე	1:100
9	A-103	გეგმა +4.20 ნიშნულზე	1:100
10	A-104	სახურავის გეგმა	1:100
A-200 ჭრილი			
18	A-201	ჭრილი 1-1	1:100
19	A-202	ჭრილი 2-2	1:100
20	A-203	ჭრილი 3-3	1:100
A-300 ფასადები			
21	A-301	ფასადი ა-ზ ღერძებში	1:100
22	A-302	ფასადი 1-13 ღერძებში	1:100
23	A-303	ფასადი ზ-ა ღერძებში	1:100
24	A-304	ფასადი 13-1 ღერძებში	1:100

A-400 შრაგმენტები			
25	A-401	გზა-კიბე №1 მ 1:50	1:50
26	A-402	გზა-კიბე №2 მ 1:50	1:50
27	A-403	გზა-კიბე №1 ჭრილი 1-1	1:50 /1:10
28	A-404	გზა-კიბე №1 ჭრილი 2-2	1:50 /1:10
29	A-405	ფასადის დეტალები	1:20
30	A-406	კარ ფანჯრის სპეციფიკაცია	
31	A-407		
32	A-408		
A-500 დამატებითი მასალა			
33	A-501		1:100
34	A-502	დაკავებულობის და ხანძარსაწინააღმდეგო სისტემის გეგმა 0.00 ნიშნულზე	1:100
35	A-503	დაკავებულობის და ხანძარსაწინააღმდეგო სისტემის გეგმა +4.20 ნიშნულზე	1:100
36	A-504		1:100
A-600 სიმაღლის განმსაზღვრელი სქემა			
37	A-601	სიმაღლის განმსაზღვრელი სქემა 1	1:100
38	A-602		1:100
A-700 ვიზუალიზაცია			
39	A-701	ფოტომონტაჟი	
40	A-702	სამგანზომილებიანი გამოსახულება №1	
41	A-703	სამგანზომილებიანი გამოსახულება №2	
42	A-704	სამგანზომილებიანი გამოსახულება №3	

ფორმატი A-3 | თბილისი 2022წ. | ფაილის სახელი
დაკვეთა №

შენობა ნაგებობის შუნჭცია:

პროფილაქტიკა / საწყობი

ფურცლების ჩამონათვალი

ტექ მაჩვენებლები

პირობითი ნიშნები:

ნაკვეთის საზღვარი

ჭრილის ხაზი

არქიტექტურული ნიშნული

დამკვეთი: შპს ვიქტორ ყიკლაური

მისამართი : ქალაქი თბილისი ქუჩა წყალსადენი № 16 ს/კ 01.11.04.029.131

თარიღი		
კორექტირება		
№	კორექტირება	თარიღი
1		
2		
3		
4		
5		
6		

საპროექტო ორგანიზაცია

თანამდებობა	გვარი	ხელმოწერა
არქიტექტორი	დ.ომანაძე	
შესრულა	დ.ომანაძე	

საპროექტო ლოგო	მისამართი
	ქ. თბილისი ჭ.შარტავას 32 ა

თარაღი	15.05.2022	
სტადია	ფორმატი	ფურცლები
პროექტი	A-3	A-000

მოაჯირი მ. 1:50

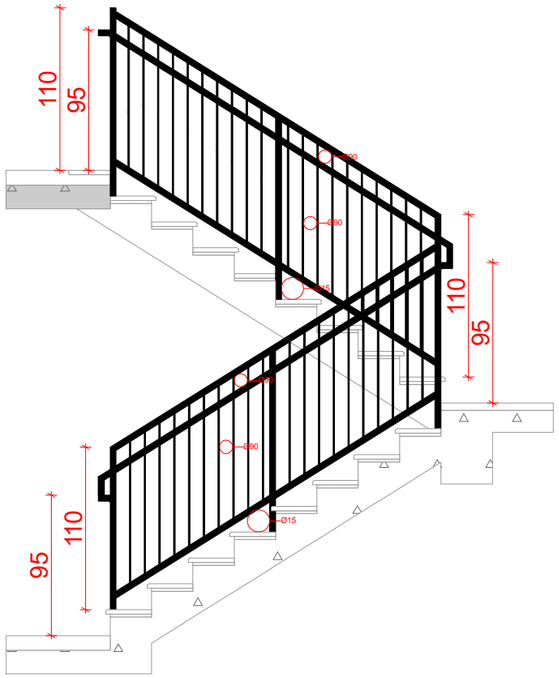

სახელური მ. 1:50

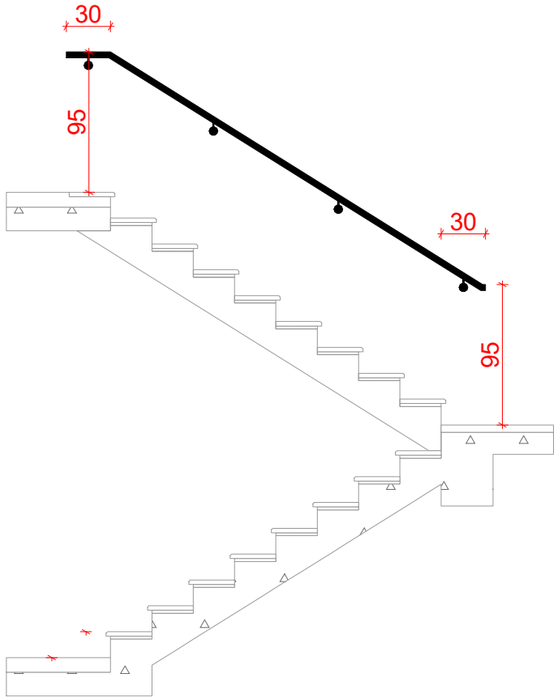

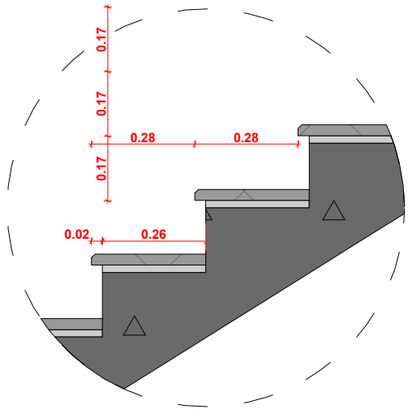

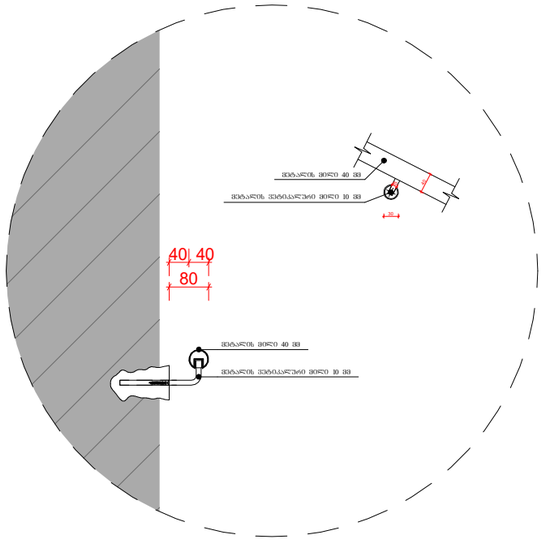

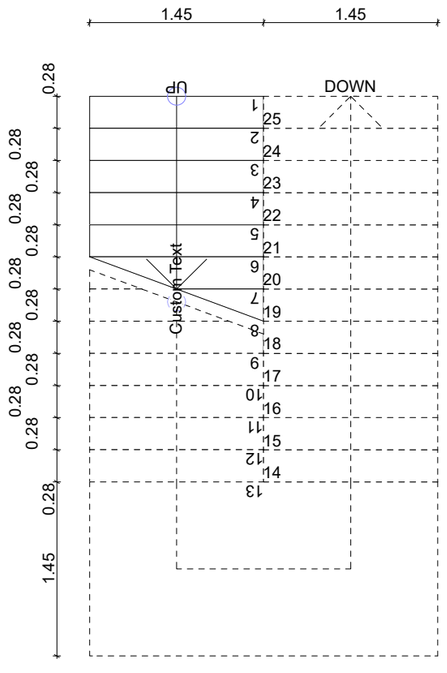

ფორმატი A-3	თბილისი 2022წ.	ფაილის სახელი
	დაკვეთა №	

შენობა ნაგებობის დასახელება:

პროფილაქტიკა / საწყობი

დაგეგმარების მიზნის აღწერა

ტექ მაჩვენებლები

პირობითი ნიშნები:

ნაკვეთის საზღვარი

ჭრილის ხაზი

არქიტექტურული ნიშნული

დამკვეთი: შპს ვიქტორ ფიკლაური

მისამართი : ქალაქი თბილისი ქუჩა წყალსადენი № 16 ს/კ 01.11.04.029.131

თარიღი		
კორექტირება		
№	კორექტირება	თარიღი
1		
2		
3		
4		
5		
6		

საპროექტო ორგანიზაცია

თანამდებობა	გვარი	ხელმოწერა
არქიტექტორი	დ.ომანაძე	
შემსრულა	დ.ომანაძე	

საპროექტო ლოგო	მისამართი
	ქ. თბილისი ჭ.შარტავას 32 ა

თარიღი	15.05.2022	
სტადია	ფორმატი	ფურცლები
პროექტი	A-3	A-000

შენობა-ნაგებობის უსაფრთხოების წესებთან შესაბამისობის ანალიზი

გამოყენებული წესები - **„შენობა-ნაგებობის უსაფრთხოების წესები“**

ჩამოთვალეთ შენობის დაკავებულებები და აღწერეთ თითოეული გამოყენება
სასაწყობო ჯგუფი სწ-1 - ავტოსერვისი და საწყობი ±0.00 - +4.20 ნიშნულებზე;
საქმიანი ჯგუფი სქ - ოფისი - +4.20 ნიშნულზე.

კონსტრუქციის ტიპი:	I-B

დასაშვები სიმაღლე მიწის დონის ზემოთ ცხრილი 503-ის მიხედვით:	48.8 მეტრი
საპროექტო შენობის სიმაღლე მიწის დონის ზემოთ:	7.80 მეტრი

შენიშვნა: 202 ქვეთავის მიხედვით, შენობის სიმაღლე განისაზღვრება, როგორც შვეული დაშორება მიწის დონიდან სახურავის ყველაზე მაღალი ზედაპირის საშუალო სიმაღლემდე. შენობის სიმაღლის განსაზღვრისას არ იანგარიშება პარაპეტების სიმაღლე.

სართულიანობის შეზღუდვები ცხრილი 503-ის მიხედვით:		
დაკავებულობის ჯგუფი	**დასაშვები სართულიანობა მიწის დონის ზემოთ**	**შემოთავაზებული სართულიანობა მიწის დონის ზემოთ**
სასაწყობო ჯგუფი სწ-1	11	2
საქმიანი ჯგუფი სქ	11	1

ფართობის შეზღუდვები ცხრილი 503-ის მიხედვით:		
დაკავებულობის ჯგუფი	**დასაშვები ფართობი (ცალკეულ სართულზე)**	**შემოთავაზებული ფართობი (ცალკეულ სართულზე)**
სასაწყობო ჯგუფი სწ-1	**4460**	**აკმაყოფილებს**
საქმიანი ჯგუფი სქ	**შეუზღუდავი**	**არ იზღუდება**

შენიშვნა: 202 ქვეთავის მიხედვით, შენობის ფართობი განისაზღვრება, როგორც გარე კედლებს (ან გარე კედლებსა და ცეცხლმედეგ კედლებს) შორის მოქცეული ფართობი, გარდა საჰაერო შახტებისა და, სულ მცირე, სამი მხრიდან გარე კედლებით შემოზღუდული ეზოებისა. შენობის ფართობები, რომელთაც არ აკრავს კედლები, ითვლება შენობის ფართობად, თუ ის მოქცეულია სახურავის ან ზედა სართულის თარაზული ნაშვერის საზღვრებში.

გარე კედლის ღიობებისადმი მოთხოვნები ცხრილი 705.8 -ის მიხედვით							
გარე კედელი	ხანძარსაწინააღმდეგო მანძილი (მეტრი)	კედლის ღიობების ფართობი (კედლის %)					
		დასაშვები			გათვალისწინებული		
		დაცული	დაუცველი საშხეფებით	დაუცველი	დაცული	დაუცველი საშხეფებით	დაუცველი
1-13	3<X<4.5	45%	45%	45%	აკმაყოფილებს (45%)		აკმაყოფილებს (5.2%)
13-1	3<X<4.5	45%	45%	15%	აკმაყოფილებს (45%)		აკმაყოფილებს (5.2%)
a-z	1.5<X<3	25%	25%	10%			აკმაყოფილებს (4%)
z-a	9<	შეუზღუდავია	შეუზღუდავია	შეუზღუდავია			არ იზღუდება

შენიშვნა: 705.8.5 ქვეთავის მიხედვით, ფასადზე ღიობების შვეულად გამიჯვნა არ მოეთხოვება მიწის დონიდან სამ ან სამზე ნაკლებსართულიან შენობებს.

გარე კედლის ცეცხლმედეგობისადმი მოთხოვნები ცხრილი 602 -ის და 705.8.5 ქვეთავის მიხედვით				
გარე კედელი	ხანძარსაწინააღმდეგო მანძილი (მეტრი)	ცეცხლმედეგობის ხარისხი (საათი)		
		მოთხოვნილი 602 ცხრილით	მოთხოვნილი 705.8 ქვეთავით	გათვალისწინებული
a-z	3<X<9	1	1	1
z-a	9<	0	0	1
1-13	3<X<9	0	1	1
13-1	3<X<9	1	1	1

ხანძრისაგან დაცვის სისტემებისადმი მოთხოვნები							
დაკავებულობები /სივრცეები/ გასასვლელი საშუალებები	ავტო საშხეფი სისტემა	ალტერნატიული ავტომატური ცეცხლსაქრობი სისტემები	სახანძრო განგაშისა, კვამლ და ცეცხლ აღმომჩენი სისტემები	სახანძრო მილ დგარების სისტემები	კვამლის საკონტროლო სისტემები	ხელის ცეცხლ მაქრები	საავარიო განგაშის სისტემები
სწ-1 ჯგუფი			კი (კვამლაღმომჩენები)			კი	
სქ ჯგუფი			კი (კვამლაღმომჩენები)			კი	

განიავებისადმი მოთხოვნები		
დაკავებულობები/სივრცეები/ გასასვლელი საშუალებები	ბუნებრივი განიავება	ხელოვნური განიავება
სწ-1 ჯგუფი	კი	კი
სქ ჯგუფი	კი	კი
კიბის უჯრედი	კი	
ლიფტი		კი

თითოეული სართულიდან გასასვლელი საშუალება									
სართულები	დაკავებულობა და დაკავებულობის დატვირთვის ჯამური მაჩვენებელი	მოთხოვნილი გასასვლელების/გასასვლელთან მისადგომის რაოდენობა	გათვალისწინებული გასასვლელების/გასასვლელთან მისადგომის რაოდენობა და ტიპი	გასასვლელი საშუალებების სიგანე(მეტრი)					
				გზა-კიბეები		დერეფანი		გასასვლელის გზა-კარი	
				მოთხოვნილი	გათვალისწინებული	მოთხოვნილი	გათვალისწინებული	მოთხოვნილი	გათვალისწინებული
I სართული	სწ-1 დ.დ =64	2	16 (გზა-კარი)	1.2	-	0.9	-	0.82	3.65
II სართული	სწ-1; სქ დ.დ =24	2	2 (გზა-კიბე)	1.2	1.2	0.9	1.5	0.82	0.82

დაკავებულობის ჯგუფი	დაკავებულობის დატვირთვა	ფიქსირებული მოწყობილობები									
		უნიტაზი		ტუალეტის ხელსაბანები		აბაზანა/შხაპი		სამზარეულოს/ სამომსახურო ნიჟარა		ავტომატური სარეცხი მანქანის მისაერთებელი	
		მოთხოვნილი	გათვალის წინებული	მოთხოვნილი	გათვალის წინებული	მოთხოვნილი	გათვალის წინებული	მოთხოვნილი	გათვალის წინებული	მოთხოვნილი	გათვალის წინებული
სწ-1 ჯგუფი	დ.დ 72	1	1	1	1			1	1		
სქ ჯგუფი	დ.დ 16	1	1	1	1			1	1		

შენობა-ნაგებობის უსაფრთხოების წესებთან შესაბამისობის ანალიზი

გამოყენებული წესები - **„შენობა-ნაგებობის უსაფრთხოების წესები“**

ჩამოთვალეთ შენობის დაკავებულებები და აღწერეთ თითოეული გამოყენება
სასაწყობო ჯგუფი სწ-1 - ავტოსერვისი და საწყობი ±0.00 - +4.20 ნიშნულებზე;
საქმიანი ჯგუფი სქ - ოფისი - +4.20 ნიშნულზე.

კონსტრუქციის ტიპი:	I-B

დასაშვები სიმაღლე მიწის დონის ზემოთ ცხრილი 503-ის მიხედვით:	48.8 მეტრი
საპროექტო შენობის სიმაღლე მიწის დონის ზემოთ:	7.80 მეტრი

შენიშვნა: 202 ქვეთავის მიხედვით, შენობის სიმაღლე განისაზღვრება, როგორც შვეული დაშორება მიწის დონიდან სახურავის ყველაზე მაღალი ზედაპირის საშუალო სიმაღლემდე. შენობის სიმაღლის განსაზღვრისას არ იანგარიშება პარაპეტების სიმაღლე.

სართულიანობის შეზღუდვები ცხრილი 503-ის მიხედვით:		
დაკავებულობის ჯგუფი	**დასაშვები სართულიანობა მიწის დონის ზემოთ**	**შემოთავაზებული სართულიანობა მიწის დონის ზემოთ**
სასაწყობო ჯგუფი სწ-1	11	2
საქმიანი ჯგუფი სქ	11	1

ფართობის შეზღუდვები ცხრილი 503-ის მიხედვით:		
დაკავებულობის ჯგუფი	**დასაშვები ფართობი (ცალკეულ სართულზე)**	**შემოთავაზებული ფართობი (ცალკეულ სართულზე)**
სასაწყობო ჯგუფი სწ-1	**4460**	**აკმაყოფილებს**
საქმიანი ჯგუფი სქ	**შეუზღუდავი**	**არ იზღუდება**

შენიშვნა: 202 ქვეთავის მიხედვით, შენობის ფართობი განისაზღვრება, როგორც გარე კედლებს (ან გარე კედლებსა და ცეცხლმედეგ კედლებს) შორის მოქცეული ფართობი, გარდა საჰაერო შახტებისა და, სულ მცირე, სამი მხრიდან გარე კედლებით შემოზღუდული ეზოებისა. შენობის ფართობები, რომელთაც არ აკრავს კედლები, ითვლება შენობის ფართობად, თუ ის მოქცეულია სახურავის ან ზედა სართულის თარაზული ნაშვერის საზღვრებში.

გარე კედლის ღიობებისადმი მოთხოვნები ცხრილი 705.8 -ის მიხედვით							
გარე კედელი	ხანძარსაწინააღმდეგო მანძილი (მეტრი)	კედლის ღიობების ფართობი (კედლის %)					
		დასაშვები			გათვალისწინებული		
		დაცული	დაუცველი საშხეფებით	დაუცველი	დაცული	დაუცველი საშხეფებით	დაუცველი
1-13	3<X<4.5	45%	45%	45%	აკმაყოფილებს (45%)		აკმაყოფილებს (5.2%)
13-1	3<X<4.5	45%	45%	15%	აკმაყოფილებს (45%)		აკმაყოფილებს (5.2%)
a-z	1.5<X<3	25%	25%	10%			აკმაყოფილებს (4%)
z-a	9<	შეუზღუდავია	შეუზღუდავია	შეუზღუდავია			არ იზღუდება

შენიშვნა: 705.8.5 ქვეთავის მიხედვით, ფასადზე ღიობების შვეულად გამიჯვნა არ მოეთხოვება მიწის დონიდან სამ ან სამზე ნაკლებსართულიან შენობებს.

გარე კედლის ცეცხლმედეგობისადმი მოთხოვნები ცხრილი 602 -ის და 705.8.5 ქვეთავის მიხედვით				
გარე კედელი	ხანძარსაწინააღმდეგო მანძილი (მეტრი)	ცეცხლმედეგობის ხარისხი (საათი)		
		მოთხოვნილი 602 ცხრილით	მოთხოვნილი 705.8 ქვეთავით	გათვალისწინებული
a-z	3<X<9	1	1	1
z-a	9<	0	0	1
1-13	3<X<9	0	1	1
13-1	3<X<9	1	1	1

ხანძრისაგან დაცვის სისტემებისადმი მოთხოვნები							
დაკავებულობები /სივრცეები/ გასასვლელი საშუალებები	ავტო საშხეფი სისტემა	ალტერნატიული ავტომატური ცეცხლსაქრობი სისტემები	სახანძრო განგაშისა, კვამლ და ცეცხლ აღმომჩენი სისტემები	სახანძრო მილ დგარების სისტემები	კვამლის საკონტროლო სისტემები	ხელის ცეცხლ მაქრები	საავარიო განგაშის სისტემები
სწ-1 ჯგუფი			კი (კვამლაღმომჩენები)			კი	
სქ ჯგუფი			კი (კვამლაღმომჩენები)			კი	

განიავებისადმი მოთხოვნები		
დაკავებულობები/სივრცეები/ გასასვლელი საშუალებები	ბუნებრივი განიავება	ხელოვნური განიავება
სწ-1 ჯგუფი	კი	კი
სქ ჯგუფი	კი	კი
კიბის უჯრედი	კი	
ლიფტი		კი

თითოეული სართულიდან გასასვლელი საშუალება									
სართულები	დაკავებულობა და დაკავებულობის დატვირთვის ჯამური მაჩვენებელი	მოთხოვნილი გასასვლელების/გასასვლელთან მისადგომის რაოდენობა	გათვალისწინებული გასასვლელების/გასასვლელთან მისადგომის რაოდენობა და ტიპი	გასასვლელი საშუალებების სიგანე(მეტრი)					
				გზა-კიბეები		დერეფანი		გასასვლელის გზა-კარი	
				მოთხოვნილი	გათვალისწინებული	მოთხოვნილი	გათვალისწინებული	მოთხოვნილი	გათვალისწინებული
I სართული	სწ-1 დ.დ =64	2	16 (გზა-კარი)	1.2	-	0.9	-	0.82	3.65
II სართული	სწ-1; სქ დ.დ =24	2	2 (გზა-კიბე)	1.2	1.2	0.9	1.5	0.82	0.82

დაკავებულობის ჯგუფი	დაკავებულობის დატვირთვა	ფიქსირებული მოწყობილობები									
		უნიტაზი		ტუალეტის ხელსაბანები		აბაზანა/შხაპი		სამზარეულოს/ სამომსახურო ნიჟარა		ავტომატური სარეცხი მანქანის მისაერთებელი	
		მოთხოვნილი	გათვალისწინებული	მოთხოვნილი	გათვალისწინებული	მოთხოვნილი	გათვალისწინებული	მოთხოვნილი	გათვალისწინებული	მოთხოვნილი	გათვალისწინებული
სწ-1 ჯგუფი	დ.დ 72	1	1	1	1			1	1		
სქ ჯგუფი	დ.დ 16	1	1	1	1			1	1		



ფორმატი A-3	თბილისი 2022წ.	ფაილის სახელი
	ლაკეთა №	

შენობა ნაგებობის შუნჭცია:

პროფილაქტიკა / საწყობი

ბეგმა 0.00 ნიშნულზე მ 1:100

ტექ მაჩვენებლები

ავტოსერვისის ფართი 1118.72 კვ.მ

პირობითი ნიშნები:

ნაკვეთის საზღვარი

ჭრილის ხაზი

არქიტექტურული ნიშნული

დამკვეთი: შპს ვიქტორ წიკლაური

მისამართი : ქალაქი თბილისი ქუჩა წყალსადენი № 16 ს/კ 01.11.04.029.131

თარიღი		
კორექტირება		
№	კორექტირება	თარიღი
1		
2		
3		
4		
5		
6		

საპროექტო ორგანიზაცია

თანამდებობა	ფქარი	ხელმოწერა
არქიტექტორი	ლომანაძე	
შესრულა	ლომანაძე	

საპროექტო ლოგო	მისამართი
	ქ. თბილისი ქშარტავას 32 ა

თარიღი	15.05.2022	
სტადია	ფორმატი	ფურცლები
პროექტი	A-3	A-000

ფორმატი A-3	თბილისი 2022წ.		ფაილის სახელი
	დაკვეთა №		

შენობა ნაგებობის შუნჭცია:

პროფილაქტიკა / საწყობი

ბეჭდა +4.20 ნიშნულზე მ 1:100

ტექ მაჩვენებლები

საწყობის ფართი 671.46 კვ.მ

საოფისე ფართი 279.0 კვ.მ

კიბის უჯრედის და სადარბაზოს ფართი 228.24 კვ.მ

პირობითი ნიშნები:

- ნაკვეთის საზღვარი
- ჭრილის ხაზი
- არქიტექტურული ნიშნული

დამკვეთი: შპს ვიქტორ წიკლაური

მისამართი : ქალაქი თბილისი ქუჩა წყალსადენი № 16 ს/კ 01.11.04.029.131

თარიღი

კორექტირება

№	კორექტირება	თარიღი
1		
2		
3		
4		
5		
6		

საპროექტო ორგანიზაცია

თანამდებობა	გვარი	ხელმოწერა
არქიტექტორი	დ.ომანაძე	
შემსრულა	დ.ომანაძე	

საპროექტო ლოგო	მისამართი
	ქ. თბილისი ჭ.შარტავას 32 ა

თარიღი	15.05.2022	
სტადია	ფორმატი	ფურცლები
პროექტი	A-3	A-000

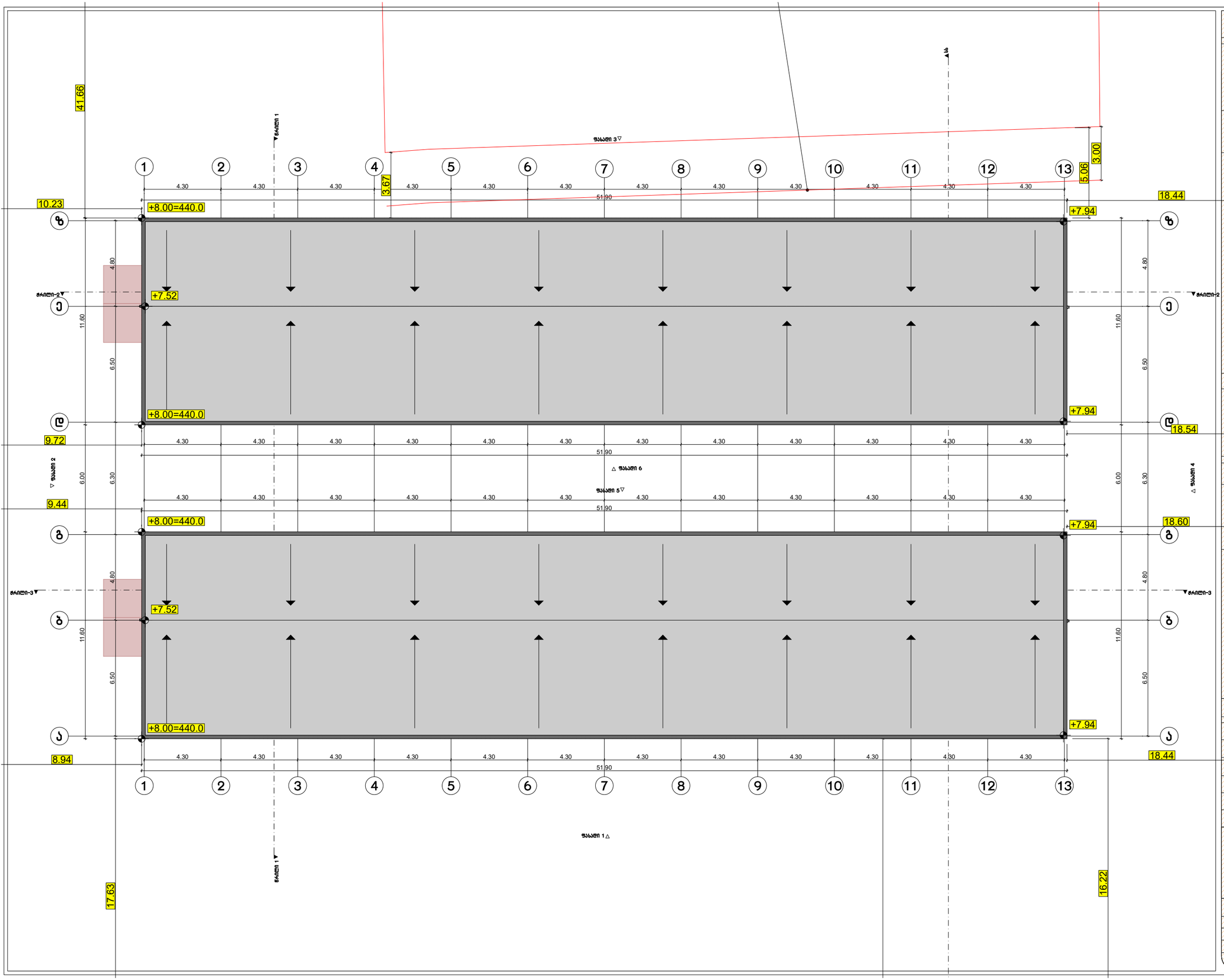
ფორმატი A-3
თბილისი 2022წ.
ფაილის სახელი
ნაკვეთის საზღვარი
ჭრილის ხაზი
არქიტექტურული ნიშნული
15.05.2022
A-3
A-000

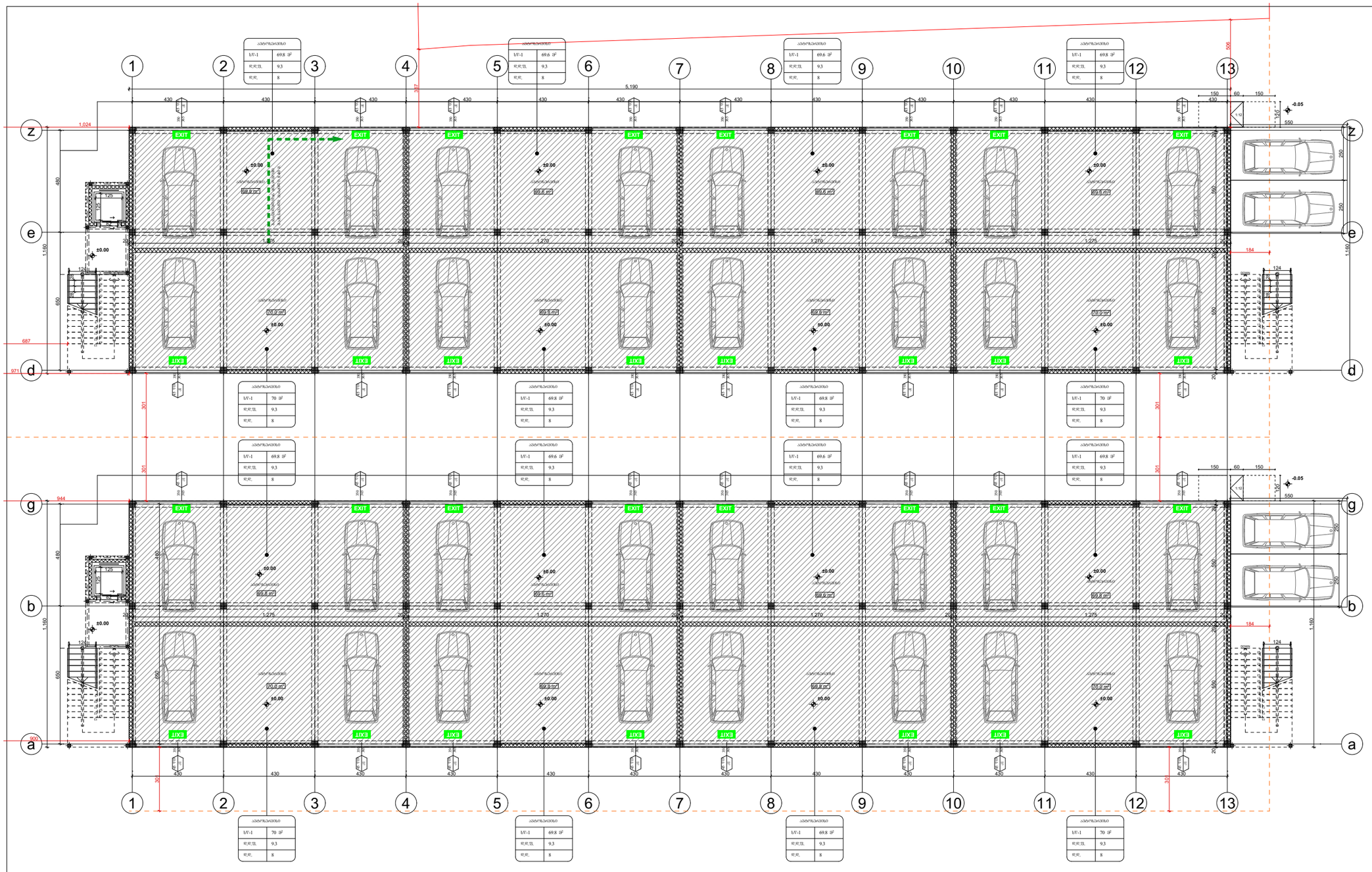

ფორმატი A-3	თბილისი 2022 წ. დაკვეთა №	ფაილის სახელი

შენობა ნაგებობის შუნძცია:

ავტოსერვისი / საწყობი

მისამართი: ქ. თბილისი, წყალსაღენის ქ.№16; ს/კ 01.11.04.029.131

დაკავებულობის და განასვლელი საშუალებების გეგმა ±0.00 ნიშნულზე

შენობა №3 და №4

წარმოსახვითი საზღვარი

300 ხანძარსაწინააღმდეგო მანძილი

ქარის მაპასუხისმგებელი სიბანე (სმ)
90 0 წ0 ხანძარსაწინააღმდეგოა
235 ქ2 ქარის ნგშერაცია
ქარის მაპასუხისმგებელი სიგანელე (სმ)

ავტოსერვისის
სვ-1 | 70 მ²
დდშ | 9.3
დდ | 7
სივრცის დახასიათება
მიმღები ფარდი
დაკავებულობის ნაკეთობების შატროვი
დაკავებულობის ნაკეთობა
დაკავებულობის ნაკეთობა

განასვლელისაკენ მისადგომი მაქსიმალური სავალი მანძილი

EXIT განასვლელის აღნიშვნელი განათებული ნიშანი

განასვლელისკენ სავალი საერთო ბილიკი

დაკავებულობის ზუშუების აღნიშვნები

დაკავებულობის ზუშუები	დაკავებულობის ზუშუის აღნიშვნა	ფერის კოდი
სასაწყობო ზუშუი (სწ)		RGB (136,135,134)
საქმიანი ზუშუი (სქ)		RGB (79,12,187)

თითოეულ შენობაში დაკავებულობის დატვირთვა სართულზე - 64

საპროექტო ორგანიზაცია

თანამდებობა	გვარი	ხელმოწერა
არქიტექტორი	დ.მანანაძე	
შესრულა	დ.მანანაძე	
დამკვეთი	შპს "ვექტორ ვიკლაური"	

საპროექტო ლოგო	მისამართი
	ქ. თბილისი ჭ.შარტავას 32 ა

თარიღი	07.09.2022	
სტადია	ფორმატი	ფურცლები
პროექტი	A-3	A-000

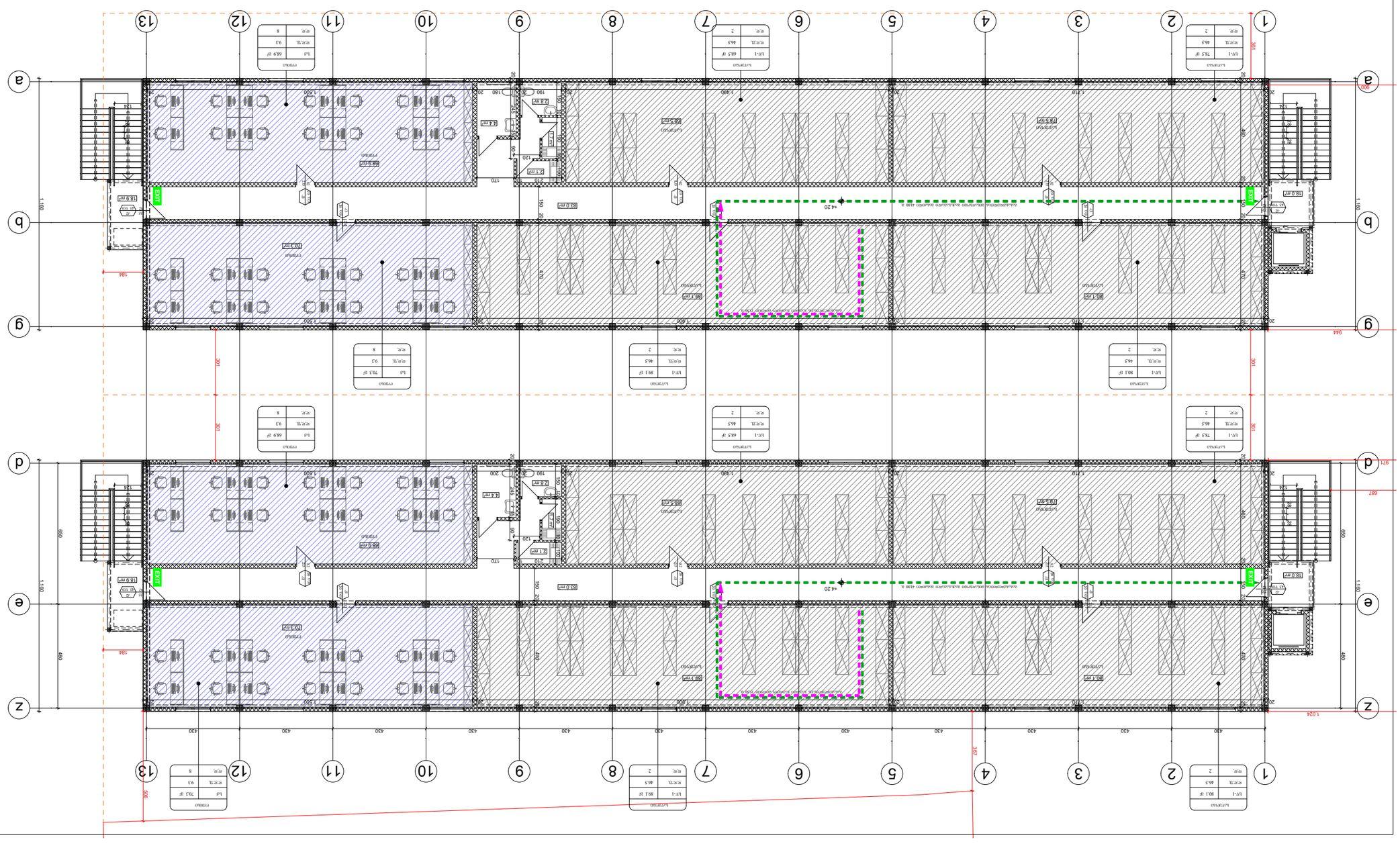
EXIT
EXIT
EXIT
1-600
1-710
1-024
1-160
1-500
1-200
1-400
1-420
1-300
1-100

Գրաֆիկ	A-3
Թերթ	1
Թերթերի քանակ	1

ՀԱՐԿԱՅԻՆ ԿԱՅԱՆԻ ՊԼԱՆ

ՍԱՀՄԱՆԱՓԱԿՈՒՄ ԿԱՅԱՆԻ ՏԱՐԱԾՔ

ՀԱՍԱՐԱԿԱԿԱՆ ՇԵՆՔԵՐ

ՀՈՂԱՄԱՍ

ՀԱՍԱՐԱԿԱԿԱՆ ՕԳՏԱԳՈՐԾՎՈՂ ՄԱՍԵՐ

ՀՐԴԵՀԱՅԻՆ ՀԱՆԳՍՏԱՑՄԱՆ ՄԻՋՈՑՆԵՐ

ՀՐԴԵՀԱՅԻՆ ՀԱՆԳՍՏԱՑՄԱՆ ՄԻՋՈՑՆԵՐԻ ՏԵՂԱԴՐՈՒԹՅՈՒՆ

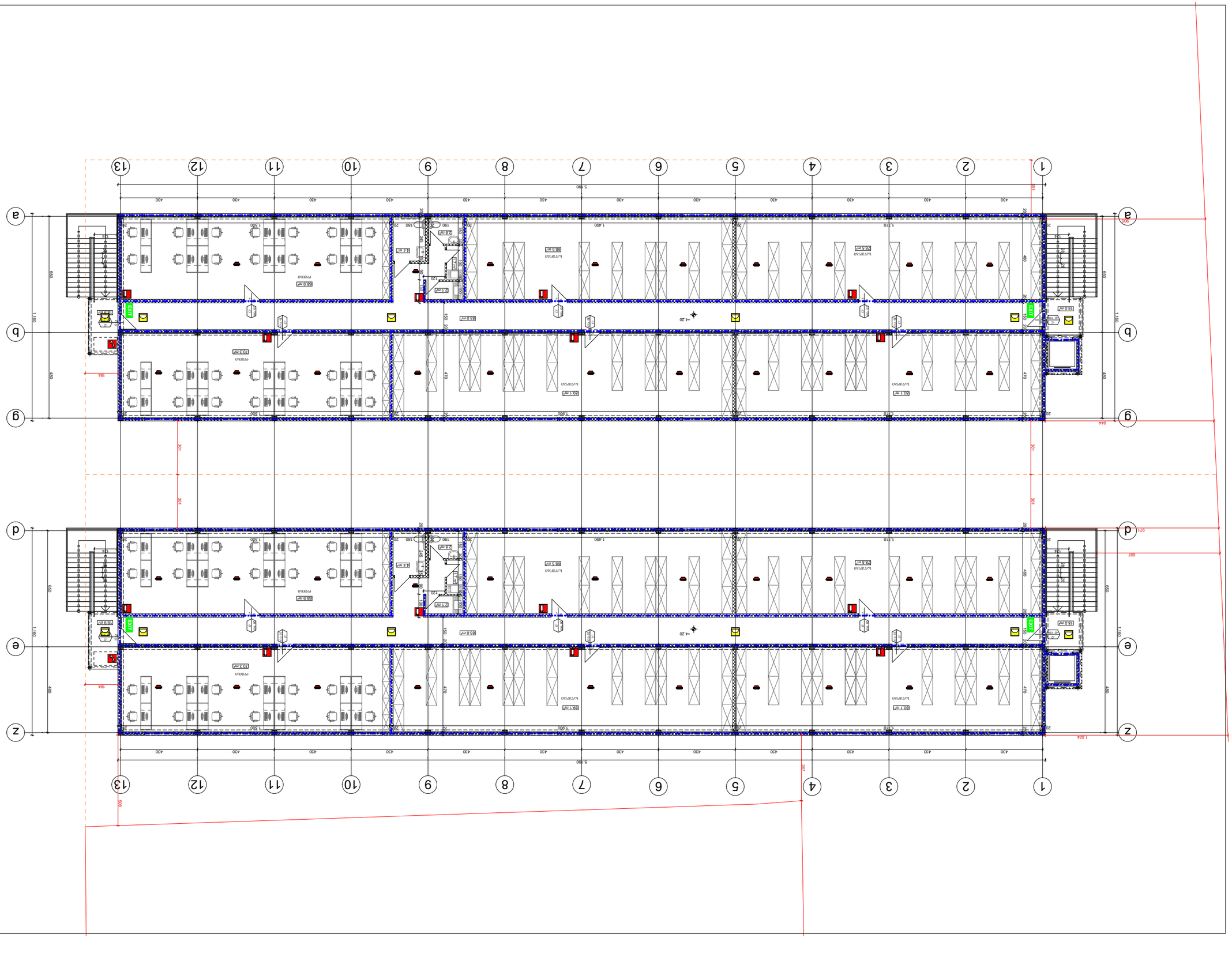
1
2
3
4
5
6
7
8
9
10
11
12
13
a
g
b
z
e
d
EXIT
5.190
1.490
1.210
1.500
1.600
1.024
1.960
1.180
1.690
1.660
1.680
1.690
1.660
1.680
1.690
1.660
1.680

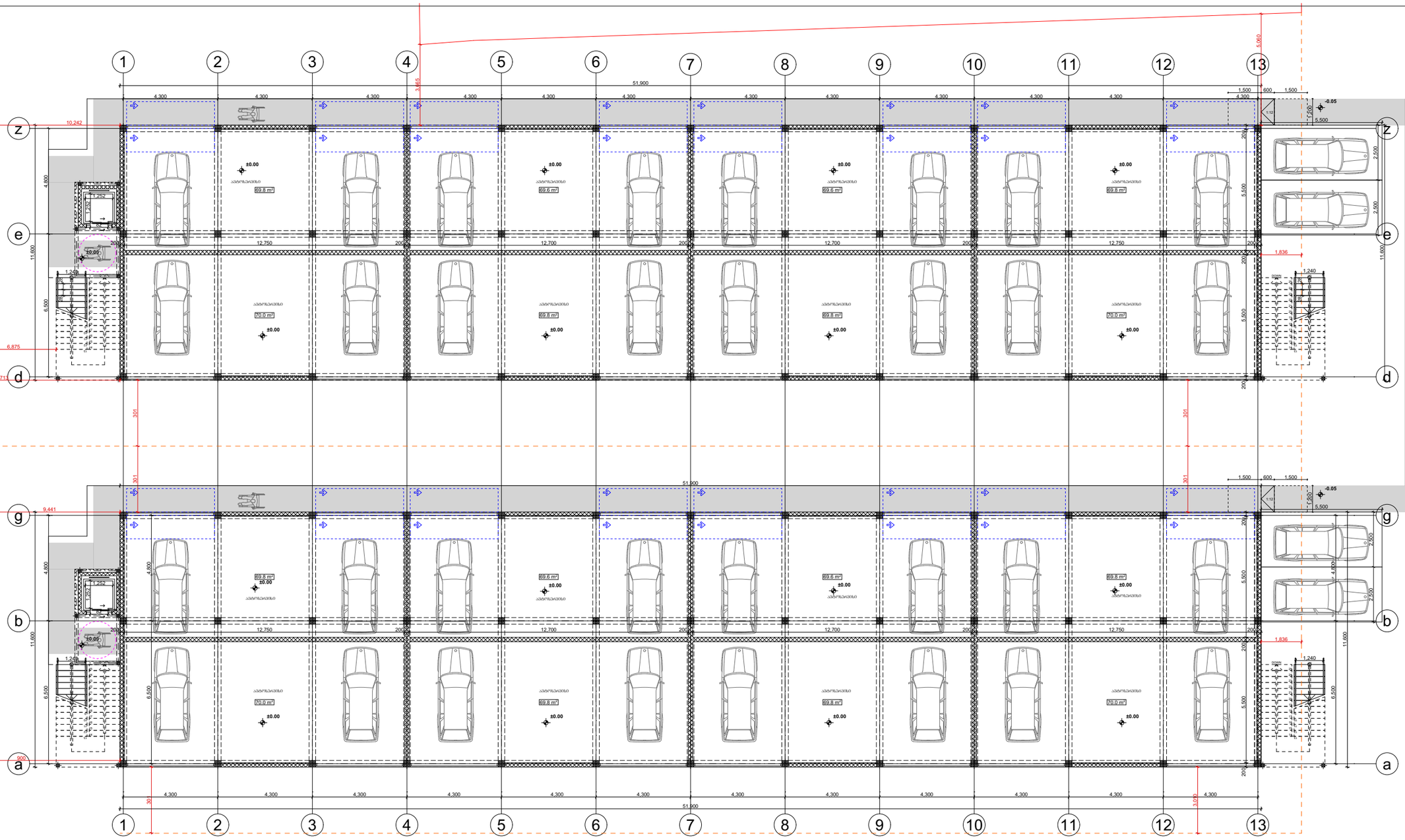

ფორმატი A-3	თბილისი 2022 წ.	ფაილის სახელი
	დაკვეთა №	

შენობა ნაგებობის დასახელება:
ავტოსერვისი / საწყობი

მისამართი: ქ. თბილისი,
ვაჟალსადენის ქ.№16; ს/კ 01.11.04.029.131

მისაწვდომობის გეგმა **±0.00** ნიშნულზე
შენობა №3 და №4

საარქიტექტო ორგანიზაცია

თანამდებობა	გვარი	ხელმოწერა
არქიტექტორი	დ.ომანაძე	
შეასრულა	დ.ომანაძე	
დამკვეთი	შპს "ვიქტორ ვიკლაური"	

მისაწვდომი სვლაგეზი

მოსატრიალებელი სივრცეები:

ვარიანტი 1

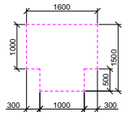

ვარიანტი 2

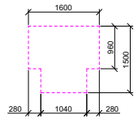

ვარიანტი 3

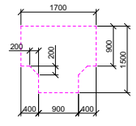

ვარიანტი 4

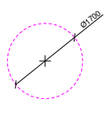

პიროგითი ნიშნები:

კარის წინ თავისუფალი სივრცე:

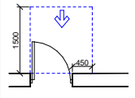

თავისუფალი სივრცე კართან მანევრირებისთვის
- ანჯამიანი კარი
წინიდან მისაწვდომი - გამოუვიდე ბალეკა

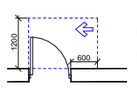

თავისუფალი სივრცე კართან მანევრირებისთვის
- ანჯამიანი კარი
საქმეს მხრიდან მისაწვდომი - გამოუვიდე ბალეკა

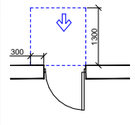

თავისუფალი სივრცე კართან მანევრირებისთვის
- ანჯამიანი კარი
წინიდან მისაწვდომი - მოუოლიდე ბალეკა

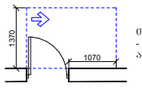

თავისუფალი სივრცე კართან მანევრირებისთვის
- ანჯამიანი კარი
საქმეს მხრიდან მისაწვდომი - მოუოლიდე ბალეკა

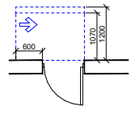

თავისუფალი სივრცე კართან მანევრირებისთვის
- ანჯამიანი კარი
საქმეს მხრიდან მისაწვდომი - მოუოლიდე ბალეკა
120 მმ. თუ მოუხერხებლია მიმხურავი

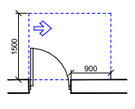

თავისუფალი სივრცე კართან მანევრირებისთვის
- ანჯამიანი კარი
ანჯამის მხრიდან მისაწვდომი - გამოუვიდე ბალეკა

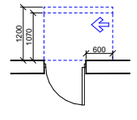

თავისუფალი სივრცე კართან მანევრირებისთვის
- ანჯამიანი კარი
ანჯამის მხრიდან მისაწვდომი - მოუოლიდე ბალეკა
120 მმ. თუ მოუხერხებლია მიმხურავი



ფორმატი A-3	თბილისი 2022 წ.	ფაილის სახელი
	დაკვეთა №	

შენობა ნაგებობის ფუნქცია:
ავტოსერვისი / საწყობი

მისამართი: ქ. თბილისი,
წყალსადენის ქ.№16; ს/კ 01.11.04.029.131

მისაწვდომობის გეგმა +4.20 ნიშნულზე
შენობა №3 და №4

საპროექტო ორგანიზაცია

თანამდებობა	გვარი	ხელმოწერა
არქიტექტორი	დ.ომანაძე	
შეასრულა	დ.ომანაძე	
დამკვეთი	შპს "ვიქტორ წიკლაური"	

პირობითი ნიშნები:

მისაწვდომი სვლაგეზი

მოსატრიალებელი სივრცეები:

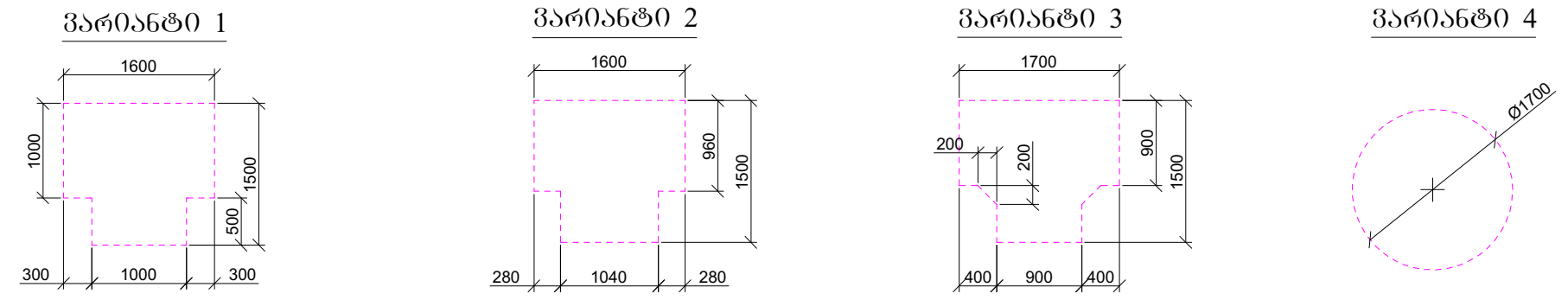

კარის წინ თავისუფალი სივრცე:

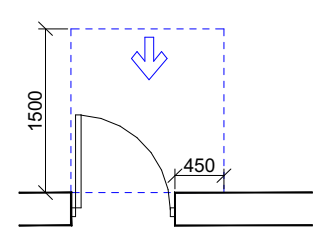

თავისუფალი სივრცე კართან მანევრირებისთვის
- ანჯამიანი კარი
წინიდან მისაწვდომი - გამოწევით გაღება

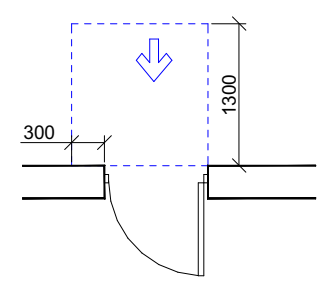

თავისუფალი სივრცე კართან მანევრირებისთვის
- ანჯამიანი კარი
წინიდან მისაწვდომი - მიწოლით გაღება

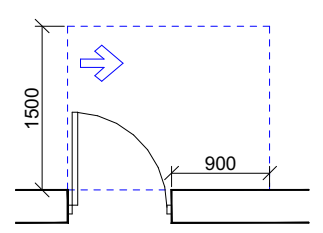

თავისუფალი სივრცე კართან მანევრირებისთვის
- ანჯამიანი კარი
ანჯამის მხრიდან მისაწვდომი - გამოწევით გაღება

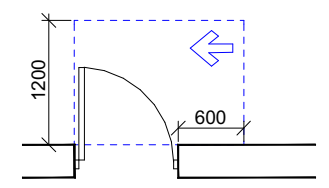

თავისუფალი სივრცე კართან მანევრირებისთვის
- ანჯამიანი კარი
საკეტის მხრიდან მისაწვდომი - გამოწევით გაღება

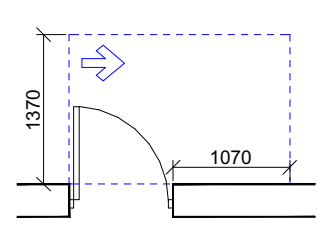

თავისუფალი სივრცე კართან მანევრირებისთვის
- ანჯამიანი კარი
ანჯამის მხრიდან მისაწვდომი - გამოწევით გაღება

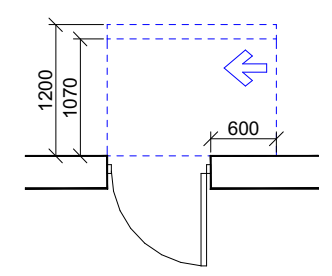

თავისუფალი სივრცე კართან მანევრირებისთვის
- ანჯამიანი კარი
ანჯამის მხრიდან მისაწვდომი - მიწოლით გაღება
120 მინ. თუ მოწყობილია მიმხურავი

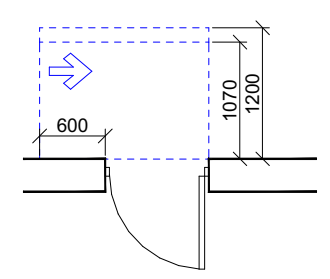

თავისუფალი სივრცე კართან მანევრირებისთვის
- ანჯამიანი კარი
საკეტის მხრიდან მისაწვდომი - მიწოლით გაღება
120 მინ. თუ მოწყობილია მიმხურავი

მისაწვდომი ტუალეტი

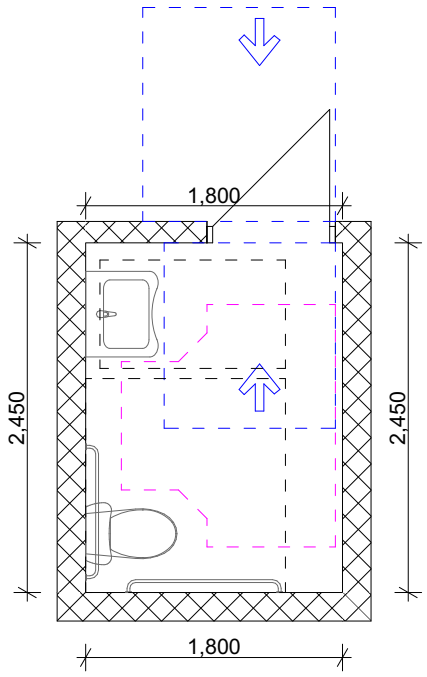

უნიტაზის ხელმოსაჭიდი ძელების მდებარეობა

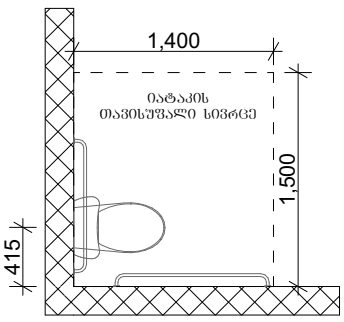

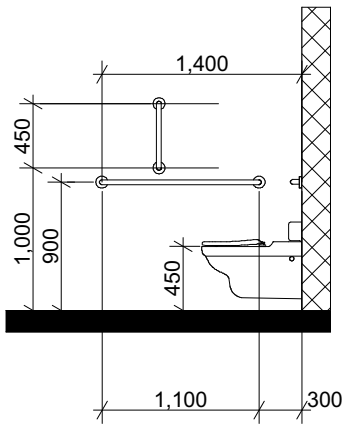

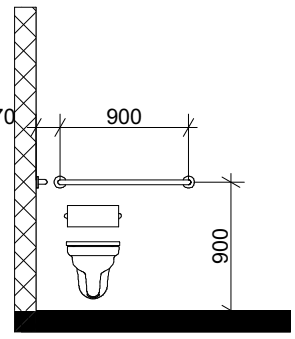

ხელსაბანის მდებარეობა

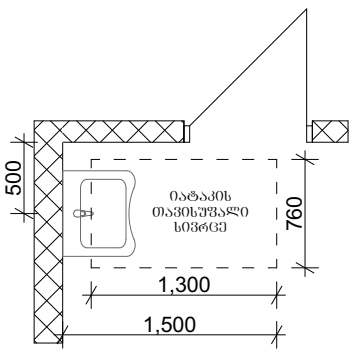

თავისუფალი სივრცე
ფეხის ფალანგისათვის

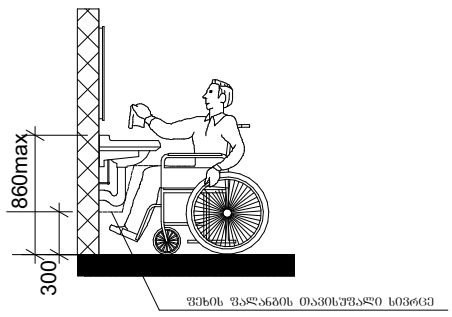

თავისუფალი სივრცე კართან
მანევრირებისათვის

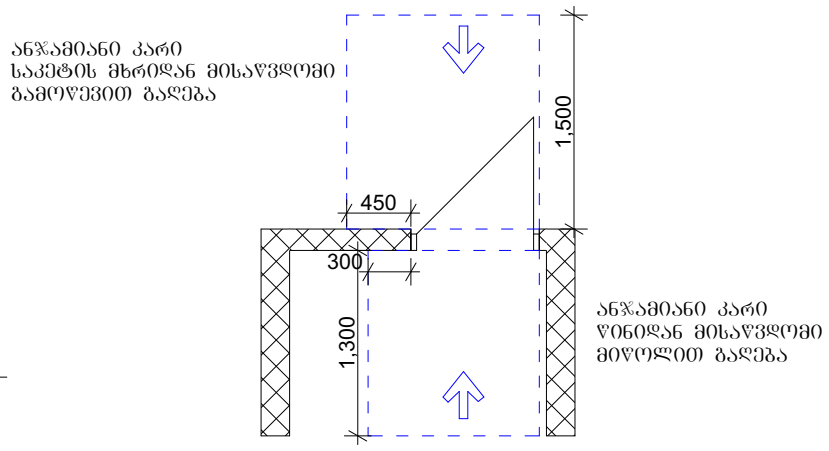

T ფორმის მოსატრიალებელი სივრცე
ვარიანტი 3

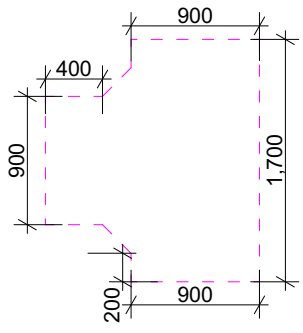

შეზღუდული გამოყენების ლიფტი

