განმარტებითი ბარათი

დაგეგმარების საფუძვლები და მიზნები:

პროექტი შედგენილია ქ. თბილისის მუნიციპალიტეტის სსიპ-ქ. თბილისის მუნიციპალიტეტის არქიტექტურის სამსახურის მიერ გაცემული № **5061794 12.08.2022** წ. მიწის ნაკვეთის სამშენებლოდ გამოყენების პირობების საფუძველზე. პროექტით გათვალისწინებულია დაბალი ინტენსივობის მრავალბინიანი საცხოვრებელი სახლის მშენებლობა.

მიწის ნაკვეთის მდებარეობა და აღწერა:

საპროექტო მიწის ნაკვეთი (საკ. კოდთ 01.72.14.038.511), მდებარეობს ქ. თბილისში, სოფელი დიღომი, ასმათის ქუჩა N47.
მიწის ნაკვეთის ფართობი შეადგენს - 800.0 კვ.მ-ს

საპროექტო მიწის ნაკვეთს სამხრეთით, არსებული გზის მხრიდან გააჩნია საზოგადოებრივი საზღვარი, დანარჩენი მხრიდან ესაზღვრება რეგისტრირებული მიწის ნაკვეთები, ნაკვეთი ხასიათდება ერთგვაროვანი რელიეფით.

პროექტით გათვალისწინებულია 6 სართულიანი (საიდანაც ყველა მიწის დონის ზედა სართულია), დაბალი ინტენსივობის მრავალბინიანი საცხოვრებელი სახლის მშენებლობა: ±0.00 ნიშნულზე გათვალისწინებულია სავაჭრო-კომერციული ფართის მოწყობა; ამავე ნიშნულზეა განთავსებული სასაწყობე ფართი და საგენერატორო.

საპროექტო მიწის ნაკვეთზე გათვალისწინებულია გარე ავტოსადგმის მოწყობა, სადაც გათვალისწინებულია 1 შშმპ ავტოსადგომი მიკროავტობუსისთვის.

+3.68 დან +16.48 ნიშნულლის ჩათვლით გათვალისწინებულია საცხოვრებელი ბინების მოწყობა, ხანგრძლივად დამკავებლებისათვის.

კიბის უჯრედები ნიავდება ბუნებრივად, ლიფტის შახტა უზრუნველყოფილია დაწნევის სისტემით. ასევე შენობაში გათვალისწინებულია სხვადასხვა სახის სახანძრო სისტემები; იხილეთ საექსპერტო დასკვნა.

სტრუქტურული ნაწილი გაძლიერებული ბეტონისაა (კარკასული შენობა), შემავსებლად გამოყენებულია სამშენებლო ბლოკი; ფასადზე ფრაგმენტულად მოეწყობა დეკორატიული ღესვა, შეიღებება ფასადის საღებავით, ფრაგმენტულად აგურით და ბუნებრივი ქვით (ტრავენტინი); მოეწყობა მუქი ფერის ალუმინის და მეტალოპლასტმასის ვიტრაჟები და კარ-ფანჯარა, მოეწყობა ლითონის მოაჯირი, გადახურვა გაძლიერებული ბეტონის ბრტყელი (მცირე ქანობით) გადახურვა, დათბუნებითაა გათვალისწინებელი.

შენობის საპროექტო ნაწილში მოეწყობა შემდეგი ხანძრისგან დაცვის სისტემები;

1. ხელის ცეცხლმაქრები
2. კვამლის ავტომატური აღმომჩენი
3. კვამლზე მორეაგირე მაუწყებლები
4. მხედველობითი განგაშის სისტემა

5. საავარიო განათება
6. სახანძრო განგაშის ხელით სამართავი კოლოფი
7. დამკავებელთა შეტყობინების სისტემა
8. ორმხრივი კავშირის სისტემა
9. სახანძრო მილდგარების სისტემა
10. სახანძრო-სამაშველო სამსახურის მიერ გამოსაყენებელი მისაერთებელი
11. სახანძრო ჰიდრანტი

დაგეგმარებისთვის გამოყენებული კანონმდებლობის აღწერა

საპროექტო შენობის დაგეგმარებისთვის გამოყენებულია საქართველოს მთავრობის #41 დადგენილება. ტექნიკური რეგლამენტი „შენობა-ნაგებობების უსაფრთხოების წესები“.

პირობითი აღნიშვნა

	სიმბოლოს სახელწოდება
	ხელის ცეცხლმაქრი
	სახანძრო მილდგარი
	ჯვამლზე მორეაგირე მაუწყებელი
	ჯვამლის ავტომატური აღმომჩენი
	სახანძრო განგაშის ღილაკი
	დამაკავებელთა შეტყობინების სისტემა
	ვიზუალური განგაშის სიგნალი
	ავარიული განათება
	ორმხრივი ჯავშირის სისტემა
	სახანძრო მისაერთებელი
	სახანძრო ჰიდრანტი



მონოლითი



შემავსებელი



საჰაერო შახტები მექანიკური განიავებისთვის

60 წუთიანი ხანძარმედეგი კედელი



120 წუთიანი ხანძარმედეგი კედელი

დაკავებულობების ჯგუფები	დაკავებულობების ჯგუფი აღნიშვნა	ფერის პოდი	დაშტრიხვა	ხაზის სისქე	დაშტრიხვის მასშტაბი	
საჯარო ჯგუფი (სჯ)		RGB(255,0,0)	ANSI31	0.05 mm	40	0
საცხოვრებელი ჯგუფი (სც)		RGB(255,255,0)	ANSI31	0.05 mm	40	0
სასაწყობო ჯგუფი (სწ)		RGB (136,135,134)	ANSI31	0.05 mm	40	0
დამხმარე ჯგუფი (დს)		RGB(57,57,56)	ANSI31	0.05 mm	40	0



მისაწვდომობა



გასასვლელთან მისადგომი მანძილი



გაქცევის მიმართულება ევაკუაციის დროს მარჯვნივ / მარცხნივ



გაქცევის მიმართულება ევაკუაციის დროს ზევით / ქვევით

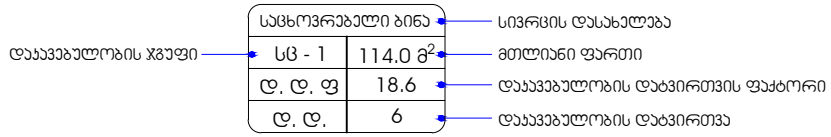

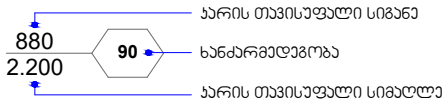

შენობა-ნაგებობის უსაფრთხოების წესებთან შესაბამისობის ანალიზი

გამოყენებული წესები - **„შენობა-ნაგებობის უსაფრთხოების წესები“**

ჩამოთვალეთ შენობის დაკავებულებები და აღწერეთ თითოეული გამოყენება
1. **სავაჭრო ჯგუფი - სვ-2** : **±0.00** ნიშნულზე განთავსებული სავაჭრო-კომერციული ფართი.
2. **საცხოვრებელი ჯგუფი სც-2** : **+3.68, +6.88, +10.08, +13.28, +16.48** ნიშნულებზე განთავსებული საცხოვრებელი ბინები (ხანგრძლივად დამკავებლებისთვის) .
3. **სასაწყობე ჯგუფი - სწ-1** : **±0.00** ნიშნულზე განთავსებული საწყობი.
4. **დამხმარე ჯგუფი - დს** : **±0.00** ნიშნულზე განთავსებული საგენერატორო.

კონსტრუქციის ტიპი:	
განსაზღვრეთ კონსტრუქციის არსებული შენობისთვის: მაგალითი: II-A, II-B, V-A, V-B	
განსაზღვრეთ კონსტრუქციის ტიპი ახალი შენობისთვის: მაგალითი: II-A, II-B, V-A, V-B	**I-B**
შერეული კონსტრუქციის შემთხვევაში მიუთითეთ ტიპები, რომელიც გამოყენებული იქნება, განსაზღვრეთ ტიპები და მათი მდებარეობა:	

სიმაღლის შეზღუდვები ცხრილი 503 -ის მიხედვით		
დაკავებულობები	**დასაშვები სართულიანობა**	**შემოთავაზებული სართულიანობა**
სავაჭრო ჯგუფი **სვ**	**11**	1
საცხოვრებელი ჯგუფი **სც-2**	**11**	5
სასაწყობე ჯგუფი **სწ-1**	**11**	1
დამხმარე ჯგუფი **დს**	**5**	1
	დასაშვები სიმაღლე	**შემოთავაზებული სიმაღლე**
საერთო სიმაღლე =	**48.8**	**19.90**
სართულის რაოდენობა =		**6 სართული მიწის ზემოთ** **- სართული მიწის ქვემოთ**

ფართობის შეზღუდვები ცხრილი 503 -ის მიხედვით			
დაკავებულობები		**დასაშვები ფართობი კვ.მ.**	**შემოთავაზებული ფართობი კვ.მ.**
1. სავაჭრო ჯგუფი სვ	**±0.00**	**შეუზღუდავი**	**126.5**
2. საცხოვრებელი ჯგუფი სც-2 : საცხოვრებელი ბინები(ხანგძლივად დამკავებლებისთვის)	**+3.68**	**შეუზღუდავი**	**232.8**
3. საცხოვრებელი ჯგუფი სც-2 : საცხოვრებელი ბინები(ხანგძლივად დამკავებლებისთვის)	**+6.88**	**შეუზღუდავი**	**232.8**
4. საცხოვრებელი ჯგუფი სც-2 : საცხოვრებელი ბინები(ხანგძლივად დამკავებლებისთვის)	**+10.08**	**შეუზღუდავი**	***232.8**
5. საცხოვრებელი ჯგუფი სც-2 : საცხოვრებელი ბინები(ხანგძლივად დამკავებლებისთვის)	**+13.28**	**შეუზღუდავი**	**232.8**
6. საცხოვრებელი ჯგუფი სც-2 :	**+16.48**	**შეუზღუდავი**	**232.8**

საცხოვრებელი ბინები(ხანგძლივად დამკავებლებისთვის)			
7. სასაწყობე ჯგუფი - სწ-1 : საწყობი.	**±0.00**	**4460**	**10.1**
8. დამხმარე ჯგუფი - დს : საგენერატორო	**±0.00**	**3300**	**9.3**
იატაკის საერთო ფართობი =		**1309.9**	
იატაკების რაოდენობა =		**6**	
შენობის საერთო ფართობი =		**1309.9 +29.7 (±0.00 ნიშნ.) + 41.0 (+3.68 ნიშნ.) + 41.0 (+6.88 ნიშნ.) + 41.0 (+10.08 ნიშნ.) + 41.0 (+13.28 ნიშნ.) + 41.0 (+16.48 ნიშნ.) = 1544.6**	

გარე კედლის ცეცხლმედეგობისა და ღიობისადმი მოთხოვნები ცხრილების 602-ის და 705.8 -ის მიხედვით									
გარე კედელი	**ხანძარსაწინააღმდეგო მანძილი** (მეტრი)	**ცეცხლმედეგობის ხარისხი** (საათი)		**კედლის ღიობების ფართობი** (კედლის %)					
		მოთხოვნილი	**გათვალისწინებული**	**დასაშვები**			**გათვალისწინებული**		
				დაცული	**დაუცველი საშხეფებით**	**დაუცველი**	**დაცული**	**დაუცველი საშხეფებით**	**დაუცველი**
1-4 ღერძებში	**9** მ-ზე მეტი	0	0	შეუზღუდავი	შეუზღუდავი	**შეუზღუდავი**	-	-	**აკმაყოფილებს**
ა-დ ღერძებში	**0.15** მ მინიმალ.	1	1	დაუშვებელია	დაუშვებელია	**დაუშვებელია**	-	-	**0 %**
4-1 ღერძებში	**9** მ-ზე მეტი	0	0	შეუზღუდავი	შეუზღუდავი	**შეუზღუდავი**	-	-	**აკმაყოფილებს**
დ-ა ღერძებში	**0.22** მ მინიმალ.	1	1	დაუშვებელია	დაუშვებელია	**დაუშვებელია**	-	-	**0 %**

ხანძრისაგან დაცვის სისტემებისადმი მოთხოვნები									
დაკავებულობები/სივრცეები/გასასვლელი საშუალებები	ავტოს აშხეფი სისტემა	ალტერნატიული ავტომატური ცეცხლსაქრობი სისტემა	სახანძრო განგაშისა და ცეცხლაღმომჩენი სისტემები	სახანძრო მილდგარების სისტემები	კვამლის საკონტროლო სისტემები	ხელის ცეცხლმაქრები	საავარიო განგაშის სისტემები	ხანძრის მართვის ცენტრი	სახანძრო-სამაშველო სამსახურის მიერ გამოსაყენებელი მისაერთებელი
სავაჭრო ჯგუფი სვ (სავაჭრო-კომერციული ფართი) (±0.00 ნიშნულზე)	-	-	კვამლის ავტომატური აღმომჩენი, მხედველობითი განგაშის სისტემა, დამკავებელთა შეტყობინების სისტემა, სახანძრო განგაშის ღილაკი.	-	ბუნებრივი განიავება.	კი	_		კი
საცხოვრებელი ჯგუფი სც-2 (საცხოვრებელი ბინები ხანგრძლივად დამკავებლებისთვის) (+3.68 დან +16.48 ნიშნ. ჩათვლით)	-	-	კვამლზე მორეაგირე მაუწყებელი	-	-	კი	_		
კიბის უჯრედი	-	-	ორმხრივი კავშირის სისტემა, ავარიული განათება	-	ბუნებრივი განიავება	-	-		
ლიფტი	-	-	-	-	დაწნევის სისტემა	-	-		
ლიფტის ფოიე	-	-	კვამლის ავტომატური აღმომჩენი	-	ბუნებრივი განიავება	-	-		
დერეფანი	-	-	სახანძრო განგაშის ღილაკი, დამკავებულთა	კი	ბუნებრივი განიავება	კი	_		

			შეტყობინებების სისტემა, კვამლის ავტომატური აღმომჩენი, ავარიული განათება.						

თითოეული სართულიდან გასასვლელი საშუალება									
სართულები	დაკავებულობა და დაკავებულობის დატვირთვის ჯამური მაჩვენებელი	მოთხოვნილი გასასვლელების/გასასვლელთან მისადგომის რაოდენობა	გათვალისწინებული გასასვლელების/გასასვლელთან მისადგომის რაოდენობა და ტიპი	გასასვლელი საშუალებების სიგანე(მეტრი)					
				გზა-კიბეები		დერაფანი,		გასასვლელის გზა-კარი	
				მოთხოვნილი	გათვალისწინებული	მოთხოვნილი	გათვალისწინებული	მოთხოვნილი	გათვალისწინებული
სართული ±0.00 ნიშნულზე	სავაჭრო ჯგუფი სვ: (სავაჭრო-კომერციული ფართი) დ.დ. 45	1	1 გზა კარი	-	-	-	-	0.82	0.82
	სასაწყობე ჯგუფი სწ-1: (საწყობი) დ.დ. 1	1	1 გზა კარი	-	-	-	-	0.82	0.82
	დამხმარე ჯგუფი დს: (საგენერატორო) დ.დ. 1	1	1 გზა კარი	-	-	-	-	0.82	0.82
სართული ±0.00 ნიშნულზე ს.დ.დ. 47		1	3 გზა კარი	-	-	-	-	0.82	0.82

სართული +3.68 ნიშნულზე	საცხოვრებელი ჯგუფი **სც-2:** საცხოვრებელი ბინები ხანგრძლივად დამკავებლები სთვის	1 (თითოეულს)	1 **გზა კარი** (თითოეულს)	-	-	-	-	**0.82**	**0.82**
სართული +3.68 ნიშნულზე ს.დ.დ. 14		1	1 **გზა კიბე**	**1.10**	**1.36**	**1.20**	**1.30**	**0.82**	**0.82**
სართული +6.88 ნიშნულზე	საცხოვრებელი ჯგუფი **სც-2:** საცხოვრებელი ბინები ხანგრძლივად დამკავებლები სთვის	1 (თითოეულს)	1 **გზა კარი** (თითოეულს)	-	-	-	-	**0.82**	**0.82**
სართული +6.88 ნიშნულზე ს.დ.დ. 14		1	1 **გზა კიბე**	**1.10**	**1.36**	**1.20**	**1.30**	**0.82**	**0.82**
სართული +10.08 ნიშნულზე	საცხოვრებელი ჯგუფი **სც-2:** საცხოვრებელი ბინები ხანგრძლივად დამკავებლები სთვის	1 (თითოეულს)	1 **გზა კარი** (თითოეულს)	-	-	-	-	**0.82**	**0.82**
სართული +10.08 ნიშნულზე ს.დ.დ. 14		1	1 **გზა კიბე**	**1.10**	**1.36**	**1.20**	**1.30**	**0.82**	**0.82**
სართული +13.28 ნიშნულზე	საცხოვრებელი ჯგუფი **სც-2:** საცხოვრებელი ბინები ხანგრძლივად დამკავებლების თვის	1 (თითოეულს)	1 **გზა კარი** (თითოეულს)	-	-	-	-	**0.82**	**0.82**
სართული +13.28 ნიშნულზე		1	1 **გზა კიბე**	**1.10**	**1.36**	**1.20**	**1.30**	**0.82**	**0.82**

ს.დ.დ. 14									
სართული +16.48 ნიშნულზე	საცხოვრებელი ჯგუფი **სც-2:** საცხოვრებელი ბინები ხანგრძლივად დამკვიდრების თვის	**1** (თითოეულს)	**1 გზა კარი** (თითოეულს)	-	-	-	-	**0.82**	**0.82**
სართული +16.48 ნიშნულზე ს.დ.დ. 14		**1**	**1 გზა კიბე**	**1.10**	**1.36**	**1.20**	**1.30**	**0.82**	**0.82**

განიავებისადმი მოთხოვნები		
დაკავებულობები/სივრცეები/გასასვლელი საშუალებები	**ბუნებრივი განიავება**	**ხელოვნური განიავება**
სავაჭრო ჯგუფი სვ	**კი**	-
საცხოვრებელი ჯგუფი სც-2 (საცხოვრებელი ბინები)	**კი**	**კი**
კიბის უჯრედი	**კი**	-
ლიფტის შახტა	-	**კი** დაწნევის სისტემა
ლიფტის ფოიე	**კი**	-
დერეფანი	**კი**	-

წყალსადენი სისტემის ფიქსირებული მოწყობილობების რაოდენობა ცხრილი 1602.1-ის მიხედვით													
სართულები	დაკავებულობა და დაკავებულობის დატვირთვის ჯამური მაჩვენებელი	ფიქსირებული მოწყობილობები(ცალი)											
		უნიტაზი		ტუალეტის ხელსაბანები		აბაზანა/შხაპი		სასმელი წყლის ფანტანი		სამომსახურეო ნიჟარა		სამზარეულოს ნიჟარა	
		მათხოვებელი	ჩამრეცხავი ონკანით	მათხოვებელი	ჩამრეცხავი ონკანით	მათხოვებელი	ჩამრეცხავი ონკანით	მათხოვებელი	ჩამრეცხავი ონკანით	მათხოვებელი	ჩამრეცხავი ონკანით	მათხოვებელი	ჩამრეცხავი ონკანით
±0.00 ნიშნულზე	სავაჭრო ჯგუფი სვ დ.დ. 45	1	1 შშმპ ადაპტ.	1	1 შშმპ ადაპტ.	-	-	1	1 სულ	1	1 სულ		

წყალსადენი სისტემის ფიქსირებული მოწყობილობების რაოდენობა-საცხოვრებელი ჯგუფი სც-2 ქვეჯგუფი ცხრილი 1602.1-ის მიხედვით											
სართულები	საცხოვრებელი ერთეულები	ფიქსირებული მოწყობილობები									
		უნიტაზი (ერთ საცხოვრებელ ერთეულზე)		ტუალეტის ხელსაბანები (ერთ საცხოვრებელ ერთეულზე)		აბაზანა/შხაპი (ერთ საცხოვრებელ ერთეულზე)		სამზარეულოს ნიჟარა (ერთ საცხოვრებელ ერთეულზე)		ავტომატური სარეცხი მანქანის მისაერთებელი	
		მათხოვებელი	ჩამრეცხავი ონკანით	მათხოვებელი	ჩამრეცხავი ონკანით	მათხოვებელი	ჩამრეცხავი ონკანით	მათხოვებელი	ჩამრეცხავი ონკანით	მათხოვებელი (ცივი წყალი 20 ს.ფ.)	ჩამრეცხავი (ცივი და ცხელი წყალი თითო ს.ფ.)
+3.68 ნიშ.	ბინები №1; №2; №3; №4;	1	1	1	1	1	1	1	1	1	1
+6.88 ნიშ.	ბინები №5; №6; №7; №8;	1	1	1	1	1	1	1	1	1	1
+10.08 ნიშ.	ბინები №9; №10; №11; №12;	1	1	1	1	1	1	1	1	1	1
+13.28 ნიშ.	ბინები №13; №14; №15; №16;	1	1	1	1	1	1	1	1	1	1
+16.48 ნიშ.	ბინები №17; №18; №19; №20;	1	1	1	1	1	1	1	1	1	1

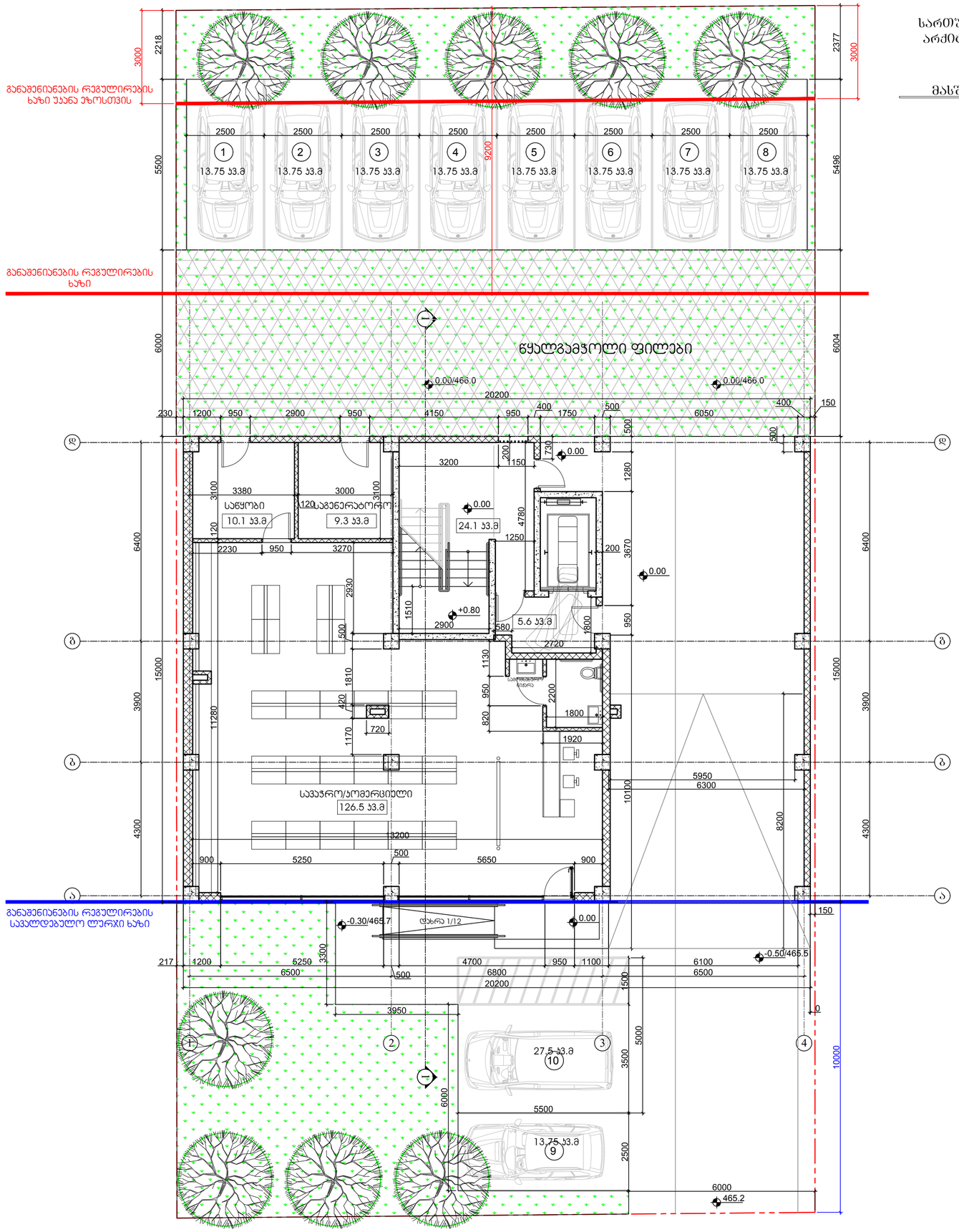

სართული 0.00 ნიშნულზე
არქიტექტურული გეგმა

მასშტაბი: 1:100

ჰორიზონტი ნიშნები:

- მიწის ნაკვეთის საზღვარი
- ბეტონი
- ბლოკი
- ტიხარი
- ერთფრთიანი კარი
- ერთფრთიანი კარი ზღურბლით
- ორფრთიანი კარი
- ორფრთიანი კარი ზღურბლით

გარე ავტოსადგომების ჯამური ფართობი --------151.25 კვ.მ

ავტოსადგომი № 1 -------- 13.75 კვ.მ
ავტოსადგომი № 2 -------- 13.75 კვ.მ
ავტოსადგომი №3 -------- 13.75 კვ.მ
ავტოსადგომი №4 -------- 13.75 კვ.მ
ავტოსადგომი №5 -------- 13.75 კვ.მ
ავტოსადგომი №6 -------- 13.75 კვ.მ
ავტოსადგომი №7 -------- 13.75 კვ.მ
ავტოსადგომი №8 -------- 13.75 კვ.მ
ავტოსადგომი №9 -------- 13.75 კვ.მ
ავტოსადგომი №10 ------- 27.5 კვ.მ

შ.პ.ს. "ნიუ ფემილი"

მიწის ნაკვეთის სამშენებლოდ გამოშენების პირობები:

ბრძანება №6061794 12/08/2020

საპროექტო ობიექტი:

მრავალბინიანი საცხოვრებელი სახლი

კორექტირება

საპროექტო ობიექტის მისამართი:

ქ. თბილისი, სოფელი დიღომი, ასმათის ქუჩა №47

საკადასტრო კოდი: 01.72.14.038.511

მიწის ნაკვეთის ფართობი: 800 კვ.მ

შენაცვიური ზონა: სზ-5

ტერიტორიულ-სტრუქტურული ზონა:

პერიფერიული ზონა (პზ)

დაშვებული განაშენიანების რეგულირების პარამეტრები:

კ1 - 0.5
კ2 - 2.1
კ3 - 0.3

საფუძველი: მშენებლობის ნებართვის მისაღებად საჭირო დოკუმენტები იხილეთ "მშენებლობის ნებართვისა გაცემისა და შენობა-ნაგებობების ექსპლუატაციაში მიღების წესისა და პირობების შესახებ" საქართველოს მთავრობის 2019 წლის 31 მაისის №255 დადგენილება.

CAD FILE: შესაბამისობაშია AutoCad DWG ვერსიით და ესკიზურ(გეგმის) PDF ვერსიის ნაწილის

დამკვეთი: გ. ქურდიანია

პროექტის ავტორი: ს. გელიბიანიშვილი

სართული 0.00 ნიშნულზე
არქიტექტურული გეგმა

ა0 - 101

ზემოთ ნახატზე ნაჩვენები ფრაგმენტის ნაწილი

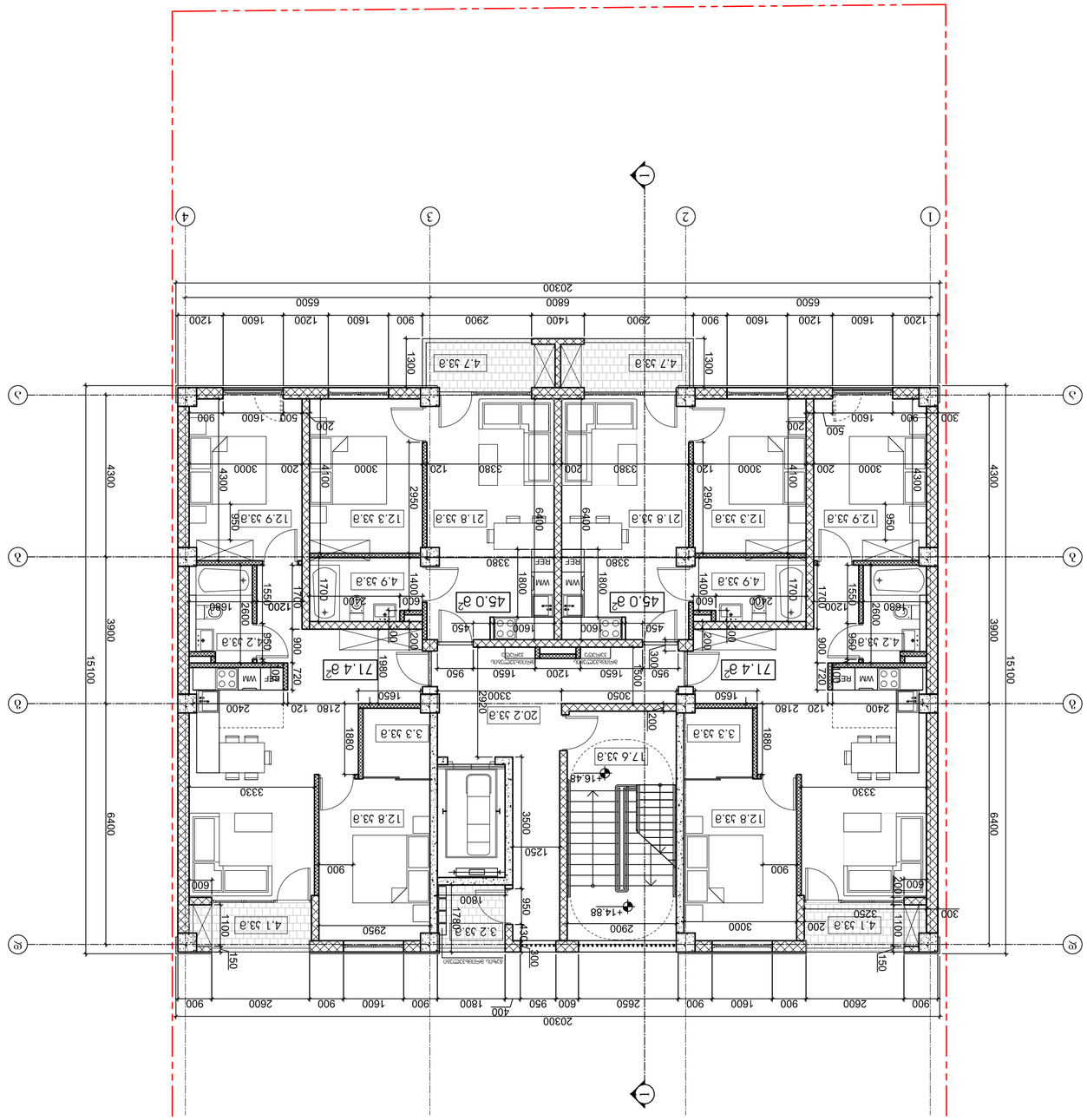
1
2
3
4
А
Б
В
Г
20300
6500
6800
6500
1200
1600
1200
1600
900
2900
1400
2900
900
1600
1200
1600
1200
6400
4300
3900
15100
4.7 33.3 a
1300
12.9 33.3 a
12.3 33.3 a
21.8 33.3 a
21.8 33.3 a
12.3 33.3 a
12.9 33.3 a
4.9 33.3 a
4.9 33.3 a
45.0 a²
45.0 a²
71.4 a²
71.4 a²
4.2 33.3 a
4.2 33.3 a
20.2 33.3 a
3.3 33.3 a
3.3 33.3 a
17.6 33.3 a
+16.48
+14.88
12.8 33.3 a
12.8 33.3 a
4.1 33.3 a
4.1 33.3 a
3.2 33.3 a
2650
2600
1600
1800
2600
3000
3250
3300
3050
2180
2400
3380
3000
2950
2900
1780
1880
3500
1260
1800
1650
1200
1650
1650
1980
720
2600
1680
2400
1700
1550
1200
1700
1400
1800
1800
1400
1700
1550
1200
2600
1680
2400
1700
1400
1800
1800
1400
1700
1200
2600
1680
2

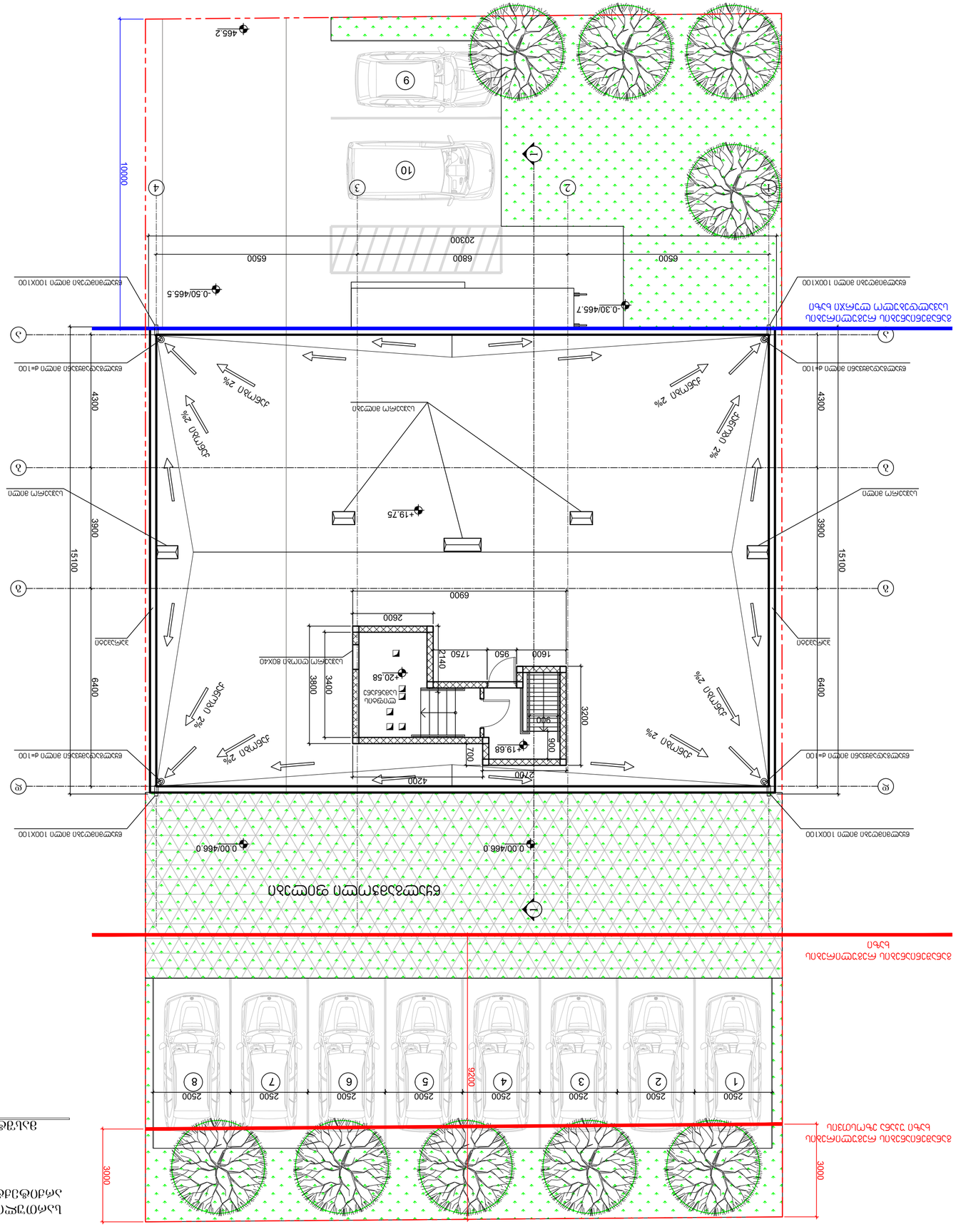
ЭЛЕКТРОСНАБЖЕНИЕ ЗДАНИЯ ВЫПОЛНИТЬ ПО ОТДЕЛЬНОМУ ПРОЕКТУ
ВЫПОЛНИТЬ ОТМОСТКУ ШИРИНОЙ 1000 ММ ПО ВСЕМУ ПЕРИМЕТРУ ЗДАНИЯ

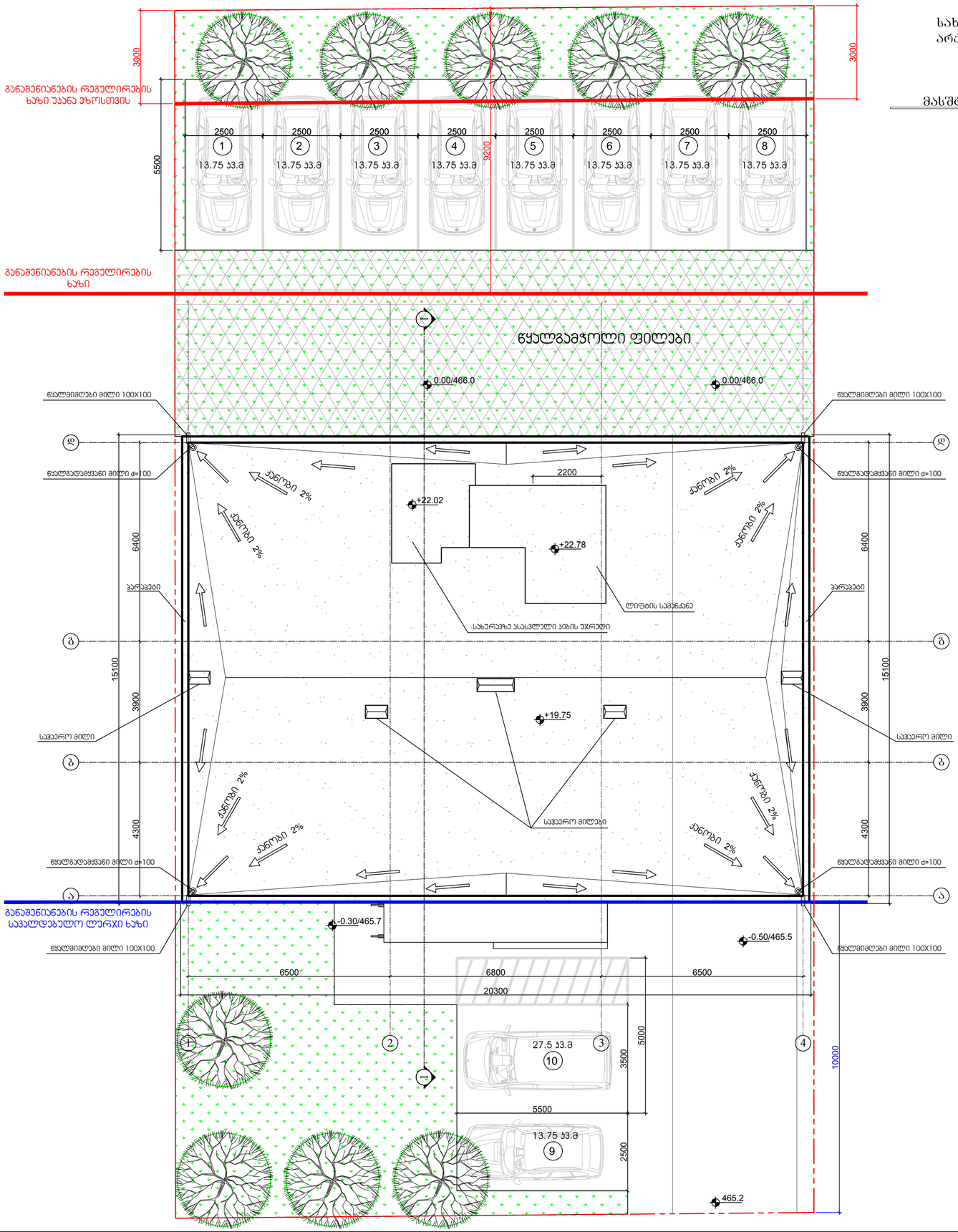

სახურავი არქიტექტურული გეგმა

მასშტაბი: 1:100

ჰორიზონტი ნიშნები:

- მიწის ნაკვეთის საზღვარი
- ბეტონი
- ბლოკი
- ტიხარი
- ატმოსფერული ნალექების გადაყვანის მიმართულება

გარე ავტოსადგომების ჯამური ფართობი -------- 151.25 კვ.მ

ავტოსადგომი № 1 -------- 13.75 კვ.მ
ავტოსადგომი № 2 -------- 13.75 კვ.მ
ავტოსადგომი №3 -------- 13.75 კვ.მ
ავტოსადგომი №4 -------- 13.75 კვ.მ
ავტოსადგომი №5 -------- 13.75 კვ.მ
ავტოსადგომი №6 -------- 13.75 კვ.მ
ავტოსადგომი №7 -------- 13.75 კვ.მ
ავტოსადგომი №8 -------- 13.75 კვ.მ
ავტოსადგომი №9 -------- 13.75 კვ.მ
ავტოსადგომი №10 ------ 27.5 კვ.მ

შ.პ.ს. "ნიუ ფემილი"

მიწის ნაკვეთის სამშენებლოდ გამოშენების პირობები:

ბრძანება №6061794 12/08/2020

საპროექტო ობიექტი:

მრავალბინიანი საცხოვრებელი სახლი

კორექტირება

საპროექტო ობიექტის მისამართი:

ქ. თბილისი, სოფელი დიღომი, ასმათის ქუჩა №47

საკადასტრო კოდი: 01.72.14.038.511

მიწის ნაკვეთის ფართობი: 800 კვ.მ

შენიშვნები ზონა: სზ-5

ტერიტორიულ-სტრუქტურული ზონა:

პერიფერიული ზონა (პზ)

დაშვებული განაშენიანების რეგულირების პარამეტრები:

კ1 - 0.5
კ2 - 2.1
კ3 - 0.3

საფუძველი: მშენებლობის ნებართვის მისაღებად საჭირო დოკუმენტები იხილეთ "მშენებლობის ნებართვისა გაცემისა და შენობა-ნაგებობების ექსპლუატაციაში მიღების წესისა და პირობების შესახებ" საქართველოს მთავრობის 2019 წლის 31 მაისის №255 დადგენილება.

CAD FILE: შესაბამისობაში AutoCad DWG ფაილში და წარმოდგენილია PDF ფაილის სახით

დამკვეთი: ბ. ქორქმარია

პროექტის ავტორი: ს. მელიქიშვილი

სახურავი არქიტექტურული გეგმა

ა0 - 105

კიბე პირველი სართულის დონეზე

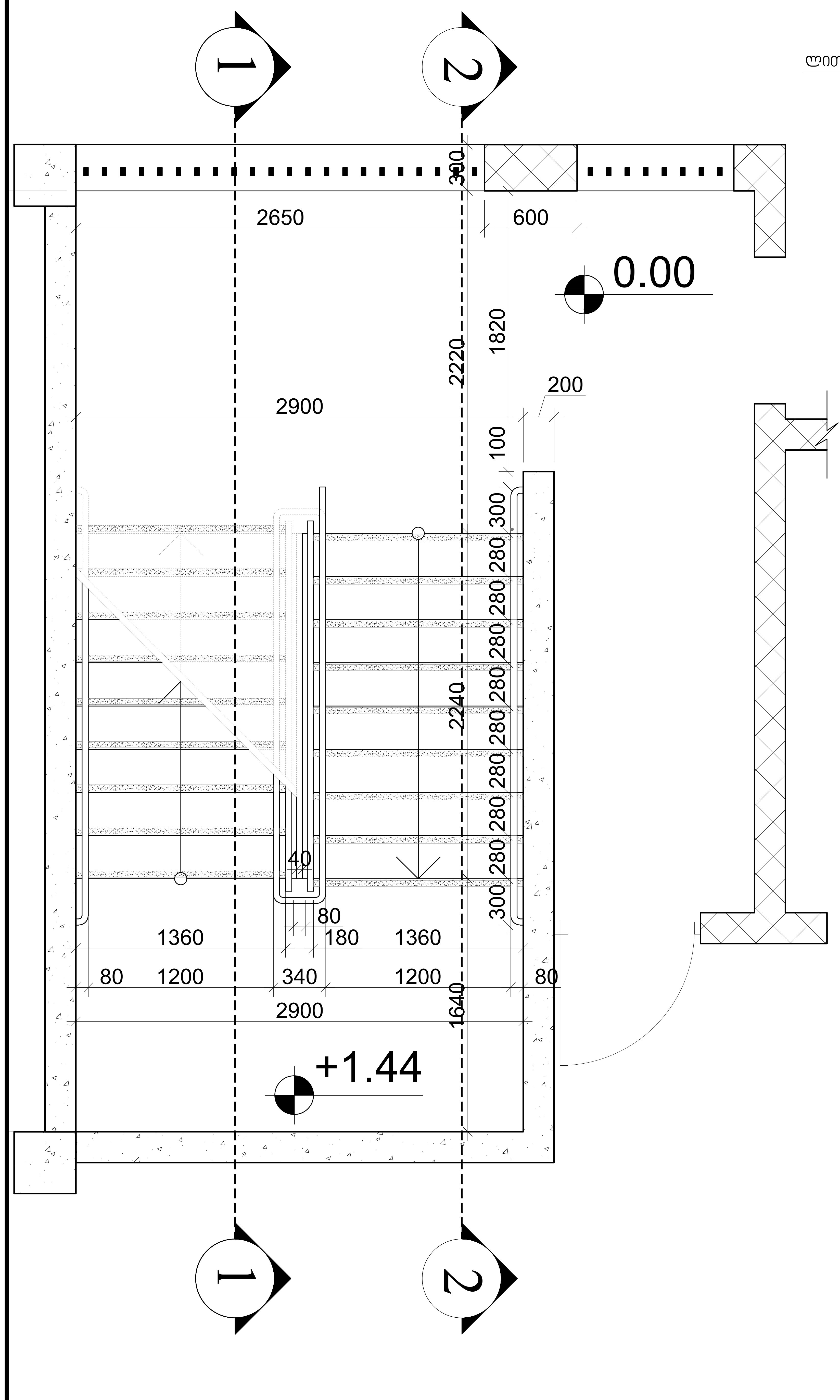

კიბე ტიპიური სართულის დონეზე

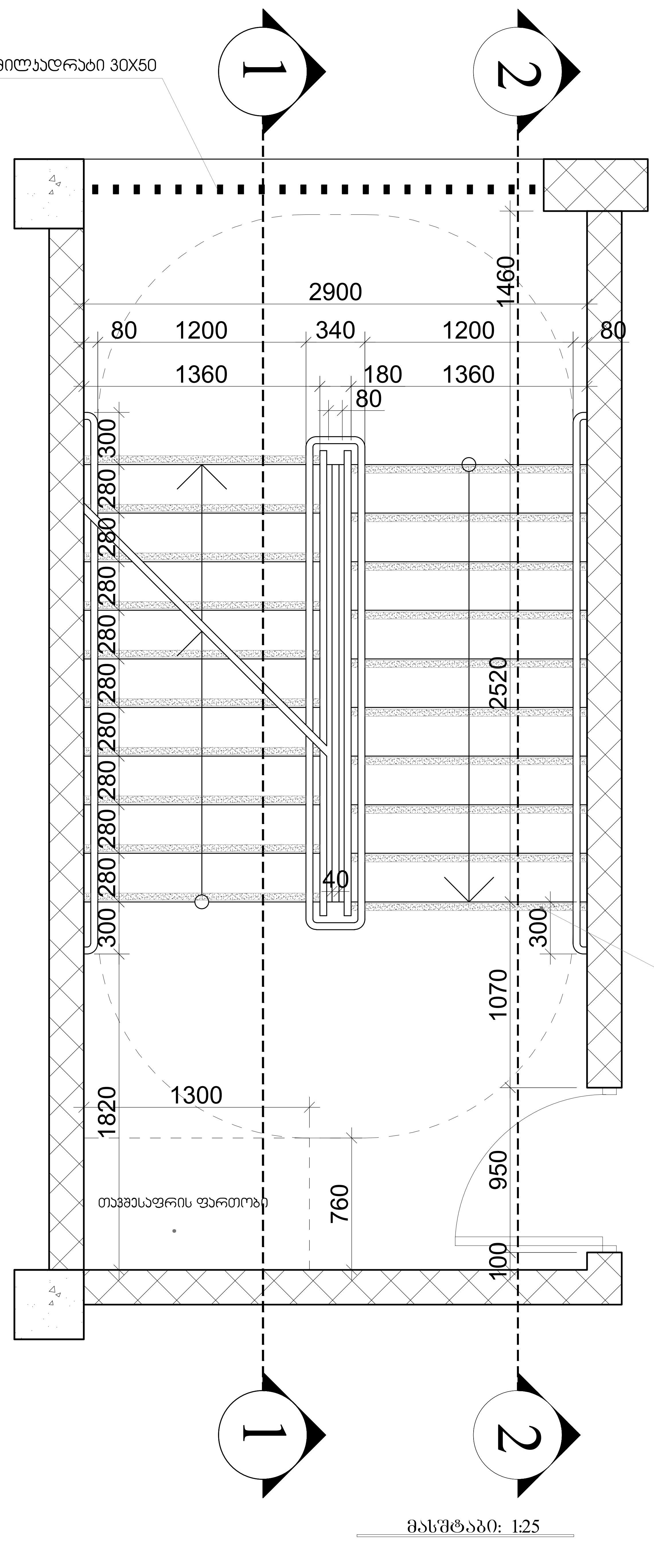

შენიშვნები:

1. ყველა კიბეს (მათ შორის გარე კიბეს) ყოველი საფეხურის და საბიჯელის 40 მმ სავალ ნაწილს, რომელიც იზომება საფეხურის ნაშვერიდან თარაზულად, ექნება ერთგვაროვანი ფერის მქონე ზედაპირი, რომელიც საფეხურის დანარჩენი ნაწილისგან მკვეთრად განსხვავებული იქნება (მუქი ღია ფონზე). ხილვადი კონტრასტი გაგრძელდება ყოველი საფეხურის ერთი კიდიდან საფეხურის მეორე კიდემდე.

2. მისაწვდომი გზაკიბის საზღვრებში იატაკის ზედაპირები იქნება მდგრადი, მყარი და არასრიალა.

3. კიბის საფეხურების განსხვავებული მონიშვნა იქნება გამძლე.

4. შენობის გარეთ მდებარე კიბის საფეხურები და ბაქნები ისე დაგეგმარდება, რომ სავალ ზედაპირზე წყალი არ დაგროვდება.

5. გასანათებელი საშუალებები უზრუნველყოფს კიბეების განათებას, რომელიც გაიზომება საბიჯელების ზედაპირების და ბაქნების ზედაპირების ცენტრში გაზომვისას საფეხურის წინაპირიდან 600 მმ-ის საზღვრებში, შემდეგი წესის შესაბამისად:

- არაუმცირეს 11 ლუქსი განათება.
- არაუმცირეს 110 ლუქსი განათება, კიბით სარგებლობის დროს.
- კიბეების გამოყენებისას 11 ლუქსიდან 110 ლუქსზე გადასვლა შესაძლებელი უნდა იყოს განათების სამართავებით უზრუნველყოფილი ავტომატური, მოძრავი სენსორული ტიპის განათების ჩამრთველებით, რომლებიც შეესაბამება ყველა ქვემოთ ჩამოთვლილს:
- განათების სამართავები აღჭურვილი იქნება საიმედო ოპერაციული სისტემით და შეფასებული იქნება ამ მიზნით გამოყენებისთვის.
- მოძრავი სენსორი გააქტიურდება დამკვებლის მოძრაობით საფეხურებზე ან საფეხურების ბაქნებზე.
- განათების გამააქტიურებლები დაყენებული იქნება არაუმცირეს 15 წუთიანი მოქმედების პერიოდით.
- გზა—კიბის განათება ჩაირთვება ავტომატური სენსორული ჩამრთველებით, ასეთის არსებობის შემთხვევაში, ისე, რომ შესასვლელში მდებარე ბაქანზე, შესასვლელში მდებარე ბაქნის მოსაზღვრე თითოეულ კიბის მარშსა და შესასვლელში მდებარე ბაქნის ზემოთ და ქვემოთ მდებარე ბაქნებზე მე—4 პუნქტით დადგენილი განათებულობის დონე საფეხურის გამოყენებამდე იქნება უზრუნველყოფილი.
- კიბის სახელურები და ნებისმიერი კედელი ან მათ მომიჯნავედ მდებარე სხვა ზედაპირი არ იქნება ბასრი ან უხეში ელემენტების შემცველი.
- კიბის სახელურები არ იტრიალებს მათი ბუდეების საზღვრებში.

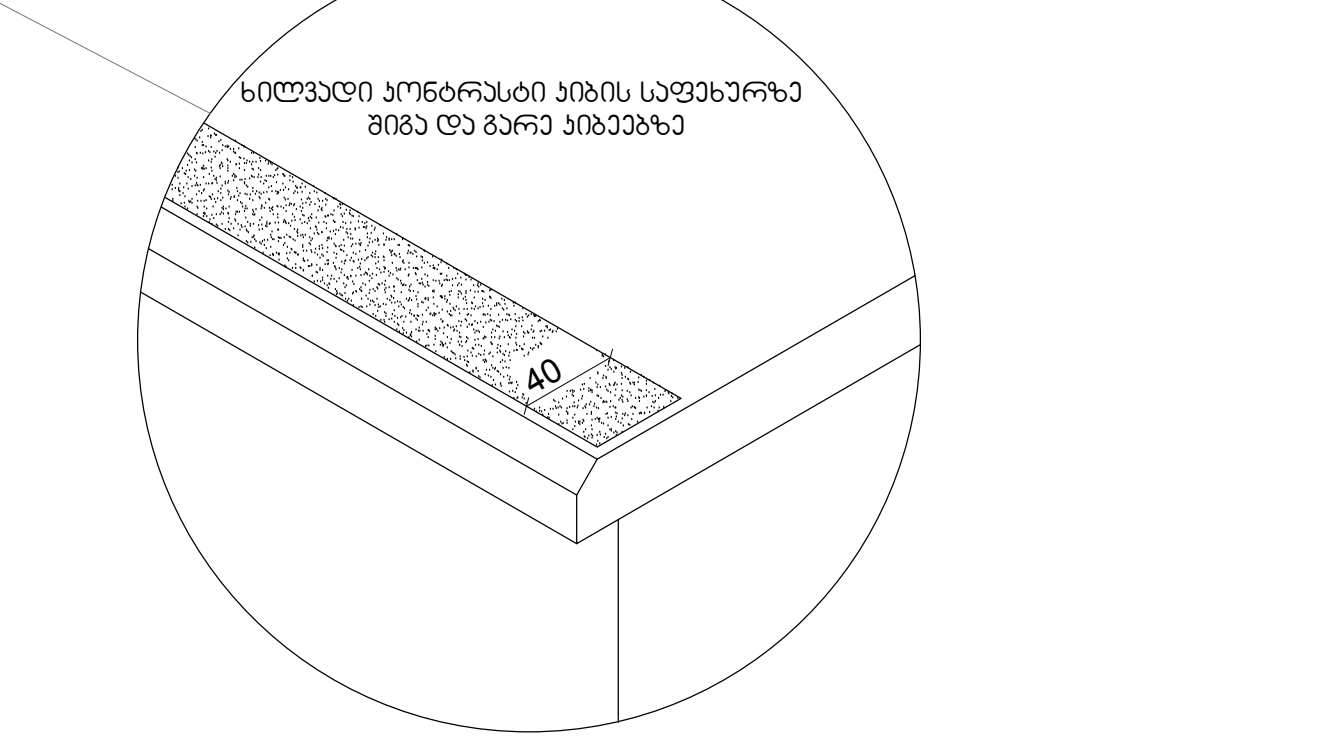

მასშტაბი: 1:25

შ.პ.ს. "ნიუ ფემილი"

მიწის ნაკვეთის სამშენებლოდ გამოყენების პირობები:

ბრძანება №6061794 12/08/2020

საპროექტო ობიექტი:

მრავალბინიანი საცხოვრებელი სახლი

კორექტირება

საპროექტო ობიექტის მისამართი:

ქ. თბილისი, სოფელი დიღომი, ასმათის ქუჩა №47

საკადასტრო კოდი: 01.72.14.038.511

მიწის ნაკვეთის ფართობი: 800 კვ.მ

ფუნქციური ზონა: სზ-5

ტერიტორიულ-სტრუქტურული ზონა:

პერიფერიული ზონა (პზ)

დადგენილი განაშენიანების რეგულირების პარამეტრები:

კ1 - 0.5
კ2 - 2.1
კ3 - 0.3

საფუძველი: მშენებლობის ნებართვის მისაღებად საჭირო დოკუმენტები იხილეთ "მშენებლობის ნებართვისა გაცემისა და შენობა-ნაგებობების ექსპლუატაციაში მიღების წესისა და პირობების შესახებ" საქართველოს მთავრობის 2019 წლის 31 მაისის №255 დადგენილება.

CAD FILE:	შესრულებულია AutoCad DWG ფაილში და წარმოდგენილია PDF ფაილის სახით
დამკვეთი:	გ. ქიშმარია
პროექტის ავტორი:	ს. მელიქიშვილი

კიბე
არქიტექტურა

აე - 400

ჭრილი 2

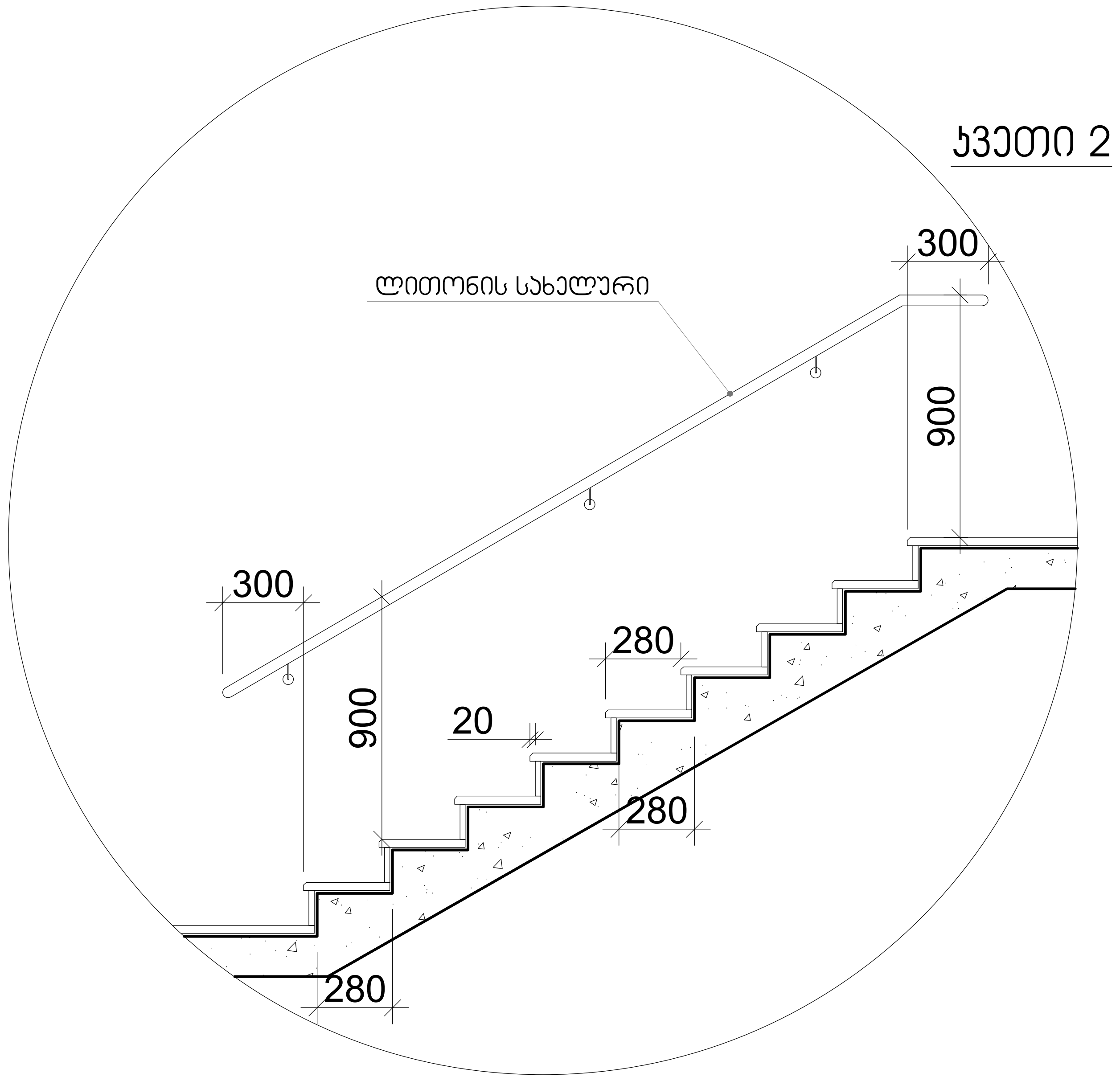

სახელური

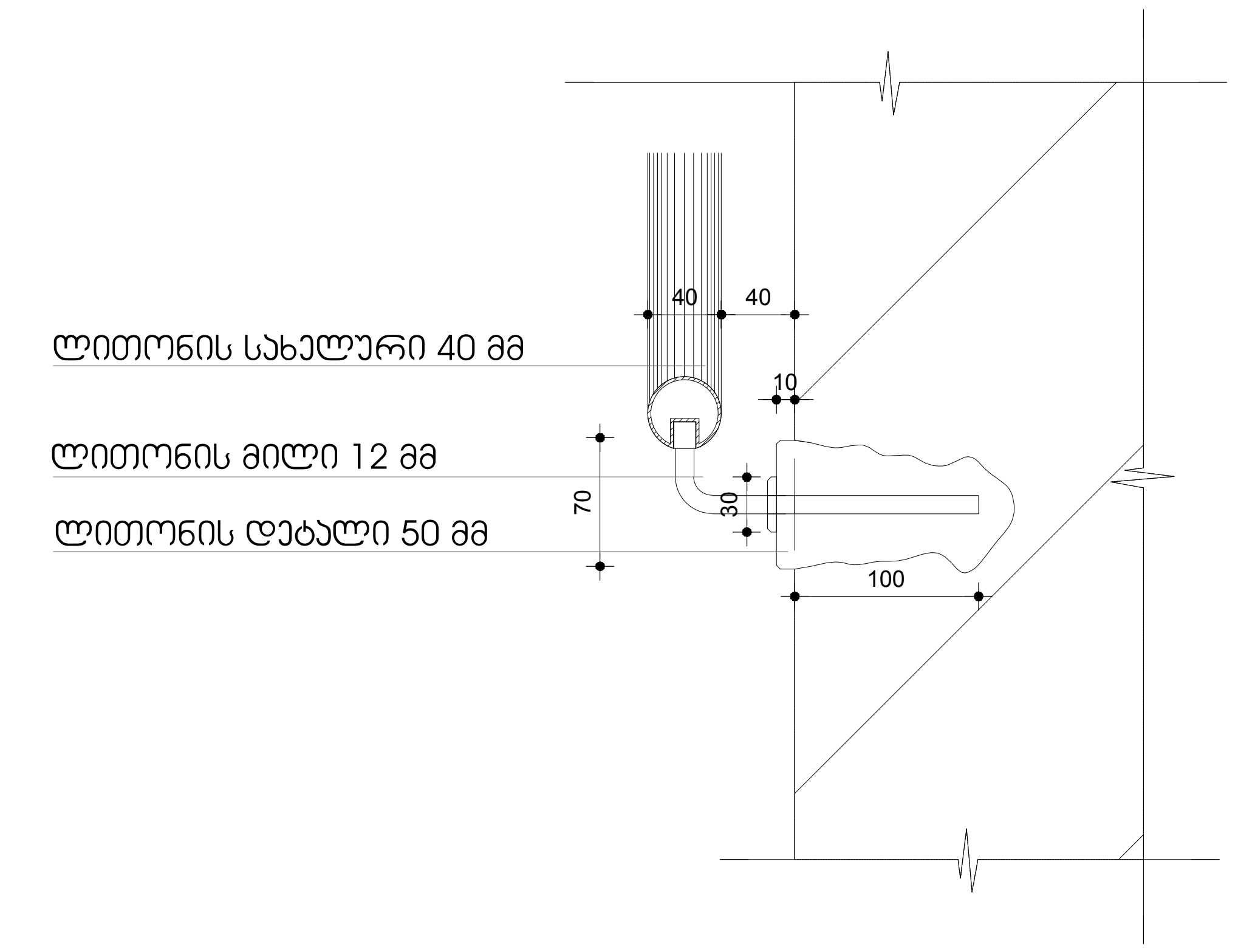

ჭრილი 1

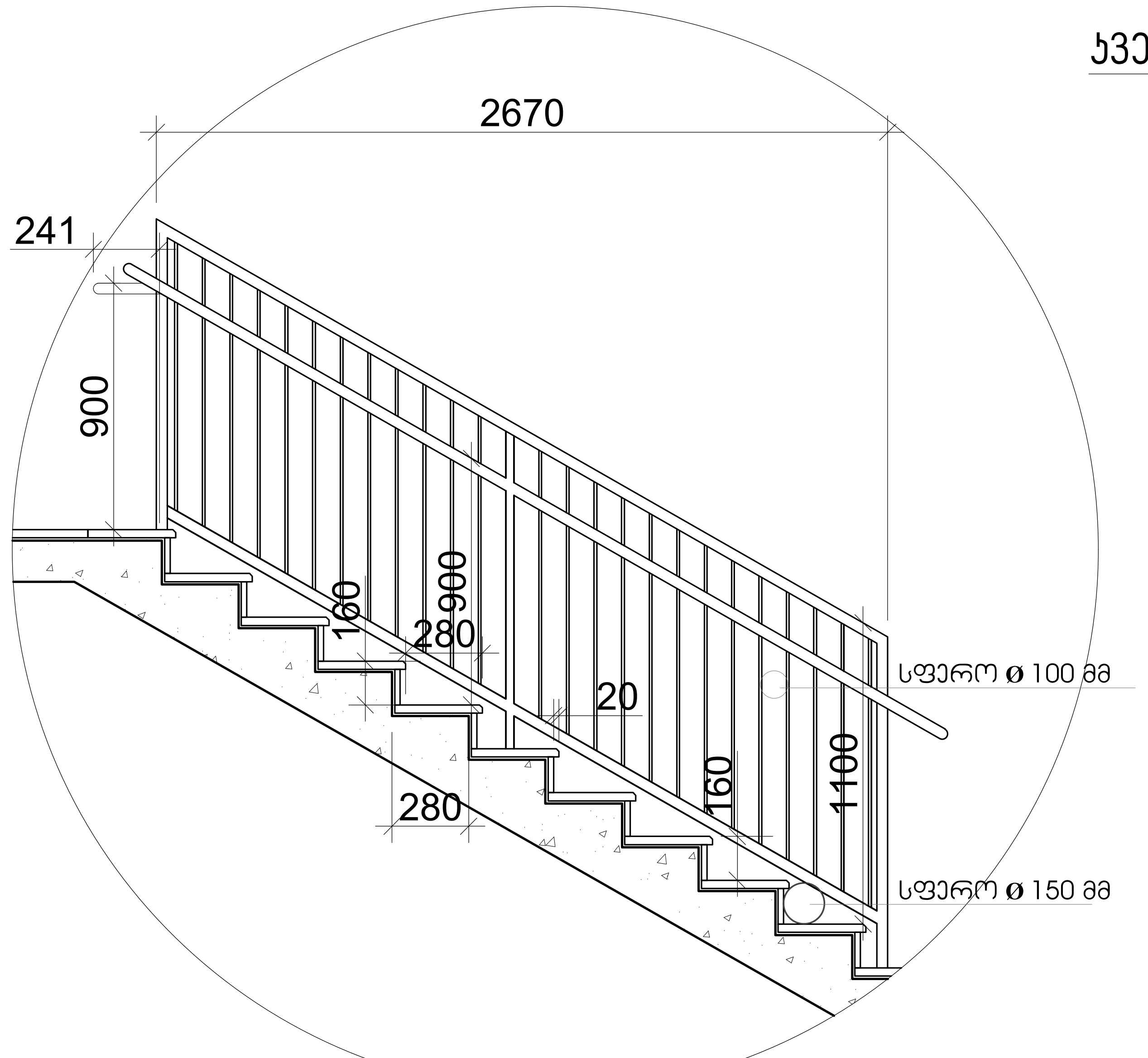

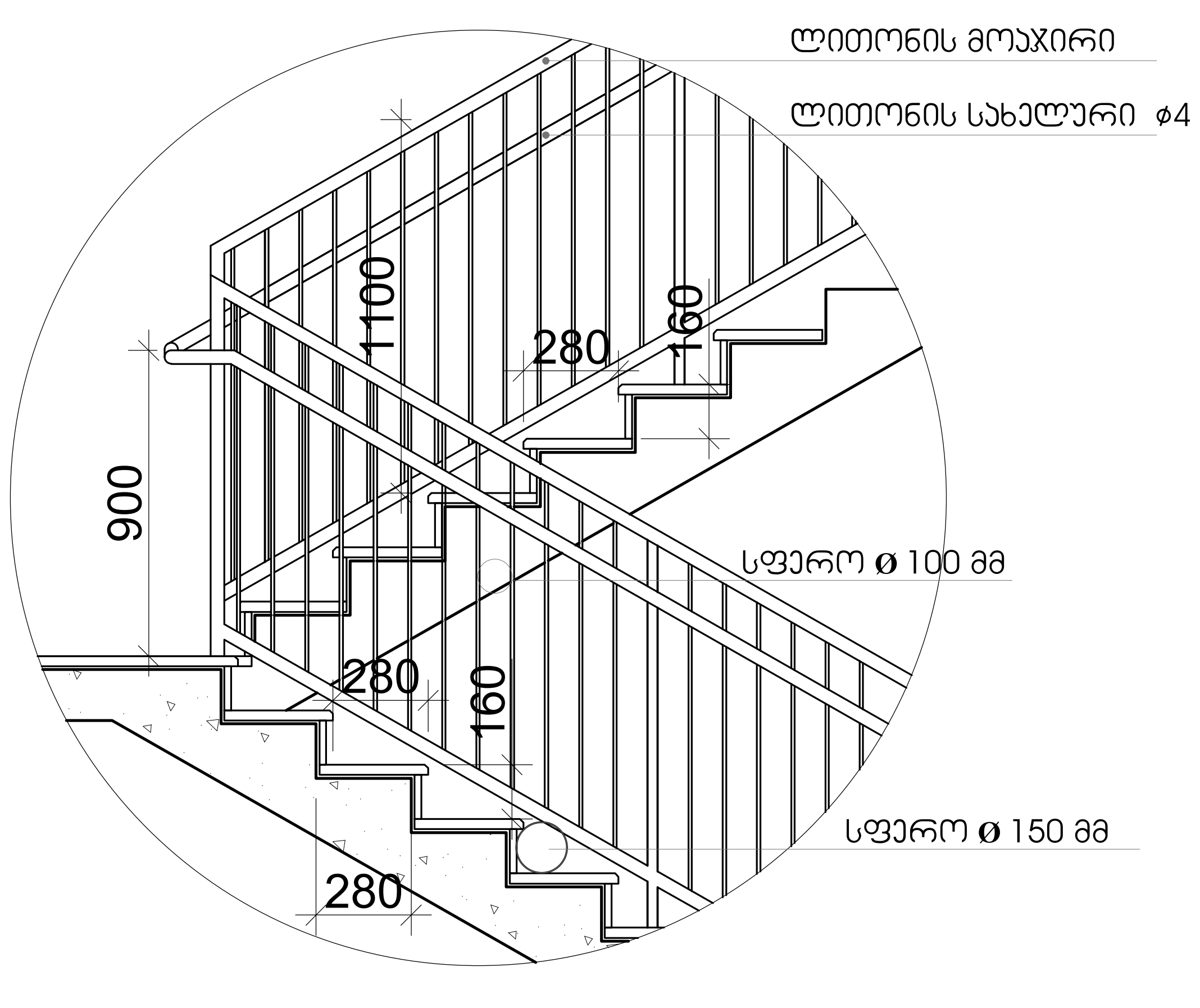

მასშტაბი: 1:25

შენიშვნები:

1. ყველა კიბეს (მათ შორის გარე კიბეს) ყოველი საფეხურის და საბიჯელის 40 მმ სავალ ნაწილს, რომელიც იზომება საფეხურის ნაშვერიდან თარაზულად, ექნება ერთგვაროვანი ფერის მქონე ზედაპირი, რომელიც საფეხურის დანარჩენი ნაწილისგან მკვეთრად განსხვავებული იქნება (მუქი ღია ფონზე). ხილვადი კონტრასტი გაგრძელდება ყოველი საფეხურის ერთი კიდიდან საფეხურის მეორე კიდემდე.

2. მისაწვდომი გზაკიბის საზღვრებში იატაკის ზედაპირები იქნება მდგრადი, მყარი და არასრიალა.

3. კიბის საფეხურების განსხვავებული მონიშვნა იქნება გამძლე.

4. შენობის გარეთ მდებარე კიბის საფეხურები და ბაქნები ისე დაგეგმარდება, რომ სავალ ზედაპირზე წყალი არ დაგროვდება.

5. გასანათებელი საშუალებები უზრუნველყოფს კიბეების განათებას, რომელიც გაიზომება საბიჯელების ზედაპირების და ბაქნების ზედაპირების ცენტრში გაზომვისას საფეხურის წინაპირიდან 600 მმ-ის საზღვრებში, შემდეგი წესის შესაბამისად:

- არაუმცირეს 11 ლუქსი განათება.
- არაუმცირეს 110 ლუქსი განათება, კიბით სარგებლობის დროს.
- კიბეების გამოყენებისას 11 ლუქსიდან 110 ლუქსზე გადასვლა შესაძლებელი უნდა იყოს განათების სამართავებით უზრუნველყოფილი ავტომატური, მოძრავი სენსორული ტიპის განათების ჩამრთველებით, რომლებიც შეესაბამება ყველა ქვემოთ ჩამოთვლილს:
- განათების სამართავები აღჭურვილი იქნება საიმედო ოპერაციული სისტემით და შეფასებული იქნება ამ მიზნით გამოყენებისთვის.
- მოძრავი სენსორი გააქტიურდება დამკავებლის მოძრაობით საფეხურებზე ან საფეხურების ბაქნებზე.
- განათების გამააქტიურებლები დაყენებული იქნება არაუმცირეს 15 წუთიანი მოქმედების პერიოდით.
- გზა– კიბის განათება ჩაირთვება ავტომატური სენსორული ჩამრთველებით, ასეთის არსებობის შემთხვევაში, ისე, რომ შესასვლელში მდებარე ბაქანზე, შესასვლელში მდებარე ბაქნის მოსაზღვრე თითოეულ კიბის მარშსა და შესასვლელში მდებარე ბაქნის ზემოთ და ქვემოთ მდებარე ბაქნებზე მე–4 პუნქტით დადგენილი განათებულობის დონე საფეხურის გამოყენებამდე იქნება უზრუნველყოფილი.
- კიბის სახელურები და ნებისმიერი კედელი ან მათ მომიჯნავედ მდებარე სხვა ზედაპირი არ იქნება ბასრი ან უხეში ელემენტების შემცველი.
- კიბის სახელურები არ იტრიალებს მათი ბუდეების საზღვრებში.

შ.პ.ს. "ნიუ ფემილი"

მიწის ნაკვეთის სამშენებლოდ გამოყენების პირობები:

ბრძანება №6061794 12/08/2020

<u>საპროექტო ობიექტი:</u>

მრავალბინიანი საცხოვრებელი სახლი

კორექტირება

<u>საპროექტო ობიექტის მისამართი:</u>

ქ. თბილისი, სოფელი დიღომი, ასმათის ქუჩა №47

საკადასტრო კოდი: 01.72.14.038.511

<u>მიწის ნაკვეთის ფართობი:</u> 800 კვ.მ

<u>ფუნქციური ზონა:</u> სზ-5

<u>ტერიტორიულ-სტრუქტურული ზონა:</u>

პერიფერიული ზონა (პზ)

<u>დადგენილი განაშენიანების რეგულირების პარამეტრები:</u>

კ1 - 0.5
კ2 - 2.1
კ3 - 0.3

საფუძველი: მშენებლობის ნებართვის მისაღებად საჭირო დოკუმენტები იხილეთ "მშენებლობის ნებართვისა გაცემისა და შენობა-ნაგებობების ექსპლუატაციაში მიღების წესისა და პირობების შესახებ" საქართველოს მთავრობის 2019 წლის 31 მაისის №255 დადგენილება.

CAD FILE: შესრულებულია AutoCad DWG ფაილში და წარმოდგენილია PDF ფაილის სახით

დამკვეთი: გ. ქიშმარია

პროექტის ავტორი: ს. მელიქიშვილი

კიბე
არქიტექტურა

აე - 401

აივნის მოაჯირი

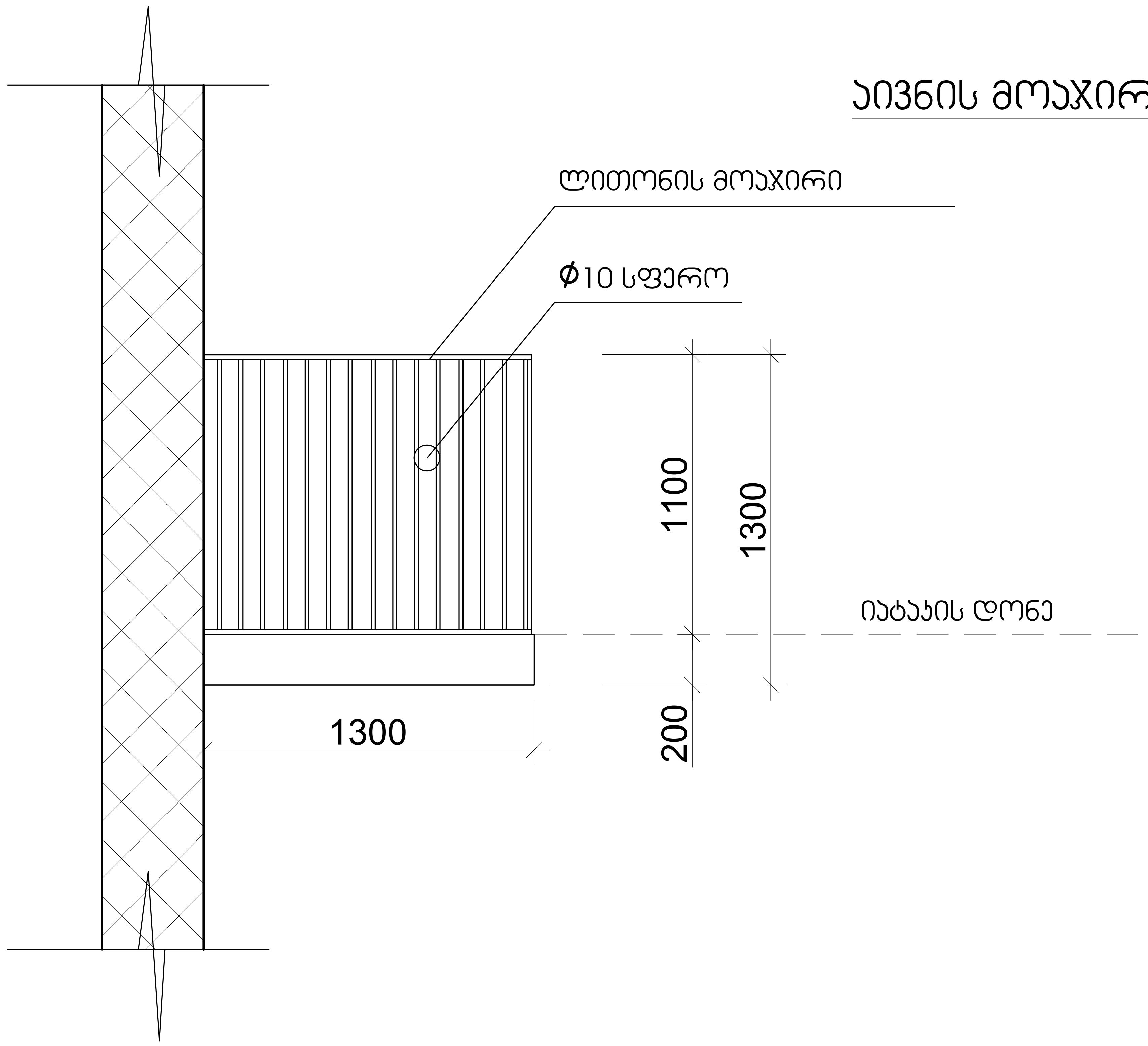

გარე კიბე

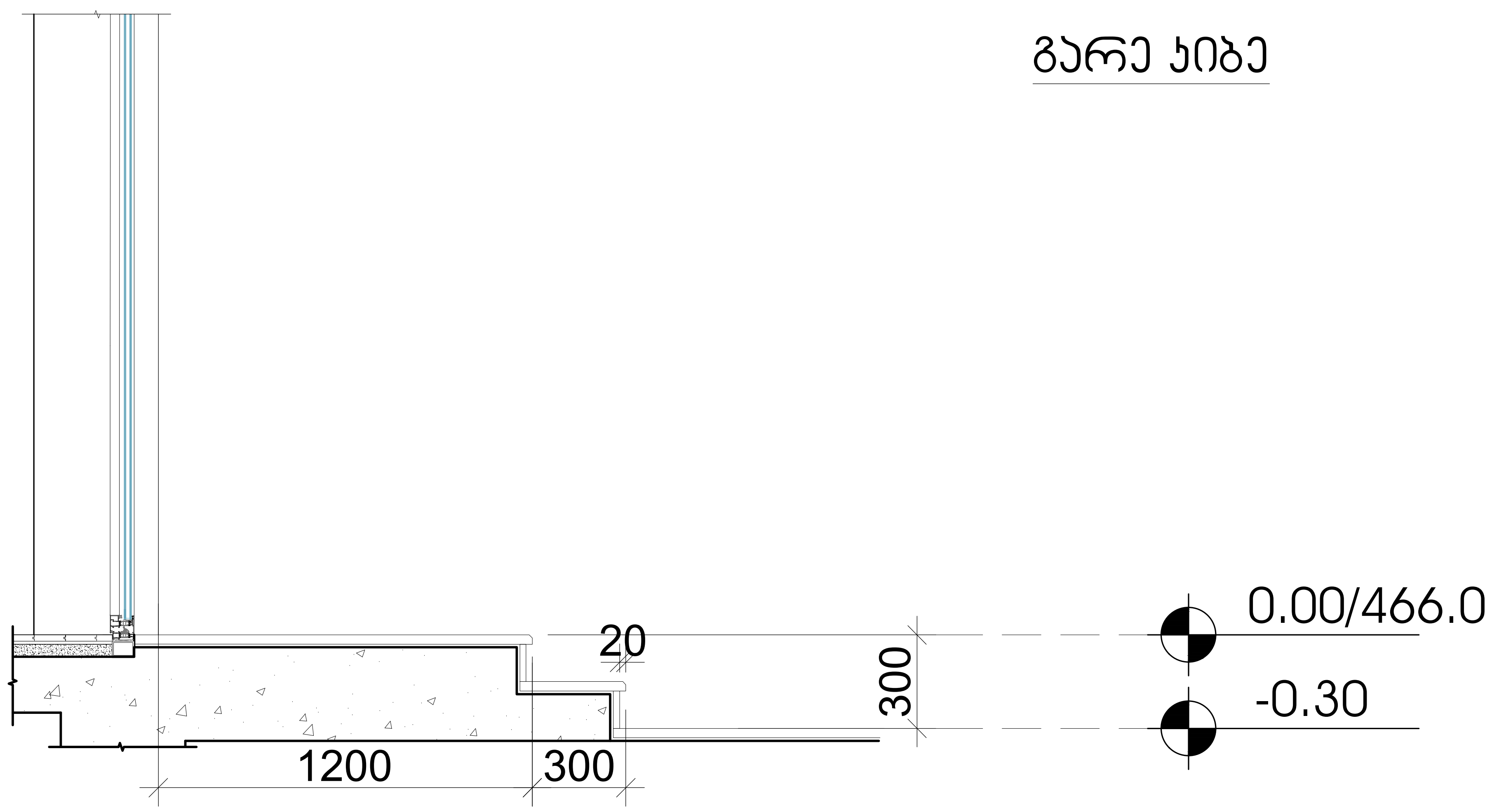

მასშტაბი: 1:20

შ.პ.ს. "ნიუ ფემილი"

მიწის ნაკვეთის სამშენებლოდ გამოყენების პირობები:

ბრძანება №6061794 12/08/2020

საპროექტო ობიექტი:

მრავალბინიანი საცხოვრებელი სახლი

კორექტირება

საპროექტო ობიექტის მისამართი:

ქ. თბილისი, სოფელი დიღომი, ასმათის ქუჩა №47

საკადასტრო კოდი: 01.72.14.038.511

მიწის ნაკვეთის ფართობი: 800 კვ.მ

ფუნქციური ზონა: სზ-5

ტერიტორიულ-სტრუქტურული ზონა:

პერიფერიული ზონა (პზ)

დადგენილი განაშენიანების რეგულირების პარამეტრები:

კ1 - 0.5
კ2 - 2.1
კ3 - 0.3

საფუძველი: მშენებლობის ნებართვის მისაღებად საჭირო დოკუმენტები იხილეთ "მშენებლობის ნებართვისა გაცემისა და შენობა-ნაგებობების ექსპლუატაციაში მიღების წესისა და პირობების შესახებ" საქართველოს მთავრობის 2019 წლის 31 მაისის №255 დადგენილება.

CAD FILE: შესრულებულია AutoCad DWG ფაილში და წარმოდგენილია PDF ფაილის სახით

დამკვეთი: გ. ქიშმარია

პროექტის ავტორი: ს. მელიქიშვილი

აივნის მოაჯირი, გარე კიბე, სტრუქტურული ელემენტები
არქიტექტურა

აე - 402

ლიფტის ტექნიკური მახასიათებლები

ლიფტის შახტის გაბარიტები 3000 X 180 მმ
ლიფტის კაბინის შიგა გაბარიტები 1300X2300
ლიფტის კარის სუფთა სიგანე 1000 მმ
ლიფტის კარის ცეცხლმედეგობა 90 წთ

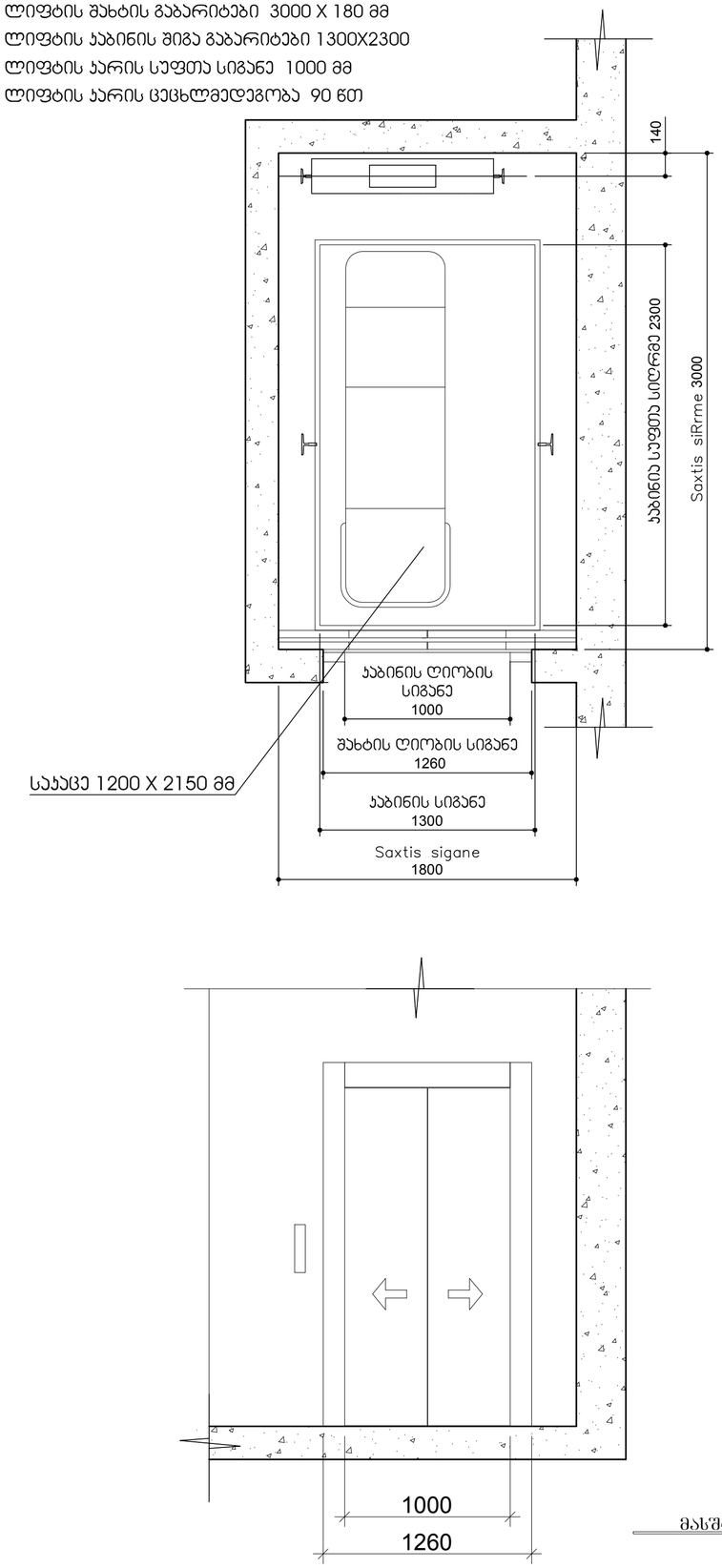

მასშტაბი: 1:25

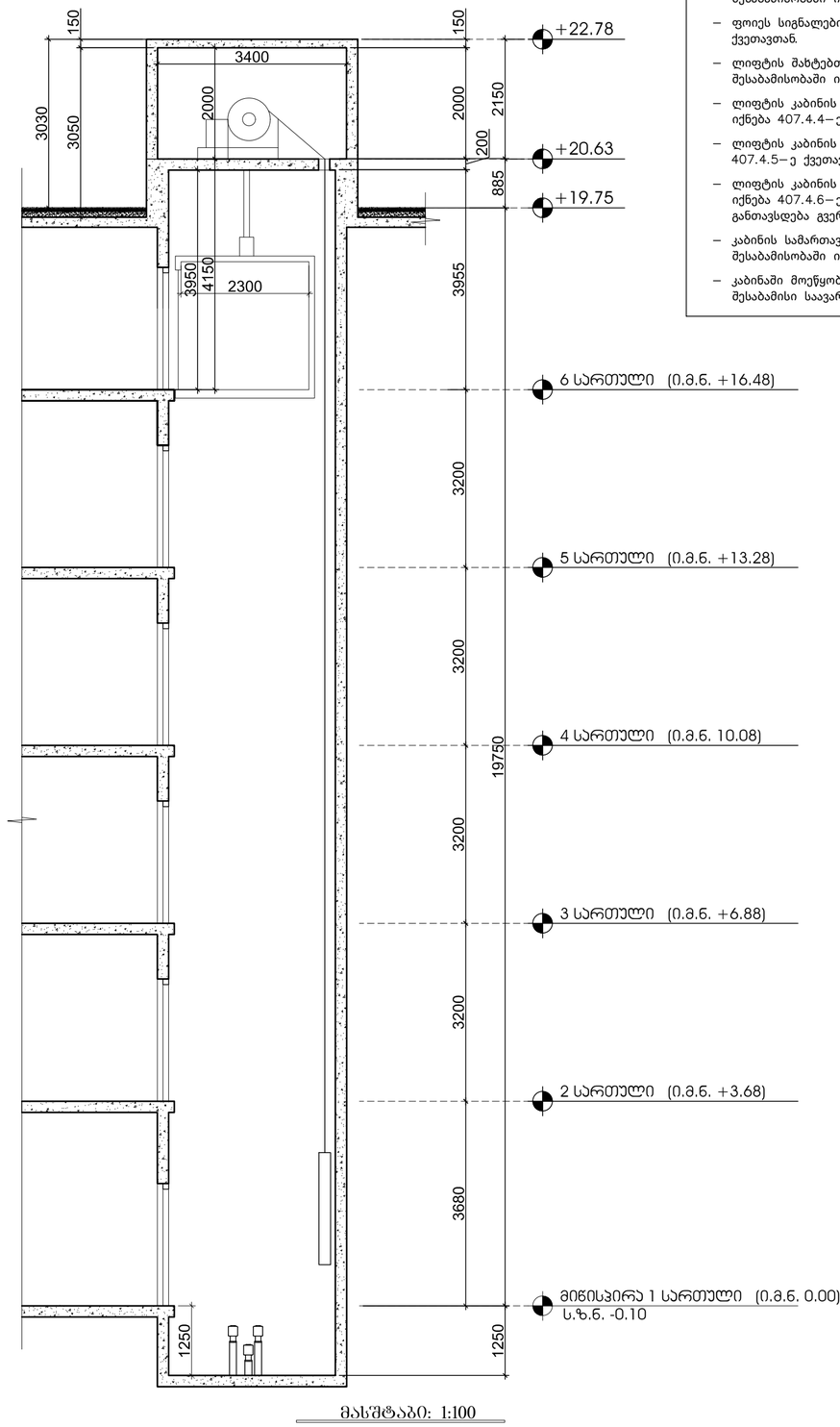

მასშტაბი: 1:100

შენიშვნები:

შენობაში გამოყენებულია 408-ე ქვეთავის შესაბამისი შეზღუდული გამოყენების ლიფტი.

- ლიფტი შესაბამისობაში იქნება ASME A17.1/CSA B44 სტანდარტთან.
- ლიფტის გამოსაძახებელი ღილაკები და კლავიშები შესაბამისობაში იქნება 407.2.1 ქვეთავთან.
- ფოიეს სიგნალები შესაბამისობაში იქნება 407.2.2 ქვეთავთან.
- ლიფტის შახტებთან განთავსებული ნიშნები შესაბამისობაში იქნება 407.2.3 ქვეთავთან.
- ლიფტის კაბინის ბალანსირება შესაბამისობაში იქნება 407.4.4–ე ქვეთავთან.
- ლიფტის კაბინის განათება შესაბამისობაში იქნება 407.4.5–ე ქვეთავთან.
- ლიფტის კაბინის სამართავები შესაბამისობაში იქნება 407.4.6–ე ქვეთავთან. მართვის პანელები განთავსდება გვერდითა კედლის ცენტრში.
- კაბინის სამართავების აღნიშვნები და მითითებები შესაბამისობაში იქნება 407.4.7–ე ქვეთავთან.
- კაბინაში მოწყობა 407.4.10–ე ქვეთავის შესაბამისი საავარიო სიგნალიზაციის მექანიზმები.

შ.პ.ს. "ნიუ ვეიმილი"

მიწის ნაკვეთის სამშენებლოდ გამოყენების პირობები:

ბრძანება №6061794 12/08/2020

საპროექტო ობიექტი:

მრავალბინიანი საცხოვრებელი სახლი

კორექტირება

საპროექტო ობიექტის მისამართი:

ქ. თბილისი, სოფელი დიღომი, ასმათის ქუჩა №47

საკადასტრო კოდი: 01.72.14.038.511

მიწის ნაკვეთის ფართობი: 800 კვ.მ

ფუნქციური ზონა: სზ-5

ტერიტორიულ-სტრუქტურული ზონა:

ჯერეფერული ზონა (კზ)

დაშვებული განაშენიანების რეგულირების პარამეტრები:

კ1 - 0.5
კ2 - 2.1
კ3 - 0.3

საფუძველი: მშენებლობის ნებართვის მისაღებად საჭირო დოკუმენტები იხილეთ "მშენებლობის ნებართვისა გაცემისა და შენობა-ნაგებობების ექსპლუატაციაში მიღების წესისა და პირობების შესახებ" საქართველოს მთავრობის 2019 წლის 31 მაისის №255 დადგენილება.

CAD FILE: შესაბრუნებელია AutoCad DWG ფაილში და წარმოდგენილია PDF ფაილის სახით

დამკვეთი: მ. ქორქმარია

პროექტის ავტორი: ს. მელიქიშვილი

ლიფტი
არქიტექტურა

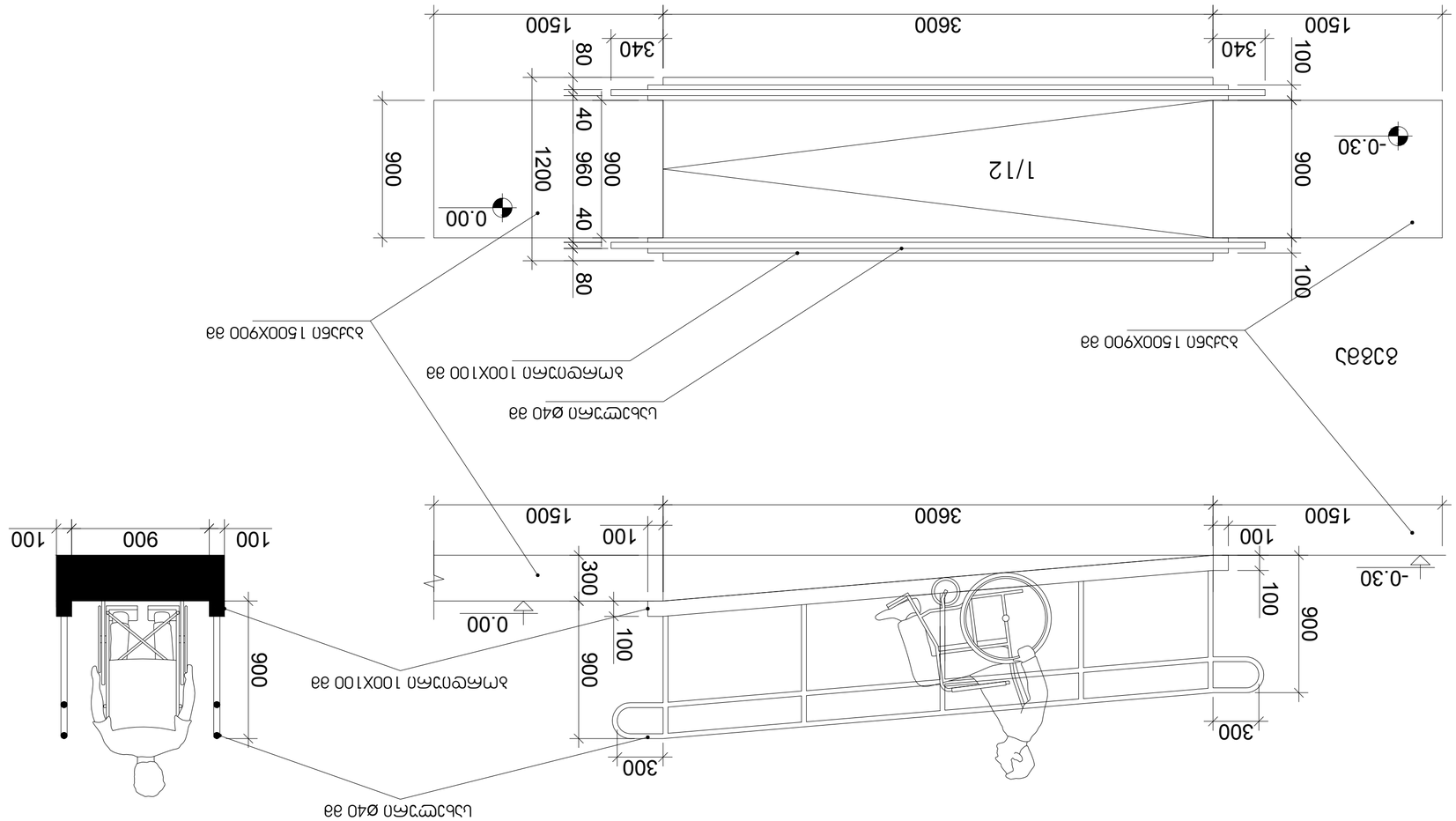

მასალების უწყისი

1	ხე-ტყის 150X900 მე	2	0.135	0.27
2	ლითონის 100X100 მე	2	0.9	1.8
3	ლითონის ø40 მე	2	0.9	1.8

ზომები:

ასეთი ნიშნით აღნიშნული ზომები მოცემულია მილიმეტრებში, დანარჩენი ზომები მეტრებში.

ტექნიკური მოთხოვნები:

- ავეჯის ნაწილების ზედაპირების დამუშავება ანტისეპტიკური ხსნარით უნდა მოხდეს ორჯერ.
- ავეჯის ნაწილების ზედაპირების დაფარვა ლაქით უნდა მოხდეს ორჯერ.
- ავეჯის ნაწილების ზედაპირების დაფარვა ლაქით უნდა მოხდეს ანტისეპტიკური ხსნარით დამუშავების შემდეგ.
- ავეჯის ნაწილების ზედაპირების დაფარვა ლაქით უნდა მოხდეს ანტისეპტიკური ხსნარით დამუშავების შემდეგ, ორჯერ.
- ავეჯის ნაწილების ზედაპირების დაფარვა ლაქით უნდა მოხდეს ანტისეპტიკური ხსნარით დამუშავების შემდეგ, ორჯერ.

ავეჯის ნაწილების ზედაპირების დაფარვა ლაქით

შპს "ნიმბუსი"

ქ. თბილისი, ი.ჭავჭავაძის გამზ. №47

ტელ: 01.72.14.038.511

ელ-ფოსტა: info@nimbus.ge

ვებ-გვერდი: www.nimbus.ge

პროექტის დასახელება:	ავეჯის ნაწილების ზედაპირების დაფარვა ლაქით
ობიექტის მისამართი:	ქ. თბილისი, ი.ჭავჭავაძის გამზ. №47
დამკვეთი:	შპს "ნიმბუსი"
ნახაზის დასახელება:	ავეჯის ნაწილების ზედაპირების დაფარვა ლაქით
ნახაზის ნომერი:	1/48-ს.
ნახაზის მასშტაბი:	1:25
CAD FILE:	ავეჯის ნაწილების ზედაპირების დაფარვა ლაქით.dwg, ავეჯის ნაწილების ზედაპირების დაფარვა ლაქით.pdf

ზ.ა.	"ნიმბუსი"		
შეადგინა	ზ. ქურდიანი		
პროექტის ხელმძღვანელი	ს. ჯინჭარაძე		
დამტკიცებულია	შპს "ნიმბუსის" დირექტორის 2019 წლის 31 მაისის №255 ბრძანებით		

ფურცლების რაოდენობა	1
ფურცელი	1

კვანძი №1
აგურით მოპირკეთებული გარე კედელი
ცეცხლმედეგობა 1 სთ-ზე მეტი.

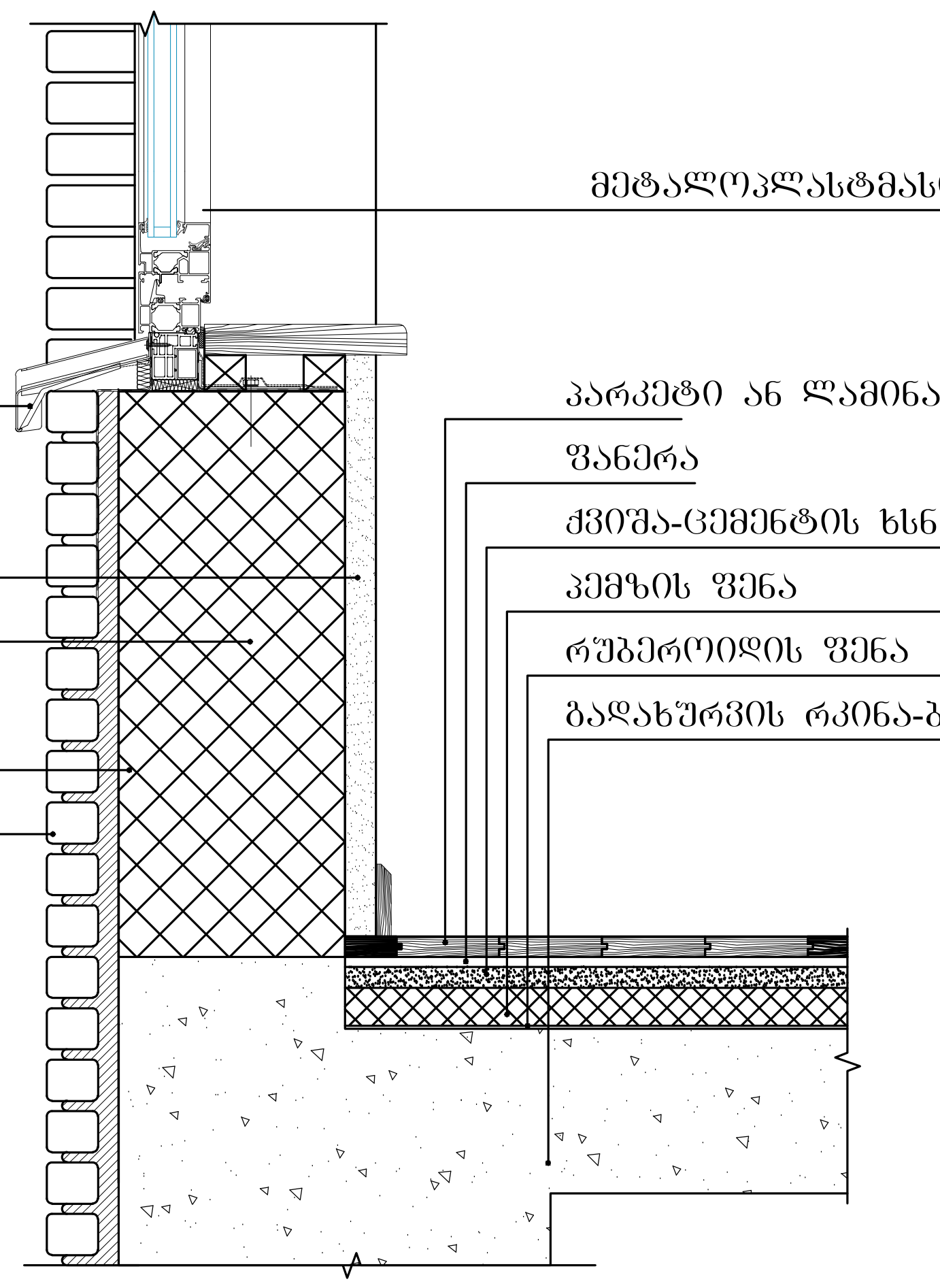

კვანძი №3
სახურავის დეტალიზაცია

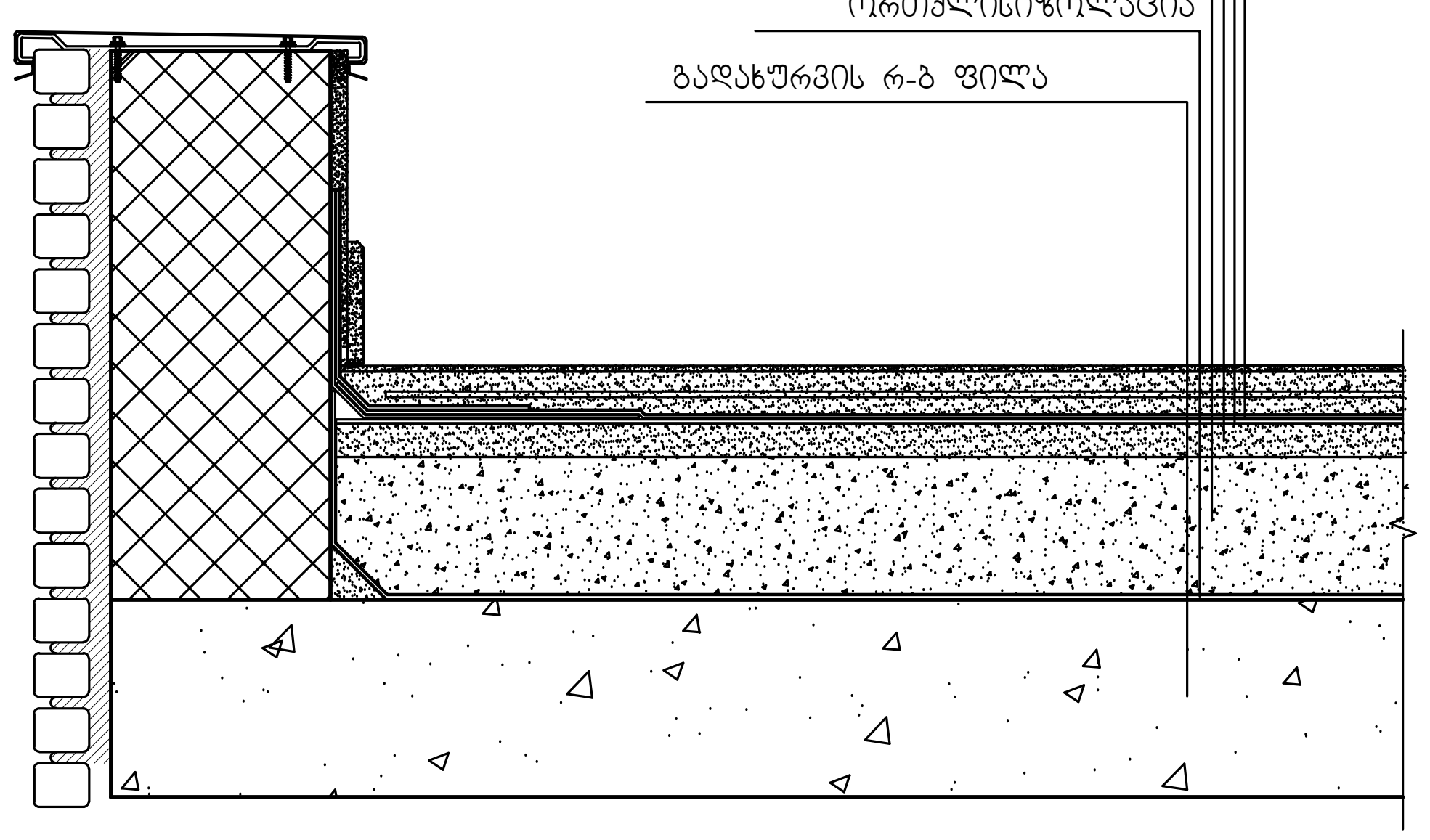

შენიშვნები:

ჰიდროიზოლაცია გამოყენებული უნდა იყოს გარე კარისა და ფანჯრის ანაწყობების, გაყვანილობების და გარე კედლის ანაწყობების (მათ შორის პარაპეტის) დასრულების ადგილების პერიმეტრებთან, გარე კედლისა და სახურავის გადაკვეთასთან, საკვამურებთან, პორტიკებთან (კართანებთან), ტერასებთან (ზანებთან), აივნებთან და მსგავს ნაშვერებთან შეერთების ადგილებში, ასევე, ჩაშენებულ წყალსადინარ ღარებში და მსგავს ადგილებში, საიდანაც წყალმა შეიძლება კედელში შეაღწიოს. ჰიდროიზოლაცია უნდა მოეწყოს გამოშვერილი კიდეების ორივე მხარეზე და ბოლოებთან კედლისზედა ბურულების, წოლანების ქვეშ და უწყვეტი გამოშვერილი გაფორმების თავზე.

"ჰიდროიზოლაცია ისე უნდა მოეწყოს, რომ კედლისზედა ბურულების გადაბმების, ნესტგამტარი მასალების, პარაპეტის კედლების გადაკვეთის ადგილებისა და სახურავის ზედაპირზე არსებული სხვა ღიობების გავლით ნესტმა ვერ შეაღწიოს კედელსა და სახურავში“.

„ჰიდროიზოლაცია უნდა მოთავსდეს კედლისა და სახურავის გადაკვეთის ადგილებში, წყალსადინარ არხებთან, სახურავის ქანობის ან მიმართულების შეცვლის ადგილებში, ასევე, სახურავის ღიობების გარშემო. ლითონის ჰიდროიზოლაცია უნდა იყოს კოროზიამედეგი და, არანაკლებ, 0,5 მ სისქისა (No. 26 გალვანიზებული ფურცლისა)“

„პარაპეტის კედლები სათანადოდ უნდა დაიფაროს არაწვადი, წყალგაუმტარი მასალებით, რომელთა სიგანე პარაპეტის კედლების სიგანეზე ნაკლები არ უნდა იყოს.

„სახურავის ბურულის კლასიფიკაცია უნდა განისაზღვროს B კლასით.

კვანძი №2
ქვის ფილებით მოპირკეთებული გარე კედელი
ცეცხლმედეგობა 1 სთ-ზე მეტი.

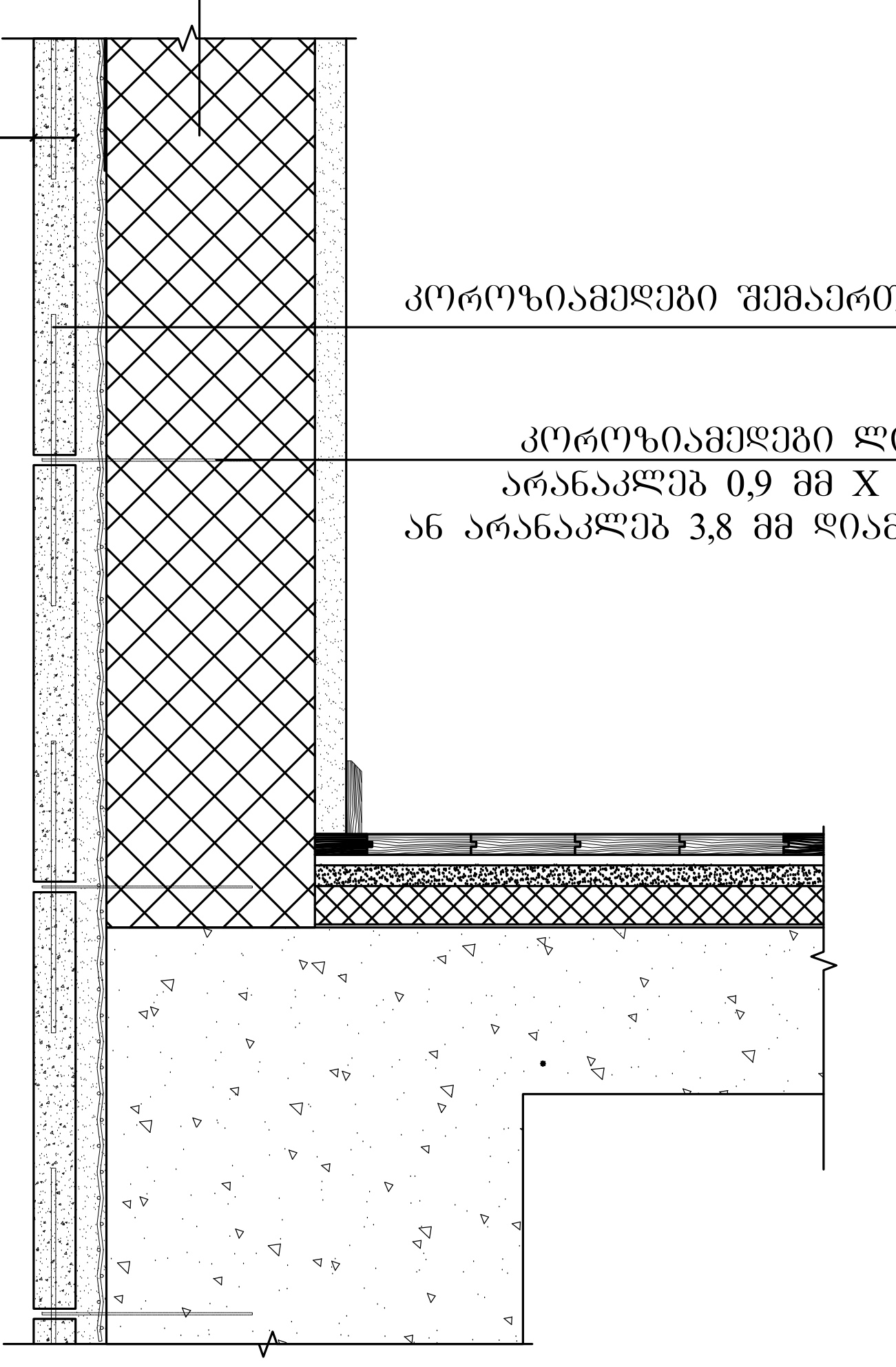



მასშტაბი: 1:10

შ.პ.ს. "ნიუ ფემილი"	
მიწის ნაკვეთის სამშენებლოდ გამოყენების პირობები:	ბრძანება №6061794 12/08/2020
საპროექტო ობიექტი:	მრავალბინიანი საცხოვრებელი სახლი; კორექტირება
საპროექტო ობიექტის მისამართი:	ქ. თბილისი, სოფელი დიღომი, ასმათის ქუჩა №47
საკადასტრო კოდი:	01.72.14.038.511
მიწის ნაკვეთის ფართობი:	800 კვ.მ
ფუნქციური ზონა:	სზ-5
ტერიტორიულ-სტრუქტურული ზონა:	პერიფერიული ზონა (პზ)
დადგენილი განაშენიანების რეგულირების პარამეტრები:	კ1 - 0.5; კ2 - 2.1; კ3 - 0.3
საფუძველი:	მშენებლობის ნებართვის მისაღებად საჭირო დოკუმენტები იხილეთ "მშენებლობის ნებართვისა გაცემისა და შენობა-ნაგებობების ექსპლუატაციაში მიღების წესისა და პირობების შესახებ" საქართველოს მთავრობის 2019 წლის 31 მაისის №255 დადგენილება.
CAD FILE:	შესრულებულია AutoCad DWG ფაილში და წარმოდგენილია PDF ფაილის სახით
დამკვეთი:	გ. ქიშმარია
პროექტის ავტორი:	ს. მელიქიშვილი
გარე კედლების და სახურავის დეტალები არქიტექტურა	
აე - 500	

კ-1

კარი ზღურბლის გარეშე მიმხურავით

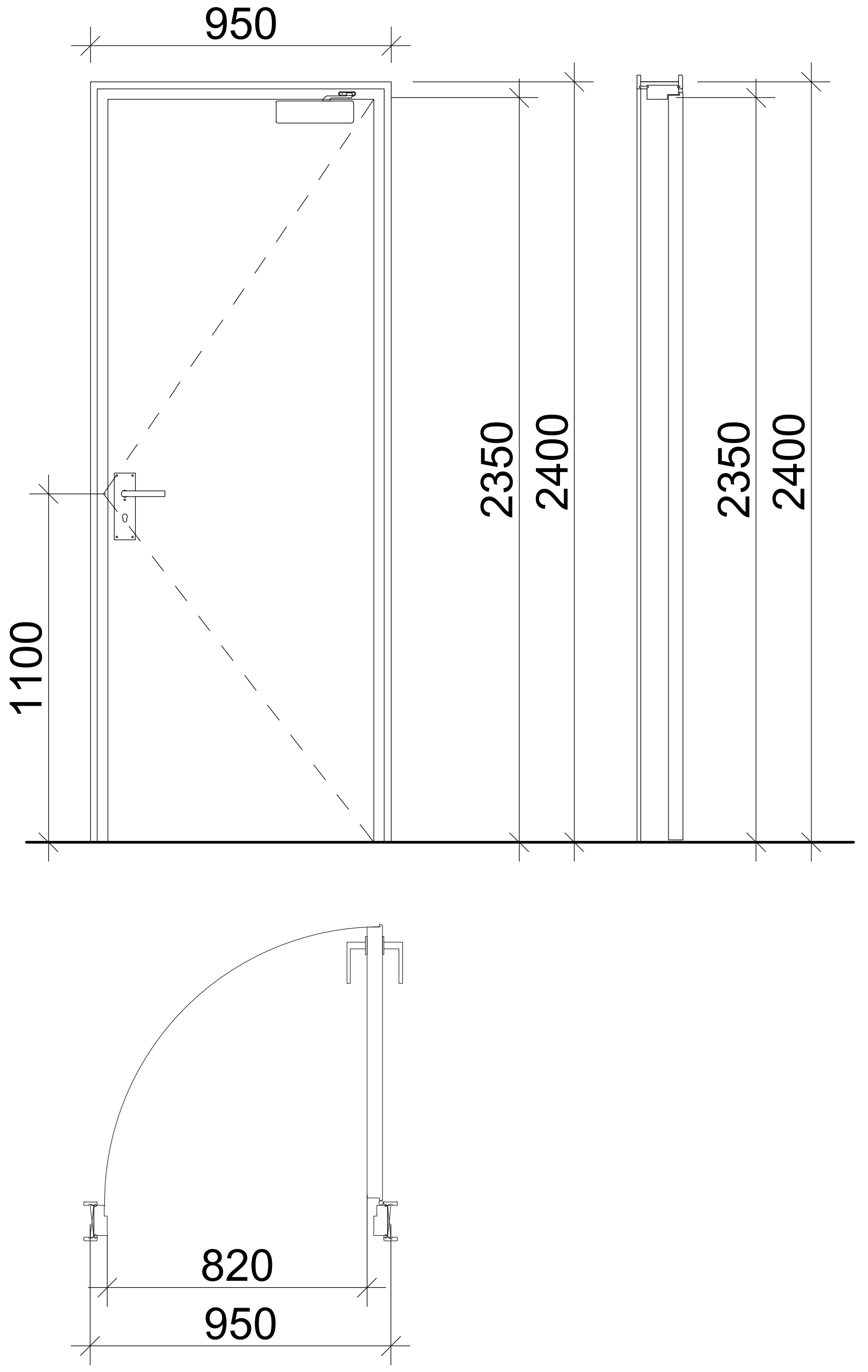

კ-2

კარი ზღურბლით მიმხურავის გარეშე

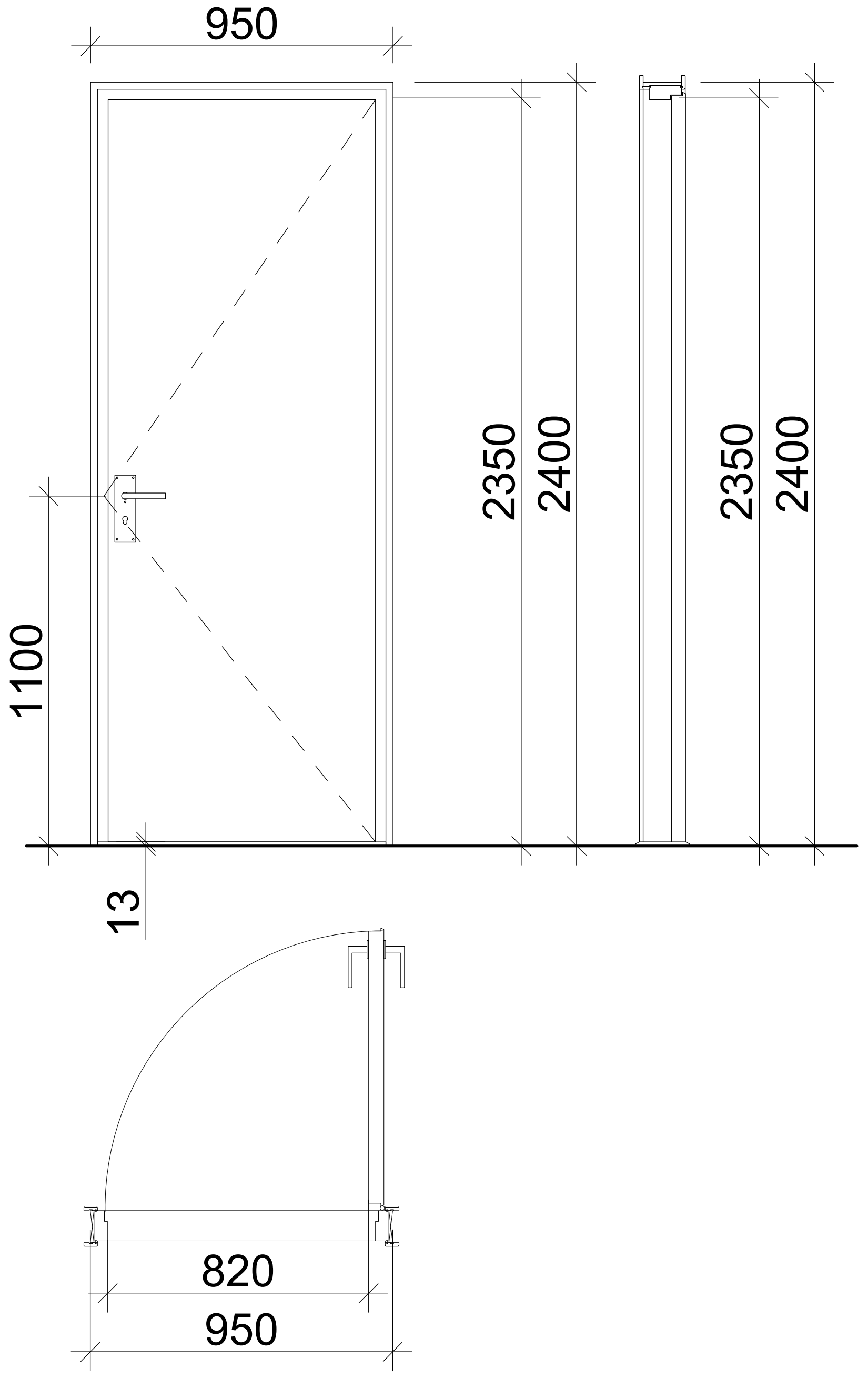

კ-3

კარი ზღურბლის და მიმხურავის გარეშე

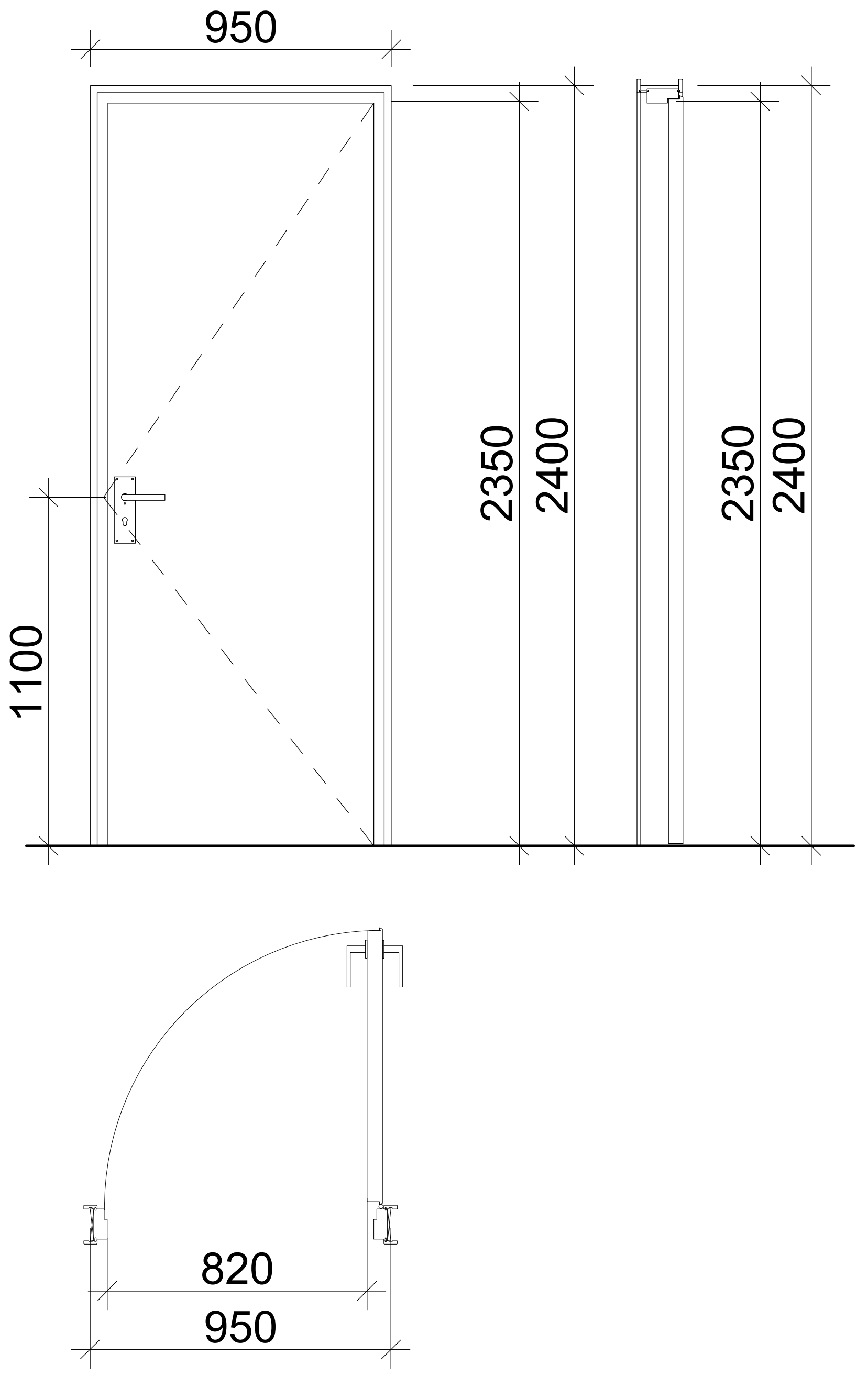

ზღურბლი მ. 1:1



მასშტაბი: 1:25

შენიშვნები:

- კარის ზედაპირი უნდა იყოს გლუვი იატაკიდან მინიმუმ 250 მმ-ის საზღვრებში.
- სახელურები, ჩამოსაწევი სახელურები, საკეტები, რაზები და მისაწვდომი კარის სხვა სამართავები ისეთი ფორმის იქნება, რომ ადვილად შეიძლებოდეს ერთი ხელით მოჭიდება და მის ასამუშავებლად საჭირო არ იქნება მაგრად მოჭიდება, წვალება ან მაჯის ტრიალი.
- დახურული კარის კავეულის გასაღები ნაწილები და გაღებისათვის განკუთვნილი ძალა შესაბამისობაში იქნება შემდეგთან:
    1. წინიდან მისაწვდომობისას, გამოწევით ან მიწოლით გაღებადი, არაუმეტეს 66.7 ნიუტონი.
    2. ბრუნვითი მოძრაობით გასაღები, არაუმეტეს 315 ნიუტონი სმ.
- **გასასვლელის კომპონენტებს (გზა-კიბე და ვესტიბიული) ემსახურება მიმხურავით აღჭურვილი კარებები.**
- კარის მიმხურავები ისე მოეწყობა, რომ 90 გრადუსით, ღია მდგომარეობიდან 12 გრადუსით გაღებულ მდგომარეობამდე კარის მისახურად საჭირო დრო არაუმცირეს 5 წამი იქნება.
- კარის ზამბარიანი ანჯამები ისე მოეწყობა, რომ 70 გრადუსით ღია მდგომარეობიდან დახურულ მდგომარეობამდე კარი არაუმცირეს 1.5 წამში გადავა.
- ცეცხლმედეგი კარისგან განსხვავებული კარის მიწოლით ან გამოწევით გაღებისათვის საჭირო ძალა შესაბამისობაში იქნება შემდეგთან:
    1. შენობაში განთავსებული ანჯამიანი კარი: არაუმეტეს 22.2 ნიუტონი.
- კარებების ცეცხლმედეგობა მითითებულია ხანძარსაწინააღმდეგო გეგმებზე.
- კარებების გაღების მიმართულება მითითებულია გეგმებზე.
- კერის ზღურბლი მითითბულია გეგმებზე
- არცერთი კარის სუფთა სიმაღლე არ იქნება 2,05 მეტრზე ნაკლები.

გზა-კიბესა და გაზის მრიცხველების აივანზე გასასვლელი კარებები აღჭურვილი იქნება მიმხურავებით.

ბინის შესასვლელი კარებები და აივნებზე გასასვლელი კარებები იქნება ზღურბლით.

კარის კავეულები შესაძლებელია იყოს როგორც ნახაზზე მითითებული ტიპის, ისე "ანტიპანიკურიც"

ზღურბლის მოწყობის შემთხვევაში დაცულ იქნას ზღურბლის სიმაღლე და გაბარიტები მითითებული კვანძის შესაბამისად.

შ.პ.ს. "ნიუ ფემილი"

მიწის ნაკვეთის სამშენებლოდ გამოყენების პირობები:

ბრძანება №6061794 12/08/2020

საპროექტო ობიექტი:

მრავალბინიანი საცხოვრებელი სახლი

კორექტირება

საპროექტო ობიექტის მისამართი:

ქ. თბილისი, სოფელი დიღომი, ასმათის ქუჩა №47

საკადასტრო კოდი: 01.72.14.038.511

მიწის ნაკვეთის ფართობი: 800 კვ.მ

ფუნქციური ზონა: სზ-5

ტერიტორიულ-სტრუქტურული ზონა:

პერიფერიული ზონა (პზ)

დადგენილი განაშენიანების რეგულირების პარამეტრები:

კ1 - 0.5
კ2 - 2.1
კ3 - 0.3

საფუძველი: მშენებლობის ნებართვის მისაღებად საჭირო დოკუმენტები იხილეთ "მშენებლობის ნებართვისა გაცემისა და შენობა-ნაგებობების ექსპლუატაციაში მიღების წესისა და პირობების შესახებ" საქართველოს მთავრობის 2019 წლის 31 მაისის №255 დადგენილება.

CAD FILE: შესრულებულია AutoCad DWG ფაილში და წარმოდგენილია PDF ფაილის სახით

დამკვეთი: გ. ქიშმარია

პროექტის ავტორი: ს. მელიქიშვილი

კარი, ფანჯარა
არქიტექტურა

აე - 600

გაძლიერებული ბეტონის სვეტი 40X40 მმ
ცეცხლმედეგობა 2 სთ.

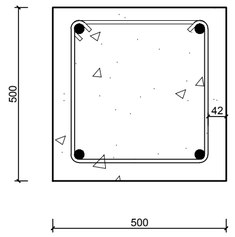

გაძლიერებული ბეტონის კედელი
გზა-ჯიბის შემომზღუდავები
ცეცხლმედეგობა 2 სთ.

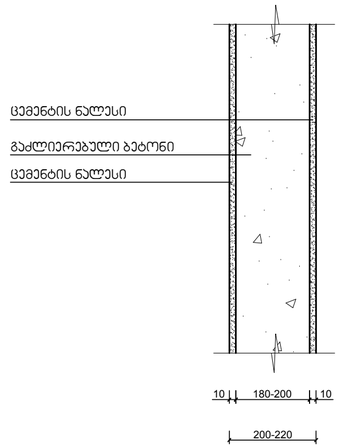

გაძლიერებული ბეტონის ჯოჯი
იატაკის და სახურავის ფილა
ცეცხლმედეგობა 2 სთ.

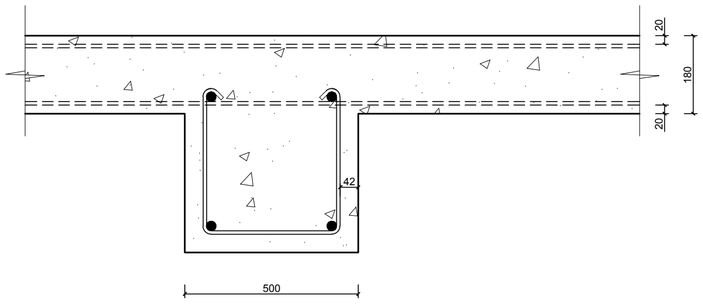

ბლოკის კედელი
ბინებს შორის გამყოფი ტიხარი
ცეცხლმედეგობა 1 სთ.

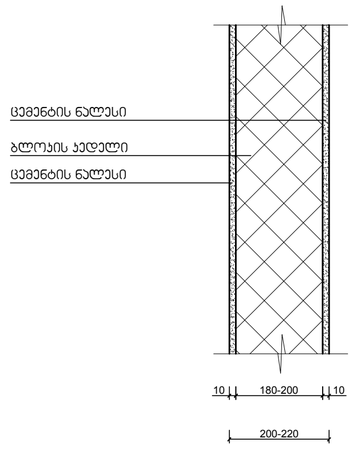

მასშტაბი: 1:10

შენობის ელემენტები	ტიპი - I
	B
ძირითადი კონსტრუქციული ჩარჩო	2
მზიდი კედლები გარე შიგა	 2 2
არამზიდი კედლები და ტიხრები გარე	ცხრილი 602
არამზიდი კედლები და ტიხრები შიგა	0
იატაკის კონსტრუქცია და არაძირითადი ნაწილები	2
სახურავის კონსტრუქცია და არაძირითადი ნაწილები	1

შენიშვნა:

კონსტრუქციული პროექტის დამუშავებისას დაცული იქნას I-B კონსტრუქციის ტიპის მოთხოვნები.

შ.პ.ს. "ნიუ ფეიმილი"

მიწის ნაკვეთის სამშენებლოდ გამოყენების პირობები:

ბრძანება №6061794 12/08/2020

საპროექტო ობიექტი:

მრავალბინიანი საცხოვრებელი სახლი

კორექტირება

საპროექტო ობიექტის მისამართი:

ქ. თბილისი, სოფელი დიღომი, ასმათის ქუჩა №47

საკადასტრო კოდი: 01.72.14.038.511

მიწის ნაკვეთის ფართობი: 800 კვ.მ

შუნქციური ზონა: სზ-5

ტერიტორიულ-სტრუქტურული ზონა:

პერიფერიული ზონა (კზ)

დაშვებული განაშენიანების რეგულირების პარამეტრები:

კ1 - 0.5
კ2 - 2.1
კ3 - 0.3

საფუძველი: მშენებლობის ნებართვის მისაღებად საჭირო დოკუმენტები იხილეთ "მშენებლობის ნებართვისა გაცემისა და შენობა-ნაგებობების ექსპლუატაციაში მიღების წესისა და პირობების შესახებ" საქართველოს მთავრობის 2019 წლის 31 მაისის №255 დადგენილება.

CAD FILE:	შესაბამისობაშია AutoCad DWG ფაილით და წარმოდგენილია PDF ფაილის სახით
დამკვეთი:	ბ. ქურშარია
პროექტის ავტორი:	ხ. მელიქიშვილი

კონსტრუქციული ტიპის დეტალები

ა0 - 700

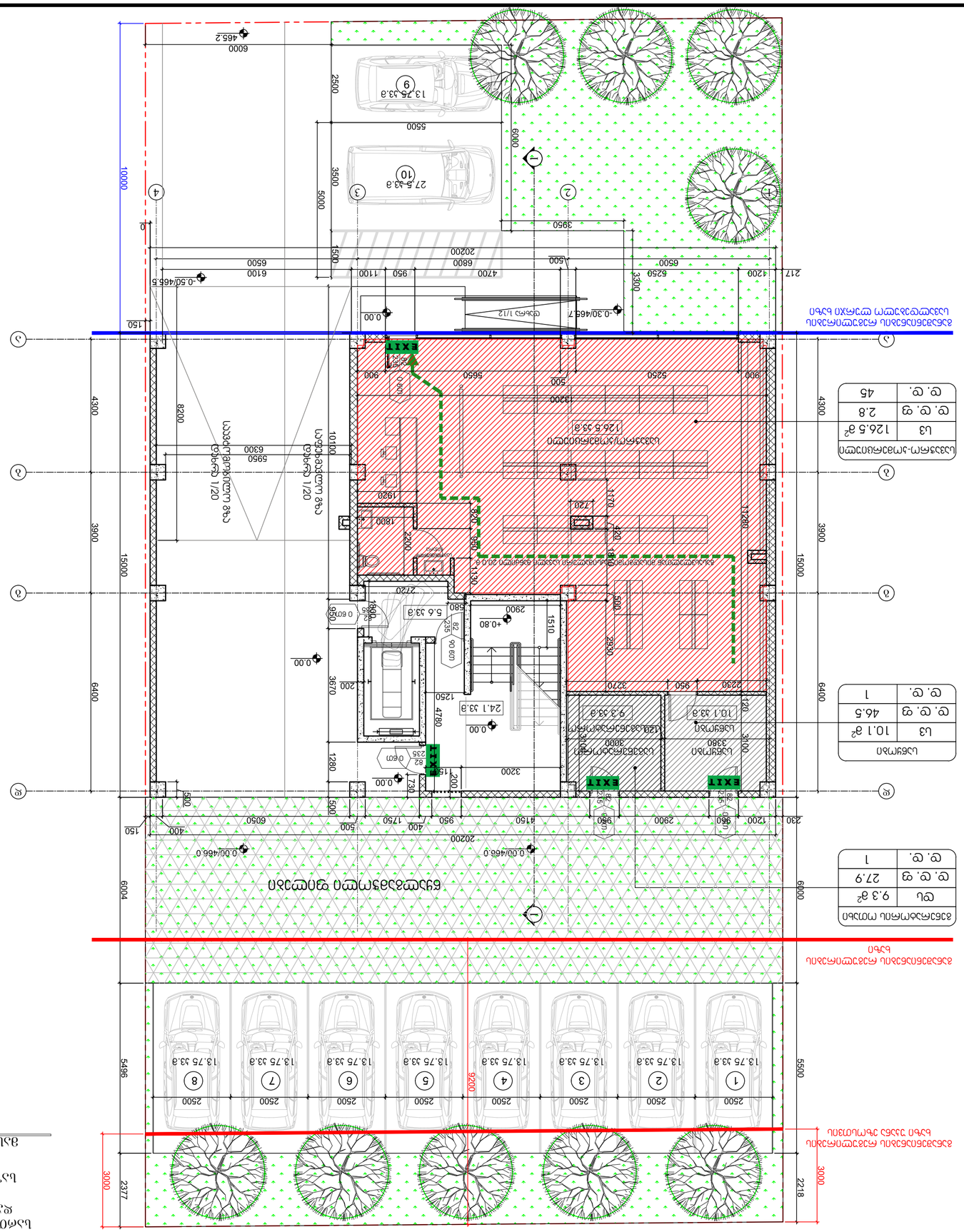
EXIT
1:100
6400
6000
4300
3900
15000
5500
5496
2377
3000
2218
9200
2500
13.75 33.3.a
6.6 33.3.a
5.6 33.3.a
9.3 33.3.a
10.1 33.3.a
24.1 33.3.a
27.5 33.3.a
13.75 33.3.a
6500
3950
2020
2200
1920
1800
1510
1130
1170
11280
2830
3100
3300
3670
4780
1280
3000
2900
3380
3270
3230
1200
950
900
500
400
150
230
217
4200
6250
4700
6800
6100
5950
6300
5660
5250
1750
4150
6050
2020
1250
200
730
1290
820
235
82
90 60
0.60
0.50
0.00
-0.30/465.7
-0.50/465.5
0.00/466.0
465.2
10000
8200
10100
6004
3100
3000
1510
1170
1130
1920
1800
2200
2720
1900
680

ֆՕՅՈՂՈՒՄ Կ՜ԱՈՄՂՐՈՎ Կ՜ՅՈՂՈՒՄ +3.68; +6.88; +10.08
ԲՐ +13.28 ՆՈՒՆՂՈՒՐՈՎՅ
ԲՅՅՈՒՅՐՈՂՈՒՄ ՐՐ ՈՒԿՎՎՈՒՐՐՈՎ
Կ՜ՅՈՂՈՒՄ ՈՒՆՈՒՈՒ ՈՅՈՒՈ

1:100 ՅՈՎՂՈՒՄ ՈՒՆՈՒՈՒ

C

ՅՈՒՐՈՒՄ ՈՒՆՈՒՈՒ ՆՈՒՆՂՈՒՐՈՎ ՅՈՒՐՈՒՄ ՈՒՆՈՒՈՒ ՅՈՒՐՈՒՄ ՈՒՆՈՒՈՒ ՅՈՒՐՈՒՄ ՈՒՆՈՒՈՒ ՅՈՒՐՈՒՄ ՈՒՆՈՒՈՒ

ՅՈՒՐՈՒՄ ՈՒՆՈՒՈՒ ՅՈՒՐՈՒՄ ՈՒՆՈՒՈՒ	ՅՈՒՐՈՒՄ ՈՒՆՈՒՈՒ ՅՈՒՐՈՒՄ ՈՒՆՈՒՈՒ	ՅՈՒՐՈՒՄ ՈՒՆՈՒՈՒ
ՅՈՒՐՈՒՄ ՈՒՆՈՒՈՒ ՅՈՒՐՈՒՄ ՈՒՆՈՒՈՒ	ՅՈՒՐՈՒՄ ՈՒՆՈՒՈՒ ՅՈՒՐՈՒՄ ՈՒՆՈՒՈՒ	ՅՈՒՐՈՒՄ ՈՒՆՈՒՈՒ

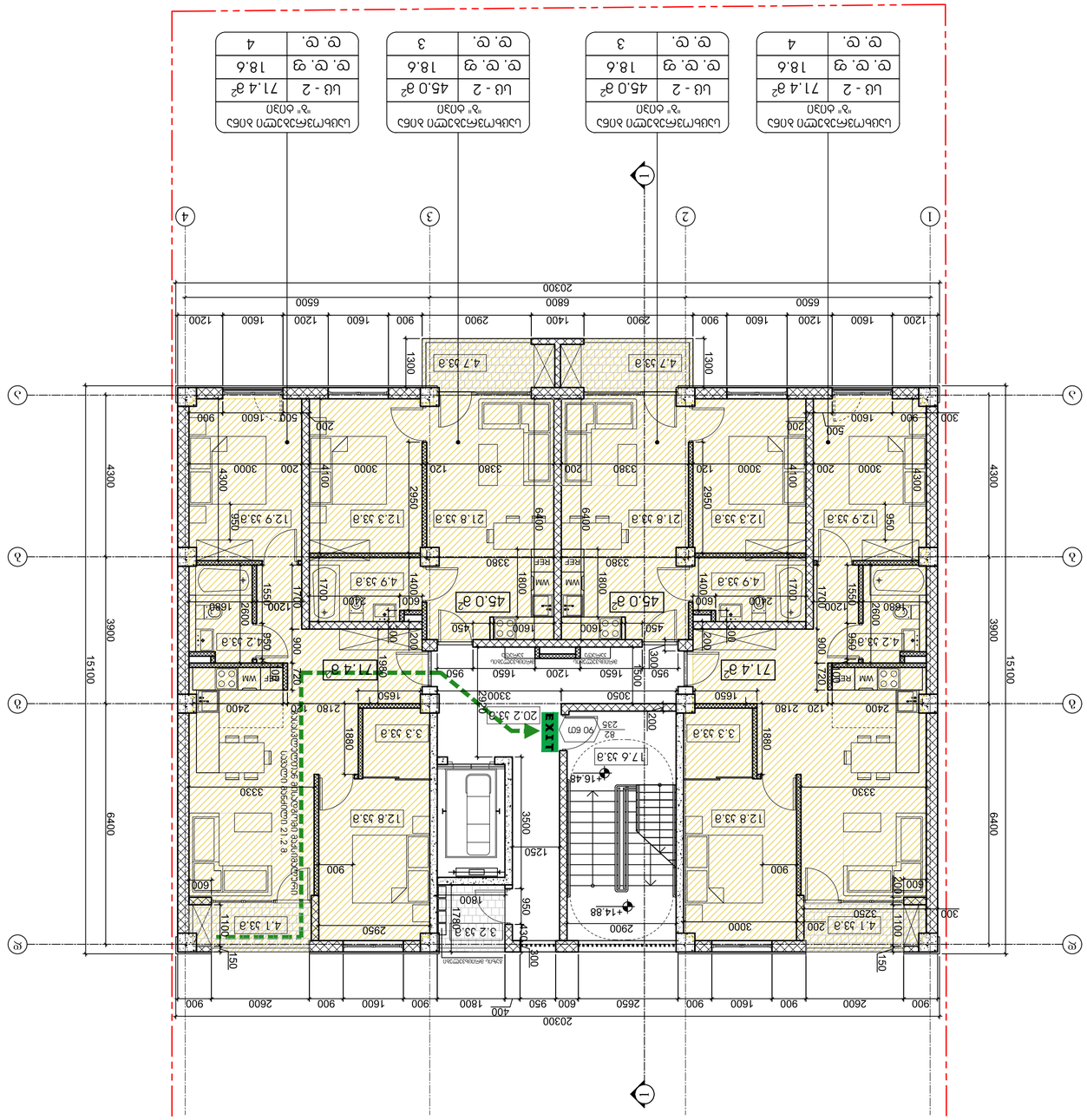

ՀԱՐԿԱՅԻՆ ՀԱՏԱԿԱԳԾԵՐ

ՍՅՈՒՆ	ՀԱՐԿԱՅԻՆ ՍՅՈՒՆԻ ՄԱԿԵՐԵՍԸ	ՆԿԱՐԱԳՐՈՒԹՅՈՒՆ
ՍՅՈՒՆ 1	71.4 ²	ՍՅՈՒՆ - ՀԱՐԿԱՅԻՆ ՀԱՏԱԿԱԳԾԵՐ
ՍՅՈՒՆ 2	45.0 ²	ՍՅՈՒՆ - ՀԱՐԿԱՅԻՆ ՀԱՏԱԿԱԳԾԵՐ
ՍՅՈՒՆ 3	45.0 ²	ՍՅՈՒՆ - ՀԱՐԿԱՅԻՆ ՀԱՏԱԿԱԳԾԵՐ
ՍՅՈՒՆ 4	71.4 ²	ՍՅՈՒՆ - ՀԱՐԿԱՅԻՆ ՀԱՏԱԿԱԳԾԵՐ

ՍՅՈՒՆԻ ՄԱԿԵՐԵՍԻ ՀԱՇՎԱՐԿ

ՍՅՈՒՆ	ՍՅՈՒՆԻ ՄԱԿԵՐԵՍ, ՔԱՌ. ՄԵՏՐ	ՍՅՈՒՆԻ ՄԱԿԵՐԵՍ, ՔԱՌ. ՈՏՔ
ՍՅՈՒՆ 1	71.4 ²	4
ՍՅՈՒՆ 2	45.0 ²	3
ՍՅՈՒՆ 3	45.0 ²	3
ՍՅՈՒՆ 4	71.4 ²	4

ՀԱՐԿԱՅԻՆ ՀԱՏԱԿԱԳԾԵՐԻ ՀԱՇՎԱՐԿ

ՀԱՐԿԱՅԻՆ ՀԱՏԱԿԱԳԾԵՐ	ՔԱՆԱԿ	ՄԱԿԵՐԵՍ, ՔԱՌ. ՄԵՏՐ
ՍՅՈՒՆ 1	4.2	33.3
	4.9	33.3
	12.9	33.3
ՍՅՈՒՆ 2	12.3	33.3
	21.8	33.3
ՍՅՈՒՆ 3	21.8	33.3
	12.3	33.3
ՍՅՈՒՆ 4	12.9	33.3
	4.9	33.3
	4.2	33.3

ԱՇԽԱՏԱՆՔԱՅԻՆ ՏԱՐԱԾՔ՝ 1:100

C

ՀԱՏԱԿԱԳԾԵՐԻ ՀԱՄԱՐ ՕԳՏԱԳՈՐԾՎՈՂ ՆՅՈՒԹԵՐԻ ՑԱՆԿ

ՆՅՈՒԹԻ ԱՆՎԱՆՈՒՄ	ՆՅՈՒԹԻ ՄԱԿԵՐԵՍԱՅԻՆ ՄԱՍՆԱԿՑՈՒԹՅՈՒՆ	ՆՅՈՒԹԻ ՔԱՆԱԿԸ
ՊՎՀՉ ԱՐԴԱՐԱՑՎԱԾ ՔԱՐ	ՊՎՀՉ ԱՐԴԱՐԱՑՎԱԾ ՔԱՐԻ ՀԱՄԱՐ	34,139,34
ՊՎՀՉ ՄԱՐՄԱՐԱՅԻՆ	ՊՎՀՉ ՄԱՐՄԱՐԱՅԻՆ ՀԱՏԱԿՆԵՐԻ ՀԱՄԱՐ	79,12,187
ՊՎՀՉ ՄԵՏԱՂԱՓԱ	ՊՎՀՉ ՄԵՏԱՂԱՓԱ ՀԱՏԱԿՆԵՐԻ ՀԱՄԱՐ	245,99,20
ՊՎՀՉ ՇԱՐԺԱԿԱՆ	ՇԱՐԺԱԿԱՆ ՀԱՏԱԿՆԵՐԻ ՀԱՄԱՐ	160,32,240
ՊՎՀՉ ՀԱՍԱՐԱԿԱԿԱՆ ՕԳՏԱԳՈՐԾՎՈՂ ՀԱՏԱԿՆԵՐԻ ՀԱՄԱՐ - (ՊՎՀՉ)		94,8,58
ՊՎՀՉ ՀԱՍԱՐԱԿԱԿԱՆ ՕԳՏԱԳՈՐԾՎՈՂ ՀԱՏԱԿՆԵՐԻ ՀԱՄԱՐ - (ԿԱՊ)		0,0,255
ԿԱՊ ՀԱՏԱԿՆԵՐԻ ՀԱՄԱՐ		255,0,0
ՄԱՍՆԱՎՈՐ ՀԱՏԱԿՆԵՐԻ ՀԱՄԱՐ		220,185,0
ՄԱՍՆԱՎՈՐ ՇԻՆԱՐԱՐԱԿԱՆ ՕԳՏԱԳՈՐԾՎՈՂ ՀԱՏԱԿՆԵՐԻ ՀԱՄԱՐ		136,135,134
ՊՎՀՉ ՀԱՐԿԱՅԻՆ ՀԱՏԱԿԱԳԾԵՐ (ԱԹ)		57,57,56

ՀԱՏԱԿԱԳԾԵՐԻ ՀԱՄԱՐ ՕԳՏԱԳՈՐԾՎՈՂ ՄԱՍԵՐ

ՀԱՏԱԿԱԳԾԵՐԻ ՀԱՄԱՐ ՕԳՏԱԳՈՐԾՎՈՂ ՄԱՍԵՐ

ՀԱՏԱԿ 82 235 90 60Տ

ՀԱՏԱԿԻ ՀԱՄԱՐԱՅԻՆ ԼԱՅՆՈՒԹՅՈՒՆԸ

ՀԱՏԱԿԻ ԲԱՑՎՈՂ ՄԱՍԻ ՀԱՄԱՐԱՅԻՆ ԼԱՅՆՈՒԹՅՈՒՆԸ

ՀԱՏԱԿԻ ՓԱԿ

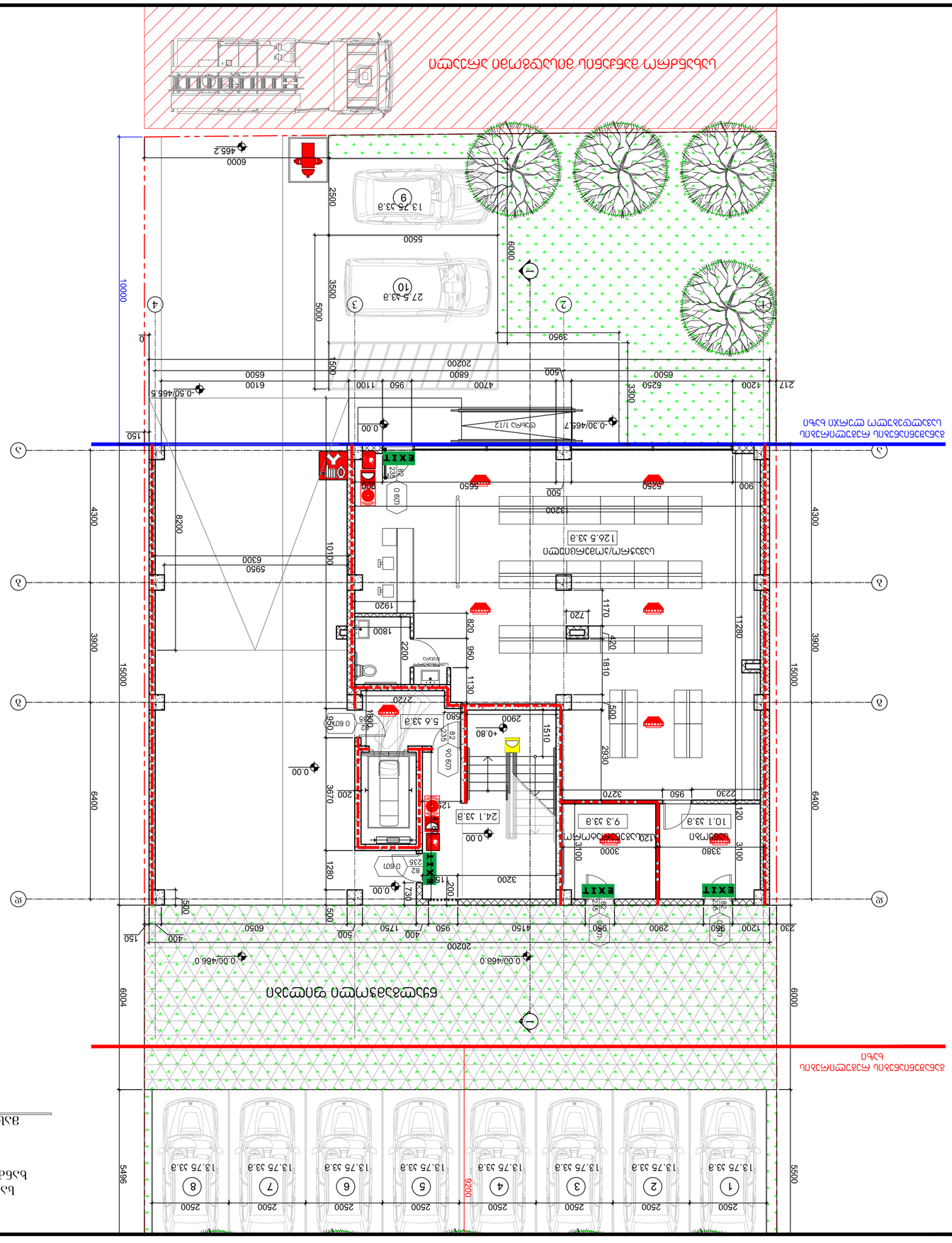
EXIT
EXIT
EXIT
EXIT
EXIT
EXIT
0.00
-0.30/465.7
-0.50/465.5
-0.00/466.0
0.00/466.0
+0.80
13.75 33.3
27.5 33.3
24.1 33.3
10.1 33.3
9.3 33.3
5.6 33.3
1 26.5 33.3
1 2 3 4 5 6 7 8 9 10
A B C D E
2500
5496
9200
5500
4300
8200
10100
3900
15000
6400
6004
6000
10000
5950
6300
1920
1800
2200
820
950
1130
1810
420
11280
1170
720
2720
2900
1510
2930
500
3270
2230
950
3100
3380
3000
3100
120
1280
3200
200
3670
2500
3500
5000
1500
6000
3950
6000
2500
4700
6800
500
6100
650*
1200
6250
217
3300
2020
2020
150
230
1200
960
2900
950
4150
1750
400
500
6050
200
500
730
200
150
900
5650
500
1320
6250
900
500

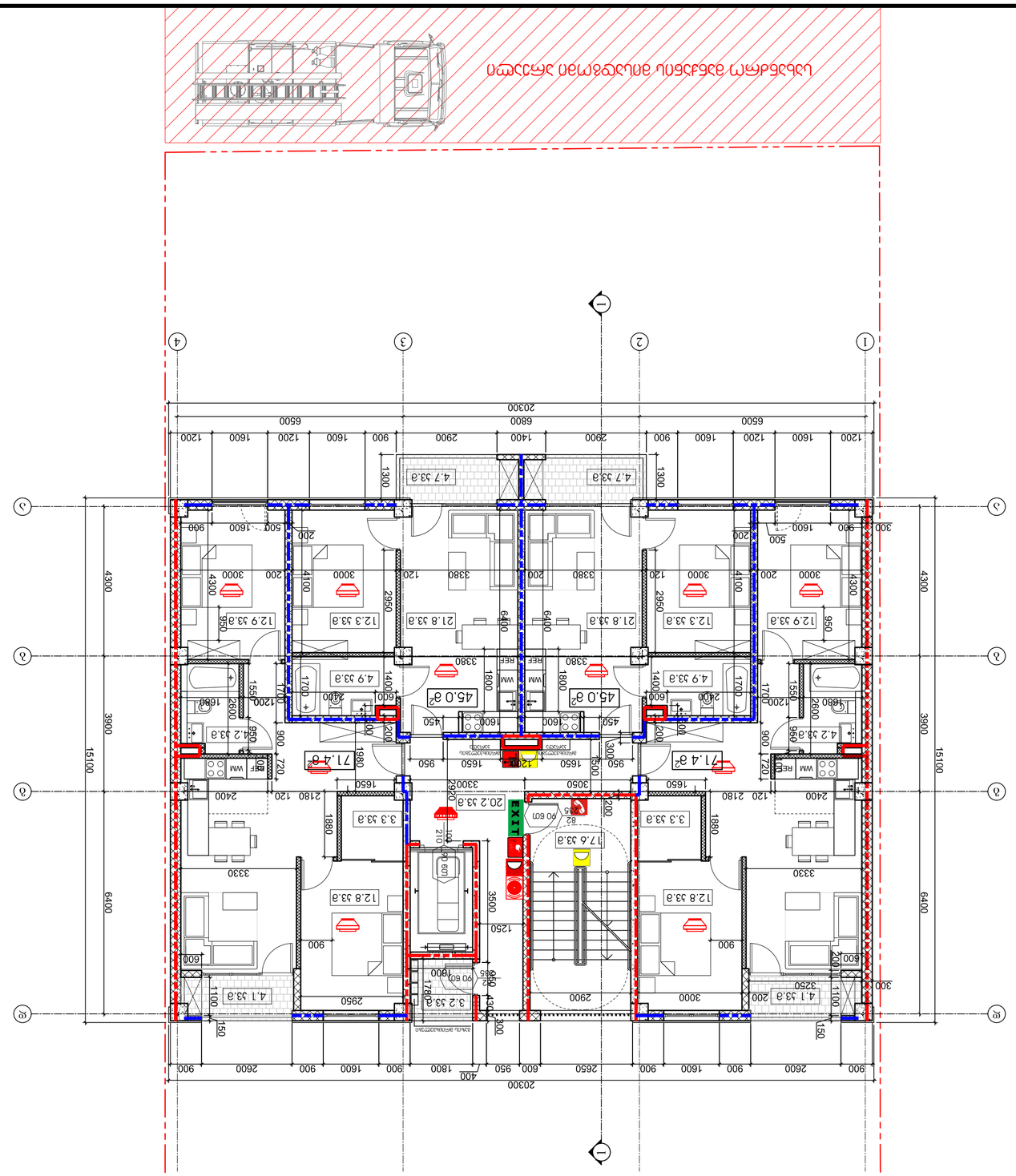

Фрагмент плана 9-этажной блок-секции с квартирами
М 1:100

С

Экспликация помещений блок-секции:

Этаж - I	В
Однокомнатная квартира	2
Двухкомнатная квартира	2 2
Трехкомнатная квартира	2 2
Лестничная клетка	1

Экспликация помещений 6этажа:

Однокомнатная квартира	2
Двухкомнатная квартира	2 2
Трехкомнатная квартира	2 2
Лестничная клетка	1

Экспликация помещений 1этажа:

Однокомнатная квартира	2
Двухкомнатная квартира	2 2
Трехкомнатная квартира	2 2
Лестничная клетка	1

Экспликация помещений:

| |

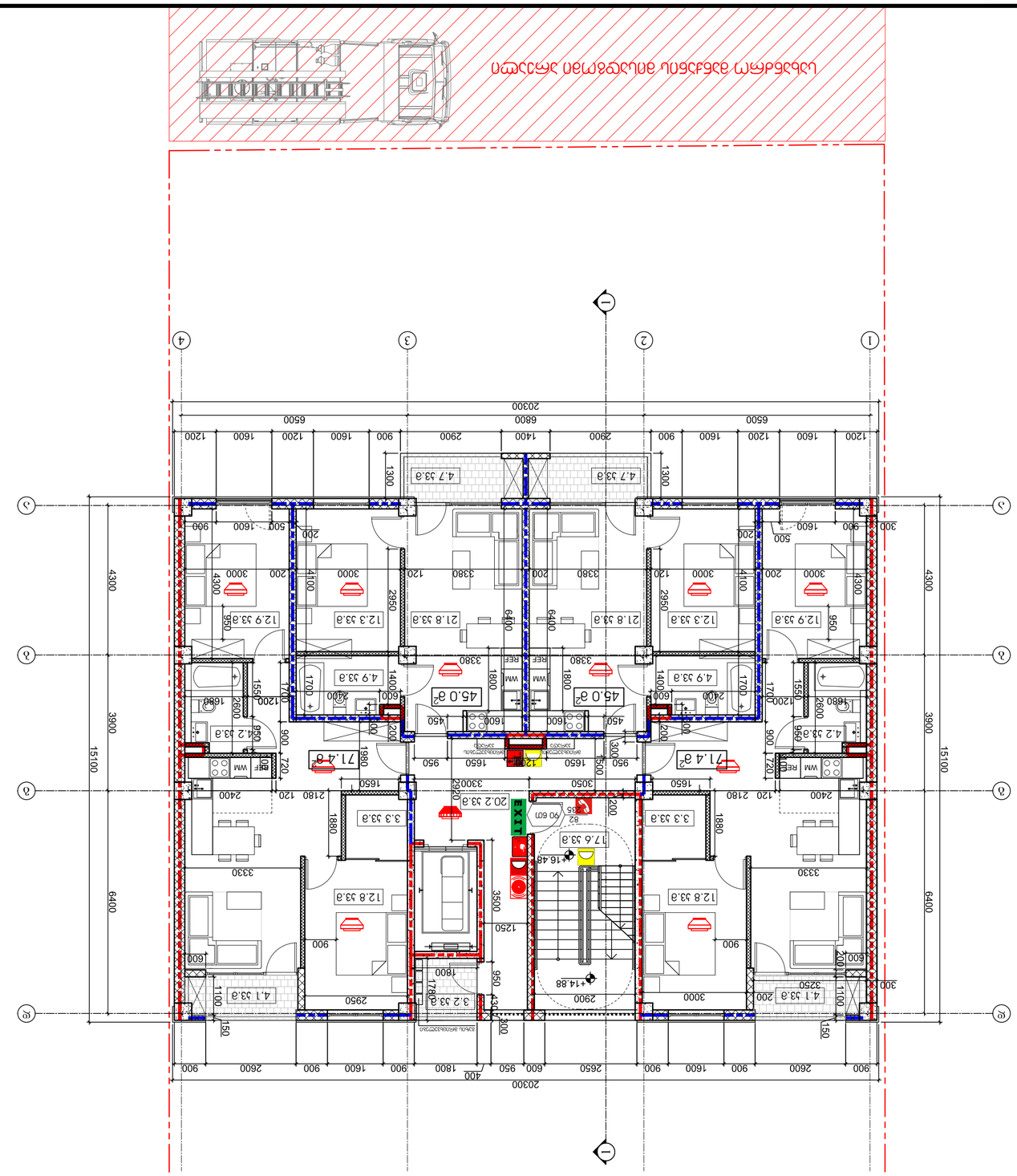
1
2
3
4
А
Б
В
Г
Д
Е
20300
15100
6400
3900
4300
4.7 33.Б
4.7 33.Б
12.9 33.Б
12.3 33.Б
21.8 33.Б
21.8 33.Б
12.3 33.Б
12.9 33.Б
4.9 33.Б
4.9 33.Б
4.2 33.Б
4.1 33.Б
3.2 33.Б
20.2 33.Б
3.3 33.Б
3.3 33.Б
4.1 33.Б
17.6 33.Б
12.8 33.Б
12.8 33.Б
71.4 Д2
71.4 Д2
45.0 Д2
45.0 Д2
EXIT
EXIT
WM
REF
REF
WM
WM
WM
WM
REF
REF
WM
WM
WM
WM

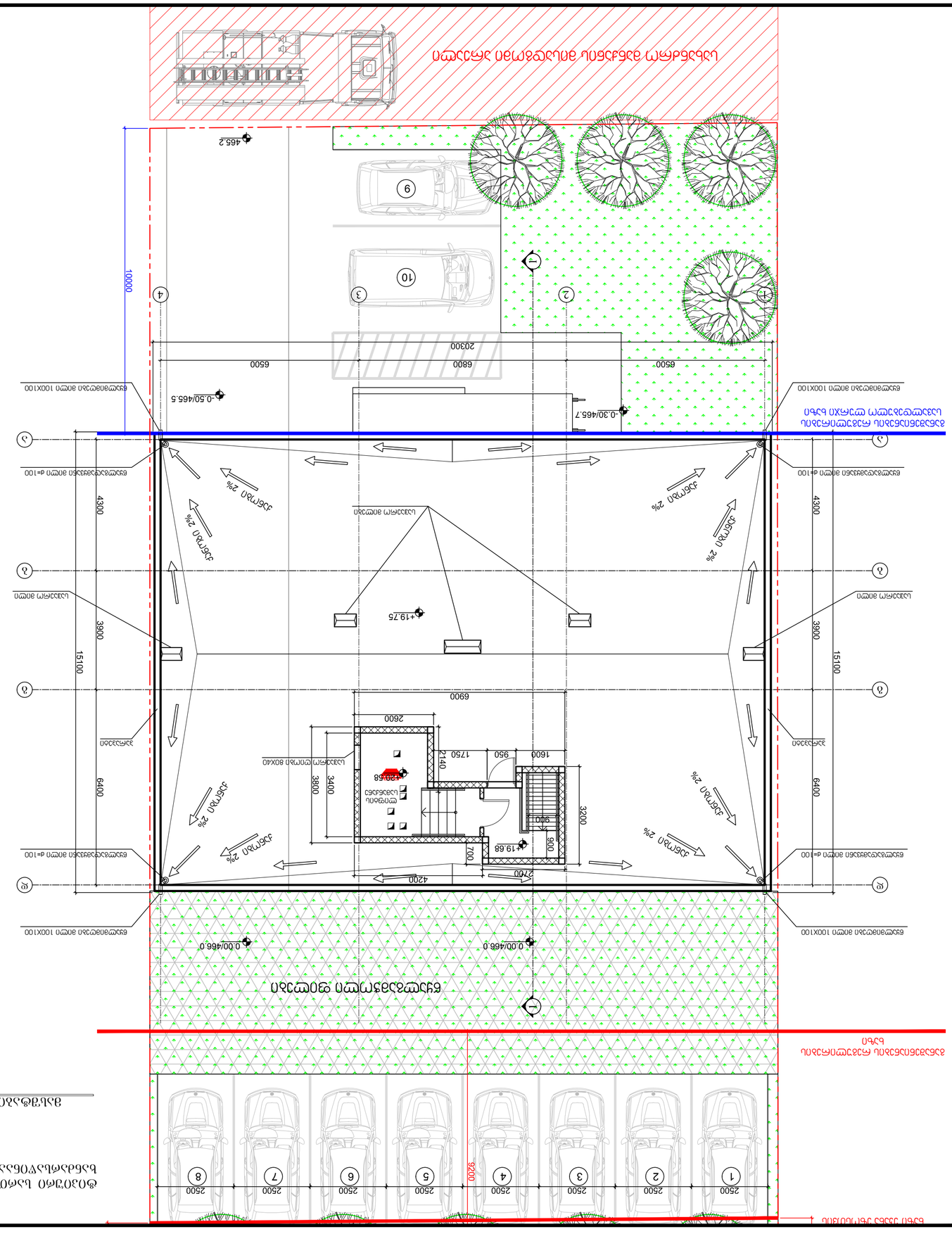
Граница земельного участка
Существующее здание
Проектируемое здание
Въезд
Выезд
Пешеходный тротуар
Проектируемое дерево
Проектируемый кустарник
Проектируемый газон
Проектируемое ограждение
Проектируемый бордюр
Проектируемый пандус
Проектируемый тактильный бордюр
Проектируемый тактильный пандус
Проектируемый тактильный поручень
Проектируемый тактильный поручень
Проектируемый тактильный поручень

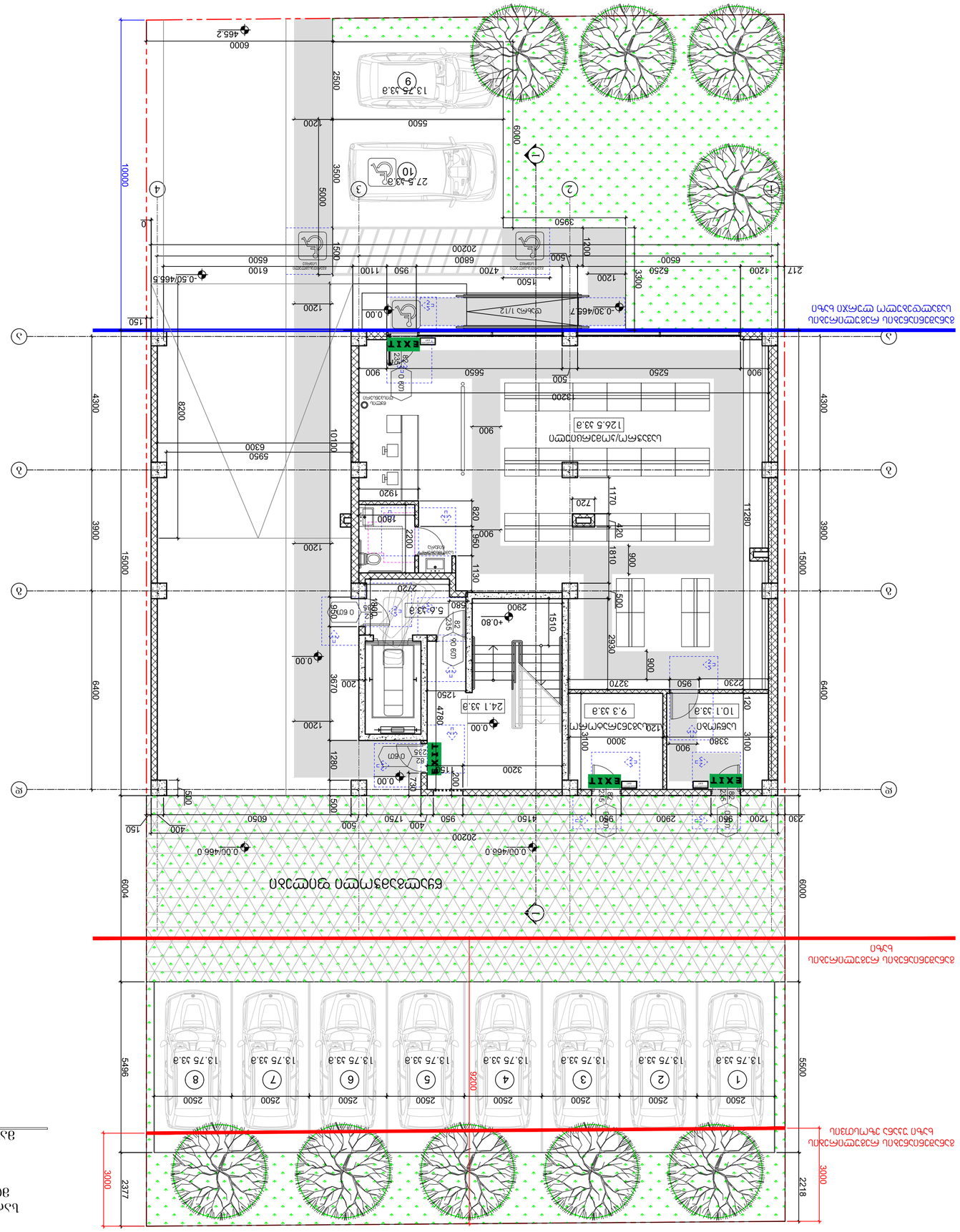
EXIT
0.00
-0.30/466.7
-0.50/465.5
0.00/466.0
+0.80
6000
465.2
13.75 33.3.a
27.5 33.3.a
2500
5500
1200
3500
5000
6000
3950
500
2020
680
6500
6100
950
1100
4700
1500
650
4200
217
3300
150
10000
0
4
3
2
1
4300
8200
10100
5950
6300
3900
15000
1920
1800
820
900
2200
1130
2720
1510
2900
2930
500
1810
900
1170
720
420
3200
11280
6400
3270
3670
200
1250
4780
1200
1280
3200
730
200
500
2230
950
3100
3000
3380
120
2900
1200
960
2250
82
235
0.607
2150
400
1750
960
4150
6050
500
2200
6004
6000
230
5250
900
5650
500
900
4300
3900
15000
5500
6400
2218
3000
2377
5496
9200
2500
1
2
3
4
6
5
7
8
13.75 33.3.a
ბეტონის ღობე
ელექტრო-ფარი
ხანძარსაწინააღმდეგო ყუთი
ხანძარსაწინააღმდეგო ონკანი
ხანძარსაწინააღმდეგო ონკანი
ელექტრო-ფარი
ელექტრო-ფარი
ელექტრო-ფარ

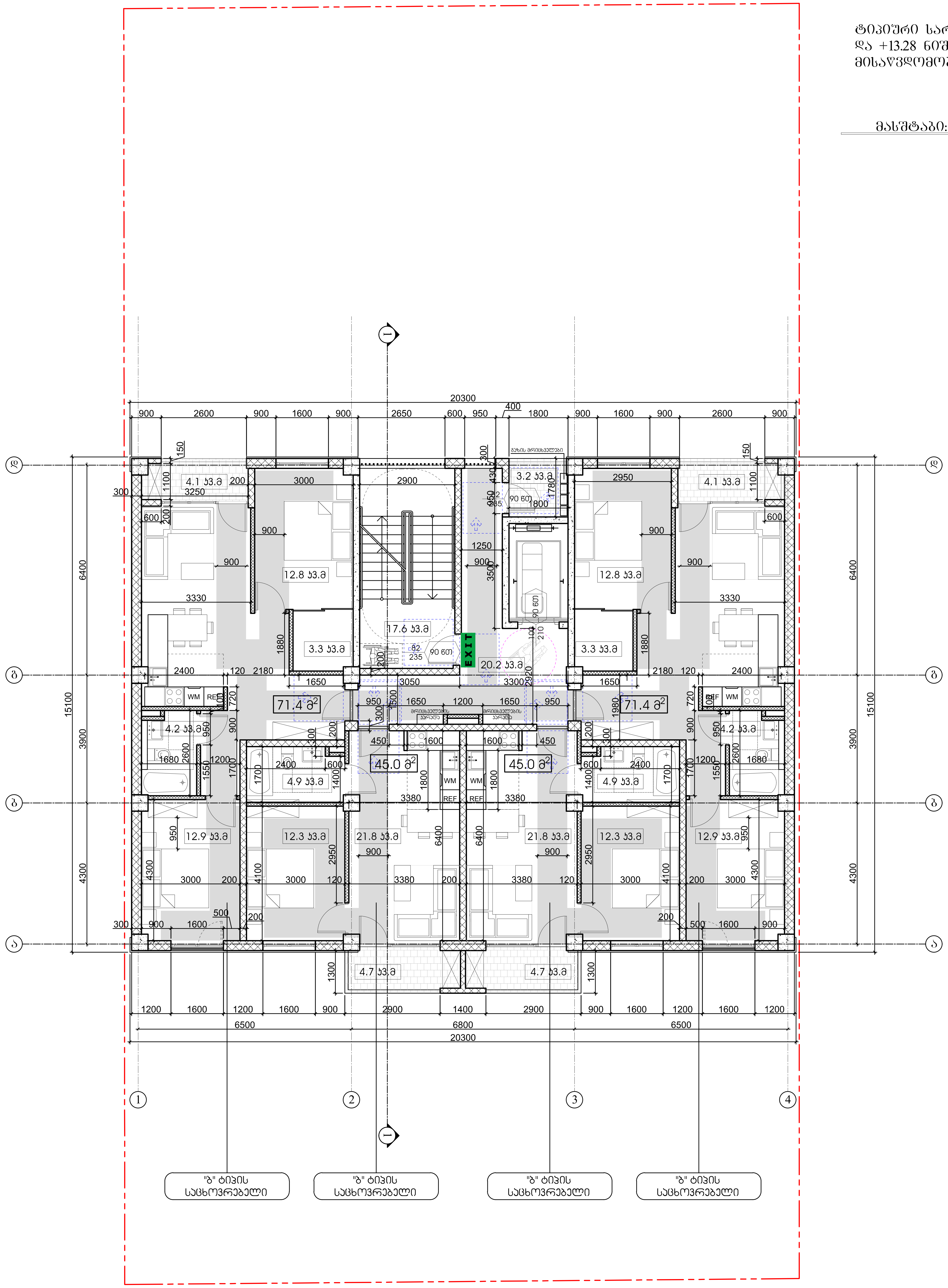

ტიპიური სართული +3.68; +6.88; +10.08 და +13.28 ნიშნულებზე მისაწვდომობის გეგმა

მასშტაბი: 1:100

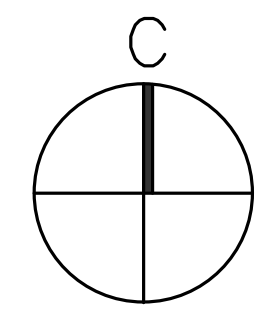

პირობითი ნიშნები

900 — მისაწვდომი სვლაგეზი

მოსატრიალებელი სივრცეები

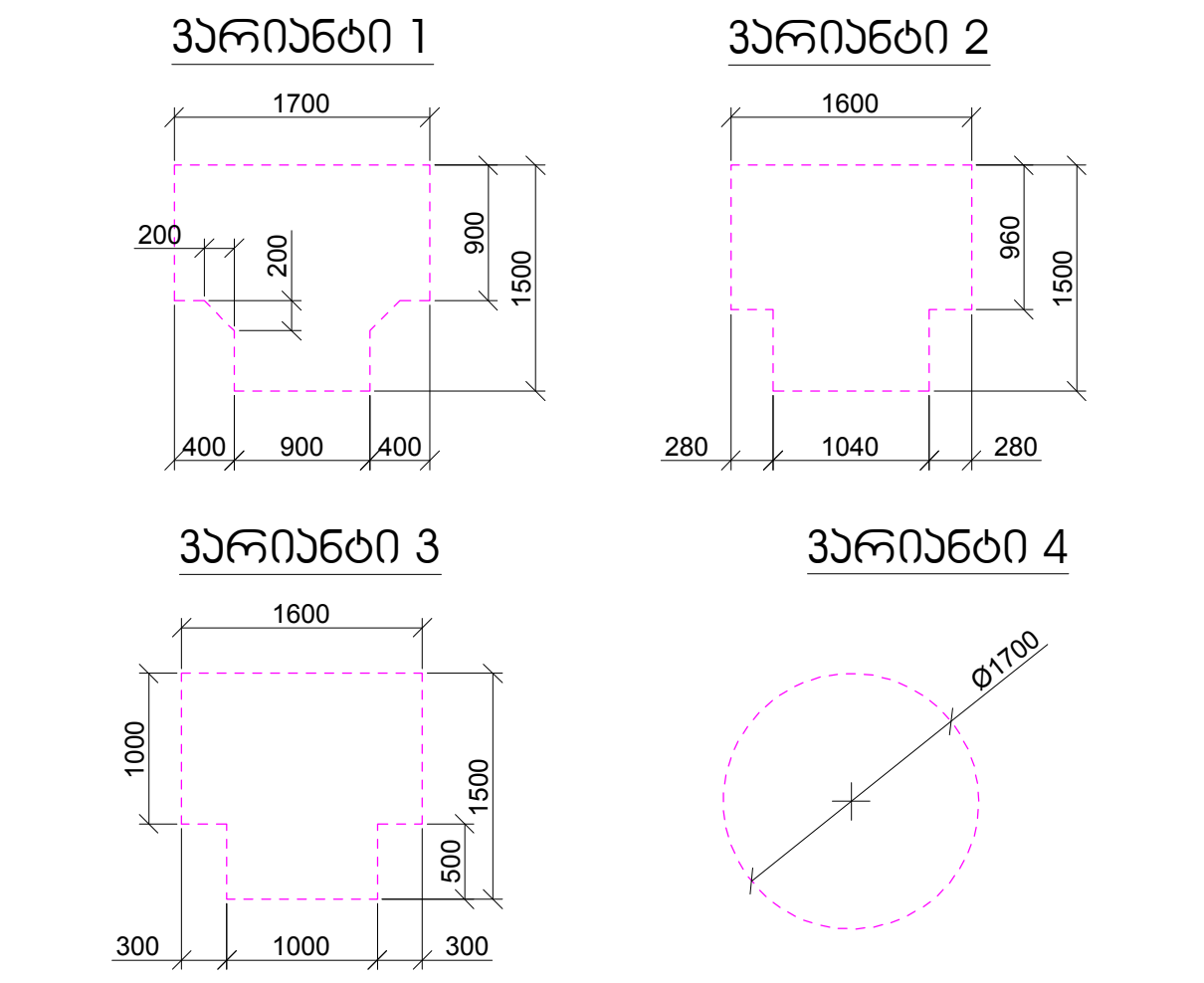

კარის წინ თავისუფალი სივრცე

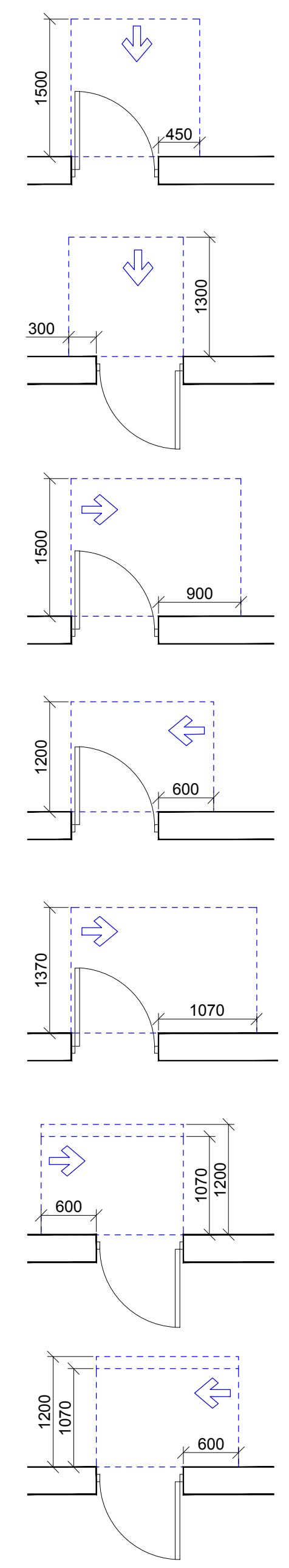

- თავისუფალი სივრცე კართან მანევრირებისთვის - ანჯამიანი კარი, წინიდან მისაწვდომი - გამოწევით გაღება
- თავისუფალი სივრცე კართან მანევრირებისთვის - ანჯამიანი კარი, წინიდან მისაწვდომი - მიწოლით გაღება
- თავისუფალი სივრცე კართან მანევრირებისთვის - ანჯამიანი კარი, ანჯამის მხრიდან მისაწვდომი - გამოწევით გაღება
- თავისუფალი სივრცე კართან მანევრირებისთვის - ანჯამიანი კარი, საკეტის მხრიდან მისაწვდომი - გამოწევით გაღება
- თავისუფალი სივრცე კართან მანევრირებისთვის - ანჯამიანი კარი, ანჯამის მხრიდან მისაწვდომი - გამოწევით გაღება
- თავისუფალი სივრცე კართან მანევრირებისთვის - ანჯამიანი კარი, საკეტის მხრიდან მისაწვდომი - მიწოლით გაღება, 120 მინ. თუ მოწყობილია მიმხურავი
- თავისუფალი სივრცე კართან მანევრირებისთვის - ანჯამიანი კარი, ანჯამის მხრიდან მისაწვდომი - მიწოლით გაღება, 120 მინ. თუ მოწყობილია მიმხურავი

შენიშვნები:

1. იატაკის ზედაპირები მოეწყობა ისე, რომ იქნება მდგრადი, მყარი და არასრიალა.
2. განათების სამართავები, ელექტრო გამანაწილებლები, ელექტრო ჩამრთველები და დენსართები, ტემპერატურის მარეგულირებლები, მოწყობილობების სამართავები, წყალსადენი სისტემის მოწყობილობების მარეგულირებლები და დამცავი და ორმხრივი საკომუნიკაციო სისტემების სამართავები "ა" ტიპის ერთეულში მოეწყობა სტანდარტის 309–ე ქვეთავის შესაბამისად".
3. სინათლის ჩამრთველები, ელექტრო ჩამრთველები, დენსართები, ტემპერატურის მარეგულირებლები, ელექტრო გამანაწილებლები, და უსაფრთხოების ან შიდასაკომუნიკაციო სისტემების სამართავები "ბ" ტიპის ერთეულებში მოეწყობა სტანდარტის 309.2 და 1104.1.1 ქვეთავების მიხედვით.

შ.პ.ს. "ნიუ ფემილი"

მიწის ნაკვეთის სამშენებლოდ გამოყენების პირობები:

ბრძანება №6061794 12/08/2020

საპროექტო ობიექტი:

მრავალბინიანი საცხოვრებელი სახლი

კორექტირება

საპროექტო ობიექტის მისამართი:

ქ. თბილისი, სოფელი დიღომი, ასმათის ქუჩა №47

საკადასტრო კოდი: 01.72.14.038.511

მიწის ნაკვეთის ფართობი: 800 კვ.მ

ფუნქციური ზონა: სზ-5

ტერიტორიულ-სტრუქტურული ზონა:

პერიფერიული ზონა (პზ)

დადგენილი განაშენიანების რეგულირების პარამეტრები:

კ1 - 0.5
კ2 - 2.1
კ3 - 0.3

საფუძველი: მშენებლობის ნებართვის მისაღებად საჭირო დოკუმენტები იხილეთ "მშენებლობის ნებართვისა გაცემისა და შენობა-ნაგებობების ექსპლუატაციაში მიღების წესისა და პირობების შესახებ" საქართველოს მთავრობის 2019 წლის 31 მაისის №255 დადგენილება.

CAD FILE: შესრულებულია AutoCad DWG ფაილში და წარმოდგენილია PDF ფაილის სახით

დამკვეთი: გ. ქიშმარია

პროექტის ავტორი: ს. მელიქიშვილი

ტიპიური სართული +3.68; +6.88; +10.08 და +13.28 ნიშნულებზე მისაწვდომობის გეგმა

აე - 102 - მგ

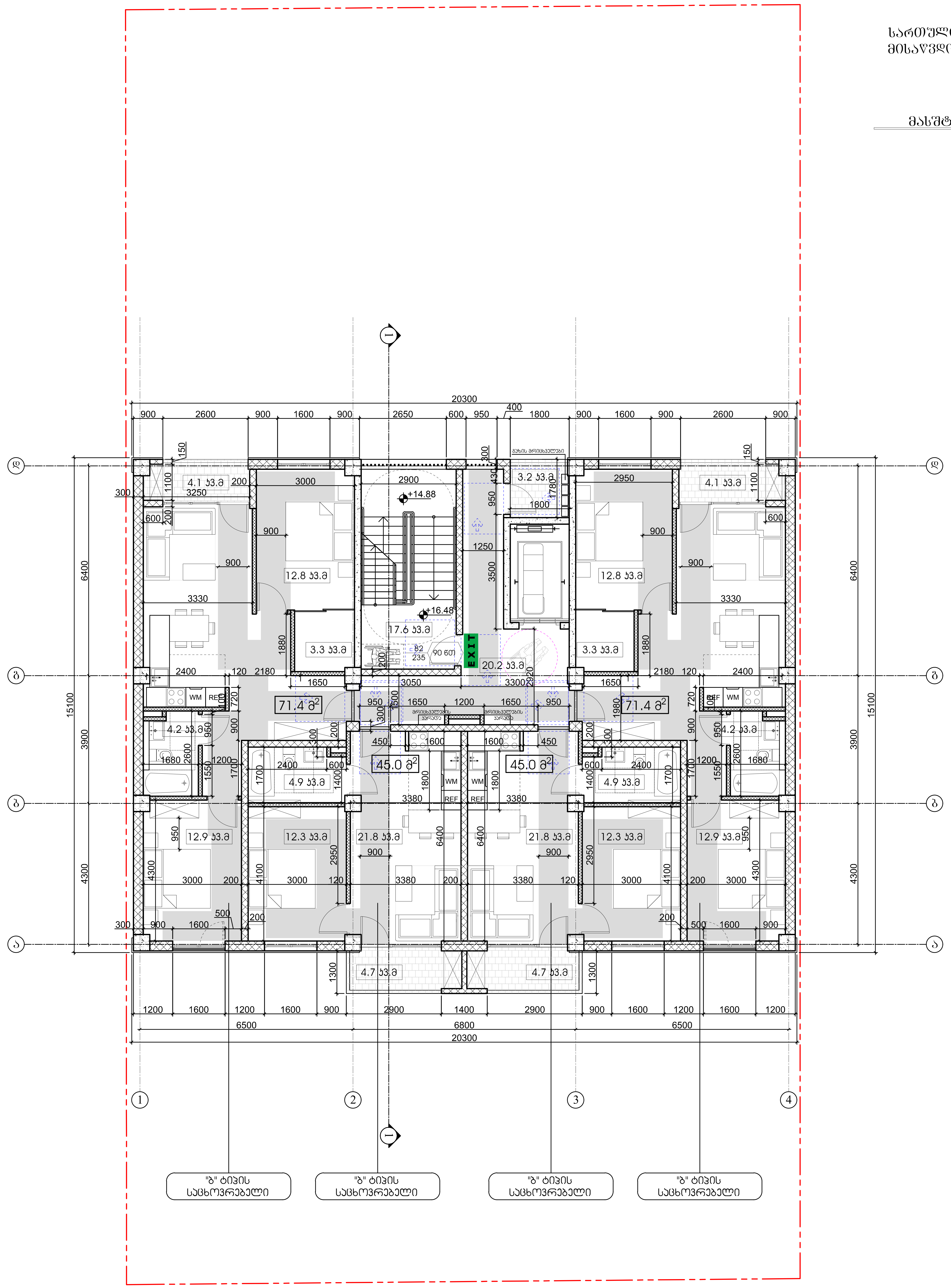

სართული +16.48 ნიშნულზე მისაწვდომობის გეგმა

მასშტაბი: 1:100

პირობითი ნიშნები

მისაწვდომი სვლაგეზი

მოსატრიალებელი სივრცეები

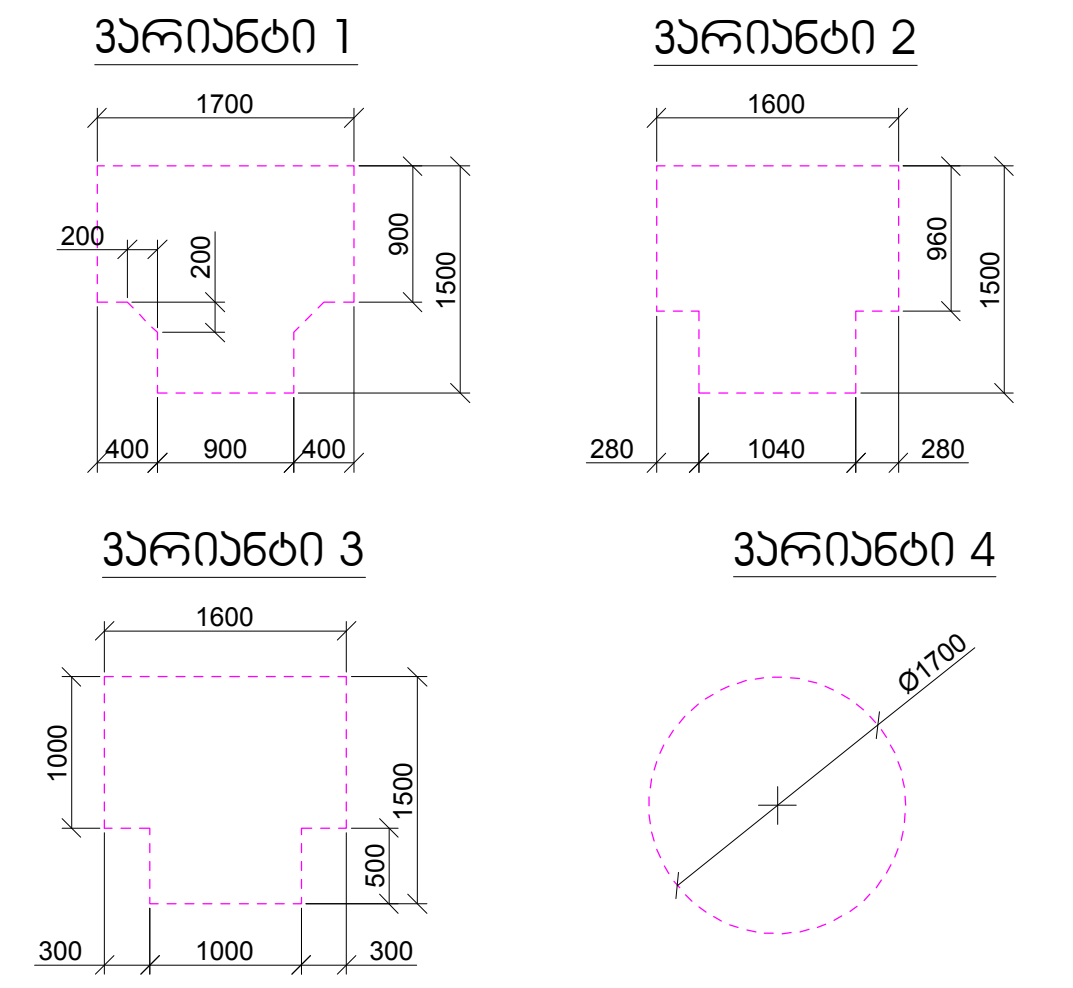

კარის წინ თავისუფალი სივრცე

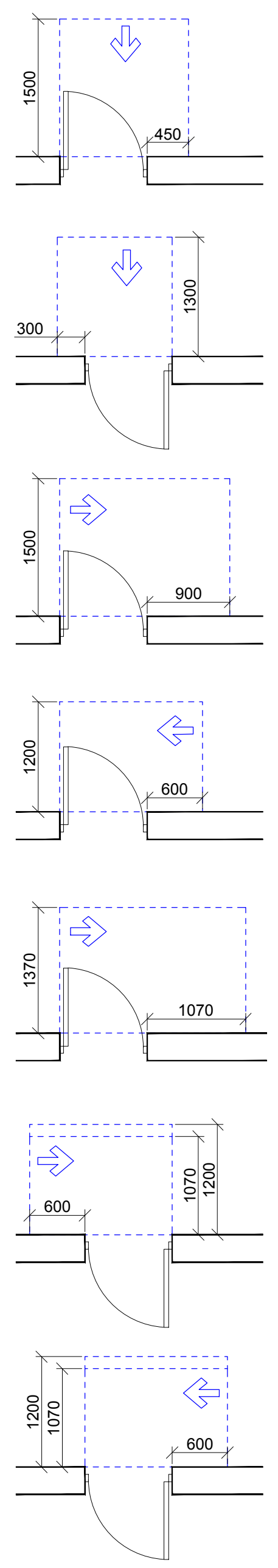

თავისუფალი სივრცე კართან მანევრირებისთვის
- ანჯამიანი კარი
წინიდან მისაწვდომი - გამოწევით გაღება

თავისუფალი სივრცე კართან მანევრირებისთვის
- ანჯამიანი კარი
წინიდან მისაწვდომი - მიწოლით გაღება

თავისუფალი სივრცე კართან მანევრირებისთვის
- ანჯამიანი კარი
ანჯამის მხრიდან მისაწვდომი - გამოწევით გაღება

თავისუფალი სივრცე კართან მანევრირებისთვის
- ანჯამიანი კარი
საკეტის მხრიდან მისაწვდომი - გამოწევით გაღება

თავისუფალი სივრცე კართან მანევრირებისთვის
- ანჯამიანი კარი
ანჯამის მხრიდან მისაწვდომი - გამოწევით გაღება

თავისუფალი სივრცე კართან მანევრირებისთვის
- ანჯამიანი კარი
საკეტის მხრიდან მისაწვდომი - მიწოლით გაღება
120 მინ. თუ მოწყობილია მიმხურავი

თავისუფალი სივრცე კართან მანევრირებისთვის
- ანჯამიანი კარი
ანჯამის მხრიდან მისაწვდომი - მიწოლით გაღება
120 მინ. თუ მოწყობილია მიმხურავი

შენიშვნები:

1. იატაკის ზედაპირები მოეწყობა ისე, რომ იქნება მდგრადი, მყარი და არასრიალა.
2. განათების სამართავები, ელექტრო გამანაწილებლები, ელექტრო ჩამრთველები და დენსართები, ტემპერატურის მარეგულირებლები, მოწყობილობების სამართავები, წყალსადენი სისტემის მოწყობილობების მარეგულირებლები და დამცავი და ორმხრივი საკომუნიკაციო სისტემების სამართავები "ა" ტიპის ერთეულში მოეწყობა სტანდარტის 309–ე ქვეთავის შესაბამისად".
3. სინათლის ჩამრთველები, ელექტრო ჩამრთველები, დენსართები, ტემპერატურის მარეგულირებლები, ელექტრო გამანაწილებლები, და უსაფრთხოების ან შიდასაკომუნიკაციო სისტემების სამართავები "ბ" ტიპის ერთეულებში მოეწყობა სტანდარტის 309.2 და 1104.1.1 ქვეთავების მიხედვით.

შ.პ.ს. "ნიუ ფემილი"

მიწის ნაკვეთის სამშენებლოდ გამოყენების პირობები:

ბრძანება №6061794 12/08/2020

<u>საპროექტო ობიექტი:</u>

მრავალბინიანი საცხოვრებელი სახლი

კორექტირება

<u>საპროექტო ობიექტის მისამართი:</u>

ქ. თბილისი, სოფელი დიღომი, ასმათის ქუჩა №47

საკადასტრო კოდი: 01.72.14.038.511

<u>მიწის ნაკვეთის ფართობი:</u> 800 კვ.მ

<u>ფუნქციური ზონა:</u> სზ-5

<u>ტერიტორიულ-სტრუქტურული ზონა:</u>

პერიფერიული ზონა (პზ)

<u>დადგენილი განაშენიანების რეგულირების პარამეტრები:</u>

კ1 - 0.5
კ2 - 2.1
კ3 - 0.3

საფუძველი: მშენებლობის ნებართვის მისაღებად საჭირო დოკუმენტები იხილეთ "მშენებლობის ნებართვისა გაცემისა და შენობა-ნაგებობების ექსპლუატაციაში მიღების წესისა და პირობების შესახებ" საქართველოს მთავრობის 2019 წლის 31 მაისის №255 დადგენილება.

CAD FILE: შესრულებულია AutoCad DWG ფაილში და წარმოდგენილია PDF ფაილის სახით

დამკვეთი:	გ. ქიშმარია
პროექტის ავტორი:	ს. მელიქიშვილი

სართული +16.48 ნიშნულზე მისაწვდომობის გეგმა

აე - 103 - მგ

მისაწვდომი ტუალეტი საჯარო სივრცეში

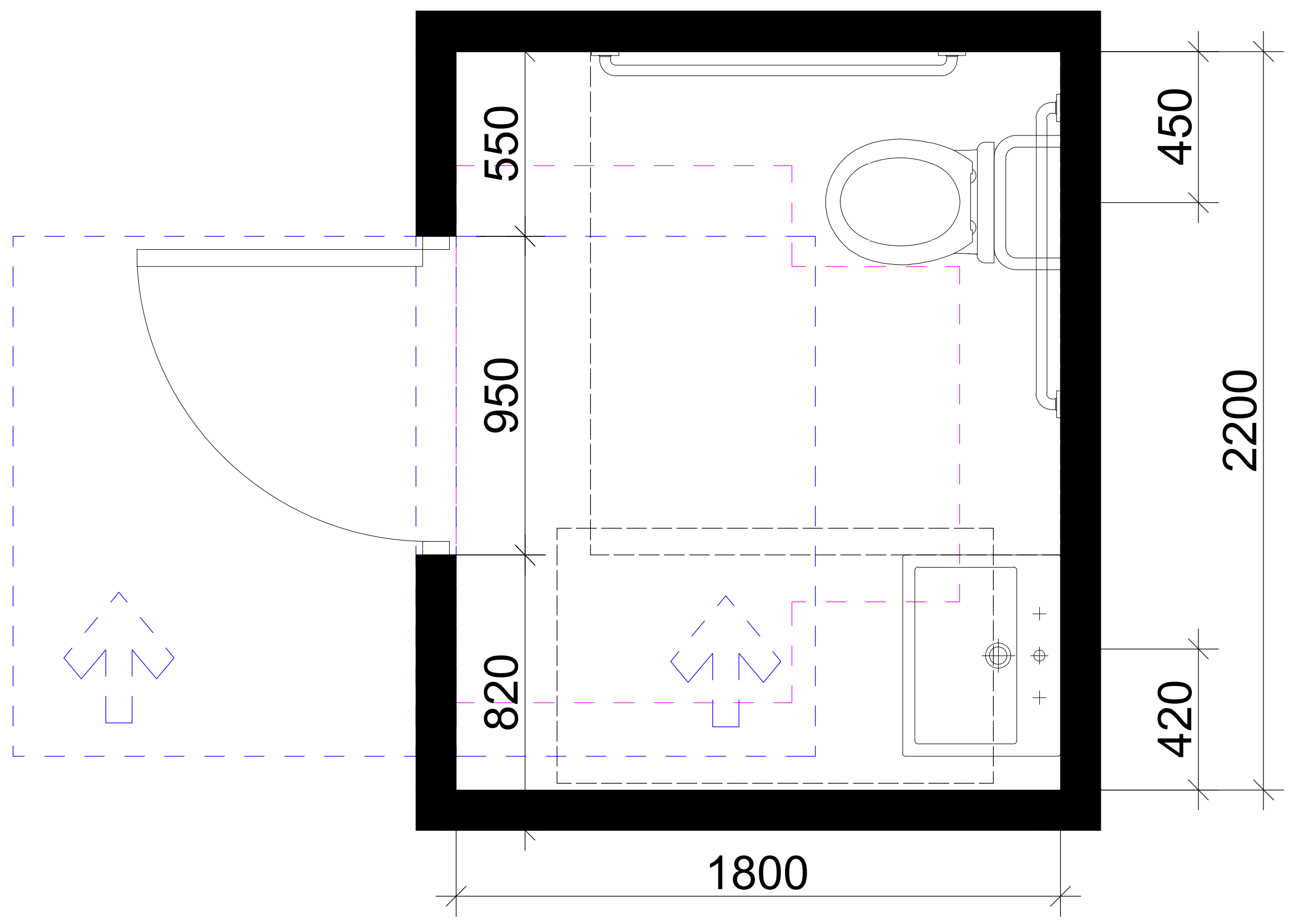

თავისუფალი სივრცე კართან მანევრირებისთვის
ანჯამიანი კარი
ანჯამის მხრიდან მისაწვდომი - მიწოლით გაღება

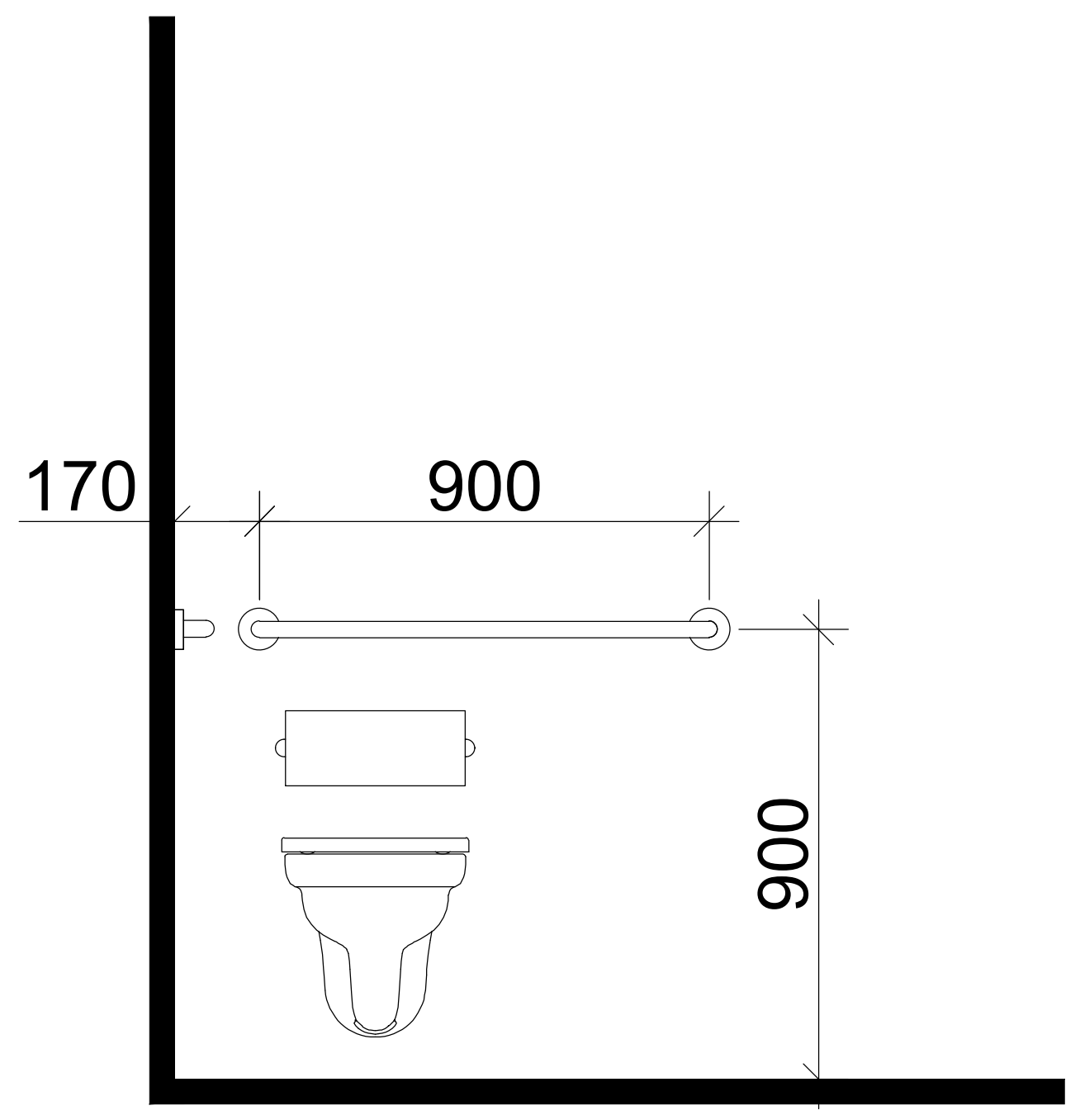

T ფორმის მოსატრიალებელი სივრცე
ვარიანტი 1

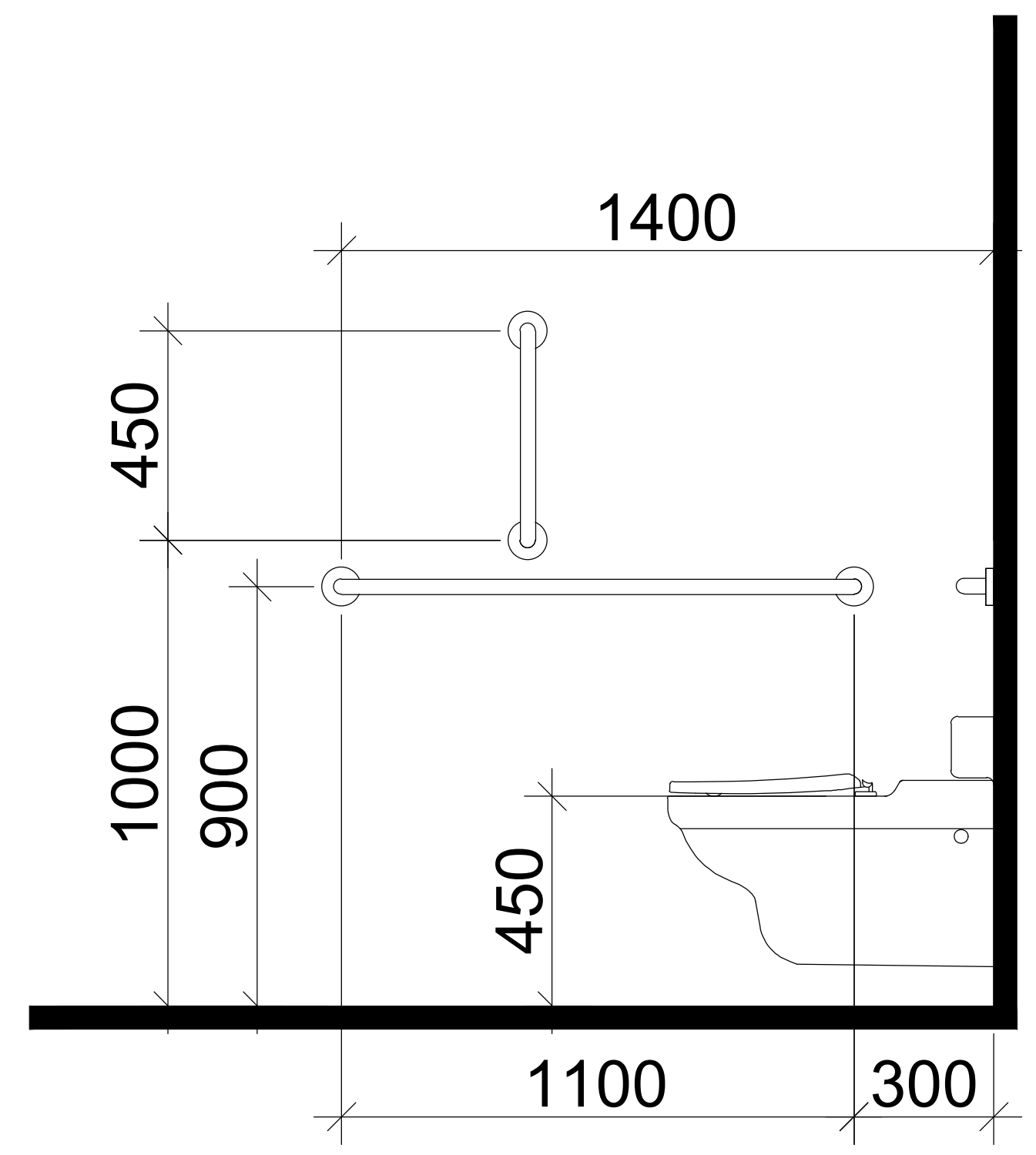

ხელსაბანის მდებარეობა

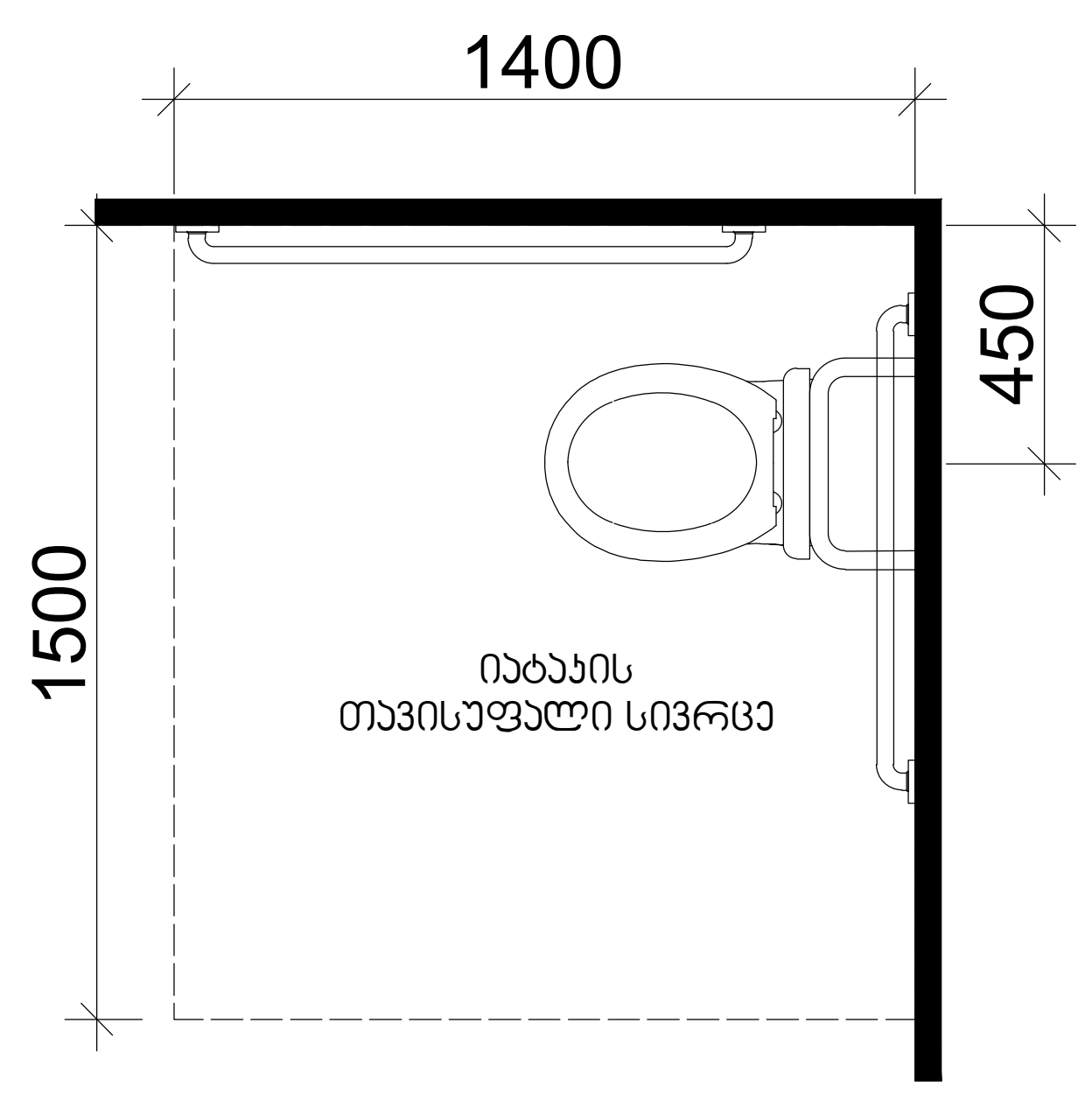

თავისუფალი სივრცე ფეხის ფალანგისთვის

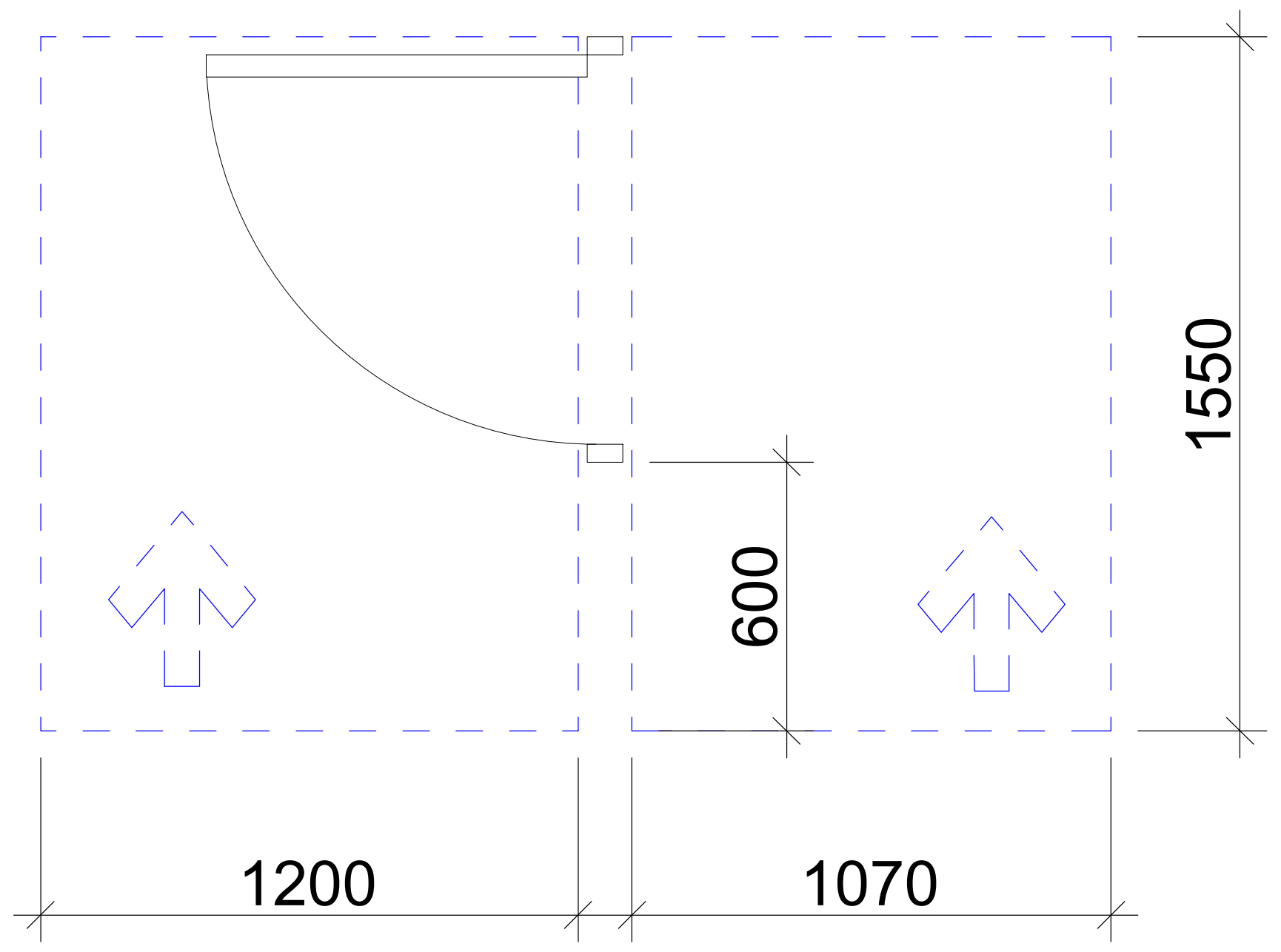

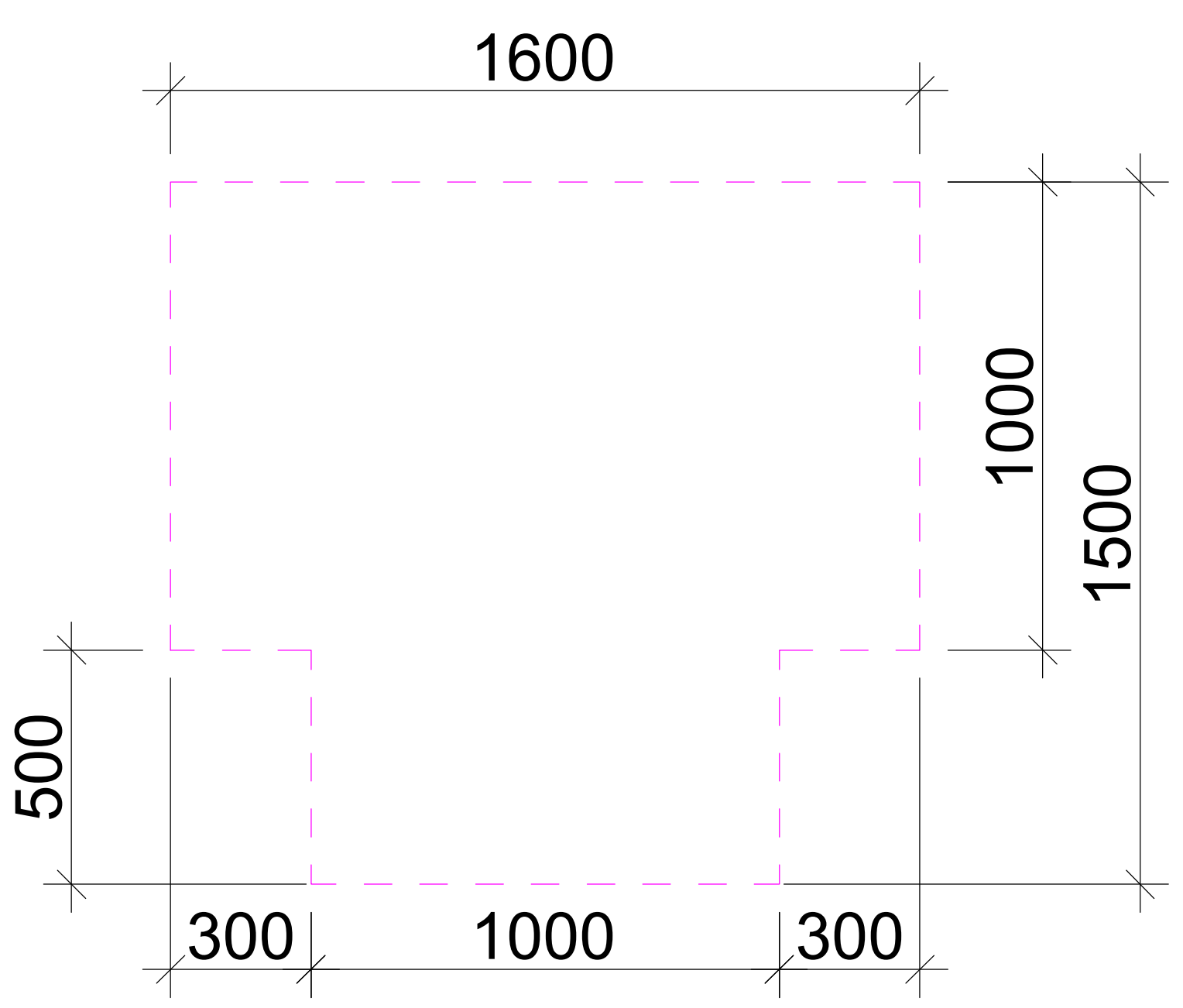

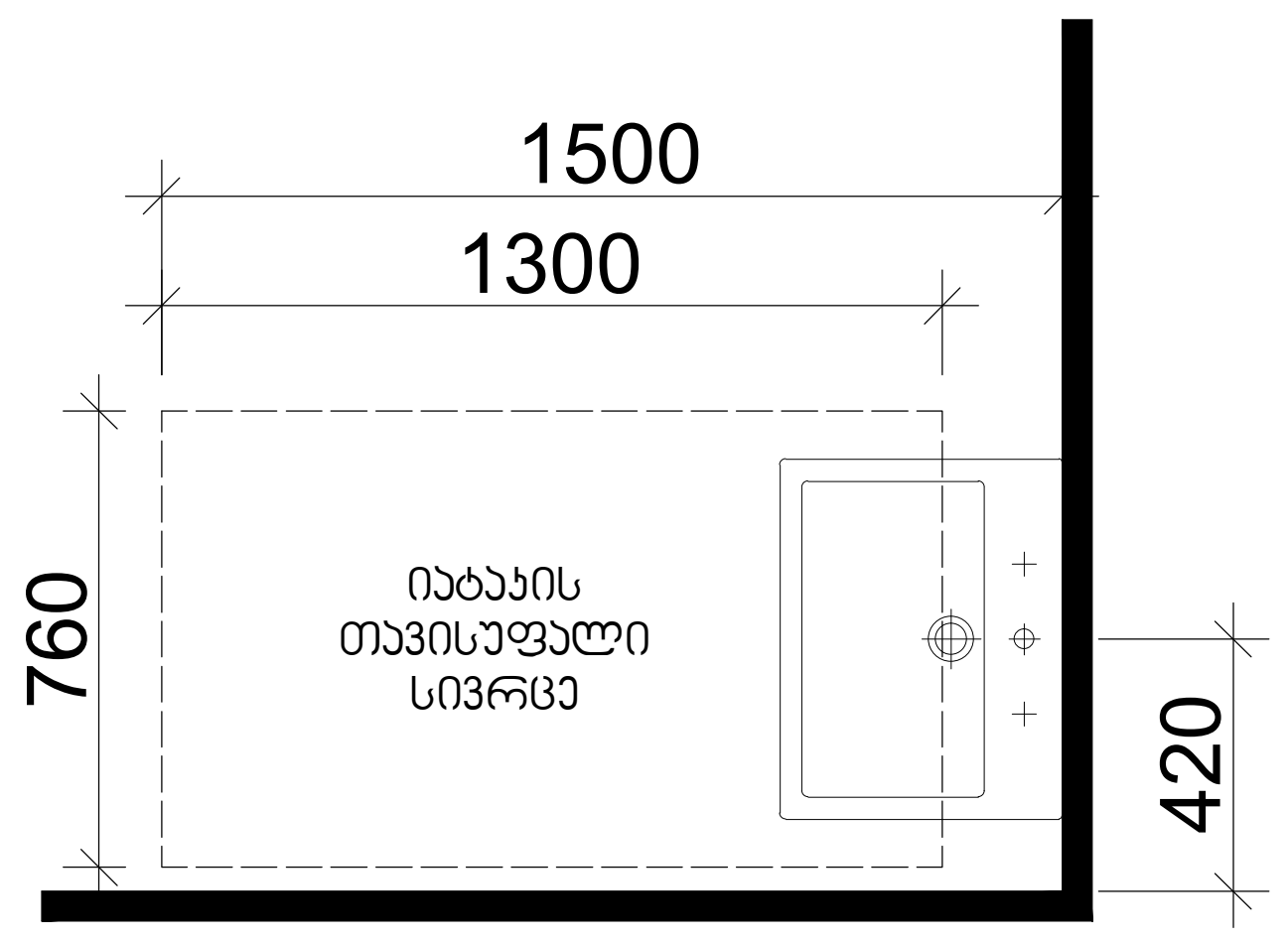

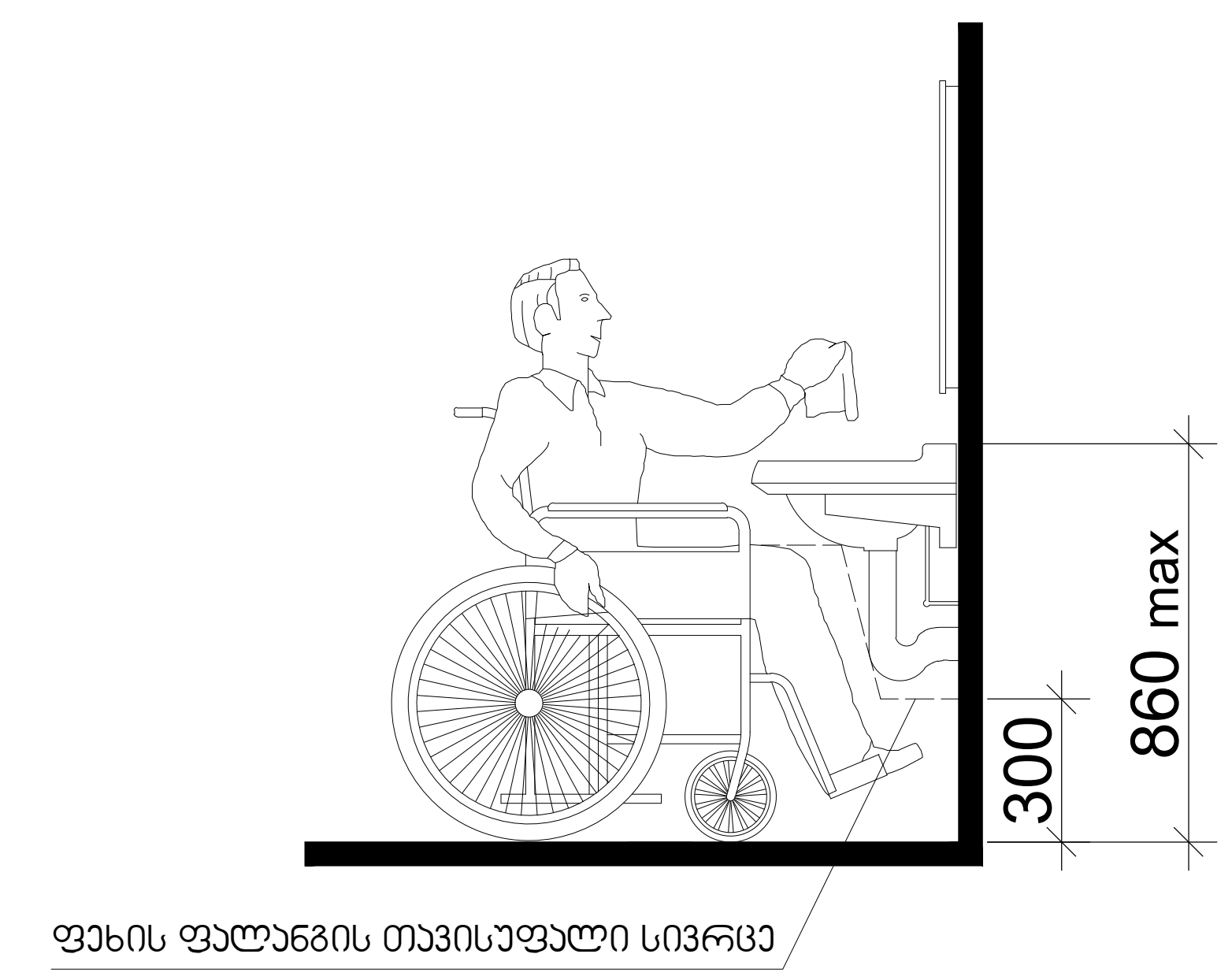

სალაროს დახლი

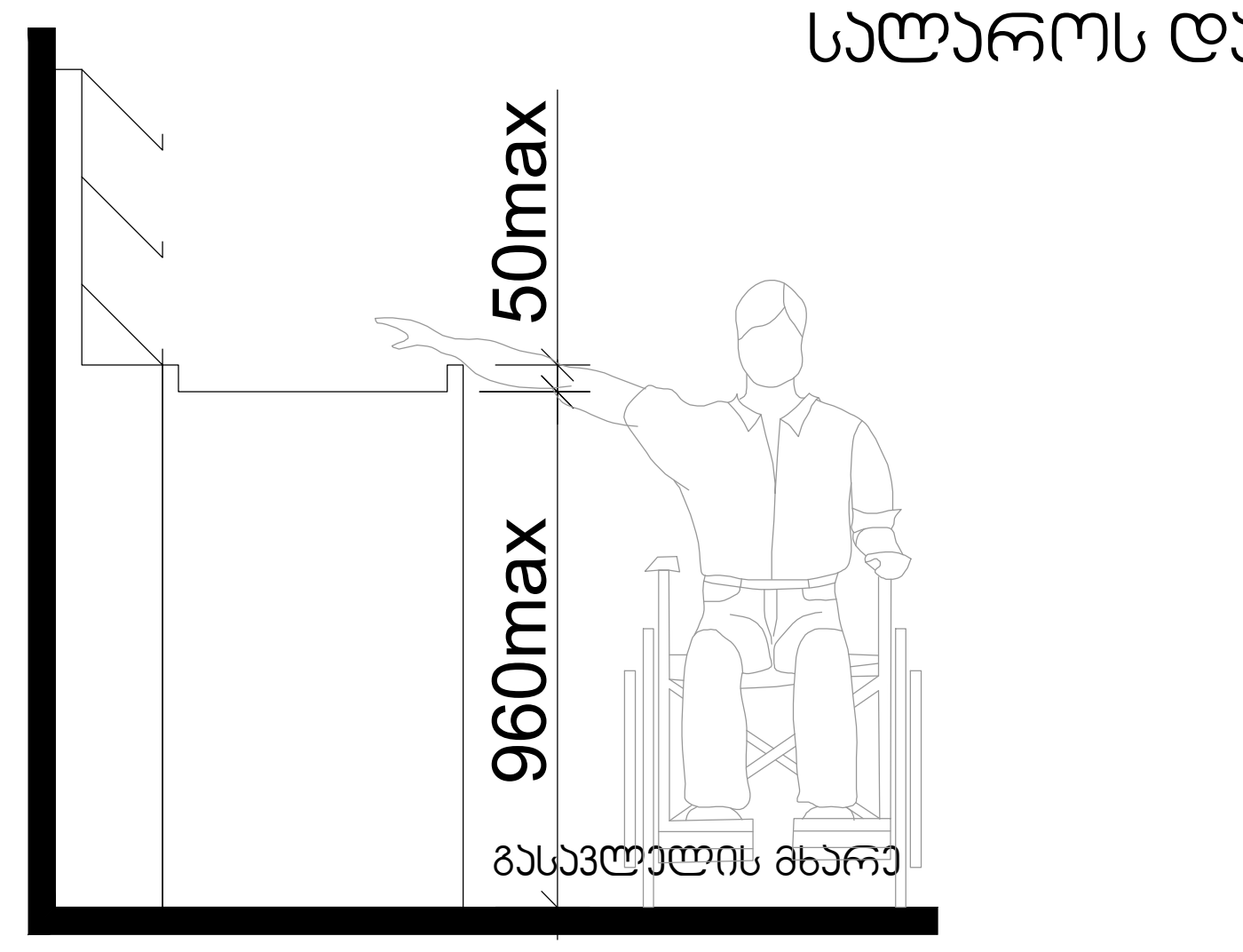

მასშტაბი: 1:25

შ.პ.ს. "ნიუ ფემილი"

მიწის ნაკვეთის სამშენებლოდ გამოყენების პირობები:

ბრძანება №6061794 12/08/2020

საპროექტო ობიექტი:

მრავალბინიანი საცხოვრებელი სახლი

კორექტირება

საპროექტო ობიექტის მისამართი:

ქ. თბილისი, სოფელი დიღომი, ასმათის ქუჩა №47

საკადასტრო კოდი: 01.72.14.038.511

მიწის ნაკვეთის ფართობი: 800 კვ.მ

ფუნქციური ზონა: სზ-5

ტერიტორიულ-სტრუქტურული ზონა:

პერიფერიული ზონა (პზ)

დადგენილი განაშენიანების რეგულირების პარამეტრები:

კ1 - 0.5
კ2 - 2.1
კ3 - 0.3

საფუძველი: მშენებლობის ნებართვის მისაღებად საჭირო დოკუმენტები იხილეთ "მშენებლობის ნებართვისა გაცემისა და შენობა-ნაგებობების ექსპლუატაციაში მიღების წესისა და პირობების შესახებ" საქართველოს მთავრობის 2019 წლის 31 მაისის №255 დადგენილება.

CAD FILE: შეასრულებულია AutoCad DWG ფაილში და წარმოდგენილია PDF ფაილის სახით

დამკვეთი: გ. ქიშმარია

პროექტის ავტორი: ს. მელიქიშვილი

მისაწვდომი ტუალეტები

აე - 400 - მ

ორმხრივი კავშირის გამოყენების წესები, ნიშანი უნდა გაიკრას თავშესაფრის ფართობებთან

გზა-კიბის ამოსაცნობის ნიშანი, გზა-კიბის საზღვრებში, დერეფანში გამავალი კარის საკეტის მომიჯნავედ

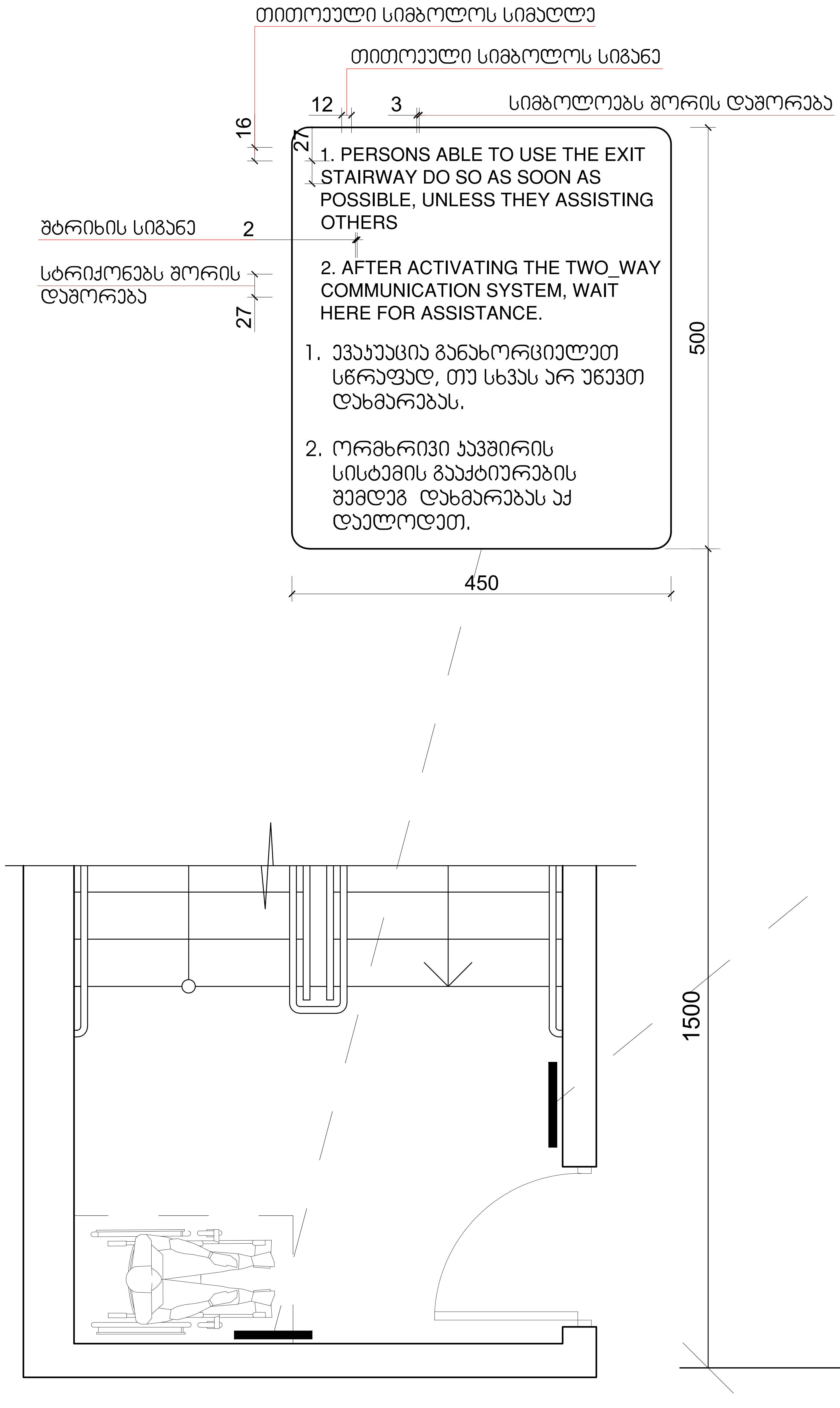

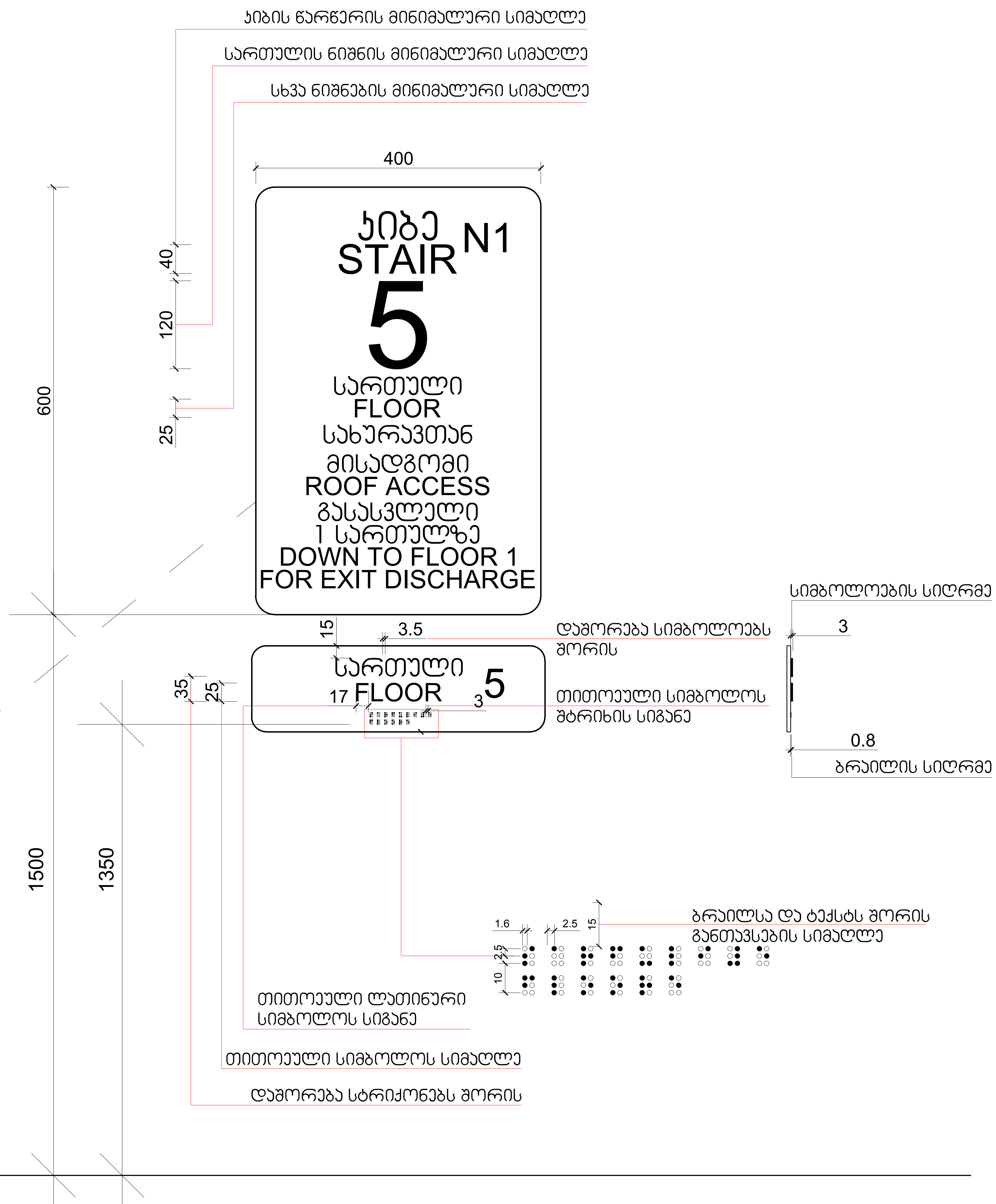

მასშტაბი: 1 : 5

შ.პ.ს. "ნიუ ფემილი"

მიწის ნაკვეთის სამშენებლოდ გამოყენების პირობები:

ბრძანება №6061794 12/08/2020

საპროექტო ობიექტი:

მრავალბინიანი საცხოვრებელი სახლი

კორექტირება

საპროექტო ობიექტის მისამართი:

ქ. თბილისი, სოფელი დიღომი, ასმათის ქუჩა №47

საკადასტრო კოდი: 01.72.14.038.511

მიწის ნაკვეთის ფართობი: 800 კვ.მ

ფუნქციური ზონა: სზ-5

ტერიტორიულ-სტრუქტურული ზონა:

პერიფერიული ზონა (პზ)

დადგენილი განაშენიანების რეგულირების პარამეტრები:

კ1 - 0.5
კ2 - 2.1
კ3 - 0.3

საფუძველი: მშენებლობის ნებართვის მისაღებად საჭირო დოკუმენტები იხილეთ "მშენებლობის ნებართვისა გაცემისა და შენობა-ნაგებობების ექსპლუატაციაში მიღების წესისა და პირობების შესახებ" საქართველოს მთავრობის 2019 წლის 31 მაისის №255 დადგენილება.

CAD FILE: შესრულებულია AutoCad DWG ფაილში და წარმოდგენილია PDF ფაილის სახით

დამკვეთი: გ. ქიშმარია

პროექტის ავტორი: ს. მელიქიშვილი

ნიშნები

აე - 401 - მ

ნიშანი პიქტოგრამებით, ამობურცული ნიშნებით და ბრაილით განთავსდება მისაწვდომ ტუალეტებთან კარის მომიჯნავედ

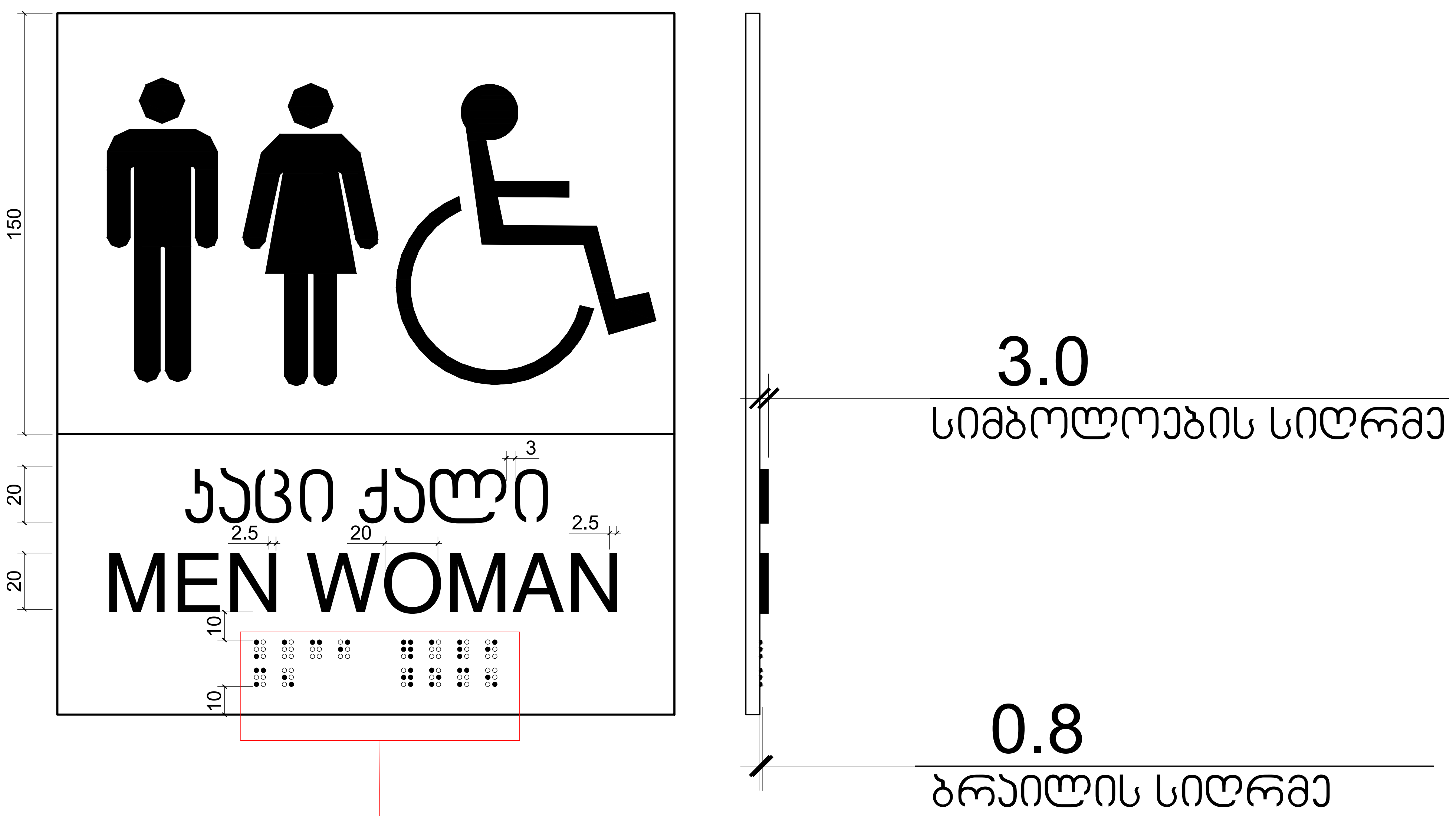

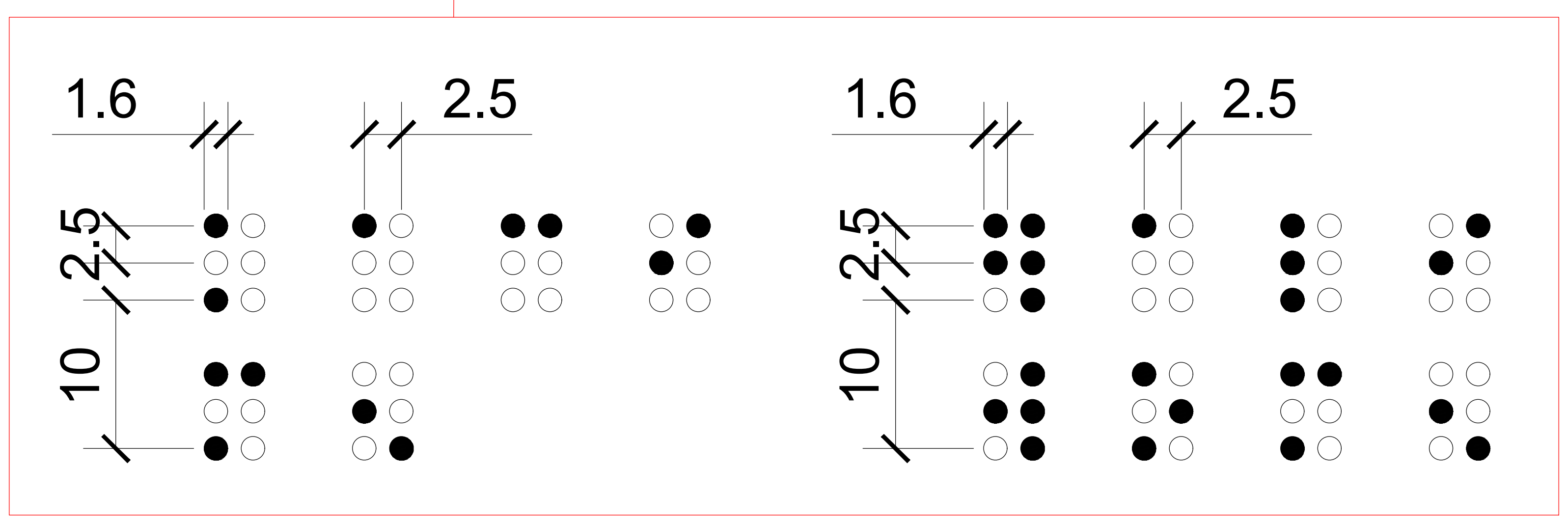

მასშტაბი: 1 : 2

შ.პ.ს. "ნიუ ფემილი"

მიწის ნაკვეთის სამშენებლოდ გამოყენების პირობები:

ბრძანება №6061794 12/08/2020

<u>საპროექტო ობიექტი</u>:

მრავალბინიანი საცხოვრებელი სახლი

კორექტირება

<u>საპროექტო ობიექტის მისამართი</u>:

ქ. თბილისი, სოფელი დიღომი, ასმათის ქუჩა №47

საკადასტრო კოდი: 01.72.14.038.511

<u>მიწის ნაკვეთის ფართობი:</u> 800 კვ.მ

<u>ფუნქციური ზონა:</u> სზ-5

<u>ტერიტორიულ-სტრუქტურული ზონა:</u>

პერიფერიული ზონა (პზ)

<u>დადგენილი განაშენიანების რეგულირების პარამეტრები:</u>

კ1 - 0.5
კ2 - 2.1
კ3 - 0.3

საფუძველი: მშენებლობის ნებართვის მისაღებად საჭირო დოკუმენტები იხილეთ "მშენებლობის ნებართვისა გაცემისა და შენობა-ნაგებობების ექსპლუატაციაში მიღების წესისა და პირობების შესახებ" საქართველოს მთავრობის 2019 წლის 31 მაისის №255 დადგენილება.

CAD FILE: შესრულებულია AutoCad DWG ფაილში და წარმოდგენილია PDF ფაილის სახით

დამკვეთი: გ. ქიშმარია

პროექტის ავტორი: ს. მელიქიშვილი

ნიშნები

აე - 402 - მ

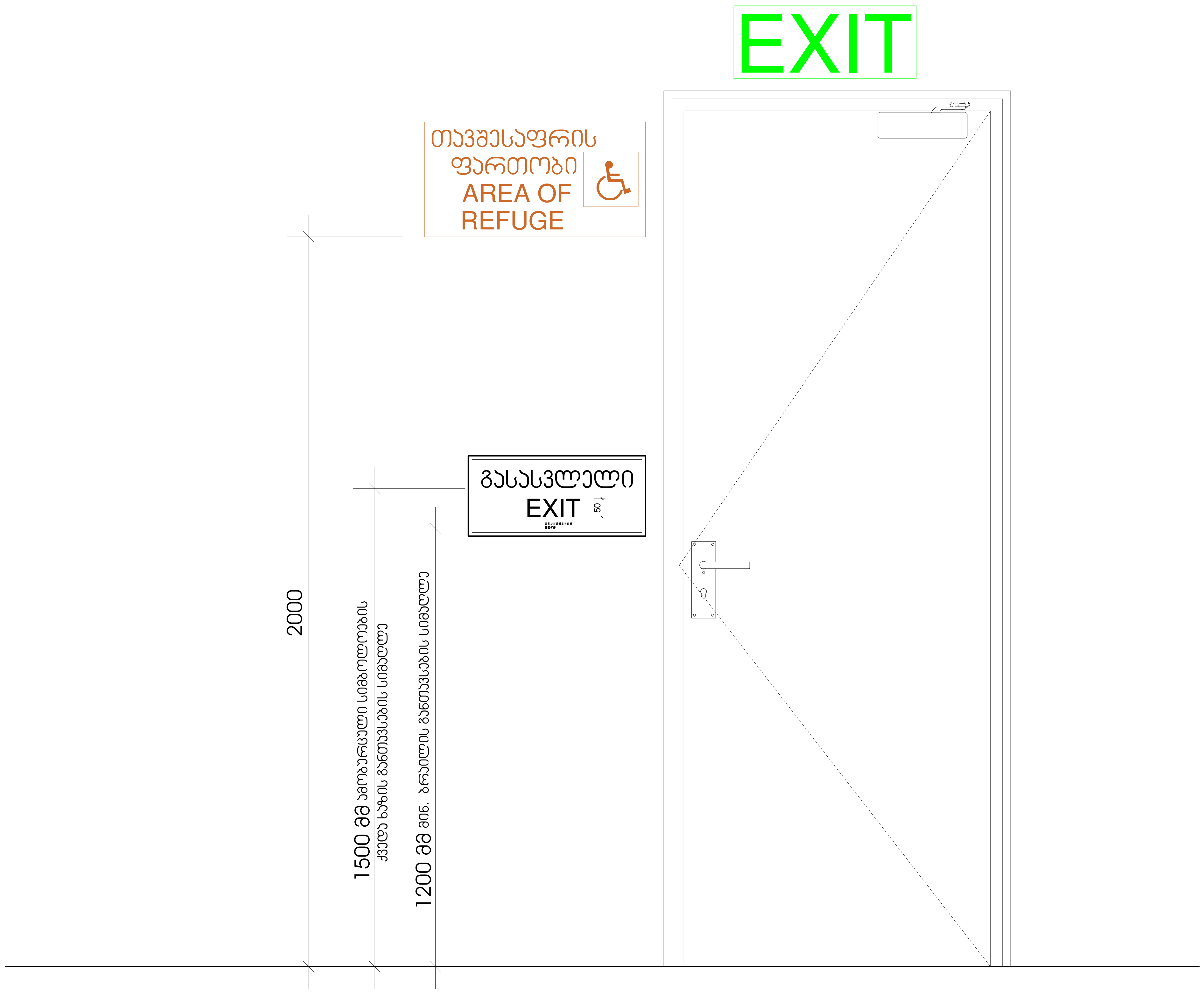

მასშტაბი: 1 : 10

შ.პ.ს. "ნიუ ფემილი"

მიწის ნაკვეთის სამშენებლოდ გამოყენების პირობები:

ბრძანება №6061794 12/08/2020

საპროექტო ობიექტი:

მრავალბინიანი საცხოვრებელი სახლი

კორექტირება

საპროექტო ობიექტის მისამართი:

ქ. თბილისი, სოფელი დიღომი, ასმათის ქუჩა №47

საკადასტრო კოდი: 01.72.14.038.511

მიწის ნაკვეთის ფართობი: 800 კვ.მ

ფუნქციური ზონა: სზ-5

ტერიტორიულ-სტრუქტურული ზონა:

პერიფერიული ზონა (პზ)

დადგენილი განაშენიანების რეგულირების პარამეტრები:

კ1 - 0.5
კ2 - 2.1
კ3 - 0.3

საფუძველი: მშენებლობის ნებართვის მისაღებად საჭირო დოკუმენტები იხილეთ "მშენებლობის ნებართვისა გაცემისა და შენობა-ნაგებობების ექსპლუატაციაში მიღების წესისა და პირობების შესახებ" საქართველოს მთავრობის 2019 წლის 31 მაისის №255 დადგენილება.

CAD FILE: შესრულებულია AutoCad DWG ფაილში და წარმოდგენილია PDF ფაილის სახით

დამკვეთი: გ. ქიშმარია

პროექტის ავტორი: ს. მელიქიშვილი

ნიშნები

აე - 403 - მ

გასასვლელის განათებული ნიშანი

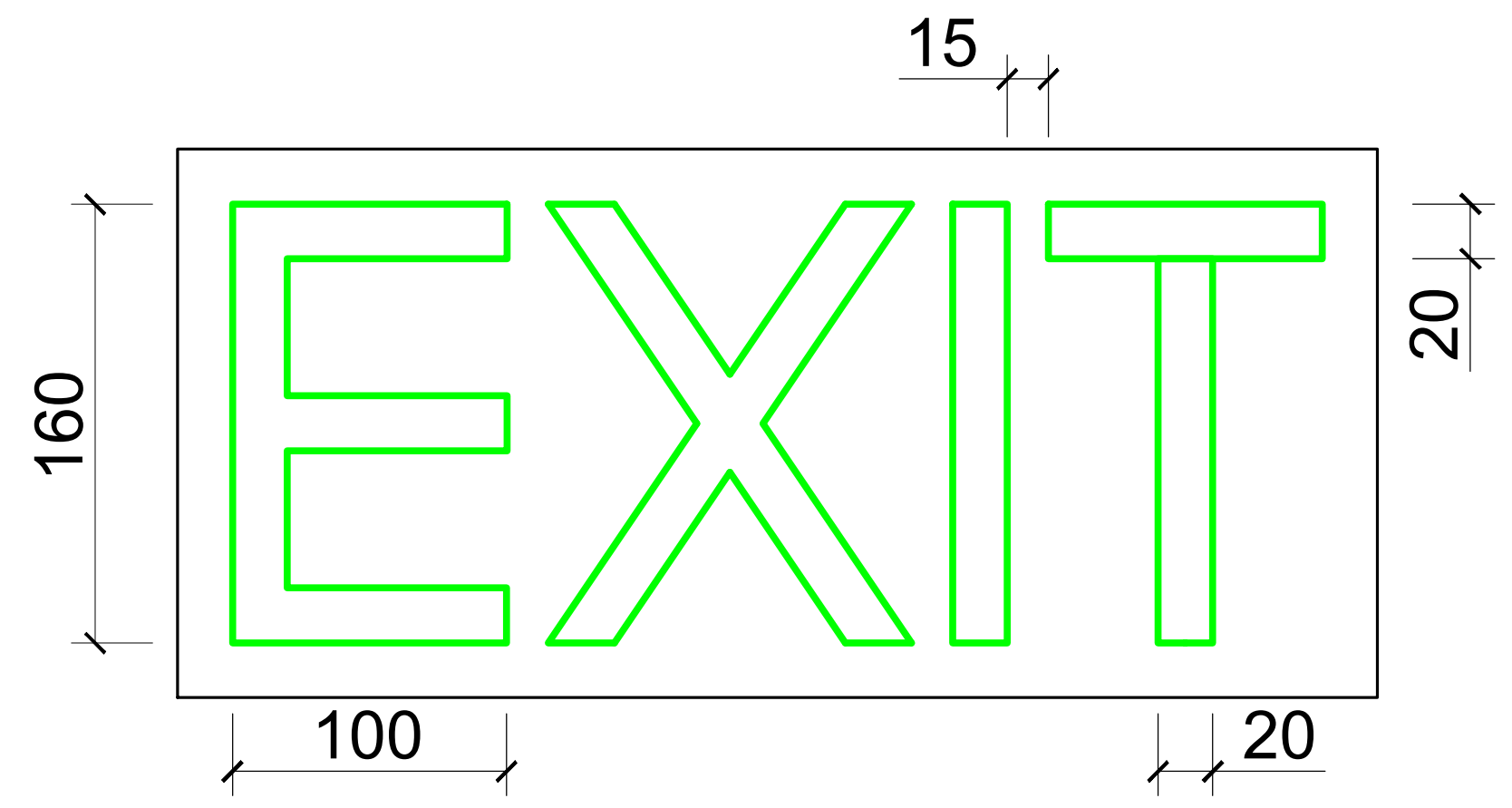

განათებული ნიშანი
თავშესაფრის ფართობთან მიმავალ კართან

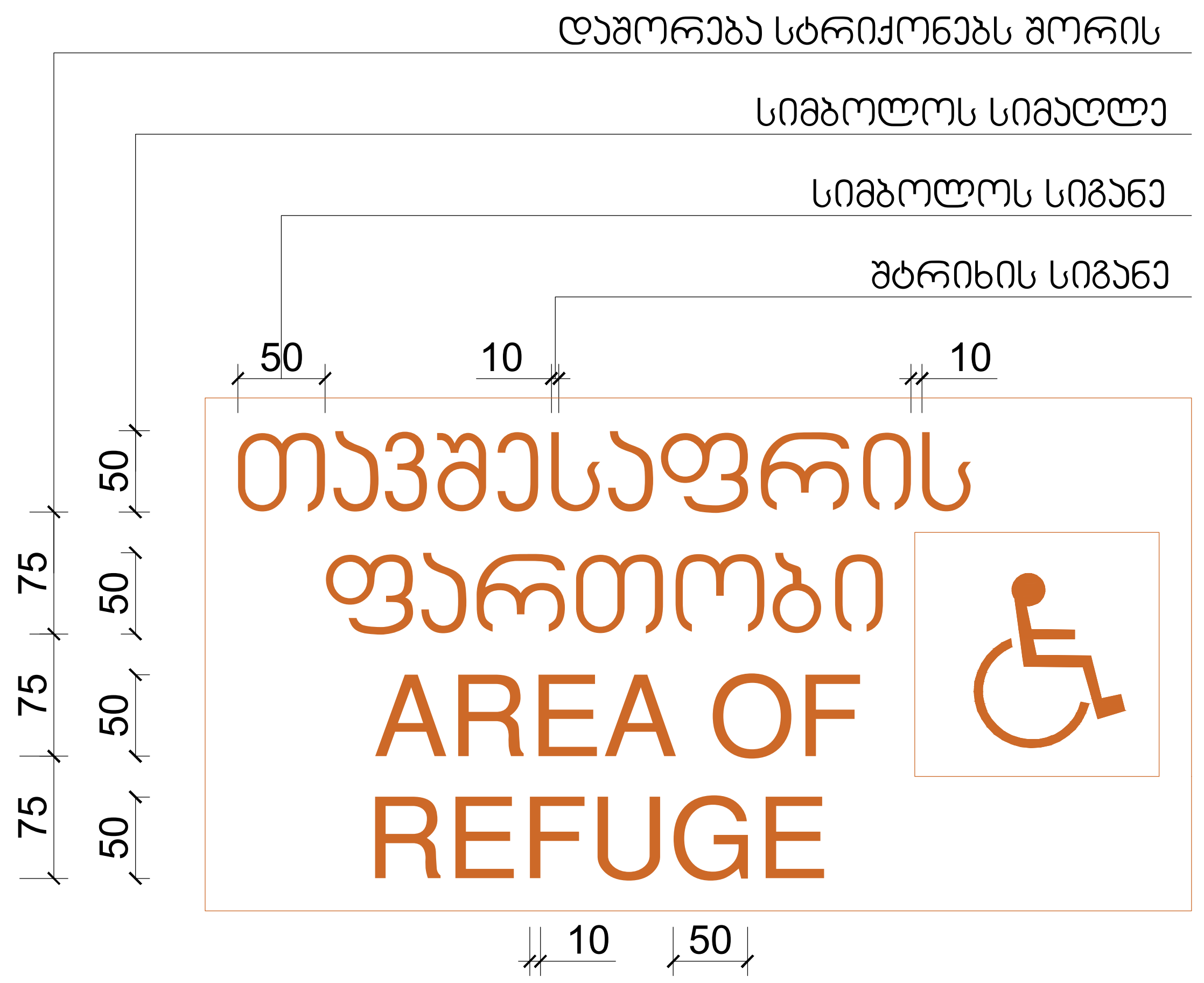

ნიშანი ამობურცული სიმბოლოებით
და ბრაილით გზა-ჯიბის შესასვლელთან
და გარეთ გამავალ ყველა კართან

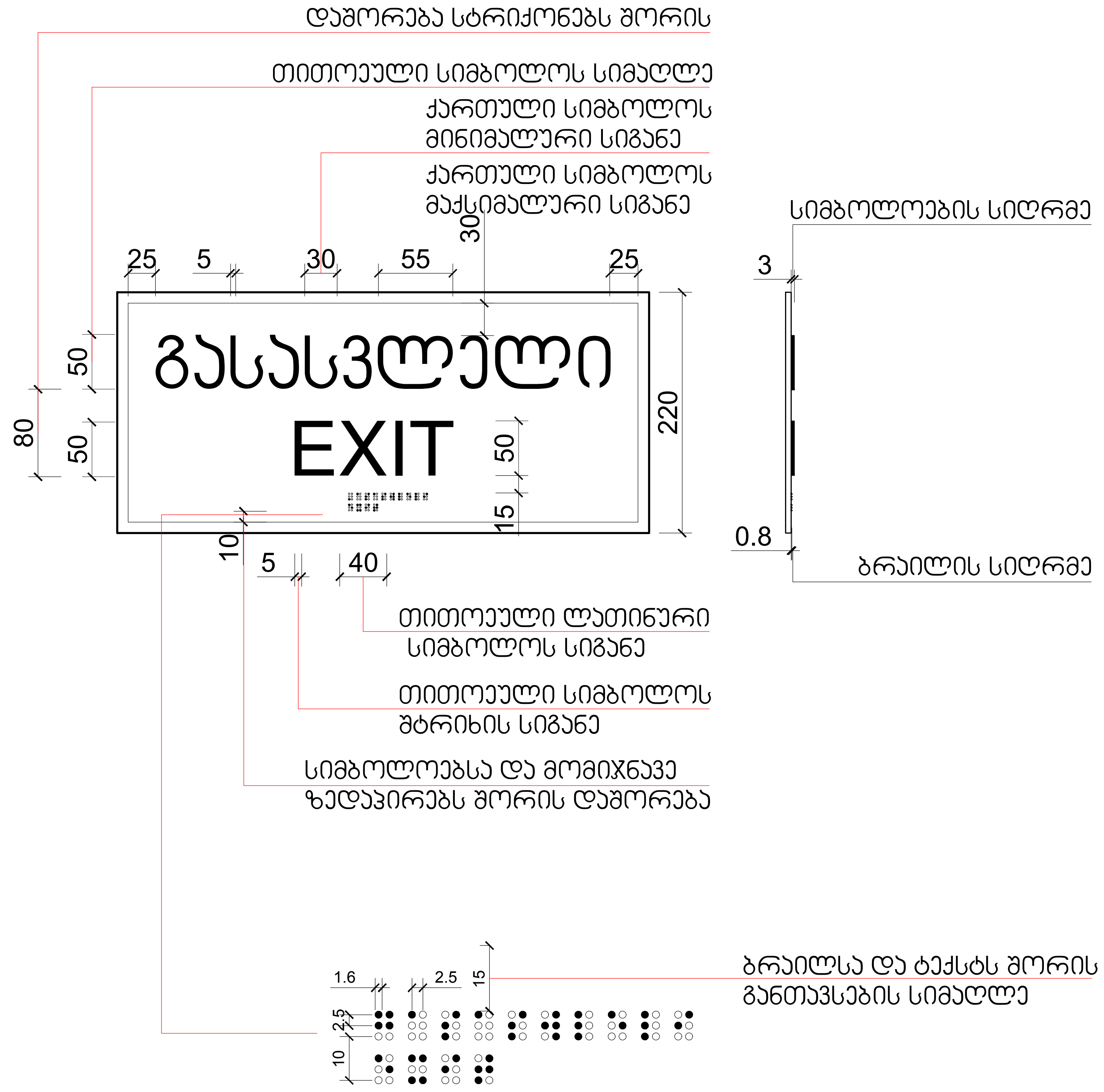

მასშტაბი: 1 : 5

შ.პ.ს. "ნიუ ფემილი"

მიწის ნაკვეთის სამშენებლოდ გამოყენების პირობები:

ბრძანება №6061794 12/08/2020

საპროექტო ობიექტი:

მრავალბინიანი საცხოვრებელი სახლი

კორექტირება

საპროექტო ობიექტის მისამართი:

ქ. თბილისი, სოფელი დიღომი, ასმათის ქუჩა №47

საკადასტრო კოდი: 01.72.14.038.511

მიწის ნაკვეთის ფართობი: 800 კვ.მ

ფუნქციური ზონა: სზ-5

ტერიტორიულ-სტრუქტურული ზონა:

პერიფერიული ზონა (პზ)

დადგენილი განაშენიანების რეგულირების პარამეტრები:

კ1 - 0.5
კ2 - 2.1
კ3 - 0.3

საფუძველი: მშენებლობის ნებართვის მისაღებად საჭირო დოკუმენტები იხილეთ "მშენებლობის ნებართვისა გაცემისა და შენობა-ნაგებობების ექსპლუატაციაში მიღების წესისა და პირობების შესახებ" საქართველოს მთავრობის 2019 წლის 31 მაისის №255 დადგენილება.

CAD FILE: შესრულებულია AutoCad DWG ფაილში და წარმოდგენილია PDF ფაილის სახით

დამკვეთი: გ. ქიშმარია

პროექტის ავტორი: ს. მელიქიშვილი

ნიშნები

აე - 404 - მ

სასწრაფო სამედიცინო დახმარების საერთაშორისო სიმბოლო
(სიცოცხლის ვარსკვლავი) განთავსდება ლიფტის ჩარჩოს ორივე მხარეს

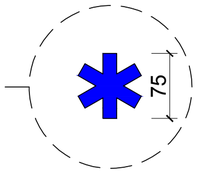

ნიშანი განთავსდება ლიფტის გამოსაძახებელ ღილაკთან



მასშტაბი: 1 : 5

შ.პ.ს. "ნიუ ვიმილი"

მიწის ნაკვეთის სამშენებლოდ
გამოყენების პირობები:

ბრძანება №6061794 12/08/2020

საპროექტო ობიექტი:

მრავალბინიანი საცხოვრებელი
სახლი

კორექტირება

საპროექტო ობიექტის მისამართი:

ქ. თბილისი, სოფელი დიღომი,
ასმათის ქუჩა №47

საკადასტრო კოდი: 01.72.14.038.511

მიწის ნაკვეთის ფართობი: 800 კვ.მ

შენიშვნები ზონა: სზ-5

ტერიტორიულ-სტრუქტურული ზონა:

პერიფერიული ზონა (პზ)

დაშვებული განაშენიანების
რეგულირების პარამეტრები:

კ1 - 0.5
კ2 - 2.1
კ3 - 0.3

საშუალებები: მშენებლობის ნებართვის მისაღებად საჭირო დოკუმენტები იხილეთ "მშენებლობის ნებართვისა გაცემისა და შენობა-ნაგებობების ექსპლუატაციაში მიღების წესისა და პირობების შესახებ" საქართველოს მთავრობის 2019 წლის 31 მაისის №255 დადგენილება.

CAD FILE: შესაბამისობაშია AutoCad DWG ფაილში და წარმოდგენილია PDF ფაილის სახით

დამკვეთი: შ. ჟორჟარია

პროექტის ავტორი: ხ. მელიქიშვილი

ნიშნები

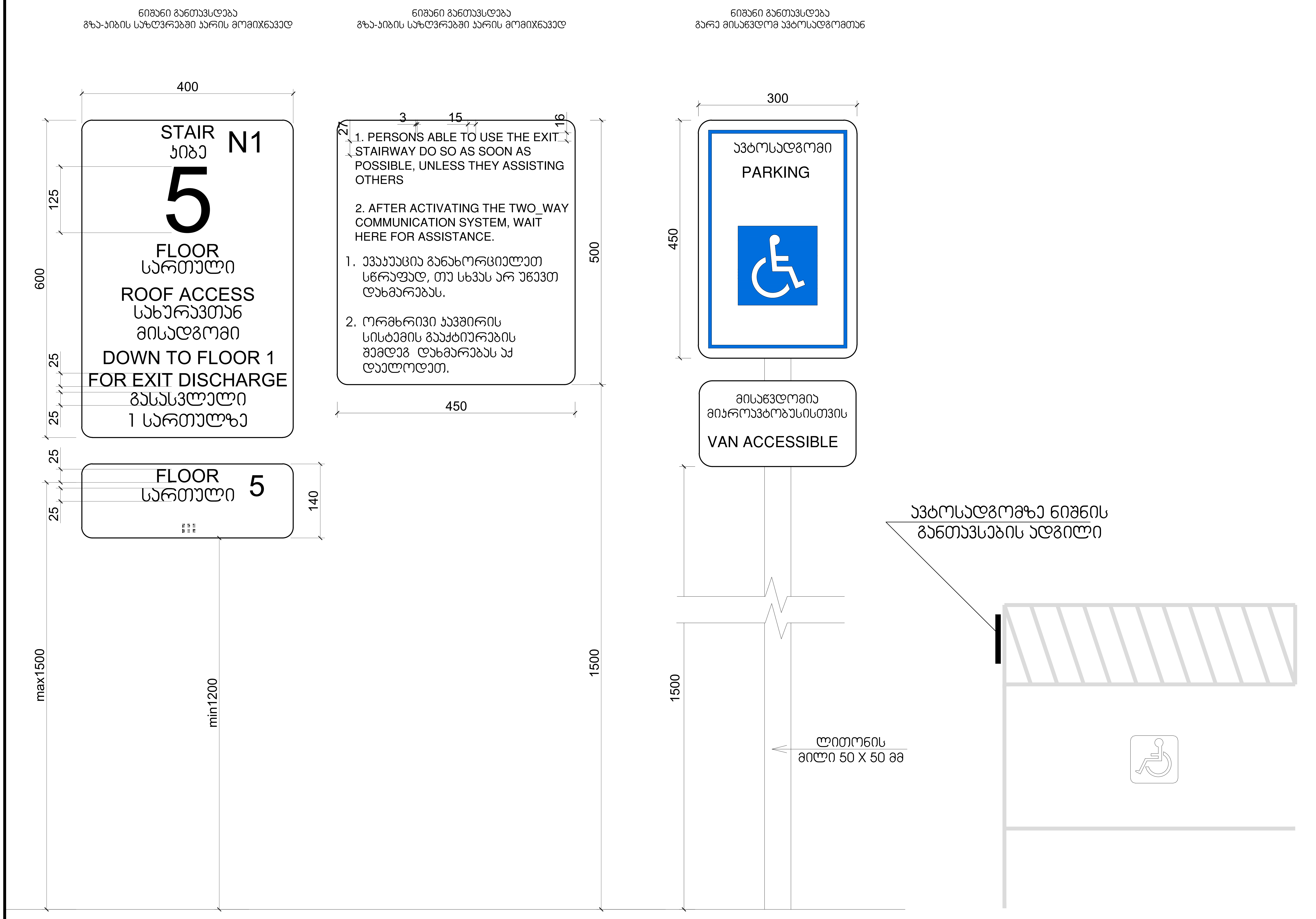

მასშტაბი: 1 : 5

შ.პ.ს. "ნიუ ფემილი"

მიწის ნაკვეთის სამშენებლოდ გამოყენების პირობები:

ბრძანება №6061794 12/08/2020

საპროექტო ობიექტი:

მრავალბინიანი საცხოვრებელი სახლი

კორექტირება

საპროექტო ობიექტის მისამართი:

ქ. თბილისი, სოფელი დიღომი, ასმათის ქუჩა №47

საკადასტრო კოდი: 01.72.14.038.511

მიწის ნაკვეთის ფართობი: 800 კვ.მ

ფუნქციური ზონა: სზ-5

ტერიტორიულ-სტრუქტურული ზონა:

პერიფერიული ზონა (პზ)

დადგენილი განაშენიანების რეგულირების პარამეტრები:

კ1 - 0.5
კ2 - 2.1
კ3 - 0.3

საფუძველი: მშენებლობის ნებართვის მისაღებად საჭირო დოკუმენტები იხილეთ "მშენებლობის ნებართვისა გაცემისა და შენობა-ნაგებობების ექსპლუატაციაში მიღების წესისა და პირობების შესახებ" საქართველოს მთავრობის 2019 წლის 31 მაისის №255 დადგენილება.

CAD FILE: შესრულებულია AutoCad DWG ფაილში და წარმოდგენილია PDF ფაილის სახით

დამკვეთი: გ. ქიმმარია

პროექტის ავტორი: ს. მელიქიშვილი

ნიშნები

აე - 406 - მ