შენობა-ნაგებობის უსაფრთხოების წესებთან შესაბამისობის ანალიზი
ბლოკი 12

გამოყენებული წესები - **„შენობა-ნაგებობის უსაფრთხოების წესები“**

ჩამოთვალეთ შენობის დაკავებულებები და აღწერეთ თითოეული გამოყენება	
სწ-2 (311.3)სასაწყობე ჯგუფი.	-1 სართული
სც-2(310.4)საცხოვრებელი ჯგუფი	+1. +2. +3. +4. +5. +6. +7. +8 სართული

კონსტრუქციის ტიპი:	
განსაზღვრეთ კონსტრუქციის ტიპი ახალი შენობისთვის: მაგალითი: II-A, II-B, V-A, V-B	**I-B** ტიპი

სიმაღლის შეზღუდვები ცხრილი 503 -ის მიხედვით		
დაკავებულობები	**დასაშვები სართულიანობა**	**შემოთავაზებული სართულიანობა**
სწ-2 (311.3)სასაწყობე ჯგუფი.	11	1
სც-2(310.4)საცხოვრებელი ჯგუფი	11	9
	დასაშვები	**შემოთავაზებული**
საერთო სიმაღლე =	შეუზღუდავი	25,20
მიწის ზემოთ სართულის რაოდენობა =	შეუზღუდავი	8

ფართობის შეზღუდვები ცხრილი 503 -ის მიხედვით		
დაკავებულობები	**დასაშვები მაქსიმალური ფართობი სართულზე**	**შემოთავაზებული მაქსიმალური ფართობი სართულზე**
სწ-2 (311.3)სასაწყობე ჯგუფი.	შეუზღუდავი	აკმაყოფილებს
სც-2(310.4)საცხოვრებელი ჯგუფი	შეუზღუდავი	აკმაყოფილებს
იატაკის საერთო ფართობი =	**2176.3**	
იატაკების რაოდენობა =	**9**	
შენობის საერთო ფართობი სართულების გარე პერიმეტრებით =	**2440.0**	

გარე კედლის ცეცხლმედეგობისა და ღიობისადმი მოთხოვნები ცხრილების 602-ის და 705.8 -ის მიხედვით			
გარე	**ხანძარსაწი**	**ცეცხლმედეგობის**	**კედლის ღიობების ფართობი** (კედლის %)

კედელი	ნააღმდეგო მანძილი (მეტრი)	ხარისხი(საათი)			
		მოთხოვნილი	გათვალისწინებული	დასაშვები	გათვალისწინებული
				დაუცველი	დაუცველი
1-4 ფასადი	0,70	1	2	დაუშვებელი	-
4-1 ფასადი	7,90	1	2	70%	<70%
გ-ა ფასადი	4,15	1	2	25%	<25%
ა-გ ფასადი	>9,00	1	2	100%	<100%

ხანძრისაგან დაცვის სისტემებისადმი მოთხოვნები							
დაკავებულობები/სივრცეები/გასასვლელი საშუალებები	ავტოსაშხეფი სისტემა	ალტერნატიული ავტომატური ცეცხლსაქრობი სისტემები	სახანძრო განგაშისა და ცეცხლაღმომჩენი სისტემები	სახანძრო მილდგარების სისტემები	კვამლის საკონტროლო სისტემები (დაწნევა)	ხელის ცეცხლმაქრები	საავარიო განგაშის სისტემები
სწ-2	-	-	კი	-	-	კი	-
სც-2	-	-	კი	-	-	-	-
დერეფნები	-	-	კი	-	-	კი	-
კიბის უჯრედები	-	-	-	კი	-	-	-
ლიფტი	-	-	-	-	კი	-	-
სახანძრო-ამაშველო სამსახურის მიერ გამოსაყენებელიმისაერთებლები				კი			

განიავების მოთხოვნა		
დაკავებულობები/სივრცეები/გასასვლელი საშუალებები	ბუნებრივი განიავება	ხელოვნური განიავება
სწ-2	-	კი
სც-2	კი	-
დერეფნები	-	კი
კიბის უჯრედები	-	კი
ლიფტის შახტა	-	კი

თითოეული სართულიდან გასასვლელი საშუალება										
სართულები	დაკავებულობა და დაკავებულობის დატვირთვის ჯამური მაჩვენებელი	მოთხოვნილი გასასვლელების/გასასვლელთან მისადგომის რაოდენობა	გათვალისწინებული გასასვლელების/გასასვლელთან მისადგომის რაოდენობა და ტიპი	გასასვლელი საშუალებების სიგანე					
				გზა-კიბეების ჯამური სიგანე		დერეფნის სიგანე		გასასვლელის გზა-კარების ჯამური სიგანე	
				მოთხოვნილი	გათვალისწინებული	მოთხოვნილი	გათვალისწინებული	მოთხოვნილი	გათვალისწინებული
-1 სართული	11	1	1 (შიგა გასასვლელი გზა-კიბე)	1,1	>1,1	1,2	>1,2	0.82	>0,82
+1 სართული	10	1	1 გარე გასასვლელის გზა-კარი	-	-	1,2	>1,2	0.82	>0,82
+2. +3. +4. +5. +6. სართული	12	1	1 (შიგა გასასვლელი გზა-კიბე)	1,1	>1,1	1,2	>1,2	0.82	>0,82

წყალსადენისისტემისფიქსირებულიმოწყობილობებისრაოდენობა-საცხოვრებელიჯგუფი სც-2 და სც-3 ქვეჯგუფები ცხრილი 1602.1-ის მიხედვით											
სართულები	საცხოვრებელი ერთეული	ფიქსირებული მოწყობილობები									
		უნიტაზი (ერთ საცხოვრებელ ერთეულზე)		ტუალეტის ხელსაბანები (ერთ საცხოვრებელ ერთეულზე)		აბაზანა/შხაპი (ერთ საცხოვრებელ ერთეულზე)		სამზარეულოს ნიჟარა (ერთ საცხოვრებელ ერთეულზე)		ავტომატურისარეცხი მანქანისმისაერთებელი	
		მოთხოვნილი	გათვალისწინებული	მოთხოვნილი	გათვალისწინებული	მოთხოვნილი	გათვალისწინებული	მოთხოვნილი	გათვალისწინებული	მოთხოვნილი	გათვალისწინებული
+1 - +6 სართულები	21	1	1	1	1	1	1	1	1	1	1

არქიტექტურული გეგმები
სარეგისტრაციო ფართებით

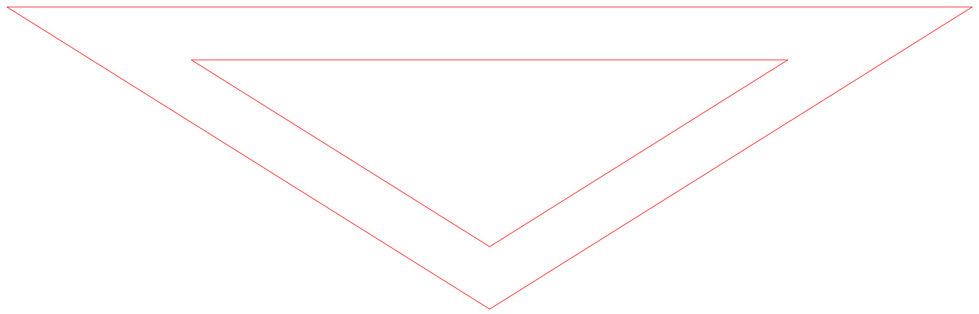

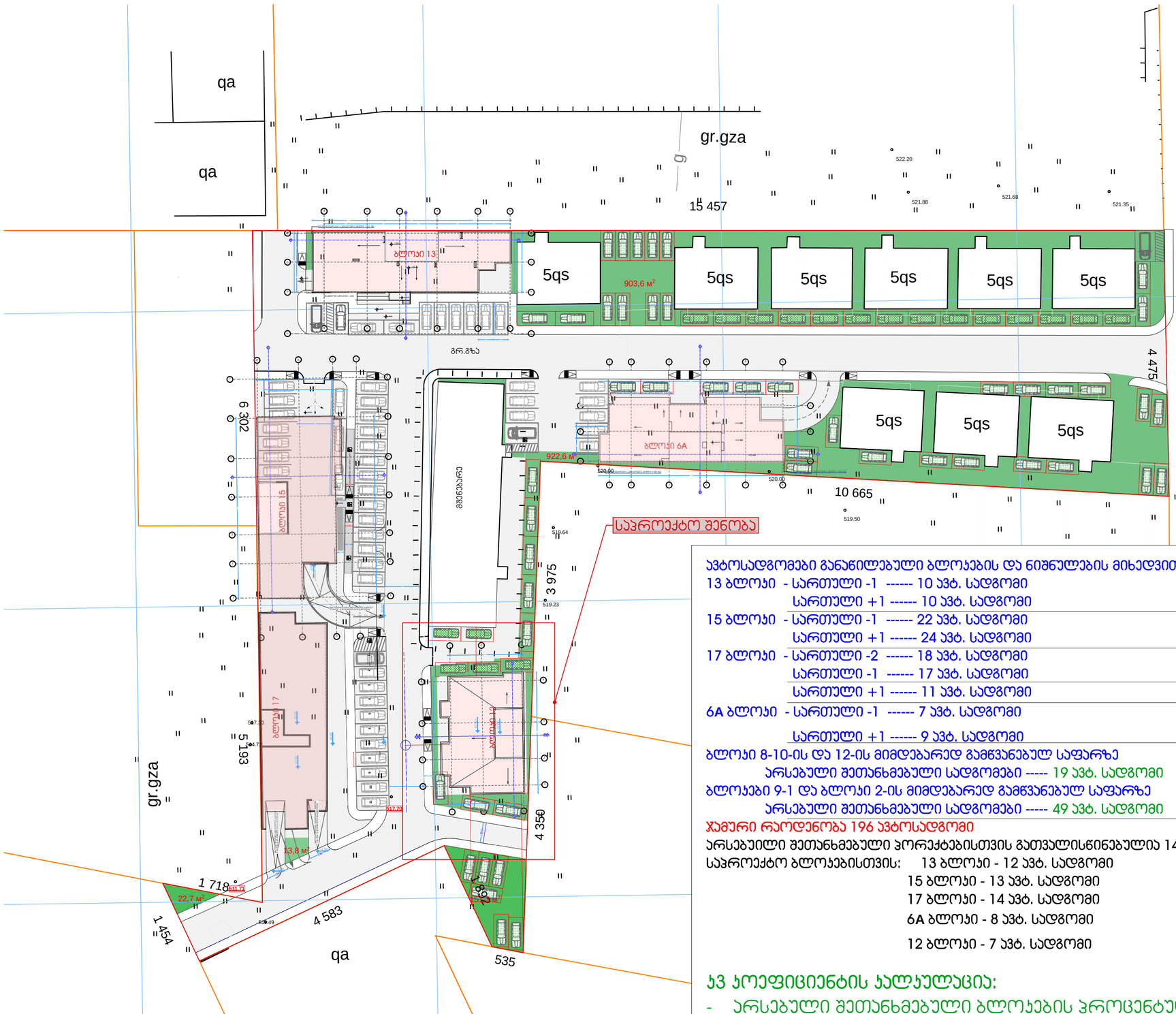

ავტოსადგომები განაწილებული ბლოკების და ნიშნულების მიხედვით:

13 ბლოკი - სართული -1 ------ 10 ავტ. სადგომი
სართული +1 ------ 10 ავტ. სადგომი (მათ შორის 1 შშმპ ავტოსადგომი)

15 ბლოკი - სართული -1 ------ 22 ავტ. სადგომი
სართული +1 ------ 24 ავტ. სადგომი (მათ შორის 1 შშმპ ავტოსადგომი)

17 ბლოკი - სართული -2 ------ 18 ავტ. სადგომი
სართული -1 ------ 17 ავტ. სადგომი (მათ შორის 2 შშმპ ავტოსადგომი)
სართული +1 ------ 11 ავტ. სადგომი (მათ შორის 1 შშმპ ავტოსადგომი)

6A ბლოკი - სართული -1 ------ 7 ავტ. სადგომი
სართული +1 ------ 9 ავტ. სადგომი (მათ შორის 1 შშმპ ავტოსადგომი)

ბლოკი 8-10-ის და 12-ის მიმდებარედ გამწვანებულ საფარზე
არსებული შეთანხმებული სადგომები ----- 19 ავტ. სადგომი

ბლოკები 9-1 და ბლოკი 2-ის მიმდებარედ გამწვანებულ საფარზე
არსებული შეთანხმებული სადგომები ----- 49 ავტ. სადგომი (მათ შორის 1 შშმპ ავტოსადგომი)

ჯამური რაოდენობა 196 ავტოსადგომი

არსებული შეთანხმებული პორექტებისთვის გათვალისწინებულია 142 ავტ. სადგომი

საპროექტო ბლოკებისთვის: 13 ბლოკი - 12 ავტ. სადგომი
15 ბლოკი - 13 ავტ. სადგომი
17 ბლოკი - 14 ავტ. სადგომი
6A ბლოკი - 8 ავტ. სადგომი
12 ბლოკი - 7 ავტ. სადგომი

კ3 კოეფიციენტის კალკულაცია:

- არსებული შეთანხმებული ბლოკების პროცენტულობა კ2 კოეფიციენტის ათვისებულ ფართის მიხედვით შეადგენს 37% - კ3,მ , ხოლო კ3= 0.1=3307.8*0.1= 330.7 კ3.მ
- საპრეოქტო ბლოკების დარჩენილი 63% - კ3=0.3 = 5632.2*0.3=1689.66 კ3.მ

კ3 კოეფიციენტის ჯამური ფართობი შეადგენს 1689.66+330.78=2020.44 კ3.მ

გენერალური გეგმა მაშტაბი. 1:500

ბლოკი 12

ფორმატი ა-2

პროექტის სახელწოდება

მრავალბინიანი საცხოვრებელი სახლი

მისამართი

ქ. თბილისში ვარაძეთილი 2-ა და ვაზისუბნის საცხოვრებელ რაიონს შორის არსებული მინის ნაკვეთი

პროექტის ავტორი არქიტექტორი

ანა ჯაჯანიშვილი

პროექტის არქიტექტურული ნაწილი შემოწმებულია არქიტექტორ: გიორგი ლოთიშვილის მიერ.

შენიშვნა:

ნახაზი მომზადებულია მისაწვდომობის ეროვნული სტანდარტების მიხედვით

ზომები მოცემულია სანიმუშტრებში

1. იატაკის ზედაპირები მოწყობა ისე, რომ იქნება მდგრადი, მყარი და არასრიალა.
2. განათების სამართავები ელექტრო, განსაზღვრული ელექტრო ჩამრიელები და დენმავალი ტექნიკურების მართველობები, მოწყობილობის სამართავები ნელსაფარი სისტემის მოწყობილობის მართველობები და დამცავი და ორმხრივი საკონტაქტიანი სისტემების სამართავება მოწყობა სტანდარტის 309 ე.ქ.ფეიროს შესაბამისად".

თბილისი 2022 წ.

შენიშვნები:

იატაკის ზედაპირი იქნება ბეტონის ან მსგავსი არაწვადი მასალის, რომელსაც არ უქმნება შეწოვის უნარი

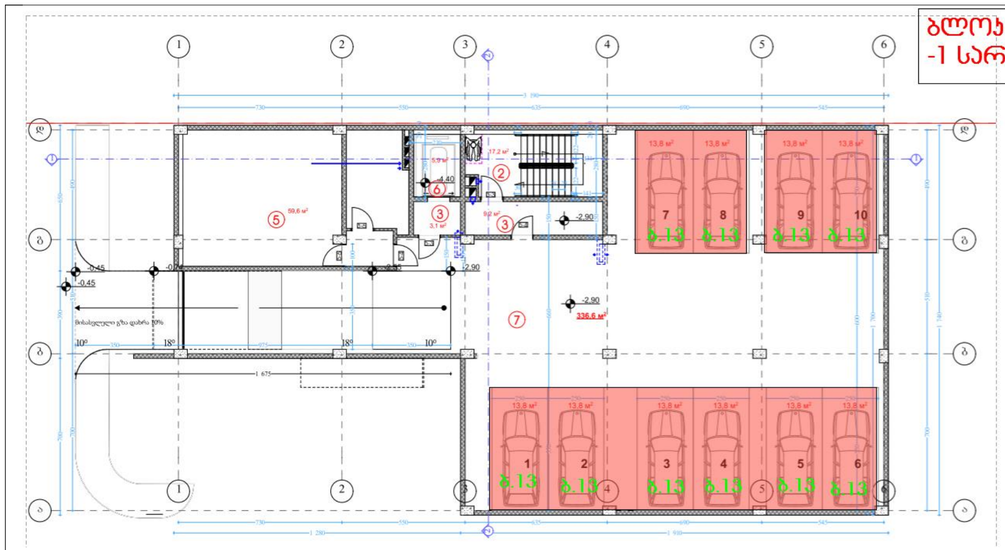

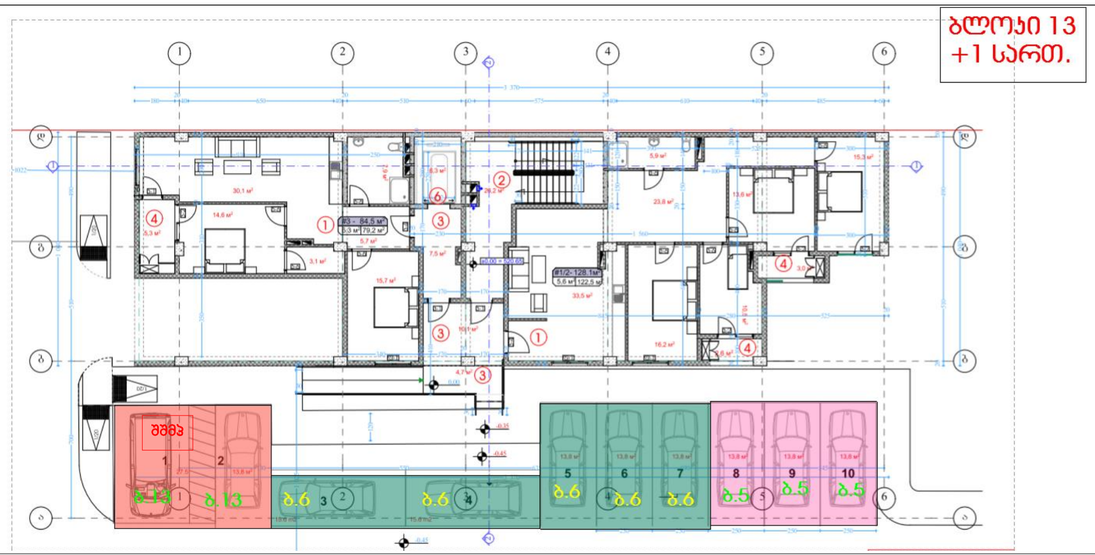

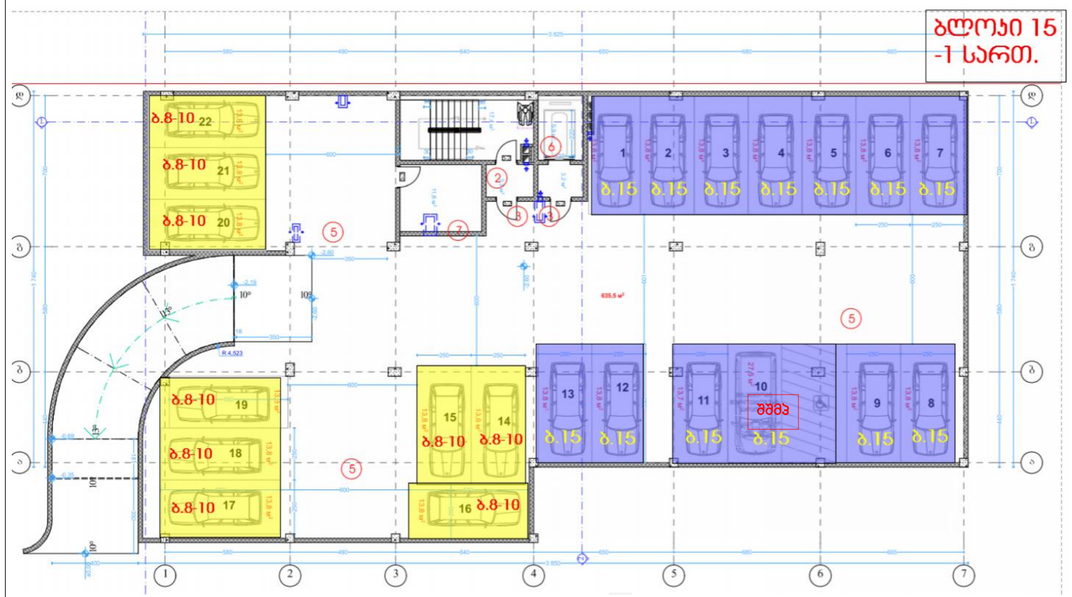

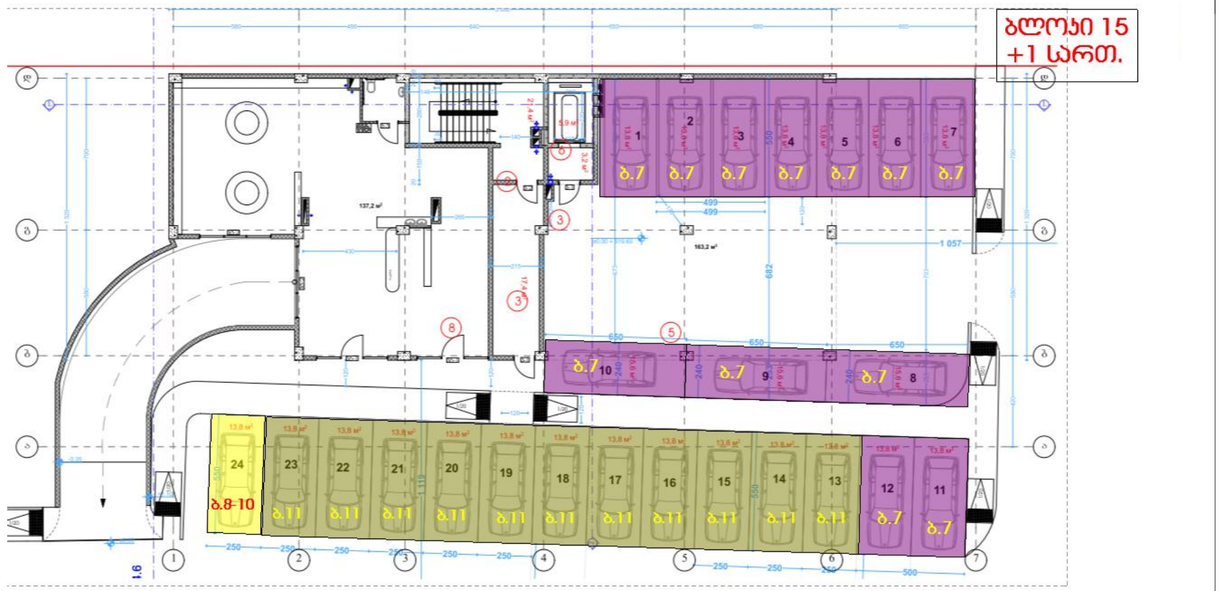

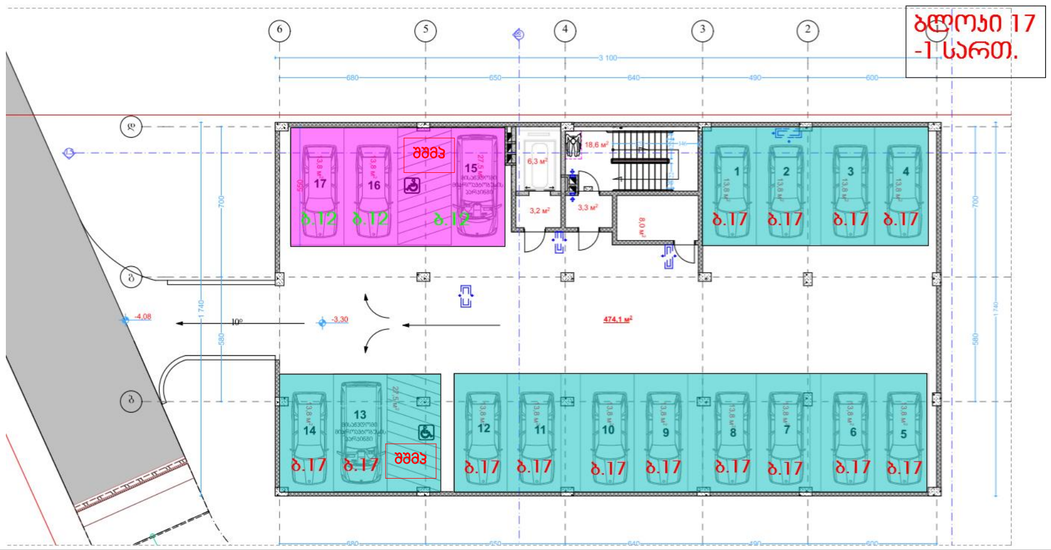

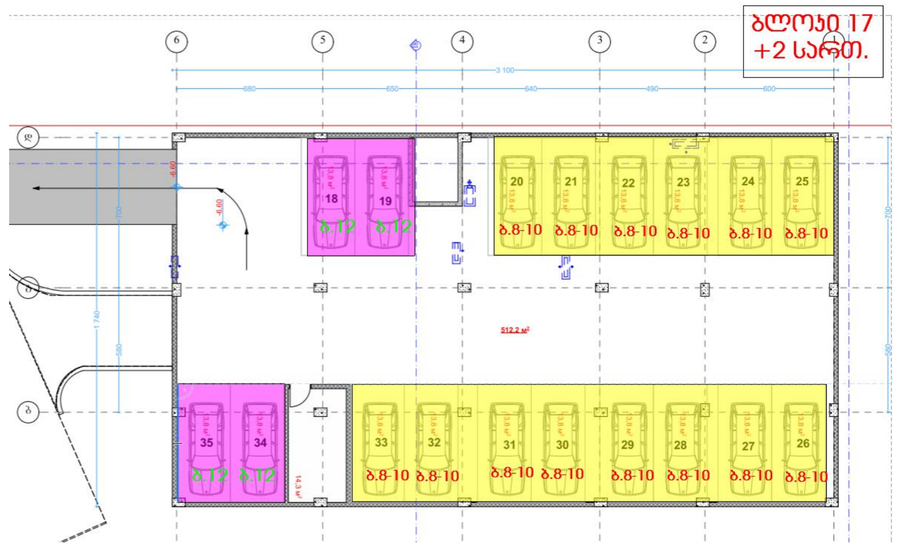

ბრძანება № 2779438	1 ბლოკი 10 ავტ. ადგ.
ბრძანება № 3053518	2 ბლოკი 11 ავტ. ადგ.
ბრძანება № 4001256	3 ბლოკი 11 ავტ. ადგ.
ბრძანება № 4241417	4 ბლოკი 12 ავტ. ადგ.
ბრძანება № 4206425	5 ბლოკი 10 ავტ. ადგ.
ბრძანება № 2809364	6 ბლოკი 11 ავტ. ადგ.
ბრძანება № 2779438	7 ბლოკი 12 ავტ. ადგ.
ბრძანება № 5327481	8-10 ბლოკი 43 ავტ. ადგ.
ბრძანება № 3065945	9 ბლოკი 11 ავტ. ადგ.
ბრძანება № 4688505	11 ბლოკი 11 ავტ. ადგ.

ავტოფარეხების განლილება

ბლოკი 15

ფორმატი A-2

პროექტის სახელწოდება

მრავალბინიანი საცხოვრებელი სახლი

მისამართი

ქ. თბილისში ვარაიეთილი 2-სა და ვაზისუბნის საცხოვრებელ რაიონს შორის არსებული მიწის ნაკვეთი

პროექტის ავტორი არქიტექტორი

ანა ჯაჯანიშვილი

პროექტის არქიტექტორული ნაწილი შემოწმებულია არქიტექტორი: გიორგი ლოთიშვილის მიერ.

შენიშვნა:

ნახაზი მომზადებულია მისანვდომობის ეროვნული სტანდარტების მიხედვით

ზომები მოცემულია სანტიმეტრებში

1. ოცტკის ზედაპირები მოქცეულია ისე, რომ იქნება მდგრადი, მყარი და არასრსადა.
2. გამთების სამოთხეები ელექტრო, გამანმელებლები ელექტრო ჩამონადები და დენსორები, ტექნიკური ტექნიკური მართველობები, მოწყობილობების სამოთხები ნელსადები სისტემის მოწყობილობის მართველობები და დამცავი და ორმხრივი საკომუნიკაციო სისტემების სამოთხეები მოქცეულია სტანდარტის 309-ე ტექნიკის შესაბამისად".

თბილისი 2021 წ.

შენიშვნა:

ოცტკის ზედაპირი იქნება ბეტონის ან მსგავსი არაწესდი მასალის, რომელსაც არ გქონია შეწოვის უნარი

13 ბლოკი 12 ავტ. ადგ. სც.ფ. - 2246.4 კვ.მ
15 ბლოკი 13 ავტ. ადგ. სც.ფ. - 2335.2 კვ.მ
17 ბლოკი 14 ავტ. ადგ. სც.ფ. - 2567.8 კვ.მ
6A ბლოკი 8 ავტ. ადგ. სც.ფ. - 1433.5 კვ.მ
12 ბლოკი 7 ავტ. ადგ. სც.ფ. -1259.9 კვ.მ

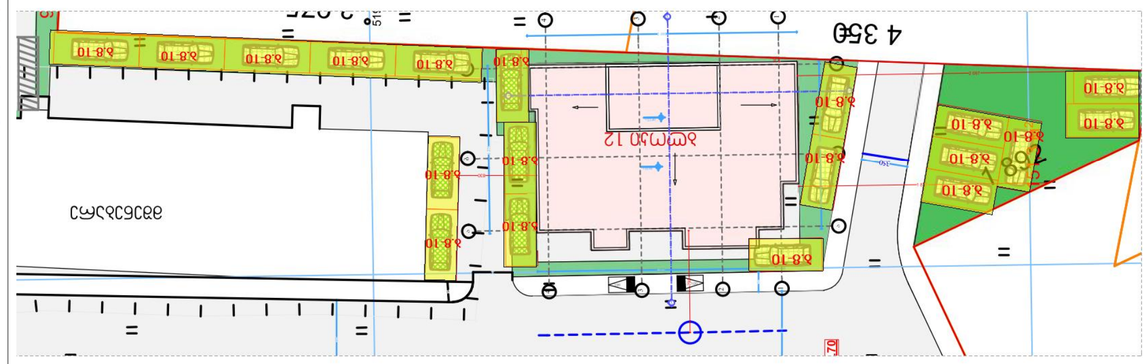

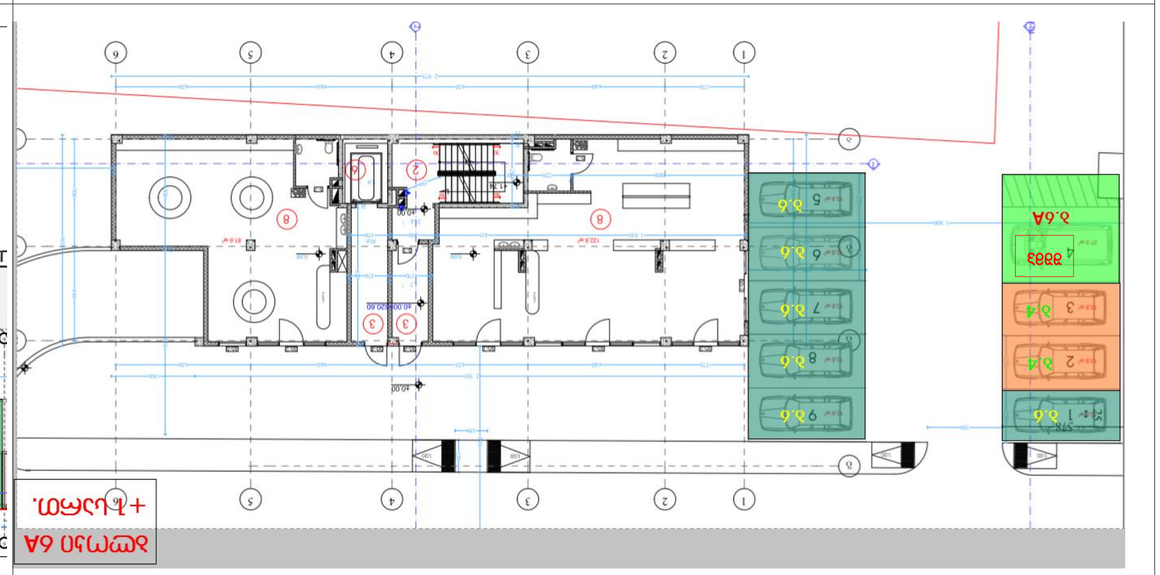

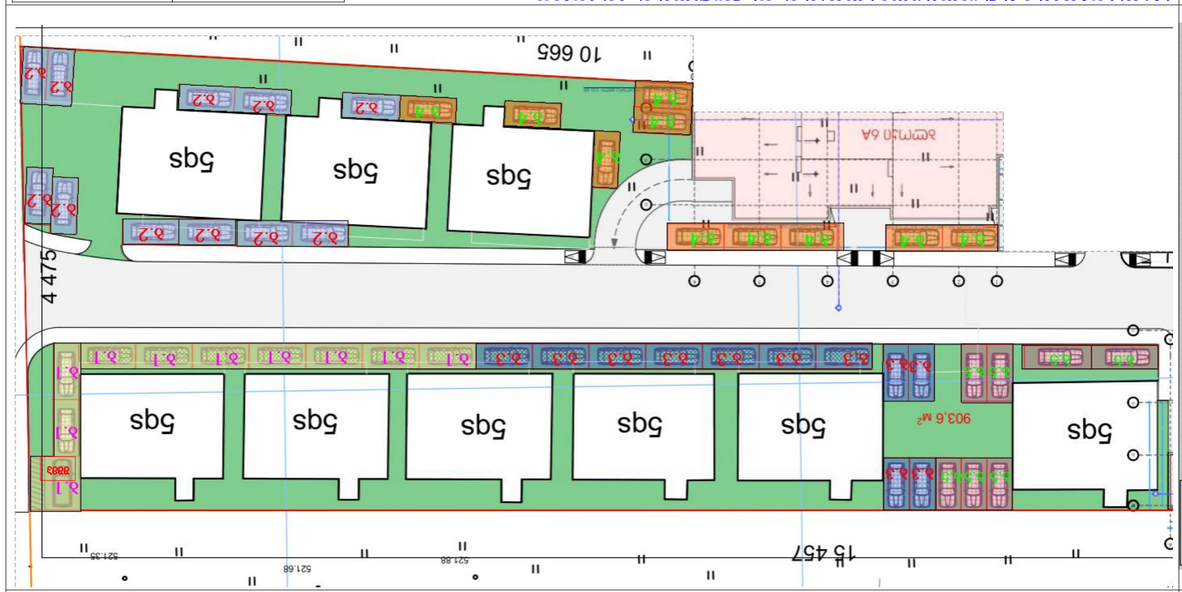

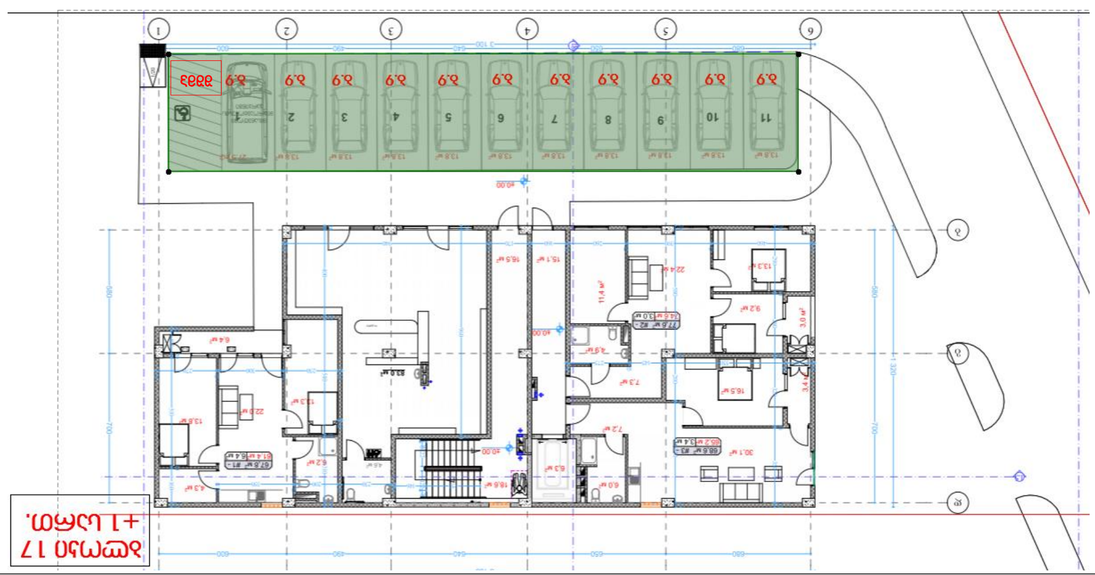

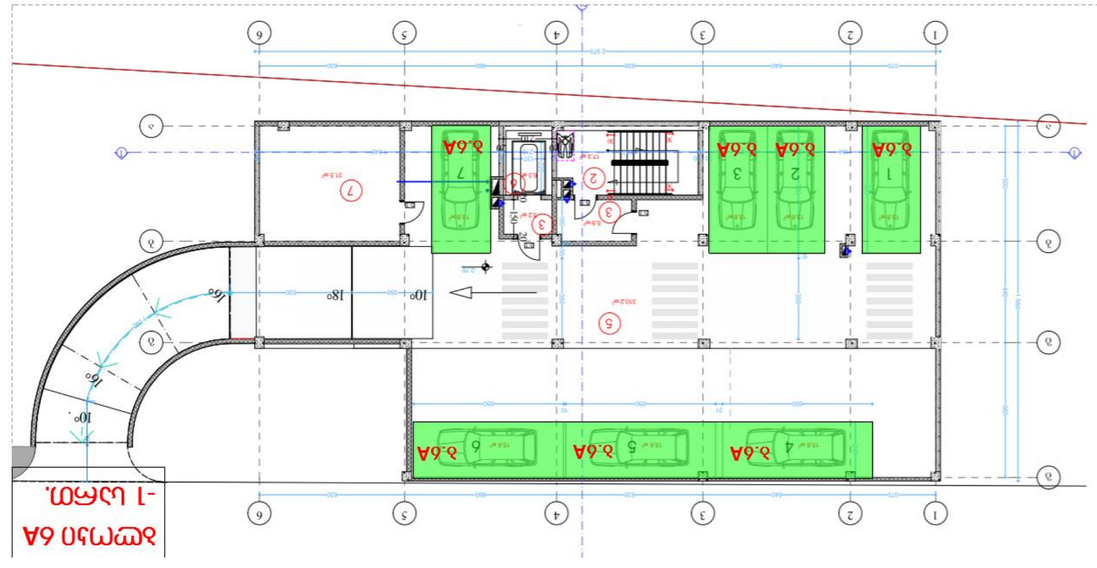

ავტოსადგომების განაწილება ტიპების მიხედვით და ავტომობილების მოსაწყობი ადგილების რაოდენობა:

13 პარკინგი - სარკინგი -1 ------ 10 ავტომ. სადგომი
სარკინგი +1 ------ 10 ავტომ. სადგომი
(მათ შორის 1 შეზღ.ავტომ.)

15 პარკინგი - სარკინგი -1 ------ 22 ავტომ. სადგომი
სარკინგი +1 ------ 24 ავტომ. სადგომი
(მათ შორის 1 შეზღ.ავტომ.)

17 პარკინგი - სარკინგი -2 ------ 18 ავტომ. სადგომი
სარკინგი -1 ------ 17 ავტომ. სადგომი
(მათ შორის 2 შეზღ.ავტომ.)

სარკინგი +1 ------ 11 ავტომ. სადგომი
(მათ შორის 1 შეზღ.ავტომ.)

6A პარკინგი - სარკინგი -1 ------ 7 ავტომ. სადგომი
სარკინგი +1 ------ 9 ავტომ. სადგომი
(მათ შორის 1 შეზღ.ავტომ.)

პარკინგი 8-10-ის 12-ის ფირფიტაზე განთავსებული ავტომ. სადგომების ნუმერაციის ცხრილი

პარკინგი 1-ის ფირფიტაზე განთავსებული სადგომების ნუმერაცია ----- 19 ავტ. სადგომი

პარკინგი 9-1 და პარკინგი 2-ის ფირფიტაზე განთავსებული სადგომების ნუმერაცია

პარკინგი 12-ის ფირფიტაზე განთავსებული სადგომების ნუმერაცია ----- 49 ავტ. სადგომი (1 შეზღ ავტომანქანა)

ავტოსადგომების 196 ავტომანქანა

პარკინგის ფირფიტაზე განთავსებული ავტომანქანების პარკინგის ტიპების მიხედვით განაწილება:
142 ავტ. სადგომი სადგომების ავტომანქანების პარკინგის ტიპების მიხედვით განაწილება: 13 პარკინგი - 12 ავტ. სადგომი
15 პარკინგი - 13 ავტ. სადგომი
17 პარკინგი - 14 ავტ. სადგომი
6A პარკინგი - 8 ავტ. სადგომი
12 პარკინგი - 7 ავტ. სადგომი

მონაცემები № 27794З8	1 პარკინგი 10 ავტ. სადგომი
მონაცემები № 3053518	2 პარკინგი 11 ავტ. სადგომი
მონაცემები № 4001256	3 პარკინგი 11 ავტ. სადგომი
მონაცემები № 4241417	4 პარკინგი 12 ავტ. სადგომი
მონაცემები № 4206425	5 პარკინგი 10 ავტ. სადგომი
მონაცემები № 2809364	6 პარკინგი 11 ავტ. სადგომი
მონაცემები № 2779438	7 პარკინგი 12 ავტ. სადგომი
მონაცემები № 3065945	9 პარკინგი 11 ავტ. სადგომი
მონაცემები № 5327481	8-10 პარკინგი 46 ავტ. სადგომი
მონაცემები № 4688505	11 პარკინგი 11 ავტ. სადგომი

	13 პარკინგი 12 ავტ. სადგომი სს. - 2246.4 ა3.მ
	15 პარკინგი 13 ავტ. სადგომი სს. - 2335.2 ა3.მ
	17 პარკინგი 14 ავტ. სადგომი სს. - 2567.8 ა3.მ
	6A პარკინგი 8 ავტ. სადგომი სს. - 1433.5 ა3.მ
	12 პარკინგი 7 ავტ. სადგომი სს. -1259.9 ა3.მ

ავტოსადგომების განლაგების ტიპების მიხედვით ავტომანქანების რაოდენობის ანგარიში

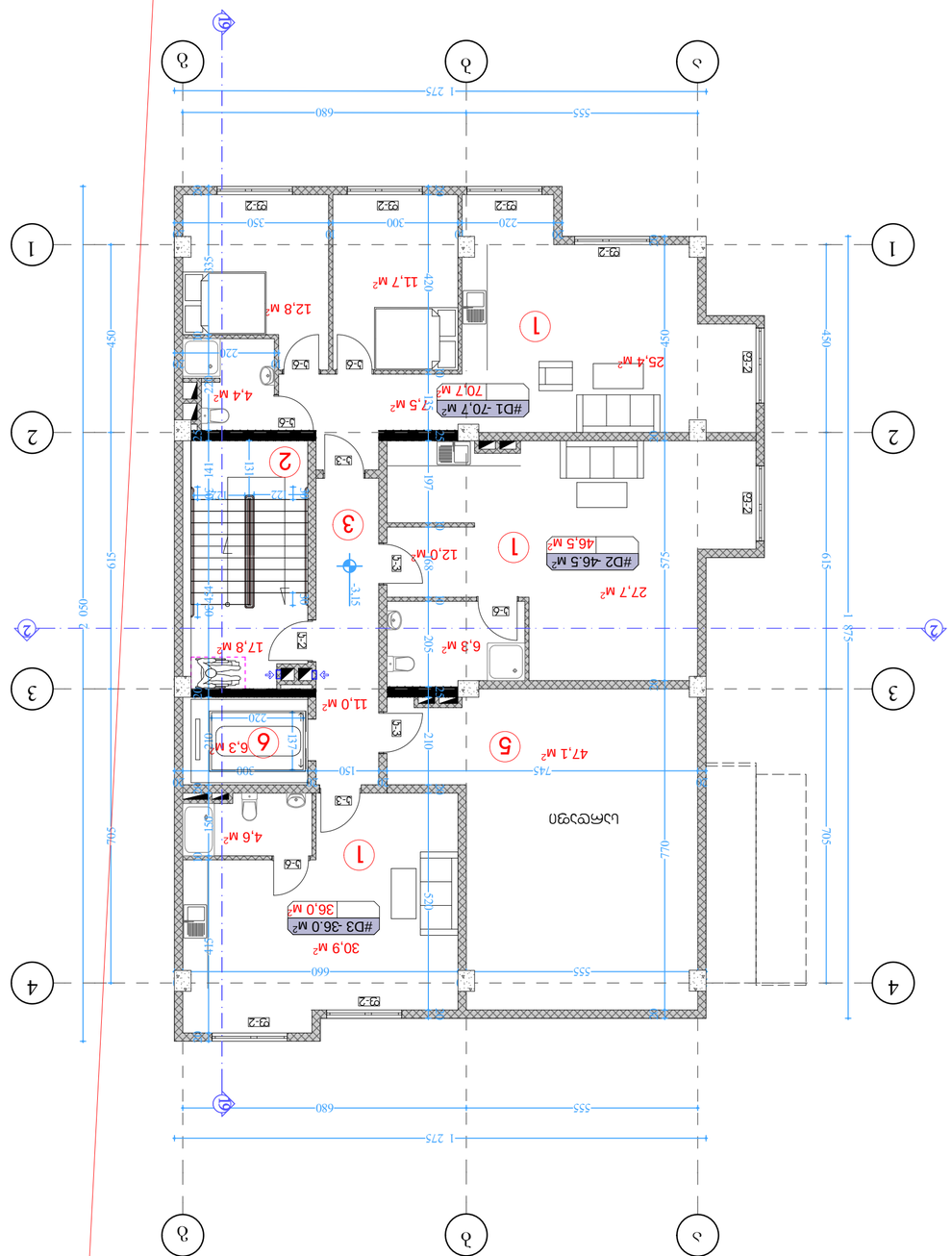

ექსპლიკაცია

1) სადარბაზო	153.2 კ.მ
2) სიბრტყეში შეწეული ტიხრები	17.8 კ.მ
3) ფერდოში შეწეული ტიხრები	11.0 კ.მ
4) ელევატორის შახტი	
5) სველი წერტილები	47.1 კ.მ
6) ლიფტის სალარო	6.3 კ.მ

ზოგადი

ტექნიკური მონაცემები

სართულების რაოდენობა	12
სართულის სიმაღლე	3.00 მ
სახურავის ტიპი	ბრტყელი
სახურავის ფართობი	1 536.00 კ.მ
სადარბაზოების რაოდენობა	3
ლიფტების რაოდენობა	3
ბინების რაოდენობა	144
საერთო ფართობი	17 280.00 კ.მ
საცხოვრებელი ფართობი	15 552.00 კ.მ
არასაცხოვრებელი ფართობი	1 728.00 კ.მ
ავტოსადგომების რაოდენობა	144

ნახაზის ინდექსი

ზოგადი	
ტექნიკური მონაცემები	
ექსპლიკაცია	
ნახაზის ინდექსი	
ფასადი 1-2	
სართულის გეგმა	
ჭრილი 1-1	

ავტორთა კოლექტივი

არქიტექტორი	ნ. ჯაფარიძე
	ლ. ბერიძე
კონსტრუქციული ნაწილი	ვ. ხუციშვილი
	ი. ნადირაშვილი
ინჟინერ-ტექნოლოგი	ა. ფანცულაია
ელექტრომოწყობილობა	ზ. ჩიქოვანი
	ე. ლომთათიძე
სანტექნიკა და გათბობა	ო. ქავთარაძე
	ნ. ტაბატაძე
ავტომატური სახანძრო სიგნალიზაცია	ლ. ოქროპირიძე
	ს. ბარამიძე
ინჟინერ-ეკონომისტი	მ. ჩხეიძე
	ქ. ფაღავა

ნახაზის ნომერი

ა-1

ობიექტის მისამართი

ვაჟა-ფშაველას გამზირი №12, ბლოკი 1-2

დამკვეთი

შპს „ქალაქის განვითარების ფონდი"

ტექნიკური ზედამხედველობა

ინჟინერ-ტექნოლოგი ნ. ჯაფარიძე

ავტორის ხელმოწერა



ობიექტის დასახელება

ვაჟა-ფშაველას გამზირი №12, ბლოკი 1-2

ნახაზის დასახელება

ზოგადი

ნახაზის ნომერი

ა-1

ფორმატი

A1

მასშტაბი

1:100

გამოცემის თარიღი

2021 წ. ოქტომბერი

ცვლილებების ნომერი

0

ცვლილებების აღწერილობა

ავტორის ხელმოწერა

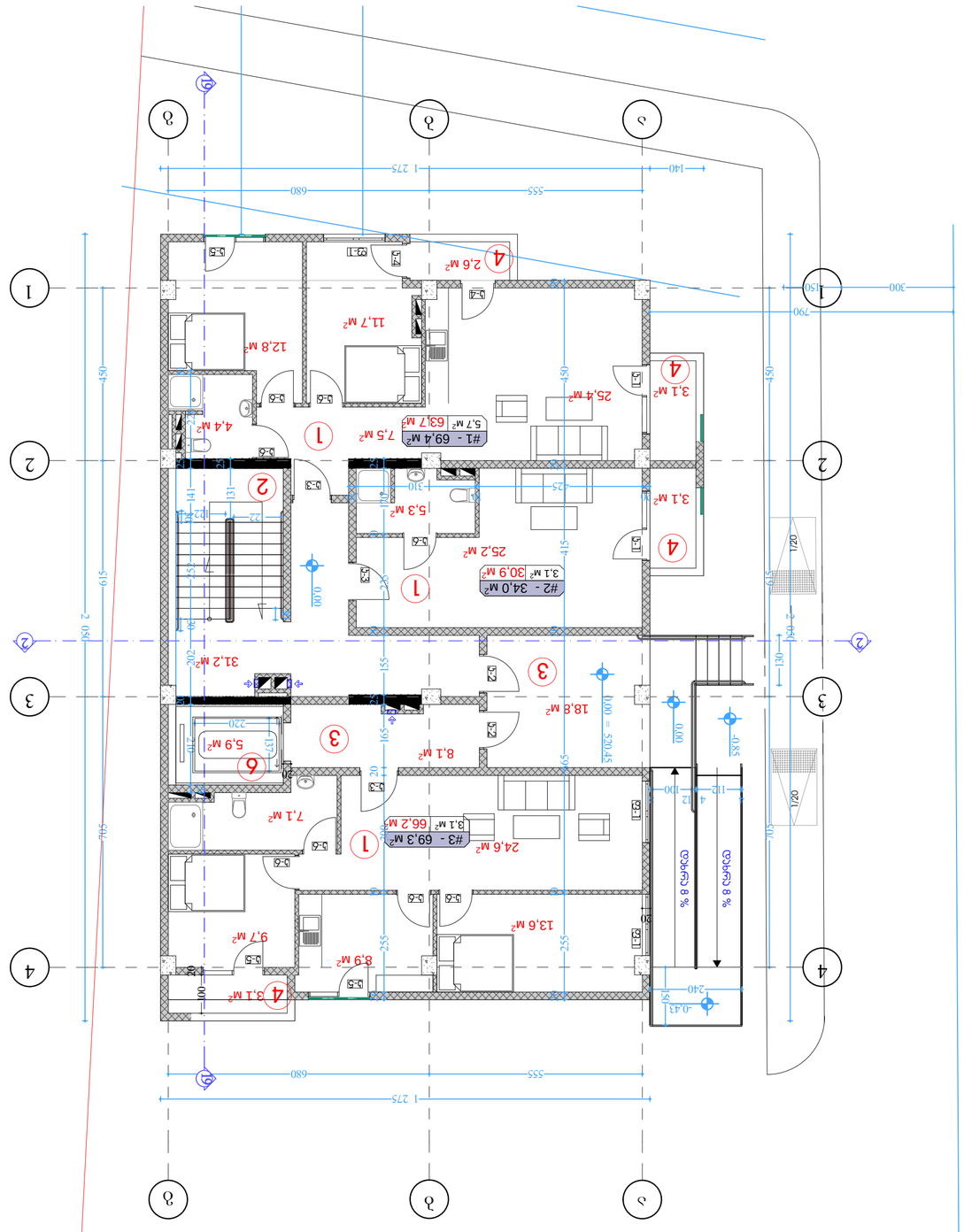

ნაგებობის დასახელება

ეროვნული ბანკის ბინა

ნაგებობის ტიპი

ბინა

ნაგებობის ადგილმდებარეობა

ქ. თბილისი, ვაკის რაიონი, 2-ის ვაჟის ქუჩა, ეროვნული ბანკის ბინა

ნახაზის დასახელება

1 სართულის გეგმა

ნახაზის №

ა-2

ნახაზის ტიპი

არქიტექტურული ნაწილი

ნახაზის მასშტაბი

1:100

ნახაზის ფორმატი

A2

ავტორი

ნინო ბერიძე

ტექნიკური ზედამხედველი

ნინო ბერიძე

დამტკიცებულია

ნინო ბერიძე

თარიღი

06.10.2022 წ.

ნახაზის ნომერი

ა-2

ნახაზის დასახელება

1 სართულის გეგმა

ნახაზის ფორმატი

A2

ნახაზის მასშტაბი

1:100

ნახაზის თარიღი

06.10.2022 წ.

ნახაზის №

ა-2

ნახაზის ტიპი

არქიტექტურული ნაწილი

ნაგებობის ადგილმდებარეობა

ქ. თბილისი, ვაკის რაიონი, 2-ის ვაჟის ქუჩა, ეროვნული ბანკის ბინა

ნაგებობის ტიპი

ბინა

ნაგებობის დასახელება

ეროვნული ბანკის ბინა

ავტორი

ნინო ბერიძე

ტექნიკური ზედამხედველი

ნინო ბერიძე

დამტკიცებულია

ნინო ბერიძე

თარიღი

06.10.2022 წ.

ნახაზის ნომერი

ა-2

ნახაზის დასახელება

1 სართულის გეგმა

ნახაზის ფორმატი

A2

ნახაზის მასშტაბი

1:100

ნახაზის თარიღი

06.10.2022 წ.

ნახაზების ნუსხა

1	სართულის გეგმა	160.8 მ.ა
2	სიმაღლეთა ნიშნული	31.2 მ.ა
3	ფანჯრების ღიობები	26.9 მ.ა
4	კარების ღიობები	11.9 მ.ა
5	ფანჯრების ექსპლიკაცია	
6	კარების ექსპლიკაცია	5.9 მ.ა

ნახაზის ნებისმიერი ტიპის გამოყენება ან მისი ნაწილობრივი ასლის გადაღება მხოლოდ ავტორის წერილობითი ნებართვით არის დაშვებული.

ავტორის ხელმოწერა

ნახაზის ფორმატი A2

ნახაზის მასშტაბი 1:100

ნახაზის თარიღი 06.10.2022 წ.

ნახაზის №

ა-2

ნახაზის დასახელება

1 სართულის გეგმა

ნაგებობის ადგილმდებარეობა

ქ. თბილისი, ვაკის რაიონი, 2-ის ვაჟის ქუჩა, ეროვნული ბანკის ბინა

ნაგებობის ტიპი

ბინა

ნაგებობის დასახელება

ეროვნული ბანკის ბინა

ავტორი

ნინო ბერიძე

ტექნიკური ზედამხედველი

ნინო ბერიძე

დამტკიცებულია

ნინო ბერიძე

თარიღი

06.10.2022 წ.

ნახაზის ნომერი

ა-2

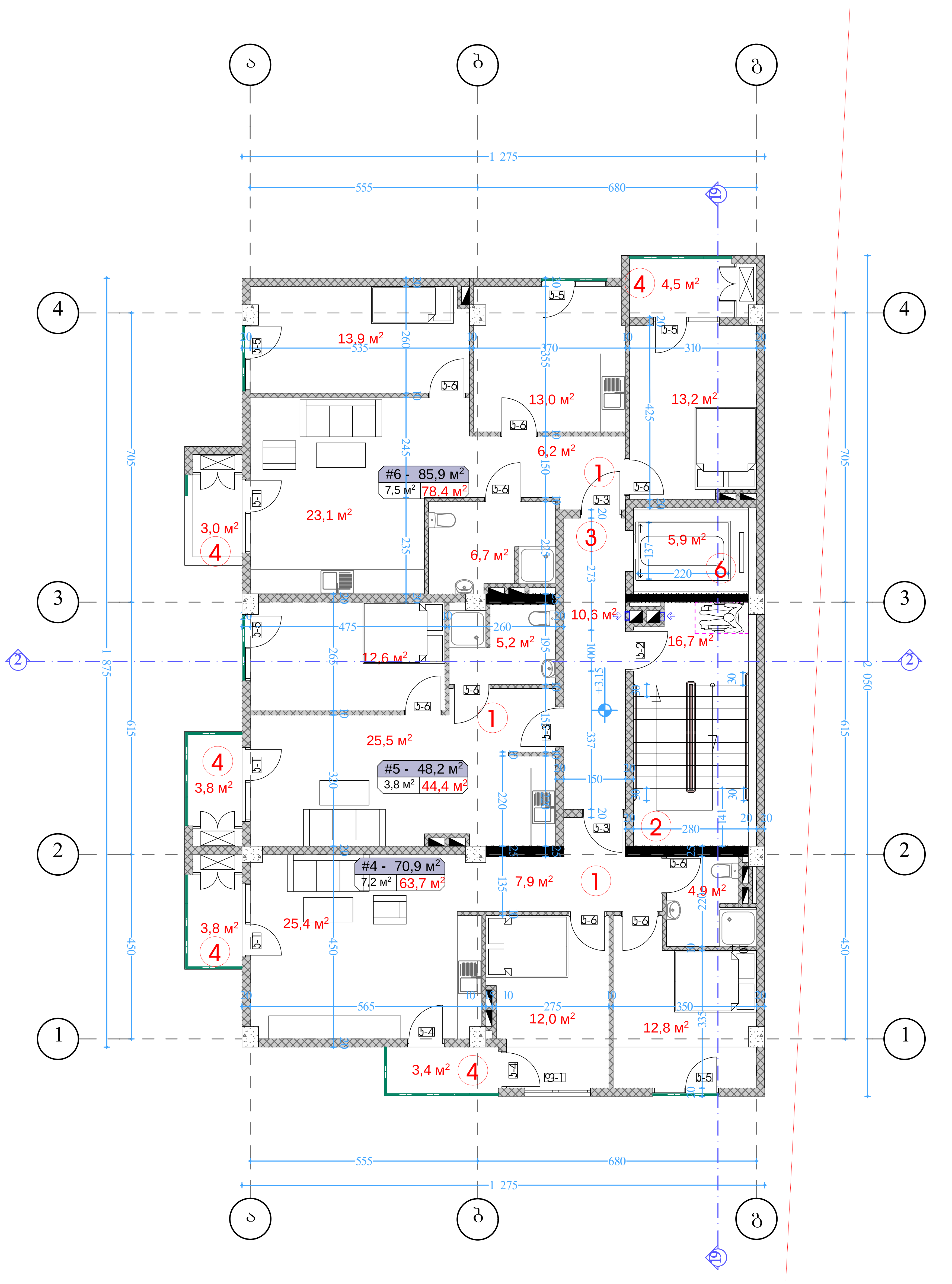

2 სართულის გეგმა
მაშტაბი. 1:100
ბლოკი 12

ფორმატი ა-2

პროექტის სახელწოდება

მრავალბინიანი საცხოვრებელი სახლი

მისამართი

ქ. თბილისში ვარკეთილი 2-სა და ვაზისუბნის საცხოვრებელ რაიონს შორის არსებული მიწის ნაკვეთი

პროექტის ავტორი არქიტექტორი

ანა კაჭკაჭიშვილი

პროექტის არქიტექტურული ნაწილი შემოწმებულია არქიტექტორი: გიორგი ლოთიშვილის მიერ.

შენიშვნა:

ნახაზი მომზადებულია მისაწვდომობის ეროვნული სტანდარტების მიხედვით

ზომები მოცემულია სანტიმეტრებში

1. იატაკის ზედაპირები მოეწყობა ისე, რომ იქნება მდგრადი, მყარი და არასრიალა.
2. განათების სამართავები ელექტრო, გამანაწილებლები ელექტრო ჩამრთველები და დენსართები, ტემპერატურის მარეგულირებლები, მოწყობილობების სამართავები წყალსადენი სისტემის მოწყობილობების მარეგულირებლები და დამცავი და ორმხრივი საკომუნიკაციო სისტემების სამართავებია მოეწყობა სტანდარტის 309-ე ქვეთავის შესაბამისად".

თბილისი 2021 წ.

შენიშვნები:

იატაკის ზედაპირი იქნება ბეტონის ან მსგავსი არაწვადი მასალის, რომელსაც არ ექნება შეწოვის უნარი

ექსპლიკაცია

1) საცხოვრებელი ბინა	186.5 კვ.მ
2) კიბის უჯრედი	16.7 კვ.მ
3) დერეფანი	10.6 კვ.მ
4) აივანი	18.5 კვ.მ
5) სარდაფი	
6) ლიფტი	5.9 კვ.მ

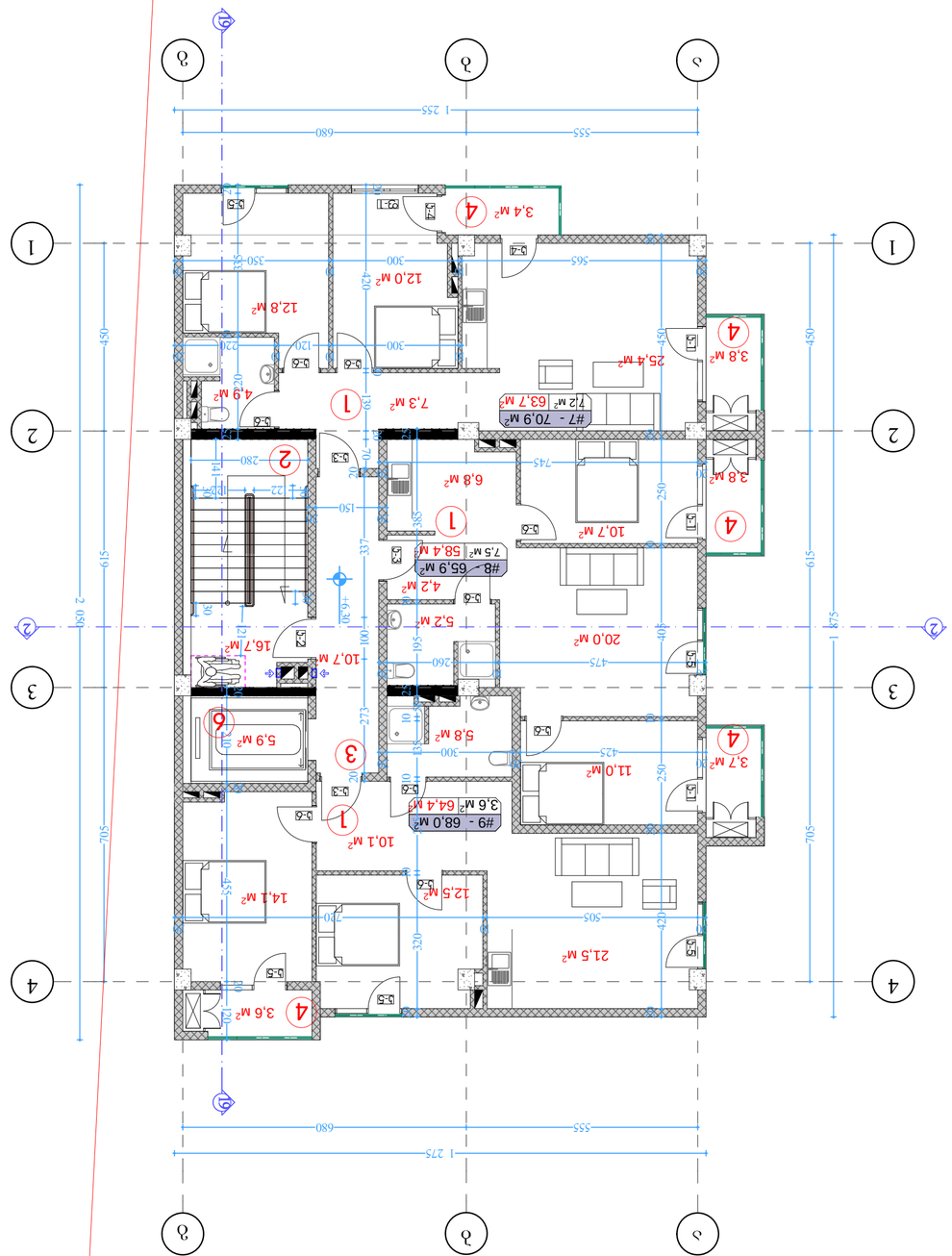

ნაშენის ფართობი 186.5 კვ.მ

1) საცხოვრებელი ბინა	———	186.5 კვ.მ
2) სააბაზანო ჯგუფი	———	16.7 კვ.მ
3) ტერასა	———	10.7 კვ.მ
4) პანდუსი	———	18.3 კვ.მ
5) სველი სააბაზანა	———	
6) ლიფტის შახტი	———	5.9 კვ.მ

ზომაბის ეტიკეტის სანიმუშო ნაწილი

1. ოთახის ნომერი მოცემულია ოთახის ინდექსით ფრჩხილებში.
2. ეტიკეტის სანიმუშო ნაწილში მოცემულია ოთახის ინდექსი, ოთახის ფართობი კვადრატულ მეტრებში, ოთახის ფართობი ფეხით კვადრატულ ფუტებში და ოთახის ფართობი ფეხით კვადრატულ ფუტებში, რომელიც გამოთვლილია ოთახის ფართობის კვადრატული მეტრებიდან 10.764 ფაქტორის გამოყენებით.

ტიპიური სართული 2-4

ბინა 1

საცხოვრებელი ოთახი 1

ოთახი 2

სააბაზანო ჯგუფი 2

ტერასა 3

ოთახი 4

ლიფტის შახტი 5

ბინა 6

ეტიკეტის სანიმუშო ნაწილი

ზომაბის ეტიკეტის სანიმუშო ნაწილი

ზომაბის მასშტაბი 1:100

ფურცლის ზომა A3

ცვლილების ნომერი 1

ცვლილების თარიღი 06.2021

ავტორი:

ნინო ბერიძე
ანა ჯანჯღავა
ანა ბერიძე
ნინო ბერიძე
ანა ჯანჯღავა
ანა ბერიძე

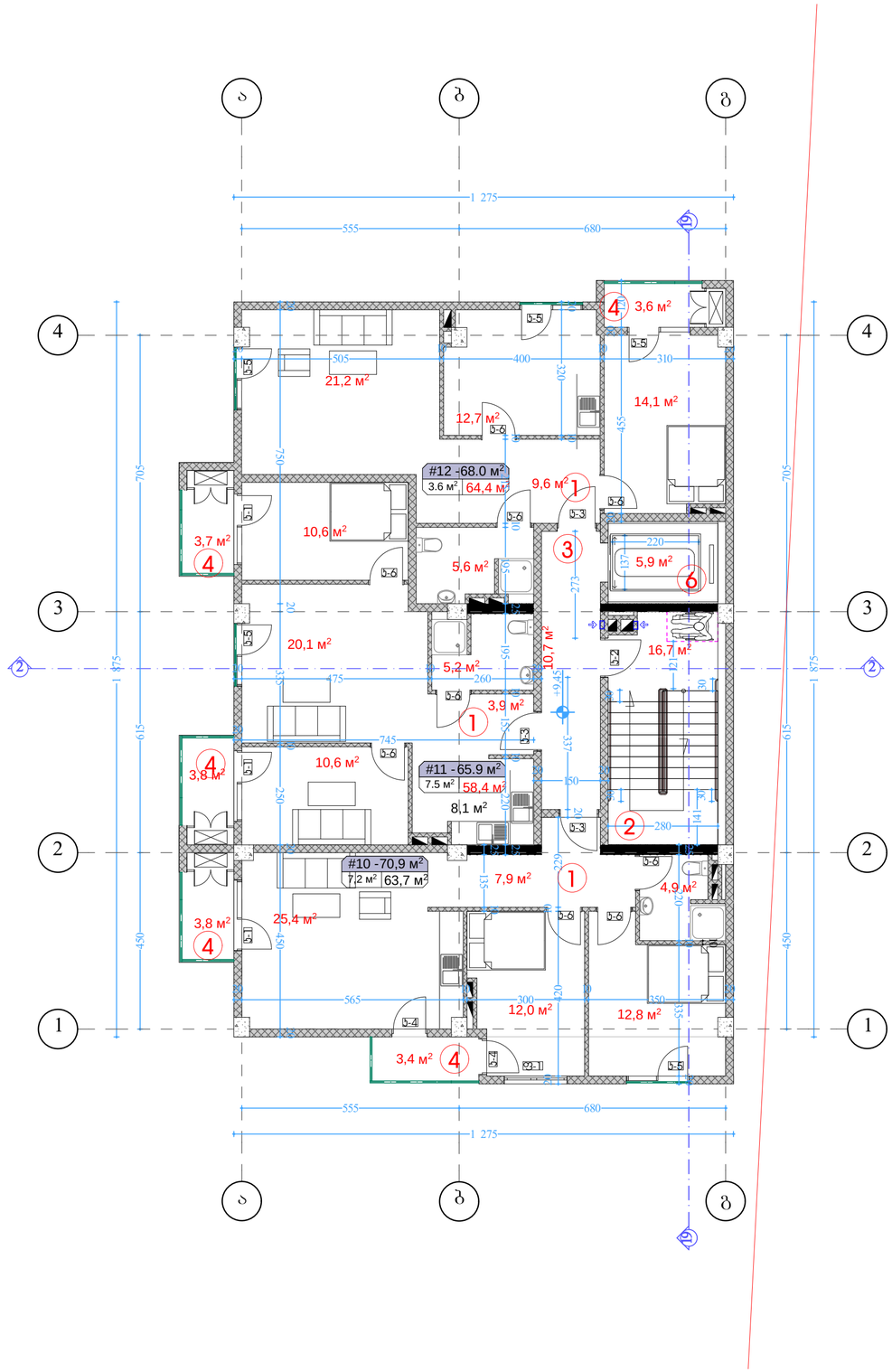

ექსპლიკაცია

1) საცხოვრებელი ბინა	186.5 კვ.მ
2) აივნის უკრედი	16.7 კვ.მ
3) დერეფანი	10.7 კვ.მ
4) აივანი	18.3 კვ.მ
5) სარდაფი	
6) ლიფტი	5.9 კვ.მ

4 სართულის გეგმა
მაშტაბი. 1:100
ბლოკი 12

ფორმატი ა-2

პროექტის
სახელწოდება

მრავალბინიანი
საცხოვრებელი
სახლი

მისამართი

ქ. თბილისში ვარაკეთილი
2-ა და ვაზისუბნის
საცხოვრებელ რაიონს
შორის არსებული მიწის
ნაკვეთი

პროექტის ავტორი
არქიტექტორი

ანა ჯაჯანიშვილი

პროექტის
არქიტექტურული ნაწილი
შეამოწმებულია
არქიტექტორი: გიორგი
ლოთიშვილის მიერ.

შენიშვნა:

ნახაზი მომზადებულია
მისაწვდომობის
ეროვნული
სტანდარტების მიხედვით

ზომები
მოცემულია
სანიმუშოებში

1. იატაკის ზედაპირები მოწყობა ისე, რომ
იქნება მდგრადი, მყარი და არასრიალა.
2. განათების სამონთაები ელექტრო,
გამანაწილებლები ელექტრო ჩამრთველები და
დენმარიები ტექნიკურების
მოთხოვნებისა, მოწყობილობის
სამონთაები წელილები სისტემის
მოწყობილობის მარეგულირებლები და
დამცავი და ორმხრივი საკონტაქტიანი
სისტემების სამონთაებია მოწყობა
სტანდარტის 309-ე ქვეთავის შესაბამისად".

თბილისი 2021 წ.

შენიშვნა:

იატაკის ზედაპირი იქნება ბეტონის ან
მსგავსი არაწვადი მასალის, რომელსაც
არ უქნება შეწოვის უნარი

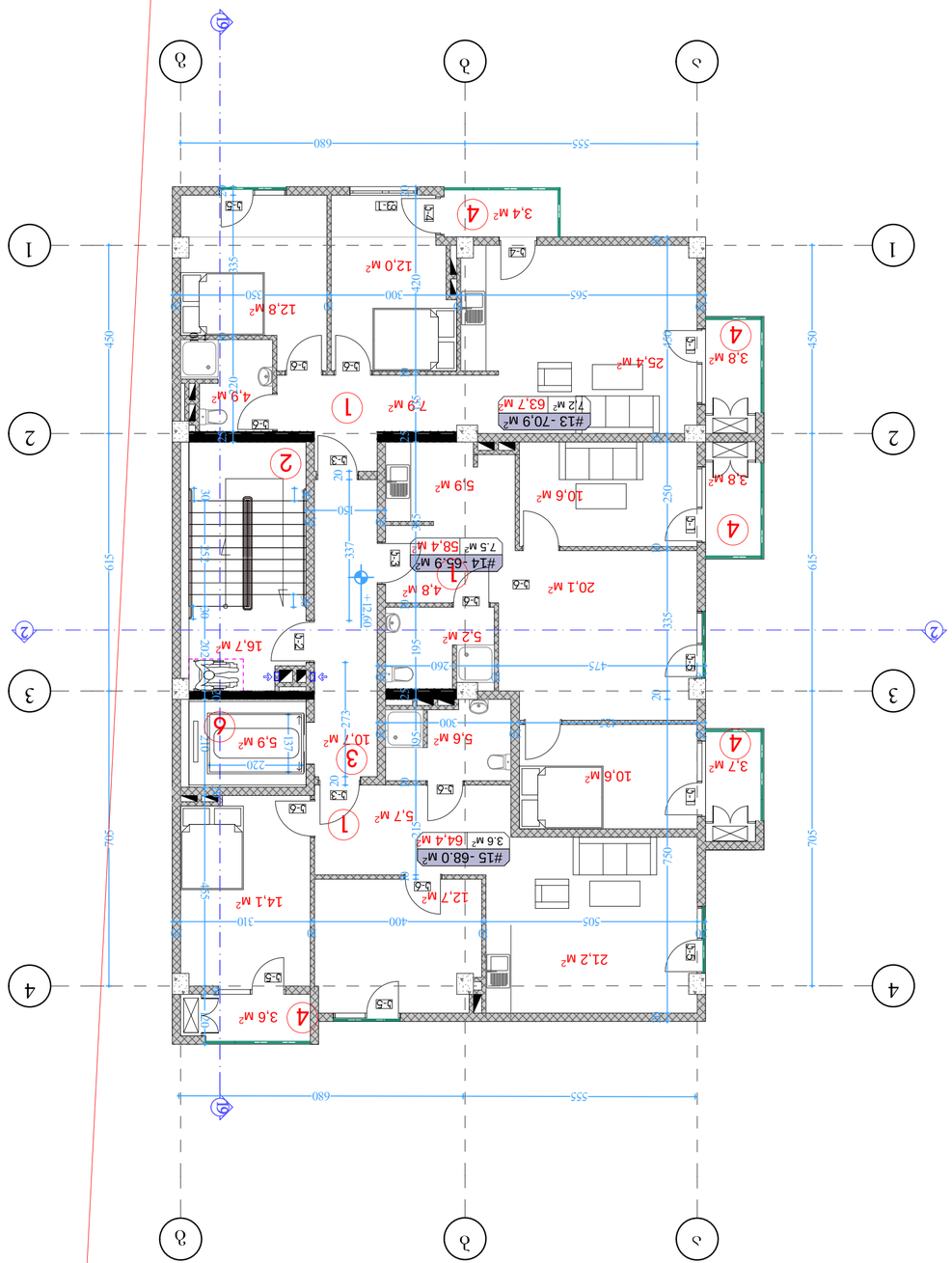

ნაშენის ფართობების ექსპლიკაცია

1) საერთო საცხოვრებლის ბინა	186.5 კვ.მ
2) ბინის ტიპი №4	16.7 კვ.მ
3) ტიპიური სართულის ბინა	10.7 კვ.მ
4) პანდუსი	18.3 კვ.მ
5) ელექტრო პანელი	
6) ლიფტის შახტი	5.9 კვ.მ

ზოგადი განმარტებითი ბარათი

5 სართულიანი ბინათმშენებლობის პროექტი

ქ. ბათუმი, ზ-ნ

მასშტაბი 1:100

2021 წ. მაისი

ტექნიკური აღწერილობა

1. ობიექტის ზოგადი დახასიათება, ტერიტორიის ორგანიზაციის გენერალური გეგმა, ადგილმდებარეობა, ინფრასტრუქტურა, ტრანსპორტის მისასვლელები, ინჟინრული კომუნიკაციების მიერთების წერტილები, ელექტრომომარაგების, წყალმომარაგების, კანალიზაციის, სითბომომარაგების, ვენტილაციის, სახანძრო უსაფრთხოების, სამშენებლო სამუშაოების ორგანიზაციის, სამშენებლო მოედნის მოწყობის, ნაგვის გატანის, ტერიტორიის კეთილმოწყობის, გამწვანების, ასევე სამშენებლო სამუშაოების წარმოების ძირითადი ტექნოლოგიური პროცესების აღწერა.

2. ობიექტის ზოგადი ხედები, ფასადების, ინტერიერების, ასევე ფასადების ელემენტების, ინტერიერის ელემენტების, ფერადოვანი გადაწყვეტილებ

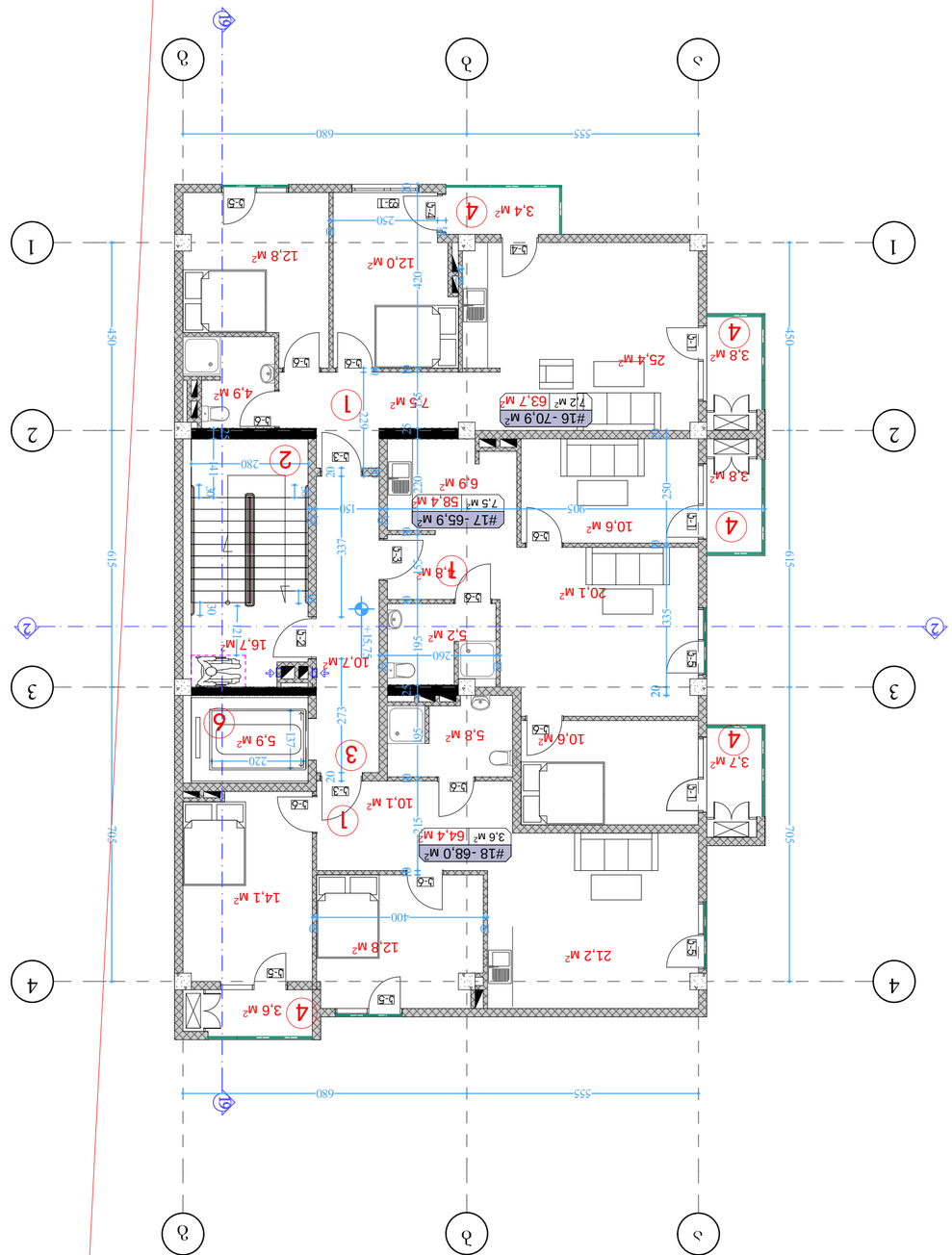

ნაგებობის ფართობი და მოცულობა

1) სულ ფართობი	186.5 კვ.მ
2) ბინა N1	16.7 კვ.მ
3) ტერასა	10.7 კვ.მ
4) პანდუსი	18.3 კვ.მ
5) სველი წერტილი	
6) ლიფტის შახტი	5.9 კვ.მ

ნაკვეთის საკადასტრო კოდი

ნაგებობის დასახელება

ნაგებობის ტიპი

ნაგებობის კატეგორია

ნაგებობის ადგილმდებარეობა

ნაგებობის ფართობი და მოცულობა

ნაგებობის ფუნქციური დანიშნულება

ნაგებობის ფუნქციური დანიშნულების ცვლილების ტიპი

ნაგებობის ფუნქციური დანიშნულების ცვლილების ფართობი

ნაგებობის ფუნქციური დანიშნულების ცვლილების მოცულობა

ნაგებობის ფუნქციური დანიშნულების ცვლილების ფართობი და

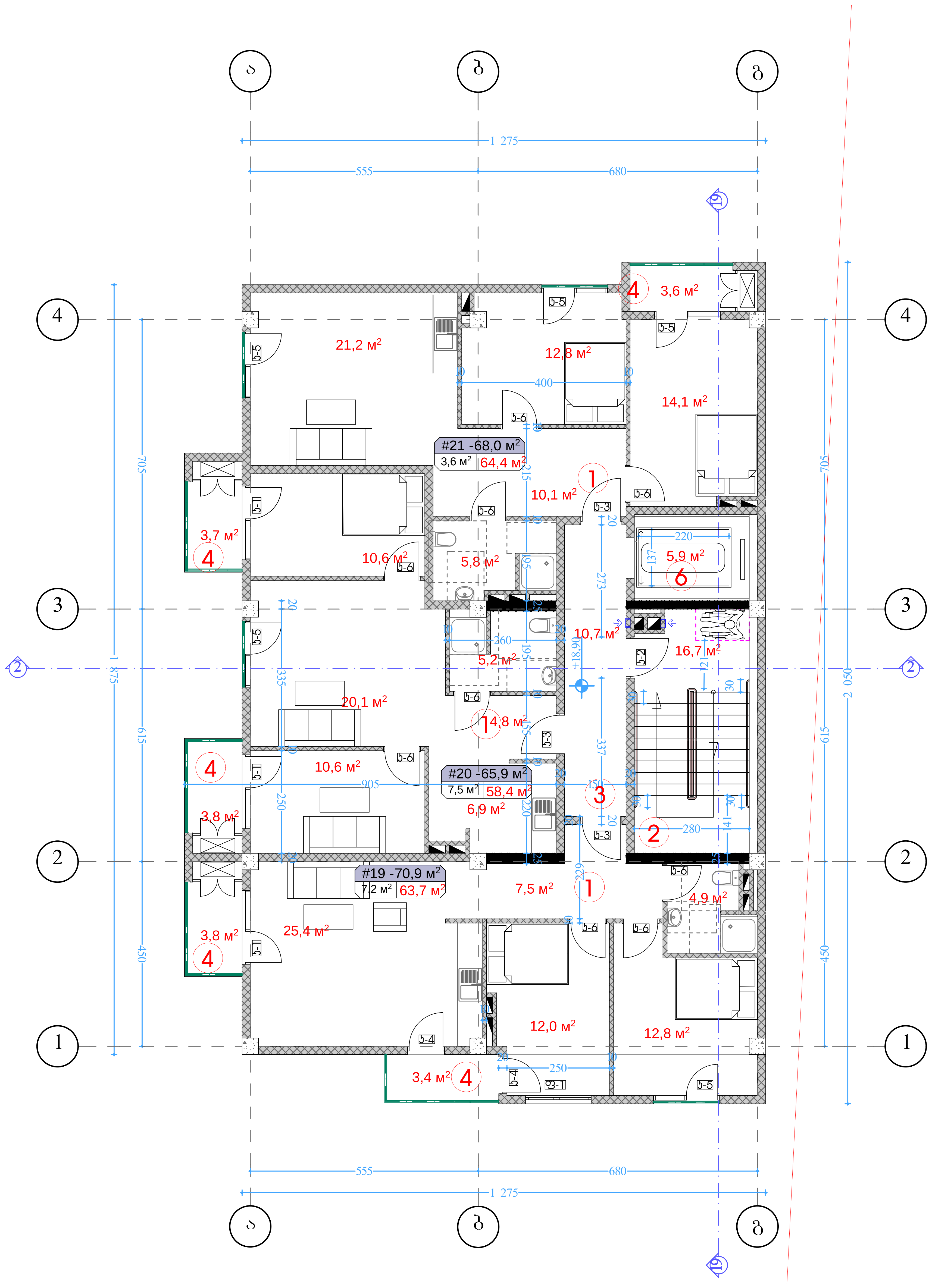

ექსპლიკაცია

1) საცხოვრებელი ბინა		186.5 კვ.მ
2) კიბის უჯრედი		16.7 კვ.მ
3) დერეფანი		10.7 კვ.მ
4) აივანი		18.3 კვ.მ
5) სარდაფი		
6) ლიფტი		5.9 კვ.მ

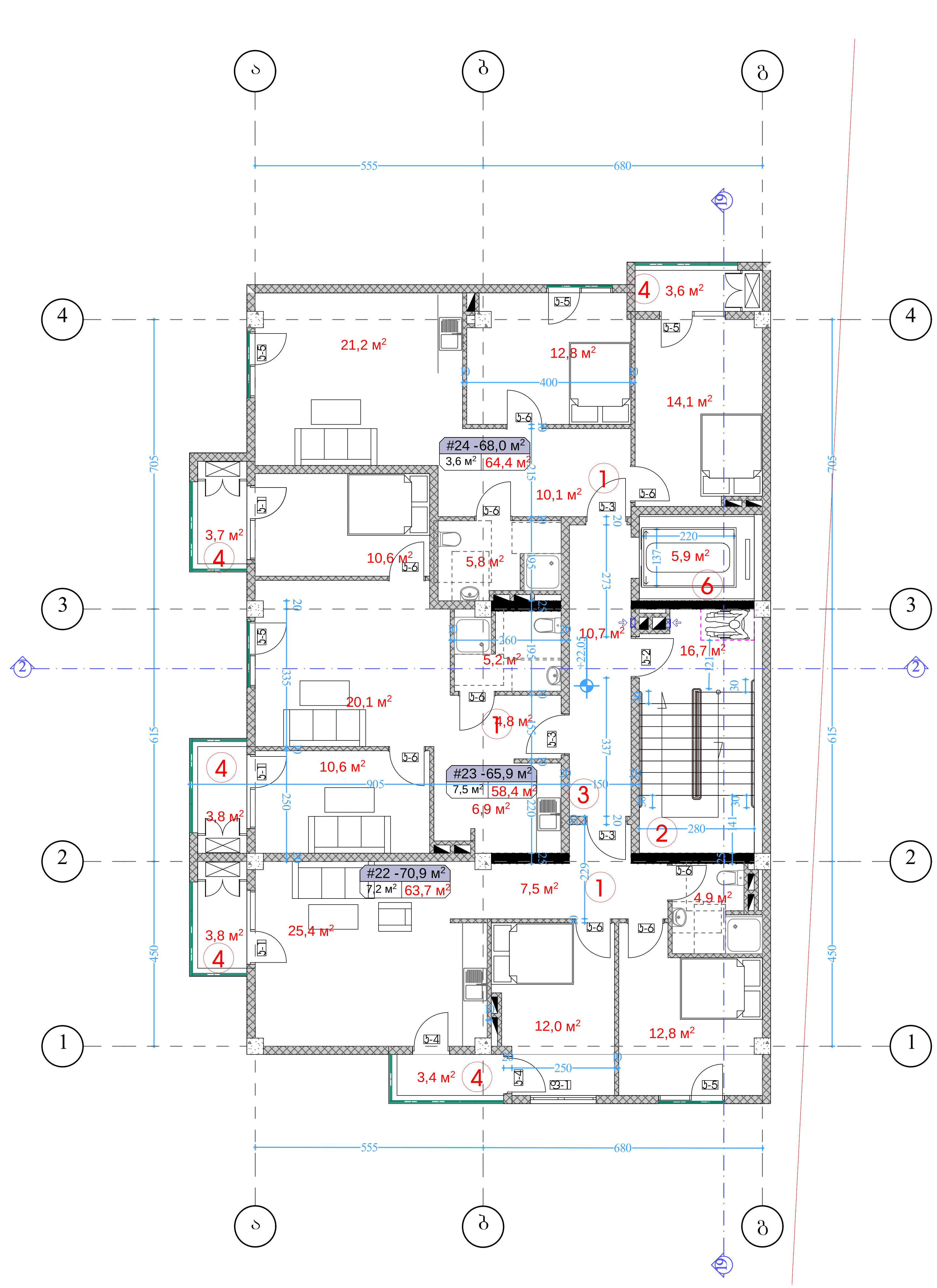

ექსპლიკაცია

1) საცხოვრებელი ბინა		186.5 კვ.მ
2) კიბის უჯრედი		16.7 კვ.მ
3) დერეფანი		10.7 კვ.მ
4) აივანი		18.3 კვ.მ
5) სარდაფი		
6) ლიფტი		5.9 კვ.მ

7-8 სართ. გეგმა
მაშტაბი. 1:100
ბლოკი 12

ფორმატი ა-2

პროექტის სახელწოდება

მრავალბინიანი საცხოვრებელი სახლი

მისამართი

ქ. თბილისში ვარკეთილი 2-სა და ვაზისუბნის საცხოვრებელ რაიონს შორის არსებული მიწის ნაკვეთი

პროექტის ავტორი არქიტექტორი

ანა კაჭკაჭიშვილი

პროექტის არქიტექტურული ნაწილი შემოწმებულია არქიტექტორი: გიორგი ლოთიშვილის მიერ.

შენიშვნა:

ნახაზი მომზადებულია მისაწვდომობის ეროვნული სტანდარტების მიხედვით

ზომები მოცემულია სანტიმეტრებში

1. იატაკის ზედაპირები მოეწყობა ისე, რომ იქნება მდგრადი, მყარი და არასრიალა.
2. განათების სამართავები ელექტრო, გამანაწილებლები ელექტრო ჩამრთველები და დენსართები, ტემპერატურის მარეგულირებლები, მოწყობილობების სამართავები წყალსადენი სისტემის მოწყობილობების მარეგულირებლები და დამცავი და ორმხრივი საკომუნიკაციო სისტემების სამართავებია მოეწყობა სტანდარტის 309-ე ქვეთავის შესაბამისად".

თბილისი 2022 წ.

შენიშვნები:

იატაკის ზედაპირი იქნება ბეტონის ან მსგავსი არაწვადი მასალის, რომელსაც არ ექნება შეწოვის უნარი

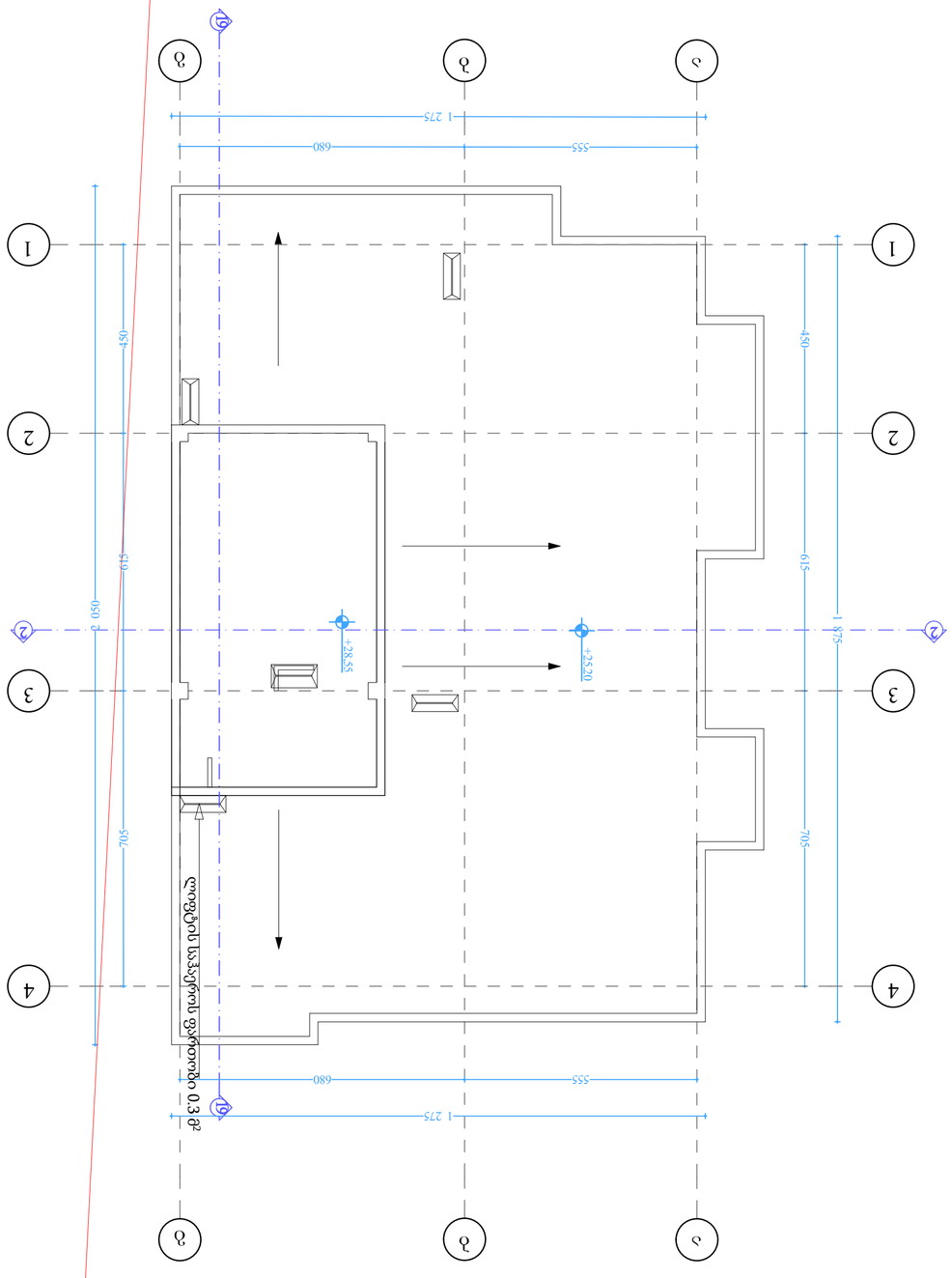

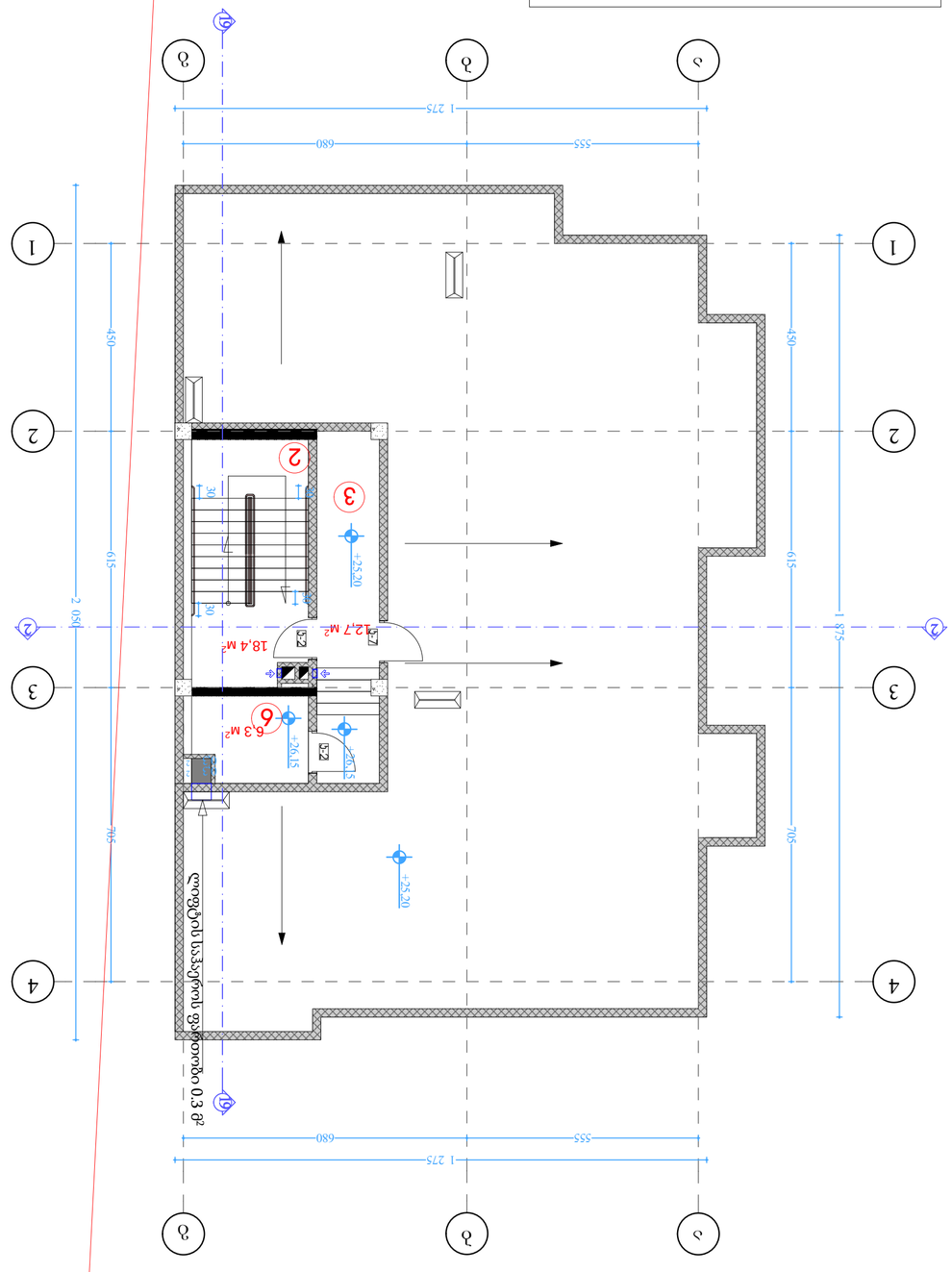

ექსპლიკაცია

1) სააბაზანო/ტუალეტი ბინა — 3.6 მ²
2) ბინის შესასვლელი — 18.4 მ²
3) ღუმელიანი ბინა — 12.7 მ²
4) ბინა
5) სააბაზანო — 6.3 მ²
6) ოთახი

ქალაქ ბათუმის მუნიციპალიტეტის სოფელ ჩაქვის ტერიტორიაზე მდებარე ნაკვეთის ზედა ნაწილში ინდივიდუალური საცხოვრებელი სახლის მშენებლობა

ბინათმესაკუთრეთა ამხანაგობა „ჩაქვის ხედი“

ბინათმესაკუთრეთა ამხანაგობის წევრი

ბინათმესაკუთრეთა ამხანაგობის წევრი

ბინათმესაკუთრეთა ამხანაგობის წევრი

არქიტექტურული გეგმები მისაწვდომობის ეროვნული სტანდარტის ინფორმაციის დატანი

პიბეები

შენიშვნები

ყველა პიბეს (მათ შორის გარე პიბეებს) ყოველი საფეხურის და საბიჯულის 40 მმ სავალ ნაწილს, რომელიც იზომება საფეხურის ნაშვერიდან თარაზულად, ექნება ერთგვაროვანი ფერის მქონე ზედაპირი,
რომელიც საფეხურის დანარჩენი ნაწილისგან მაკეთრად განსხვავებული იქნება (მუქი ღია ფონზე). ხილვადი კონტრასტი გაგრძელდება ყოველი საფეხურის ერთი პიდიდან საფეხურის მეორე პიდემდე.
მისაწვდომი გზაპიბის საზღვრებში იატაპის ზედაპირები იქნება მდგრადი, მყარი და არასრიალა.
პიბის საფეხურების განსხვავებული მონიშვნა იქნება გამძლე.
შენობის გარეთ მდებარე პიბის საფეხურები და ბაქნები ისე დაგეგმარდება, რომ სავალ ზედაპირზე წყალი არ დაგროვდება.
გასანათებელი საშუალებები უზრუნველყოფს პიბეების განათებას, რომელიც გაიზომება საბიჯულების ზედაპირების და ბაქნების ზედაპირების
ცენტრში გაზომვისას საფეხურის წინაპირიდან 600 მმ-ის საზღვრებში, შემდეგი წესის შესაბამისად:
არაუმცირეს 11 ლუქსი განათება.
რაუმცირეს 11 ლუქსი განათება პიბით სარგებლობის დროს.
პიბების გამოყენებისას 11 ლუქსიდან 110 ლუქსზე გადასვლა შესაძლებელი უნდა იყოს განათების სამართავებით უზრუნველყოფილი ავტომატური მოძრავი სენსორული ტიპის განათების ჩამრთველებით რომლებიც შეესაბამება ყველა ქვემოთ ჩამოთვლილს:
განათების სამართავები აღჭურვილი იქნება საიმედო ოპერაციული სისტემით და შეფასებული იქნება ამ მიზნით გამოყენებისთვის.
მოძრავი სენსორი გააქტიურდება დამაკვებლის მოძრაობით საფეხურებზე ან საფეხურების ბაქნებზე.
განათების გამააქტიურებლები დაყენებული იქნება არაუმცირეს 15 წუთიანი მოქმედების ჯერიოდით.
გზა პიბის განათება ჩაირთვება ავტომატური სენსორული ჩამრთველებით ასეთის არსებობის შემთხვევაში ისე რომ შესასვლელში მდებარე ბაქანზე შესასვლელში მდებარე ბაქნის მოსაზღვრე თითოეულ პიბის მარშსა და შესასვლელში მდებარე ბაქნის ზემოთ და ქვემოთ მდებარე
ბაქნებზე მე-4 პუნქტით დადგენილი განათებულობის დონე საფეხურის გამოყენებამდე იქნება უზრუნველყოფილი.
პიბის სახელურები და ნებისმიერი ჯდელი ან მათ მომიჯნავედ მდებარე სხვა ზედაპირი არ იქნება ბასრი ან უხეში ელემენტების შემცველი.
პიბის სახელურები არ იტრიალებს მათი ბუდეების საზღვრებში

ლიფტები

შენიშვნები

შენობაში გამოყენებულია 407-ე ქვეთავის შესაბამისი ლიფტი
ლიფტი შესაბამისობაში იქნება ASME A17.1/CSA B44 სტანდარტთან.
ლიფტის გამოსაძახებელი ღილაკები და ჯლუვიები შესაბამისობაში იქნება 407.2.1 ქვეთავთან.
ლიფტის შახტებთან განთავსებული ნიშნები შესაბამისობაში იქნება 407.2.3 ქვეთავთან.
ლიფტის პაბინის ბალანსირება შესაბამისობაში იქნება 407.4.4-ე ქვეთავთან.
ლიფტის პაბინის განთება შესაბამისობაში იქნება 407.4.5-ე ქვეთავთან.
ლიფტის პაბინის სამართავები შესაბამისობაში იქნება 407.4.6-ე ქვეთავთან
მართვის პანელები განთავსდება გვერდითა ჯდლის ცენტრში. პაბინის სამართავების აღნიშვნები და მითითებები შესაბამისობაში
იქნება 407.4.7-ე ქვეთავთან პაბინაში მოეწყობა 407.4.10-ე ქვეთავის შესაბამისი საუვარიო სიგნალიზაციის მექანიზმები პანელი.

პანდუსები

შენიშვნები

პანდუსების და ბაქნების ზედაპირი იქნება მდგრადი, მყარი და არასრიალა.
პანდუსების სახელურები არ იტრიალებს მათი ბუდეების საზღვრებში.
სახელურები და ნებისმიერი ჯდელი ან მათ მომიჯნავედ მდებარე სხვა ზედაპირი არ შეიცავს ბასრ ან უხეშ ელემენტებს.
შენობის გარეთ მდებარე პანდუსები ისე დაგეგმარდება, რომ სავალ ზედაპირზე წყალი არ დაგროვდება.
პანდუსის და ბაქნების განივი ჯეთის დახრა არ აღემატება 1/48-ს.

ჯარები

შენიშვნები

ჯარის ზედაპირი უნდა იყოს გლუვი იატაპიდან მინიმუმ 250 მმ-ის საზღვრებში.
სახელურები, ჩამოსაწევი სახელურები, საჯეტები, რაზები და მისაწვდომი ჯარის სხვა სამართავები ისეთი ფორმის იქნება, რომ ადვილად შეიძლებოდეს ერთი ხელით მოჭიდება და მის ასამუშავებლად საჭირო არ იქნება მაგრად მოჭიდება, წვალება ან მაჯის ტრიალი.
დახურული ჯარის ჯაჭვულის გასაღები ნაწილები და გაღებისათვის განკუთვნილი ძალა შესაბამისობაში იქნება შემდეგთან:
წინიდან მისაწვდომობისას, გამოწევით ან მიწოლით გაღებადი, არაუმეტეს 66.7 ნიუტონი.
ბრუნვითი მოძრაობით გასაღები, არაუმეტეს 315 ნიუტონი სმ.
გასასვლელის პომპონენტებს (გზა-პიბეებს) ემსახურება მიმხურავით აღჭურვილი ჯარებები.
ჯარის მიმხურავები ისე მოეწყობა, რომ 90 გრადუსით, ღია მდგომარეობიდან 12 გრადუსით გაღებულ მდგომარეობამდე ჯარის მისახურად საჭირო დრო არაუმცირეს 5 წამი იქნება.
ჯარის ზამბარიანი ანჯამები ისე მოეწყობა, რომ 70 გრადუსით ღია მდგომარეობიდან დახურულ მდგომარეობამდე ჯარი არაუმცირეს 1.5 წამში გადავა.
ცეცხლმედეგი ჯარისგან განსხვავებული ჯარის მიწოლით ან გამოწევით გაღებისათვის საჭირო ძალა შესაბამისობაში იქნება შემდეგთან:
შენობაში განთავსებული ანჯამიანი ჯარი: არაუმეტეს 22.2 ნიუტონი.
ჯარებების ცეცხლმედეგობა მითითებულია ხანძარსაწინააღმდეგო გეგმებზე.
ჯარებების გაღების მიმართულება მითითებულია გეგმებზე.
ჯარების გაღების მიმართულება მითითებულია გეგმებზე.
ჯარის ზღურბლი მითითებულია გეგმებზე
არცერთი ჯარის სუფთა სიმაღლე არ იქნება 2,05 მეტრზე ნაკლები.

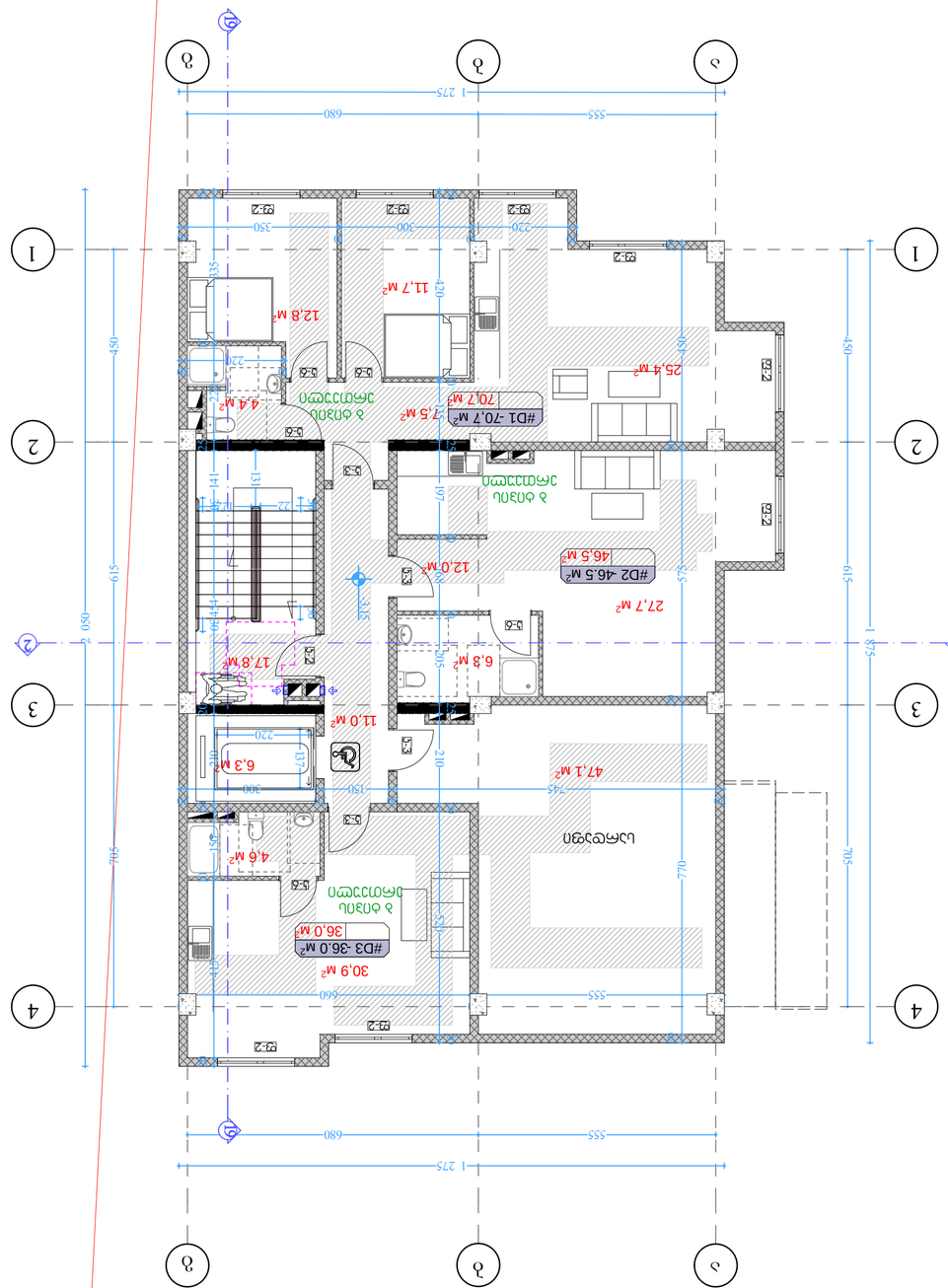

ეზოში ზედაპირული წყალარინების სქემა

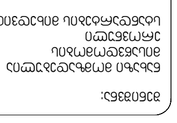

ავტომანქანის მოსახვევის

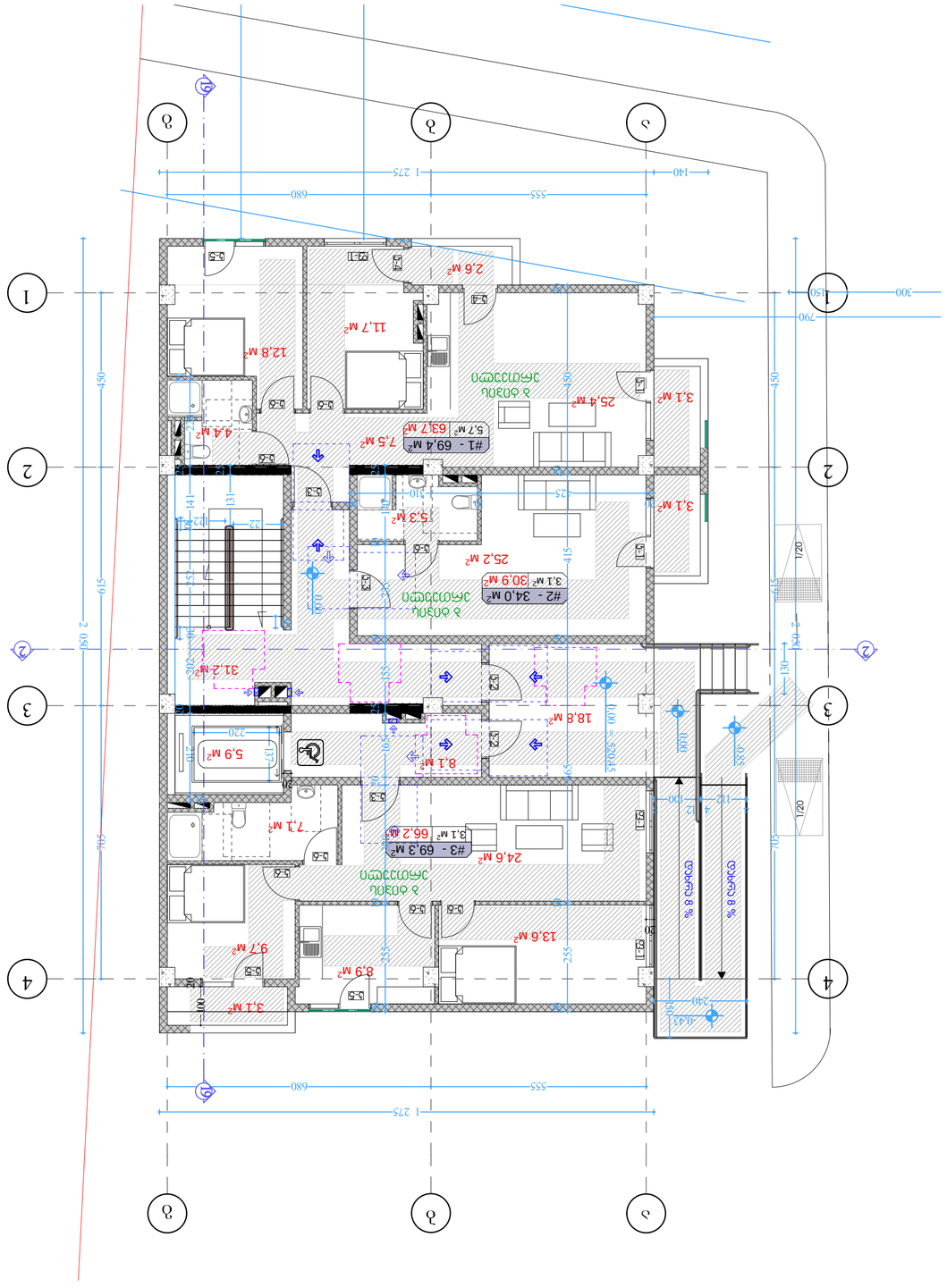
#1 - 69.4 M²
5.7 M²
63.7 M²
#2 - 34.0 M²
3.1 M²
30.9 M²
#3 - 69.3 M²
3.1 M²
66.2 M²
12.8 M²
11.7 M²
2.6 M²
4.4 M²
7.5 M²
5.3 M²
25.2 M²
3.1 M²
25.4 M²
3.1 M²
31.2 M²
18.8 M²
8.1 M²
5.9 M²
7.1 M²
24.6 M²
9.7 M²
8.9 M²
13.6 M²
3.1 M²
ბინის ჯამური ფართობი
ბინის ჯამური ფართობი
ბინის ჯამური ფართობი
ლიფტის შახტი
ლიფტის შახტი
ლიფტის შახტ

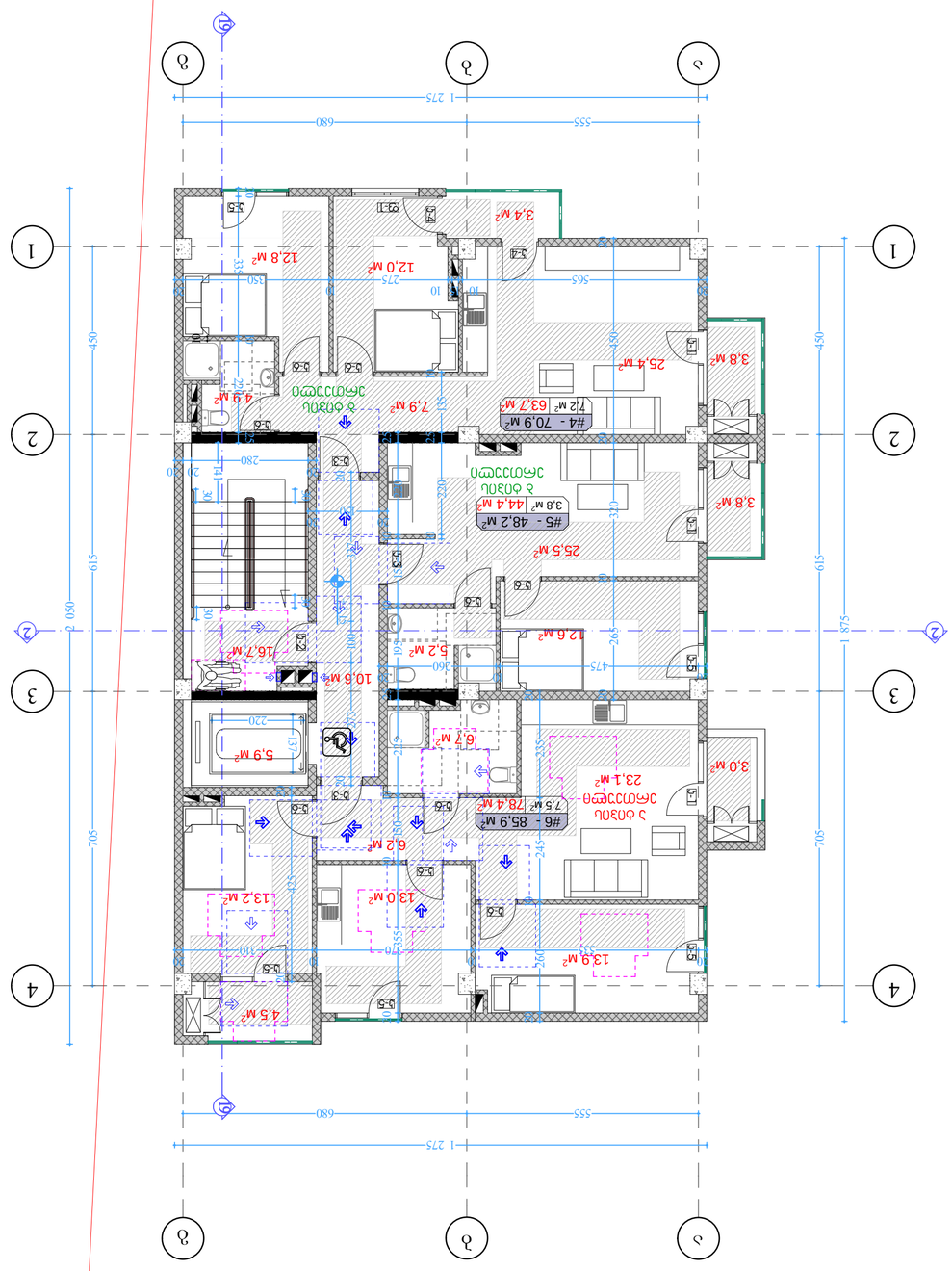

ტექნიკური მონაცემები

ნაგებობის ტიპი	სახლი
ნაგებობის კლასი	CC1
ნაგებობის კატეგორია	IV
ნაგებობის სეისმური კატეგორია	IV
ნაგებობის ფუნქციური კლასი	F1.4
ნაგებობის ფუნქციური ქვეკლასი	F1.4
ნაგებობის ფუნქციური ქვეკლასის დასახელება	ერთბინიანი საცხოვრებელი სახლი
ნაგებობის ფუნქციური ქვეკლასის დასახელება	ერთბინიანი საცხოვრებელი სახლი
ნაგებობის ფუნქციური ქვეკლასის დასახელება	ერთბინიანი საცხოვრებელი სახლი

ნაგებობის ფუნქციური ქვეკლასის დასახელება

ნაგებობის ფუნქციური ქვეკლასის დასახელება

ნაგებობის ფუნქციური ქვეკლასის დასახელება

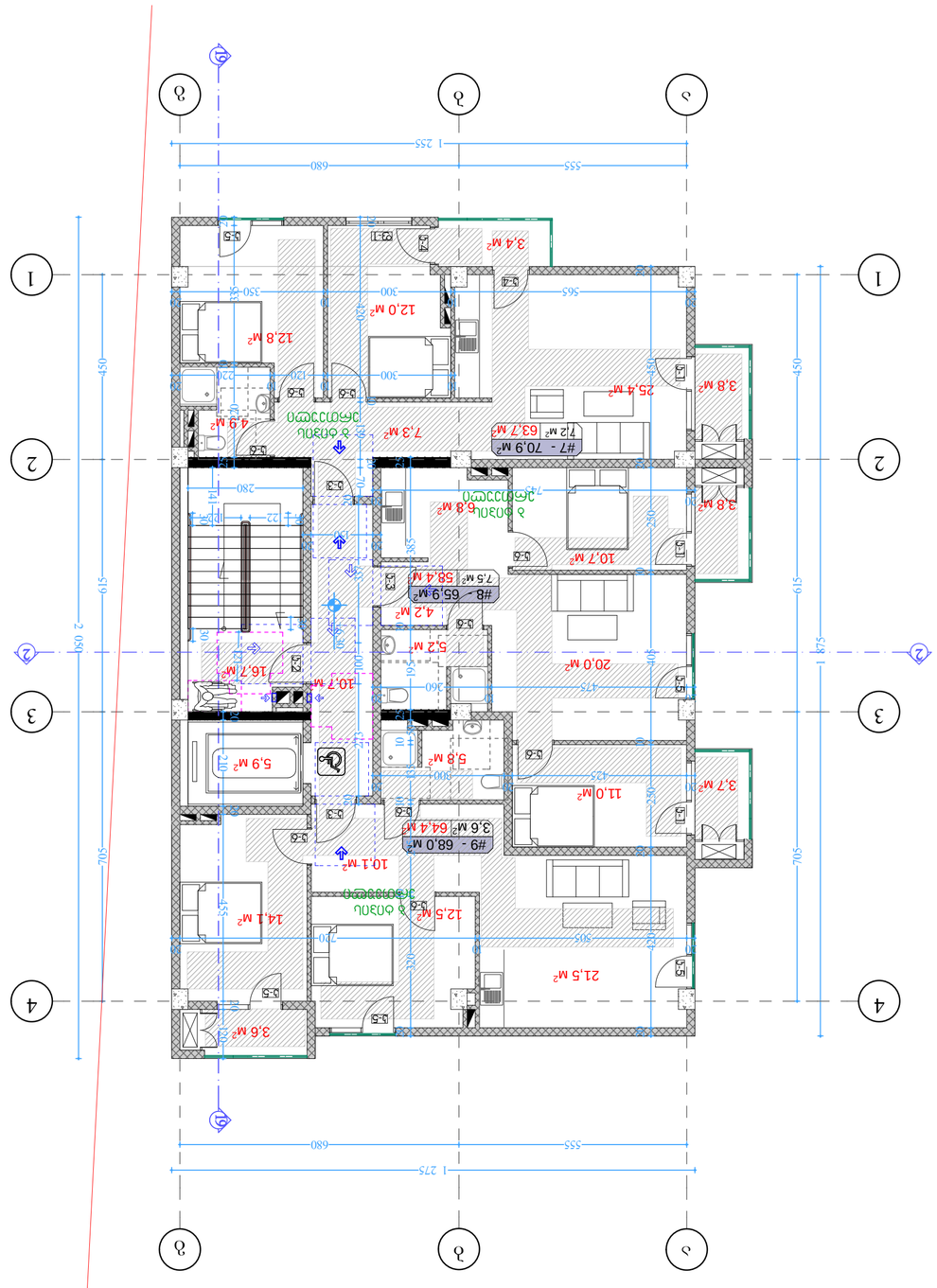

ექსპლიკაცია

ნომერი	ფართობი მ²	დანიშნულება
1-1	3.4	სველი წერტილი
1-2	12.8	საძინებელი
1-3	12.0	საძინებელი
1-4	25.4	მისაღები
1-5	3.8	აივანი
1-6	7.3	ბინის კარიდორი
1-7	4.9	სველი წერტილი
1-8	10.7	საძინებელი
1-9	6.8	ბინის კარიდორი
1-10	4.2	სველი წერტილი
1-11	5.2	ბინის კარიდორი
1-12	20.0	მისაღები
2-1	16.7	საძინებელი
2-2	10.7	საძინებელი
2-3	5.8	სველი წერტილი
2-4	5.9	სველი წერტილი
2-5	11.0	საძინებელი
2-6	3.7	აივანი
2-7	10.1	ბინის კარიდორი
2-8	12.5	ბინის კარიდორი
2-9	14.1	საძინებელი
2-10	21.5	მისაღები
2-11	3.6	აივანი

ბინათმშენებლობა

ტიპიური სართული

ტიპიური სართულის გეგმა

მასშტაბი 1:100

ფორმატი A3

ნახაზის ნომერი

0.00

ნახაზის დასახელება

ტიპიური სართულის გეგმა

ნახაზის ავტორი

ბინათმშენებლობა

პროექტის დასახელება

ტიპიური სართულის გეგმა

ბინათმშენებლობა

პროექტის ავტორი

ბინათმშენებლობა

პროექტის ადგილმდებარეობა

ბინათმშენებლობა

პროექტის დამკვეთი

ბინათმშენებლობა

პროექტის ნომერი

ბინათმშენებლობა

პროექტის დასახელება

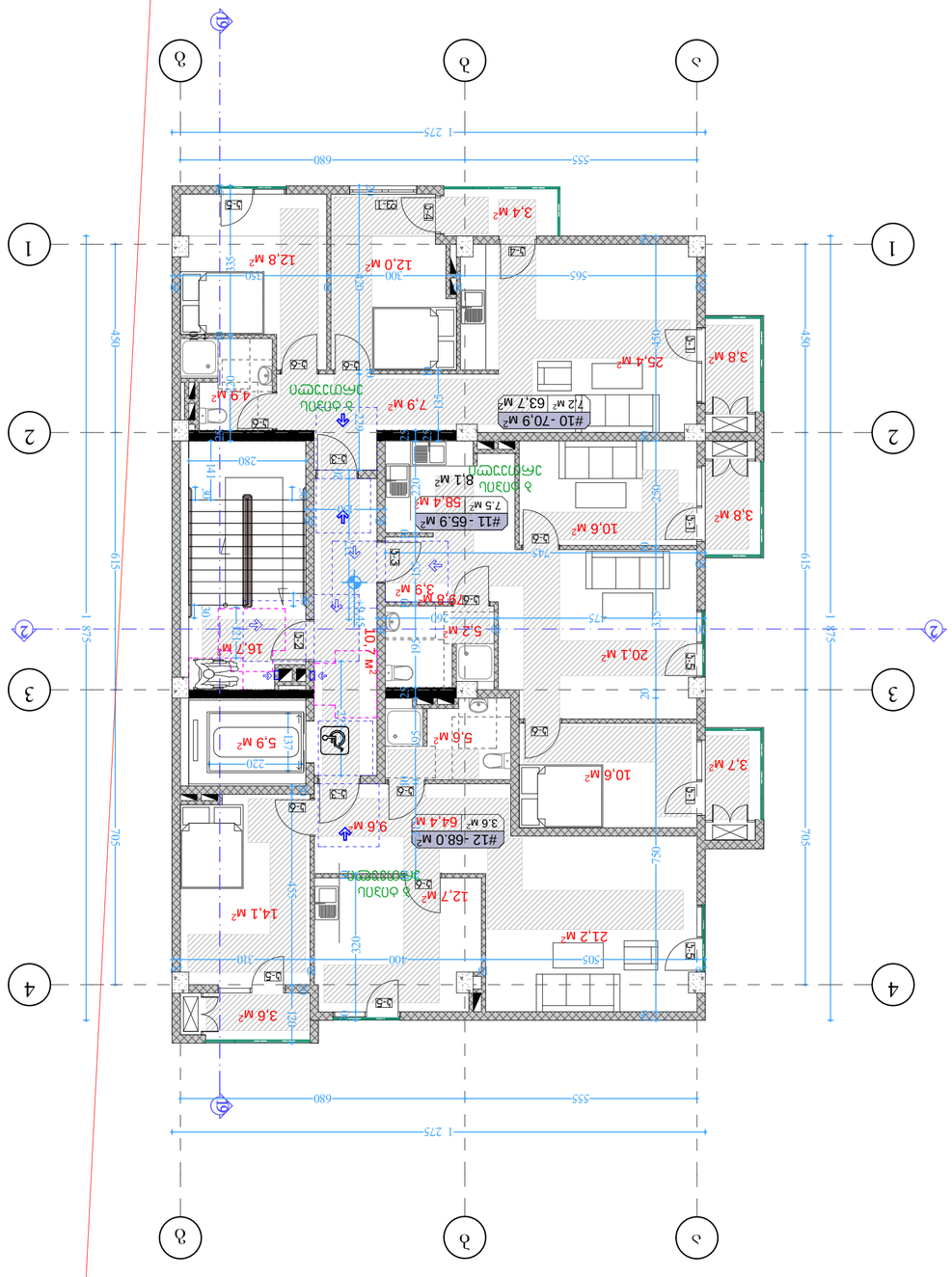

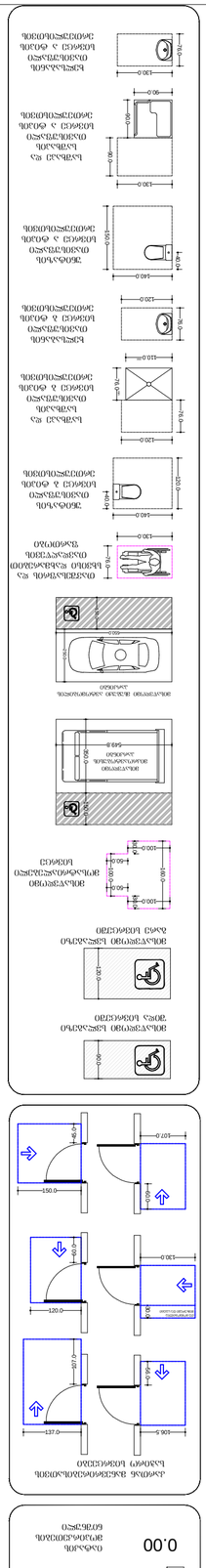
ᲐᲮᲐᲚᲘ ᲨᲔᲜᲝᲑᲘᲡ ᲜᲐᲬᲘᲚᲘ
ᲐᲮᲐᲚᲘ ᲛᲨᲔᲜᲔᲑᲚᲝᲑᲘᲡ ᲜᲐᲬᲘᲚᲘ
ᲛᲝᲥᲛᲔᲓᲔᲑᲘᲡ ᲜᲐᲬᲘᲚᲘ
ᲛᲝᲥᲛᲔᲓᲘ ᲨᲔᲜᲝᲑᲐ
ᲛᲝᲥᲛᲔᲓᲘ ᲛᲨᲔᲜᲔᲑᲚᲝᲑᲐ
ᲛᲝᲥᲛᲔᲓᲘ ᲜᲐᲬᲘᲚᲘ
ᲐᲮᲐᲚᲘ ᲛᲨᲔᲜᲔᲑᲚᲝᲑᲘᲡ ᲜᲐᲬᲘᲚᲘ
ᲐᲮᲐᲚᲘ ᲨᲔᲜᲝᲑᲘᲡ ᲜᲐᲬᲘᲚᲘ
ᲛᲝᲥᲛᲔᲓᲘ ᲜᲐᲬᲘᲚᲘ
ᲛᲝᲥᲛᲔᲓᲘ ᲛᲨᲔᲜᲔᲑᲚᲝᲑᲐ
ᲛᲝᲥᲛᲔᲓᲘ ᲨᲔᲜᲝᲑᲐ
ᲐᲮᲐᲚᲘ ᲨᲔᲜᲝᲑᲘᲡ ᲜᲐᲬᲘᲚᲘ
ᲐᲮᲐᲚᲘ ᲛᲨᲔᲜᲔᲑᲚ

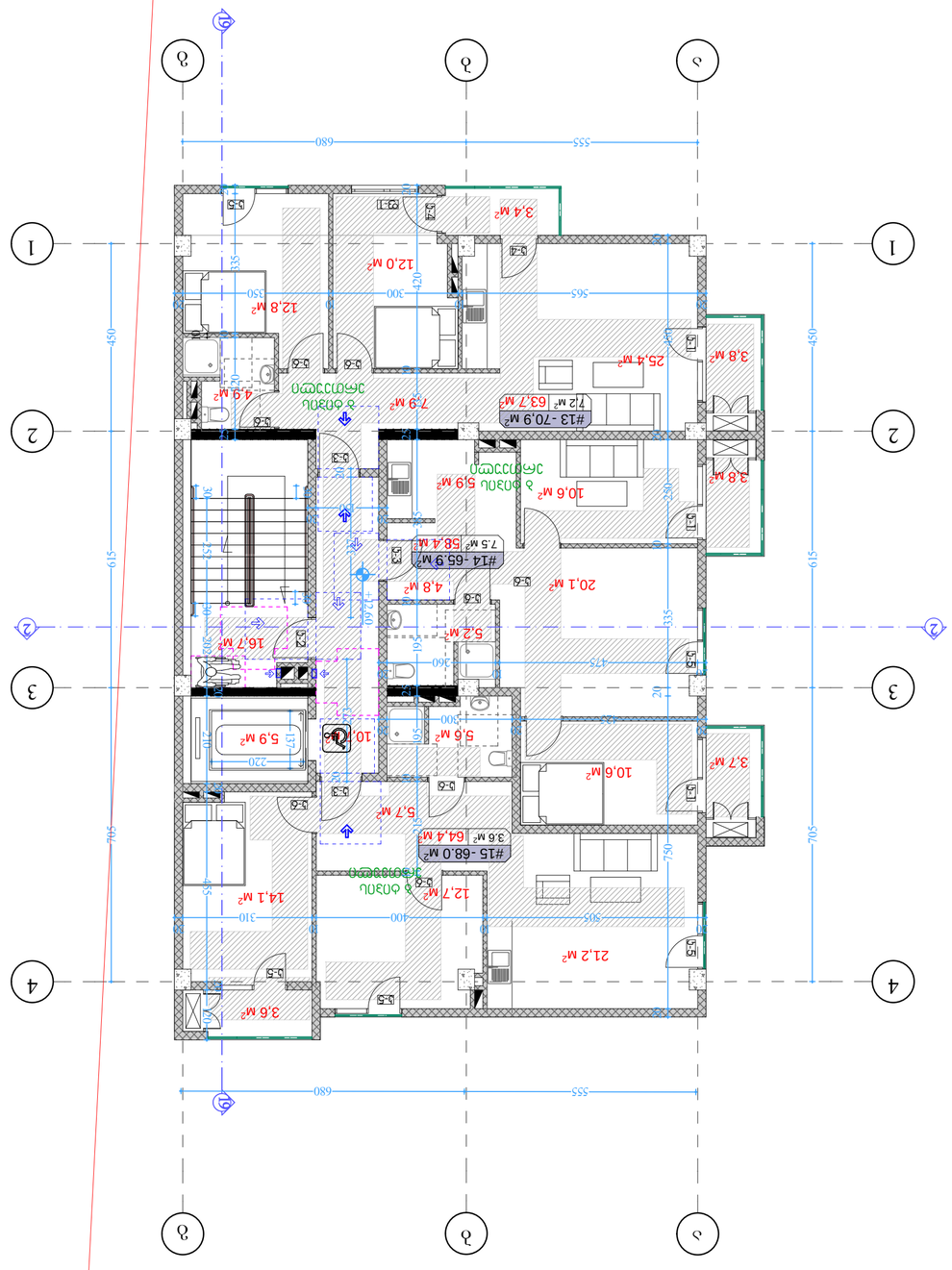

ეტაპობრივი განვითარების ფაზების გეგმა

ბინათმშენებლობის ობიექტის ფაზების გეგმა

ობიექტის ფაზების გეგმა

ობიექტის ფაზების გეგმა

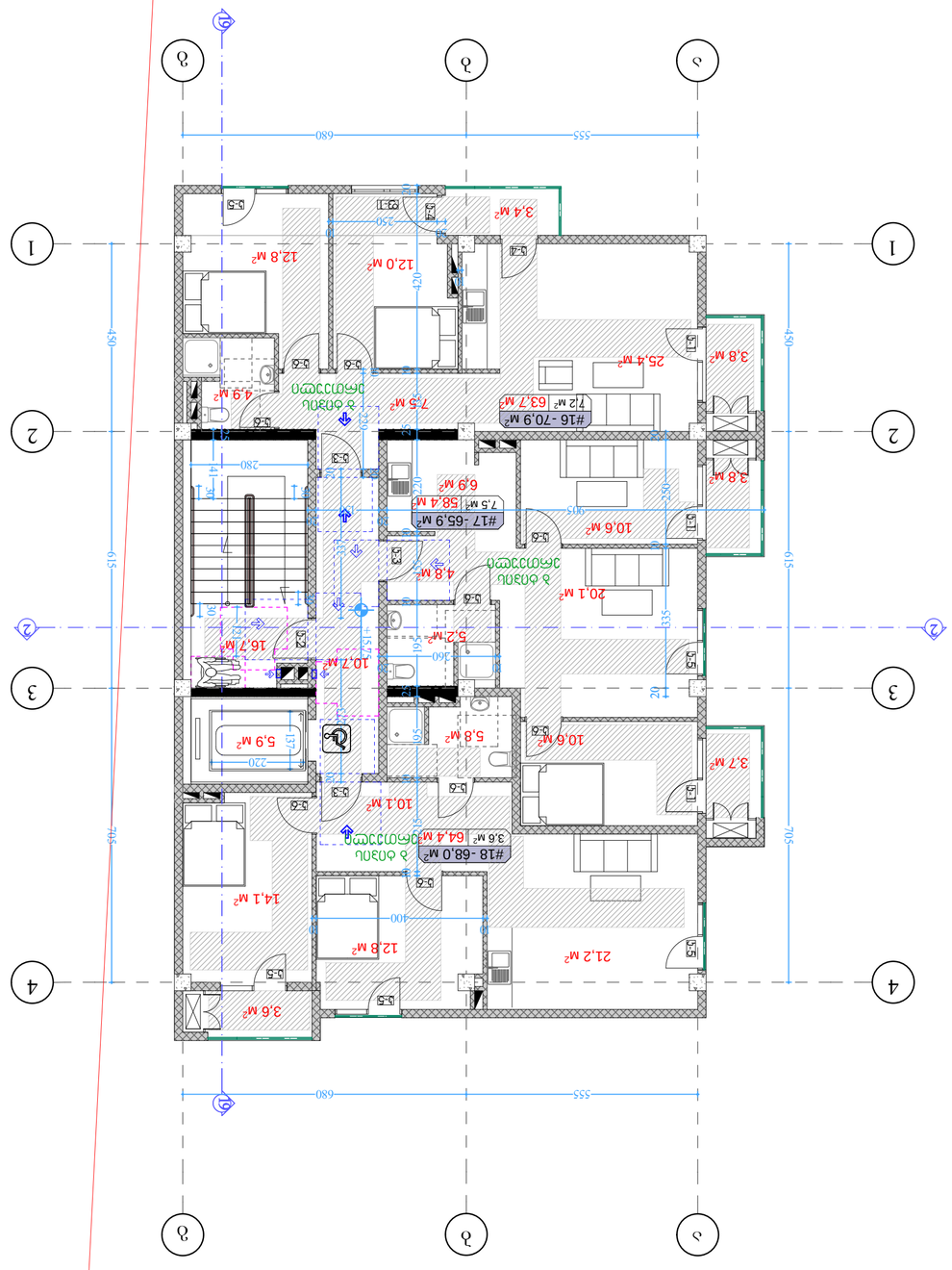
#16 -70.9 M²
72 M² | 63.7 M²
#17 -65.9 M²
7.5 M² | 58.4 M²
#18 -68.0 M²
3.6 M² | 64.4 M²
12.8 M²
12.0 M²
3.4 M²
25.4 M²
3.8 M²
7.5 M²
4.9 M²
6.9 M²
10.6 M²
20.1 M²
4.8 M²
5.2 M²
16.7 M²
10.7 M²
5.8 M²
5.9 M²
10.6 M²
3.7 M²
10.1 M²
14.1 M²
12.8 M²
21.2 M²
3.6 M²
555
680
745
615
450
420
335
280
220
157
140
120
100
80
50
40
20

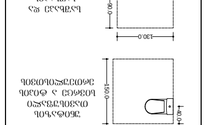

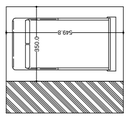

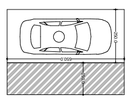

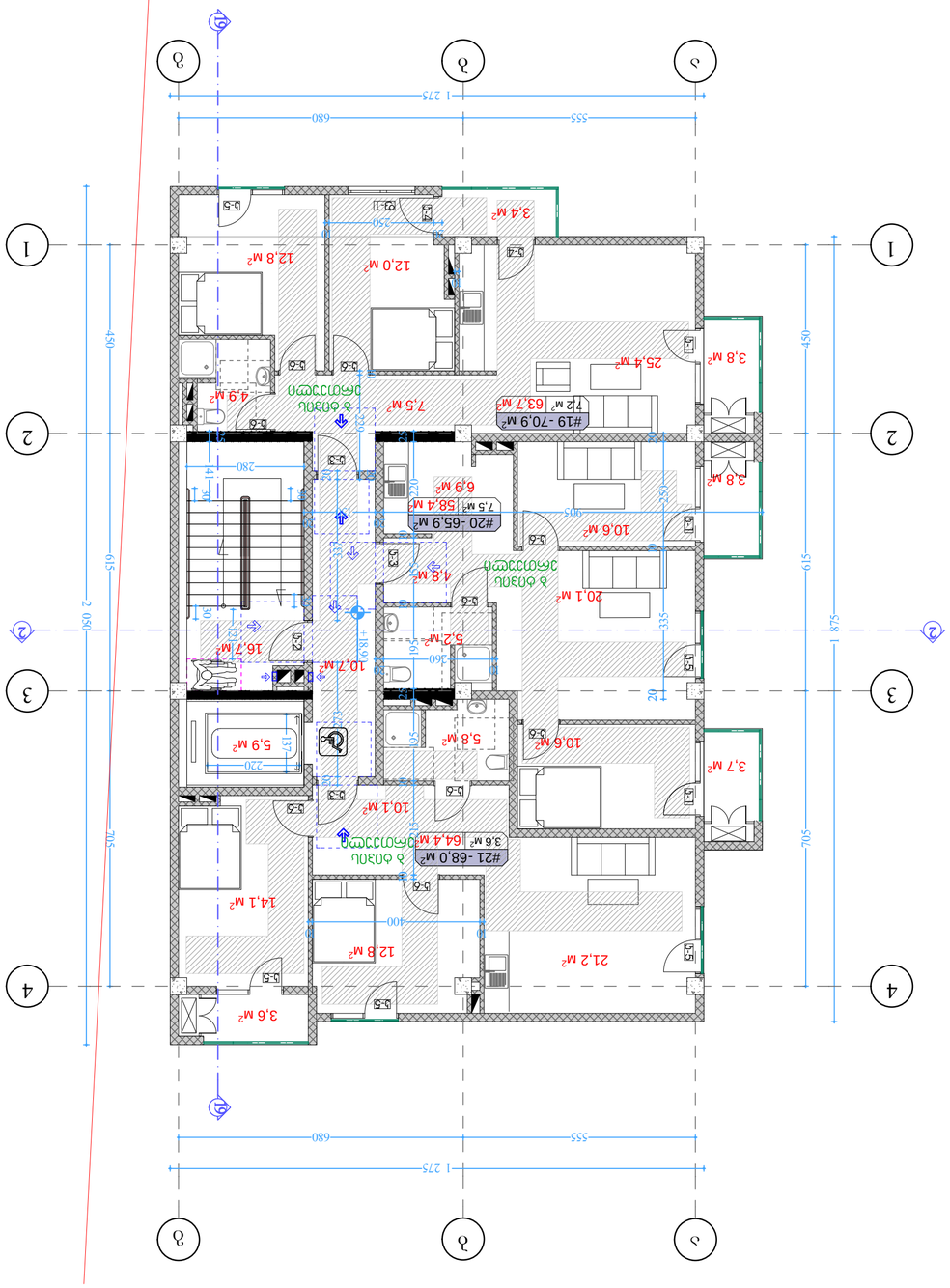

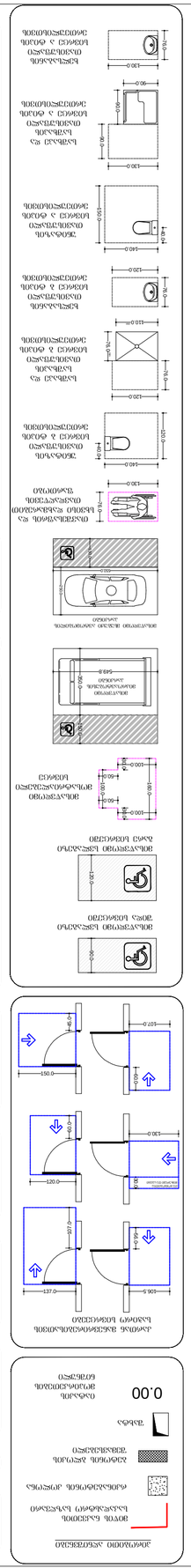
ВОТОЛ БЛОКИРОВКА ЭЛЕКТРОПРИВОДА
ОБЩЕДОМОВОЙ ЭЛЕКТРОСЧЕТЧИК
ЛОДЖИЯ
ЗАСТЕКЛЕННАЯ ЛОДЖИЯ
ЛЕСТНИЦА
0.00
ОТМЕТКА ЧИСТОВОГО ПОЛА ПЕРВОГО ЭТАЖА
ОТНОСИТЕЛЬНО УРОВНЯ МОРЯ
ЭЛЕКТРОЩИТОВАЯ
ЭЛЕКТРОЩИТОВАЯ
ЭЛЕКТРОЩИТОВА

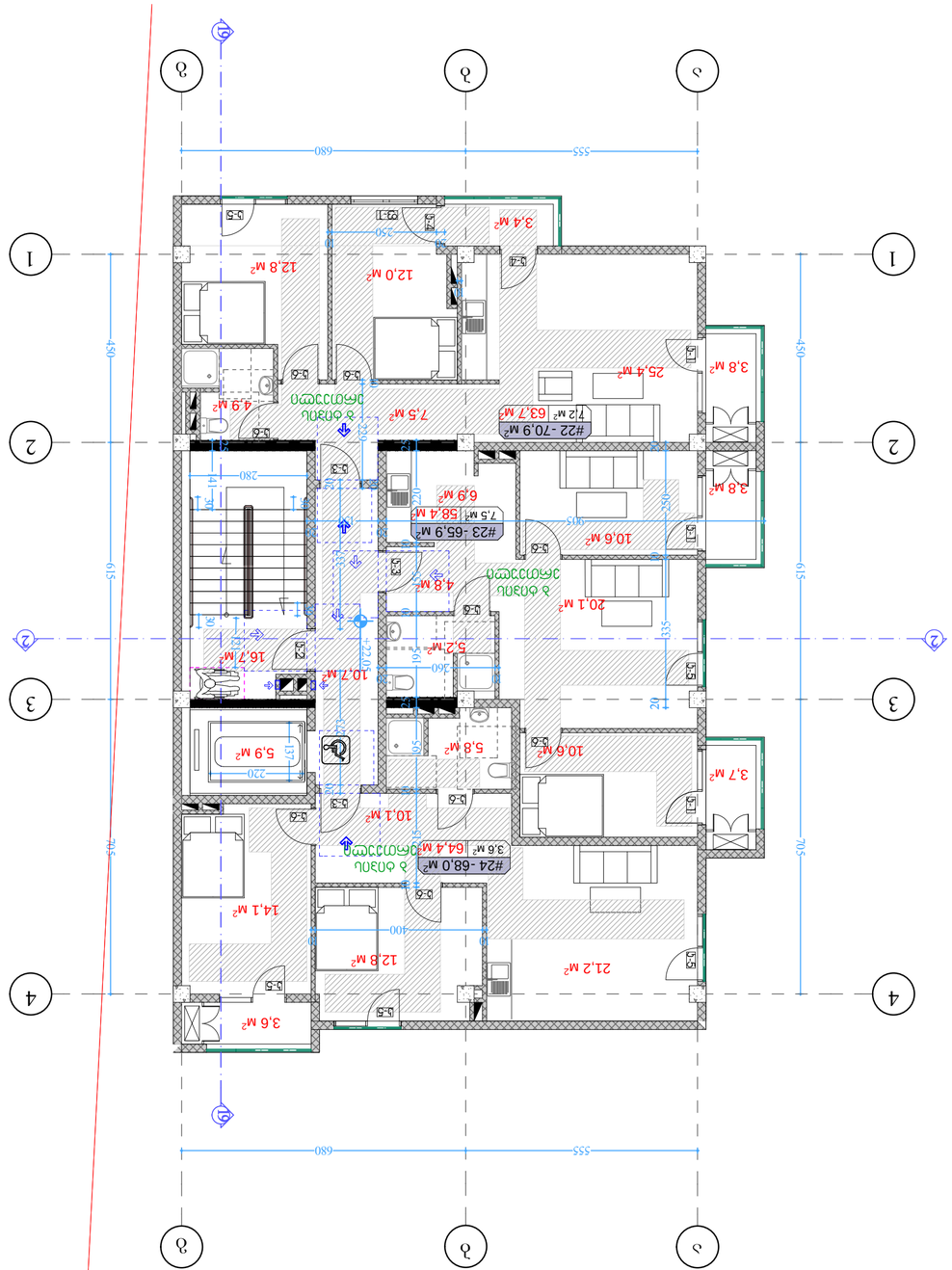

ᲐᲮᲐᲚᲘ ᲨᲔᲜᲝᲑᲘᲡ ᲛᲨᲔᲜᲔᲑᲚᲝᲑᲘᲡ ᲜᲔᲑᲐᲠᲗᲕᲐ ᲛᲘᲔᲪᲔᲛᲐ ᲛᲘᲬᲘᲡ ᲡᲐᲙᲕᲗᲐᲠᲘ ᲛᲝᲜᲐᲪᲔᲛᲔᲑᲘᲡ ᲛᲘᲮᲔᲓᲕᲘᲗ ᲓᲐᲛᲐᲢᲔᲑᲘᲗ ᲓᲐᲓᲒᲔᲜᲘᲚᲘ ᲬᲔᲡᲘᲗ ᲨᲔᲛᲝᲕᲐᲓᲘᲗ ᲛᲘᲬᲘᲡ ᲡᲐᲙᲕᲗᲐᲠᲘ ᲛᲝᲜᲐᲪᲔᲛᲔᲑᲘᲡ ᲛᲘᲮᲔᲓᲕᲘᲗ ᲓᲐᲛᲐᲢᲔᲑᲘᲗ ᲓᲐᲓᲒᲔᲜᲘᲚᲘ ᲬᲔᲡᲘᲗ ᲨᲔᲛᲝᲕᲐᲓᲘᲗ

ᲓᲐᲡᲐᲮᲣᲚᲘ

ᲛᲘᲬᲘᲡ ᲡᲐᲙᲕᲗᲐᲠᲘ ᲛᲝᲜᲐᲪᲔᲛᲔᲑᲘᲡ ᲛᲘᲮᲔᲓᲕᲘᲗ ᲓᲐᲛᲐᲢᲔᲑᲘᲗ ᲓᲐᲓᲒᲔᲜᲘᲚᲘ ᲬᲔᲡᲘᲗ ᲨᲔᲛᲝᲕᲐᲓᲘᲗ

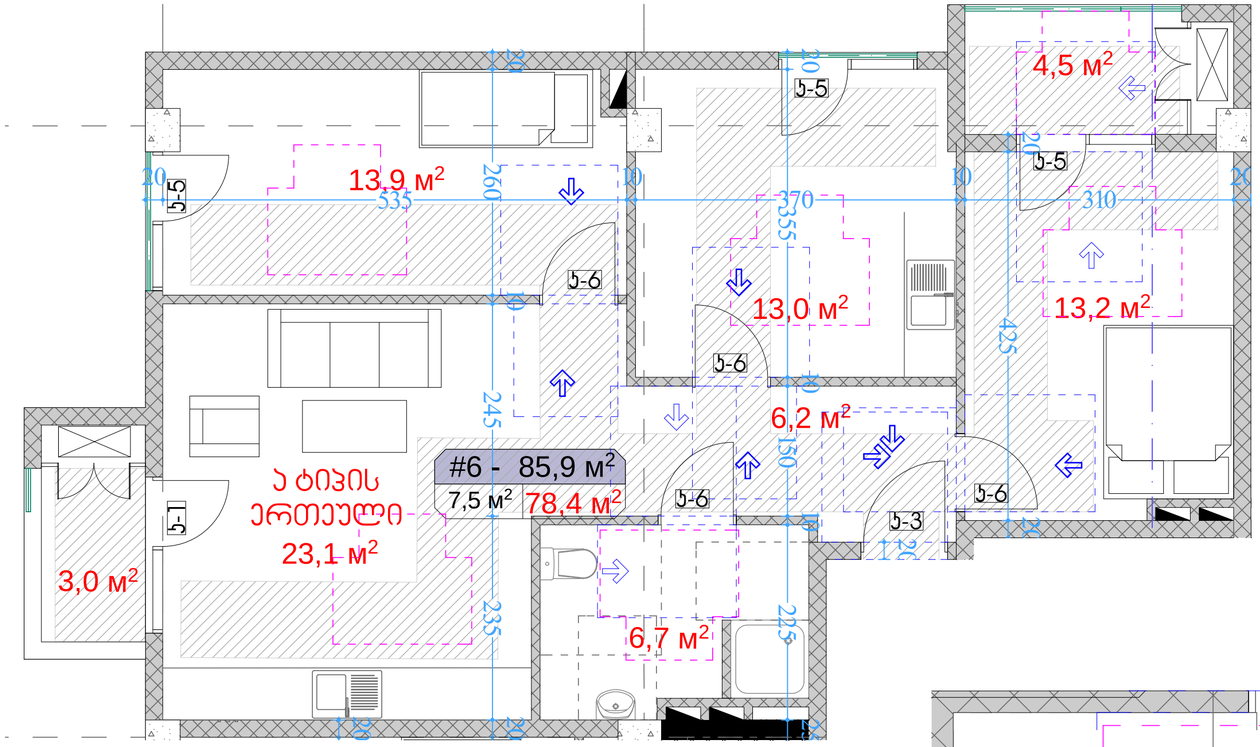

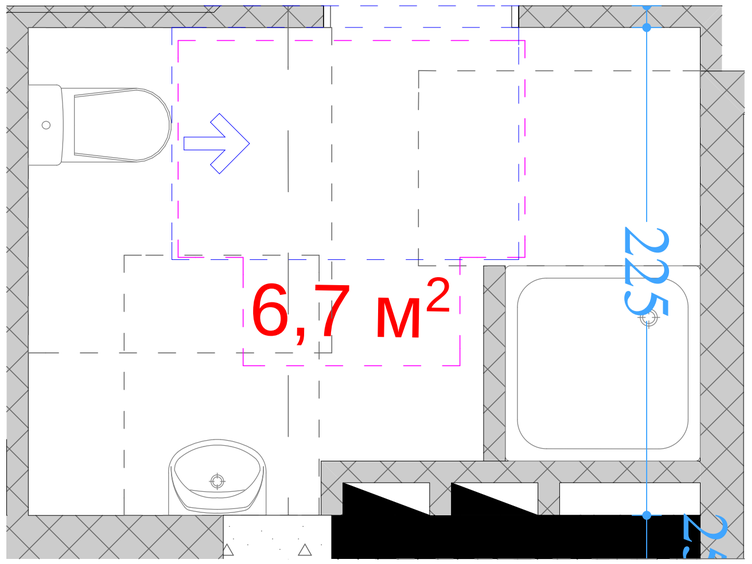

ხელსაბანის მდებარეობა

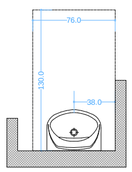

T ფორმის მოსატრიალებელი სივრცე ვარიანტი 3

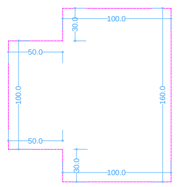

ეტლის შესაგორებელი საშხაპის არმქონე ნაკეთობით

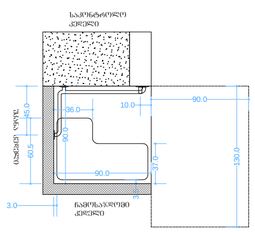

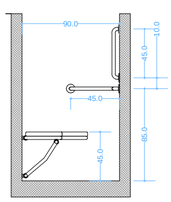

იატაკის ობობისშუასა სივრცე უნიტაზთან

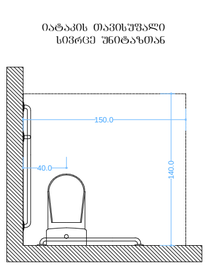

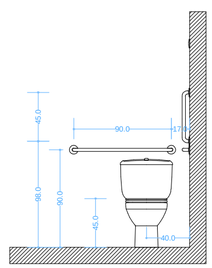

დისპენსერის პორტლის მდებარეობა

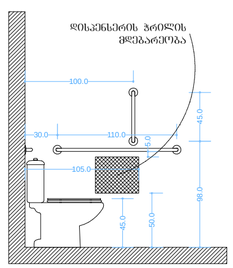

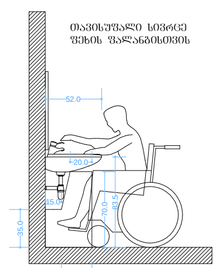

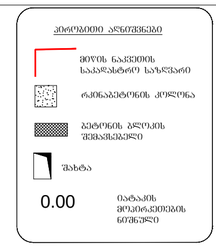

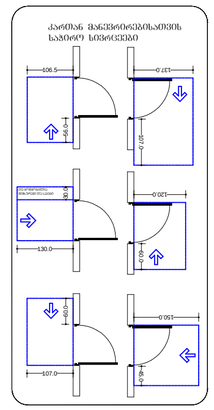

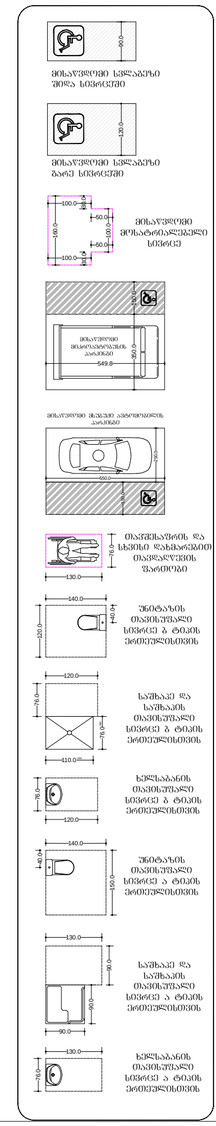

Ა ტიპის ერთეული
მაშტაბი. 1:50
მაშტაბი. 1:20
ბლოკი 12

ფორმატი Ა-2

პროექტის სახელწოდება

მრავალბინიანი საცხოვრებელი სახლი

მისამართი

ქ. თბილისში ვარაკეთილი 2-ს და ვაჩისუბნის საცხოვრებელ რაიონს შორის არსებული მიწის ნაკვეთი

პროექტის ავტორი არქიტექტორი

ანა ჯაჯანიძვილი

პროექტის არქიტექტურული ნაწილი შეიმუშავებულია არქიტექტორი: გიორგი ლოთიშვილის მიერ.

შენიშვნა:

ნახაზი მომზადებულია მისაწვდომობის ეროვნული სტანდარტების მიხედვით

ზომები მოცემულია სანიმუშოებში

1. იატაკის ზედაპირები მოწყობა ისე, რომ იქნება მდგრადი, მყარი და არასრიალა.
2. განათების სამართავები ელექტრო, გამანაწილებლები ელექტრო ჩამრთველები და დენმრთველი ტუმბოები ისე, მოთავსებული, მართვა ოპერირების სიმაღლეები სანტექნიკის სამართავებია მოწყობა სტანდარტის 309-ე ქვეთავის შესაბამისად".

თბილისი 2022 წ.

შენიშვნა:

იატაკის ზედაპირი იქნება ბეტონის ან მსგავსი არაწყალი მასალის, რომელზეც არ გაჩერა შეწოვის უნარი

ᲐᲚᲐᲓᲔᲑᲘᲡ ᲡᲘᲛᲑᲝᲚᲝ
ᲛᲐᲜᲫᲘᲚᲘ
ᲡᲘᲕᲠᲪᲘᲡ ᲛᲐᲜᲫᲘᲚᲘ
ᲛᲘᲡᲐᲕᲚᲔᲑᲘ ᲡᲐᲛᲐᲠᲗ

არქიტექტურული გეგმები შენობა-ნაგებობის უსაფრთხოების წესების ინფორმაციის დატანით

ჯედლის ჰიდროიზოლაცია

შენიშვნები

ჰიდროიზოლაცია გამოყენებული უნდა იყოს გარე ჯარისა და ფანჯრის ანაწყობების, გაყვანილობების და გარე ჯედლის ანაწყობების (მათ შორის პარაპეტის) დასრულების ადგილების ჰერიმეტრებთან, გარე ჯედლისა და სახურავის გადაჯვეთასთან, საჯვამურებთან, ჰორტიკებთან (პართანებთან), ტერასებთან (ბანებთან), აივნებთან და მსგავს ნაშვერებთან შეერთების ადგილებში, ასევე, ჩაშენებულ წყალსადინარ ღარებში და მსგავს ადგილებში, საიდანაც წყალმა შეიძლება ჯედელში შეაღწიოს. ჰიდროიზოლაცია უნდა მოეწყოს გამოშვერილი ჯიდეების ორივე მხარეზე და ბოლოებთან ჯედლისზედა ბურულების, წოლანების ქვეშ და უწყვეტი გამოშვერილი გაფორმების თავზე.

სახურავის ჰიდროიზოლაცია

შენიშვნები

"ჰიდროიზოლაცია ისე უნდა მოეწყოს, რომ ჯედლისზედა ბურულების გადაბმების, ნესტგამტარი მასალების, პარაპეტის ჯედლების გადაჯვეთის ადგილებისა და სახურავის ზედაპირზე არსებული სხვა ღიობების გავლით ნესტმა ვერ შეაღწიოს ჯედელსა და სახურავში".

„ჰიდროიზოლაცია უნდა მოთავსდეს ჯედლისა და სახურავის გადაჯვეთის ადგილებში, წყალსადინარ არხებთან, სახურავის ქანობის ან მიმართულების შეცვლის ადგილებში, ასევე, სახურავის ღიობების გარშემო. ლითონის ჰიდროიზოლაცია უნდა იყოს პორიზომედეგი და, არანაკლებ, 0,5 მმ სისქისა (No. 26 გალვანიზებული ფურცლისა)"

„პარაპეტის ჯედლები სათანადოდ უნდა დაიფაროს არაწვადი, წყალგაუმტარი მასალებით, რომელთა სიგანე პარაპეტის ჯედლების სიგანეზე ნაკლები არ უნდა იყოს.

„სახურავის ბურულის კლასიფიკაცია უნდა განისაზღვროს B კლასით.

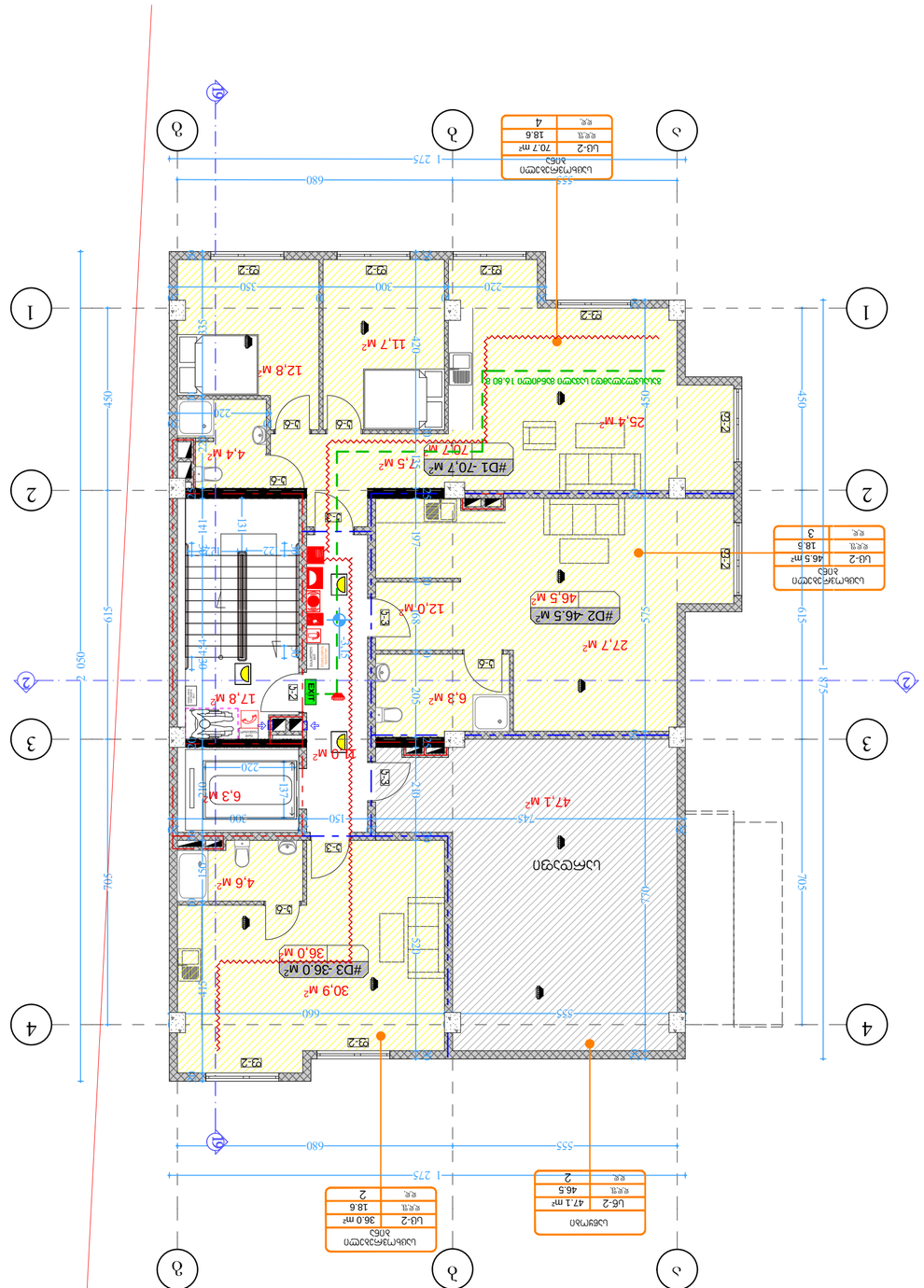

ობიექტის ადგილმდებარეობის ნახაზი

ობიექტის ადგილმდებარეობის ნახაზი

ნახაზის ნომერი

0.00

ნახაზის დასახელება

ნახაზის მასშტაბი

ფურცლის ზომა

პროექტის ეტაპი

პროექტის დასახელება

ობიექტის მისამართი

დამკვეთი

ავტორი

თარიღი

1. ნახაზზე წარმოდგენილი ინფორმაცია ეფუძნება ობიექტის არქიტექტურულ და საინჟინრო პროექტებს.
2. ნებისმიერი ცვლილება ან გადახრა პროექტიდან უნდა შეთანხმდეს ავტორთან და დაფიქსირდეს ავტორის ზედამხედველობის ჟურნალში.

ხანძარსაწინააღმდეგო ინვენტარის განლაგების სქემა

ხანძრის ავტომატური სიგნალიზაციის დეტექტორი

ხანძრის ავტომატური სიგნალიზაციის ხელით ჩამრთველი

ხანძრის ავტომატური სიგნალიზაციის სირენა

ხანძრის ავტომატური სიგნალიზაციის ბორბლიანი სირენა

ხანძრის ავტომატური სიგნალიზაციის ხელით ჩამრთველი

ხანძრის ავტომატური სიგნალიზაციის ბორბლიანი სირენა

ხანძრის ავტომატური სიგნალიზაციის სინათლის ინდიკატორი

ხანძრის ავტომატური სიგნალიზაციის ხმის ინდიკატორი

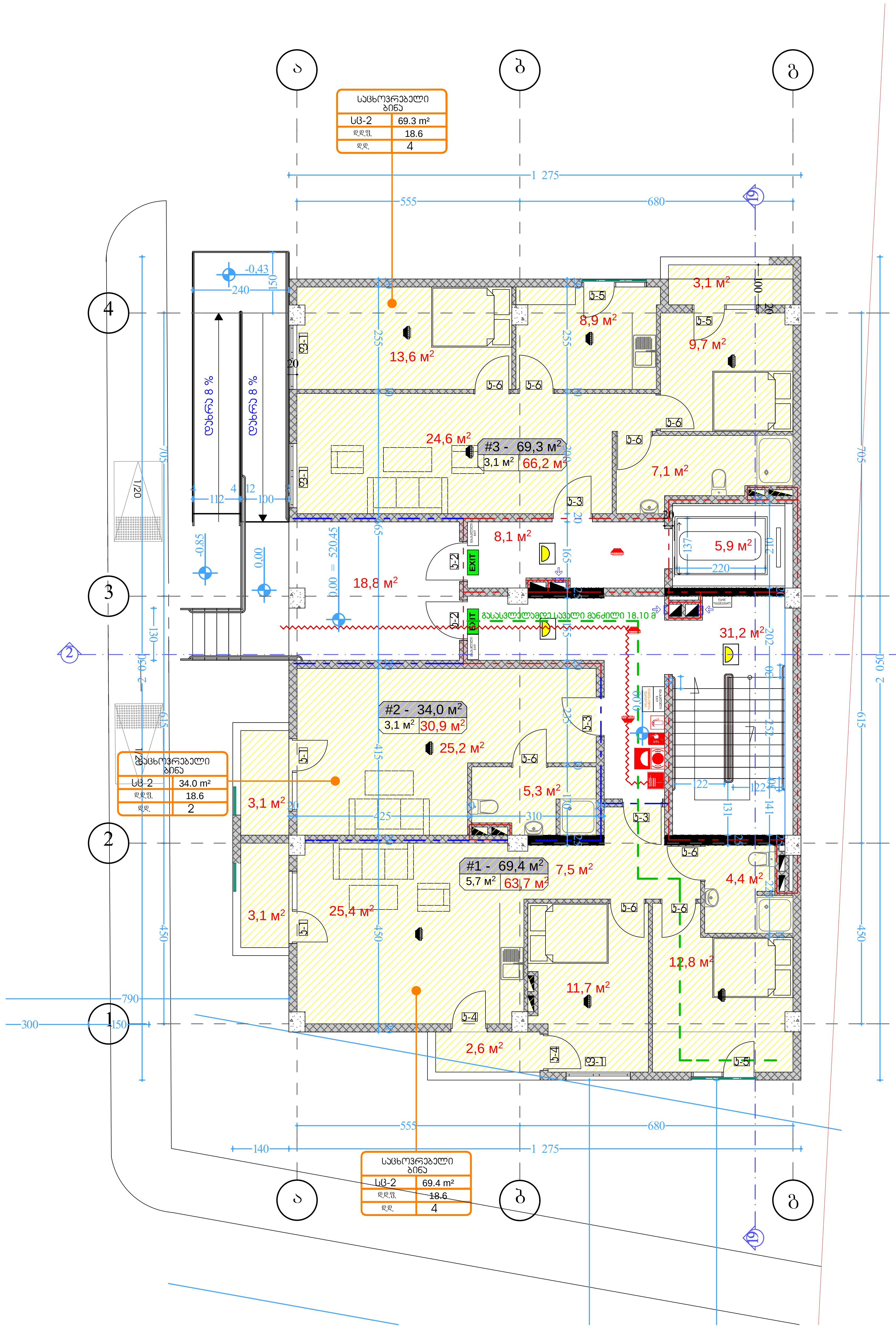

პირობითი აღნიშვნები
მიწის ნაკვეთის საკადასტრო საზღვარი
რკინაბეტონის კოლონა
შახტა
0.00 იატაკის მოპირკეთების ნიშნული

სახანძრო მანქანის მისადგომი
სახანძრო მილგაბრის მისაწვდომი სივრცე
ორ საათიანი ცეცხლმედეგობის ხარისხიანი კედელი
ერთ საათიანი ცეცხლმედეგობის ხარისხიანი კედელი

მიკროავტობუსის პარკინგთან მისაწვდომი გასასვლელის ნიშანი
სართულის ამოსაცნობი ნიშანი
ნიშანი საგანგებო ვითარებაში ფართობის გამოყენების შესახებ
თავშესაფრის ფართობის ნიშანი
გასასვლელის ნიშანი ბრაილით
EXIT გასასვლელის ნიშანი განათებული
კვამლის ავტომატური აღმომჩენი
კვამლზე მორეაგირე მაუწყებელი
ავტოსაშხეფი
სახანძრო მილდგარის თავაკი
ხელის ცეცხლმაქრი
ხელით სამართავი სახანძრო განგაშის ღილაკი
დამაკავებელთა შეტყობინების სისტემა
განგაშის განათება
საავარიო განათება
ორმხრივი კავშირის სისტემა
სახანძრო ჰიდრანტი
სახანძრო მანქანის მისაერთებელი
130.0 / 76.0 თავშესაფრის და სხვისი დახმარებით თავდაღწევის ფართობი

დაკავებულობის ჯგუფები	დაკავებულობის ჯგუფის აღნიშვნა
თავშეყრის ჯგუფი (თვ)	
საქმიანი ჯგუფი (სქ)	
საგანმანათლებლო ჯგუფი (სგ)	
სამრეწველო ჯგუფი (სმ)	
დიდი საფრთხის შემცველი ჯგუფი (დსშ)	
დაწესებულებითი ჯგუფი (დწ)	
სავაჭრო ჯგუფი (სვ)	
საცხოვრებელი ჯგუფი (სც)	
სასაწყობო ჯგუფი (სწ)	
დამხმარე ჯგუფი (დს)	

1 სართულის გეგმა
მასშტაბი. 1:100

ბლოკი 12

ფორმატი ა-2

პროექტის სახელწოდება

მრავალბინიანი საცხოვრებელი სახლი

მისამართი

ქ. თბილისში ვარკეთილი 2-სა და ვაზისუბნის საცხოვრებელ რაიონს შორის არსებული მიწის ნაკვეთი

პროექტის ავტორი არქიტექტორი

ანა კაჭკაჭიშვილი

პროექტის არქიტექტურული ნაწილი შემოწმებულია არქიტექტორი: გიორგი ლოთიშვილის მიერ.

შენიშვნა:

ნახაზი მომზადებულია მისაწვდომობის ეროვნული სტანდარტების მიხედვით

ზომები მოცემულია სანტიმეტრებში

1. იატაკის ზედაპირები მოეწყობა ისე, რომ იქნება მდგრადი, მყარი და არასრიალა.
2. განათების სამართავები ელექტრო, გამანაწილებლები ელექტრო ჩამრთველები და დენსართები, ტემპერატურის მარეგულირებლები, მოწყობილობების სამართავები წყალსადენი სისტემის მოწყობილობების მარეგულირებლები და დამცავი და ორმხრივი საკომუნიკაციო სისტემების სამართავები მოეწყობა სტანდარტის 309-ე ქვეთავის შესაბამისად".

თბილისი 2022 წ.

შენიშვნები:

იატაკის ზედაპირი იქნება ბეტონის ან მსგავსი არაწვადი მასალის, რომელსაც არ ექნება შეწოვის უნარი

გასასვლელამდე სავალი მანძილი

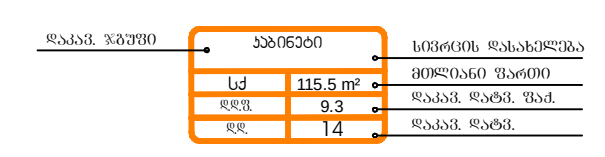

მისაწვდომი მსუბუქი ავტომობილის პარკინგი

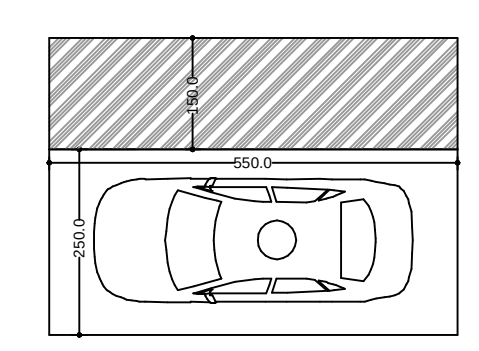

მისაწვდომი მიკროავტობუსის პარკინგი

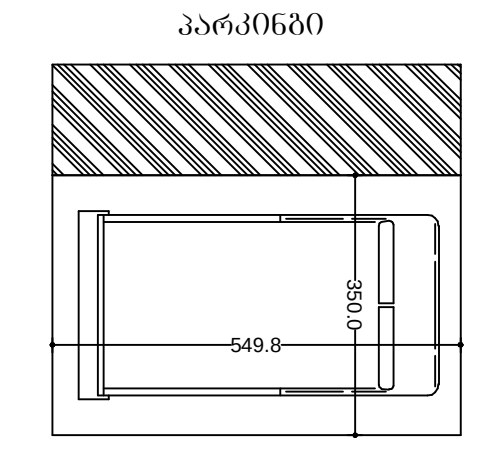

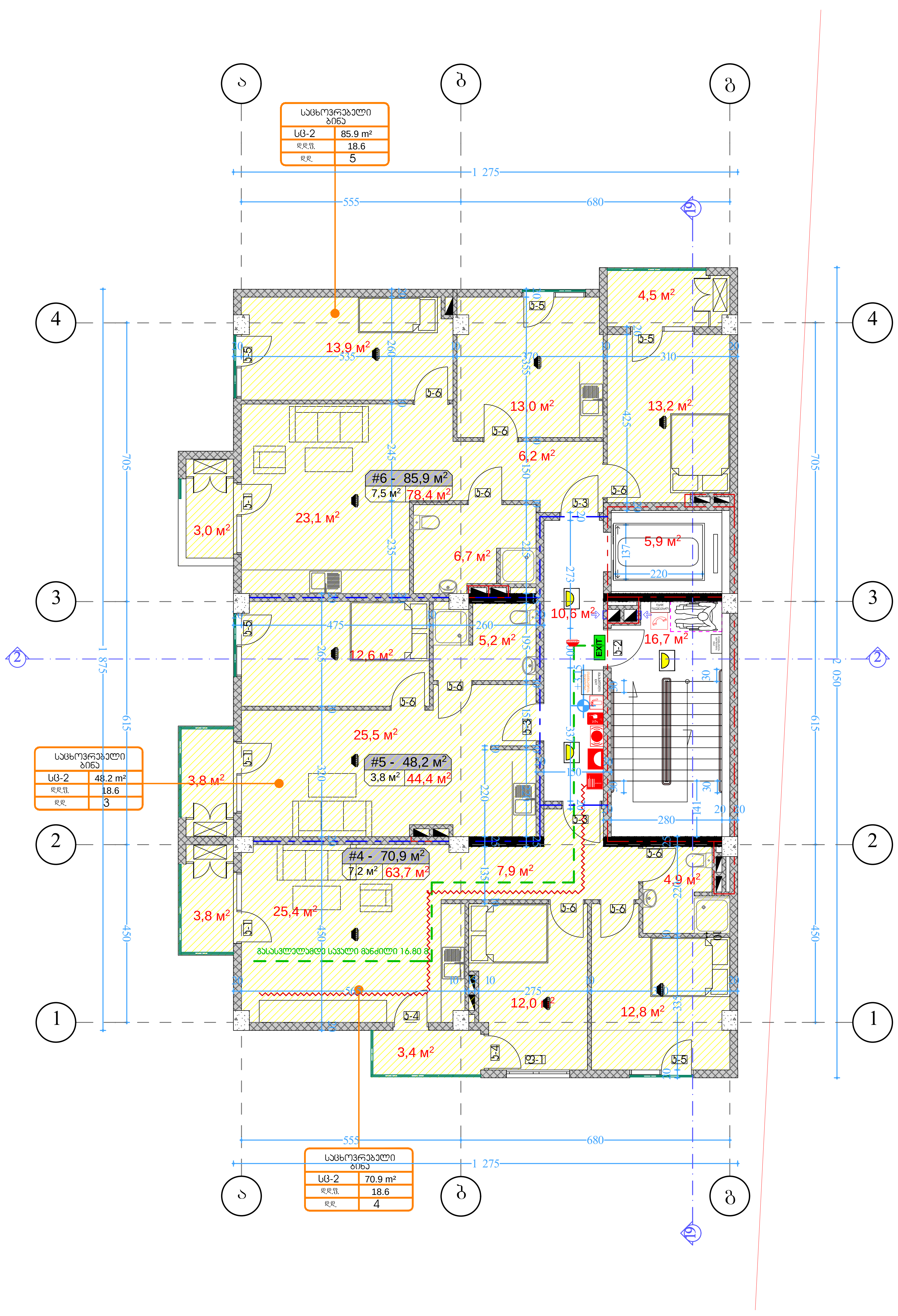

პირობითი აღნიშვნები

- მიწის ნაკვეთის საკადასტრო საზღვარი
- რკინაბეტონის კოლონა
- შახტა
- 0.00 იატაკის მოპირკეთების ნიშნული

- სახანძრო მანქანის მისადგომი
- სახანძრო მილდგარის მისაწვდომი სივრცე
- ორ საათიანი ცეცხლმედეგობის ხარისხიანი კედელი
- ერთ საათიანი ცეცხლმედეგობის ხარისხიანი კედელი

- მიკროავტობუსის პარკინგთან მისაწვდომი გასასვლელის ნიშანი
- სართულის ამოსაცნობი ნიშანი
- ნიშანი საგანგებო ვითარებაში ფართობის გამოყენების შესახებ
- თავშესაფრის ფართობის ნიშანი
- გასასვლელის ნიშანი ბრაილით
- EXIT გასასვლელის ნიშანი განათებული
- კვამლის ავტომატური აღმომჩენი
- კვამლზე მორეაგირე გამწოვი
- ავტოსაშხეფი
- სახანძრო მილდგარის თავაკი
- ხელის ცეცხლმაქრი
- ხელით სამართავი სახანძრო განგაშის ღილაკი
- დამაყრუებელთა შეტყობინების სისტემა
- განგაშის განათება
- საავარიო განათება
- ორმხრივი კავშირის სისტემა
- სახანძრო ჰიდრანტი
- სახანძრო მანქანის მისაერთებელი
- 130.0 / 76.0 თავშესაფრის და სხვისი დახმარებით თავდაღწევის ფართობი

დაკავებულობის ჯგუფები	დაკავებულობის ჯგუფის აღნიშვნა
თავშეყრის ჯგუფი (თვ)	
საქმიანი ჯგუფი (სქ)	
საგანმანათლებლო ჯგუფი (სგ)	
სამრეწველო ჯგუფი (სმ)	
დიდი საფრთხის შემცველი ჯგუფი (დსშ)	
დაწესებულებითი ჯგუფი (დწ)	
სავაჭრო ჯგუფი (სვ)	
საცხოვრებელი ჯგუფი (სც)	
სასაწყობო ჯგუფი (სწ)	
დამხმარე ჯგუფი (დს)	

2 სართულის გეგმა
მაშტაბი. 1:100

ბლოკი 12

ფორმატი ა-2

პროექტის სახელწოდება

მრავალბინიანი საცხოვრებელი სახლი

მისამართი

ქ. თბილისში ვარკეთილი 2-სა და ვაზისუბნის საცხოვრებელ რაიონს შორის არსებული მიწის ნაკვეთი

პროექტის ავტორი არქიტექტორი

ანა კაჭკაჭიშვილი

პროექტის არქიტექტურული ნაწილი შემოწმებულია არქიტექტორი: გიორგი ლოთიშვილის მიერ.

შენიშვნა:

ნახაზი მომზადებულია მისაწვდომობის ეროვნული სტანდარტების მიხედვით

ზომები მოცემულია სანტიმეტრებში

1. იატაკის ზედაპირები მოეწყობა ისე, რომ იქნება მდგრადი, მყარი და არასრიალა.
2. განათების სამართავები ელექტრო, გამანაწილებლები ელექტრო ჩამრთველები და დენსართები, ტემპერატურის მარეგულირებლები, მოწყობილობების სამართავები წყალსადენი სისტემის მოწყობილობების მარეგულირებლები და დამცავი და ორმხრივი საკომუნიკაციო სისტემების სამართავები მოეწყობა სტანდარტის 309-ე ქვეთავის შესაბამისად".

თბილისი 2022 წ.

შენიშვნები:

იატაკის ზედაპირი იქნება ბეტონის ან მსგავსი არაწვადი მასალის, რომელსაც არ ექნება შეწოვის უნარი

გასასვლელამდე სავალი მანძილი

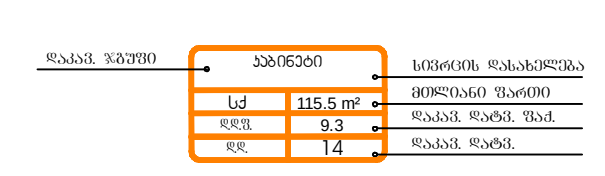

მისაწვდომი მსუბუქი ავტომობილის პარკინგი

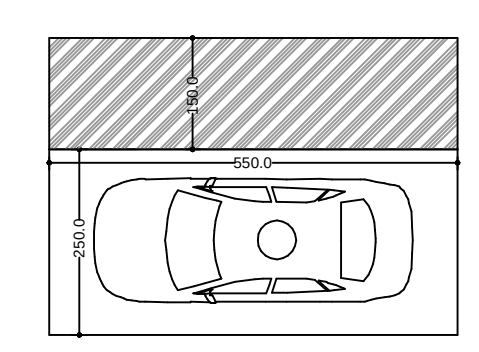

მისაწვდომი მიკროავტობუსის პარკინგი

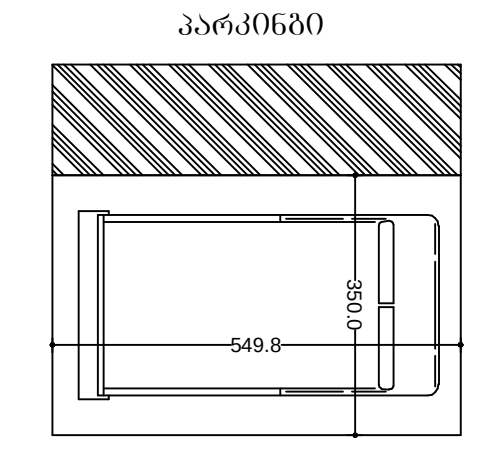

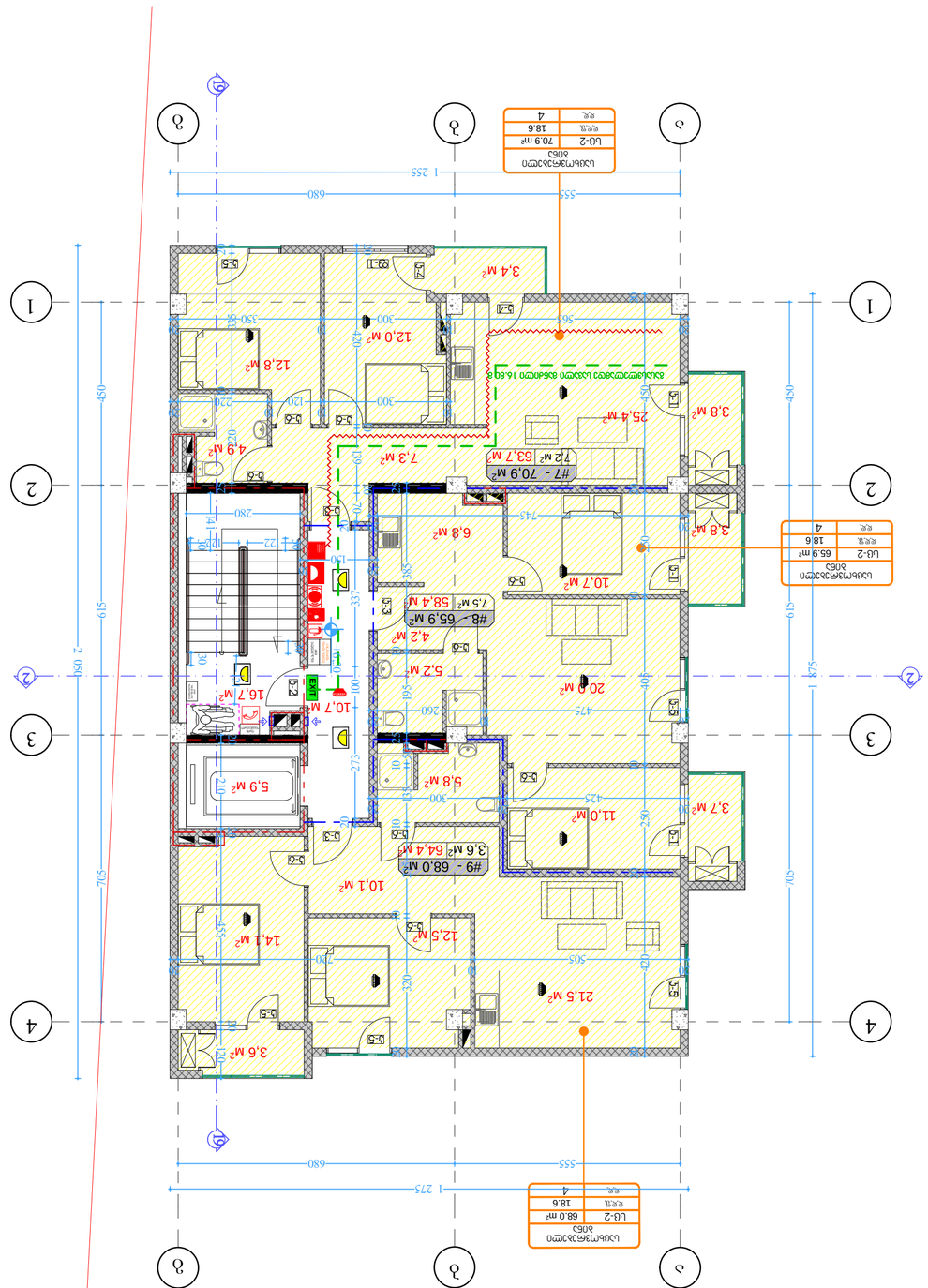

ბსს-2 | 65.9 მ² | 18.6 | 4

ბსს-2 | 70.9 მ² | 18.6 | 4

ბოლოძირის ნიშნული 0.00

ექსპლიკაცია

ბეტონის ბლოკი	
ბეტონის ბლოკი ალუმინის ფილით მოპირკეთებული	
ბეტონის ბლოკი ხის ფილით მოპირკეთებული	
ბეტონის ბლოკი ქვის ფილით მოპირკეთებული	
ბეტონის ბლოკი ფილით მოპირკეთებული	
ბეტონის ბლოკი ფილით მოპირკეთებული	
ბეტონის ბლოკი

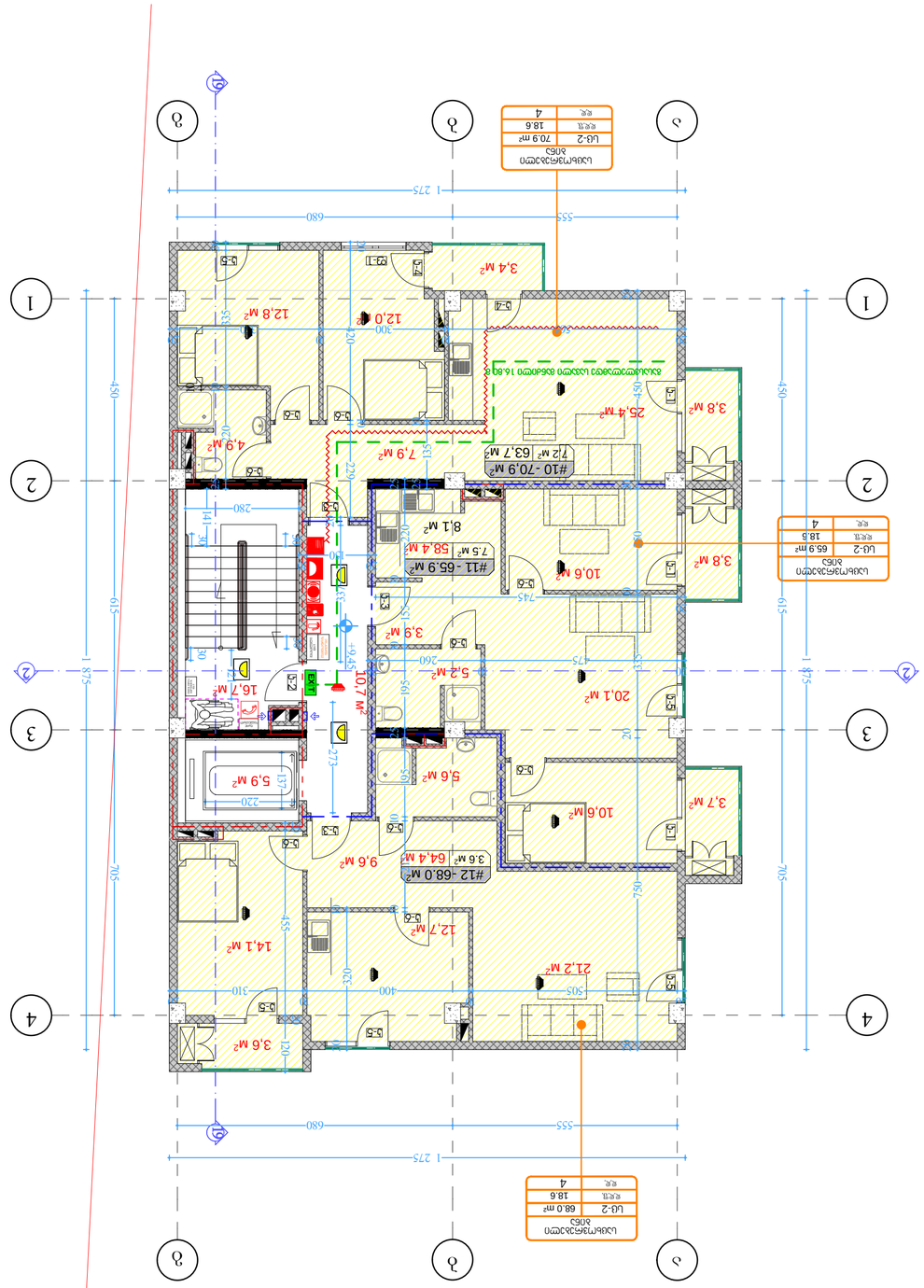

ზომები
ელექტრონული
სანტექნიკური
ნახაზები

ბინა №2 და №3 ფართობების ანგარიში

ბინა №2	ს/ფ	65.9 მ²
	ფლ.	18.5
	ოთახი	4
ბინა №3	ს/ფ	68.0 მ²
	ფლ.	18.6
	ოთახი	4

ბინა №2 და №3 ფართობების ანგარიში

ბინა №2	ს/ფ	70.9 მ²
	ფლ.	18.6
	ოთახი	4

ბინა №2 და №3 ფართობების ანგარიში

ბინა №3	ს/ფ	68.0 მ²
	ფლ.	18.6
	ოთახი	4

ბინა №2 და №3 ფართობების ანგარიში

ბინა №2	ს/ფ	65.9 მ²
	ფლ.	18.5

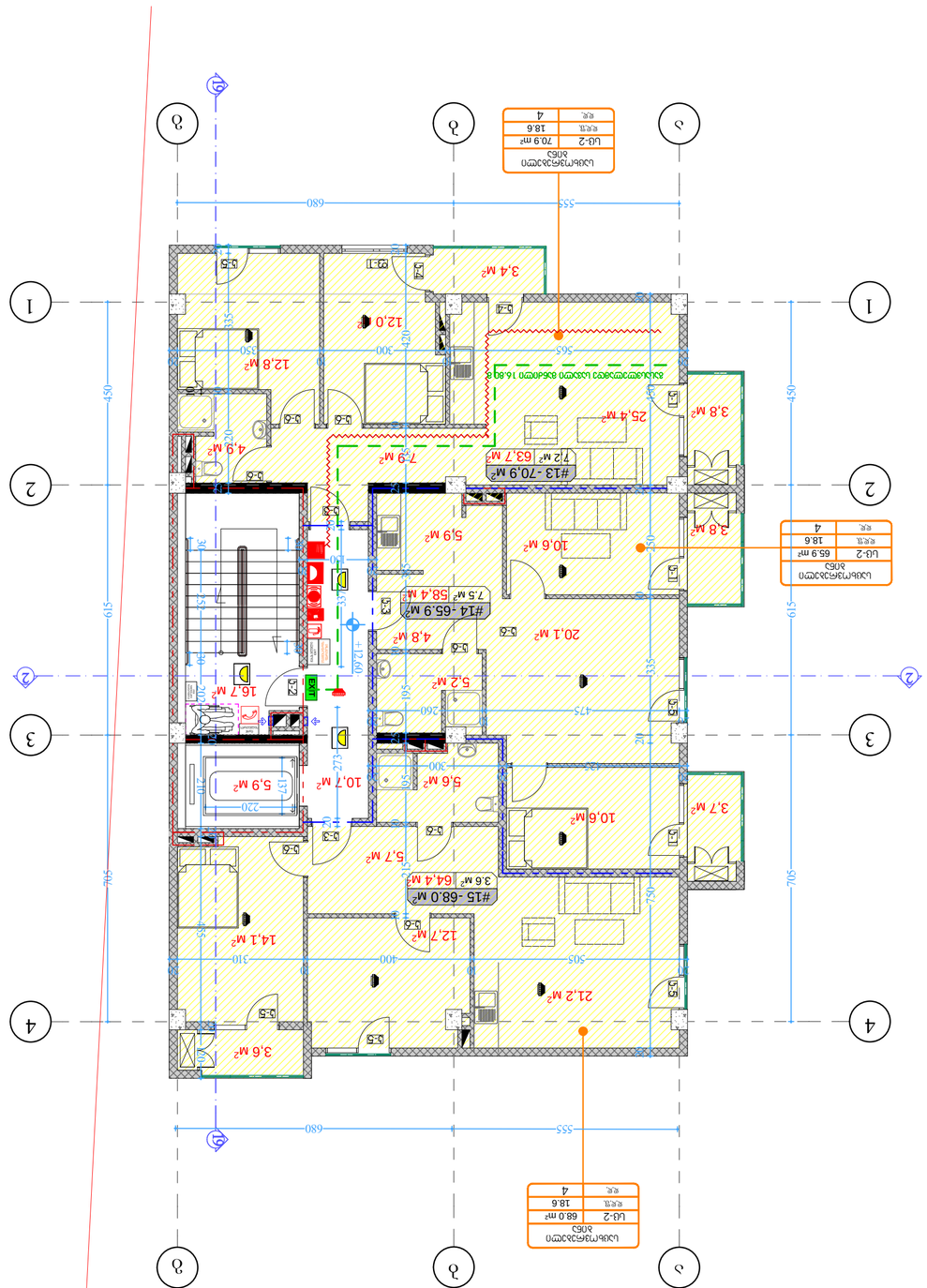

სართული	ბინა-2
ფართი	70.9 მ²
ოთახი	18.6
ფერი	4

სართული	ბინა-2
ფართი	65.9 მ²
ოთახი	18.6
ფერი	4

სართული	ბინა-2
ფართი	68.0 მ²
ოთახი	18.6
ფერი	4

ბინა-2 — 70.9 მ²

ბინა-2 — 65.9 მ²

ბინა-2 — 68.0 მ²

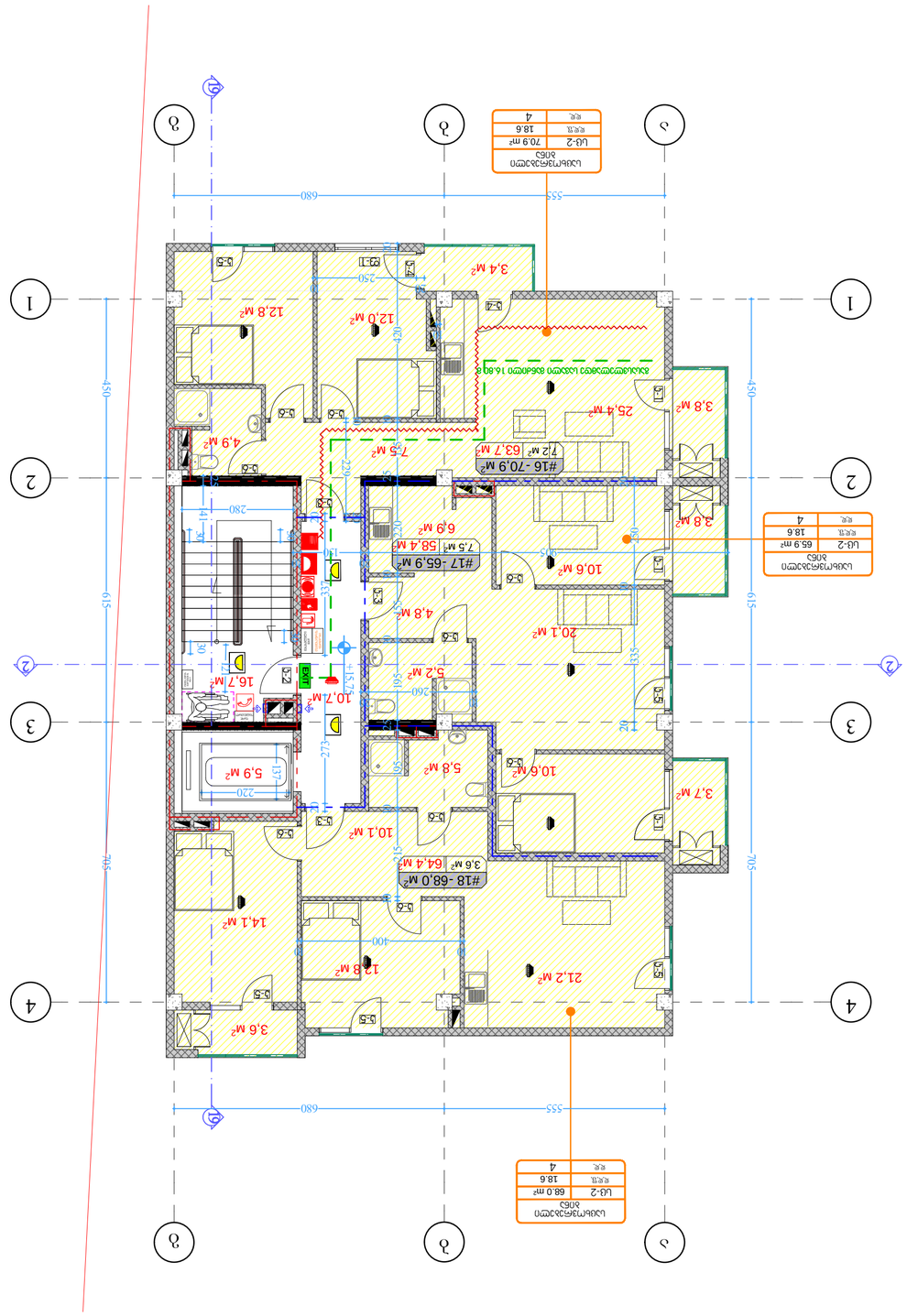

ზოგადი ტერმინების განმარტება

ნაგებობის ფასადის ზედაპირის ნაწილი, რომელიც ეკრანირებულია ნაგებობის ფარდული ელემენტებით	ეკრანირებული ფასადის ზედაპირი
ფილტრის ფართი	ფილტრი (ფ)
საქმიანობის განხორციელების ადგილი	საქმიანობა (ს)
საქმიანობის განხორციელების ადგილის ნაწილი	საქმიანობის ნაწილი (ს1)
ნაგებობის ფასადის ზედაპირის ნაწილი, რომელიც ეკრანირებულია ნაგებობის ფარდული ელემენტებით	ეკრანირებული ფასადის ზედაპირი (ეფ)
ნაგებობის ფასადის ზედაპირის ნაწილი, რომელიც არ არის ეკრანირებული ნაგებობის ფარდული ელემენტებით	ეკრანირებული ფასადის ზედაპირი (ეფ1)
ნაგებობის ფასადის ზედაპირის ნაწილი, რომელიც ეკრანირებულია ნაგებობის ფარდული ელემენტებით	ეკრანირებული ფასადის ზედაპირი (ეფ2)
ნაგებობის ფასადის ზედაპირის ნაწილი, რომელიც არ არის ეკრანირებული ნაგებობის ფარდული ელემენტებით	ეკრანირებული ფასადის ზედაპირი (ეფ3)
ნაგებობის ფასადის ზედაპირის ნაწილი, რომელიც ეკრანირებულია ნაგებობის ფარდული ელემენტებით	ეკრანირებული ფასადის ზედაპირი (ეფ4)
ნაგებობის ფასადის ზედაპირის ნაწილი, რომელიც არ არის ეკრანირებული ნაგებობის ფარდული ელემენტებით	ეკრანირებული ფასადის ზედაპირი (ეფ5)
ნაგებობის ფასადის ზედაპირის ნაწილი, რომელიც ეკრანირებულია ნაგებობის ფარდული ელემენტებით	ეკრანირებული ფასადის ზედაპირი (ეფ6)
ნაგებობის ფასადის ზედაპირის ნაწილი, რომელიც არ არის ეკრანირებული ნაგებობის ფარდული ელემენტებით	ეკრანირებული ფასადის ზედაპირი (ეფ7)
ნაგებობის ფასადის ზედაპირის ნაწილი, რომელიც ეკრანირებულია ნაგებობის ფარდული ელემენტებით	ეკრანირებული ფასადის ზედაპირი (ეფ8)
ნაგებობის ფასადის ზედაპირის ნაწილი, რომელიც არ არის ეკრანირებული ნაგებობის ფარდული ელემენტებით	ეკრანირებული ფასადის ზედაპირი (ეფ9)
ნაგებობის ფასადის ზედაპირის ნაწილი, რომელიც ეკრანირებულია ნაგებობის ფარდული ელემენტებით	ეკრანირებული ფასადის ზედაპირი (ეფ10)
ნაგებობის ფასადის ზედაპირის ნაწილი, რომელიც არ არის ეკრანირებული ნაგებობის ფარდული ელემენტებით	ეკრანირებული ფასადის ზედაპირი (ეფ11)
ნაგებობის ფასადის ზედაპირის ნაწილი, რომელიც ეკრანირებულია ნაგებობის ფარდული ელემენტებით	ეკრანირებული ფასადის ზედაპირი (ეფ12)
ნაგებობის ფასადის ზედაპირის ნაწილი, რომელიც არ არის ეკრანირებული ნაგებობის ფარდული ელემენტებით	ეკრანირებული ფასადის ზედაპირი (ეფ13)
ნაგებობის ფასადის ზედაპირის ნაწილი, რომელიც ეკრანირებულია ნაგებობის ფარდული ელემენტებით	ეკრანირებული ფასადის ზედაპირი (ეფ14)
ნაგებობის ფასადის ზედაპირის ნაწილი, რომელიც არ არის ეკრანირებული ნაგებობის ფარდული ელემენტებით	ეკრანირებული ფასადის ზედაპირი (ეფ15)
ნაგებობის ფასადის ზედაპირის ნაწილი, რომელიც ეკრანირებულია ნაგებობის ფარდული ელემენტებით	ეკრანირებული ფასადის ზედაპირი (ეფ16)
ნაგებობის ფასადის ზედაპირის ნაწილი, რომელიც არ არის ეკრანირებული ნაგებობის ფარდული ელემენტებით	ეკრანირებული ფასადის ზედაპირი (ეფ17)
ნაგებობის ფასადის ზედაპირის ნაწილი, რომელიც ეკრანირებულია ნაგებობის ფარდული ელემენტებით	ეკრანირებული ფასადის ზედაპირი (ეფ18)
ნაგებობის ფასადის ზედაპირის ნაწილი, რომელიც არ არის ეკრანირებული ნაგებობის ფარდული ელემენტებით	ეკრანირებული ფასადის ზედაპირი (ეფ19)
ნაგებობის ფასადის ზედაპირის ნაწილი, რომელიც ეკრანირებულია ნაგებობის ფარდული ელემენტებით	ეკრანირებული ფასადის ზედაპირი (ეფ20)
ნაგებობის ფასადის ზედაპირის ნაწილი, რომელიც არ არის ეკრანირებული ნაგებობის ფარდული ელემენტებით	ეკრანირებული ფასადის ზედაპირი (ეფ21)
ნაგებობის ფასადის ზედაპირის ნაწილი, რომელიც ეკრანირებულია ნაგებობის ფარდული ელემენტებით	ეკრანირებული ფასადის ზედაპირი (ეფ22)
ნაგებობის ფასადის ზედაპირის ნაწილი, რომელიც არ არის ეკრანირებული ნაგებობის ფარდული ელემენტებით	ეკრანირებული ფასადის ზედაპირი (ეფ23)
ნაგებობის ფასადის ზედაპირის ნაწილი, რომელიც ეკრანირებულია ნაგებობის ფარდული ელემენტებით	ეკრანირებული ფასადის ზედაპირი (ეფ24)
ნაგებობის ფასადის ზედაპირის ნაწილი, რომელიც არ არის ეკრანირებული ნაგებობის ფარდული ელემენტებით	ეკრანირებული ფასადის ზედაპირი (ეფ25)
ნაგებობის ფასადის ზედაპირის ნაწილი, რომელიც ეკრანირებულია ნაგებობის ფარდული ელემენტებით	ეკრანირებული ფასადის ზედაპირი (ეფ26)
ნაგებობის ფასადის ზედაპირის ნაწილი, რომელიც არ არის ეკრანირებული ნაგებობის ფარდული ელემენტებით	ეკრანირებული ფასადის ზედაპირი (ეფ27)
ნაგებობის ფასადის ზედაპირის ნაწილი, რომელიც ეკრანირებულია ნაგებობის ფარდული ელემენტებით	ეკრანირებული ფასადის ზედაპირი (ეფ28)
ნაგებობის ფასადის ზედაპირის ნაწილი, რომელიც არ არის ეკრანირებული ნაგებობის ფარდული ელემენტებით	ეკრანირებული ფასადის ზედაპირი (ეფ29)
ნაგებობის ფასადის ზედაპირის ნაწილი, რომელიც ეკრანირებულია ნაგებობის ფარდული ელემენტებით	ეკრანირებული ფასადის ზედაპირი (ეფ30)
ნაგებობის ფასადის ზედაპირის ნაწილი, რომელიც არ არის ეკრანირებული ნაგებობის ფარდული ელემენტებით	ეკრანირებული ფასადის ზედაპირი (ეფ31)
ნაგებობის ფასადის ზედაპირის ნაწილი, რომელიც ეკრანირებულია ნაგებობის ფარდული ელემენტებით	ეკრანირებული ფასადის ზედაპირი (ეფ32)
ნაგებობის ფასადის ზედაპირის ნაწილი, რომელიც არ არის ეკრანირებული ნაგებობის ფარდული ელემენტებით	ეკრანირებული ფასადის ზედაპირი (ეფ33)
ნაგებობის ფასადის ზედაპირის ნაწილი, რომელიც ეკრანირებულია ნაგებობის ფარდული ელემენტებით	ეკრანირებული ფასადის ზედაპირი (ეფ34)
ნაგებობის ფასადის ზედაპირის ნაწილი, რომელიც არ არის ეკრანირებული ნაგებობის ფარდული ელემენტებით	ეკრანირებული ფასადის ზედაპირი (ეფ35)
ნაგებობის ფასადის ზედაპირის ნაწილი, რომელიც ეკრანირებულია ნაგებობის ფარდული ელემენტებით	ეკრანირებული ფასადის ზედაპირი (ეფ36)
ნაგებობის ფასადის ზედაპირის ნაწილი, რომელიც არ არის ეკრანირებული ნაგებობის ფარდული ელემენტებით	ეკრანირებული ფასადის ზედაპირი (ეფ37)
ნაგებობის ფასადის ზედაპირის ნაწილი, რომელიც ეკრანირებულია ნაგებობის ფარდული ელემენტებით	ეკრანირებული ფასადის ზედაპირი (ეფ38)
ნაგებობის ფასადის ზედაპირის ნაწილი, რომელიც არ არის ეკრანირებული ნაგებობის ფარდული ელემენტებით	ეკრანირებული ფასადის ზედაპირი (ეფ39)
ნაგებობის ფასადის ზედაპირის ნაწილი, რომელიც ეკრანირებულია ნაგებობის ფარდული ელემენტებით	ეკრანირებული ფასადის ზედაპირი (ეფ40)
ნაგებობის ფასადის ზედაპირის ნაწილი, რომელიც არ არის ეკრანირებული ნაგებობის ფარდული ელემენტებით	ეკრანირებული ფასადის ზედაპირი (ეფ41)
ნაგებობის ფასადის ზედაპირის ნაწილი, რომელიც ეკრანირებულია ნაგებობის ფარდული ელემენტებით	ეკრანირებული ფასადის ზედაპირი (ეფ42)
ნაგებობის ფასადის ზედაპირის ნაწილი, რომელიც არ არის ეკრანირებული ნაგებობის ფარდული ელემენტებით	ეკრანირებული ფასადის ზედაპირი (ეფ43)
ნაგებობის ფასადის ზედაპირის ნაწილი, რომელიც ეკრანირებულია ნაგებობის ფარდული ელემენტებით	ეკრანირებული ფასადის ზედაპირი (ეფ44)
ნაგებობის ფასადის ზედაპირის ნაწილი, რომელიც არ არის ეკრანირებული ნაგებობის ფარდული ელემენტებით	ეკრანირებული ფასადის ზედაპირი (ეფ45)
ნაგებობის ფასადის ზედაპირის ნაწილი, რომელიც ეკრანირებულია ნაგებობის ფარდული ელემენტებით	ეკრანირებული ფასადის ზედაპირი (ეფ46)
ნაგებობის ფასადის ზედაპირის ნაწილი, რომელიც არ არის ეკრანირებული ნაგებობის ფარდული ელემენტებით	ეკრანირებული ფასადის ზედაპირი (ეფ47)
ნაგებობის ფასადის ზედაპირის ნაწილი, რომელიც ეკრანირებულია ნაგებობის ფარდული ელემენტებით	ეკრანირებული ფასადის ზედაპირი (ეფ48)
ნაგებობის ფასადის ზედაპირის ნაწილი, რომელიც არ არის ეკრანირებული ნაგებობის ფარდული ელემენტებით	ეკრანირებული ფასადის ზედაპირი (ეფ49)
ნაგებობის ფასადის ზედაპირის ნაწილი, რომელიც ეკრანირებულია ნაგებობის ფარდული ელემენტებით	ეკრანირებული ფასადის ზედაპირი (ეფ50)
ნაგებობის ფასადის ზედაპირის ნაწილი, რომელიც არ არის ეკრანირებული ნაგებობის ფარდული ელემენტებით	ეკრანირებული ფასადის ზედაპირი (ეფ51)
ნაგებობის ფასადის ზედაპირის ნაწილი, რომელიც ეკრანირებულია ნაგებობის ფარდული ელემენტებით	ეკრანირებული ფასადის ზედაპირი (ეფ52)
ნაგებობის ფასადის ზედაპირის ნაწილი, რომელიც არ არის ეკრანირებული ნაგებობის ფარდული ელემენტებით	ეკრანირებული ფასადის ზედაპირი (ეფ53)
ნაგებობის ფასადის ზედაპირის ნაწილი, რომელიც ეკრანირებულია ნაგებობის ფარდული ელემენტებით	ეკრანირებული ფასადის ზედაპირი (ეფ54)
ნაგებობის ფასადის ზედაპირის ნაწილი, რომელიც არ არის ეკრანირებული ნაგებობის ფარდული ელემენტებით	ეკრანირებული ფასადის ზედაპირი (ეფ55)
ნაგებობის ფასადის ზედაპირის ნაწილი, რომელიც ეკრანირებულია ნაგებობის ფარდული ელემენტებით	ეკრანირებული ფასადის ზედაპირი (ეფ56)
ნაგებობის ფასადის ზედაპირის ნაწილი, რომელიც არ არის ეკრანირებული ნაგებობის ფარდული ელემენტებით	ეკრანირებული ფასადის ზედაპირი (ეფ57)
ნაგებობის ფასადის ზედაპირის ნაწილი, რომელიც ეკრანირებულია ნაგებობის ფარდული ელემენტებით	ეკრანირებული ფასადის ზედაპირი (ეფ58)
ნაგებობის ფასადის ზედაპირის ნაწილი, რომელიც არ არის ეკრანირებული ნაგებობის ფარდული ელემენტებით	ეკრანირებული ფასადის ზედაპირი (ეფ59)
ნაგებობის ფასადის ზედაპირის ნაწილი, რომელიც ეკრანირებულია ნაგებობის ფარდული ელემენტებით	ეკრანირებული ფასადის ზედაპირი (ეფ60)
ნაგებობის ფასადის ზედაპირის ნაწილი, რომელიც არ არის ეკრანირებული ნაგებობის ფარდული ელემენტებით	ეკრანირებული ფასადის ზედაპირი (ეფ61)
ნაგებობის ფასადის ზედაპირის ნაწილი, რომელიც ეკრანირებულია ნაგებობის ფარდული ელემენტებით	ეკრანირებული ფასადის ზედაპირი (ეფ62)
ნაგებობის ფასადის ზედაპირის ნაწილი, რომელიც არ არის ეკრანირებული ნაგებობის ფარდული ელემენტებით	ეკრანირებული ფასადის ზედაპირი (ეფ63)
ნაგებობის ფასადის ზედაპირის ნაწილი, რომელიც ეკრანირებულია ნაგებობის ფარდული ელემენტებით	ეკრანირებული ფასადის ზედაპირი (ეფ64)
ნაგებობის ფასადის ზედაპირის ნაწილი, რომელიც არ არის ეკრანირებული ნაგებობის ფარდული ელემენტებით	ეკრანირებული ფასადის ზედაპირი (ეფ65)
ნაგებობის ფასადის ზედაპირის ნაწილი, რომელიც ეკრანირებულია ნაგებობის ფარდული ელემენტებით	ეკრანირებული ფასადის ზედაპირი (ეფ66)
ნაგებობის ფასადის ზედაპირის ნაწილი, რომელიც არ არის ეკრანირებული ნაგებობის ფარდული ელემენტებით	ეკრანირებული ფასადის ზედაპირი (ეფ67)
ნაგებობის ფასადის ზედაპირის ნაწილი, რომელიც ეკრანირებულია ნაგებობის ფარდული ელემენტებით	ეკრანირებული ფასადის ზედაპირი (ეფ68)
ნაგებობის ფასადის ზედაპირის ნაწილი, რომელიც არ არის ეკრანირებული ნაგებობის ფარდული ელემენტებით	ეკრანირებული ფასადის ზედაპირი (ეფ69)
ნაგებობის ფასადის ზედაპირის ნაწილი, რომელიც ეკრანირებულია ნაგებობის ფარდული ელემენტებით	ეკრანირებული ფასადის ზედაპირი (ეფ70)
ნაგებობის ფასადის ზედაპირის ნაწილი, რომელიც არ არის ეკრანირებული ნაგებობის ფარდული ელემენტებით	ეკრანირებული ფასადის ზედაპირი (ეფ71)
ნაგებობის ფასადის ზედაპირის ნაწილი, რომელიც ეკრანირებულია ნაგებობის ფარდული ელემენტებით	ეკრანირებული ფასადის ზედაპირი (ეფ72)
ნაგებობის ფასადის ზედაპირის ნაწილი, რომელიც არ არის ეკრანირებული ნაგებობის ფარდული ელემენტებით	ეკრანირებული ფასადის ზედაპირი (ეფ73)
ნაგებობის ფასადის ზედაპირის ნაწილი, რომელიც ეკრანირებულია ნაგებობის ფარდული ელემენტებით	ეკრანირებული ფასადის ზედაპირი (ეფ74)
ნაგებობის ფასადის ზედაპირის ნაწილი, რომელიც არ არის ეკრანირებული ნაგებობის ფარდული ელემენტებით	ეკრანირებული ფასადის ზედაპირი (ეფ75)
ნაგებობის ფასადის ზედაპირის ნაწილი, რომელიც ეკრანირებულია ნაგებობის ფარდული ელემენტებით	ეკრანირებული ფასადის ზედაპირი (ეფ76)
ნაგებობის ფასადის ზედაპირის ნაწილი, რომელიც არ არის ეკრანირებული ნაგებობის ფარდული ელემენტებით	ეკრანირებული ფასადის ზედაპირი (ეფ77)
ნაგებობის ფასადის ზედაპირის ნაწილი, რომელიც ეკრანირებულია ნაგებობის ფარდული ელემენტებით	ეკრანირებული ფასადის ზედაპირი (ეფ78)
ნაგებობის ფასადის ზედაპირის ნაწილი, რომელიც არ არის ეკრანირებული ნაგებობის ფარდული ელემენტებით	ეკრანირებული ფასადის ზედაპირი (ეფ79)
ნაგებობის ფასადის ზედაპირის ნაწილი, რომელიც ეკრანირებულია ნაგებობის ფარდული ელემენტებით	ეკრანირებული ფასადის ზედაპირი (ეფ80)
ნაგებობის ფასადის ზედაპირის ნაწილი, რომელიც არ არის ეკრანირებული ნაგებობის ფარდული ელემენტებით	ეკრანირებული ფასადის ზედაპირი (ეფ81)
ნაგებობის ფასადის ზედაპირის ნაწილი, რომელიც ეკრანირებულია ნაგებობის ფარდული ელემენტებით	ეკრანირებული ფასადის ზედაპირი (ეფ82)
ნაგებობის ფასადის ზედაპირის ნაწილი, რომელიც არ არის ეკრანირებული ნაგებობის ფარდული ელემენტებით	ეკრანირებული ფასადის ზედაპირი (ეფ83)
ნაგებობის ფასადის ზედაპირის ნაწილი, რომელიც ეკრანირებულია ნაგებობის ფარდული ელემენტებით	ეკრანირებული ფასადის ზედაპირი (ეფ84)
ნაგებობის ფასადის ზედაპირის ნაწილი, რომელიც არ არის ეკრანირებული ნაგებობის ფარდული ელემენტებით	ეკრანირებული ფასადის ზედაპირი (ეფ85)
ნაგებობის ფასადის ზედაპირის ნაწილი, რომელიც ეკრანირებულია ნაგებობის ფარდული ელემენტებით	ეკრანირებული ფასადის ზედაპირი (ეფ86)
ნაგებობის ფასადის ზედაპირის ნაწილი, რომელიც არ არის ეკრანირებული ნაგებობის ფარდული ელემენტებით	ეკრანირებული ფასადის ზედაპირი (ეფ87)
ნაგებობის ფასადის ზედაპირის ნაწილი, რომელიც ეკრანირებულია ნაგებობის ფარდული ელემენტებით	ეკრანირებული ფასადის ზედაპირი (ეფ88)
ნაგებობის ფასადის ზედაპირის ნაწილი, რომელიც არ არის ეკრანირებული ნაგებობის ფარდული ელემენტებით	ეკრანირებული ფასადის ზედაპირი (ეფ89)
ნაგებობის ფასადის ზედაპირის ნაწილი, რომელიც ეკრანირებულია ნაგებობის ფარდული ელემენტებით	ეკრანირებული ფასადის ზედაპირი (ეფ90)
ნაგებობის ფასადის ზედაპირის ნაწილი, რომელიც არ არის ეკრანირებული ნაგებობის ფარდული ელემენტებით	ეკრანირებული ფასადის ზედაპირი (ეფ91)
ნაგებობის ფასადის ზედაპირის ნაწილი, რომელიც ეკრანირებულია ნაგებობის ფარდული ელემენტებით	ეკრანირებული ფასადის ზედაპირი (ეფ92)
ნაგებობის ფასადის ზედაპირის ნაწილი, რომელიც არ არის ეკრანირებული ნაგებობის ფარდული ელემენტებით	ეკრანირებული ფასადის ზედაპირი (ეფ93)
ნაგებობის ფასადის ზედაპირის ნაწილი, რომელიც ეკრანირებულია ნაგებობის ფარდული ელემენტებით	ეკრანირებული ფასადის ზედაპირი (ეფ94)
ნაგებობის ფასადის ზედაპირის ნაწილი, რომელიც არ არის ეკრანირებული ნაგებობის ფარდული ელემენტებით	ეკრანირებული ფასადის ზედაპირი (ეფ95)
ნაგებობის ფასადის ზედაპირის ნაწილი, რომელიც ეკრანირებულია ნაგებობის ფარდული ელემენტებით	ეკრანირებული ფასადის ზედაპირი (ეფ96)
ნაგებობის ფასადის ზედაპირის ნაწილი, რომელიც არ არის ეკრანირებული ნაგებობის ფარდული ელემენტებით	ეკრანირებული ფასადის ზედაპირი (ეფ97)
ნაგებობის ფასადის ზედაპირის ნაწილი, რომელიც ეკრანირებულია ნაგებობის ფარდული ელემენტებით	ეკრანირებული ფასადის ზედაპირი (ეფ98)
ნაგებობის ფასადის ზედაპირის ნაწილი, რომელიც არ არის ეკრანირებული ნაგებობის ფარდული ელემენტებით	ეკრანირებული ფასადის ზედაპირი (ეფ99)
ნაგებობის ფასადის ზედაპირის ნაწილი, რომელიც ეკრანირებულია ნაგებობის ფარდული ელემენტებით	ეკრანირებული ფასადის ზედაპირი (ეფ100)
ნაგებობის ფასადის ზედაპირის ნაწილი, რომელიც არ არის ეკრანირებული ნაგებობის ფარდული ელემენტებით	ეკრანირებული ფასადის ზედაპირი (ეფ101)
ნაგებობის ფასადის ზედაპირის ნაწილი, რომელიც ეკრანირებულია ნაგებობის ფარდული ელემენტებით	ეკრანირებული ფასადის ზედაპირი (ეფ102)
ნაგებობის ფასადის ზედაპირის ნაწილი, რომელიც არ არის ეკრანირებული ნაგებობის ფარდული ელემენტებით	ეკრანირებული ფასადის ზედაპირი (ეფ103)
ნაგებობის ფასადის ზედაპირის ნაწილი, რომელიც ეკრანირებულია ნაგებობის ფარდული ელემენტებით	ეკრანირებული ფასადის ზედაპირი (ეფ104)
ნაგებობის ფასადის ზედაპირის ნაწილი, რომელიც არ არის ეკრანირებული ნაგებობის ფარდული ელემენტებით	ეკრანირებული ფასადის ზედაპირი (ეფ105)
ნაგებობის ფასადის ზედაპირის ნაწილი, რომელიც ეკრანირებულია ნაგებობის ფარდული ელემენტებით	ეკრანირებული ფასადის ზედაპირი (ეფ106)
ნაგებობის ფასადის ზედაპირის ნაწილი, რომელიც არ არის ეკრანირებული ნაგებობის ფარდული ელემენტებით	ეკრანირებული ფასადის ზედაპირი (ეფ107)
ნაგებობის ფასადის ზედაპირის ნაწილი, რომელიც ეკრანირებულია ნაგებობის ფარდული ელემენტებით	ეკრანირებული ფასადის ზედაპირი (ეფ108)
ნაგებობის ფასადის ზედაპირის ნაწილი, რომელიც არ არის ეკრანირებული ნაგებობის ფარდული ელემენტებით	ეკრანირებული ფასადის ზედაპირი (ეფ109)
ნაგებობის ფასადის ზედაპირის ნაწილი, რომელიც ეკრანირებულია ნაგებობის ფარდული ელემენტებით	ეკრანირებული ფასადის ზედაპირი (ეფ110)
ნაგებობის ფასადის ზედაპირის ნაწილი, რომელიც არ არის ეკრანირებული ნაგებობის ფარდული ელემენტებით	ეკრანირებული ფასადის ზედაპირი (ეფ111)
ნაგებობის ფასადის ზედაპირის ნაწილი, რომელიც ეკრანირებულია ნაგებობის ფარდული ელემენტებით	ეკრანირებული ფასადის ზედაპირი (ეფ112)
ნაგებობის ფასადის ზედაპირის ნაწილი, რომელიც არ არის ეკრანირებული ნაგებობის ფარდული ელემენტებით	ეკრანირებული ფასადის ზედაპირი (ეფ113)
ნაგებობის ფასადის ზედაპირის ნაწილი, რომელიც ეკრანირებულია ნაგებობის ფარდული ელემენტებით	ეკრანირებული ფასადის ზედაპირი (ეფ114)
ნაგებობის ფასადის ზედაპირის ნაწილი, რომელიც არ არის ეკრანირებული ნაგებობის ფარდული ელემენტებით	ეკრანირებული ფასადის ზედაპირი (ეფ115)
ნაგებობის ფასადის ზედაპირის ნაწილი, რომელიც ეკრანირებულია ნაგებობის ფარდული ელემენტებით	ეკრანირებული ფასადის ზედაპირი (ეფ116)
ნაგებობის ფასადის ზედაპირის ნაწილი, რომელიც არ არის ეკრანირებული ნაგებობის ფარდული ელემენტებით	ეკრანირებული ფასადის ზედაპირი (ეფ117)
ნაგებობის ფასადის ზედაპირის ნაწილი, რომელიც ეკრანირებულია ნაგებობის ფარდული ელემენტებით	ეკრანირებული ფასადის ზედაპირი (ეფ118)
ნაგებობის ფასადის ზედაპირის ნაწილი, რომელიც არ არის ეკრანირებული ნაგებობის ფარდული ელემენტებით	ეკრანირებული ფასადის ზედაპირი (ეფ119)
ნაგებობის ფასადის ზედაპირის ნაწილი, რომელიც ეკრანირებულია ნაგებობის ფარდული ელემენტებით	ეკრანირებული ფასადის ზედაპირი (ეფ120)
ნაგებობის ფასადის ზედაპირის ნაწილი, რომელიც არ არის ეკრანირებული ნაგებობის ფარდული ელემენტებით	ეკრანირებული ფასადის ზედაპირი (ეფ121)
ნაგებობის ფასადის ზედაპირის ნაწილი, რომელიც ეკრანირებულია ნაგებობის ფარდული ელემენტებით	ეკრანირებული ფასადის ზედაპირი (ეფ122)
ნაგებობის ფასადის ზედაპირის ნაწილი, რომელიც არ არის ეკრანირებული ნაგებობის ფარდული ელემენტებით	ეკრანირებული ფასადის ზედაპირი (ეფ123)
ნაგებობის ფასადის ზედაპირის ნაწილი, რომელიც ეკრანირებულია ნაგებობის ფარდული ელემენტებით	ეკრანირებული ფასადის ზედაპირი (ეფ124)
ნაგებობის ფასადის ზედაპირის ნაწილი, რომელიც არ არის ეკრანირებული ნაგებობის ფარდული ელემენტებით	ეკრანირებული ფასადის ზედაპირი (ეფ125)
ნაგებობის ფასადის ზედაპირის ნაწილი, რომელიც ეკრანირებულია ნაგებობის ფარდული ელემენტებით	ეკრანირებული ფასადის ზედაპირი (ეფ126)
ნაგებობის ფასადის ზედაპირის ნაწილი, რომელიც არ არის ეკრანირებული ნაგებობის ფარდული ელემენტებით	ეკრანირებული ფასადის ზედაპირი (ეფ127)
ნაგებობის ფასადის ზედაპირის ნაწილი, რომელიც ეკრანირებულია ნაგებობის ფარდული ელემენტებით	ეკრანირებული ფასადის ზედაპირი (ეფ128)
ნაგებობის ფასადის ზედაპირის ნაწილი, რომელიც არ არის ეკრანირებული ნაგებობის ფარდული ელემენტებით	ეკრანირებული ფასადის ზედაპირი (ეფ129)
ნაგებობის ფასადის ზედაპირის ნაწილი, რომელიც ეკრანირებულია ნაგებობის ფარდული ელემენტებით	ეკრანირებული ფასადის ზედაპირი (ეფ130)
ნაგებობის ფასადის ზედაპირის ნაწილი, რომელიც არ არის ეკრანირებული ნაგებობის ფარდული ელემენტებით	ეკრანირებული ფასადის ზედაპირი (ეფ131)
ნაგებობის ფასადის ზედაპირის ნაწილი, რომელიც ეკრანირებულია ნაგებობის ფარდული ელემენტებით	ეკრანირებული ფასადის ზედაპირი (ეფ132)
ნაგებობის ფასადის ზედაპირის ნაწილი, რომელიც არ არის ეკრანირებული ნაგებობის ფარდული ელემენტებით	ეკრანირებული ფასადის ზედაპირი (ეფ133)
ნაგებობის ფასადის ზედაპირის ნაწილი, რომელიც ეკრანირებულია ნაგებობის ფარდული ელემენტებით	ეკრანირებული ფასადის ზედაპირი (ეფ134)
ნაგებობის ფასადის ზედაპირის ნაწილი, რომელიც არ არის ეკრანირებული ნაგებობის ფარდული ელემენტებით	ეკრანირებული ფასადის ზედაპირი (ეფ135)
ნაგებობის ფასადის ზედაპირის ნაწილი, რომელიც ეკრანირებულია ნაგებობის ფარდული ელემენტებით	ეკრანირებული ფასადის ზედაპირი (ეფ136)
ნაგებობის ფასადის ზედაპირის ნაწილი, რომელიც არ არის ეკრანირებული ნაგებობის ფარდული ელემენტებით	ეკრანირებული ფასადის ზედაპირი (ეფ137)
ნაგებობის ფასადის ზედაპირის ნაწილი, რომელიც ეკრანირებულია ნაგებობის ფარდული ელემენტებით	ეკრანირებული ფასადის ზედაპირი (ეფ138)
ნაგებობის ფასადის ზედაპირის ნაწილი, რომელიც არ არის ეკრანირებული ნაგებობის ფარდული ელემენტებით	ეკრანირებული ფასადის ზედაპირი (ეფ139)
ნაგებობის ფასადის ზედაპირის ნაწილი, რომელიც ეკრანირებულია ნაგებობის ფარდული ელემენტებით	ეკრანირებული ფასადის ზედაპირი (ეფ140)
ნაგებობის ფასადის ზედაპირის ნაწილი, რომელიც არ არის ეკრანირებული ნაგებობის ფარდული ელემენტებით	ეკრანირებული ფასადის ზედაპირი (ეფ141)
ნაგებობის ფასადის ზედაპირის ნაწილი, რომელიც ეკრანირებულია ნაგებობის ფარდული ელემენტებით	ეკრანირებული ფასადის ზედაპირი (ეფ142)
ნაგებობის ფასადის ზედაპირის ნაწილი, რომელიც არ არის ეკრანირებული ნაგებობის ფარდული ელემენტებით	ეკრანირებული ფასადის ზედაპირი (ეფ143)
ნაგებობის ფასადის ზედაპირის ნაწილი, რომელიც ეკრანირებულია ნაგებობის ფარდული ელემენტებით	ეკრანირებული ფასადის ზედაპირი (ეფ144)
ნაგებობის ფასადის ზედაპირის ნაწილი, რომელიც არ არის ეკრანირებული ნაგებობის ფარდული ელემენტებით	ეკრანირებული ფასადის ზედაპირი (ეფ145)
ნაგებობის ფასადის ზედაპირის ნაწილი, რომელიც ეკრანირებულია ნაგებობის ფარდული ელემენტებით	ეკრანირებული ფასადის ზედაპირი (ეფ146)
ნაგებობის ფასადის ზედაპირის ნაწილი, რომელიც არ არის ეკრანირებული ნაგებობის ფარდული ელემენტებით	ეკრანირებული ფასადის ზედაპირი (ეფ147)
ნაგებობის ფასადის ზედაპირის ნაწილი, რომელიც ეკრანირებულია ნაგებობის ფარდული ელემენტებით	ეკრანირებული ფასადის ზედაპირი (ეფ148)
ნაგებობის ფასადის ზედაპირის ნაწილი, რომელიც არ არის ეკრანირებული ნაგებობის ფარდული ელემენტებით	ეკრანირებული ფასადის ზედაპირი (ეფ149)
ნაგებობის ფასადის ზედაპირის ნაწილი, რომელიც ეკრანირებულია ნაგებობის ფარდული ელემენტებით	ეკრანირებული ფასადის ზედაპირი (ეფ150)
ნაგებობის ფასადის ზედაპირის ნაწილი, რომელიც არ არის ეკრანირებული ნაგებობის ფარდული ელემენტებით	ეკრანირებული ფასადის ზედაპირი (ეფ151)
ნაგებობის ფასადის ზედაპირის ნაწილი, რომელიც ეკრანირებულია ნაგებობის ფარდული ელემენტებით	ეკრანირებული ფასადის ზედაპირი (ეფ152)
ნაგებობის ფასადის ზედაპირის ნაწილი, რომელიც არ არის ეკრანირებული ნაგებობის ფარდული ელემენტებით	ეკრანირებული ფასადის ზედაპირი (ეფ153)
ნაგებობის ფასადის ზედაპირის ნაწილი, რომელიც ეკრანირებულია ნაგებობის ფარდული ელემენტებით	ეკრანირებული ფასადის ზედაპირი (ეფ154)
ნაგებობის ფასადის ზედაპირის ნაწილი, რომელიც არ არის ეკრანირებული ნაგებობის ფარდული ელემენტებით	ეკრანირებული ფასადის ზედაპირი (ეფ155)
ნაგებობის ფასადის ზედაპირის ნაწილი, რომელიც ეკრანირებულია ნაგებობის ფარდული ელემენტებით	ეკრანირებული ფასადის ზედაპირი (ეფ156)
ნაგებობის ფასადის ზედაპირის ნაწილი, რომელიც არ არის ეკრანირებული ნაგებობის ფარდული ელემენტებით	ეკრანირებული ფასადის ზედაპირი (ეფ157)
ნაგებობის ფასადის ზედაპირის ნაწილი, რომელიც ეკრანირებულია ნაგებობის ფარდული ელემენტებით	ეკრანირებული ფასადის ზედაპირი (ეფ158)
ნაგებობის ფასადის ზედაპირის ნაწილი, რომელიც არ არის ეკრანირებული ნაგებობის ფარდული ელემენტებით	ეკრანირებული ფასადის ზედაპირი (ეფ159)
ნაგებობის ფასადის ზედაპირის ნაწილი, რომელიც ეკრანირებულია ნაგებობის ფარდული ელემენტებით	ეკრანირებული ფასადის ზედაპირი (ეფ160)
ნაგებობის ფასადის ზედაპირის ნაწილი, რომელიც არ არის ეკრანირებული ნაგებობის ფარდული ელემენტებით	ეკრანირებული ფასადის ზედაპირი (ეფ161)
ნაგებობის ფასადის ზედაპირის ნაწილი, რომელიც ეკრანირებულია ნაგებობის ფარდული ელემენტებით	ეკრანირებული ფასადის ზედაპირი (ეფ162)
ნაგებობის ფასადის ზედაპირის ნაწილი, რომელიც არ არის ეკრანირებული ნაგებობის ფარდული ელემენტებით	ეკრანირებული ფასადის ზედაპირი (ეფ163)
ნაგებობის ფასადის ზედაპირის ნაწილი, რომელიც ეკრანირებულია ნაგებობის ფარდული ელემენტებით	ეკრანირებული ფასადის ზედაპირი (ეფ164)
ნაგებობის ფასადის ზედაპირის ნაწილი, რომელიც არ არის

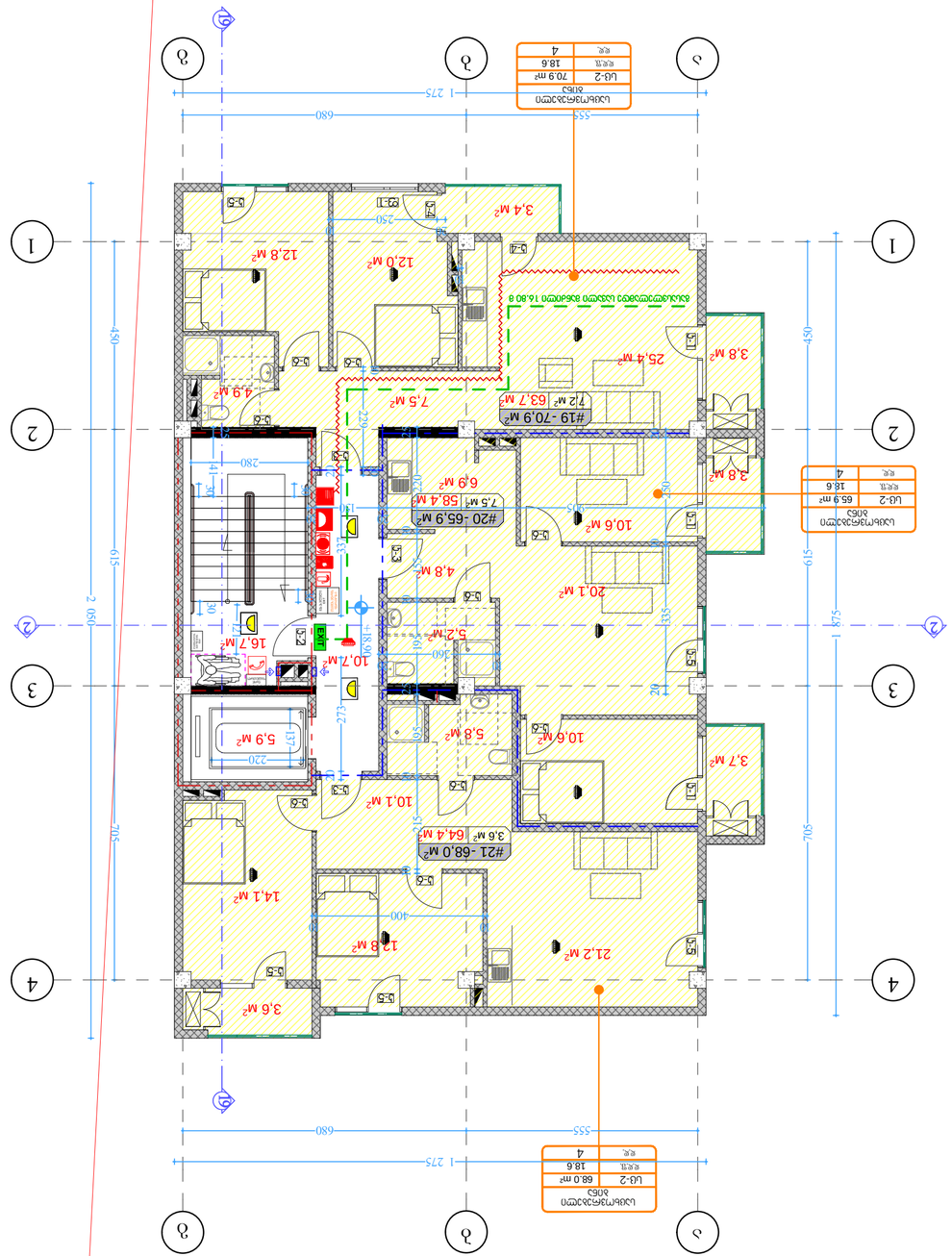
#19 -70.9 M²
72 M² | 63.7 M²
#20 -65.9 M²
7.5 M² | 58.4 M²
#21 -68.0 M²
3.6 M² | 64.4 M²
25.4 M²
20.1 M²
21.2 M²
14.1 M²
12.8 M²
12.0 M²
10.6 M²
10.1 M²
6.9 M²
5.9 M²
5.8 M²
5.2 M²
4.9 M²
4.8 M²
3.8 M²
3.7 M²
3.6 M²
3.4 M²
16.7 M²
10.7 M²
7.5 M²
12.8
18.9
555
680
1 275
615
705
450
875
519
250
220
273
157
280
400
360
335
240
220
133
50
40
30
20
1
2
3
4
ა
ბ
გ
დ
EXIT
LIFT
LIFT
LIFT
EXIT
EXIT
EXI

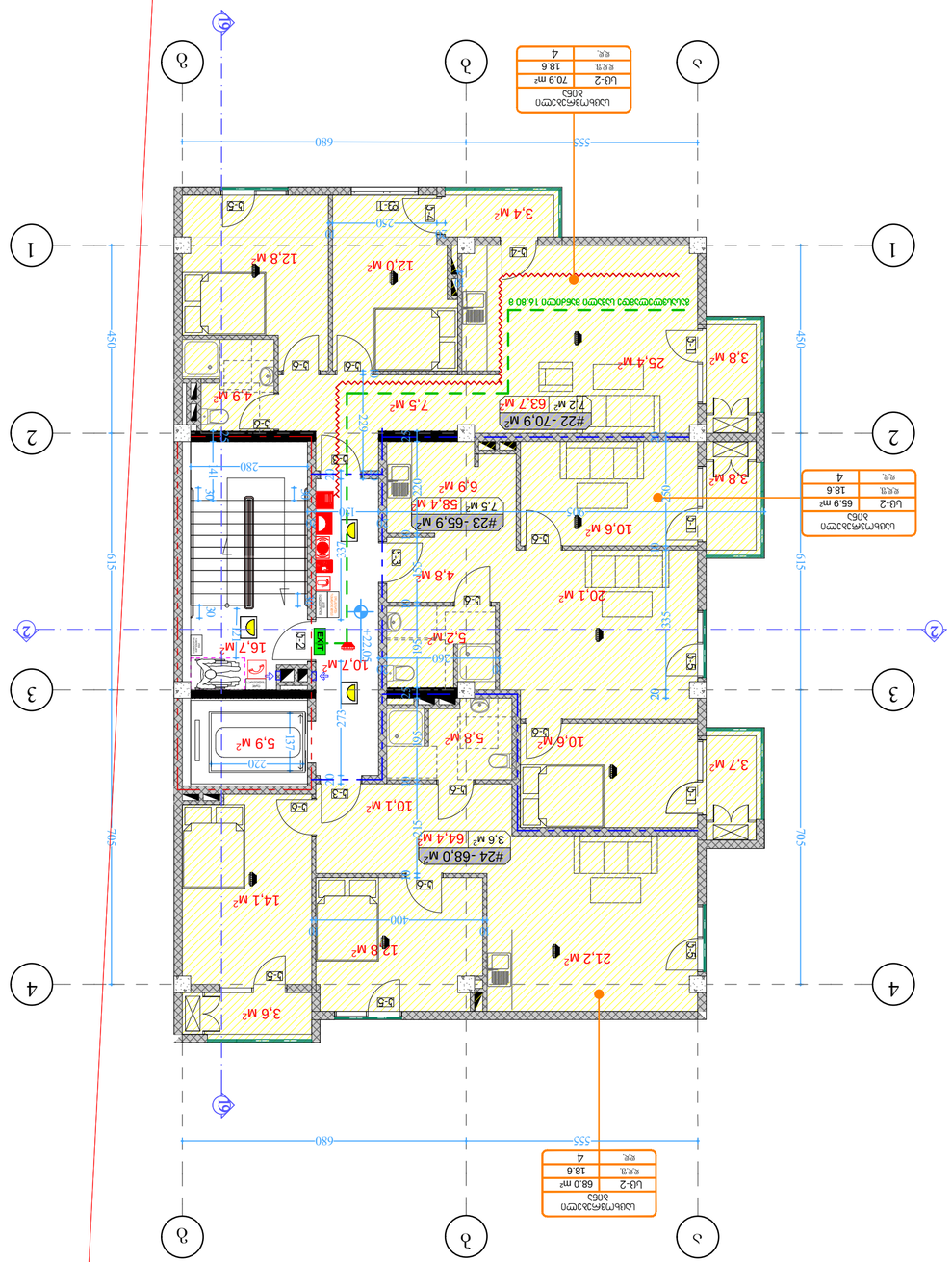

სართულის ბინათმშენებლობითი ნაკვეთის ბინა	
ს/ნ	65.9 მ²
ოთახი	18.6
რაოდ.	4

სართულის ბინათმშენებლობითი ნაკვეთის ბინა	
ს/ნ	70.9 მ²
ოთახი	18.6
რაოდ.	4

სართულის ბინათმშენებლობითი ნაკვეთის ბინა	
ს/ნ	68.0 მ²
ოთახი	18.6
რაოდ.	4

ზოგადი განმარტებითი ბარათი

ტექნიკური ნაწილი

1. ზოგადი ნაწილი

ბინათმშენებლობითი ნაკვეთის ტერიტორია მდებარეობს ქ. თბილისში, ისნის რაიონში, ვაჟა-ფშაველას გამზირის მარჯვენა მხარეს, ნაკვეთის სამხრეთ-დასავლეთ მხარეს ესაზღვრება ვაჟა-ფშაველას გამზირი, ჩრდილო-აღმოსავლეთ მხარეს ესაზღვრება ნაკვეთი №1, ჩრდილო-დასავლეთ მხარეს ესაზღვრება ნაკვეთი №3, სამხრეთ-აღმოსავლეთ მხარეს ესაზღვრება ნაკვეთი №2.

ნაკვეთის ფართობი შეადგენს 1200 კვ.მ-ს.

ნაკვეთის რელიეფი ბრტყელია.

2. არქიტექტურული გადაწყვეტილებები

ბინათმშენებლობითი ნაკვეთის ტერიტორიაზე განთავსებულია ერთი 22 სართულიანი საცხოვრებელი კორპუსი, ერთი 2 სართულიანი საცხოვრებელი კორპუსი და ერთი 1 სართულიანი საცხოვრებელი კორპუსი.

22 სართულიანი საცხოვრებელი კორპუსის ზომებია 15.80 მ x 15.80 მ, სიმაღლე 70.90 მ. 2 სართულიანი საცხოვრებელი კორპუსის ზომებია 15.80 მ x 15.80 მ, სიმაღლე 7.20 მ. 1 სართულიანი საცხოვრებელი კორპუსის ზომებია 15.80 მ x 15.80 მ, სიმაღლე 3.60 მ.

22 სართულიანი საცხოვრებელი კორპუსის 1 სართული სიმაღლით 3.60 მ განკუთვნილია საერთო სარგებლობის ფართებისთვის, ხოლო 2-დან 22 სართულის ჩათვლით სიმაღლით 3.00 მ განკუთვნილია ბინებისთვის.

2 სართულიანი საცხოვრებელი კორპუსის 1 სართული სიმაღლით 3.60 მ განკუთვნილია საერთო სარგებლობის ფართებისთვის, ხოლო 2 სართული სიმაღლით 3.00 მ განკუთვნილია ბინებისთვის.

1 სართულიანი საცხოვრებელი კორპუსის სიმაღლე 3.60 მ განკუთვნილია ბინებისთვის.

22 სართულიანი საცხოვრებელი კორპუსის 1 სართულზე განთავსებულია 2 ბინა, 2-დან 22 სართულის ჩათვლით განთავსებულია 3 ბინა.

2 სართულიანი საცხოვრებელი კორპუსის 1 სართულზე განთავსებულია 1 ბინა, 2 სართულზე განთავსებულია 2 ბინა.

1 სართულიანი საცხოვრებელი კორპუსის 1 სართულზე განთავსებულია 2 ბინა.

22 სართულიანი საცხოვრებელი კორპუსის 1 სართულზე ბინების ფართებია: #22 - 70.9 მ², #23 - 65.9 მ², #24 - 68.0 მ².

2 სართულიანი საცხოვრებელი კორპუსის 1 სართულზე ბინის ფართია: #25 - 65.9 მ².

1 სართულიანი საცხოვრებელი კორპუსის 1 სართულზე ბინის ფართია: #26 - 65.9 მ².

ბინების ფართები მოცემულია ბინის ფართში აივნების ფართების გარეშე.

3. კონსტრუქციული გადაწყვეტილებები

22 სართულიანი საცხოვრებელი კორპუსის საძირკველი ფილა-ფუძეა, სისქით 1.20 მ. 2 სართულიანი საცხოვრებელი კორპუსის საძირკველი ფილა-ფუძეა, სისქით 0.60 მ. 1 სართულიანი საცხოვრებელი კორპუსის საძირკველი ფილა-ფუძეა, სისქით 0.60 მ.

22 სართულიანი საცხოვრებელი კორპუსის ფილა-ფუძის ქვეშ მოეწყობა ბეტონის მომზადება სისქით 0.10 მ. 2 სართულიანი საცხოვრებელი კორპუსის ფილა-ფუძის ქვეშ მოეწყობა ბეტონის მომზადება სისქით 0.10 მ. 1 სართულიანი საცხოვრებელი კორპუსის ფილა-ფუძის ქვეშ მოეწყობა ბეტონის მომზადება სისქით 0.10 მ.

22 სართულიანი საცხოვრებელი კორპუსის ფილა-ფუძის ზედა ნიშნული -3.10 მ. 2 სართულიანი საცხოვრებელი კორპუსის ფილა-ფუძის ზედა ნიშნული -2.50 მ. 1 სართულიანი საცხოვრებელი კორპუსის ფილა-ფუძის ზედა ნიშნული -2.50 მ.

22 სართულიანი საცხოვრებელი კორპუსის ფილა-ფუძის ფერდობები დაიფარება ჰიდროიზოლაციით. 2 სართულიანი საცხოვრებელი კორპუსის ფილა-ფუძის ფერდობები დაიფარება ჰიდროიზოლაციით. 1 სართულიანი საცხოვრებელი კორპუსის ფილა-ფუძის ფერდობები დაიფარება ჰიდროიზოლაციით.

22 სართულიანი საცხოვრებელი კორპუსის ფილა-ფუძის ზედაპირზე მოეწყობა ჰიდროიზოლაცია. 2 სართულიანი საცხოვრებელი კორპუსის ფილა-ფუძის ზედაპირზე მოეწყობა ჰიდროიზოლაცია. 1 სართულიანი საცხოვრებელი კორპუსის ფილა-ფუძის ზედაპირზე მოეწყობა ჰიდროიზოლაცია.

22 სართულიანი საცხოვრებელი კორპუსის ფილა-ფუძის ზედაპირზე მოეწყობა ხრეშოვანი ფენა სისქით 0.10 მ. 2 სართულიანი საცხოვრებელი კორპუსის ფილა-ფუძის ზედაპირზე მოეწყობა ხრეშოვანი ფენა სისქით 0.10 მ. 1 სართულიანი საცხოვრებელი კორპუსის ფილა-ფუძის ზედაპირზე მოეწყობა ხრეშოვანი ფენა სისქით 0.10 მ.

22 სართულიანი საცხოვრებელი კორპუსის ფილა-ფუძის ზედაპირზე მოეწყობა ქვიშოვანი ფენა სისქით 0.10 მ. 2 სართულიანი საცხოვრებელი კორპუსის ფილა-ფუძის ზედაპირზე მოეწყობა ქვიშოვანი ფენა სისქით 0.10 მ. 1 სართულიანი საცხოვრებელი კორპუსის ფილა-ფუძის ზედაპირზე მოეწყობა ქვიშოვანი ფენა სისქით 0.10 მ.

22 სართულიანი საცხოვრებელი კორპუსის ფილა-ფუძის ზედაპირზე მოეწყობა ასფალტის ფენა სისქით 0.05 მ. 2 სართულიანი საცხოვრებელი კორპუსის ფილა-ფუძის ზედაპირზე მოეწყობა ასფალტის ფენა სისქით 0.05 მ. 1 სართულიანი საცხოვრებელი კორპუსის ფილა-ფუძის ზედაპირზე მოეწყობა ასფალტის ფენა სისქით 0.05 მ.

22 სართულიანი საცხოვრებელი კორპუსის ფილა-ფუძის ზედაპირზე მოეწყობა ბეტონის ფენა სისქით 0.10 მ. 2 სართულიანი საცხოვრებელი კორპუსის ფილა-ფუძის ზედაპირზე მოეწყობა ბეტონის ფენა სისქით 0.10 მ. 1 სართულიანი საცხოვრებელი კორპუსის ფილა-ფუძის ზედაპირზე მოეწყობა ბეტონის ფენა სისქით 0.10 მ.

22 სართულიანი საცხოვრებელი კორპუსის ფილა-ფუძის ზედაპირზე მოეწყობა ფილების ფენა სისქით 0.05 მ. 2 სართულიანი საცხოვრებელი კორპუსის ფილა-ფუძის ზედაპირზე მოეწყობა ფილების ფენა სისქით 0.05 მ. 1 სართულიანი საცხოვრებელი კორპუსის ფილა-ფუძის ზედაპირზე მოეწყობა ფილების ფენა სისქით 0.05 მ.

22 სართულიანი საცხოვრებელი კორპუსის ფილა-ფუძის ზედაპირზე მოეწყობა ქვიშოვანი ფენა სისქით 0.10 მ. 2 სართულიანი საცხოვრებელი კორპუსის ფილა-ფუძის ზედაპირზე მოეწყობა ქვიშოვანი ფენა სისქით 0.10 მ. 1 სართულიანი საცხოვრებელი კორპუსის ფილა-ფუძის ზედაპირზე მოეწყობა ქვიშოვანი ფენა სისქით 0.10 მ.

22 სართულიანი საცხოვრებელი კორპუსის ფილა-ფუძის ზედაპირზე მოეწყობა ხრეშოვანი ფენა სისქით 0.10 მ. 2 სართულიანი საცხოვრებელი კორპუსის ფილა-ფუძის ზედაპირზე მოეწყობა ხრეშოვანი ფენა სისქით 0.10 მ. 1 სართულიანი საცხოვრებელი კორპუსის ფილა-ფუძის ზედაპირზე მოეწყობა ხრეშოვანი ფენა სისქით 0.10

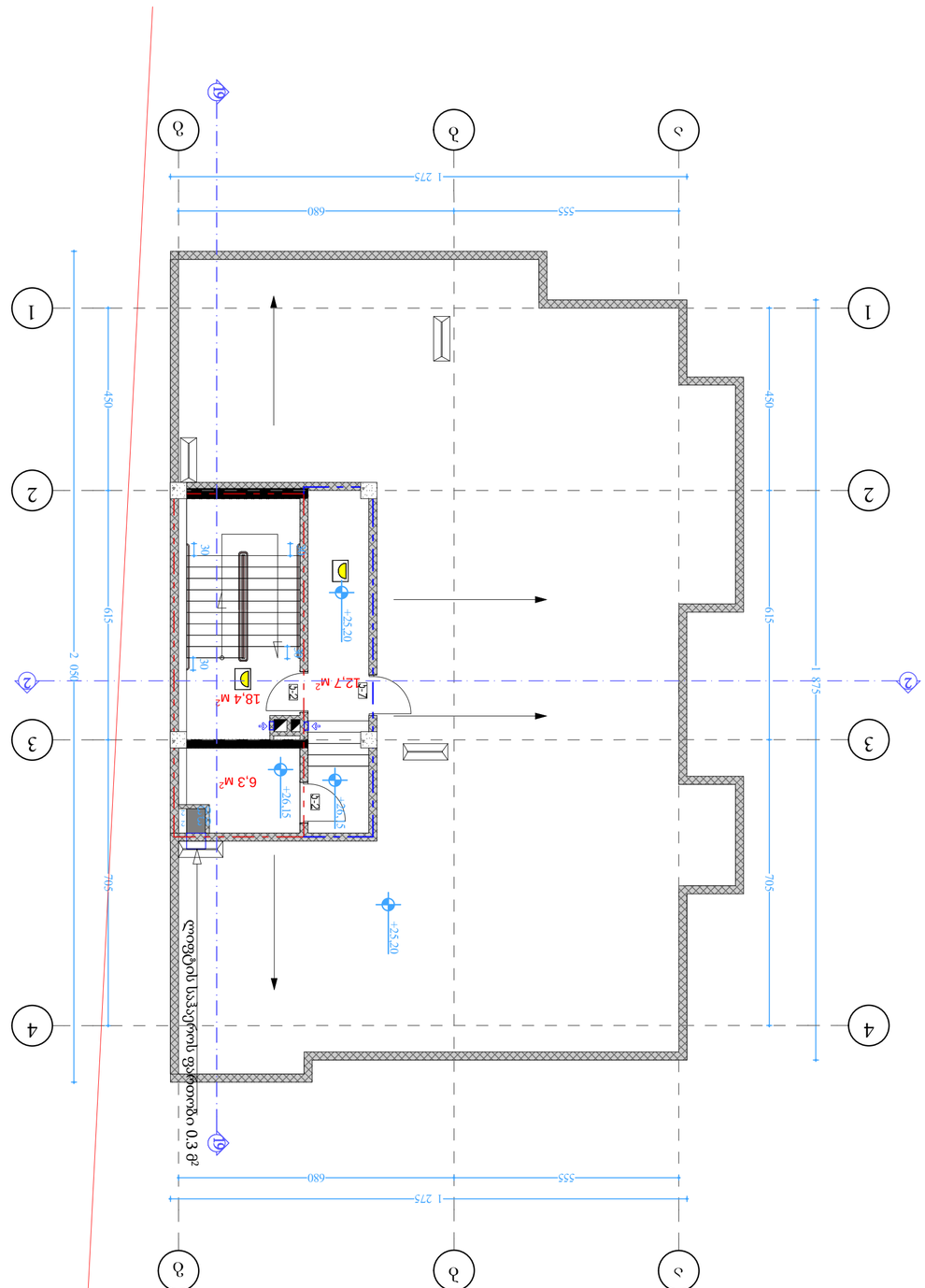

ᲐᲮᲐᲚᲘ ᲨᲔᲜᲝᲑᲘᲡ ᲛᲨᲔᲜᲔᲑᲚᲝᲑᲘᲡ ᲜᲐᲬᲘᲚᲘ

ᲐᲮᲐᲚᲘ ᲨᲔᲜᲝᲑᲘᲡ ᲛᲨᲔᲜᲔᲑᲚᲝᲑᲘᲡ ᲜᲐᲬᲘᲚᲘ

ᲛᲝᲪᲘᲚᲣᲚᲝᲑᲘᲡ ᲒᲔᲒᲛᲐ

ᲛᲘᲬᲘᲡ ᲓᲐᲜᲘᲨᲕᲜᲐ

ᲛᲐᲡᲨᲢᲐᲑᲘ 1:100

ᲐᲮᲐᲚᲘ ᲨᲔᲜᲝᲑᲘᲡ ᲛᲨᲔᲜᲔᲑᲚᲝᲑᲘᲡ ᲜᲐᲬᲘᲚᲘ

ჭრილები

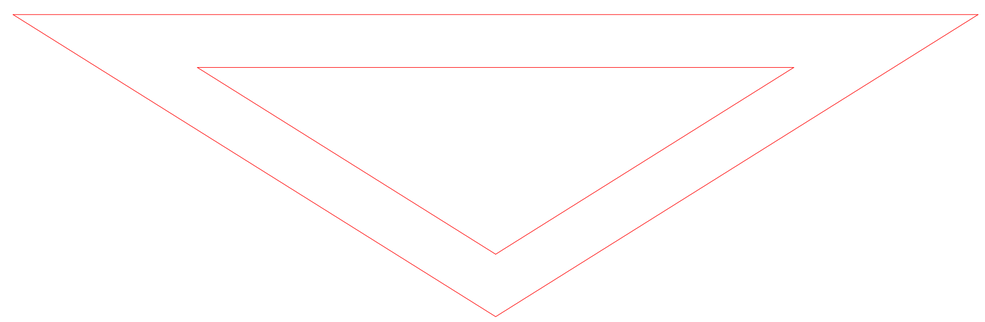

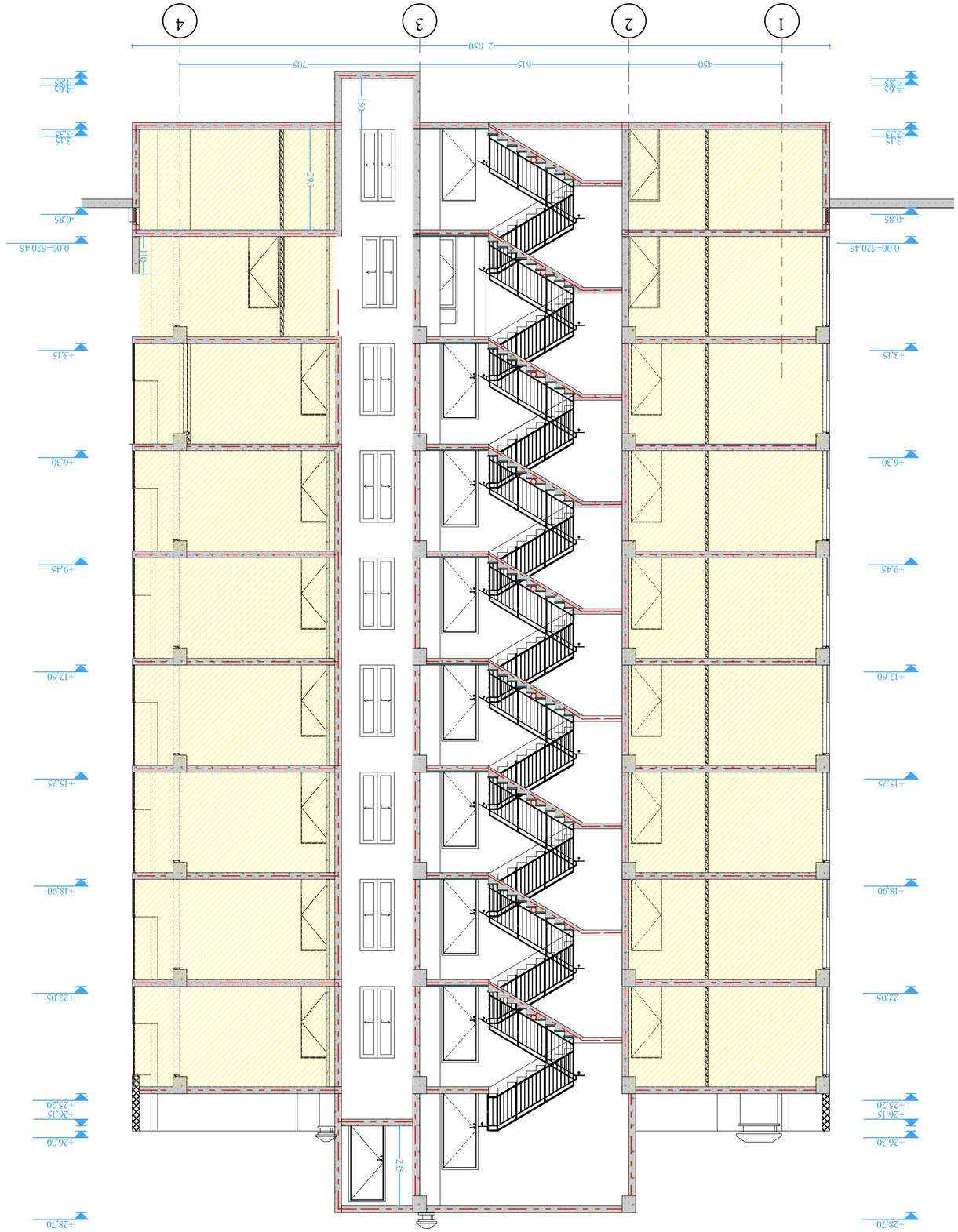

ეგზემპლარი 1-1
მასშტაბი 1:100
ფურცელი 12

ფურცლების ჯამური რაოდენობა 2-ის

ობიექტის დასახელება
ქ. თბილისი, ისანი-სამგორის რაიონი, ალ. ყაზბეგის გამზირის მე-2 კვარტალში, ნაკვეთი №2-ის ტერიტორიაზე მრავალბინიანი საცხოვრებელი კორპუსის მშენებლობა

ნახაზის დასახელება

არქიტექტურული ნაწილი

ავტორთა კოლექტივი:

ხელმძღვანელი არქიტექტორი
ირაკლი ბერიძე

არქიტექტორი
ანა ჯანაშია

კონსტრუქციული ნაწილის ხელმძღვანელი
ალექსანდრე ჩიქოვანი

ინჟინერ-კონსტრუქტორი
ნინო ლომიძე

ტექნიკური ზედამხედველობა განახორციელა
შპს „ტექნიკური ზედამხედველობის ცენტრმა“

ნებისმიერი ტიპის ასლის გადაღება, გამრავლება ან გავრცელება დაუშვებელია ავტორის წერილობითი ნებართვის გარეშე.

ᲓᲐᲛᲢᲙᲘᲪᲔᲑᲣᲚᲘᲐ.

ᲜᲔᲜᲐᲠᲘᲡ ᲛᲔᲣᲜᲔᲠᲔᲑᲐ ᲛᲘᲒᲔᲑᲣᲚᲘ ᲐᲠᲘᲡ ᲓᲐᲪᲕᲘᲡ ᲨᲔᲡᲐᲮᲔᲑ ᲡᲐᲥᲐᲠᲗᲕᲔᲚᲝᲡ ᲙᲐᲜᲝᲜᲛᲓᲔᲑᲚᲝᲑᲘᲡ ᲛᲘᲮᲔᲓᲕᲘᲗ ᲙᲐᲜᲝᲜᲛᲓᲔᲑᲚᲝᲑᲐ ᲐᲠ ᲓᲐᲛᲓᲒᲐᲠᲔᲑᲡ ᲨᲔᲜᲘᲜᲔᲑᲘᲡ ᲐᲦᲛᲡᲠᲣᲚᲔᲑᲐᲡ ᲐᲜ ᲓᲐᲛᲐᲢᲔᲑᲘᲗ ᲛᲣᲨᲐᲮᲔᲑᲘᲡ ᲓᲐᲬᲧᲔᲑᲐᲡ.

ᲐᲠᲥᲘᲢᲔᲥᲢᲣᲠᲣᲚᲘ ᲜᲐᲬᲘᲚᲘ

ᲡᲐᲛᲨᲔᲜᲔᲑᲚᲝ ᲛᲐᲡᲐᲚᲔᲑᲘᲡ ᲡᲐᲠᲔᲙᲚᲐᲛᲝ ᲒᲐᲜᲐᲗᲔᲑᲘᲡ ᲛᲐᲩᲕᲔᲜᲔᲑᲚᲘᲡ ᲛᲘᲮᲔᲓᲕᲘᲗ ᲛᲘᲦᲔᲑᲣᲚᲘ ᲘᲥᲜᲐ ᲨᲔᲛᲓᲒᲝᲛᲘ ᲪᲕᲚᲘᲚᲔᲑᲔᲑᲘ:

ᲐᲠᲥᲘᲢᲔᲥᲢᲣᲠᲐ

ᲙᲝᲜᲡᲢᲠᲣᲥᲪᲘᲐ

ᲡᲐᲮᲣᲠᲔᲑᲘ ᲓᲐ ᲒᲐᲗᲑᲝᲑᲐ

ᲡᲐᲜᲘᲢᲐᲠᲣᲚᲘ ᲓᲐ ᲮᲐᲜᲫᲐᲠᲘ

ᲒᲐᲜᲐᲗᲔᲑᲐ

ᲐᲠᲥᲘᲢᲔᲥᲢᲣᲠᲣᲚᲘ ᲜᲐᲬᲘᲚᲘ

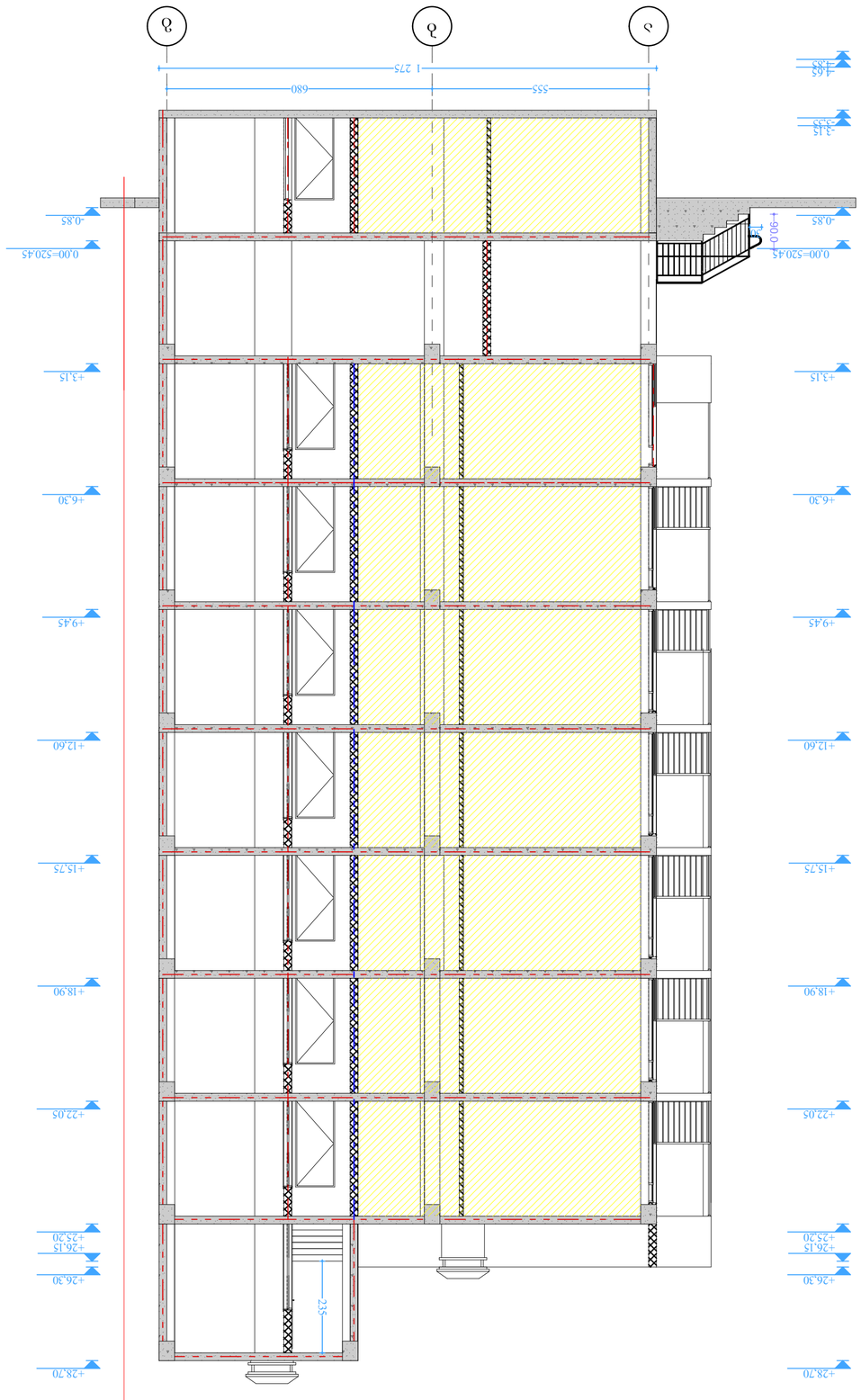

ფასადი 2-2
მასშტაბი 1:100

ფურნიტურა 2-2

ალუმინის კონსტრუქციები

ალუმინის ფანჯრების ბლოკები

ალუმინის კარის ბლოკები

ალუმინის ფანჯრების და კარის ბლოკების დამზადებისა და მონტაჟის ტექნიკური პირობები

1. ალუმინის ფანჯრების და კარის ბლოკების დამზადება და მონტაჟი უნდა განხორციელდეს მოქმედი სტანდარტების და ტექნიკური პირობების მოთხოვნათა დაცვით.
2. ალუმინის ფანჯრების და კარის ბლოკების დამზადებისა და მონტაჟისათვის გამოყენებული მასალები და ფურნიტურა უნდა შეესაბამებოდეს ამ პროექტში მოცემულ სპეციფიკაციებს.

ტექნიკური ზედამხედველობა განახორციელა:

ალუმინის ფანჯრების და შუშის ბლოკების მონტაჟის ტექნოლოგიური რუკა

ფასადები

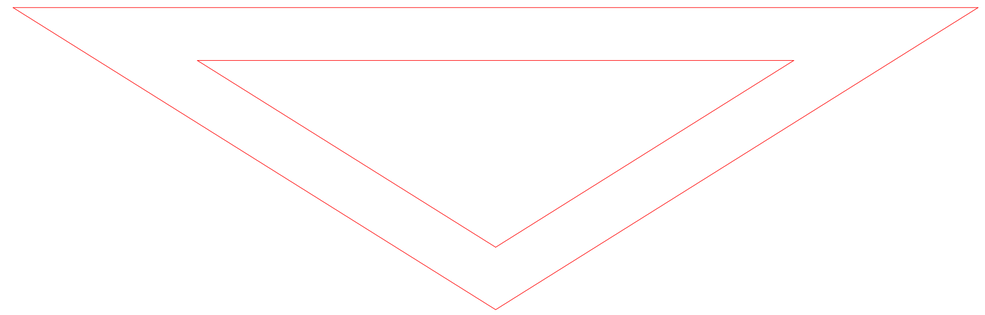



ფასადი 4-1
მასშტაბი. 1:100

ბლოკი 12

ფორმატი ა-2

პროექტის სახელწოდება

მრავალბინიანი საცხოვრებელი სახლი

მისამართი

ქ. თბილისში ვარკეთილი 2-სა და ვაზისუბნის საცხოვრებელ რაიონს შორის არსებული მიწის ნაკვეთი

პროექტის ავტორი
არქიტექტორი

ანა კაჭკაჭიშვილი

პროექტის არქიტექტურული ნაწილი შემოწმებულია არქიტექტორი: გიორგი ლოთიშვილის მიერ.

შენიშვნა:

ნახაზი მომზადებულია მისაწვდომობის ეროვნული სტანდარტების მიხედვით

ზომები მოცემულია სანტიმეტრებში

1. იატაკის ზედაპირები მოეწყობა ისე, რომ იქნება მდგრადი, მყარი და არასრიალა.
2. განათების სამართავები ელექტრო, გამანაწილებლები ელექტრო ჩამრთველები და დენსართები, ტემპერატურის მარეგულირებლები, მოწყობილობების სამართავები წყალსადენი სისტემის მოწყობილობების მარეგულირებლები და დამცავი და ორმხრივი საკომუნიკაციო სისტემების სამართავებია მოეწყობა სტანდარტის 309-ე ქვეთავის შესაბამისად".

თბილისი 2022 წ.

შენიშვნები:

იატაკის ზედაპირი იქნება ბეტონის ან მსგავსი არაწვადი მასალის, რომელსაც არ ექნება შეწოვის უნარი

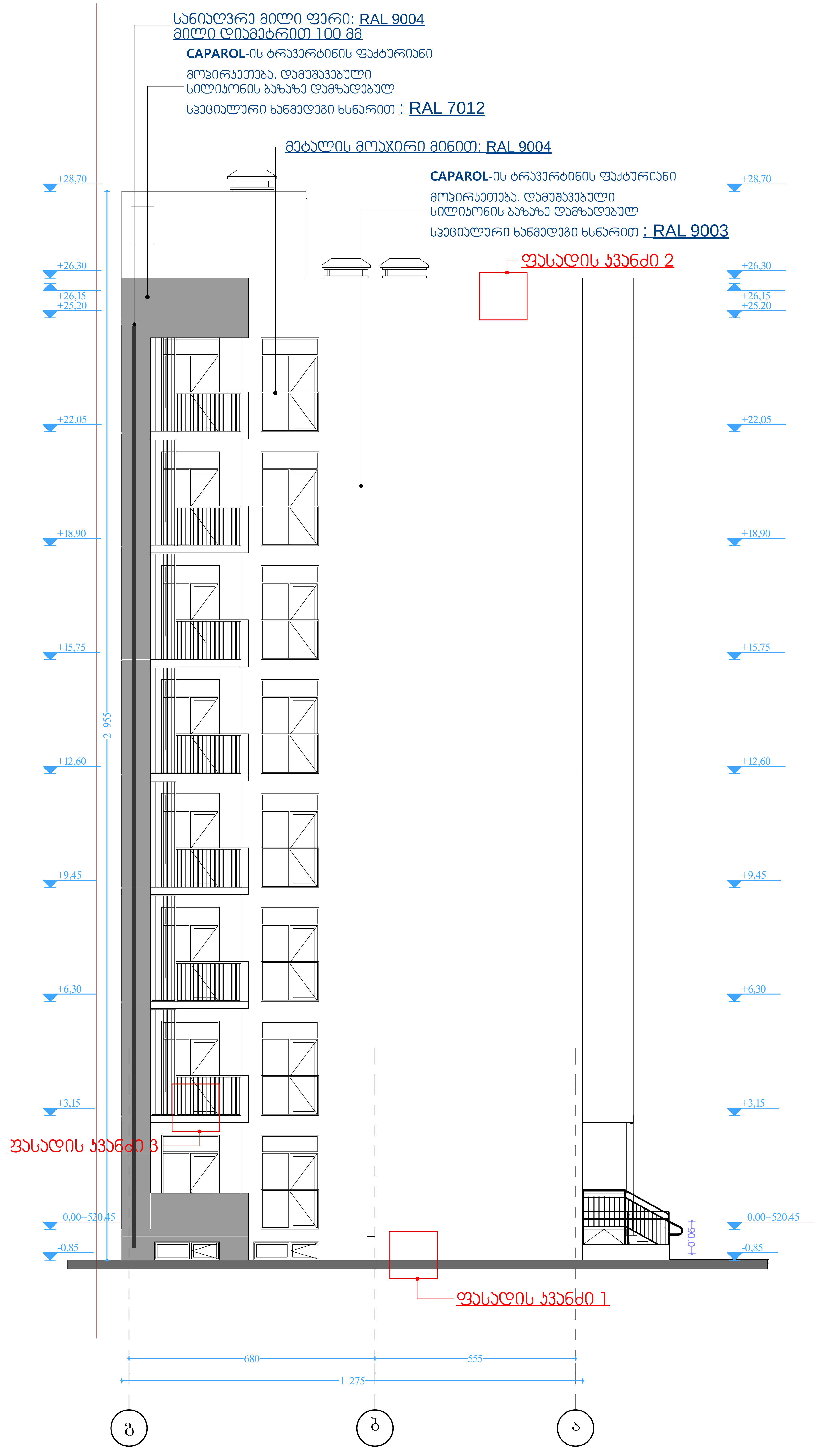



ფასადი ა-გ; გ-ა
მასშტაბი. 1:100

ბლოკი 12

ფორმატი ა-2

პროექტის სახელწოდება

მრავალბინიანი საცხოვრებელი სახლი

მისამართი

ქ. თბილისში ვარკეთილი 2-სა და ვაზისუბნის საცხოვრებელ რაიონს შორის არსებული მიწის ნაკვეთი

პროექტის ავტორი არქიტექტორი

ანა კაჭკაჭიშვილი

პროექტის არქიტექტურული ნაწილი შემოწმებულია არქიტექტორი: გიორგი ლოთიშვილის მიერ.

შენიშვნა:

ნახაზი მომზადებულია მისაწვდომობის ეროვნული სტანდარტების მიხედვით

ზომები მოცემულია სანტიმეტრებში

1. იატაკის ზედაპირები მოეწყობა ისე, რომ იქნება მდგრადი, მყარი და არასრიალა.
2. განათების სამართავები ელექტრო, გამანაწილებლები ელექტრო ჩამრთველები და დენსართები, ტემპერატურის მარეგულირებლები, მოწყობილობების სამართავები წყალსადენი სისტემის მოწყობილობების მარეგულირებლები და დამცავი და ორმხრივი საკომუნიკაციო სისტემების სამართავებია მოეწყობა სტანდარტის 309-ე ქვეთავის შესაბამისად“.

თბილისი 2022 წ.

შენიშვნები:

იატაკის ზედაპირი იქნება ბეტონის ან მსგავსი არაწვადი მასალის, რომელსაც არ ექნება შეწოვის უნარი

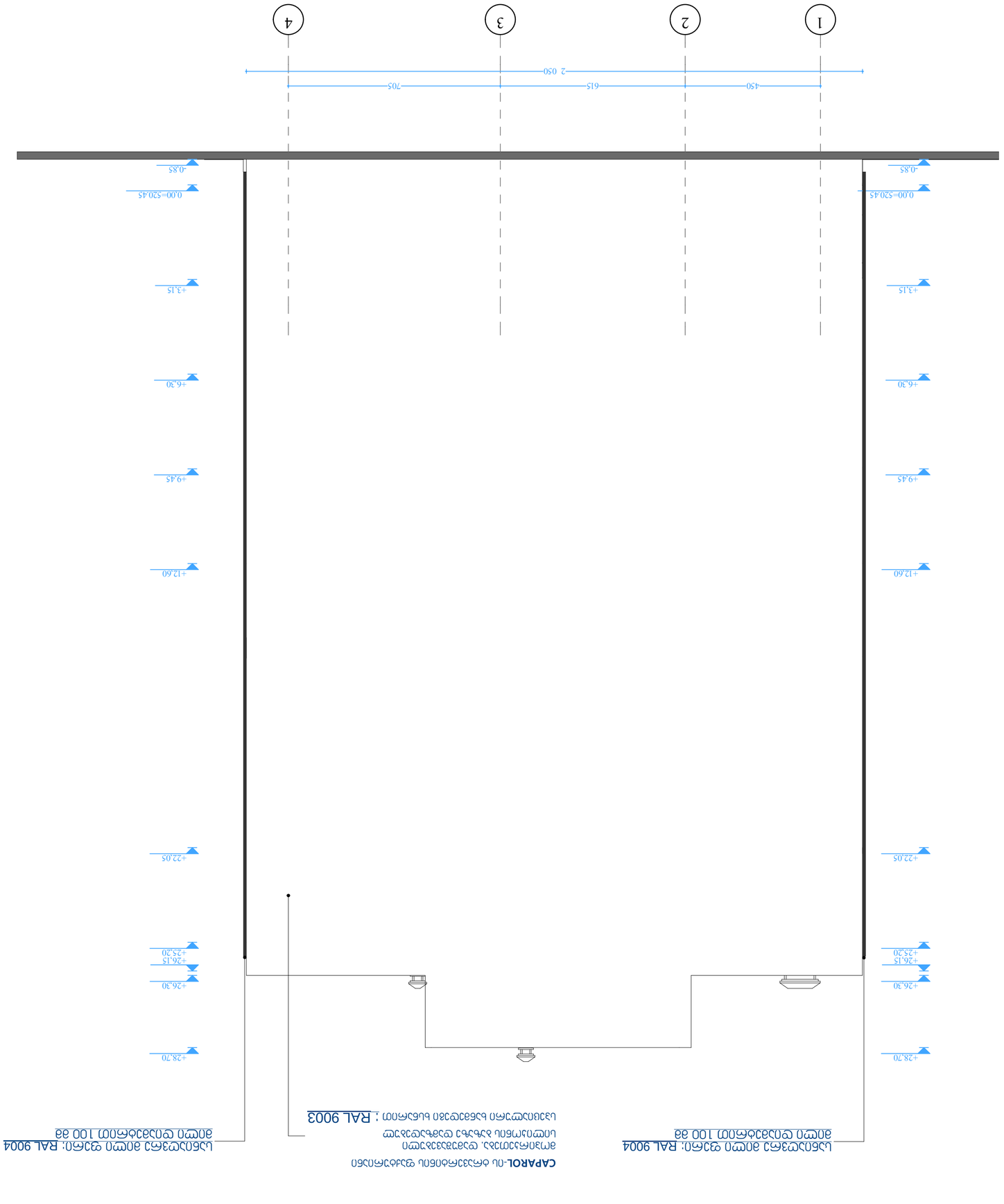

CAPAROL-ის აკრილატური ფასადური საღებავები

ფილიგრანული, დეკორატიული ელემენტების ფასადის ნაწილის შეღებვა ფასადური საღებავით

ფასადის ძირითადი ფერი: RAL 9003 ; ანთრაციტის ფერის ფასადური საღებავით

ფასადის ფილი კვეთილი ნაწილის შეღებვა **RAL 9004** ფერის ფასადური ლაქით 100 გრ

ფასადის ფილი კვეთილი ნაწილის შეღებვა: **RAL 9004** ფერის ფასადური ლაქით 100 გრ

ფასადის ფერადოვანი გადაწყვეტა

ფასადის ფერადოვანი გადაწყვეტა და ფილების განლაგების სქემა

1:100

1-4

შპს „ტექნიკური ზედამხედველობის სააგენტო“

ტელ.: 599 00 00 00

ფასადის ფერადოვანი გადაწყვეტა და ფილების განლაგების სქემა

1. ფასადის ფერადოვანი გადაწყვეტა და ფილების განლაგების სქემა შესრულებულია ფასადის ფერადოვანი გადაწყვეტის ნახაზის მიხედვით.

2. ფასადის ფერადოვანი გადაწყვეტა და ფილების განლაგების სქემა შესრულებულია ფასადის ფერადოვანი გადაწყვეტის ნახაზის მიხედვით.

ტექნიკური ზედამხედველობის სააგენტოს წარმომადგენელი

ტელ.: 599 00 00 00

07.10.2022 წ.

ფასადის ფერადოვანი გადაწყვეტის შემქმნელი ორგანიზაციის დასახელება, ხელმძღვანელის ვინაობა

ხელმოწერა

ფასადის ფერადოვანი გადაწყვეტის შემქმნელი ორგანიზაციის წარმომადგენელი

ხელმოწერა

ფასადის ფერადოვანი გადაწყვეტის შემქმნელი ორგანიზაციის ხელმძღვანელი

ხელმოწერა

ფასადის ფერადოვანი გადაწყვეტის შემქმნელი ორგანიზაციის ხელმძღვანელი

ხელმოწერა

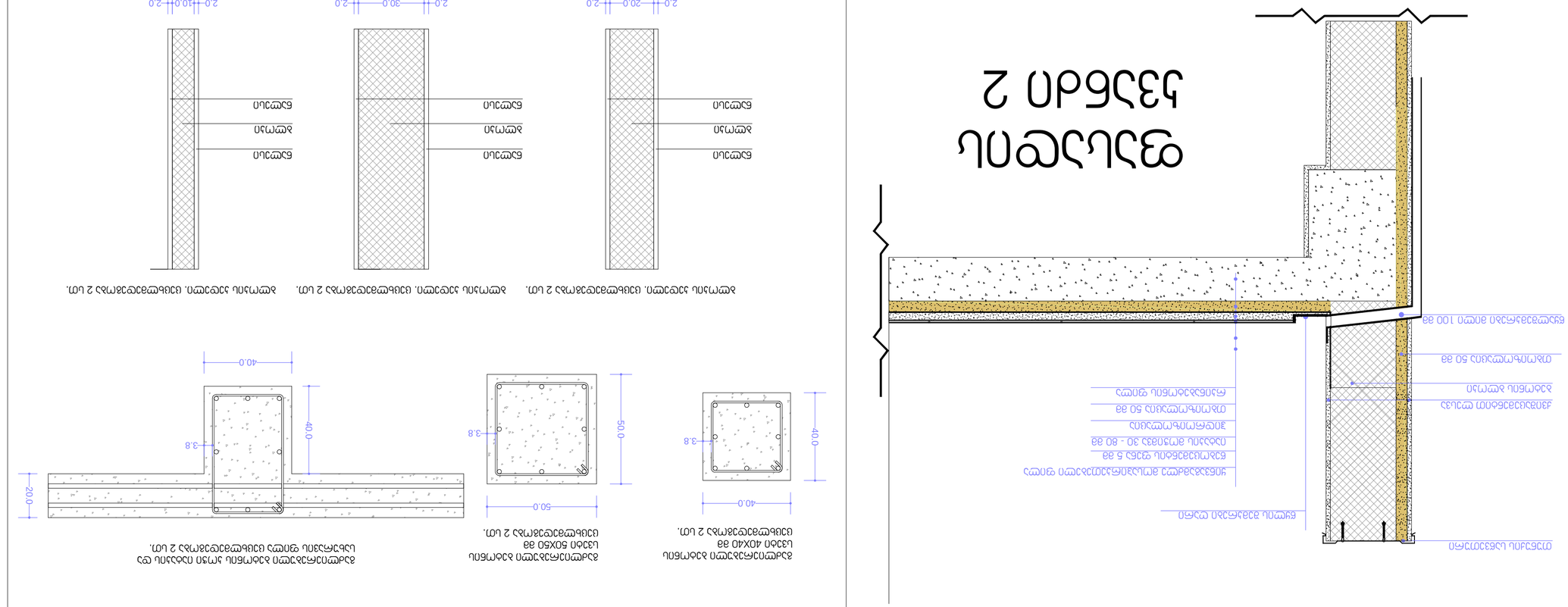

ფასადის ფილა. ცემენტბეტონის ფილა ზომით 2400 x 1200 x 20 მმ, ზედაპირი ქვიშაბლასტირებული, ფერი RAL 7016, ანკერით ფასადის კონსტრუქციაზე მიმაგრებული

ფასადის ანკერი

ანკერი ფასადის ფილის მიმაგრებისთვის

ანკერი

ანკერი

ანკერი

ფასადის ანკერი

ანკერი

ანკერი

არაცეცხლმედეგი კარი ზღურბლით.		ცეცხლმედეგი კარი ზღურბლით, საკეტით და მიმხურავით ცეცხლმედეგობა 90 წუთი (გაღების მიმართულება განისაზღვროს გეგმაზე)		ცეცხლმედეგი კარი ზღურბლით. ცეცხლმედეგობა 20 წუთი (გაღების მიმართულება განისაზღვროს გეგმაზე)		არაცეცხლმედეგი კარი ზღურბლით. (გაღების მიმართულება განისაზღვროს გეგმაზე)	
კ-1	23 ცალი	კ-2	12 ცალი	კ-3	28 ცალი	კ-4	16 ცალი

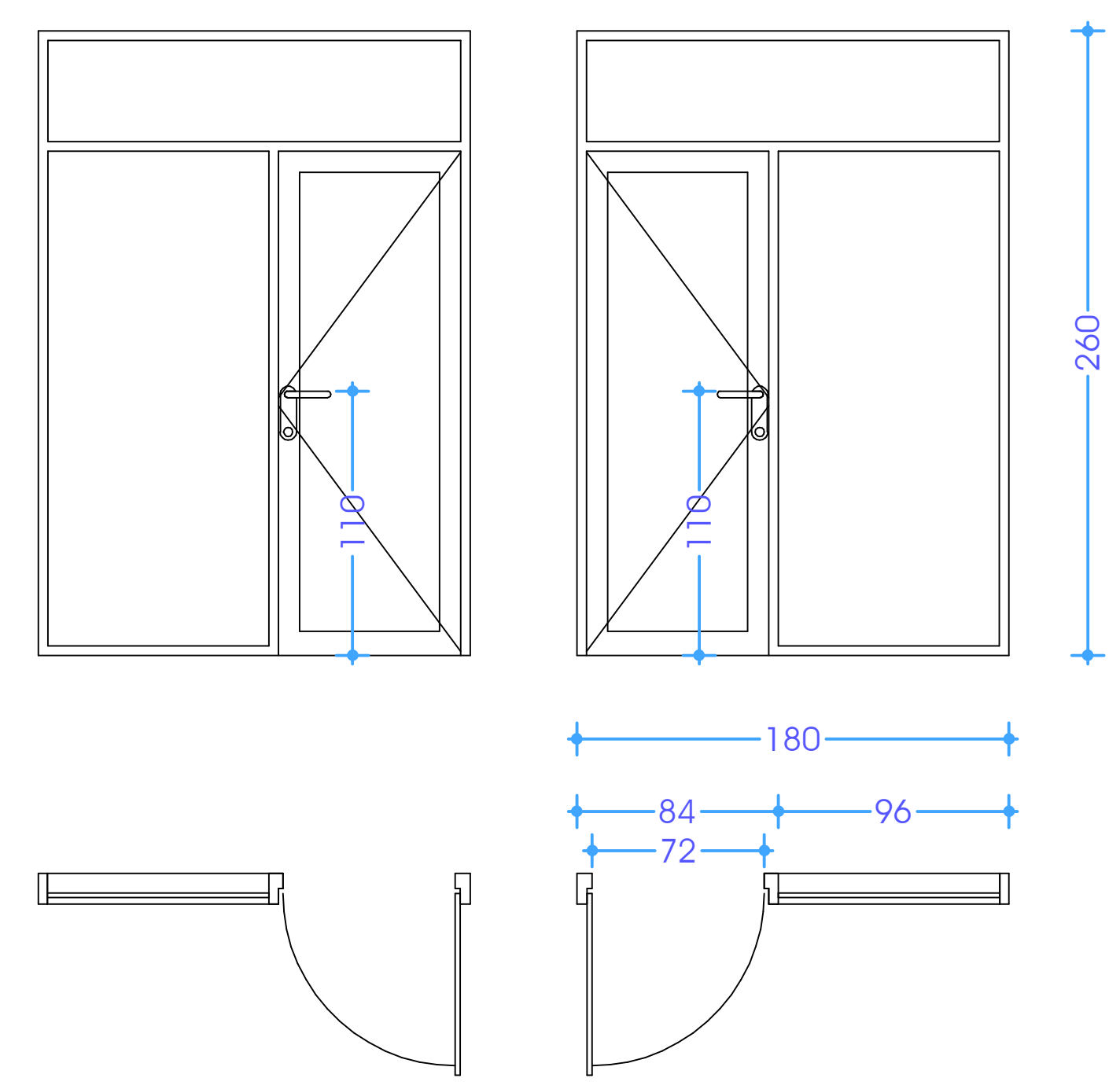

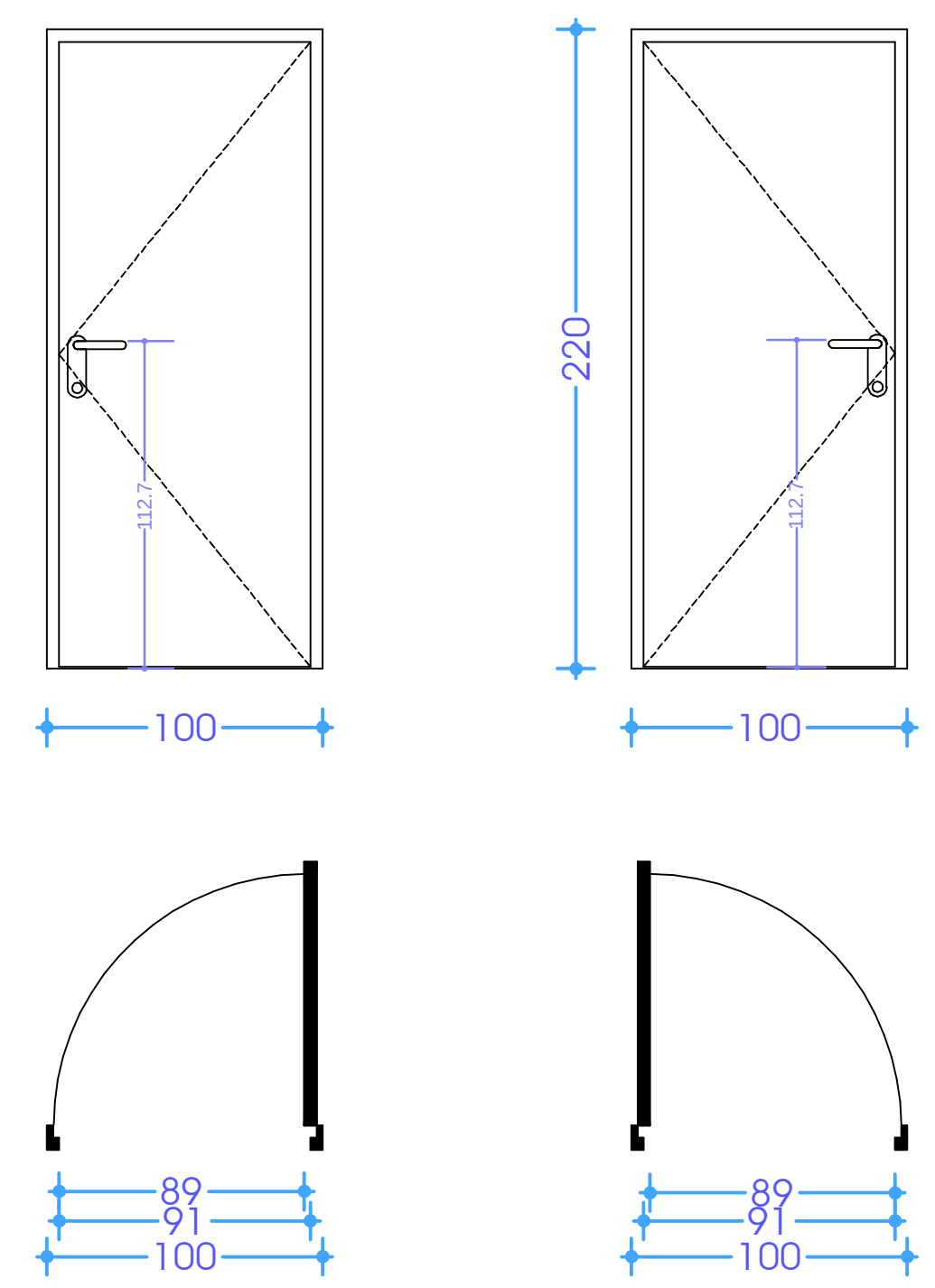

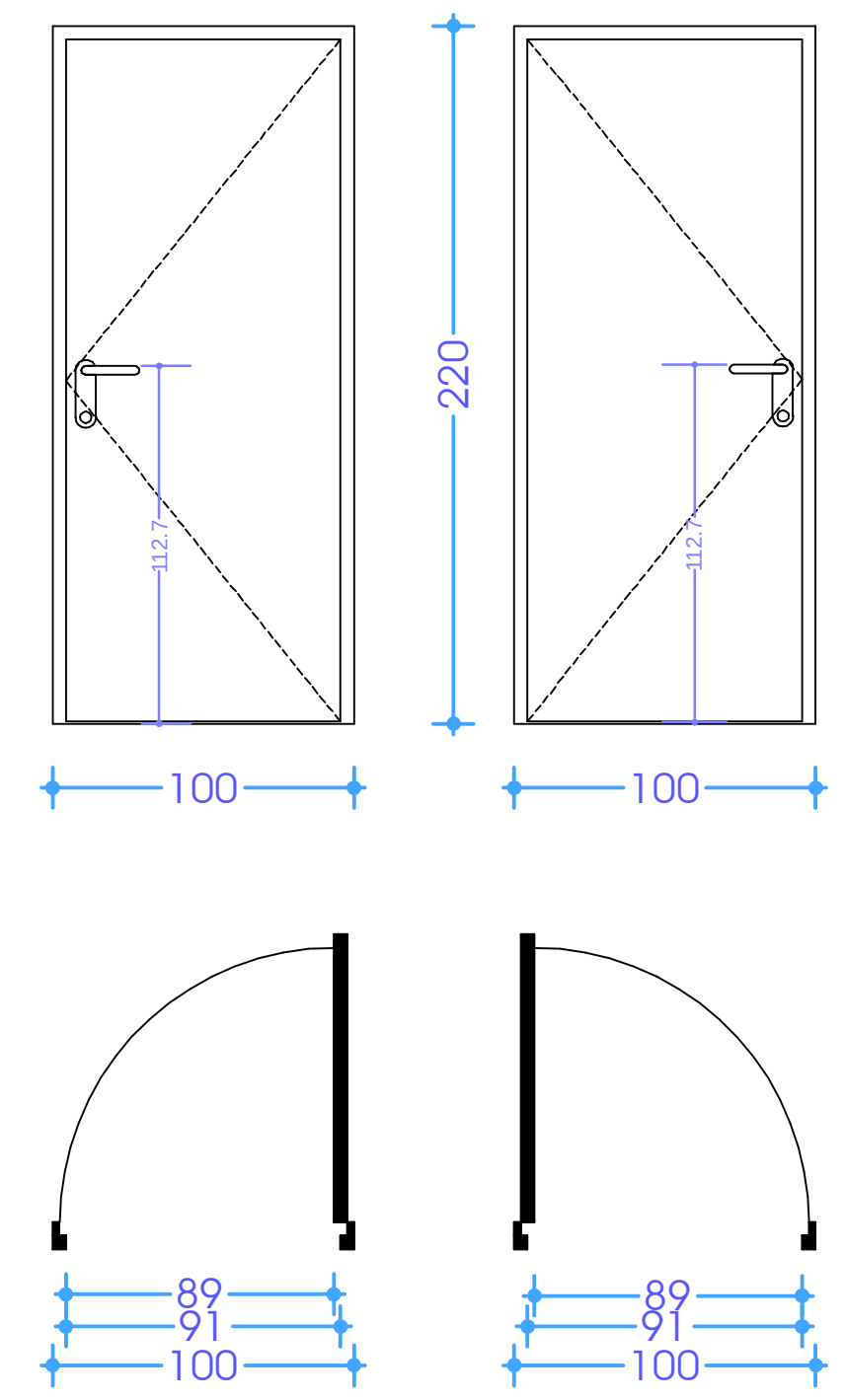

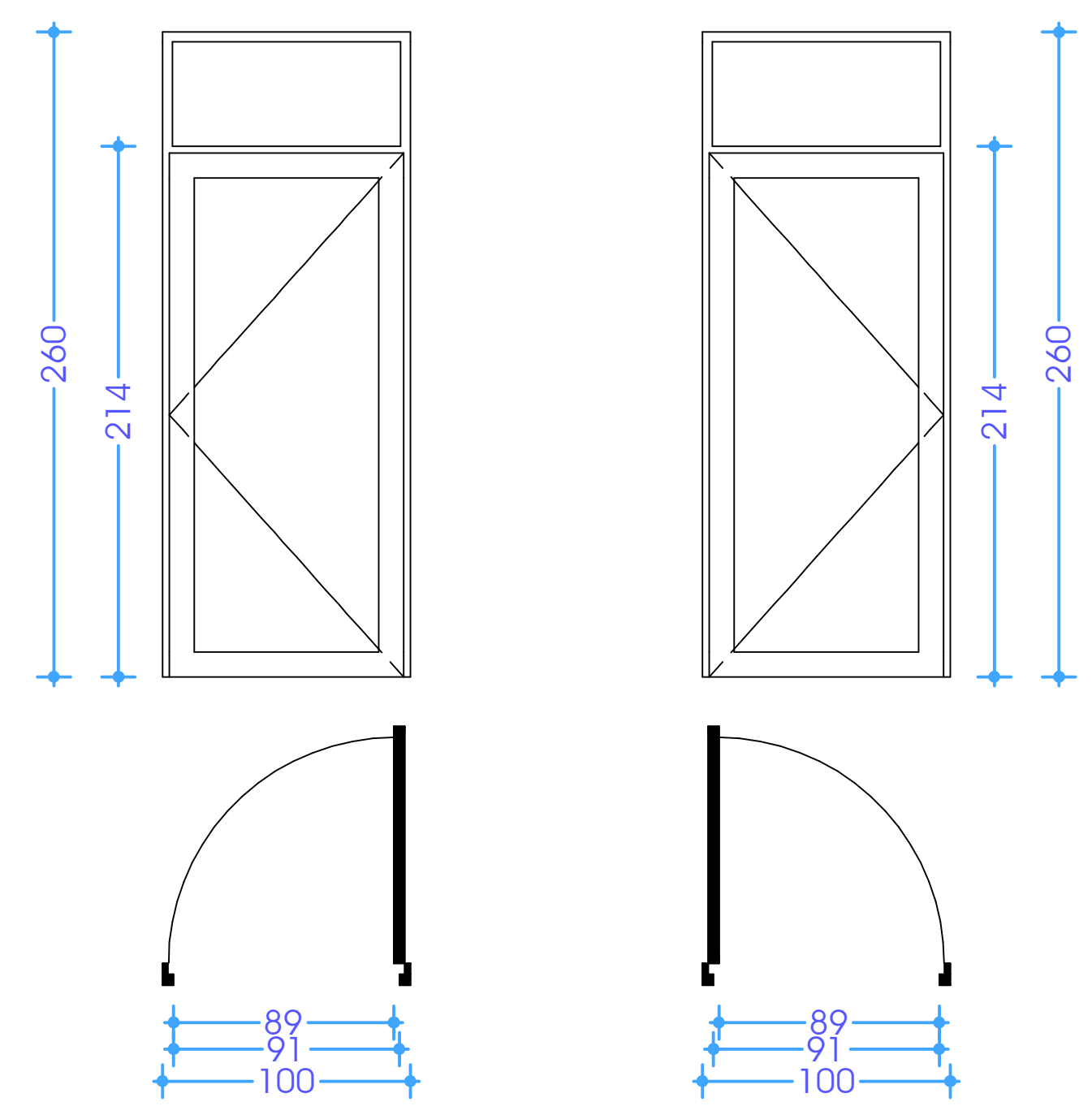

არაცეცხლმედეგი კარი ზღურბლით. (გაღების მიმართულება განისაზღვროს გეგმაზე)		არაცეცხლმედეგი კარი ზღურბლით. (გაღების მიმართულება განისაზღვროს გეგმაზე)		არაცეცხლმედეგი კარი ზღურბლით. (გაღების მიმართულება განისაზღვროს გეგმაზე)		არაცეცხლმედეგი ფანჯარა (გაღების მიმართულება განისაზღვროს გეგმაზე)		არაცეცხლმედეგი ფანჯარა (გაღების მიმართულება განისაზღვროს გეგმაზე)	
კ-5	38 ცალი	კ-6	76 ცალი	კ-7	1 ცალი	ფ-1	10 ცალი	ფ-2	8 ცალი

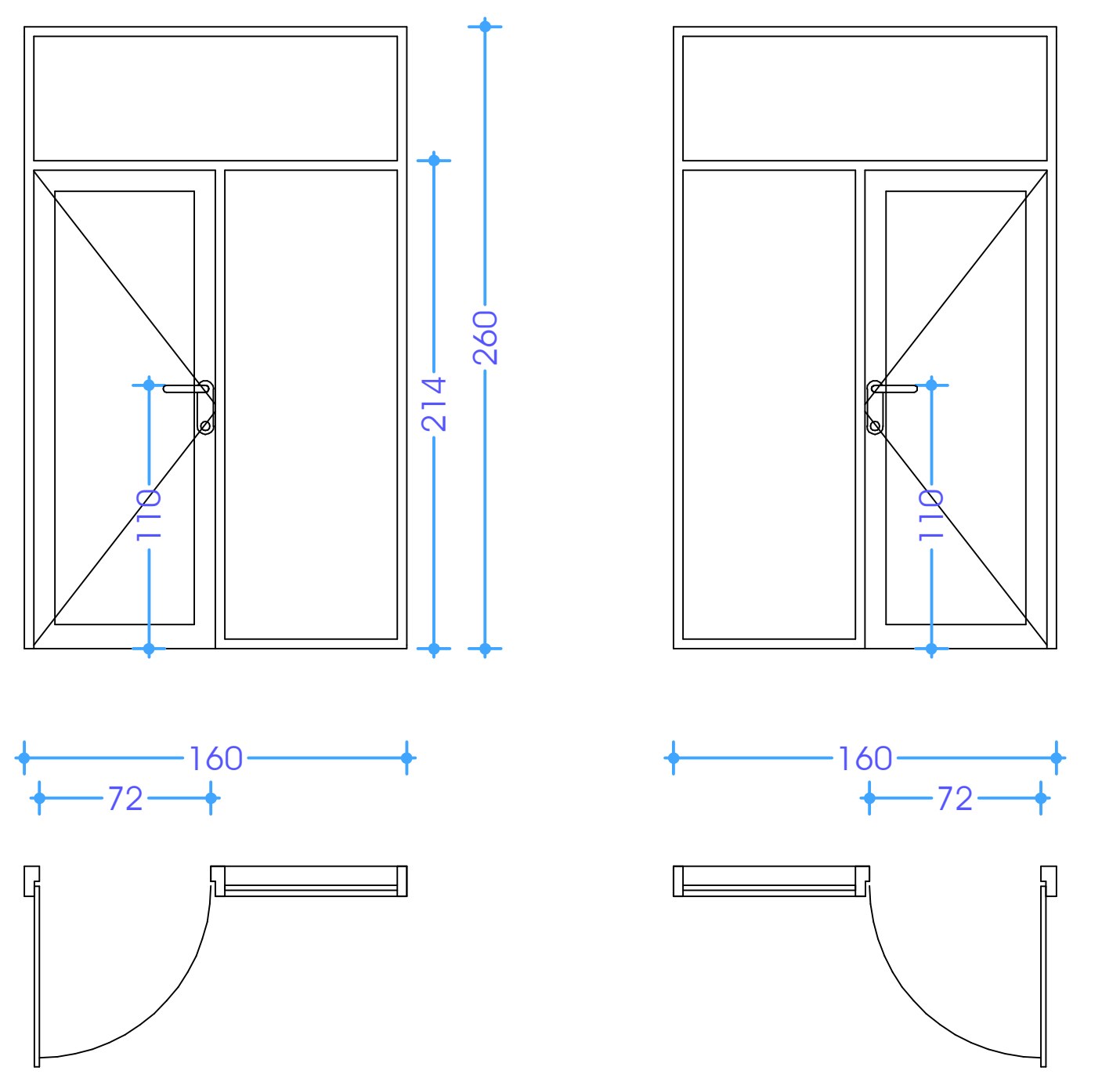

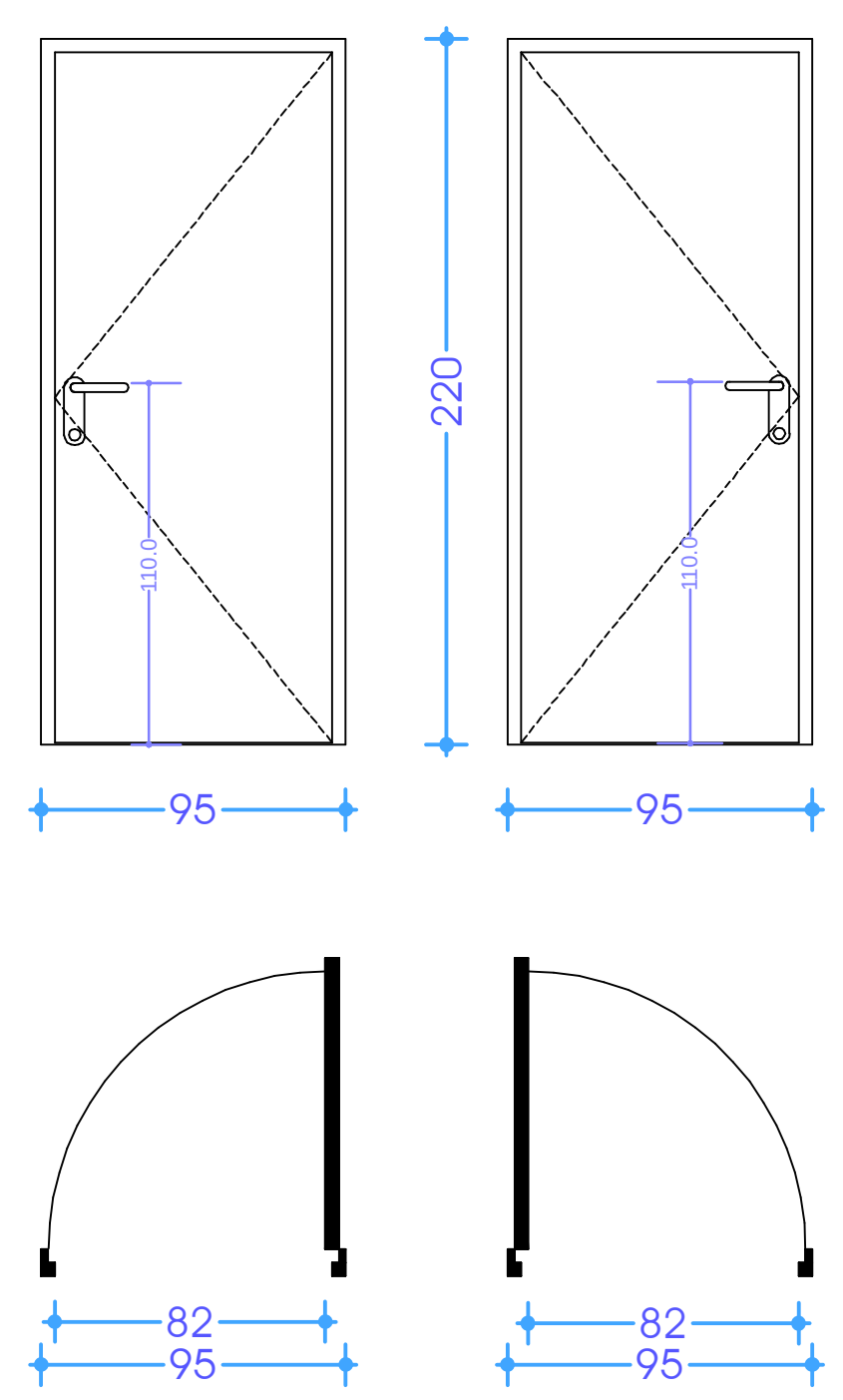

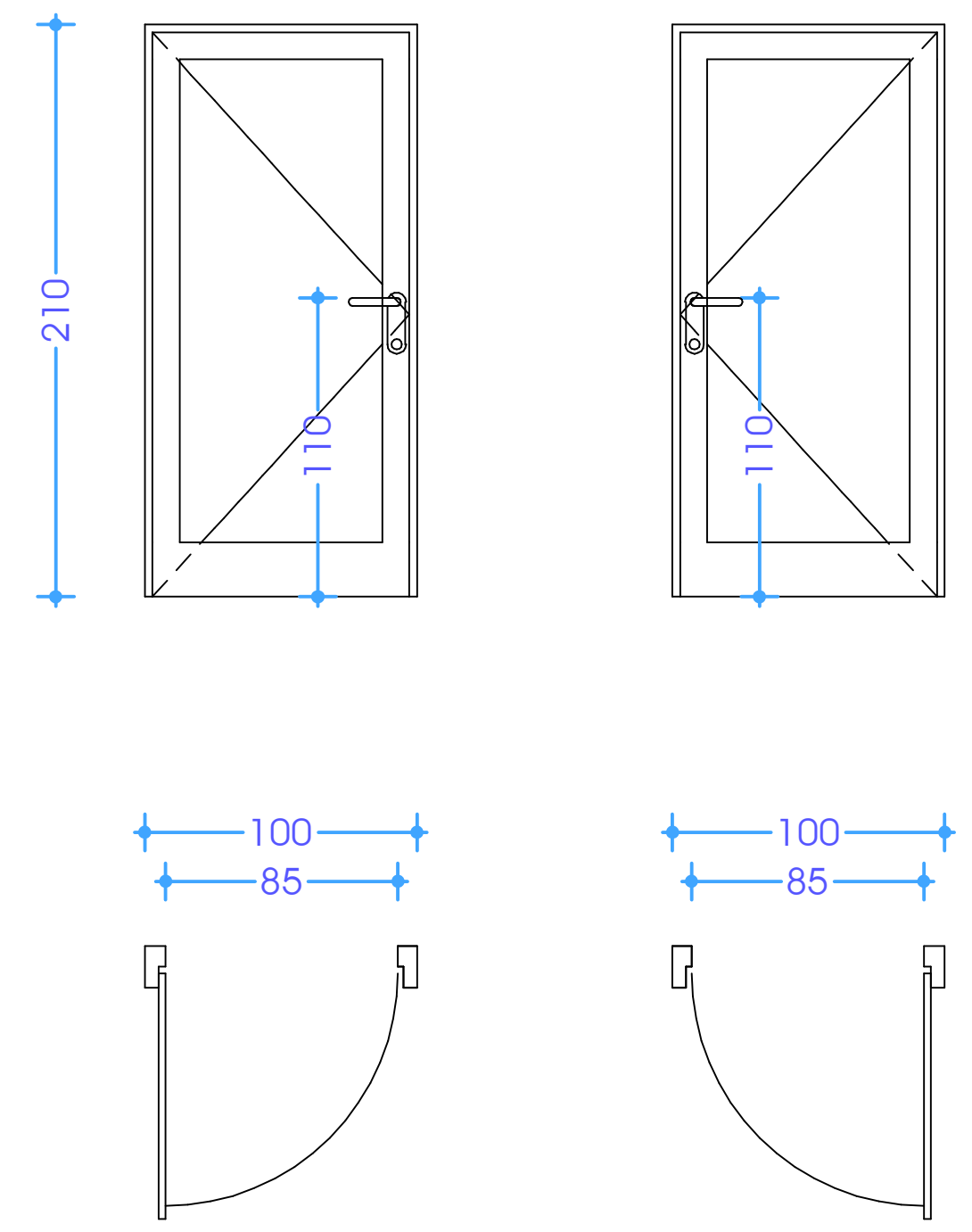

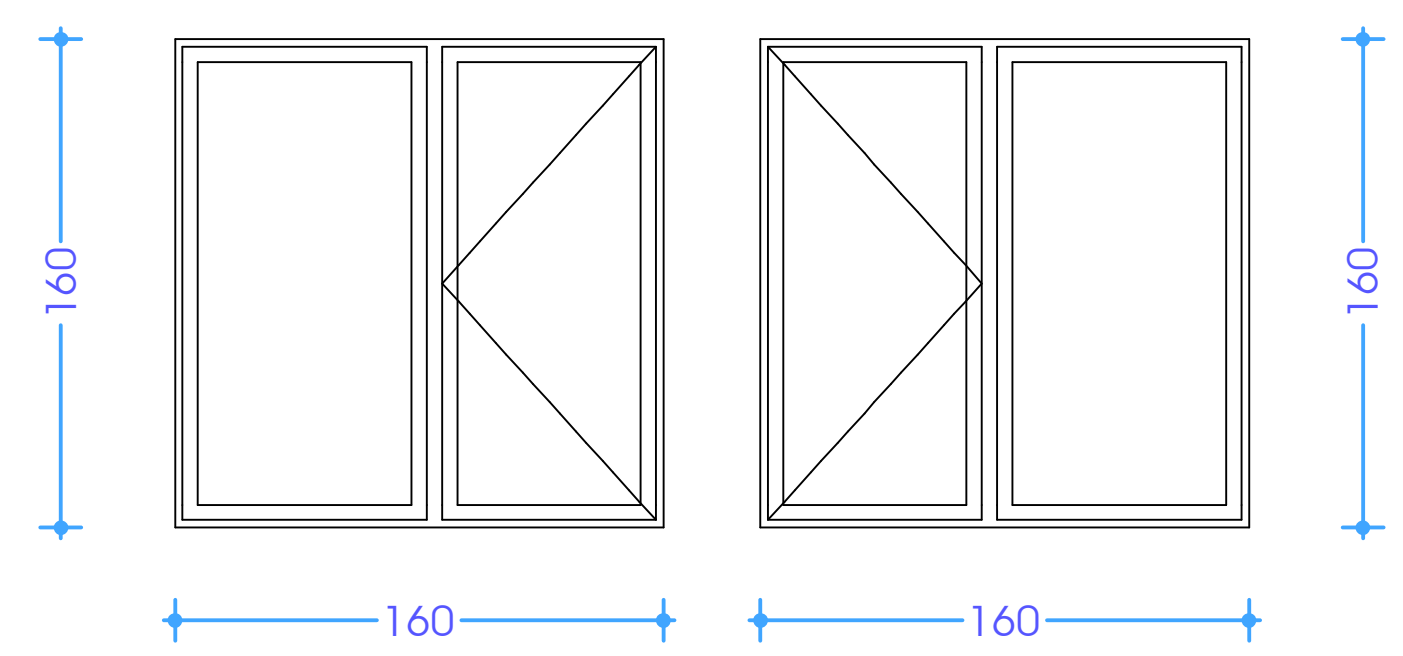

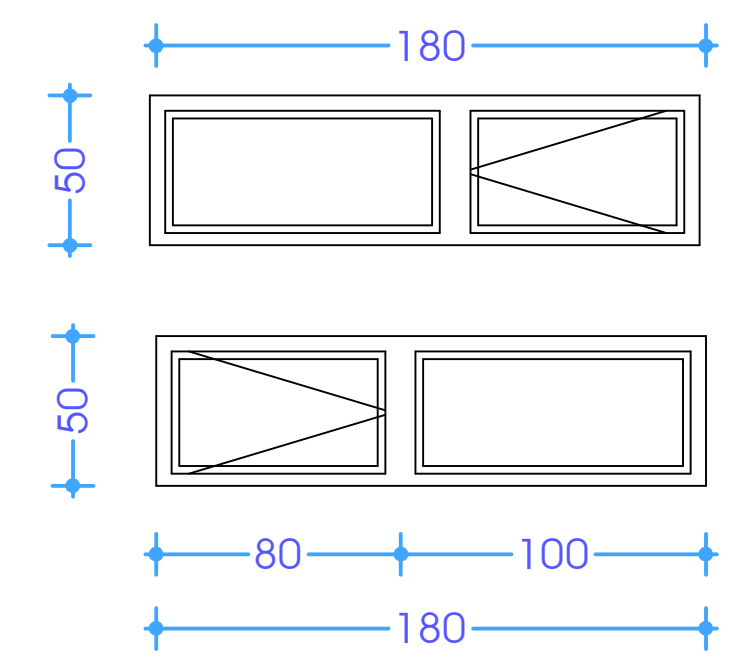

ზღურბლი.

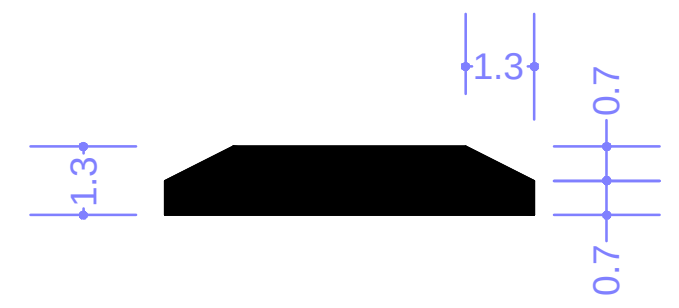

კარ-ფანჯრის სპეციფიკაცია
მაშტაბი. 1:100

ბლოკი 12

ფორმატი ა-2

პროექტის სახელწოდება

მრავალბინიანი საცხოვრებელი სახლი

მისამართი

ქ. თბილისში ვარკეთილი 2-სა და ვაზისუბნის საცხოვრებელ რაიონს შორის არსებული მიწის ნაკვეთი

პროექტის ავტორი არქიტექტორი

ანა კაჭკაჭიშვილი

პროექტის არქიტექტურული ნაწილი შემოწმებულია არქიტექტორი: გიორგი ლოთიშვილის მიერ.

შენიშვნა:

ნახაზი მომზადებულია მისაწვდომობის ეროვნული სტანდარტების მიხედვით

ზომები მოცემულია სანტიმეტრებში

1. იატაკის ზედაპირები მოეწყობა ისე, რომ იქნება მდგრადი, მყარი და არასრიალა.
2. განათების სამართავები ელექტრო, გამანაწილებლები ელექტრო ჩამრთველები და დენსართები, ტემპერატურის მარეგულირებლები, მოწყობილობების სამართავები წყალსადენი სისტემის მოწყობილობების მარეგულირებლები და დამცავი და ორმხრივი საკომუნიკაციო სისტემების სამართავებია მოეწყობა სტანდარტის 309-ე ქვეთავის შესაბამისად".

თბილისი 2022 წ.

შენიშვნები:

იატაკის ზედაპირი იქნება ბეტონის ან მსგავსი არაწვადი მასალის, რომელსაც არ ექნება შეწოვის უნარი

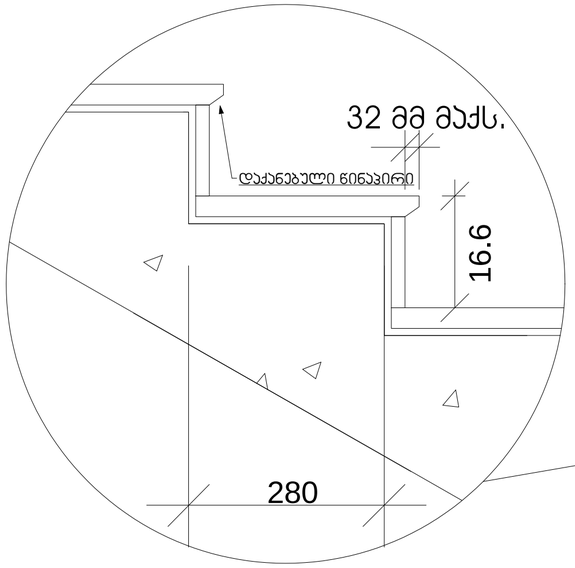

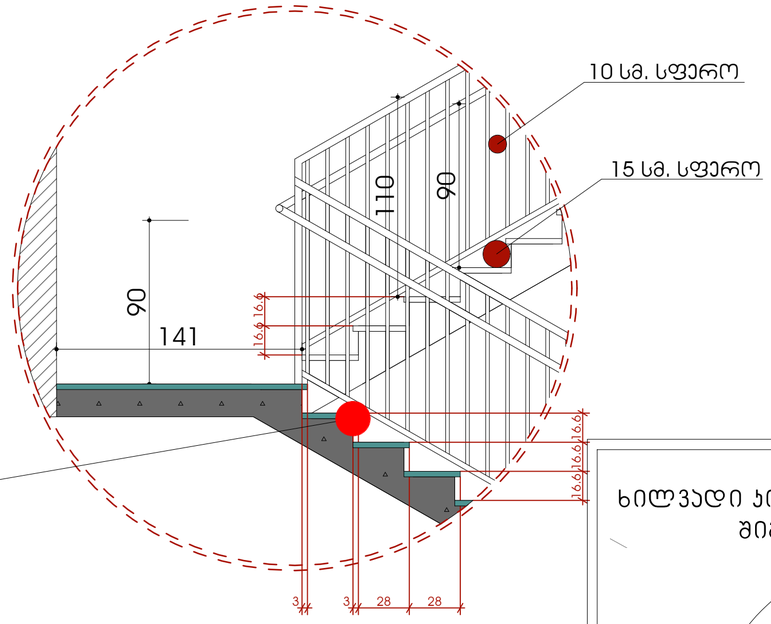

ხილვადი კონტრასტი კიბის საფეხურზე შიგა და გარე კიბეებზე

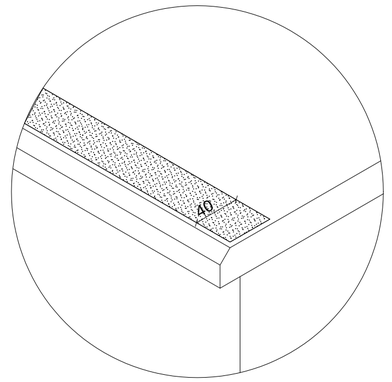

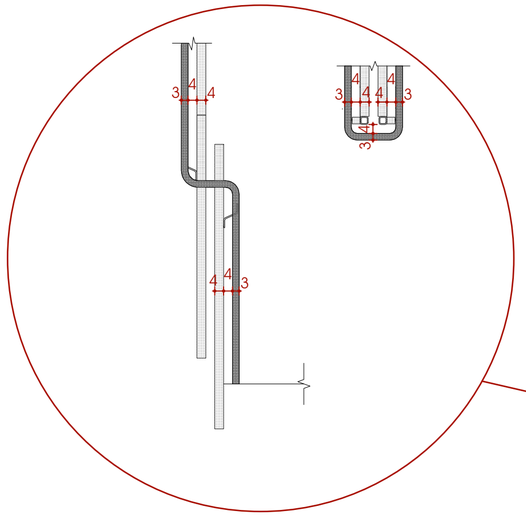

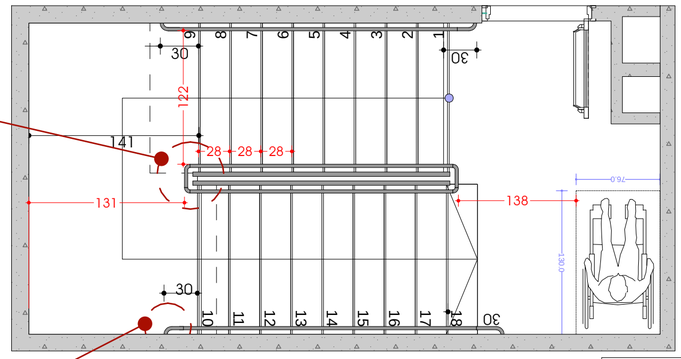

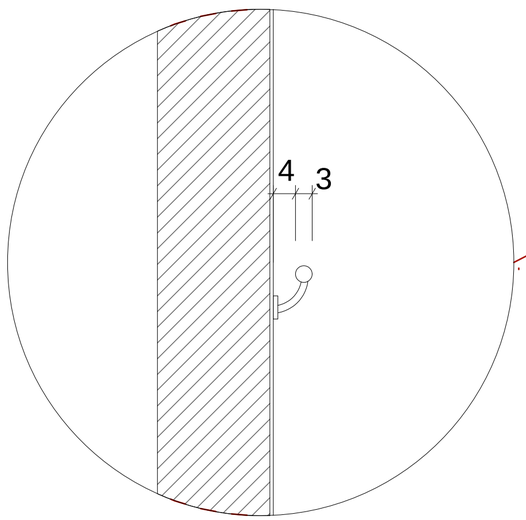

სახელური

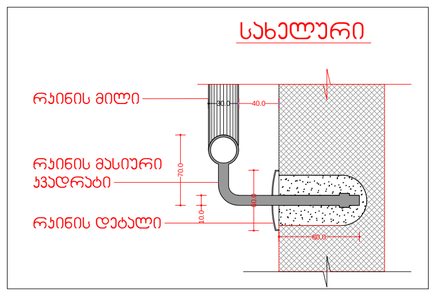

მისაწვდომი ლიფტი

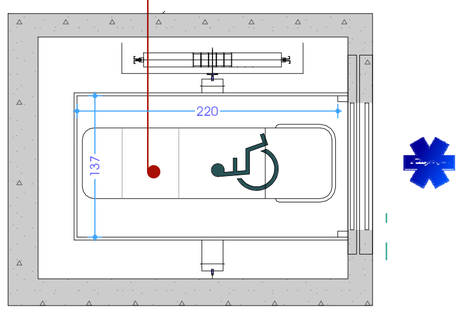

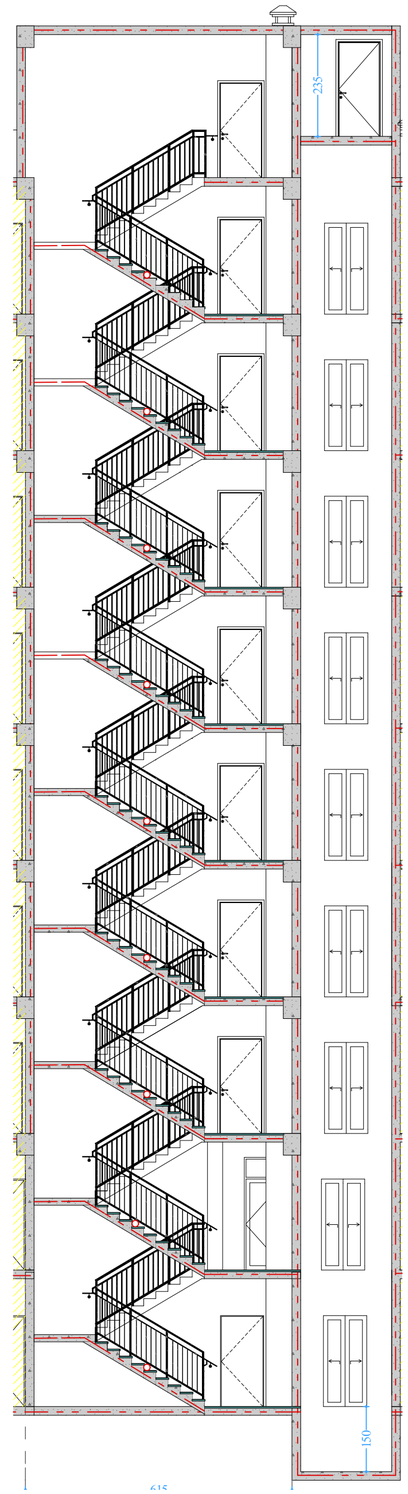

გზა-კიბეებისა და ლიფტის დეტალური ნახაზები
ბლოკი 12

ფორმატი A-2

პროექტის სახელწოდება

მრავალბინიანი საცხოვრებელი სახლი

მისამართი

ქ. თბილისში ვარაძეთილი 2-ს და ვაზისუბნის საცხოვრებელ რაიონს შორის არსებული მიწის ნაკვეთი

პროექტის ავტორი არქიტექტორი

ანა ჯაჯანიშვილი

პროექტის არქიტექტურული ნაწილი შემოწმებულია არქიტექტორი: გიორგი ლოთიშვილის მიერ.

შენიშვნა:

ნახაზი მომზადებულია მისაწვდომობის ეროვნული სტანდარტების მიხედვით

ზომები მოცემულია სანტიმეტრებში

1. ინტერის ზედაპირები მოქნილია ისე, რომ იქნება მგეზერი, მკორი და არასრული.
2. განთების სახურავები ელექტრო, გამანმელებლები ელექტრო ჩამრთველები და დენსართები, ტელეფონური მოწყობილობის სახურავები წყალსადენი სისტემის მოწყობილობის მარეგულირებლები და დამცავი და ორმხრივი საკომუნიკაციო სისტემების სახურავები მოქმედია სტანდარტის 309 ე.ქვეთავის შესაბამისად".

თბილისი 2022 წ.

შენიშვნა:

ინტერის ზედაპირი იქნება ბეტონის ან მსგავსი არაწვადი მასალის, რომელსაც არ ექნება შეწოვის უნარი

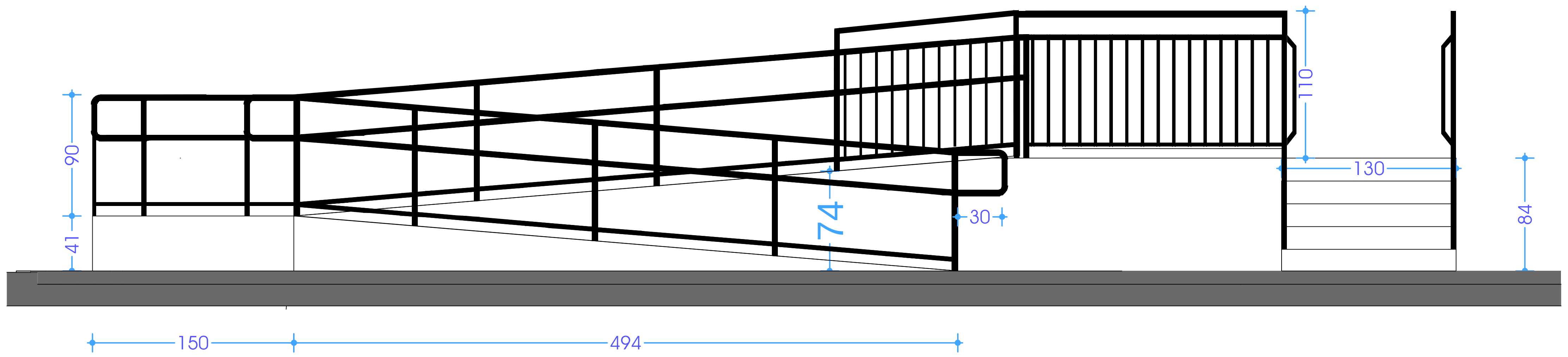

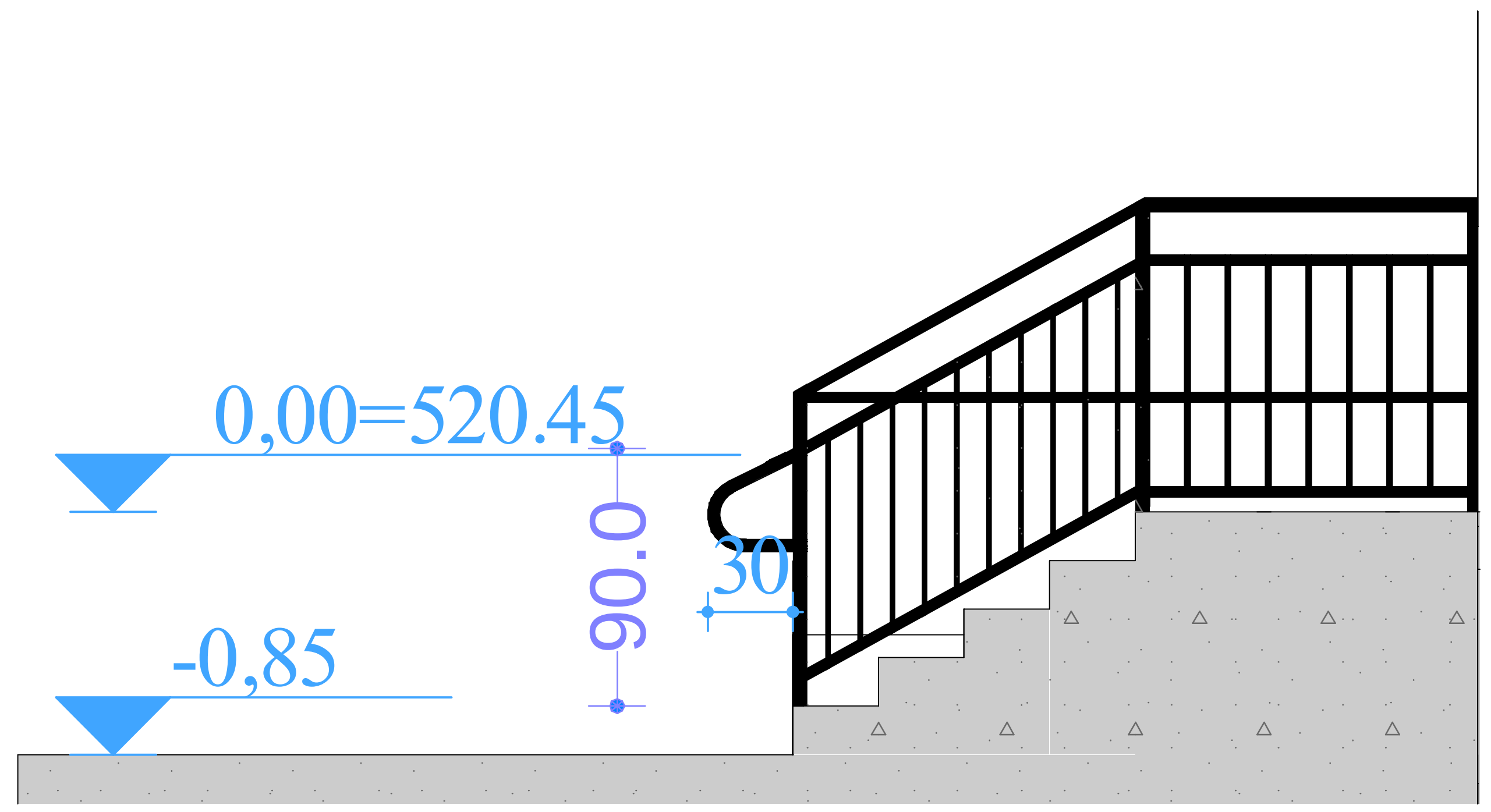

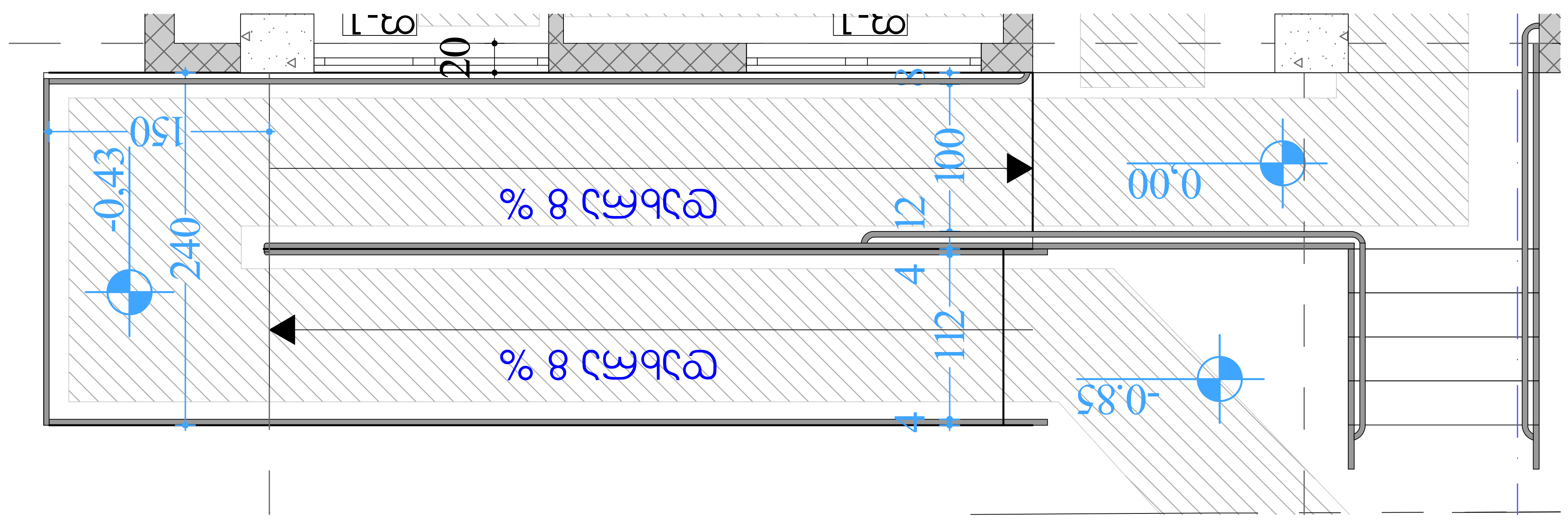

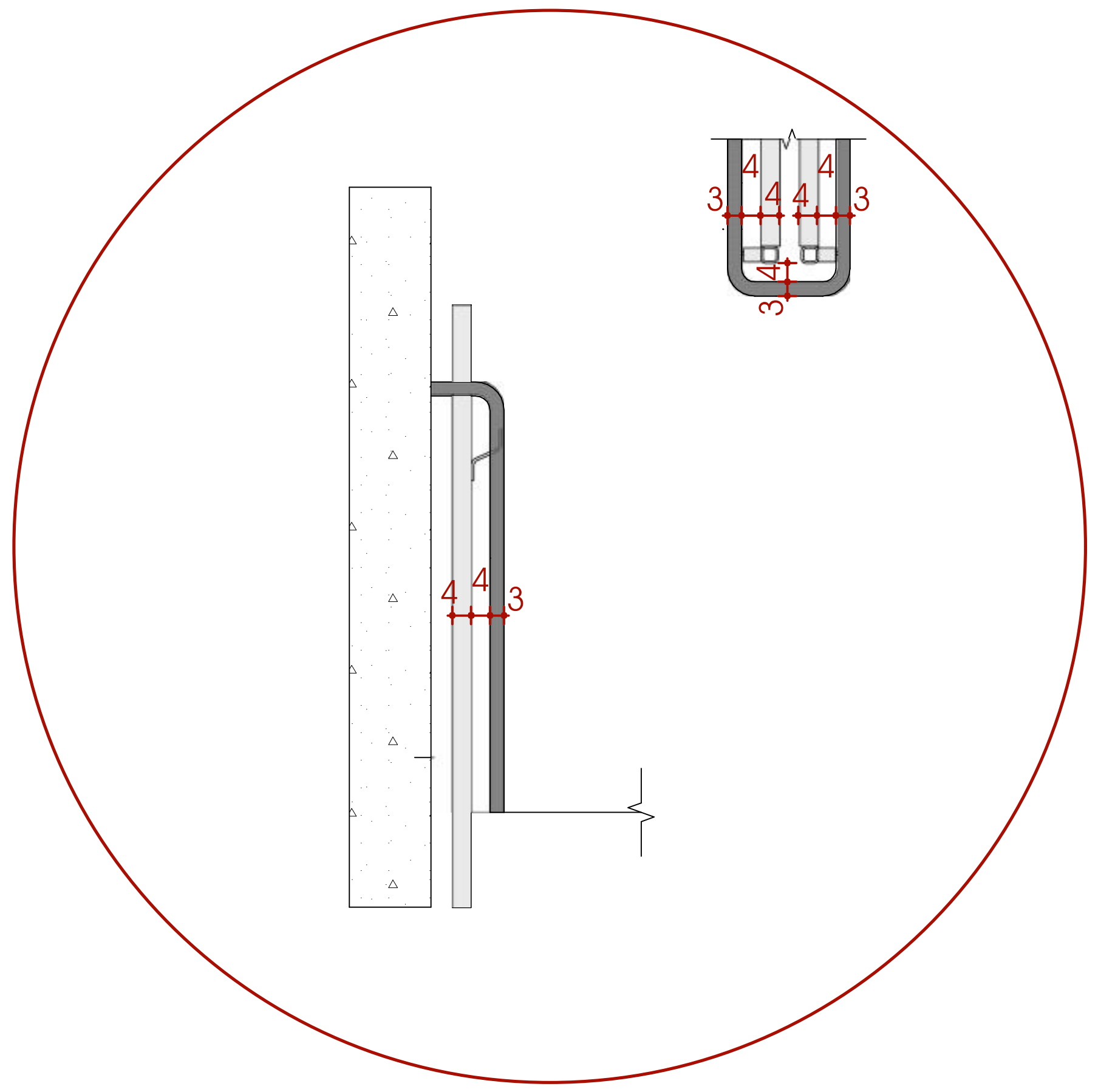

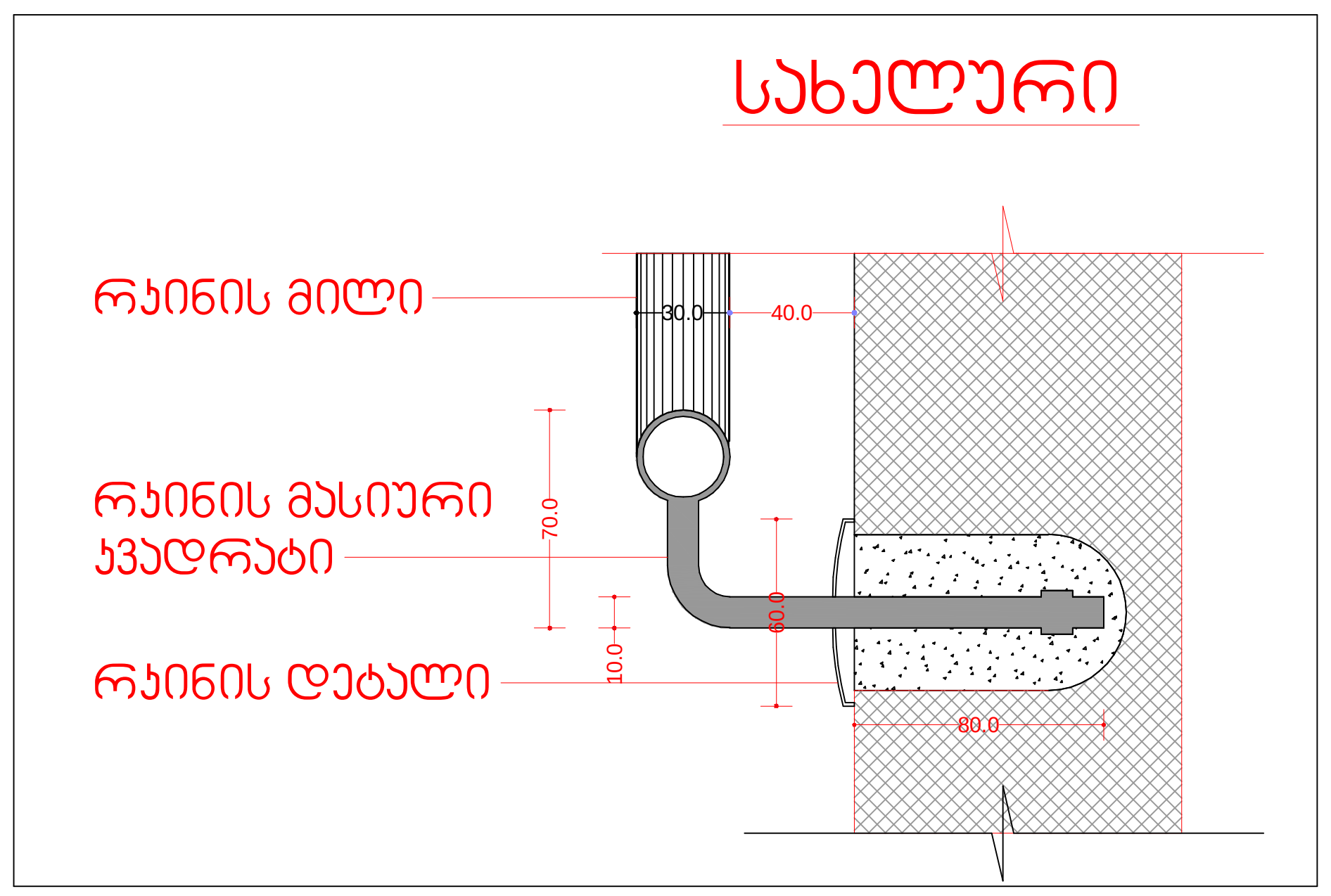

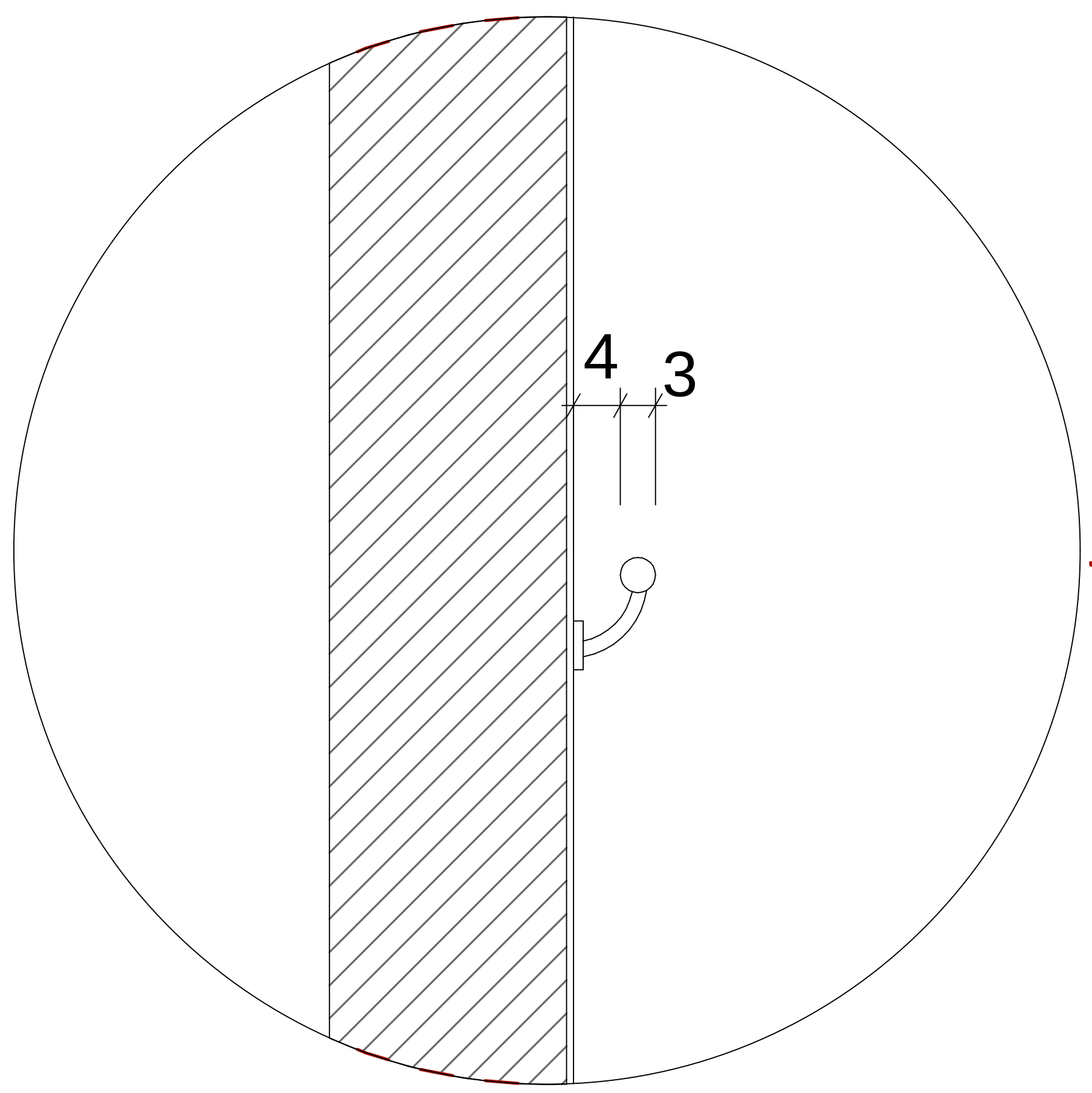

გარე გზა-კიბეებისა
დეტალური ნახაზები

ბლოკი 12

ფორმატი ა-2

პროექტის
სახელწოდება

მრავალბინიანი
საცხოვრებელი
სახლი

მისამართი

ქ. თბილისში ვარკეთილი
2-სა და ვაზისუბნის
საცხოვრებელ რაიონს
შორის არსებული მიწის
ნაკვეთი

პროექტის ავტორი
არქიტექტორი

ანა კაჭკაჭიშვილი

პროექტის
არქიტექტურული ნაწილი
შემოწმებულია
არქიტექტორი: გიორგი
ლოთიშვილის მიერ.

შენიშვნა:

ნახაზი მომზადებულია
მისაწვდომობის
ეროვნული
სტანდარტების მიხედვით

ზომები
მოცემულია
სანტიმეტრებში

1. იატაკის ზედაპირები მოეწყობა ისე, რომ იქნება მდგრადი, მყარი და არასრიალა.
2. განათების სამართავები ელექტრო, გამანაწილებლები ელექტრო ჩამრთველები და დენსართები, ტემპერატურის მარეგულირებლები, მოწყობილობების სამართავები წყალსადენი სისტემის მოწყობილობების მარეგულირებლები და დამცავი და ორმხრივი საკომუნიკაციო სისტემების სამართავებია მოეწყობა სტანდარტის 309-ე ქვეთავის შესაბამისად“.

თბილისი 2022 წ.

შენიშვნები:

იატაკის ზედაპირი იქნება ბეტონის ან მსგავსი არაწვადი მასალის, რომელსაც არ ექნება შეწოვის უნარი

ნიშანი განთავსდება
გარე მისაწვდომ ავტოსადგომთან

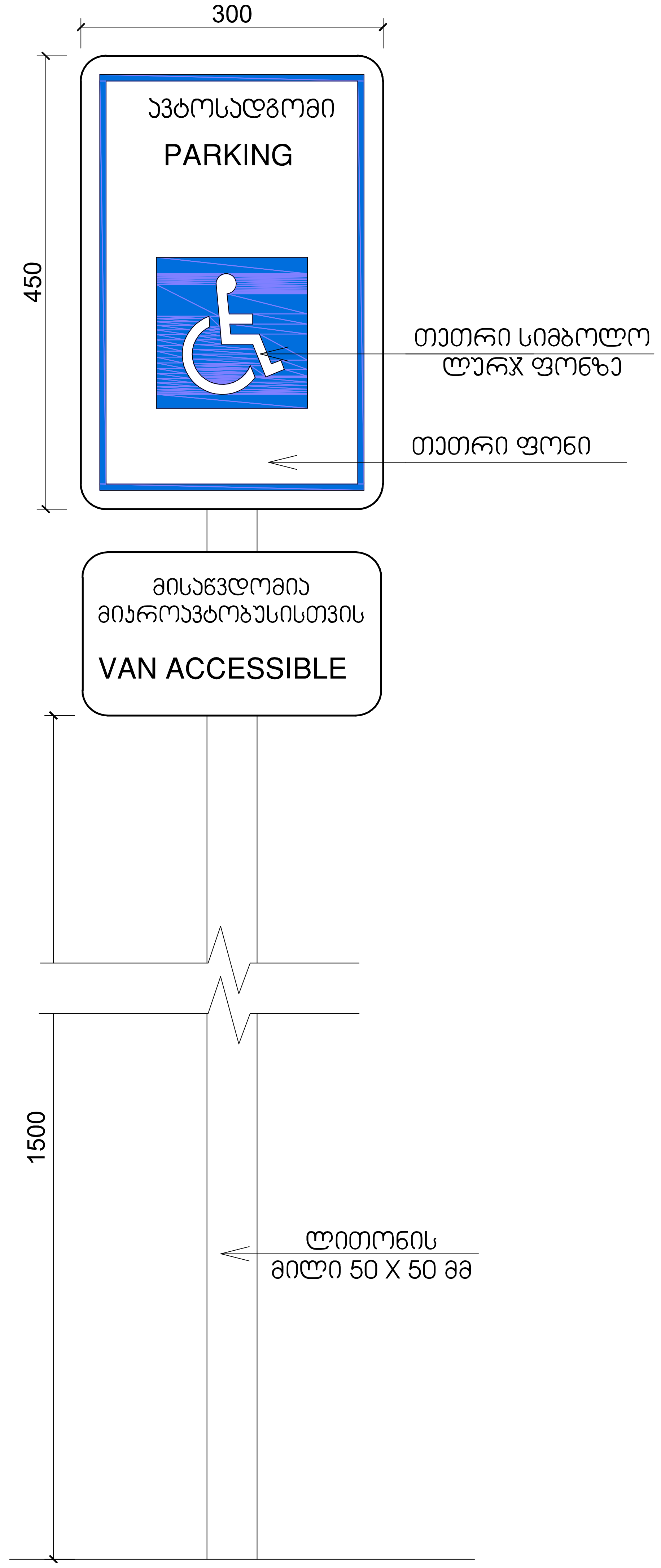

განათებული ნიშანი თავშესაფრის ფართობთან მიმავალ კართან

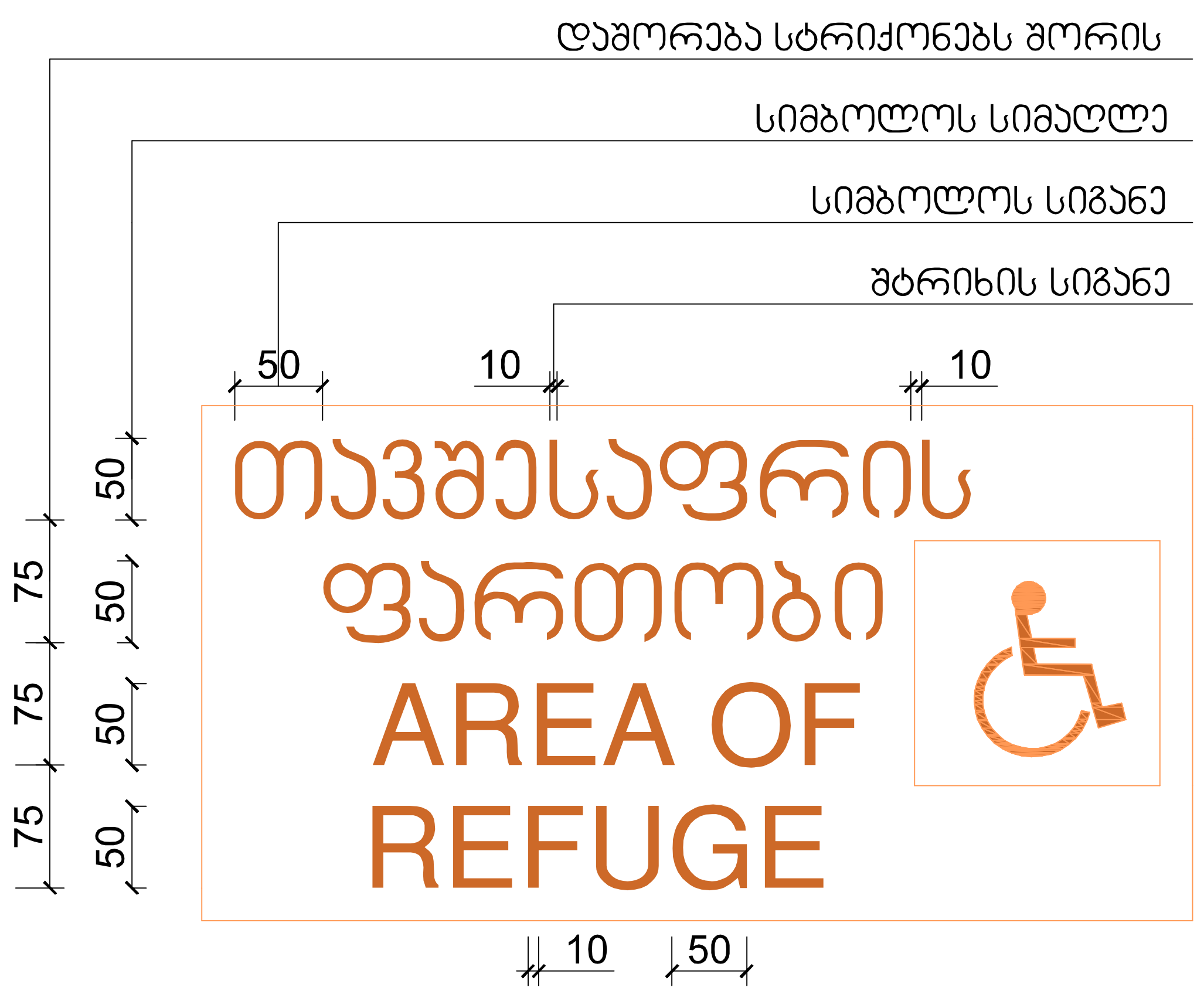

გასასვლელის განათებული ნიშანი

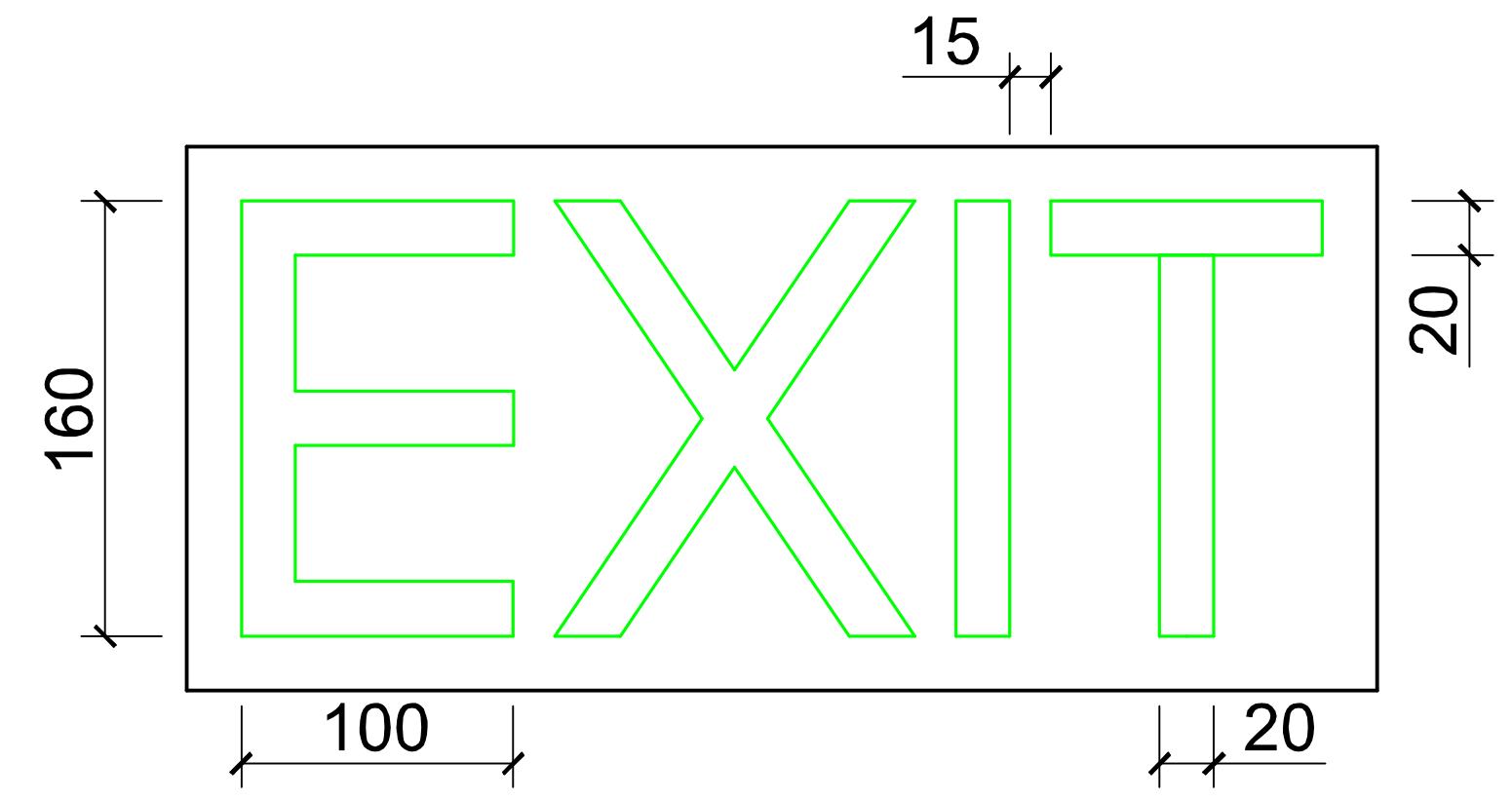

ნიშანი ამობურცული სიმბოლოებით და ბრაილით გზა-კიბის შესასვლელთან და გარეთ გამავალ ყველა კართან

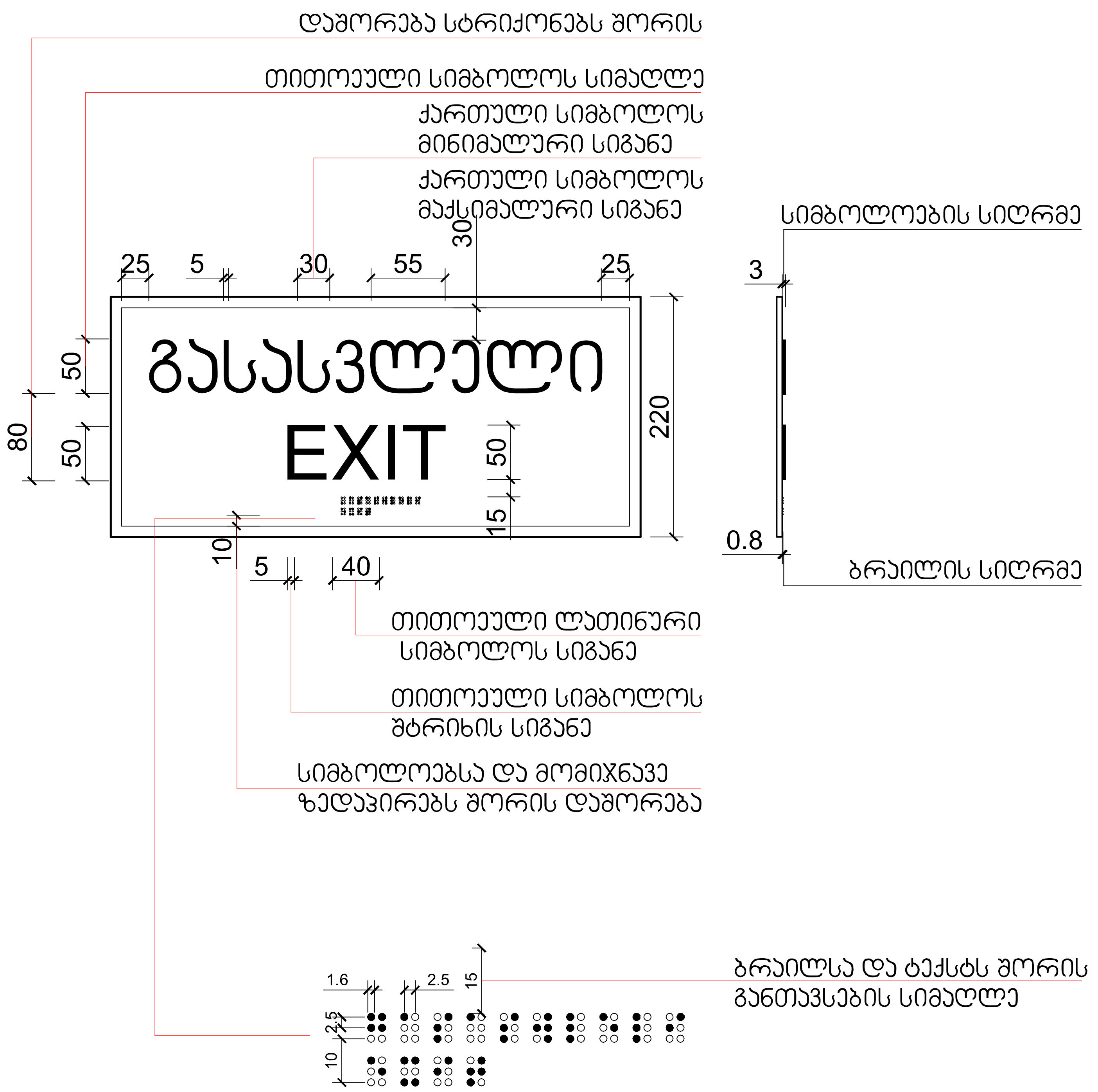

ნიშნები
მაშტაბი. 1:5
ბლოკი 12

ფორმატი ა-2

პროექტის
სახელწოდება

მრავალბინიანი
საცხოვრებელი
სახლი

მისამართი

ქ. თბილისში ვარკეთილი
2-სა და ვაზისუბნის
საცხოვრებელ რაიონს
შორის არსებული მიწის
ნაკვეთი

პროექტის ავტორი
არქიტექტორი

ანა კაჭკაჭიშვილი

პროექტის
არქიტექტურული ნაწილი
შემოწმებულია
არქიტექტორი: გიორგი
ლოთიშვილის მიერ.

შენიშვნა:

ნახაზი მომზადებულია
მისაწვდომობის
ეროვნული
სტანდარტების მიხედვით

ზომები
მოცემულია
სანტიმეტრებში

1. იატაკის ზედაპირები მოეწყობა ისე, რომ იქნება მდგრადი, მყარი და არასრიალა.
2. განათების სამართავები ელექტრო, გამანაწილებლები ელექტრო ჩამრთველები და დენსართები, ტემპერატურის მარეგულირებლები, მოწყობილობების სამართავები წყალსადენი სისტემის მოწყობილობების მარეგულირებლები და დამცავი და ორმხრივი საკომუნიკაციო სისტემების სამართავებია მოეწყობა სტანდარტის 309-ე ქვეთავის შესაბამისად“.

თბილისი 2022 წ.

შენიშვნები:

იატაკის ზედაპირი იქნება ბეტონის ან მსგავსი არაწვადი მასალის, რომელსაც არ ექნება შეწოვის უნარი

მ-1	მ-2	მ-3	მ-4
რკინის მოაჯირი 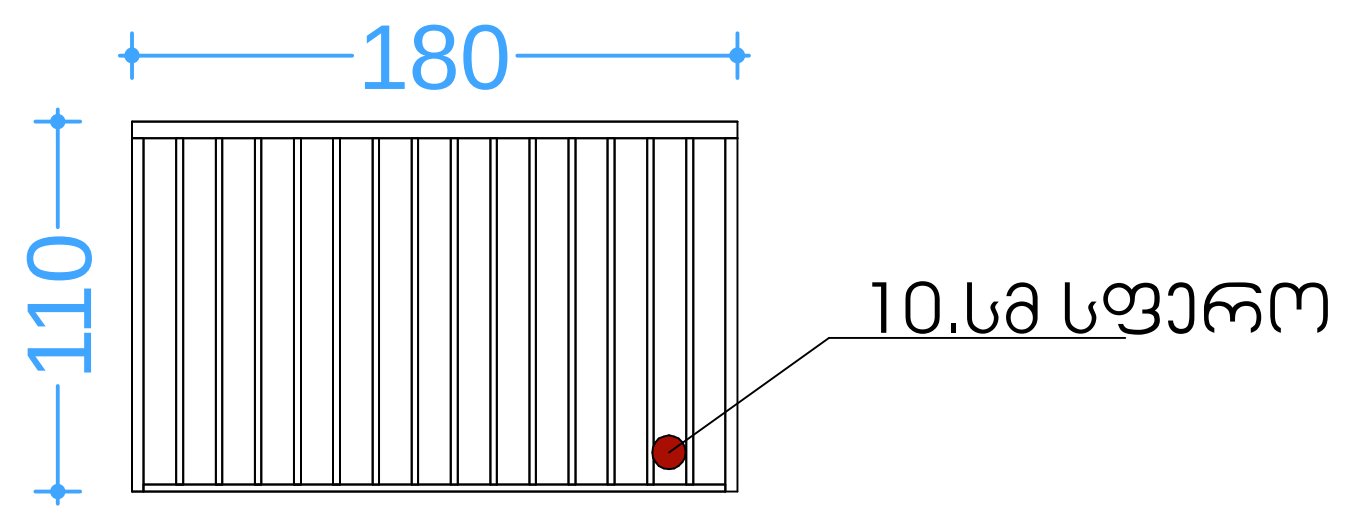 	მინის მოაჯირი 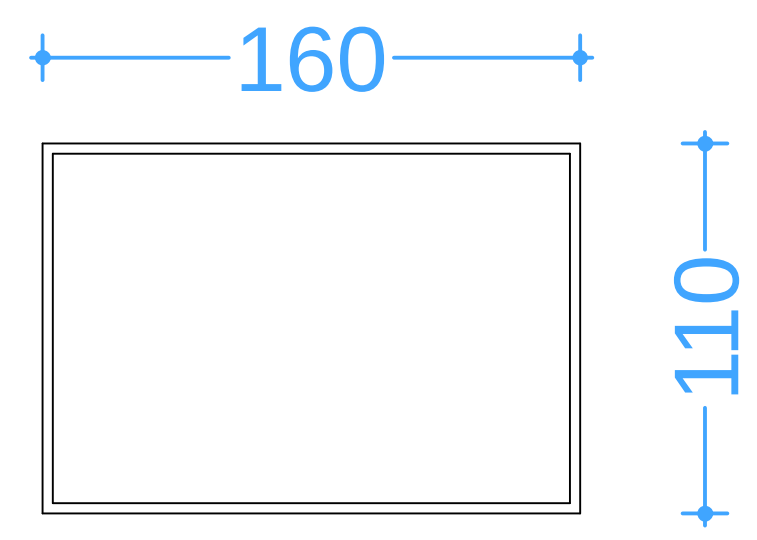 	რკინის მოაჯირი 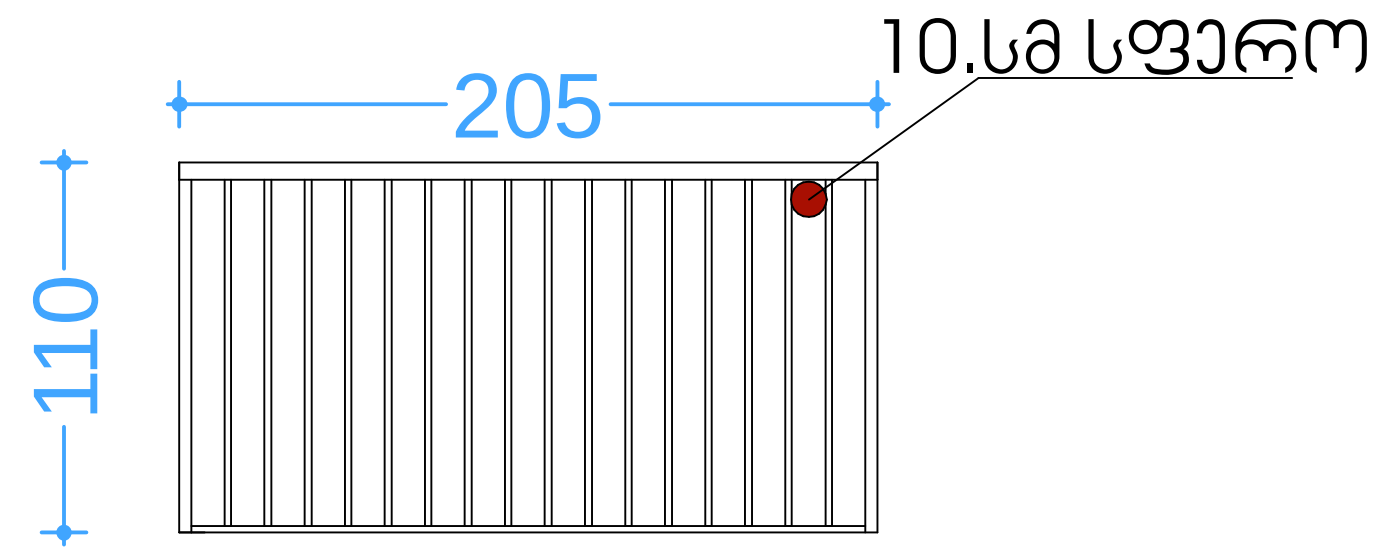 	რკინის მოაჯირი 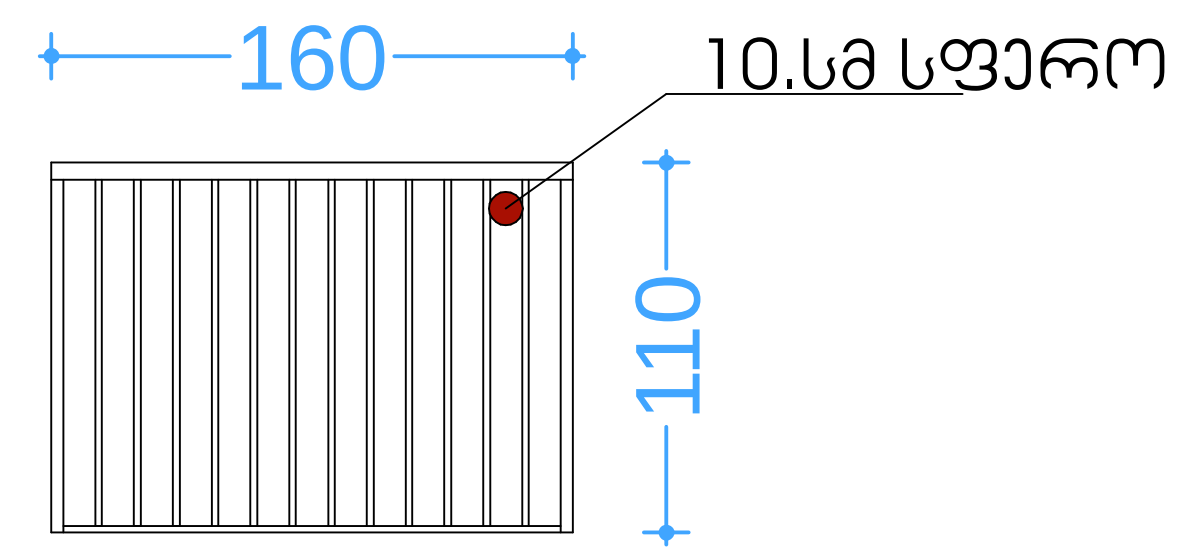
7 ცალი	30 ცალი	7 ცალი	20 ცალი
მ-5	**მ-6**	**მ-7**	**მ-8**
რკინის მოაჯირი 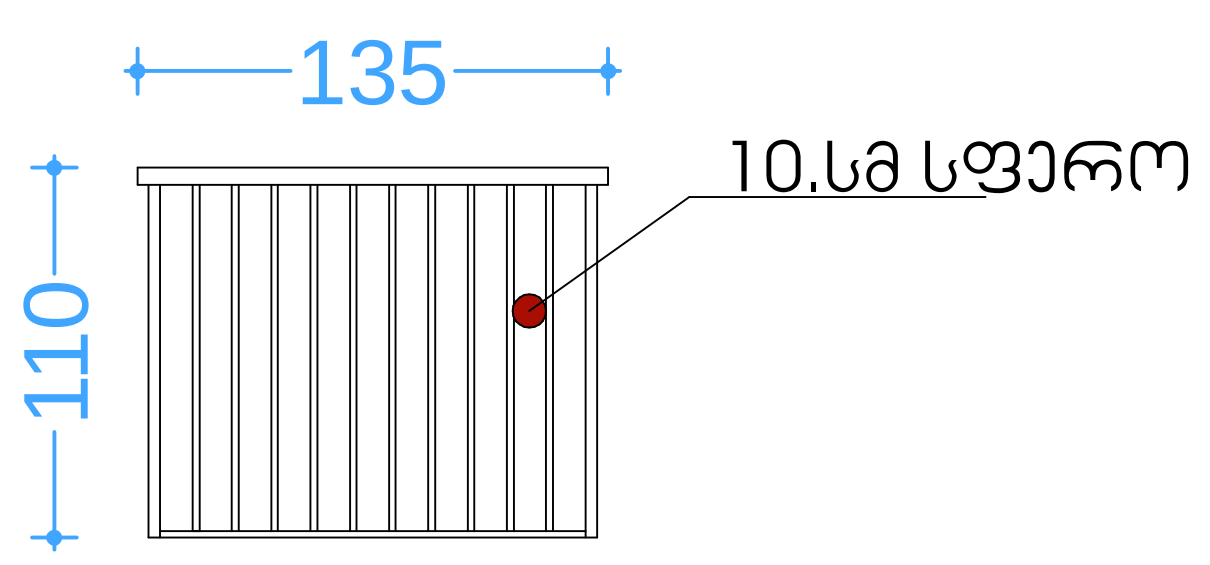 	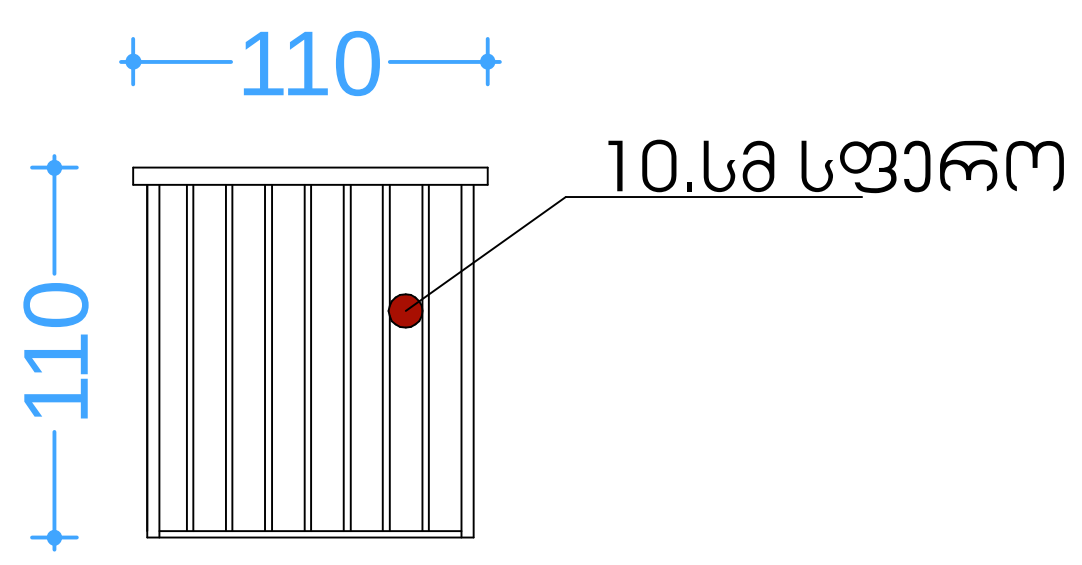 	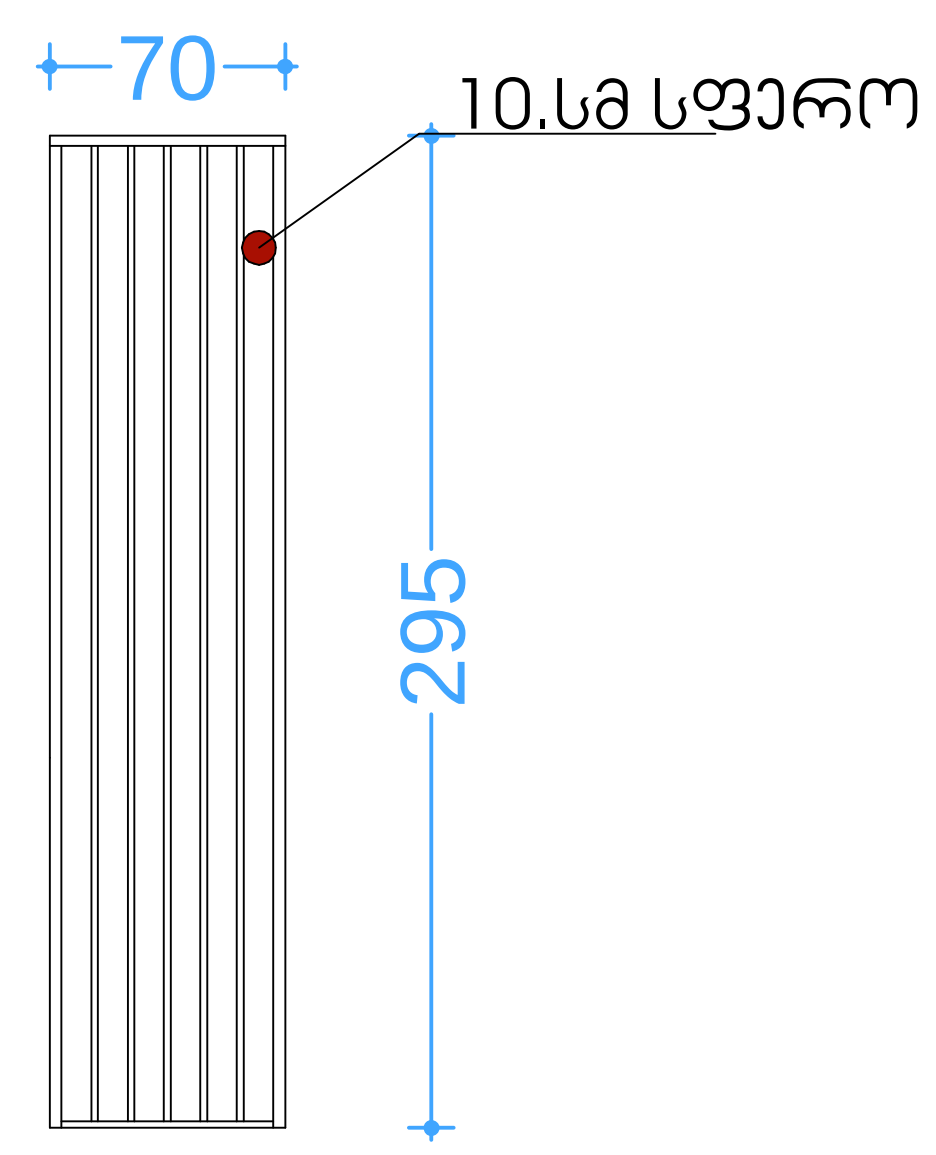 	რკინის მოაჯირი 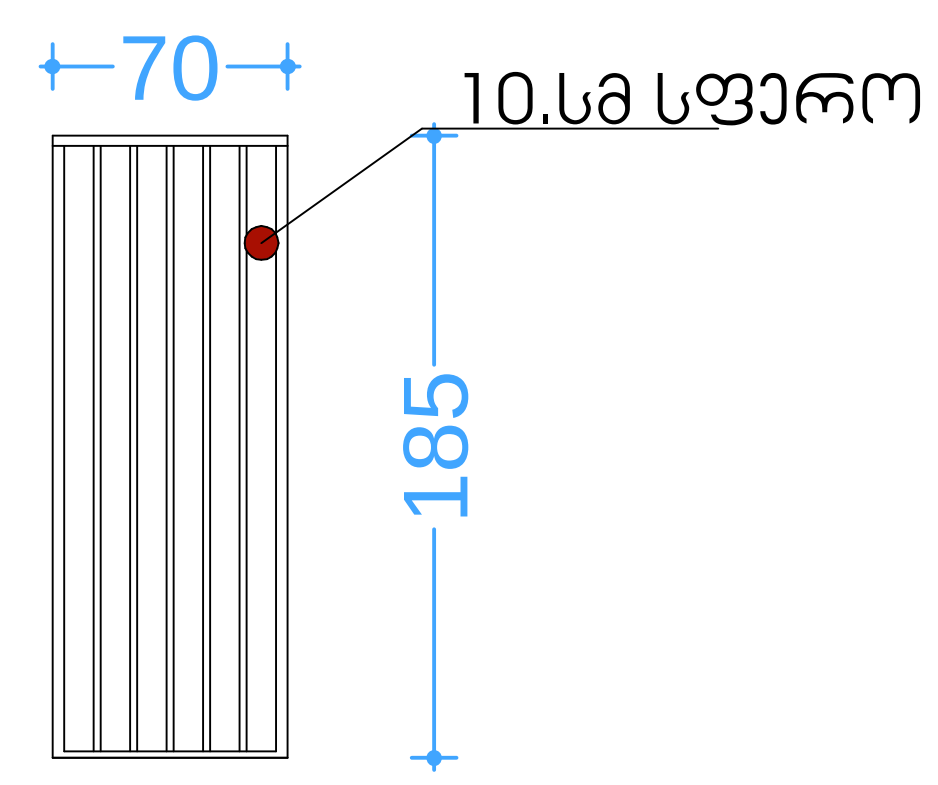
20 ცალი	7 ცალი	34 ცალი	3 ცალი

მოაჯირების სპეციფიკაცია დეტალური ნახაზები ბლოკი 12

ფორმატი ა-2

პროექტის სახელწოდება

მრავალბინიანი საცხოვრებელი სახლი

მისამართი

ქ. თბილისში ვარკეთილი 2-სა და ვაზისუბნის საცხოვრებელ რაიონს შორის არსებული მიწის ნაკვეთი

პროექტის ავტორი არქიტექტორი

ანა კაჭკაჭიშვილი

პროექტის არქიტექტურული ნაწილი შემოწმებულია არქიტექტორი: გიორგი ლოთიშვილის მიერ.

შენიშვნა:

ნახაზი მომზადებულია მისაწვდომობის ეროვნული სტანდარტების მიხედვით

ზომები მოცემულია სანტიმეტრებში

1. იატაკის ზედაპირები მოეწყობა ისე, რომ იქნება მდგრადი, მყარი და არასრიალა.
2. განათების სამართავები ელექტრო, გამანაწილებლები ელექტრო ჩამრთველები და დენსართები, ტემპერატურის მარეგულირებლები, მოწყობილობების სამართავები წყალსადენი სისტემის მოწყობილობების მარეგულირებლები და დამცავი და ორმხრივი საკომუნიკაციო სისტემების სამართავებია მოეწყობა სტანდარტის 309-ე ქვეთავის შესაბამისად".

თბილისი 2022 წ.

შენიშვნები:

იატაკის ზედაპირი იქნება ბეტონის ან მსგავსი არაწვადი მასალის, რომელსაც არ ექნება შეწოვის უნარი

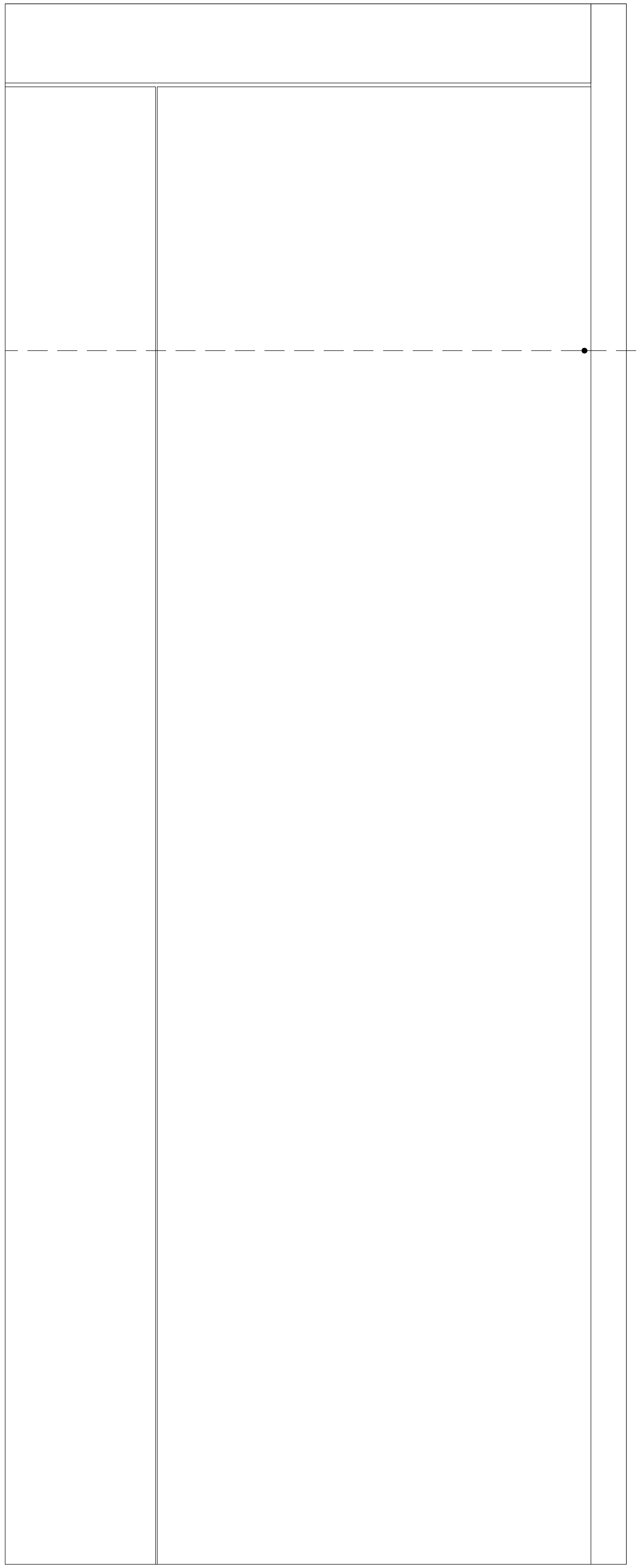

სასწრაფო სამედიცინო დახმარების საერთაშორისო სიმბოლო (სიცოცხლის ვარსკვლავი) განთავსდება ლიფტის ჩარჩოს ორივე მხარეს

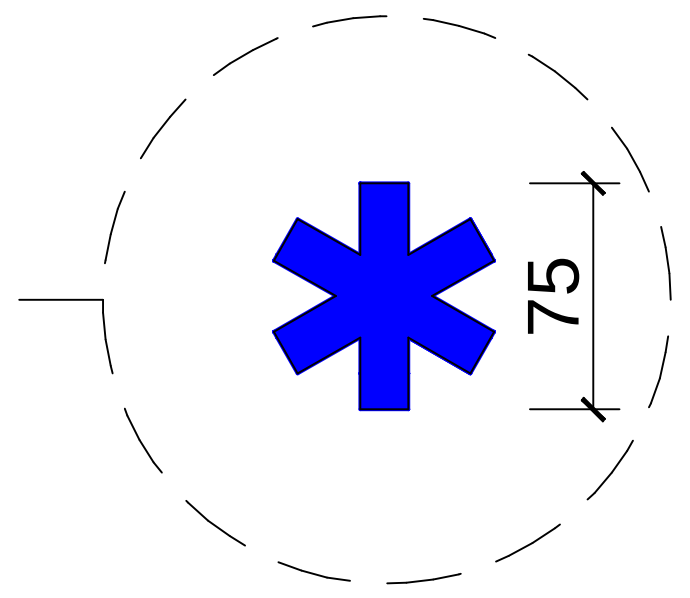

ნიშანი განთავსდება ლიფტის გამოსაძახებელ ღილაკთან

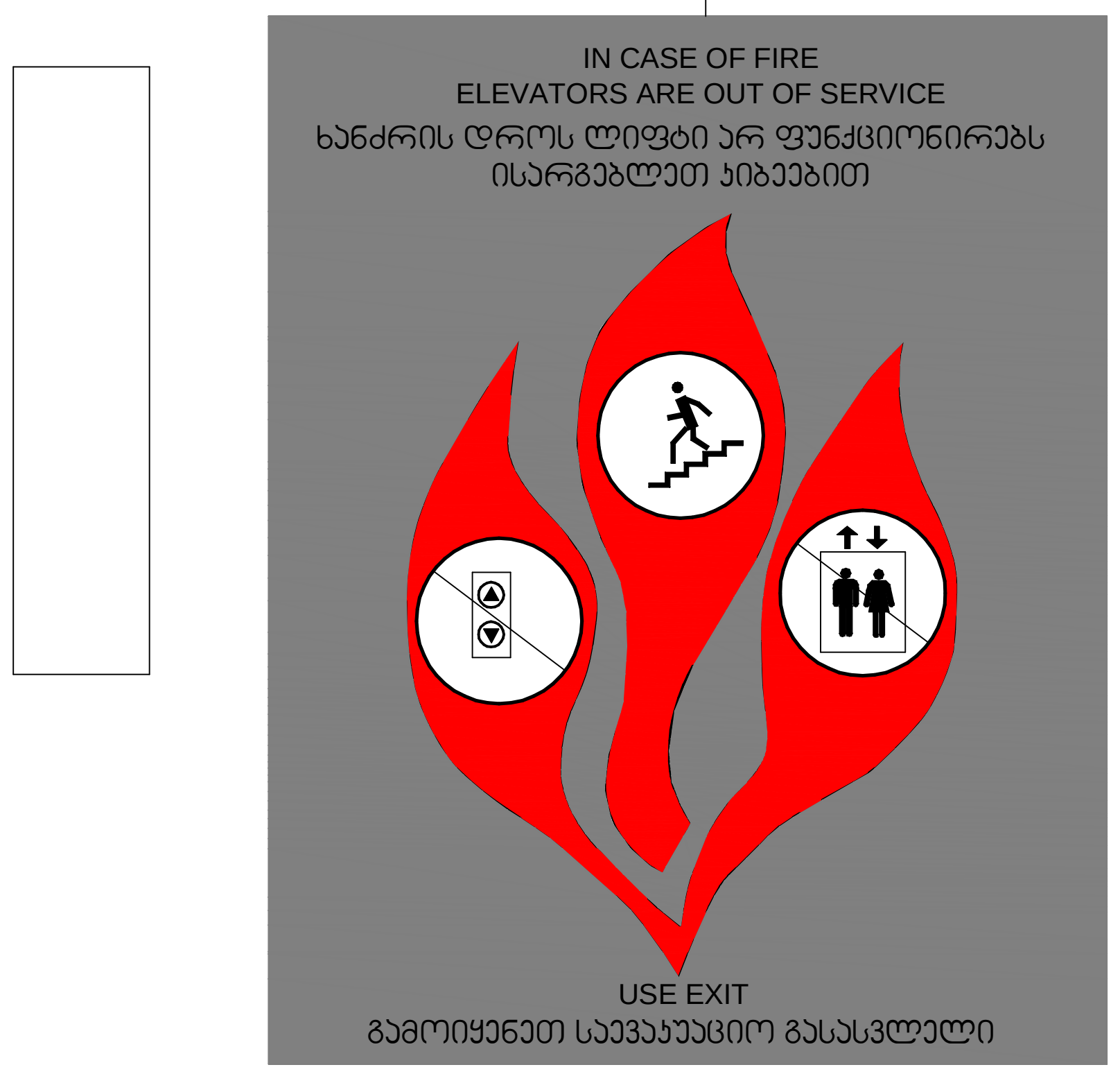

მასშტაბი: 1 : 5

ნიშნები
მაშტაბი. 1:5
ბლოკი 12

ფორმატი ა-2

პროექტის სახელწოდება

მრავალბინიანი საცხოვრებელი სახლი

მისამართი

ქ. თბილისში ვარკეთილი 2-სა და ვაზისუბნის საცხოვრებელ რაიონს შორის არსებული მიწის ნაკვეთი

პროექტის ავტორი არქიტექტორი

ანა კაჭკაჭიშვილი

პროექტის არქიტექტურული ნაწილი შემოწმებულია არქიტექტორი: გიორგი ლოთიშვილის მიერ.

შენიშვნა:

ნახაზი მომზადებულია მისაწვდომობის ეროვნული სტანდარტების მიხედვით

ზომები მოცემულია სანტიმეტრებში

1. იატაკის ზედაპირები მოეწყობა ისე, რომ იქნება მდგრადი, მყარი და არასრიალა.
2. განათების სამართავები ელექტრო, გამანაწილებლები ელექტრო ჩამრთველები და დენსართები, ტემპერატურის მარეგულირებლები, მოწყობილობების სამართავები წყალსადენი სისტემის მოწყობილობების მარეგულირებლები და დამცავი და ორმხრივი საკომუნიკაციო სისტემების სამართავებია მოეწყობა სტანდარტის 309-ე ქვეთავის შესაბამისად".

თბილისი 2022 წ.

შენიშვნები:

იატაკის ზედაპირი იქნება ბეტონის ან მსგავსი არაწვადი მასალის, რომელსაც არ ექნება შეწოვის უნარი

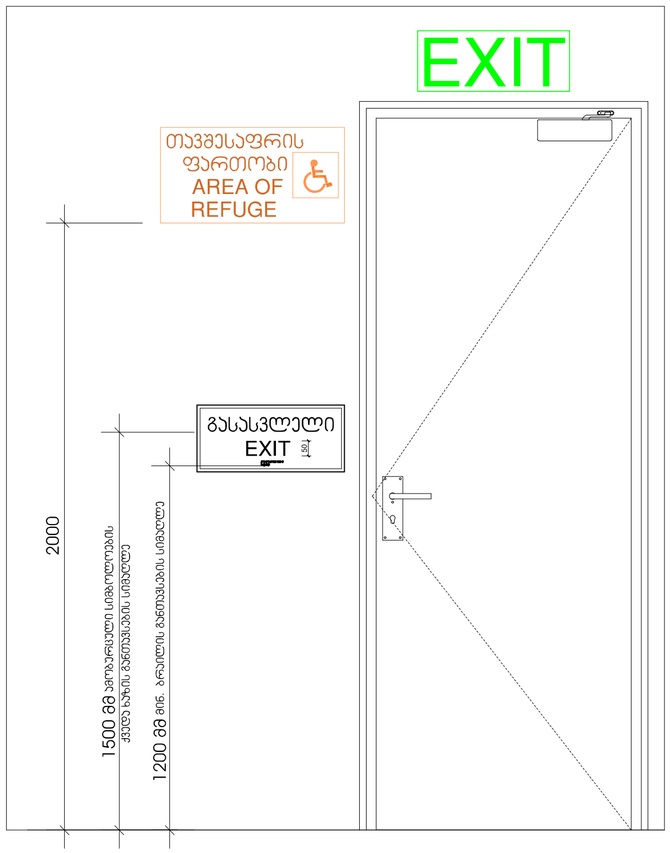

ორმხრივი ევაშირის გამოყენების წესები, ნიშანი უნდა გაიკრას თავშესაფრის ფართობებთან

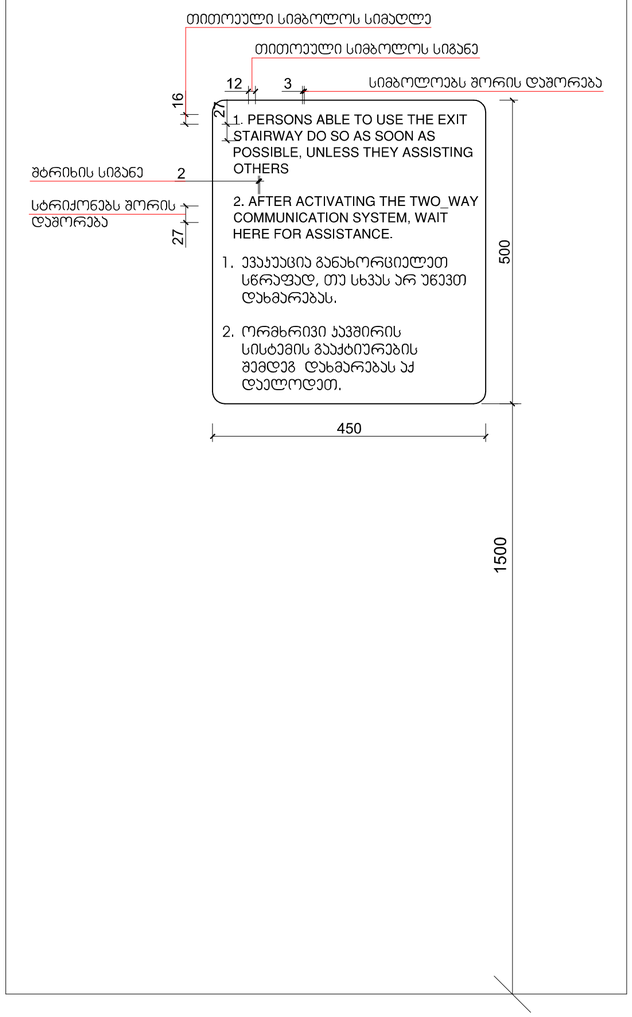

გზა-ეიბის ამოსაცნობის ნიშანი, გზა-ეიბის საზღვრებში, დერეფანში გამავალი ევარის საეექტის მომიჯნავედ

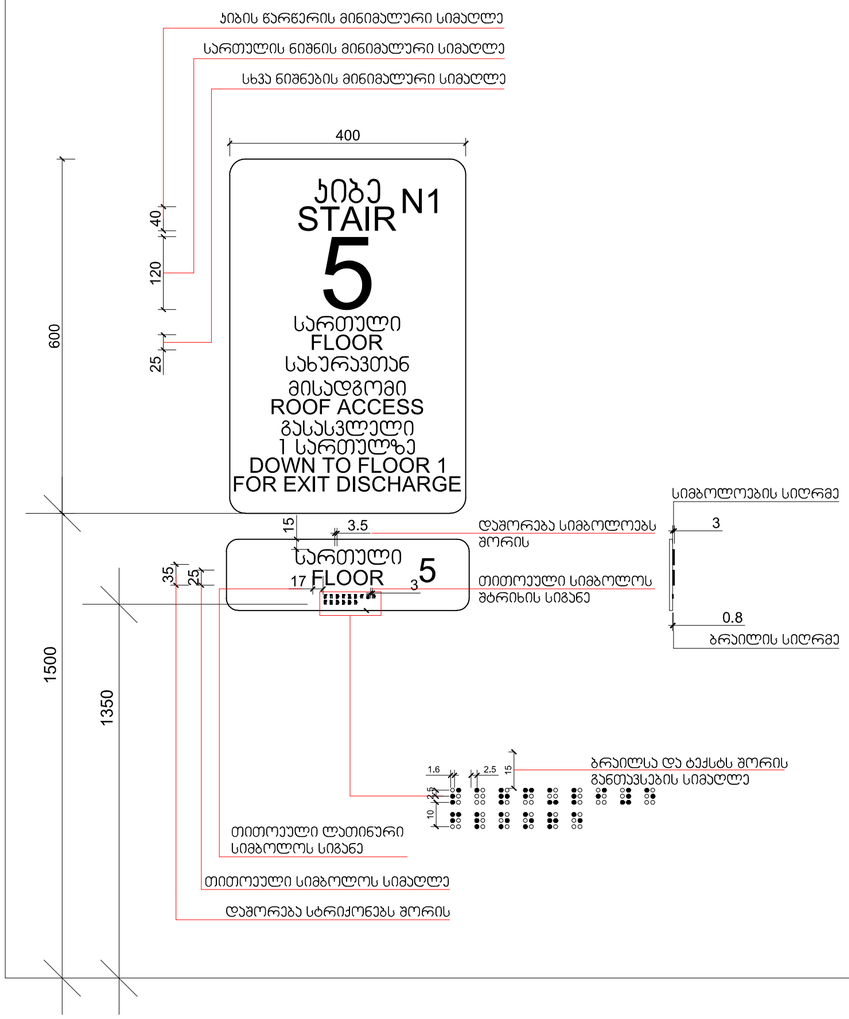

ნიშნები
მაშტაბი. 1:5
ბლოკი 12

ფორმატი A-2

პროექტის სახელწოდება

მრავალბინიანი საცხოვრებელი სახლი

მისამართი

ქ. თბილისში ჭარაგთილი 2-სა და ჭაჩისუბნის საცხოვრებელ რაიონს შორის არსებული მინის ნაკვეთი

პროექტის ავტორი არქიტექტორი

ანა აჯაჯანიშვილი

პროექტის არქიტექტურული ნაწილი შემოწმებულია არქიტექტორ: გიორგი ლოთიშვილის მიერ.

შენიშვნა:

ნახაზი მომზადებულია მისანდობრობის ეროვნული სტანდარტების მიხედვით

ზომები მოცემულია სანიმუშტრებში

1. იატაკის ზედაპირები მოწყობა ისე, რომ იქნება მდგრადი, მყარი და არასრიალა.
2. განათების სამრთველი ელექტრო, გამასხვილებლები ელექტრო ჩამრთველები და დენმცირები, ტელეფონ-ანტენის მარეგულირებლები, მოწყობილობების სამრთველო წყლისდენი სისტემის მოწყობილობების მარეგულირებელი და დამცავი და ორმხრივი საკომუნიკაციო სისტემების სამრთველია მოწყობა სტანდარტის 309-ე.ქ.ქვეითის შესაბამისად".

თბილისი 2022 წ.

შეცნობნა:

იატაკის ზედაპირი იქრება ბეტონის ან მსგავსი არაწვადი მასალის, რომელსაც არ გააჩნია შეწოვის უნარი