მეწარმე "თეიმურაზ ციხელაშვილი"

საინჟინრო-გეოლოგიური გამოკვლევა

ქ. თბილისი, აკაკი ბელიაშვილის ქუჩა №149-ში შპს „დიდუბე“-ს მიწის ნაკვეთში ს.კ. 01.13.02.003.205-ის მრავალფუნქციური საზკვების ობიექტების მშენებლობა

ქ. ქუთაისი

2022 წ.

მეწარმე "თეიმურაზ ციხელაშვილი"

საინჟინრო-გეოლოგიური გამოკვლევა

ქ. თბილისი, აკაკი ბელიაშვილის ქუჩა №149-ში შპს „დიდუბე“-ს მიწის ნაკვეთში ს.კ. 01.13.02.003.205-ის მრავალფუნქციური საზკვების ობიექტების მშენებლობა

ინჟ-გეოლოგი:  თ. ციხელაშვილი

ქ. ქუთაისი

2022 წ.

საინჟინრო-გეოლოგიური დასკვნა
ქ. თბილისი, აკაკი ბელიაშვილის ქუჩა №149-ში შპს „დიდუბე“-ს მიწის ნაკვეთში ს.კ. 01.13.02.003.205-ის მრავალფუნქციური საზკვების ობიექტების მშენებლობა

2022 წლის ოქტომბერში მოხდა 2007 წელს შპს „აკორდი“-ს მიერ ჩატარებული საინჟინრო-გეოლოგიური გამოკვლევების კორექტირება ქ. თბილისში ბელიაშვილის ქუჩაზე ნაკვეთი №149-ში შპს „დიდუბე“-ს მიწის ნაკვეთში მრავალფუნქციური საზკვების ობიექტების მშენებლობისათვის.

გამოყენებული იქნა გაყვანილი შურფების ჭრილების და ლაბორატორიული კვლევების მასალები და სხვა მონაცემები.

გამოკვლევების მიზანს წარმოადგენდა საპროექტო შენობის კონტურში მოქცეული ფართობის და მიმდებარე ტერიტორიის საინჟინრო - გეოლოგიური პირობების გაშუქება, დაფუძნების სიღრმის, გრუნტების ფიზიკო - მექანიკური თვისებების გამოკვლევა, მიწისქვეშა წყლების დონეების დაფიქსირება, არსებობის შემთხვევაში მათი ქიმიური შემადგენლობის მიხედვით ფუძე საძირკვლებზე ზეგავლენის ხარისხის განსაზღვრა.

ტერიტორიის საინჟინრო - გეოლოგიური პირობების შეფასების და შენობის დაფუძნების პირობების განსაზღვრისათვის საპროექტო კონტურის ფარგლებში გაყვანილი იქნა 4 შურფი, გამონამუშევრების გაყვანის ადგილები ნაჩვენებია თანდართულ 1:500 მასშტაბიან ტოპოგრაფიულ გეგმაზე. აქვე დატანილი ლითოლოგიური ჭრილის ხაზები.

საველე საძიებო სამუშაოების და სხვა მონაცემების საფუძველზე შედგენილია ქვემდებარე საინჟინრო - გეოლოგიური დასკვნა, რომელშიც გამოყენებულია ამ რაიონში საქართველოს გეოლოგიური სამსახურების მიერ წინა კვლევისა (2007 წ. შპს „აკორდი“-ს) და ადრე ჩატარებული კვლევების მასალები, საფონდო მონაცემები და ჰიდრომეტეოროლოგიური ცნობარები.

კლიმატური პირობებით ს.ნ. და წ. “სამშენებლო კლიმატოლოგია” (პ/ნ01.05.08)-ს მიხედვით უბანი შედის III^{ბ}-კლიმატურ ქვეზონაში, ზომიერად თბილი სტეპურიდან ზომიერად ნოტიო სუბტროპიკულზე გარდამავალი

ჰავის ზონაში, ცივი ზამთრითა და ცხელი ზაფხულით. საშუალო წლიური ტემპერატურა 10.8^0C მოსული ნალექების წლიური ჯამია 635 მმ. თოვლი იშვიათია და შესაძლებელია მოვიდეს დეკემბრიდან აპრილამდე. ზოგჯერ უხვთოვლიან ზამთარში მისმა საფარმა შეიძლება 1.0 მ-ს გადააჭარბოს. მისი საფარის წონა 0.50 კპა. ჰაერის ფარდობითი ტენიანობა წლის განმავლობაში 68%-ია. უბანზე ჭარბობენ სამხრეთ-აღმოსავლეთისა და ჩრდილო-დასავლეთის მიმართულების ქარები. ქარის საშუალო წლიური სიჩქარეა 5.0 მ/წმ.

გეომორფოლოგიურად უბანი განლაგებულია დიღმის სინკლინის სამხრეთ აღმოსავლეთი განშტოების ჰორიზონტალურ კალთაზე შემავალს თბილისის ქვაბულში მდ. მტკვრის ჭალისზედა ტერასულ საფეხურზე.

გამოკვლეული ტერიტორიის ფარგლებში და მის მიმდებარედ თანამედროვე გეოდინამიკური პროცესებით გამოწვეული რელიეფის ფორმების შეცვლა ან ახლის ჩამოყალიბება არ აღინიშნება, მთლიანად ზედაპირი მდგრადია და მათზე რაიმე სახის დეფორმაციის კვალი არ დაფიქსირებულა.

გეოტექტონიკური დარაიონების მიხედვით უბანი მიეკუთვნება ამიერკავკასიის მთათა შუა დაძირვის ზონის აღმოსავლეთის ნაწილს. გეოლოგიურად რაიონი აგებულია მაიკოპის სერიის ქვიშაქვებითა და სუბარგილითებით ზედაეოცენური ტერიგენული და ტუფოგენური ქანებით, რომლებიც გადაფარულია საკმაოდ მძლავრი ალუვიური გრუნტებით.

უბანზე გაყვანილი შურფებში მიწისქვეშა (გრუნტის) წყლის დონეები არ გადაკვეთილა.

გაყვანილი გამონამუშევრებით და სხვა მონაცემების საფუძველზე უბანზე გამოიყო მხოლოდ ერთი ფენი.

(ფენი №1) - სგე I - ტექნოგენური ნაყარი გრუნტი, ნაკვეთის ფარგლებში გავრცელებულია თითქმის ყველგან. №1 ფენა წარმოდგენილია თიხა-თიხნაროვანი გრუნტით კენჭების, ძირითადი ქანების ნამტვრევების და სამშენებლო ნარჩენების ნარევით, რომლებიც არათანაბრადაა განაწილებული ლითოლოგიური ჭრილში. დღეისათვის ნაყარი გრუნტის ხანდაზმულობა 30 წელზე მეტია.

ქვემოთ ცხრილში მოყვანილია ფენა №1-ის შემავსებლის ფიზიკურ-მექანიკური თვისებების ნორმატიული მაჩვენებლები, ლაბორატრიული მონაცემებისა და ს. ნ. და წ. 02.01.-08 დანართი 3, ცხრილი 5-სა.

№	ფიზიკურ-მექანიკური თვისებების დასახელება	ინდექსი	განზ. ერთეული	ფენა №1	შენიშვნა
1	სიმკვრივე	P	გ/სმ^3	1.86	
2	ჩონჩხის სიმკვრივე	P_d	„	1.46	
3	ნაწილაკების სიმკვრივე	P_S	„	2.70	
4	ბუნებრივი ტენიანობა	W	%	27	
5	ფორიანიობა	n	%	46	
6	ფორიანობის კოეფიციენტი	e	ერთ.ნაწ.	0.85	
7	ტენიანობა დენადობის ზღვარზე	W_L	„	0.35	
8	„----„ პლასტიკურობის ზღვარზე	W_p	„	0.21	
9	პლასტიკურობის რიცხვი	J_p	„	0.14	
10	კონსისტენცია	J_L	„	0.43	
11	ტენიანობის ხარისხი	S_r	„	0.86	
12	საანგარიშო წინაღობა	R_0	კგძ/სმ^2	1.5	სნდაწ 2.01.2-83 დანართი 3 ცხრილი 5

დ ა ს კ ვ ნ ა:

ზემოაღნიშნულიდან, საფონდო და სხვა მონაცემების საფუძველზე შეიძლება აღინიშნოს შემდეგი:

1. გამოკვლეულ უბანზე და მის ახლოს მიმდებარედ საშიში გეოდინამიკური პროცესების ჩასახვა - განვითერების კვალი არ შეიმჩნევა, უბანი მდგრადია და მშენებლობისათვის ხელსაყრელ საინჟინრო – გეოლოგიურ პირობებში იმყოფება. საინჟინრო – გეოლოგიური პირობების სირთულის მიხედვით, თანახმად ს. ნ. და წ. 1.02.07.87 სავალდებულო მე-10 დანართისა უბანი მიეკუთვნება I (მარტივი) კატეგორიას.

2. გეომორფოლოგიურად უბანი განლაგებულია დიღმის სინკლინის სამხრეთ აღმოსავლეთი განშტოების ჰორიზონტალურ კალთაზე შემავალს თბილისის ქვაბულში მდ. მტკვრის ჭალისზედა ტერასულ საფეხურზე.

3. დაძიებულ სიღრმეებამდე გრუნტის წყლის გამოსავალი არ გადაიკვეთა.

4. დამუშავების სიძნელის მიხედვით უბანზე გავრცელებული გრუნტები მიეკუთვნებიან: ნაყარი - II ჯგუფს. საშუალო მოცულობითი წონით 1860 კგ/მ^3. თანახმად ს.ნ. და წ. IV-5-82, 1-1 ცხრილისა.რიგ. №24^ბ.

5. ს.ნ. და წ. "სეისმომედეგი მშენებლობა" (პნ 01.01.09) სეისმური საშიშროების რუკის მიხედვით უბანი მდებარეობს 8 ბალიან სეისმურობის ზონაში. ამავე ნორმატივების ცხრილი I-ის თანახმად სეისმური თვისებების მიხედვით სამშენებლო ფართში გავრცელებული გრუნტები მიეკუთვნებიან: ნაყარი - III კატეგორიას.

6. უბნის საინჟინრო-გეოლოგიური პირობებიდან გამომდინარე საპროექტო შენობის დაფუძნება განხორციელდება გამოყოფილ №1 ფენზე (ნაყარი), რომლის ხანდაზმულობა აღემატება 30 წელს და მიღებული აქვს ძირითად გრუნტებთან მიახლოებული სიმკვრივე (ლაბორატორიული კვლევებით P=1.86 გ/სმ^3, R_0=1.50 კგძ/სმ^2).

რეკომენდებულიასაძირკვლის ტიპად შეირჩეს ერთიანი მონოლითური რკ/ბეტონის ფილა.

7. ქვაბულის დამუშავებისას ფერდოების დასაშვები დახრა მიღებული იქნას ს.ნ. და წ. 3.02.01-87-ისა და ს.ნ. და წ. III-4-80 მე-9 თავის მიხედვით.

8. ქარის წნევის ნორმატიული მნიშვნელობა – 0.38 კპა (5 წელ. ერთხელ).

9. თოვლის საფარის წონა – 0.50 კპა.

10. გრუნტების სეზონური გაყინვის ნორმატიული სიღრმე 0.00 სმ. (თიხოვანი გრუნტისთვის).

ინჟ. გეოლოგი: /თ. ციხელაშვილი/



M. STUDIO
ARCHITECTURE & DESIGN

ექსპლიკაცია

1. საპროექტო შენობა (ოფისი - კომერციული)
2. საპროექტო შენობა (საწყობი, ძველი ნაწილი)
3. საპროექტო შენობა (საწყობი, ახალი ნაწილი)
4. პარკინგი
5. საწყობის ეზო

გენგეგმა

მრავალფუნქციური შენობა

მისამართი: ქალაქი თბილისი,
აკაკი ბელიაშვილის ქუჩა N149
ს/კ: 01.13.02.003.205

ფურცლის სახელი:	
თარიღი	
პროექტის ნომერი	
მთ. არქიტექტორი	რობიზონ გეთიაშვილი
დამკვეთი:	შპს "მაქსთერმი"
	A-3
	1:100

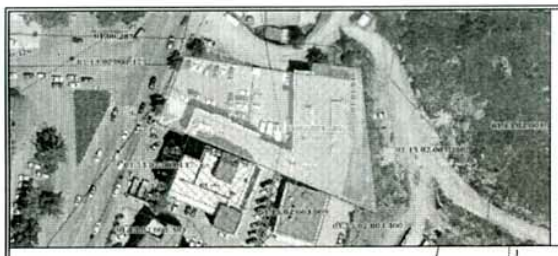

ქ. თბილისი, აკაკი ბელიაშვილის ქუჩა №149
მიწის ნაკვეთის ს/კ 01.13.02.003.205 - ის
ტოპოგრაფიული გეგმა

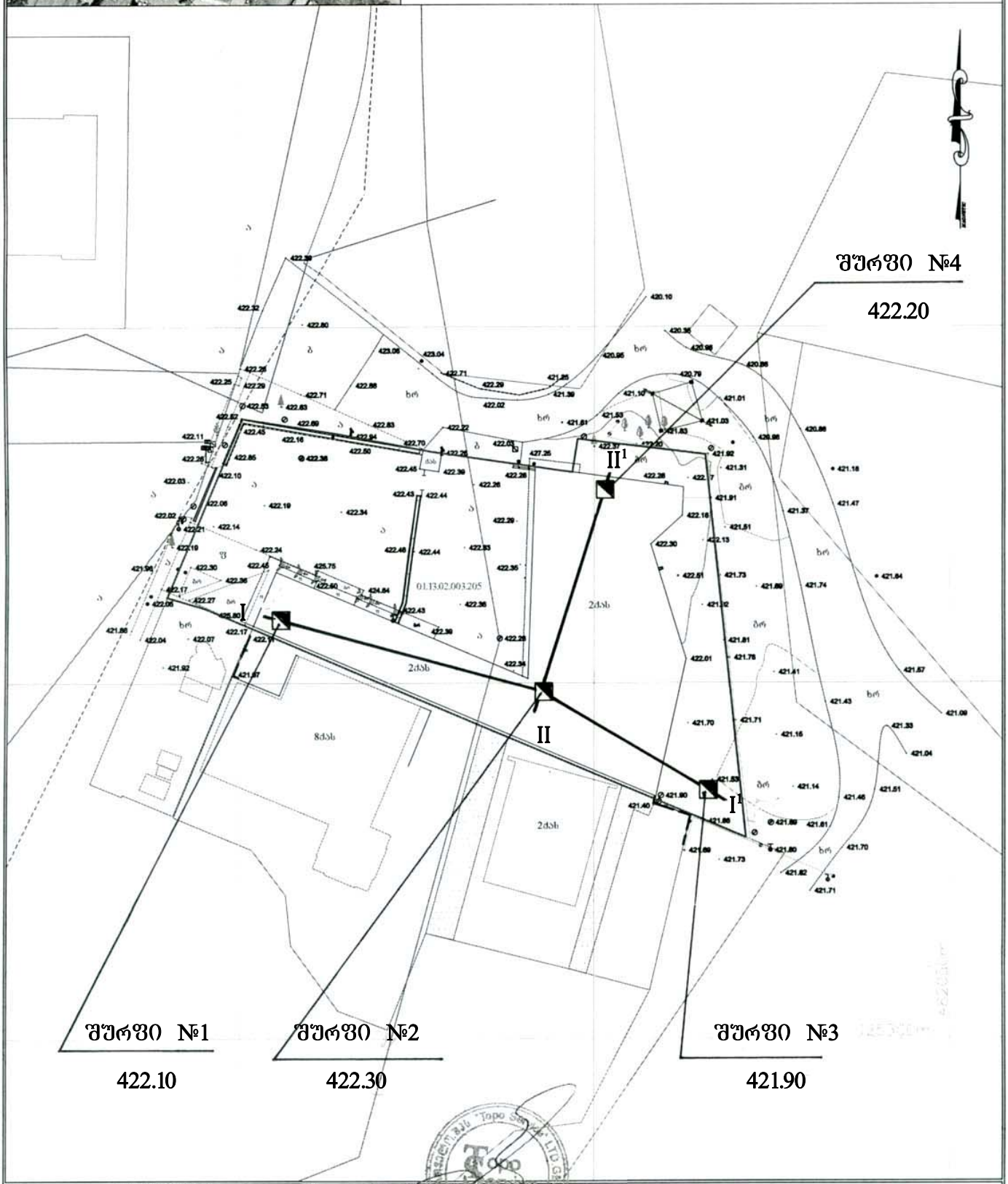

მასშტაბი	1:500
თარიღი	21.09.2022 წ.

TOPO SERVICE

მისამართი: თეძმის დას. IV მ/რ, კორპ. 10. ბ. 99
Email: toposervice.georgia@gmail.com
tel.555 248 730

შურფების ჭრილები

მ. 1:50



პირობითი აღნიშვნა

ნაყარი

შენიშვნა: შურფები, ჭრილები აგებულია 2007 წლის შპს „აკორდი"-ს გეოლოგიური ჯგუფის მიერ ჩატარებული კვლევების მიხედვით

იმდ. მეწ...	...	ქ. თბილისი, აკაკი ბელიაშვილის ქუჩა №149-ში შპს „დიდუბე"-ს მიწის ნაკვეთში ს.კ. 01.13.02.003.205-ის მრავალფუნქციური საზკვების ობიექტების მშენებლობა
ინჟ. გეო...ოგი	...ო. ციხელაშვ...	შურფების ჭრილები

ჭრილი I-I[1]

მ 3.1:100; ჰ. 1:250

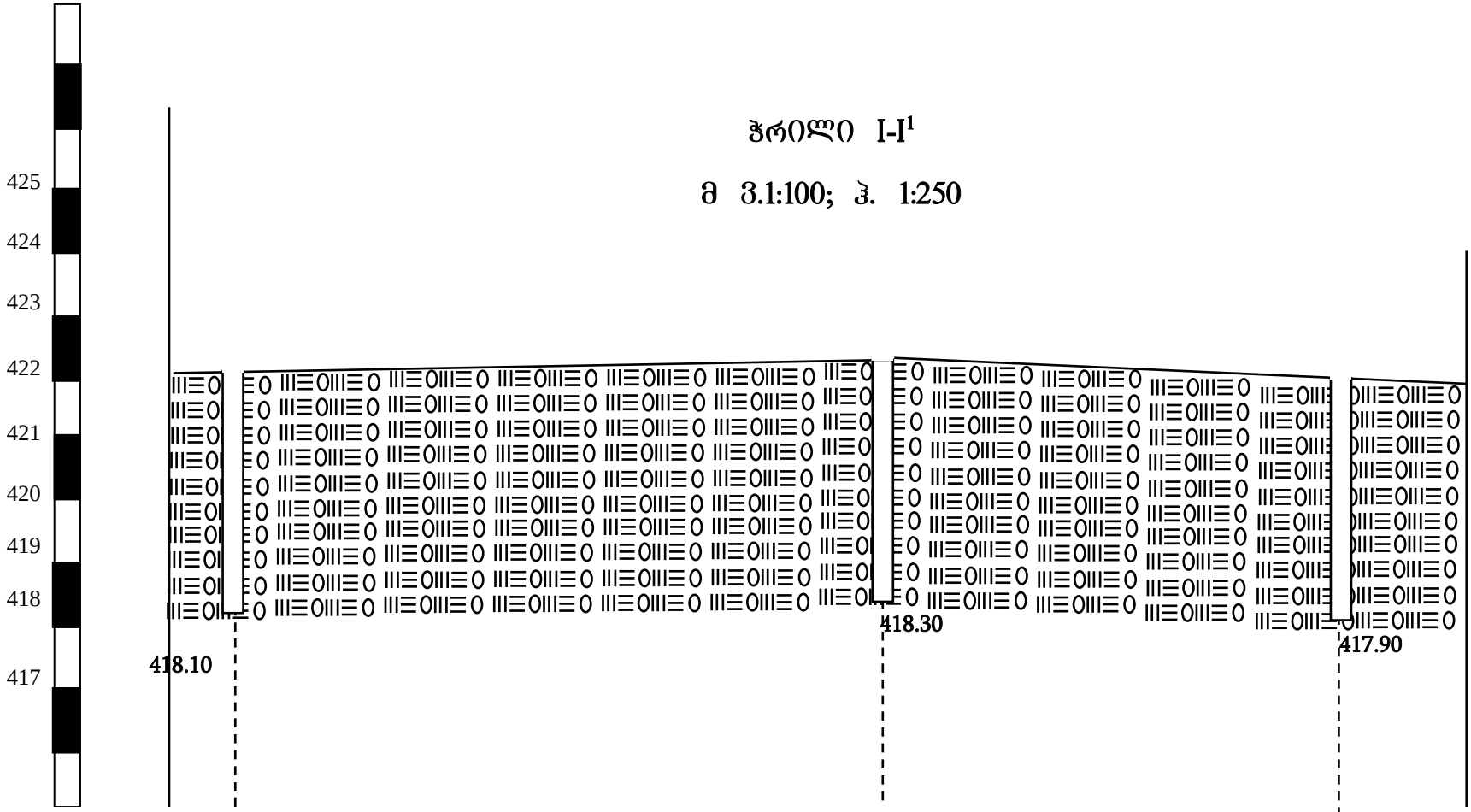

შურფის ##	1	2	3
ზედაპირის ნიშნული	422.10	422.30	421.90
მანძილი მ–ში	25.00	17.50	

პირობითი აღნიშვნა

ნაყარი

	იმდ. მეწარმე „თეიმურაზ ცი[illegible]		ქ. თბილისი, აპაკი ბელიაშვილის ქუჩა №149-ში შპს „დიდუბე-ს მიწის ნაკვეთზე, ს.კ. 01.13.02.003.205-ის მრავალფუნქციური საზოგების ობიექტების მშენებლობა
	ინჟ. გეოლოგი	თ. [illegible]	
			ინჟ.-გეოლოგიური ჭრილი

ჭრილი II-II[1]

მ 1:100

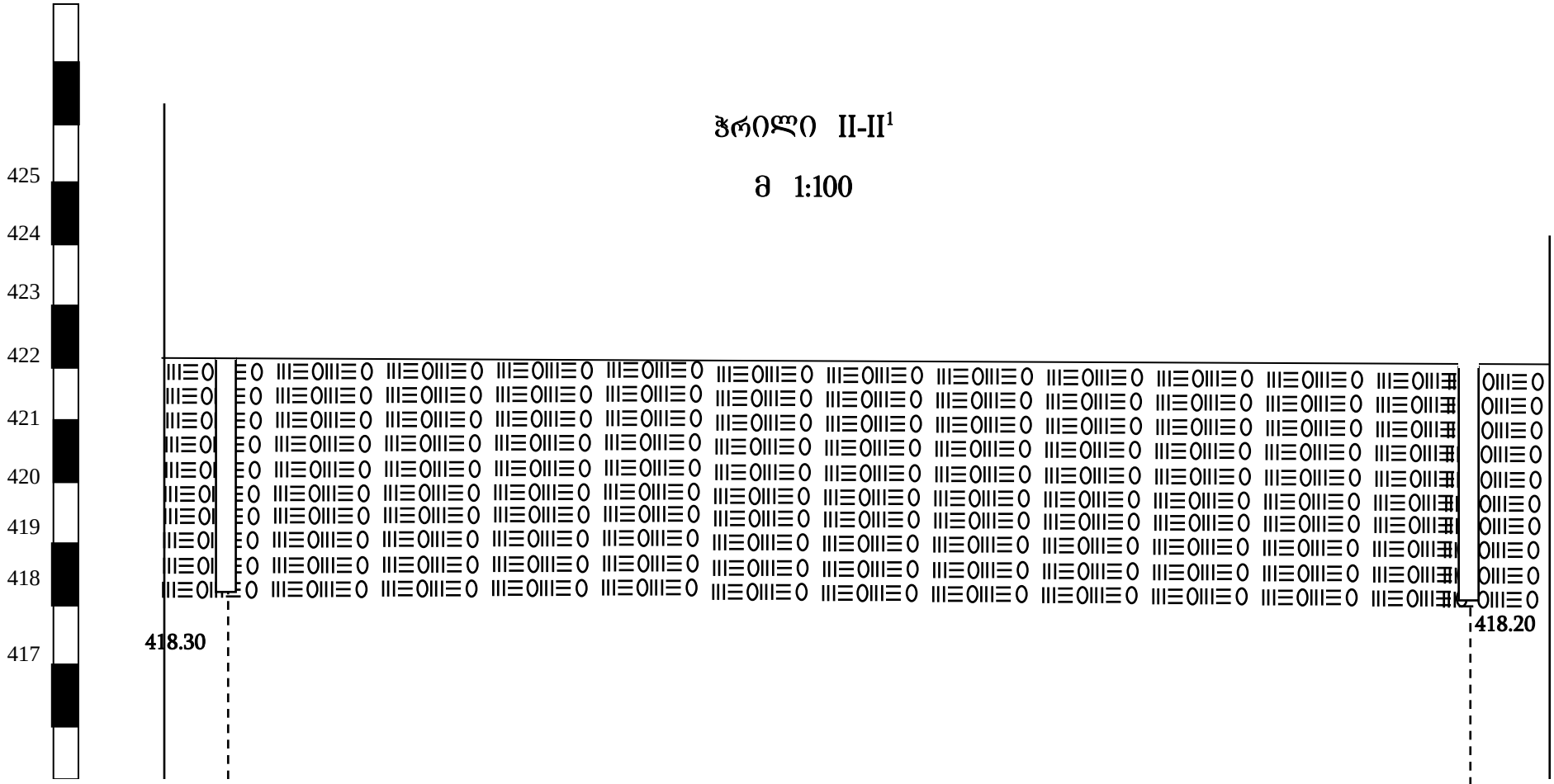

შურფის ##	2	4
ზედაპირის ნიშნული	422.30	422.20
მანძილი მ–ში	20.00	

პირობითი აღნიშვნა

ნაყარი

იმდ. მეწარმე „თეიმურაზ ც[illegible]			ქ. თბილისი, აკაკი ბელიაშვილის ქუჩა №149-ში შპს „დიდუბე“-ს მიწის ნაკვეთში ს.კ. 01.13.02.003.205-ის მრავალფუნქციური საზოგების ობიექტების მშენებლობა
ინჟ. გეოლოგი	[illegible]		
			ინჟინერ-გეოლოგიური ჭრილი

საექსპერტო შეფასება

ანგარიშზე ქ. თბილისში, აკაკი ბელიაშვილის ქუჩა N149–ში შპს „დიდუბე“–ს მიწის ნაკვეთში (ს.კ. 01.13.02.003.205) მრავალფუნქციური საზკვების ობიექტების მშენებლობისათვის გამოყოფილი უბნის საინჟნრო–გეოლოგირი პირობების გამოკვლევა

შპს „დიდუბე“–ს ხელმძღვანელობის თხოვნით ჩვენს მიერ 2022 წლის ოქტომბერში შემოწმებული იქნა ქ. თბილისში, აკაკი ბელიაშვილის ქუჩა N149–ში შპს „დიდუბე“–ს მიწის ნაკვეთში (ს.კ. 01.13.02.003.205) მრავალფუნქციური საზკვების ობიექტების მშენებლობისათვის გამოყოფილ უბნზე ჩატარებული სანიჟინრო–გეოლოგიური სამუშაოების ტექნიკური დოკუმენტაცია.

შემოწმების მიზანი: დაადგინეს ქ. თბილისში, აკაკი ბელიაშვილის ქუჩა N149–ში შპს „დიდუბე“–ს მიწის ნაკვეთში (ს.კ. 01.13.02.003.205) მრავალფუნქციური საზკვების ობიექტების მშენებლობისათვის ჩატარებული საინჟინრო გეოლოგიური სამუშაოების და მის საფუძველზე შედგენილი ტექნიკური დოკუმენტაციის შესაბამისობა საქართველოში მოქმედი სამშენებლო ნორმებთან, წესებთან და სახელმწიფო სტანდარტებთან.

საინჟინრო გეოლოგიური სამუშაოები შესრულებულია შპს „აკორდი“–ს გეოლოგების მიერ 2007 წელს.

კორექტირება გეოლოგიურ კვლევებზე შესრულებულია 2022 წლის ოქტომბერში ინჟ. გეოლოგ თეიმურაზ ციხელაშვილის მიერ.

საექსპერტოდ წარმოდგენილია:

1. ანგარიშის ტექსტური ნაწილი აკრეფილი კომპიუტერზე ———— 4 გვ.
2. ცხრილი გრუნტების თვისებებზე ———————————— 1 გვ.
3. მოედნის ტოპოგეგმა და გენგეგმა ——————————— 1 ფურც.
4. სამთო გამონამუშევრების ლითოლოგიური სვეტები ———— 1 ფურც.
5. ლითოლოგიური ჭრილები _____ 2 ფურც.

პროექტით საკვლევ მოედანზე უნდა აშენდეს 1-2 სართულიანი შენობები. კონსტრუქციულად შენობები გადაწყვეტილია რკინა–ბეტონის კარკასში, შევსება იქნება აგურით, ბეტონის წვრილი ბლოკებით ან პანელებით. რაც შეეხება საძირკვლის ტიპისა და ჩაღრმავებას, იგი გადაწყდება საინჟინრო–გეოლოგიური კვლევების მონაცემების მიხედვით, სავარაუდოდ ერთიანი რ/ბეტონის ფილა.

კვლევის ძირითად ამოცანას წარმოადგენდა უბნის საინჟინრო–გეოლოგიური და ჰიდროგეოლოგიური პირობების გამოკვლევა და მომავალი შენობის დაფუძნების პირობების დადგენა.

უბნის საინჟინრო გეოლოგიური პირობების დასადგენად საკვლევ მოედანზე გაყვანილი იქნა 4 შურფი, თითოეული 4,00 მ. სიღრმით.

ჩატარებული საველე და კამერალური სამუშაოების ანალიზის საფუძველზე, მოედანზე გეოლოგიურ ჭრილში გამოყოფილი იქნა გრუნტის ერთი ფენი:

1. ფენი 1 – ტექნოგენური გრუნტი, ნაყარი

ანგარიშში მოკლედ არის მოცემული საკვლევი ტერიტორიის გეომორფოლოგიური, გეოლოგიური და ჰიდროგეოლოგიური პირობები. მოცემულია ზემოაღნიშნული გრუნტების მოკლე საინჟინრო გეოლოგიური დახასიათება. მოცემულია მათი ნორმატიული მნიშვნელობანი.

ჩატარებული სამუშაოების ანალიზის საფუძველზე ავტორი იძლევა მაჩვენებლებს საპროექტო შენობისათვის საძირკვლის ფუძე გრუნტების ფიზიკური მახასიათებლების შესახებ.

ტერიტორიის ჰიდროგეოლოგიური პირობების შესახებ აღნიშნულია, რომ გრუნტის წყალი არ გადაიკვეთა დაძიებულ სიღრმემდე.

დ ა ს კ ვ ნ ა

ქ. თბილისში, აკაკი ბელიაშვილის ქუჩა N149–ში შპს „დიდუბე“–ს მიწის ნაკვეთში (ს.კ. 01.13.02.003.205) მრავალფუნქციური საზკვების ობიექტების მშენებლობისათვის გამოყოფილ უბანზე ჩატარებული საინჟინრო–გეოლოგიური სამუშაოები, აკმაყოფილებს საქართველოში მოქმედი სამშენებლო ნორმების მოთხოვნებს. ჩვენს მიერ გამოთქმული ცალკეული შენიშვნები ჩატარებული სამუშაოების მიმართ, ავტორის მიერ მიღებული იქნა მხედველობაში და ანგარიშში შეტანილია სათანადო კორექტივები. დასასრულს აღვნიშნავთ, რომ წარმოდგენილი ანგარიში იმსახურებს დადებით შეფასებას და შეიძლება დაედოს საფუძვლად მშენებლობის პროექტს საინჟინრო გეოლოგიურ ნაწილში.

ინჟინერ–გეოლოგი:  ვ. მინდიაშვილი

კონსტრუქციული ნაწილი

ნახაზების ჩამონათვალი

1. ნახაზების ჩამონათვალი, განმარტებითი ბარათი ჯ-1;
2. არსებული და საპროექტო საძირკვლების გეგმა, მსა-1, მსა-2, მსა-3, მსა-4 ჯ-2;
3. საპროექტო ჯოლონების გეგმა, ს3-1, ს3-2, ს3-3, ს3-4 ჯ-3;
4. ჭრილი 1 - 1 ჯ-4;
5. ჭრილი 2 - 2 ჯ-5;
6. ჭრილი 3 - 3 ჯ-6;
7. ჭრილი 4 - 4 ჯ-7;
8. ჭრილი 5 - 5 ჯ-8;
9. ჭრილი 5' - 5' ჯ-9;
10. ჭრილი 5" - 5" ჯ-10;
11. რკინა-ბეტონის იატაკის გეგმა -0,25 და -0,05 ნიშნულებზე ჯ-11;
12. კიბის გეგმები -0,05 ნიშნულიდან 9,54 ნიშნულამდე ჯ-12;
13. ჭრილი 6 - 6, 7 - 7 ჯ-13;
14. ჭრილი 8 - 8 ჯ-14;
15. ჭრილი 9 - 9 ჯ-15;
16. ჭრილი 10 - 10 ჯ-16;
17. გადახურვის გეგმა 2,35 ნიშნულზე, დეტალი დ-1, დ-1', დ-2 ჯ-17;
18. კიბის გეგმა -0,25 ნიშნულიდან 2,35 ნიშნულამდე, ჭრილი 11- 11 ჯ-18;
19. ჭრილი 12 - 12 ჯ-19;
20. გადახურვის გეგმა 4,95 ნიშნულზე, გადახურვის გეგმის ფრაგმენტი 4,95 ნიშნულზედეტალი დ-10 ჯ-20;
21. დეტალი დ-3, დ-3', დ-4, დ-5, დ-7 ჯ-21;
22. დეტალი დ-5', დ-6, დ-8 ჯ-22;
23. დეტალი დ-1, დ-1', დ-2, დ-2' ჯ-23;
24. გადახურვის გეგმა 9,25 ნიშნულზე, დეტალი დ-11, დ-12 ჯ-24;
25. დეტალი დ-3, დ-3', დ-4, დ-5, დ-7 ჯ-25;
26. დეტალი დ-5', დ-6, დ-8 ჯ-26;
27. გადახურვის გეგმა 13,00 ნიშნულზე და ჰარაჰეტის გეგმა 13,60 ნიშნულზე, დეტალი დ-3', დ-4, დ-9 ჯ-27;
28. დეტალი დ-1, დ-1', დ-2, დ-2' ჯ-28;
29. ზღუდარების მოწყობა ფასადზე ა-ჯ ღერძებს შორის, სვეტებისა და ჯოჯების დაარმირების სქემატური ნახაზი ჯ-29;
30. ლითონის ჯოლონების მოწყობის გეგმა 9,25 ნიშნულზე, დეტალი დ - 13, დ - 14, დ - 15,ლითონის ფერმა ფ-1, ფ-2 ჯ-30;
31. ლითონის ჯოჯებისა და სახურავის მოწყობის გეგმა 12,75 ნიშნულზე, დეტალი დ - 16, დ - 16', დ - 17, დ-18, დ-19,ლითონის ფერმა ფ-1, ფ-2 ჯ-31;
31. ჭრილი 13 - 13 ჯ-32;
32. ჭრილი 14 - 14 ჯ-33.

განმარტებითი ბარათი

ქ. თბილისში, აკაკი ბელიაშვილის ქუჩა №149-ში ს/კ 01.13.02.003.205, შპს "მაქსთემის" საკუთრებაში არსებულ მიწის ნაკვეთზე, მრავალფუნქციური შენობის პროექტით გათვალისწინებულია ორსართულიანი მონოლითური რკინა-ბეტონის კარკასული შენობის მშენებლობა. შენობის არქიტექტურული გადაწყვეტისა და მისი რთული კონფიგურაციის გამო შენობის მზიდი კარკასი გაყოფილია ორ სეისმიურ ნაწილად. სეისმიური ნაკერი მოწყობილია „7“ ღერძის გასწვრივ. კორექტირებული პროექტით გათვალისწინებულია საწყობის ნაწილზე მიშენება. ხოლო შოურუმის ნაწილზე კიბისა და ლიფტის მშენება და ერთი სართულის დაშენება მსუბუქი (ლითონის) კონსტრუქციების გამოყენებით.

გეოლოგიური დასკვნის საფუძველზე საძირკვლების ფუძედ მიღებულია, ნაყარი გრუნტი, პირობითი საანგარიშო წინაღობით R=1,2 კგძ/სმ². შენობის საძირკვლები დაპროექტებულია 0,5 მ-ის ბალასტის ბალიშზე, 0,1 მ სისქის ბეტონის მომზადებისა და 0,5 მ სისქის მონოლითური რკინა-ბეტონის ფილის სახით. საძირკვლის ძირის ჩაღრმავება 0,00 ნიშნულიდან 0,9 მ-ზეა დაპროექტებული, შესაბამისად საძირკვლის ფილაზე 0,25 მ-ის სისქის ბალასტის დატკეპნილი ფენისა და ზედ 0,15 მ-ის სისქის არმირებული იატაკის მოწყობის შემდეგ მივიღებთ საპროექტო 0,00 ნიშნულს, შესაბამისი ტიპის იატაკების მოწყობის გათვალისწინებით.

შენობის ძირითადი მზიდი ელემენტებია: სვეტები, რიგელები, კედლები, სართულშუა გადახურვის ფილები და კიბეები.

- სვეტები დაპროექტებულია მონოლითური რკინა-ბეტონის, ძირითადად ზომებით 0,4 მ X 0,4 მ;
- კოჭები დაპროექტებულია მონოლითური რკინა-ბეტონის, ძირითადი ზომებით 0,4 მ X 0,5 მ,
- კედლები ძირითადად დაპროექტებულია შენობის გარე პერიმეტრზე, მათი დიდი სიმაღლის გამო, კერძოდ პირველ სართულზე 4,45 მ-ია, ხოლო მეორე სართულზე 3,80 მ, პროექტში გათვალისწინებულია კედლების შუა დონეზე ანტისეისმიური სარტყელის მოწყობა, რომელიც თავისთავად ჩაბმული იქნება სვეტებში.
- სართულშუა გადახურვის ფილები დაპროექტებულია მონოლითური რკინა-ბეტონის ფილის სახით, სისქით 0,2 მ, რომლებიც ექრდნობა სართულშუა გადახურვის კოჭებს. ფილის სისქე გამოწვეულია შენობაში არსებული დიდი მალების, კონსოლური ნაწილების არსებობისა და შენობის ფუნქციის გათვალისწინებით, ძირითადად სასწყობე და საბამოფენო ფართის არსებობის გამო.
- შენობაში საკომუნიკაციოდ დაპროექტებულია დამატებით 2 კიბე:
- კიბე №1 დაპროექტებულია მონოლითური რკინა-ბეტონის, სისქით 0,18 მ, რომელიც აკავშირებს საბამოფენო დარბაზის პირველ, მეორე და მესამე სართულებს.
- კიბე №2 დაპროექტებულია ასევე მონოლითური რკინა-ბეტონის, სისქით 0,16 მ, რომელიც აკავშირებს პირველ სართულს ანტრესოლის სართულთან. კიბი სიგანე 1,1 მ-ია, კიბე ორმარშიანია.

საერთო შენიშვნები და მითითებები:

1. ჭვაბული მიღებულ იქნეს გეოლოგის მიერ თანახმად ნორმისა.
2. მშენებლობის ორგანიზაციამ უზრუნველყოს მონოლითური რკინაბეტონის ფილებში და რიგელებში ბეტონის ჩაწყობა უწყვეტად ჰორიზონტალური მიმართულებით.
3. რკინაბეტონის ელემენტების დაბეტონებისას უნდა გაეწიოს კონტროლი ბეტონის მარკას, ვიბრირებას, დაბეტონების ხარისხს და შრობის პროცესებს, თანახმად გოსტ 10180-78, გოსტ 18105.0-80, გოსტ 18105.1-80, გოსტ 18105.2-80.
4. რკინაბეტონის კონსტრუქციებში გრძივი არმატურების დაკავშირება შესრულდეს გადადებით.
5. კარკასის ღეროვან ელემენტებში განივი არმირება შესრულდეს შეკრული არმატურის საკიდების მეშვეობით, რომელთა ბოლოები გადაიღუნოს და ჩაანკერდეს კონსტრუქციის ტანში.
6. რკინაბეტონის კონსტრუქციებში გამოყენებულ იქნას ბეტონი კლასით B-25 კონსტრუქციებში ბეტონის ჩაწყობა მოხდეს ვიბრატორის საშუალებით.
7. საძირკვლისა და კედლის ზედაპირები, რომლებსაც შეხება აქვთ გრუნტთან, დამუშავდეს და გაუკეთდეს ჰიდროიზოლაცია ცხელი ბიტუმის ორჯერადი წასმით ან ორი ფენა რუბეროიდის გაკვრით ცხელ მასტიკაზე.
8. მშენებლობა განხორციელდეს საავტორო ზედამხედველობით.

M.STUDIO ARCHITECTURE & DESIGN	შპს ,,ემ სტუდიო''		ქალაქ თბილისში, აკაკი ბელიაშვილის ქუჩა N149-ში ს/კ: 01.13.02.003.205, მრავალფუნქციური შენობა		
თანამდებობა	გვარი	ხელმ.	კონსტრუქციული ნაწილი	დამკვეთი: შპს "მაქსთემი"	
დირექტორი	რ. გეთიაშვილი				
პრ. მთ. არქიტ.	რ. გეთიაშვილი				
პრ. მთ კონსტრ.	გ. გეთიაშვილი		ნახაზების სია, განმარტებითი ბარათი		
შეასრულა	გ. გეთიაშვილი			სტად.	ფურც.	რაოდ.
				მ. პ.	კ-1	33

არსებული და საპროექტო საძირკვლების გეგმა მ.1:200

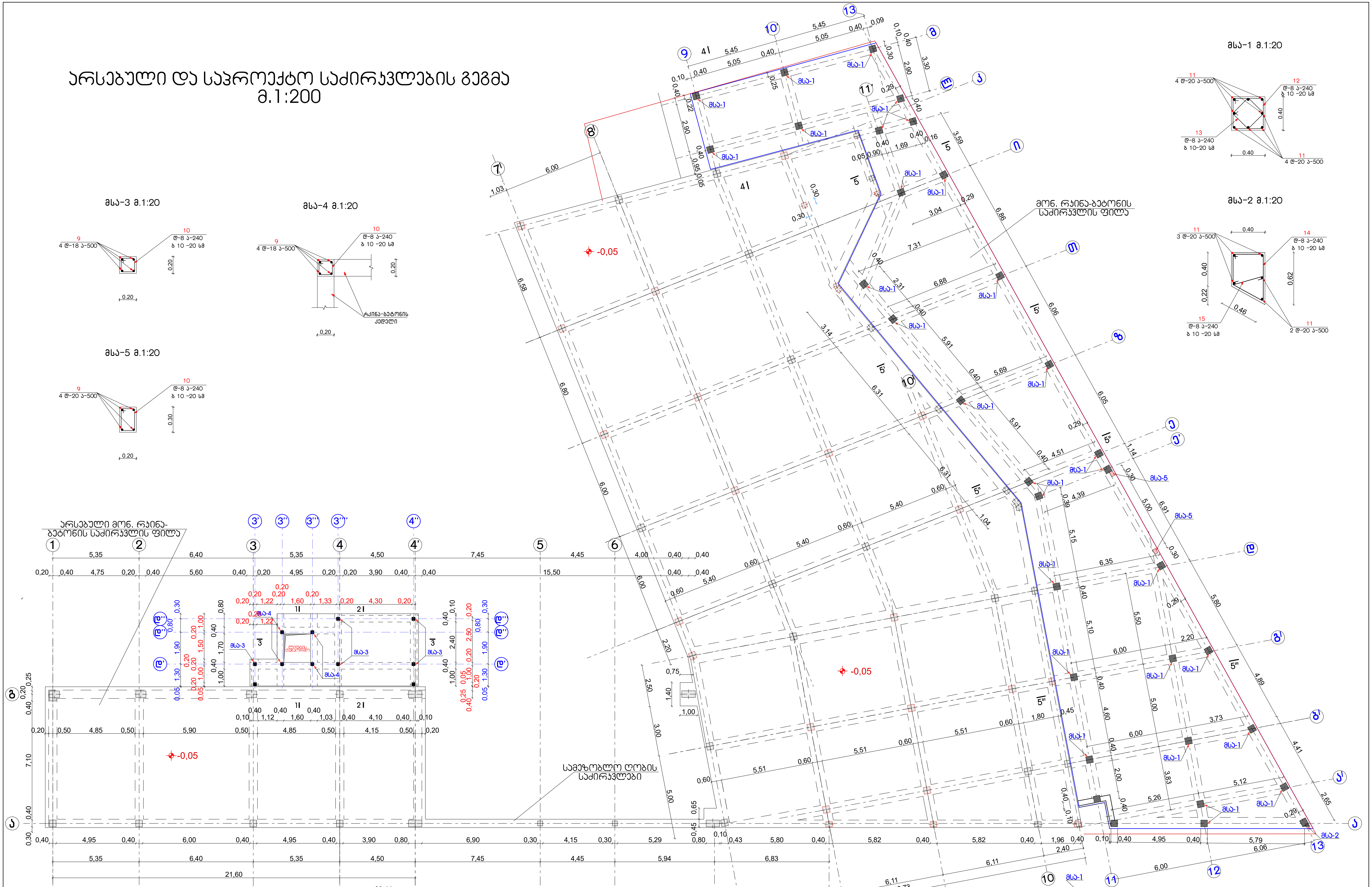

M.STUDIO ARCHITECTURE & DESIGN	შპს „ემ სტუდიო"		ქალაქ თბილისში, აკაკი ბელიაშვილის ქუჩა N149-ში ს/კ: 01.13.02.003.205, მრავალფუნქციური შენობა			
თანამდებობა	გვარი	ხელმ.	კონსტრუქციული ნაწილი	დამკვეთი: შპს "მაქსთემი"		
დირექტორი	რ. გეთიაშვილი					
პრ. მთ. არქიტ.	რ. გეთიაშვილი					
პრ. მთ კონსტრ.	გ. გეთიაშვილი		არსებული და საპროექტო საძირკვლების გეგმა, მსა-1, მსა-2, მსა-3, მსა-4	სტად.	ფურც.	რაოდ.
შეასრულა	გ. გეთიაშვილი			მ. პ.	კ-2	33

საპროექტო კოლონებისა და ცოკოლის გეგმა მ.1:200

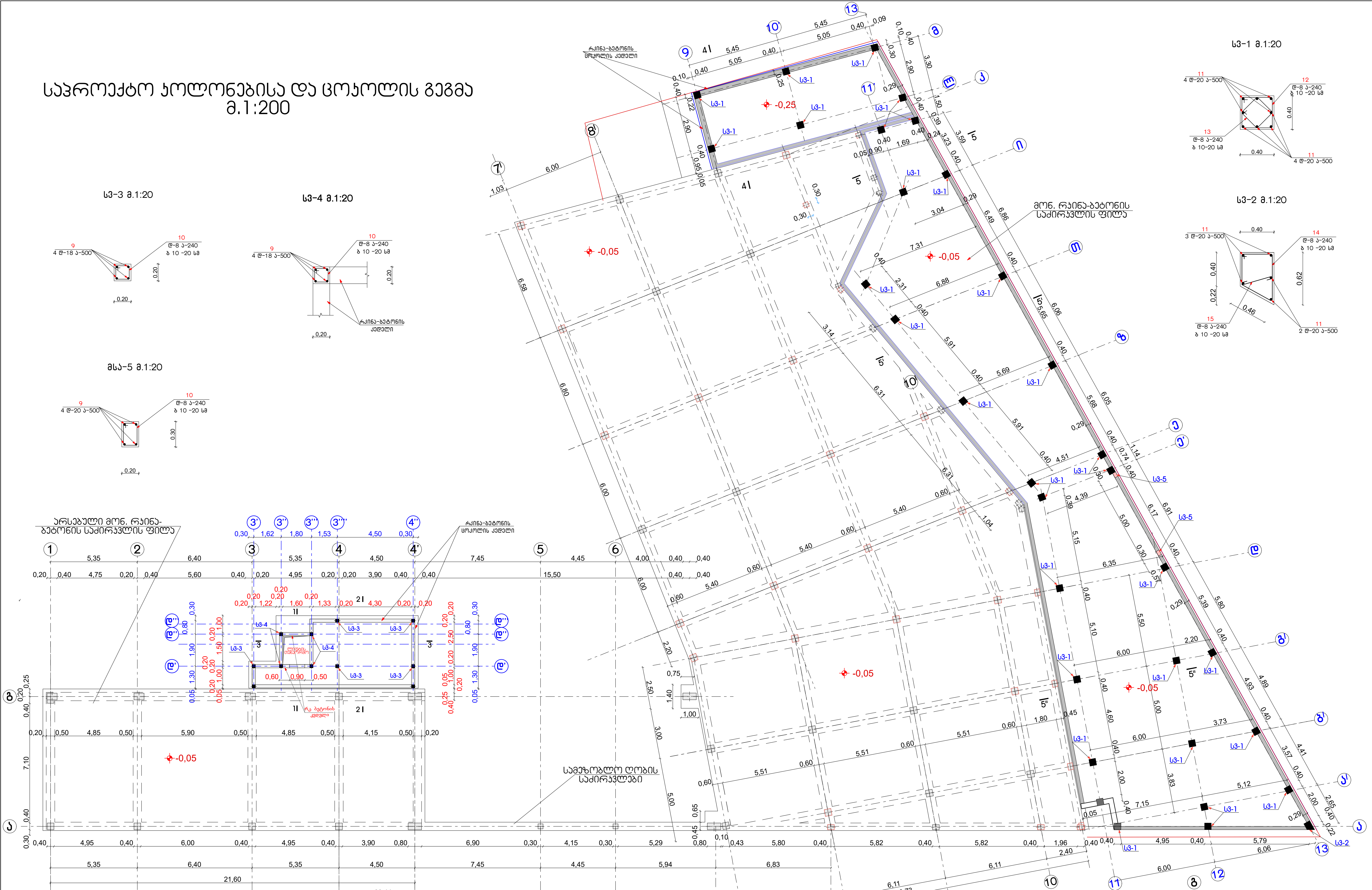

M.STUDIO ARCHITECTURE & DESIGN	შპს „ემ სტუდიო"	ქალაქ თბილისში, აკაკი ბელიაშვილის ქუჩა N149-ში ს/კ: 01.13.02.003.205, მრავალფუნქციური შენობა

თანამდებობა	გვარი	ხელმ.		
დირექტორი	რ. გეთიაშვილი		კონსტრუქციული ნაწილი	დამკვეთი: შპს "მაქსთემი"
პრ. მთ. არქიტ.	რ. გეთიაშვილი			
პრ. მთ კონსტრ.	გ. გეთიაშვილი		საპროექტო კოლონების გეგმა, სვ-1, სვ-2, სვ-3,სვ-4	სტად. / ფურც. / რაოდ.
შეასრულა	გ. გეთიაშვილი			მ. პ. / კ-3 / 33

ჭრილი 1 - 1 მ.1:20

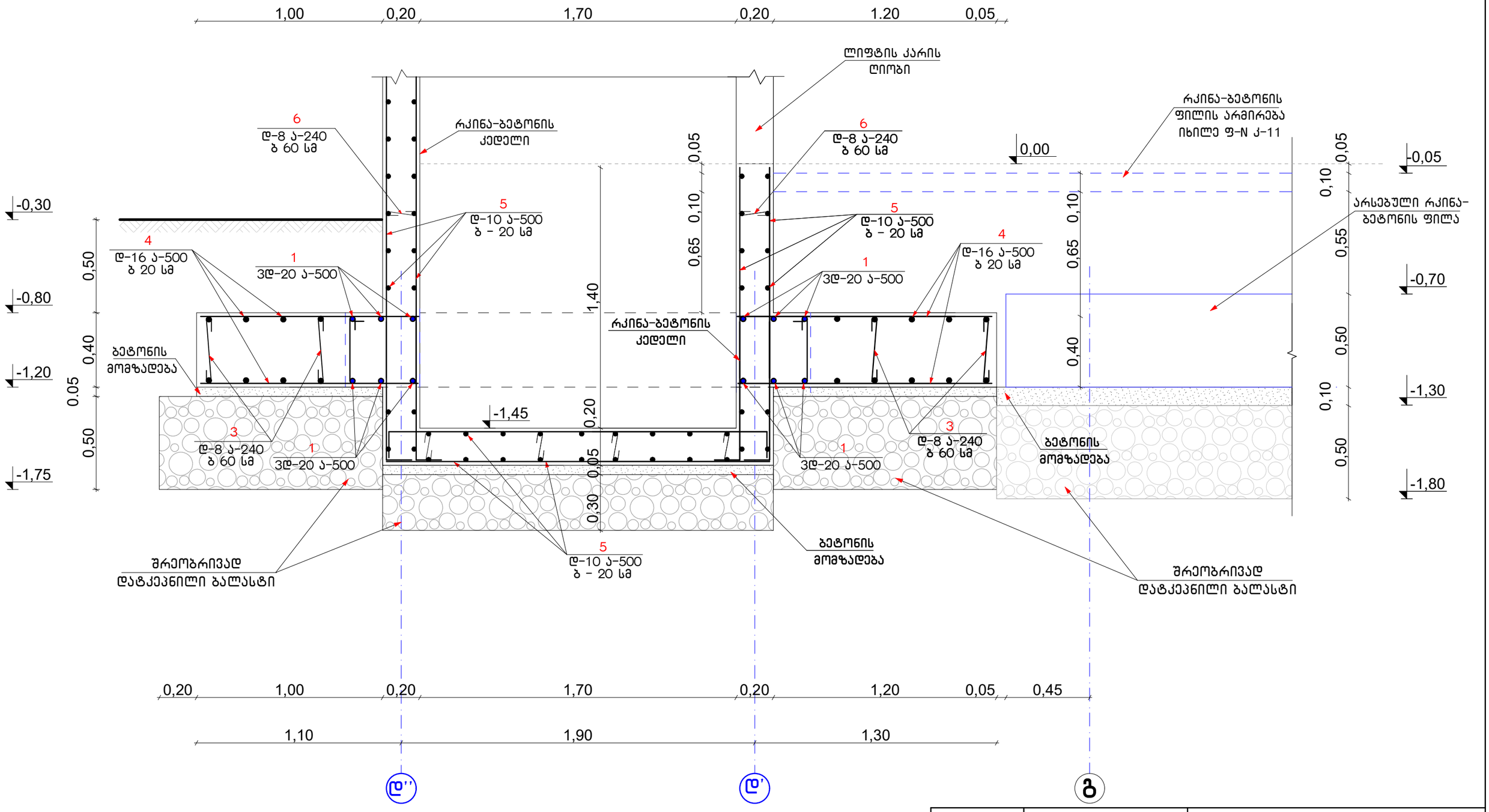

M.STUDIO ARCHITECTURE & DESIGN	შპს „ემ სტუდიო"		ქალაქ თბილისში, აკაკი ბელიაშვილის ქუჩა N149-ში ს/კ: 01.13.02.003.205, მრავალფუნქციური შენობა
თანამდებობა	გვარი	ხელმ.	კონსტრუქციული ნაწილი / დამკვეთი: შპს "მაქსთემი"
დირექტორი	რ. გეთიაშვილი		
პრ. მთ. არქიტ.	რ. გეთიაშვილი		
პრ. მთ კონსტრ.	გ. გეთიაშვილი		
შეასრულა	გ. გეთიაშვილი		ჭრილი 1 - 1
			სტად. ფურც. რაოდ.
			მ. პ. კ-4 33

ჭრილი 2 - 2 მ.1:20

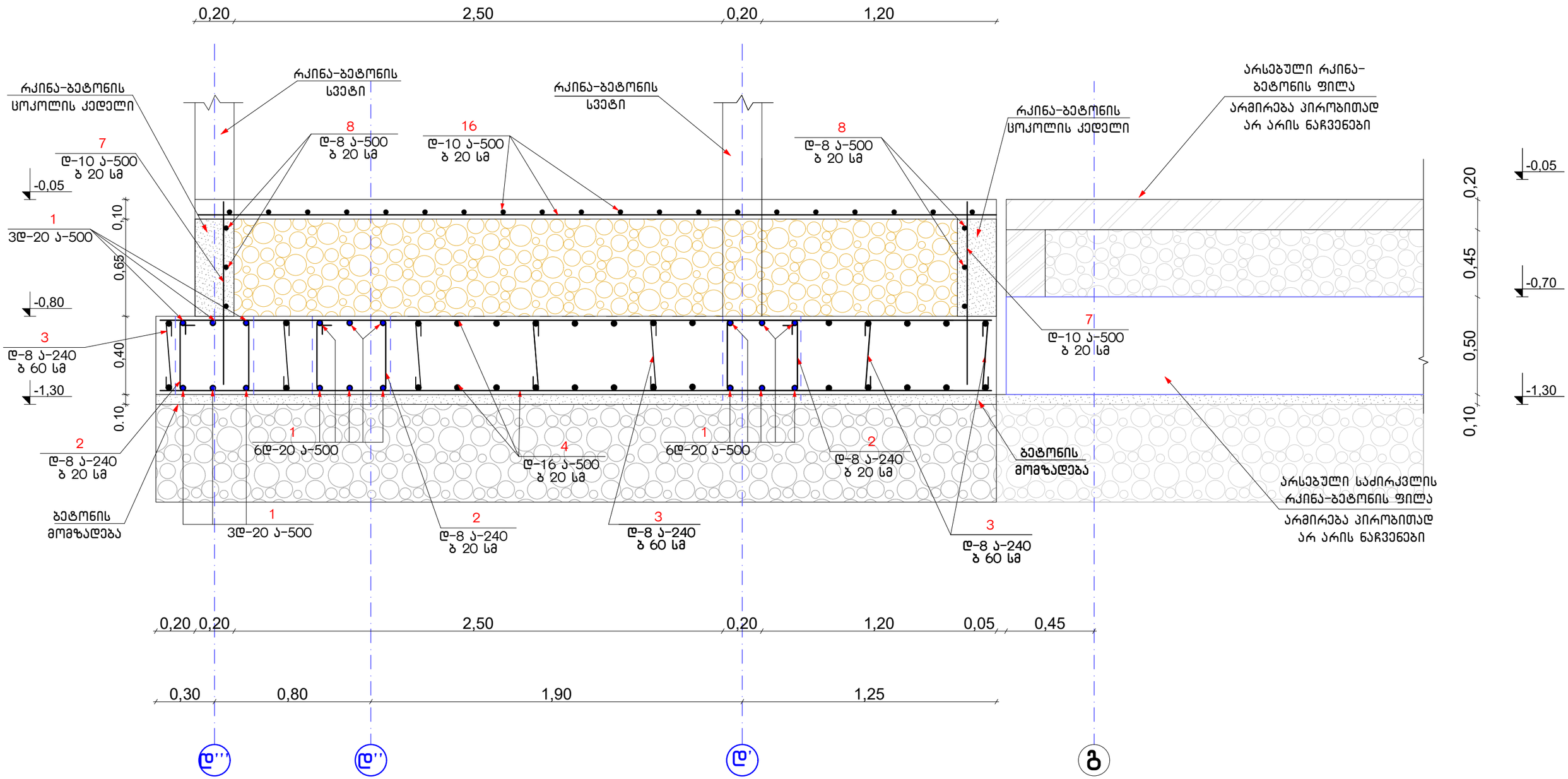

M.STUDIO ARCHITECTURE & DESIGN	შპს ,,ემ სტუდიო''		ქალაქ თბილისში, აკაკი ბელიაშვილის ქუჩა N149-ში ს/კ: 01.13.02.003.205, მრავალფუნქციური შენობა		
თანამდებობა	გვარი	ხელმ.	კონსტრუქციული ნაწილი	დამკვეთი: შპს "მაქსთემი"	
დირექტორი	რ. გეთიაშვილი				
პრ. მთ. არქიტ.	რ. გეთიაშვილი				
პრ. მთ კონსტრ.	გ. გეთიაშვილი		ჭრილი 2 - 2		
შეასრულა	გ. გეთიაშვილი			სტად.	ფურც.	რაოდ.
				მ. პ.	კ-5	33

ჭრილი 3 - 3 მ.1:20

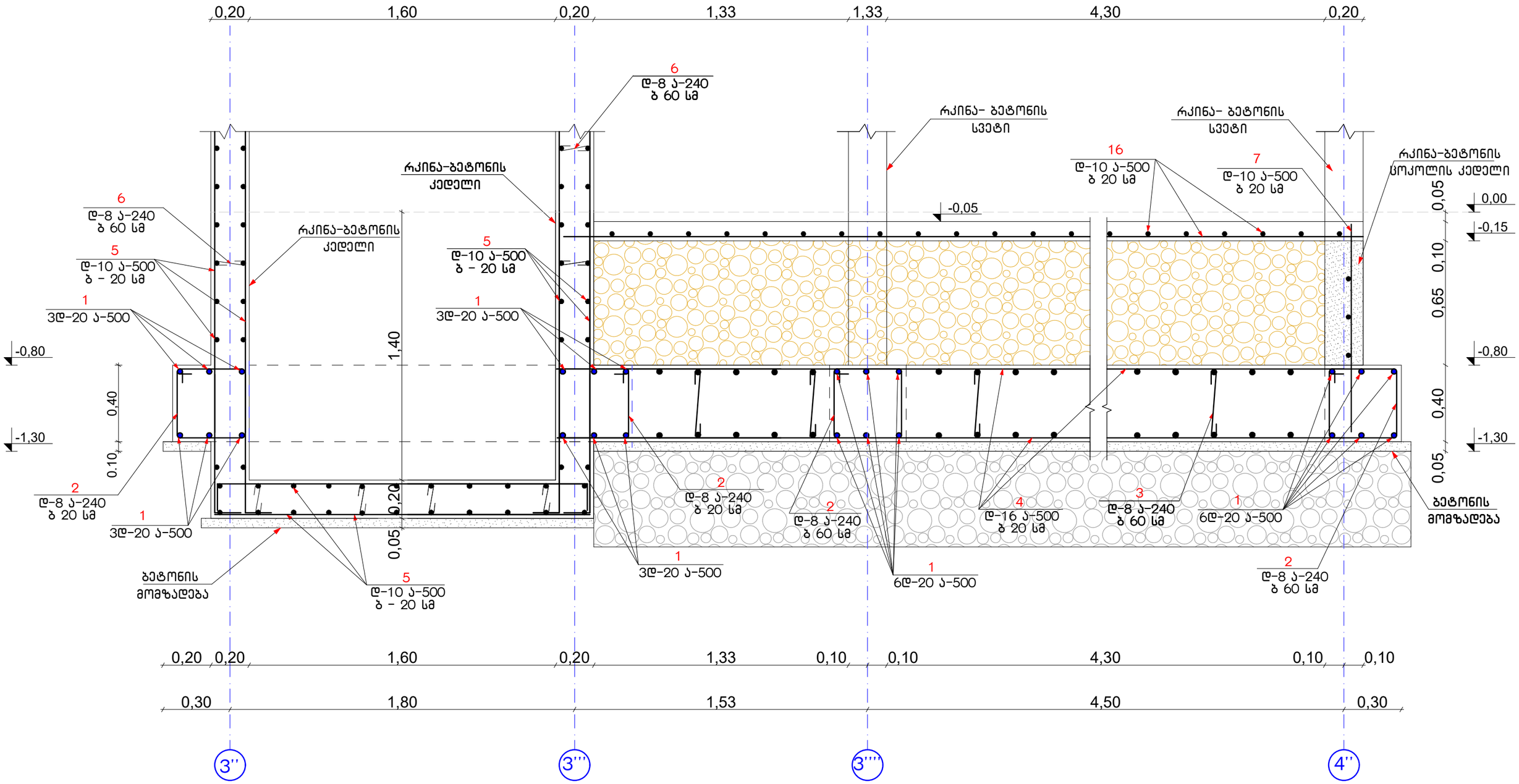

M.STUDIO ARCHITECTURE & DESIGN	შპს ,,ემ სტუდიო''		ქალაქ თბილისში, აკაკი ბელიაშვილის ქუჩა N149-ში ს/კ: 01.13.02.003.205, მრავალფუნქციური შენობა	
თანამდებობა	გვარი	ხელმ.	კონსტრუქციული ნაწილი	დამკვეთი: შპს "მაქსთემი"
დირექტორი	რ. გეთიაშვილი			
პრ. მთ. არქიტ.	რ. გეთიაშვილი			
პრ. მთ კონსტრ.	გ. გეთიაშვილი		ჭრილი 3 - 3	სტად. ფურც. რაოდ.
შეასრულა	გ. გეთიაშვილი			მ. პ. კ-6 33

ჭრილი 4 - 4 მ.1:20

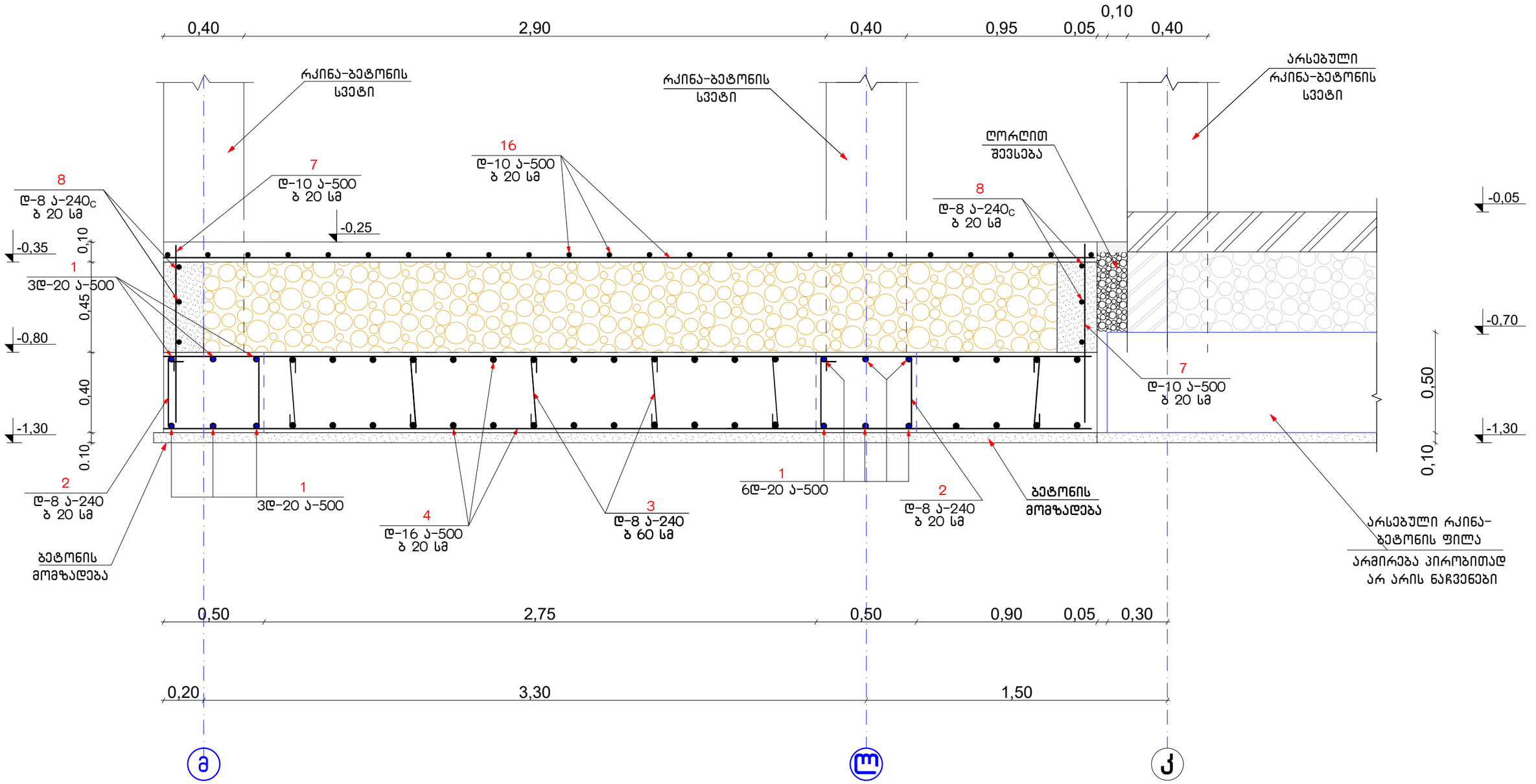

M.STUDIO ARCHITECTURE & DESIGN	შპს ,,ემ სტუდიო''		ქალაქ თბილისში, აკაკი ბელიაშვილის ქუჩა N149-ში ს/კ: 01.13.02.003.205, მრავალფუნქციური შენობა
თანამდებობა	გვარი	ხელმ.	კონსტრუქციული ნაწილი / დამკვეთი: შპს "მაქსთემი"
დირექტორი	რ. გეთიაშვილი		
პრ. მთ. არქიტ.	რ. გეთიაშვილი		
პრ. მთ კონსტრ.	გ. გეთიაშვილი		
შეასრულა	გ. გეთიაშვილი		ჭრილი 4 - 4
			სტად. / ფურც. / რაოდ.
			მ. პ. / კ-7 / 33

ჭრილი 5 - 5 მ.1:20

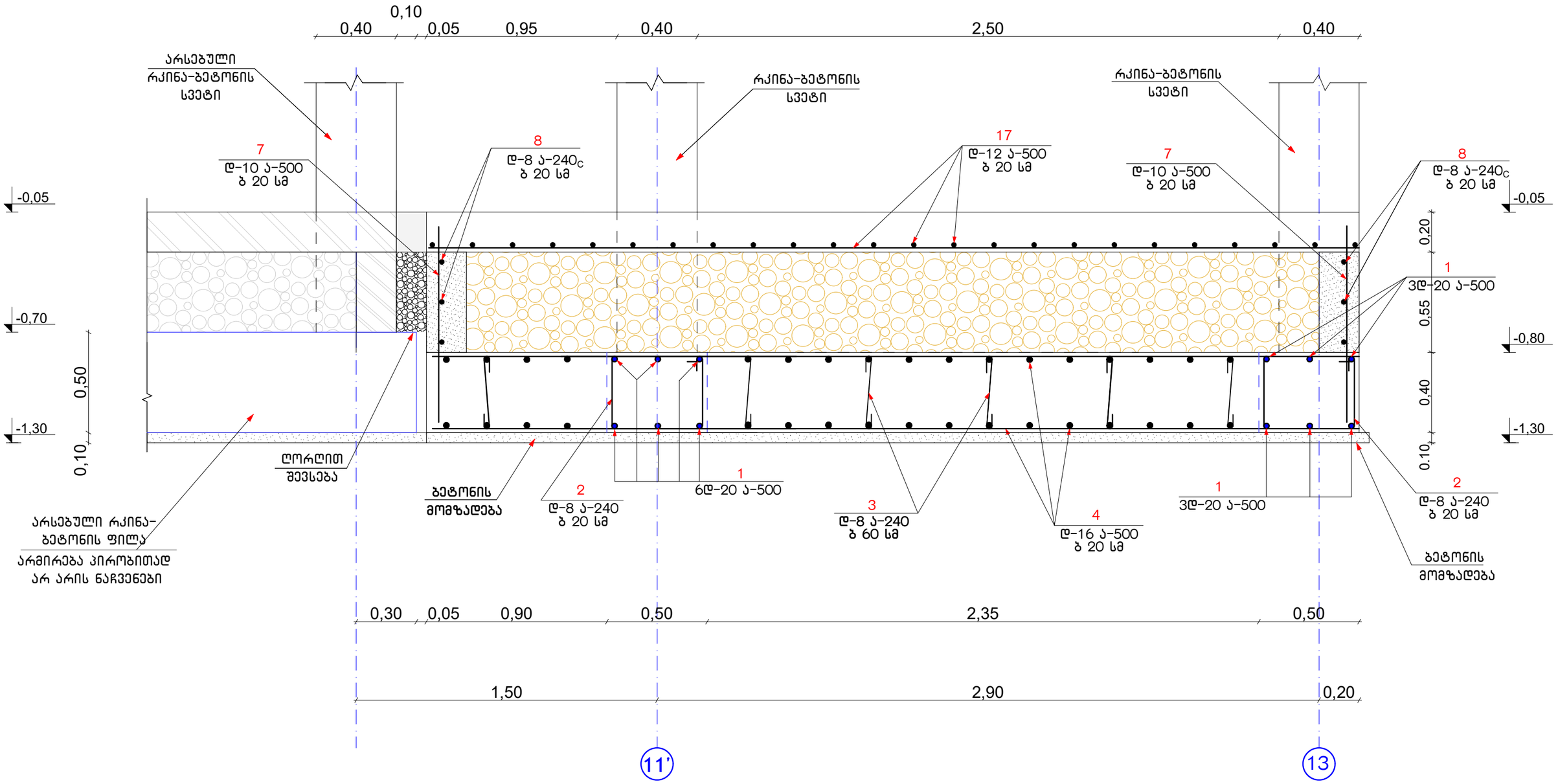

M.STUDIO ARCHITECTURE & DESIGN	შპს „ემ სტუდიო"		ქალაქ თბილისში, აკაკი ბელიაშვილის ქუჩა N149-ში ს/კ: 01.13.02.003.205, მრავალფუნქციური შენობა
თანამდებობა	გვარი	ხელმ.	კონსტრუქციული ნაწილი / დამკვეთი: შპს "მაქსთემი"
დირექტორი	რ. გეთიაშვილი		
პრ. მთ. არქიტ.	რ. გეთიაშვილი		
პრ. მთ კონსტრ.	გ. გეთიაშვილი		
შეასრულა	გ. გეთიაშვილი		ჭრილი 5 - 5
			სტად. / ფურც. / რაოდ.
			მ. პ. / კ-8 / 33

ჭრილი 5' - 5' მ.1:20

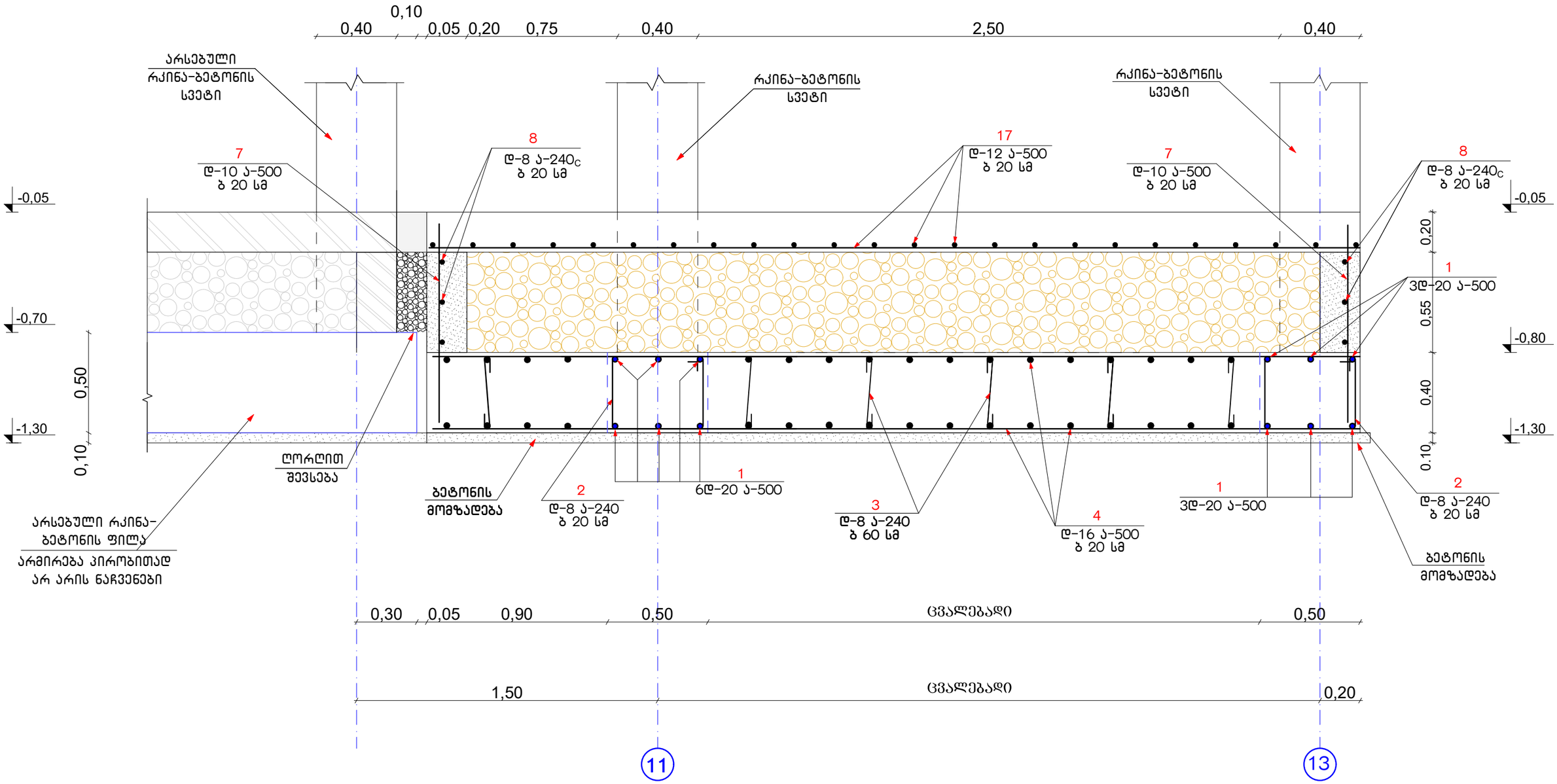

M.STUDIO ARCHITECTURE & DESIGN	შპს ,,ემ სტუდიო''		ქალაქ თბილისში, აკაკი ბელიაშვილის ქუჩა N149-ში ს/კ: 01.13.02.003.205, მრავალფუნქციური შენობა	
თანამდებობა	გვარი	ხელმ.	კონსტრუქციული ნაწილი	დამკვეთი: შპს "მაქსთემი"
დირექტორი	რ. გეთიაშვილი			
პრ. მთ. არქიტ.	რ. გეთიაშვილი			
პრ. მთ კონსტრ.	გ. გეთიაშვილი		ჭრილი 5' - 5'	სტად. / ფურც. / რაოდ.
შეასრულა	გ. გეთიაშვილი			მ. პ. / კ-9 / 33

ჭრილი 5'' - 5'' მ.1:20

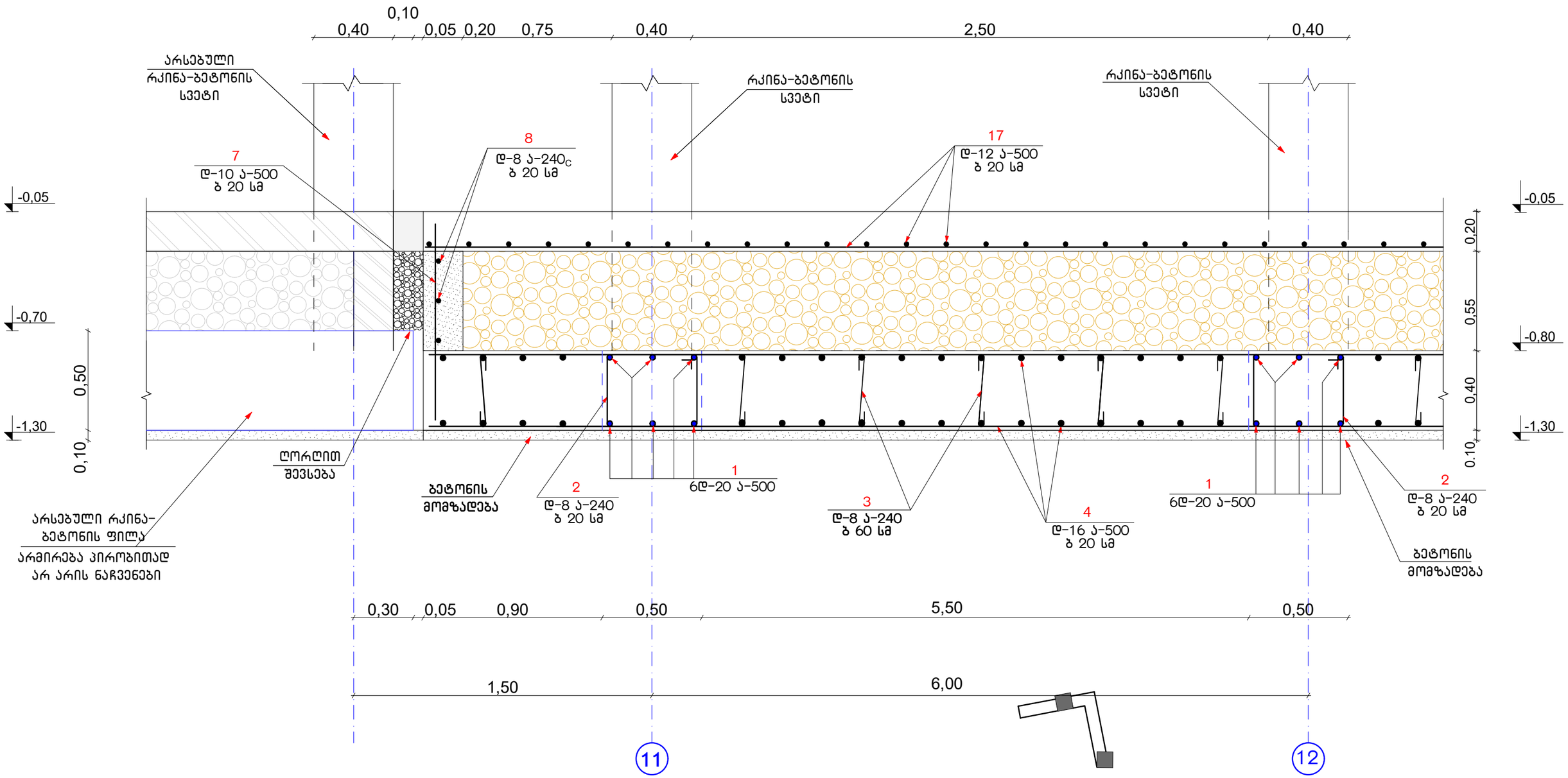

M.STUDIO ARCHITECTURE & DESIGN	შპს ,,ემ სტუდიო''		ქალაქ თბილისში, აკაკი ბელიაშვილის ქუჩა N149-ში ს/კ: 01.13.02.003.205, მრავალფუნქციური შენობა	
თანამდებობა	გვარი	ხელმ.	კონსტრუქციული ნაწილი	დამკვეთი: შპს "მაქსთემი"
დირექტორი	რ. გეთიაშვილი			
პრ. მთ. არქიტ.	რ. გეთიაშვილი			
პრ. მთ კონსტრ.	გ. გეთიაშვილი			
შეასრულა	გ. გეთიაშვილი		ჭრილი 5'' - 5''	სტად. ფურც. რაოდ.
				მ. პ. კ-10 33

რკინა-ბეტონის იატაკის გეგმა -0,25 და -0,05 ნიშნულებზე მ.1:200

სვ-3 მ.1:20

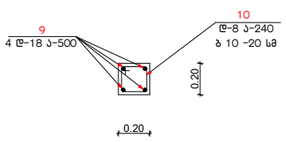

სვ-4 მ.1:20

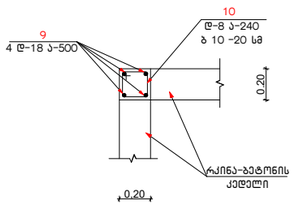

მსა-5 მ.1:20

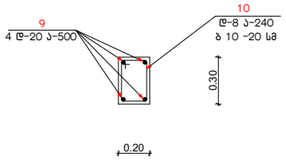

სვ-1 მ.1:20

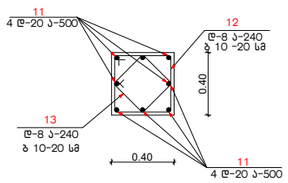

სვ-2 მ.1:20

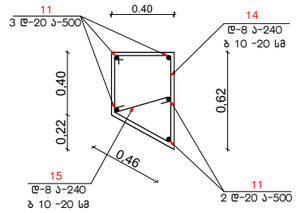

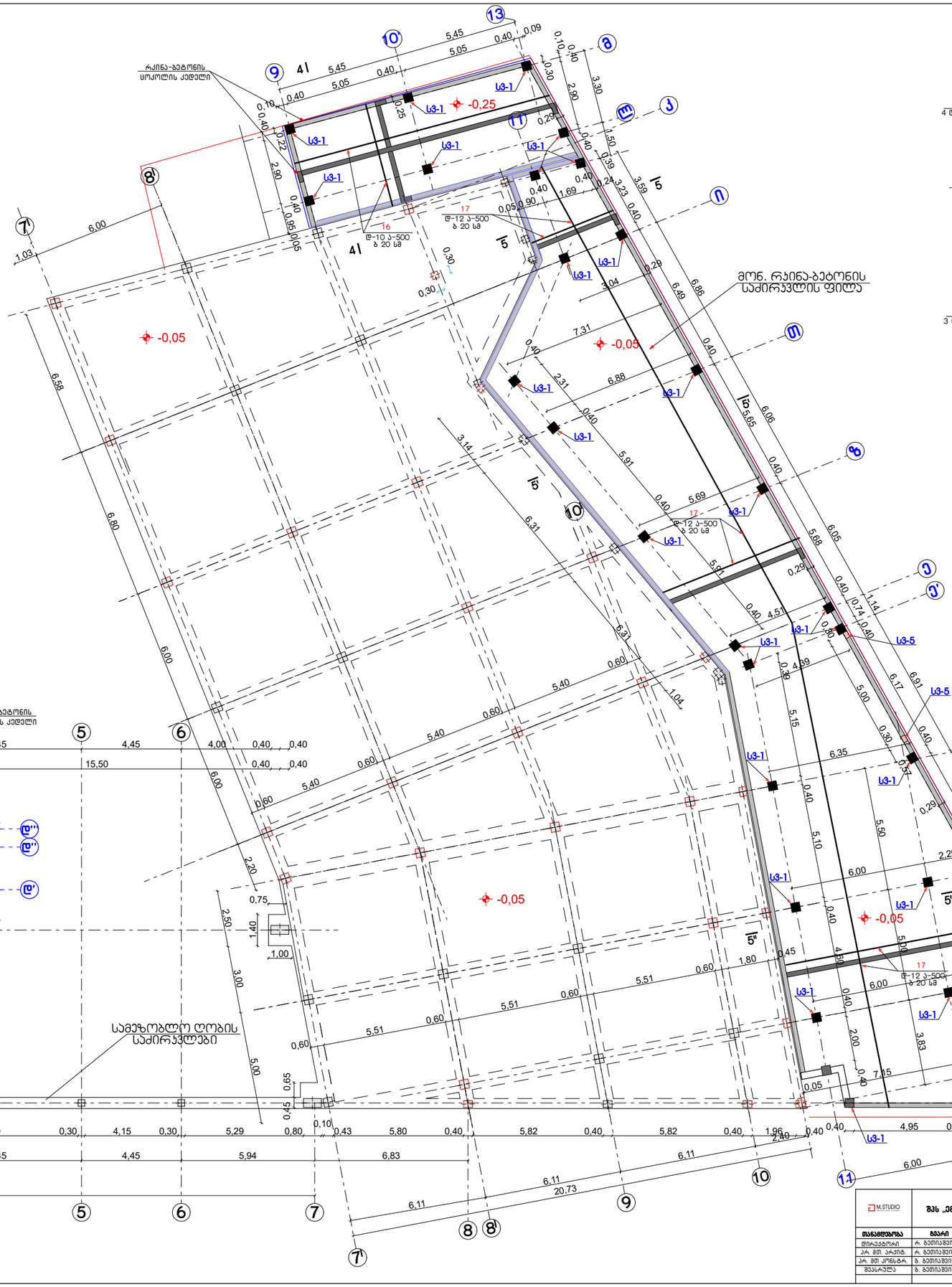

M.STUDIO	შპს „ემ სტუდიო"	ქალაქ თბილისში, აპაკი ბელიაშვილის ქუჩა N149-ში სკ: 01.13.02.003.205, მრავალფუნქციური შენობა
თანამდებობა	გვარი	ხელმ.
დირექტორი	რ. გეთიაშვილი	
არ. მთ. არქიტ.	რ. გეთიაშვილი	კონსტრუქციული ნაწილი
არ. მთ. კონსტრ.	ბ. გეთიაშვილი	
შემსრულ.	ბ. გეთიაშვილი	რკინა-ბეტონის იატაკის გეგმა -0,25 და -0,05 ნიშნულებზე, სვ-1, სვ-2, სვ-3, სვ-4
		დამკვეთი: შპს "მაღაზიები"
		სტად. ფურც. რაოდ.
		მ. ა. ა-11 33

ᲙᲘᲑᲘᲡ ᲒᲔᲒᲛᲔᲑᲘ -0,05 ᲜᲘᲨᲜᲣᲚᲘᲓᲐᲜ 9,54 ᲜᲘᲨᲜᲣᲚᲐᲛᲓᲔ მ.1:100

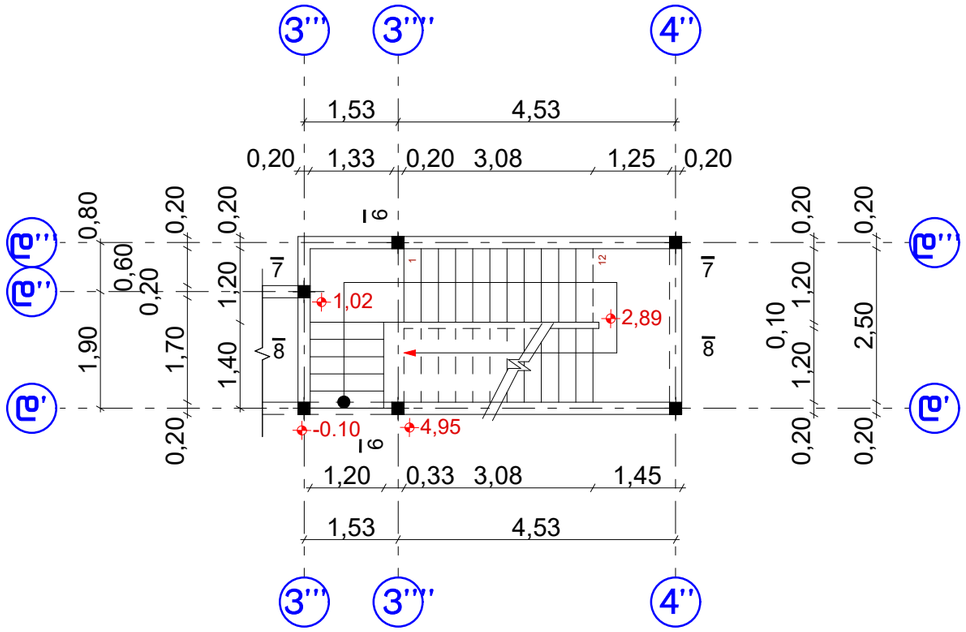

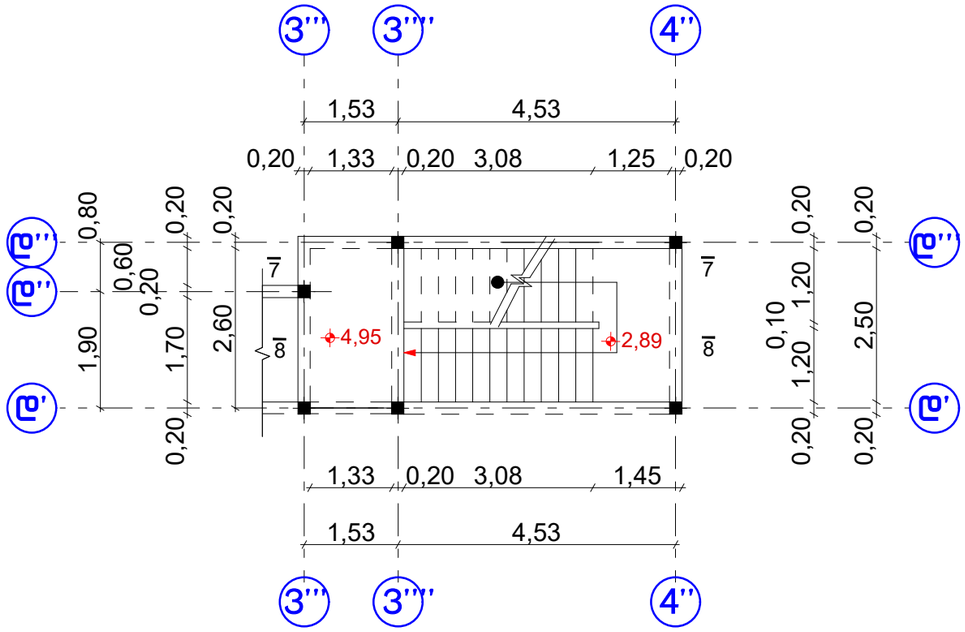

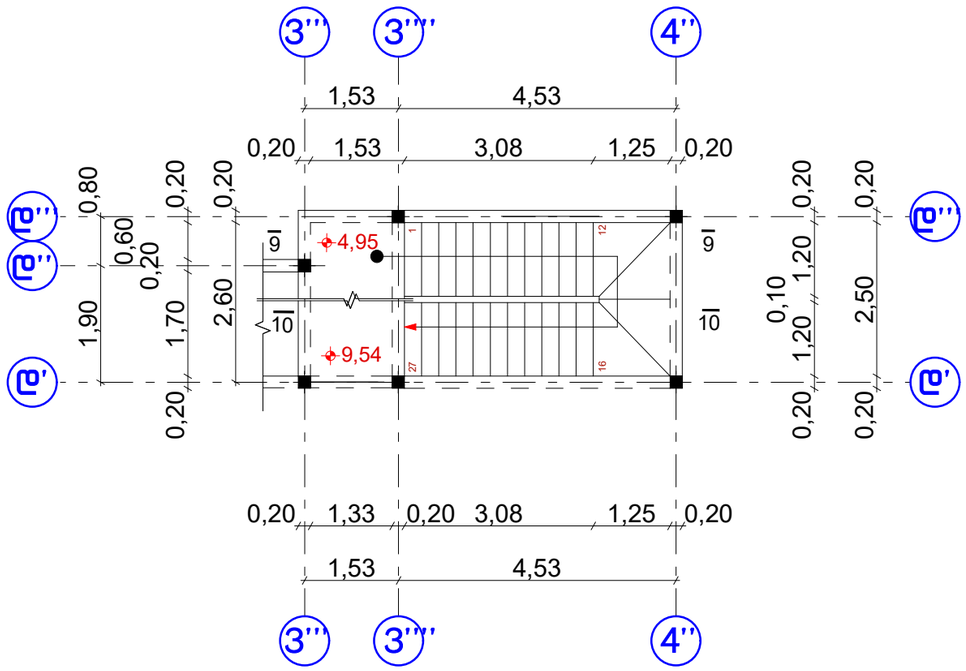

M.STUDIO ARCHITECTURE & DESIGN	შპს ,,ემ სტუდიო''		ქალაქ თბილისში, აკაკი ბელიაშვილის ქუჩა N149-ში ს/კ: 01.13.02.003.205, მრავალფუნქციური შენობა			
თანამდებობა	გვარი	ხელმ.	კონსტრუქციული ნაწილი	დამკვეთი: შპს "მაქსთემი"		
დირექტორი	რ. გეთიაშვილი					
პრ. მთ. არქიტ.	რ. გეთიაშვილი					
პრ. მთ კონსტრ.	გ. გეთიაშვილი		ᲙᲘᲑᲘᲡ ᲒᲔᲒᲛᲔᲑᲘ -0,05 ᲜᲘᲨᲜᲣᲚᲘᲓᲐᲜ 9,54 ᲜᲘᲨᲜᲣᲚᲐᲛᲓᲔ			
შეასრულა	გ. გეთიაშვილი			სტად.	ფურც.	რაოდ.
				მ. პ.	კ-12	33

ჭრილი 6 - 6 მ. 1:20

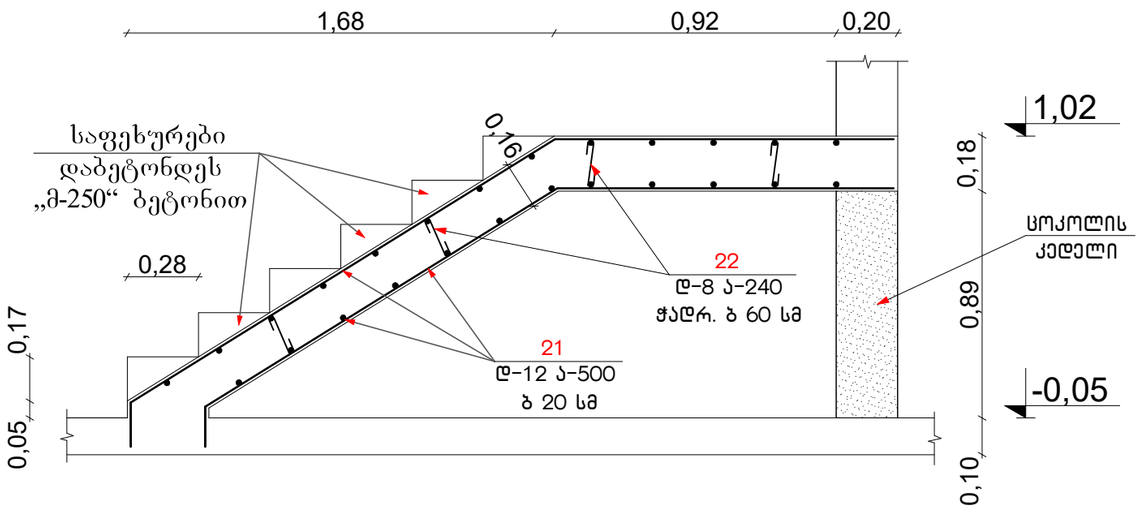

ჭრილი 7 - 7 მ. 1:20

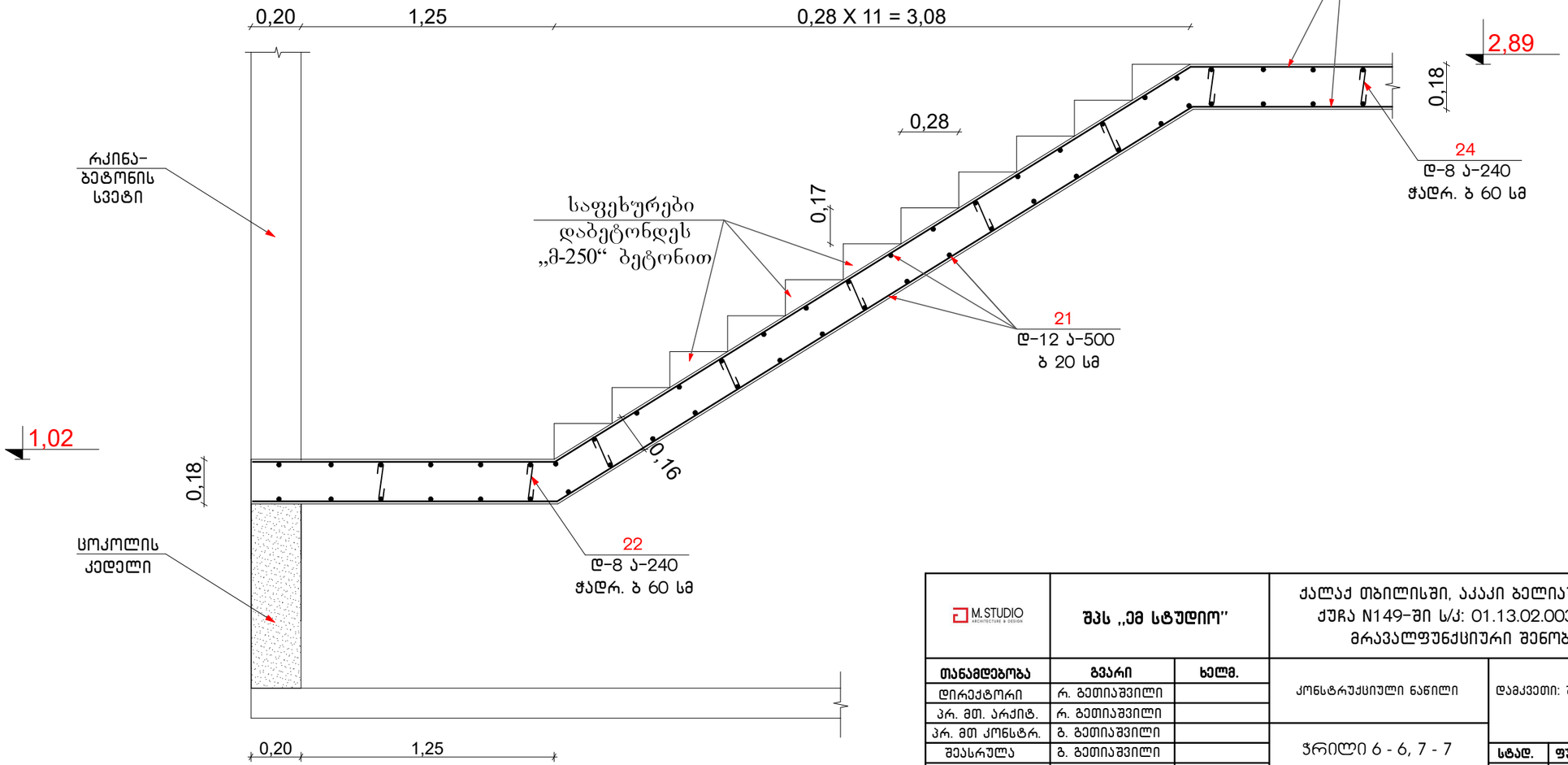

M.STUDIO ARCHITECTURE & DESIGN	შპს „ემ სტუდიო“		ქალაქ თბილისში, აკაკი ბელიაშვილის ქუჩა N149-ში ს/კ: 01.13.02.003.205, მრავალფუნქციური შენობა			
თანამდებობა	გვარი	ხელმ.	კონსტრუქციული ნაწილი	დამკვეთი: შპს "მაქსთემი"		
დირექტორი	რ. გეთიაშვილი					
პრ. მთ. არქიტ.	რ. გეთიაშვილი					
პრ. მთ კონსტრ.	ბ. გეთიაშვილი		ჭრილი 6 - 6, 7 - 7	სტად.	ფურც.	რაოდ.
შეასრულა	ბ. გეთიაშვილი			მ. პ.	კ-13	33

ჭრილი 8 - 8 მ. 1:20

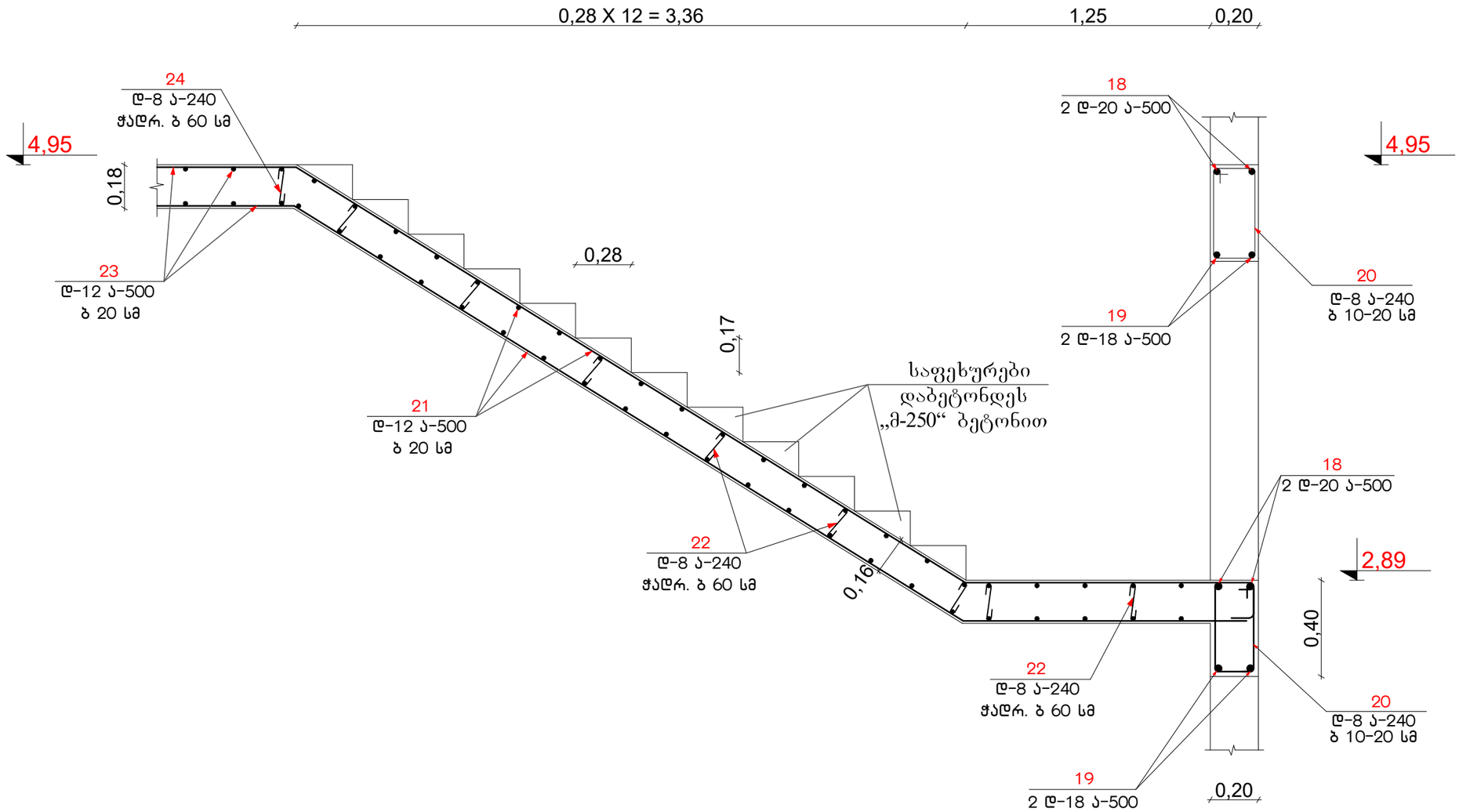

M.STUDIO ARCHITECTURE & DESIGN	შპს ,,ემ სტუდიო''		ქალაქ თბილისში, აკაკი ბელიაშვილის ქუჩა N149-ში ს/კ: 01.13.02.003.205, მრავალფუნქციური შენობა	
თანამდებობა	გვარი	ხელმ.	კონსტრუქციული ნაწილი	დამკვეთი: შპს "მაქსთემი"
დირექტორი	რ. გეთიაშვილი			
პრ. მთ. არქიტ.	რ. გეთიაშვილი			
პრ. მთ კონსტრ.	გ. გეთიაშვილი		ჭრილი 8 - 8	
შეასრულა	გ. გეთიაშვილი			სტად. ფურც. რაოდ.
				მ. პ. კ-14 33

ჭრილი 9 - 9 მ. 1:20

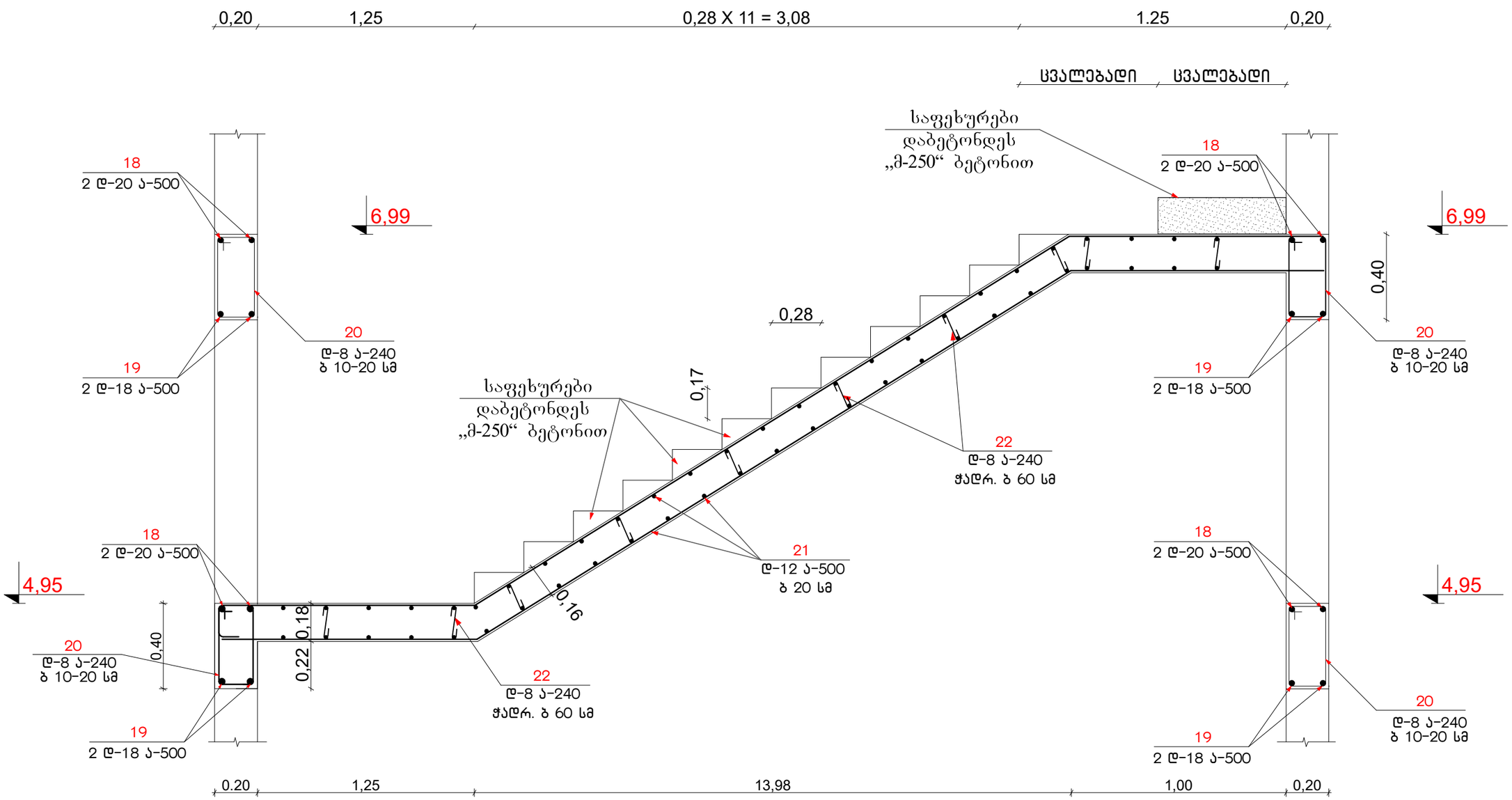

M.STUDIO ARCHITECTURE & DESIGN	შპს „ემ სტუდიო“		ქალაქ თბილისში, აკაკი ბელიაშვილის ქუჩა N149-ში ს/კ: 01.13.02.003.205, მრავალფუნქციური შენობა	
თანამდებობა	გვარი	ხელმ.	კონსტრუქციული ნაწილი	დამკვეთი: შპს "მაქსთემი"
დირექტორი	რ. გეთიაშვილი			
პრ. მთ. არქიტ.	რ. გეთიაშვილი			
პრ. მთ კონსტრ.	გ. გეთიაშვილი		ჭრილი 9 - 9	სტად. ფურც. რაოდ.
შემსრულა	გ. გეთიაშვილი			მ. პ. კ-15 33

ჭრილი 10 - 10 მ. 1:20

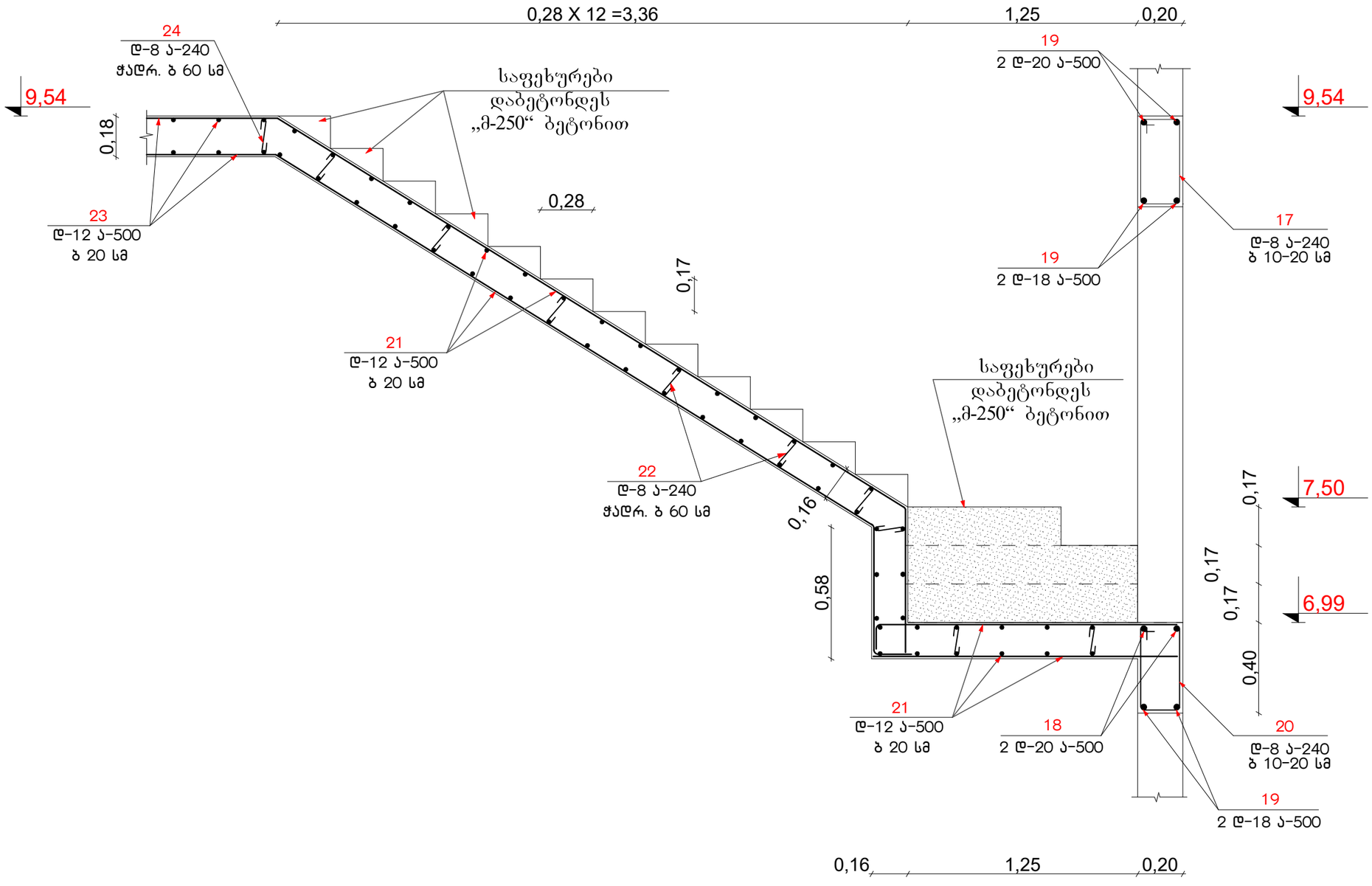

M.STUDIO ARCHITECTURE & DESIGN	შპს „ემ სტუდიო“		ქალაქ თბილისში, აკაკი ბელიაშვილის ქუჩა N149-ში ს/კ: 01.13.02.003.205, მრავალფუნქციური შენობა	
თანამდებობა	გვარი	ხელმ.	კონსტრუქციული ნაწილი	დამკვეთი: შპს "მაქსთემი"
დირექტორი	რ. გეთიაშვილი			
პრ. მთ. არქიტ.	რ. გეთიაშვილი			
პრ. მთ კონსტრ.	ბ. გეთიაშვილი		ჭრილი 10 - 10	
შესასრულა	ბ. გეთიაშვილი			სტად. ფურც. რაოდ.
				მ. პ. კ-16 33

გადახურვის გეგმა 2,35 ნიშნულზე მ.1:100

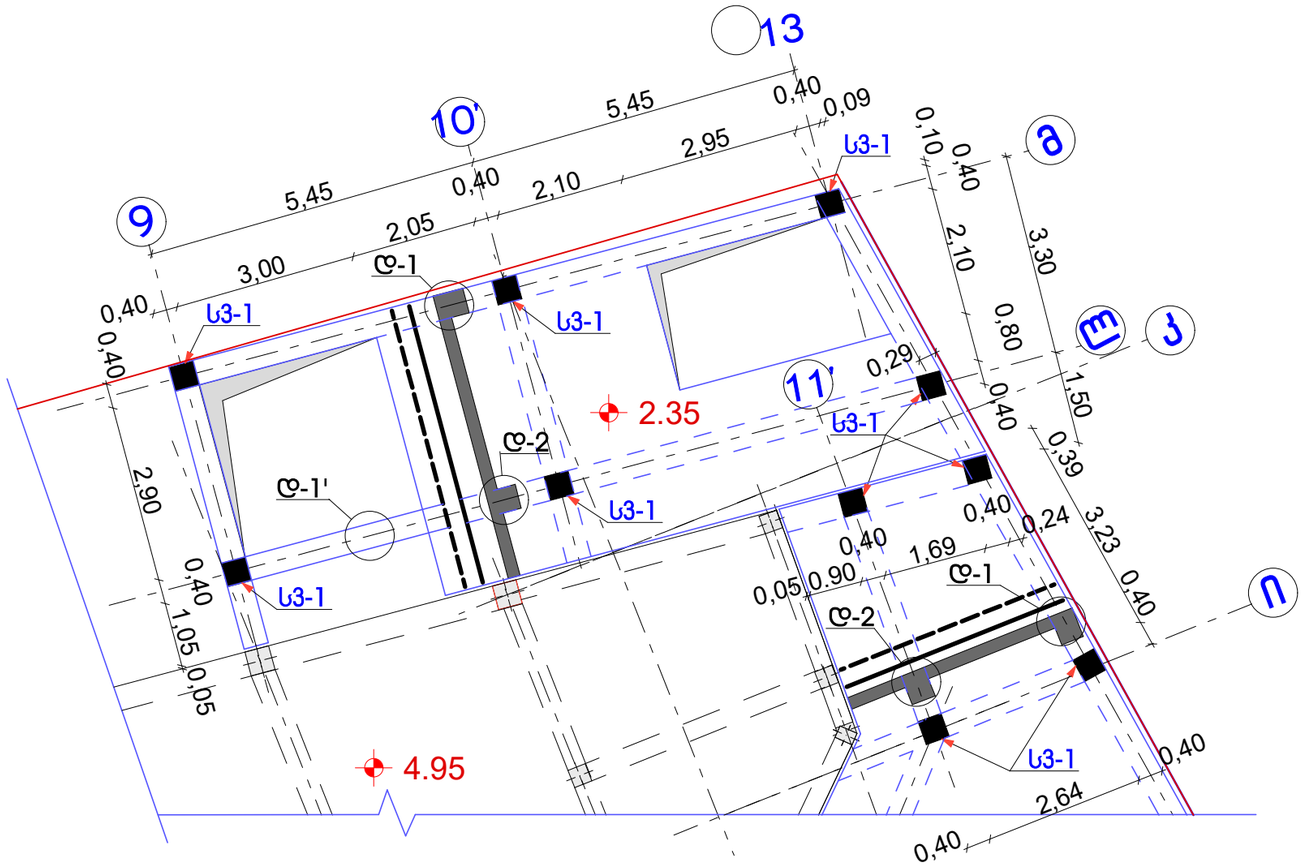

დეტალი დ-1 მ.1:20

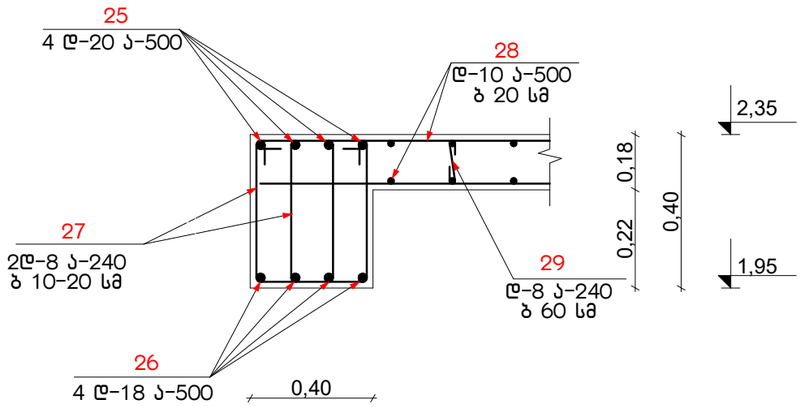

დეტალი დ-2 მ.1:20

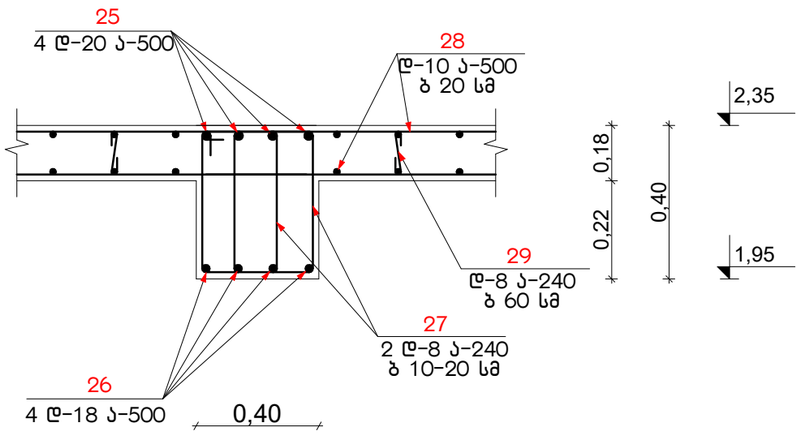

დეტალი დ-1' მ.1:20

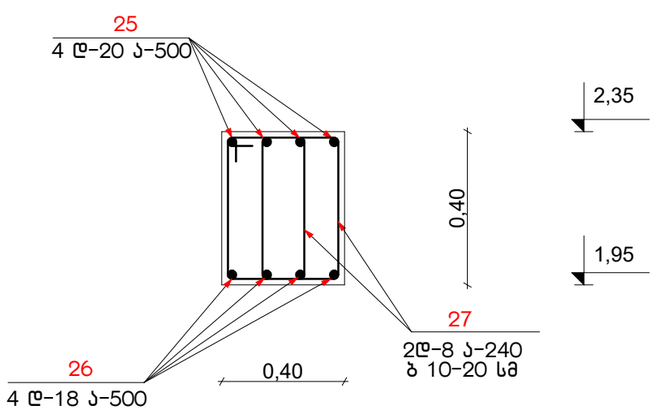

M.STUDIO ARCHITECTURE & DESIGN	შპს „ემ სტუდიო"	ქალაქ თბილისში, აკაკი ბელიაშვილის ქუჩა N149-ში ს/კ: 01.13.02.003.205, მრავალფუნქციური შენობა

თანამდებობა	გვარი	ხელმ.		
დირექტორი	რ. გეთიაშვილი		კონსტრუქციული ნაწილი	დამკვეთი: შპს "მაქსთემი"
პრ. მთ. არქიტ.	რ. გეთიაშვილი			
პრ. მთ კონსტრ.	გ. გეთიაშვილი		გადახურვის გეგმა 2,35 ნიშნულზე, დეტალი დ-1, დ-1', დ-2	
შეასრულა	გ. გეთიაშვილი			სტად. ფურც. რაოდ.
				მ. პ. კ-17 33

ჯიბის გეგმა
-0,25 ნიშნულიდან 2,35 ნიშნულამდე მ.1:100

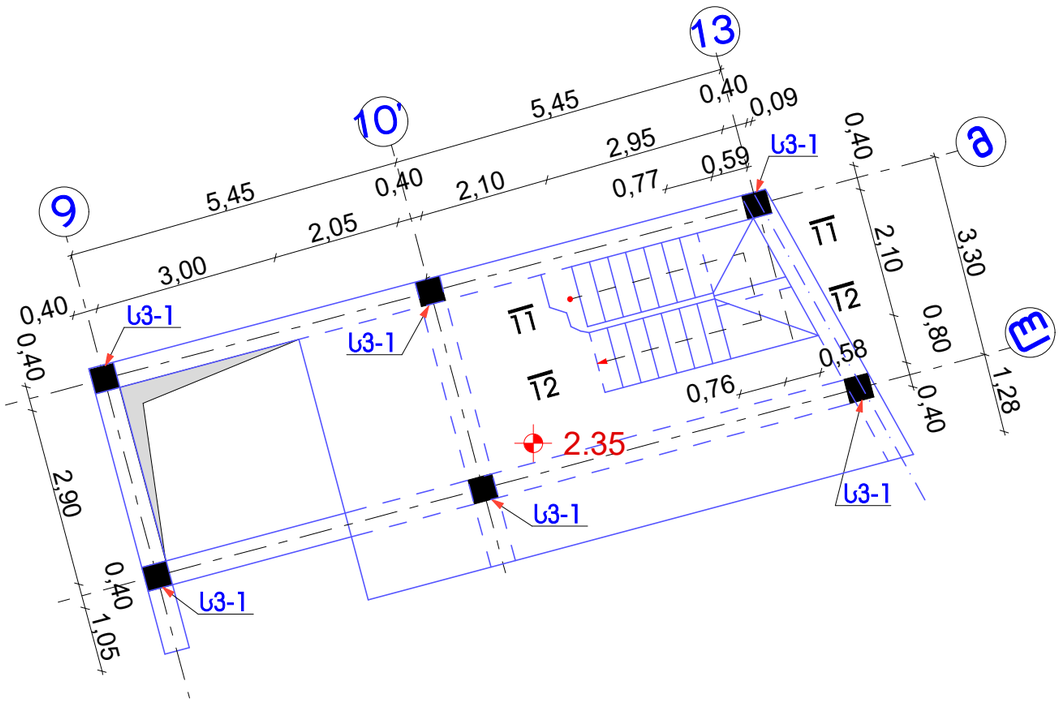

ჭრილი 11 - 11 მ.1:20

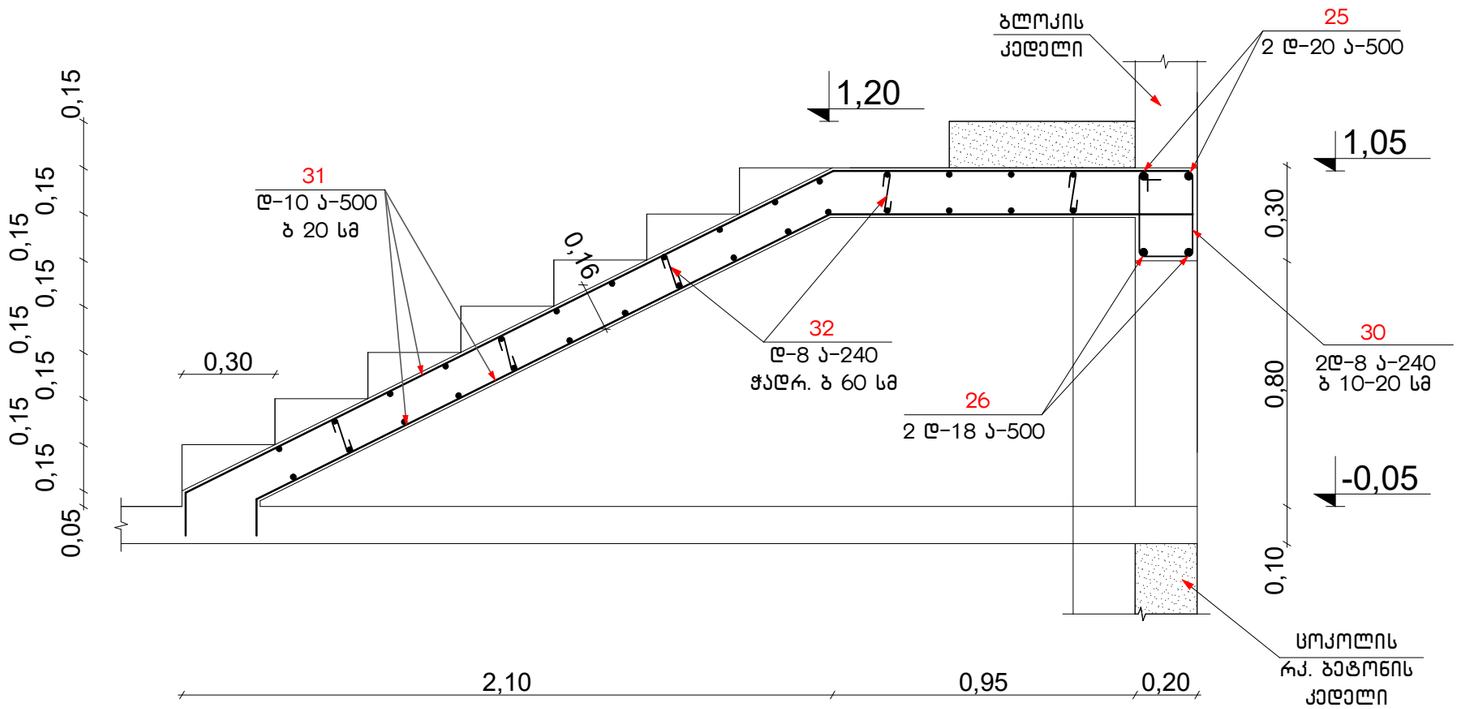

M.STUDIO ARCHITECTURE & DESIGN	შპს ,,ემ სტუდიო''		ქალაქ თბილისში, აკაკი ბელიაშვილის ქუჩა N149-ში ს/კ: 01.13.02.003.205, მრავალფუნქციური შენობა
თანამდებობა	გვარი	ხელმ.	კონსტრუქციული ნაწილი / დამკვეთი: შპს "მაქსთემი"
დირექტორი	რ. გეთიაშვილი		
პრ. მთ. არქიტ.	რ. გეთიაშვილი		
პრ. მთ კონსტრ.	გ. გეთიაშვილი		ჯიბის გეგმა -0,25 ნიშნულიდან 2,35 ნიშნულამდე, ჭრილი 11 - 11
შეასრულა	გ. გეთიაშვილი		
			სტად. / ფურც. / რაოდ.
			მ. პ. / კ-18 / 33

ჭრილი 12 - 12 მ.1:20

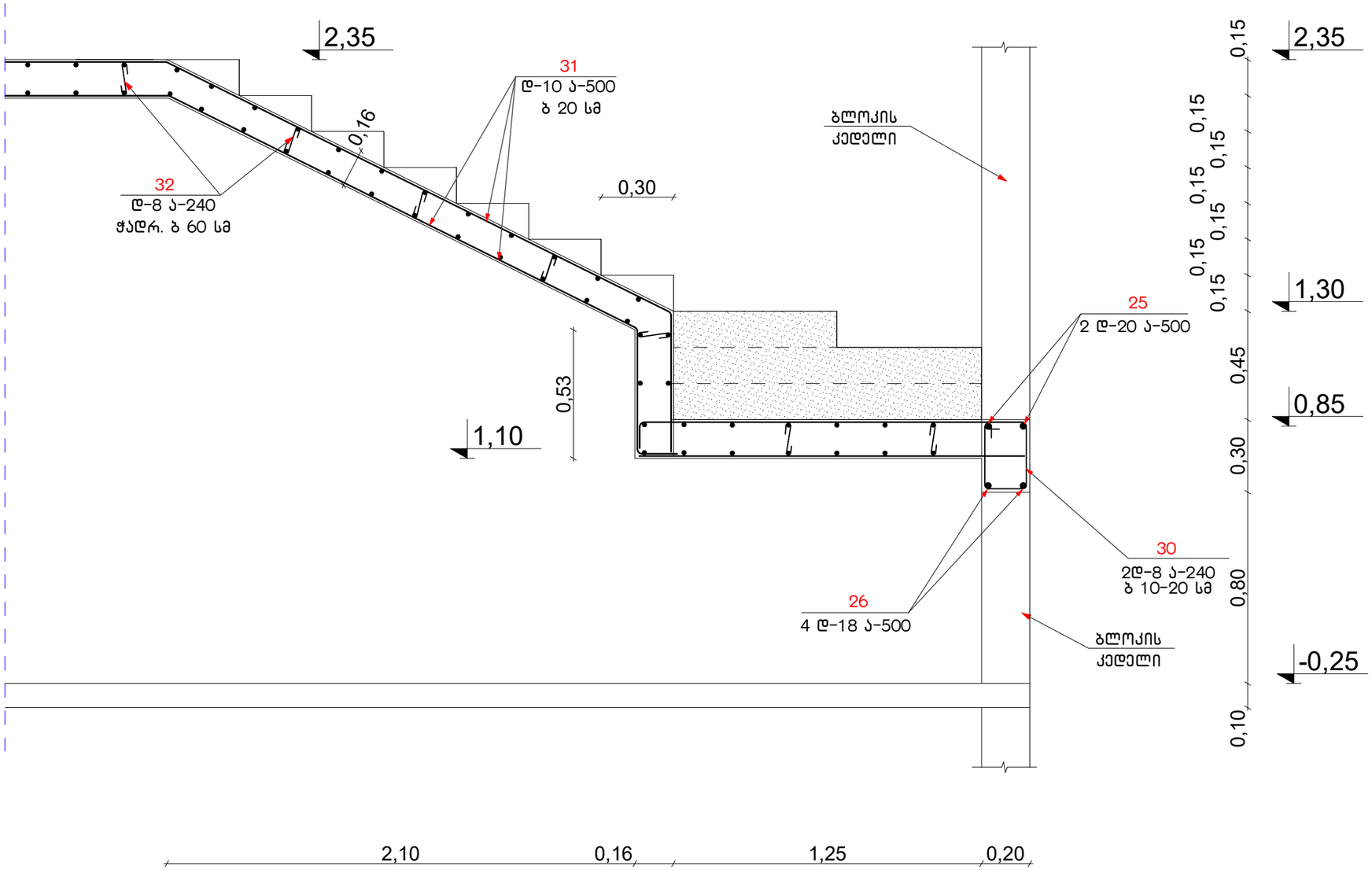

M.STUDIO ARCHITECTURE & DESIGN	შპს „ემ სტუდიო"		ქალაქ თბილისში, აკაკი ბელიაშვილის ქუჩა N149-ში ს/კ: 01.13.02.003.205, მრავალფუნქციური შენობა			
თანამდებობა	გვარი	ხელმ.	კონსტრუქციული ნაწილი	დამკვეთი: შპს "მაქსთემი"		
დირექტორი	რ. გეთიაშვილი					
პრ. მთ. არქიტ.	რ. გეთიაშვილი					
პრ. მთ კონსტრ.	გ. გეთიაშვილი		ჭრილი 12 - 12	სტად.	ფურც.	რაოდ.
შეასრულა	გ. გეთიაშვილი			მ. პ.	კ-19	33

გადახურვის გეგმა 4,95 ნიშნულზე მ.1:200

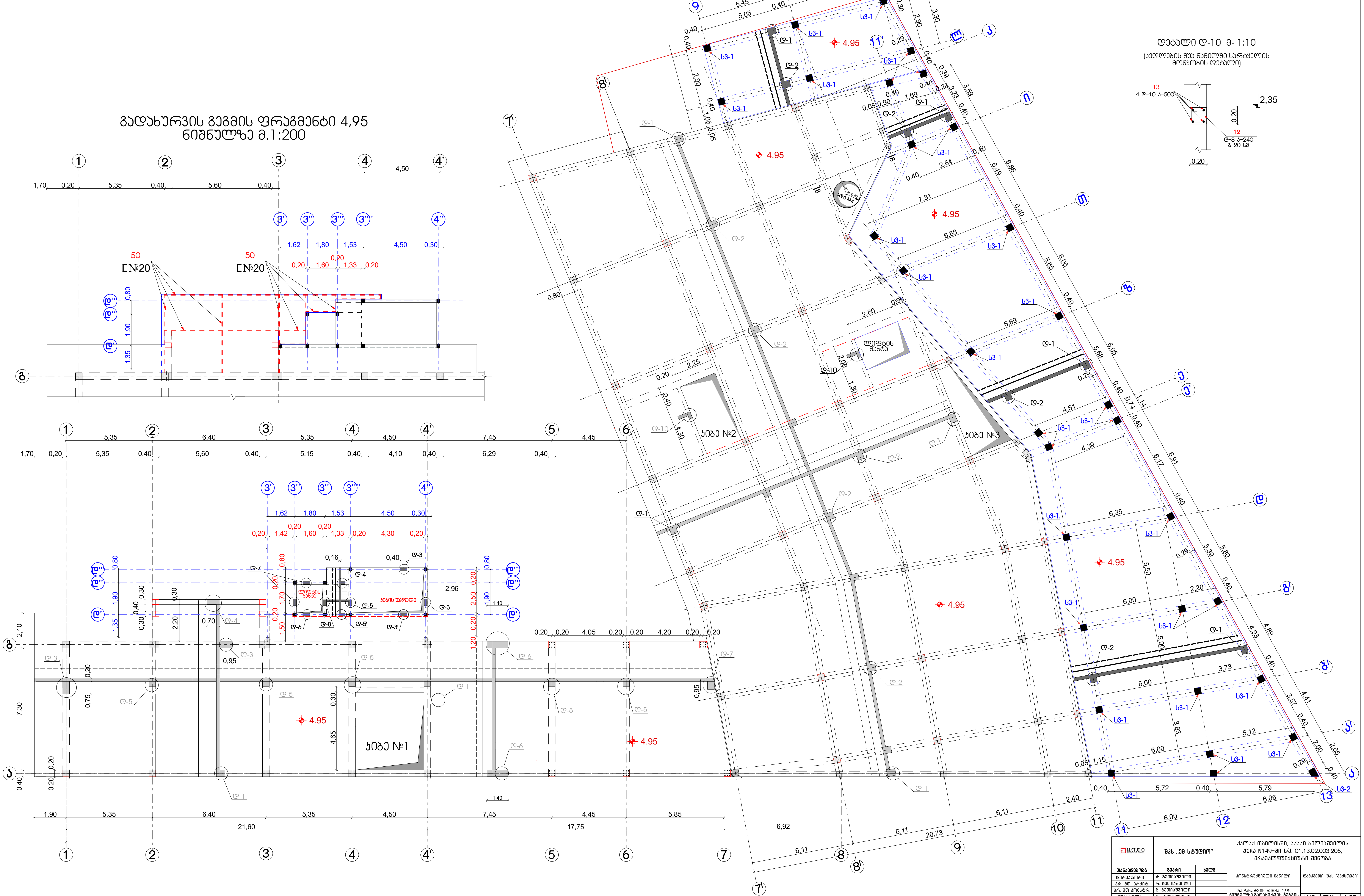

M.STUDIO ARCHITECTURE & DESIGN	შპს „ემ სტუდიო"	ქალაქ თბილისში, აკაკი ბელიაშვილის ქუჩა N149-ში ს/კ: 01.13.02.003.205, მრავალფუნქციური შენობა

თანამდებობა	გვარი	ხელმ.				
დირექტორი	რ. გეთიაშვილი		კონსტრუქციული ნაწილი	დამკვეთი: შპს "მაქსთემი"		
პრ. მთ. არქიტ.	რ. გეთიაშვილი					
პრ. მთ კონსტრ.	გ. გეთიაშვილი		გადახურვის გეგმა 4,95 ნიშნულზე,გადახურვის გეგმის ფრაგმენტი 4,95 ნიშნულზე, დეტალი ღ-10	სტად.	ფურც.	რაოდ.
შეასრულა	გ. გეთიაშვილი			მ. პ.	კ-20	33

დეტალი დ-3 მ.1:20

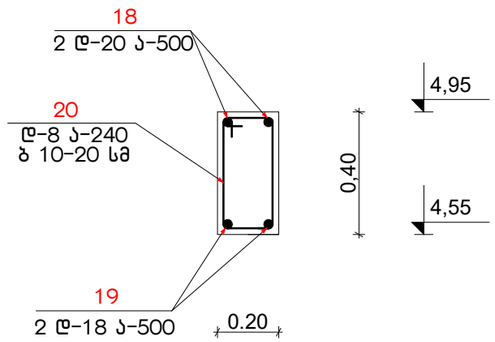

დეტალი დ-3' მ.1:20

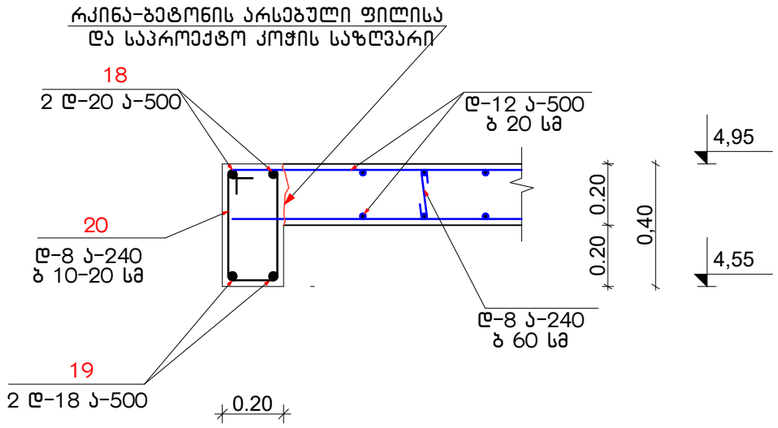

დეტალი დ-4 მ.1:20

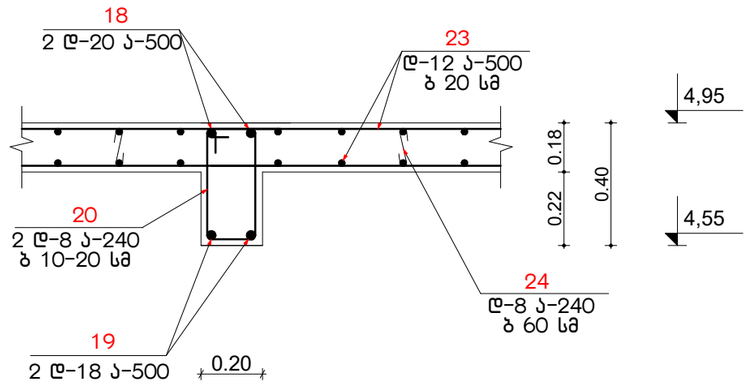

დეტალი დ-5 მ.1:20

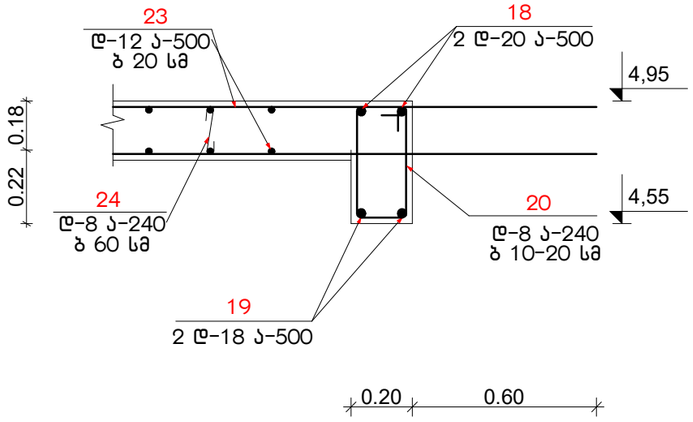

დეტალი დ-7 მ.1:20

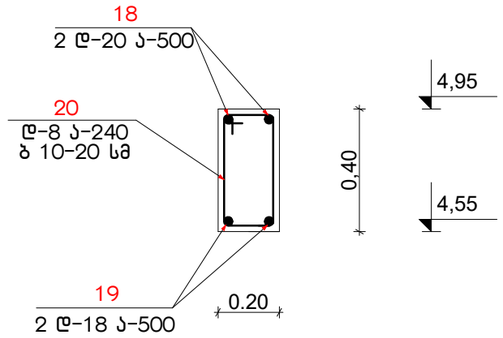

M.STUDIO ARCHITECTURE & DESIGN	შპს ,,ემ სტუდიო''		ქალაქ თბილისში, აკაკი ბელიაშვილის ქუჩა N149-ში ს/კ: 01.13.02.003.205, მრავალფუნქციური შენობა			
თანამდებობა	გვარი	ხელმ.	კონსტრუქციული ნაწილი	დამკვეთი: შპს "მაქსთემი"		
დირექტორი	რ. გეთიაშვილი					
პრ. მთ. არქიტ.	რ. გეთიაშვილი					
პრ. მთ კონსტრ.	გ. გეთიაშვილი		დეტალი დ-3, დ-3', დ-4, დ-5, დ-7	სტად.	ფურც.	რაოდ.
შეასრულა	გ. გეთიაშვილი			მ. პ.	კ-21	33

დეტალი დ-5' მ.1:20

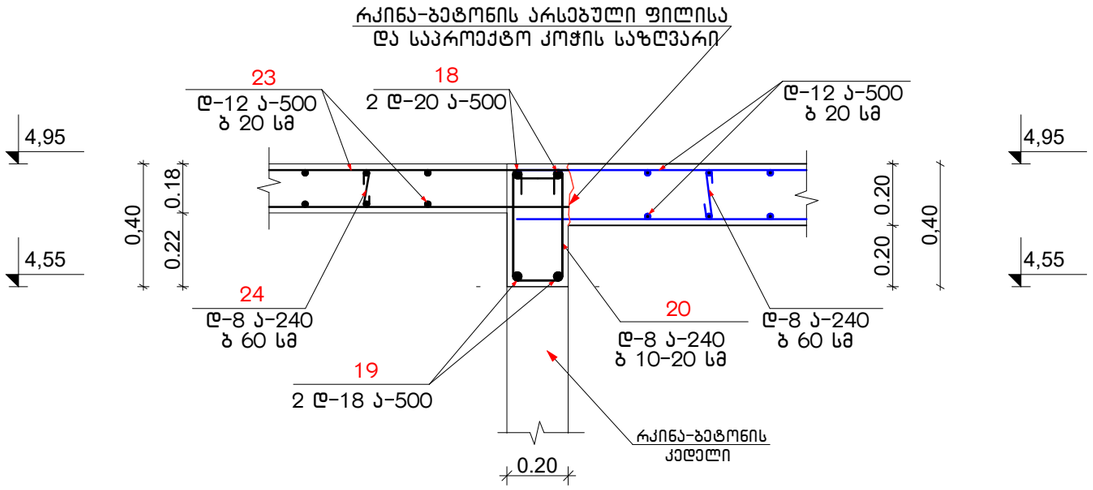

დეტალი დ-6 მ.1:20

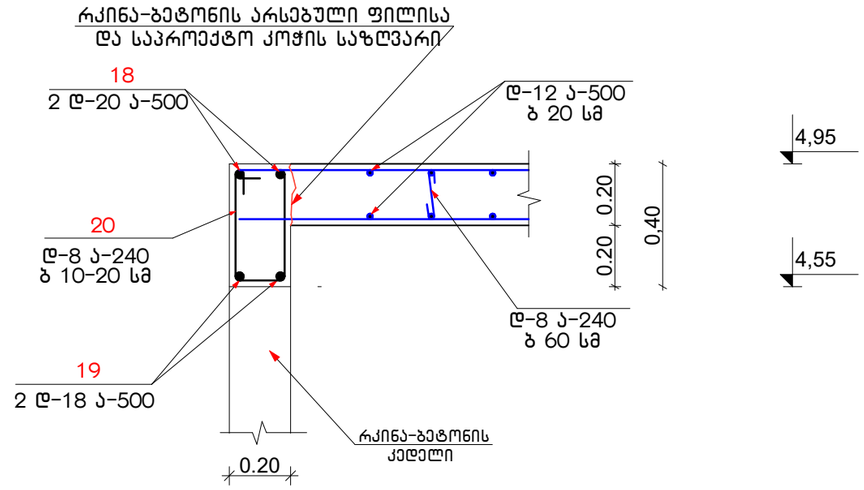

დეტალი დ-8 მ.1:20

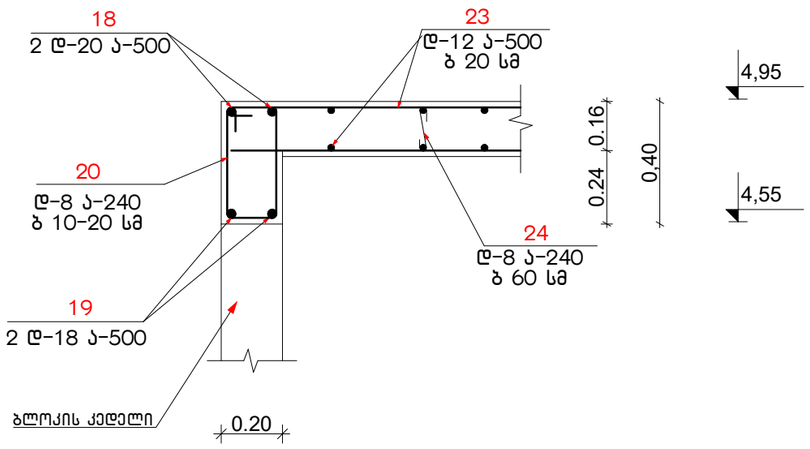

M.STUDIO ARCHITECTURE & DESIGN	შპს „ემ სტუდიო"		ქალაქ თბილისში, აკაკი ბელიაშვილის ქუჩა N149-ში ს/კ: 01.13.02.003.205, მრავალფუნქციური შენობა	
თანამდებობა	გვარი	ხელმ.	კონსტრუქციული ნაწილი	დამკვეთი: შპს "მაქსთემი"
დირექტორი	რ. გეთიაშვილი			
პრ. მთ. არქიტ.	რ. გეთიაშვილი			
პრ. მთ კონსტრ.	გ. გეთიაშვილი		დეტალი დ-5', დ-6, დ-8	სტად. ფურც. რაოდ.
შეასრულა	გ. გეთიაშვილი			მ. პ. კ-22 33

დეტალი დ-1 მ.1:20

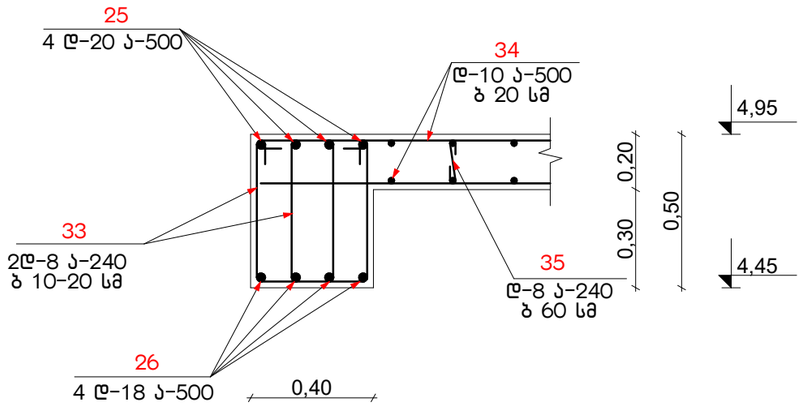

დეტალი დ-2 მ.1:20

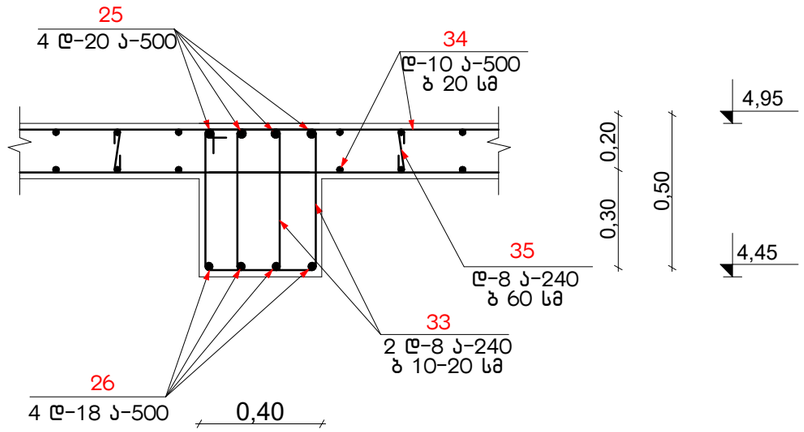

დეტალი დ-1' მ.1:20

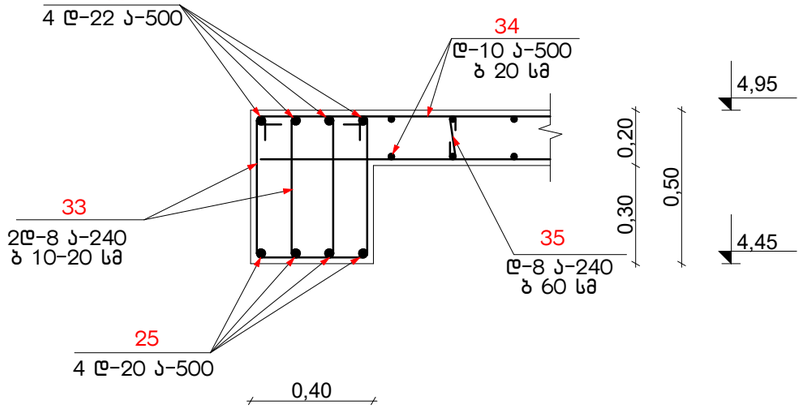

დეტალი დ-2' მ.1:20

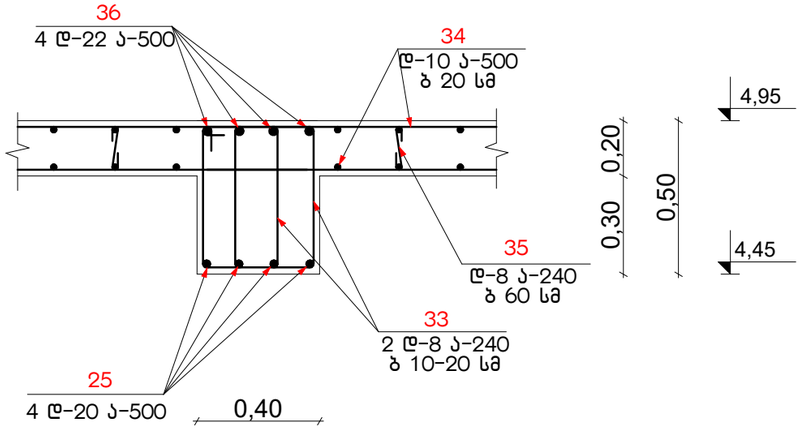

M.STUDIO ARCHITECTURE & DESIGN	შპს ,,ემ სტუდიო''		ქალაქ თბილისში, აკაკი ბელიაშვილის ქუჩა N149-ში ს/კ: 01.13.02.003.205, მრავალფუნქციური შენობა			
თანამდებობა	გვარი	ხელმ.	კონსტრუქციული ნაწილი	დამკვეთი: შპს "მაქსთემი"		
დირექტორი	რ. გეთიაშვილი					
პრ. მთ. არქიტ.	რ. გეთიაშვილი					
პრ. მთ კონსტრ.	გ. გეთიაშვილი		დეტალი დ-1, დ-1', დ-2, დ-2'	სტად.	ფურც.	რაოდ.
შემსრულა	გ. გეთიაშვილი			მ. პ.	კ-23	33

გადახურვის გეგმა 9,25 ნიშნულზე მ.1:200

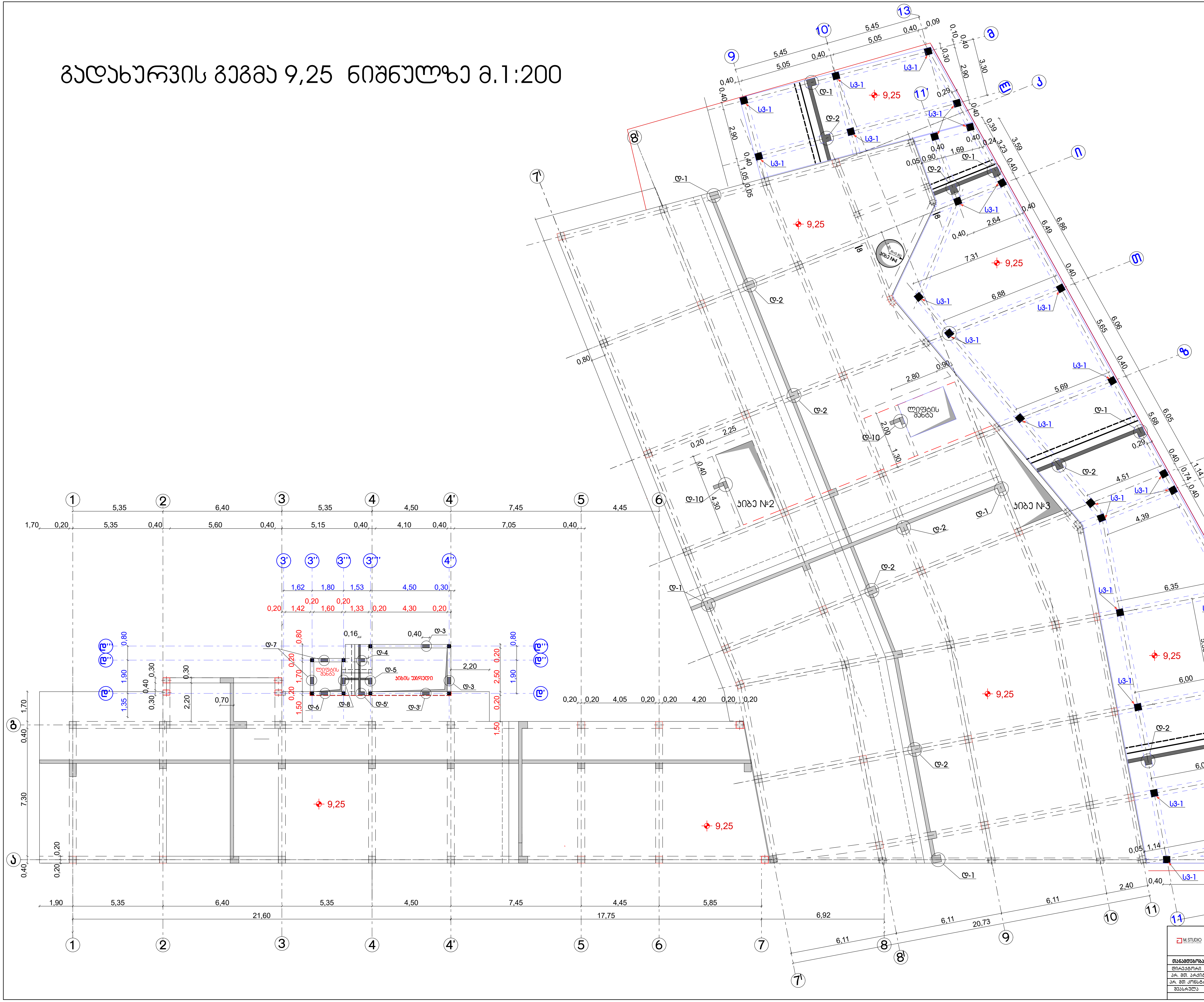

დეტალი დ-11 მ- 1:10

(კედლების შუა ნაწილში სარტყელის მოწყობის დეტალი)

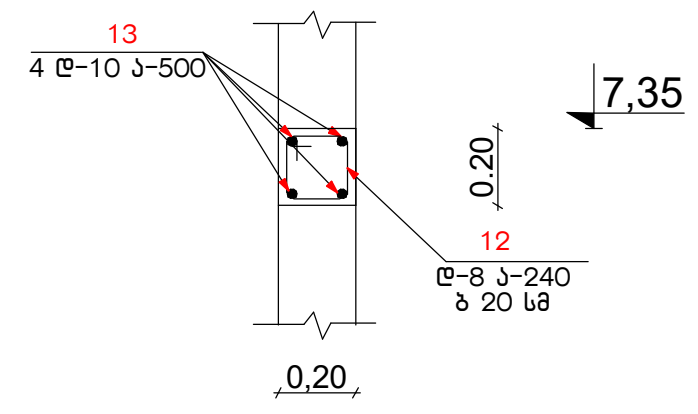

დეტალი დ-12 მ- 1:10

(პარაპეტის სარტყელის მოწყობის დეტალი)

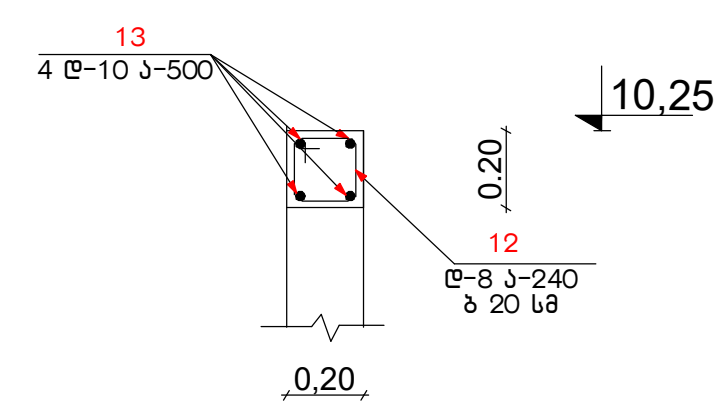

M.STUDIO ARCHITECTURE & DESIGN	შპს „ემ სტუდიო"		ქალაქ თბილისში, აკაკი ბელიაშვილის ქუჩა N149-ში ს/კ: 01.13.02.003.205, მრავალფუნქციური შენობა			
თანამდებობა	გვარი	ხელმ.	კონსტრუქციული ნაწილი	დამკვეთი: შპს "მაქსთემი"		
დირექტორი	რ. გეთიაშვილი					
პრ. მთ. არქიტ.	რ. გეთიაშვილი		გადახურვის გეგმა 9,25 ნიშნულზე, დეტალი დ-11, დეტალი დ-12			
პრ. მთ კონსტრ.	გ. გეთიაშვილი			სტად.	ფურც.	რაოდ.
შეასრულა	გ. გეთიაშვილი			მ. პ.	კ-24	33

დეტალი დ-3 მ.1:20

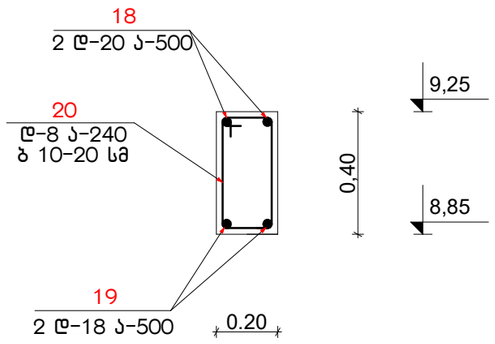

დეტალი დ-3' მ.1:20

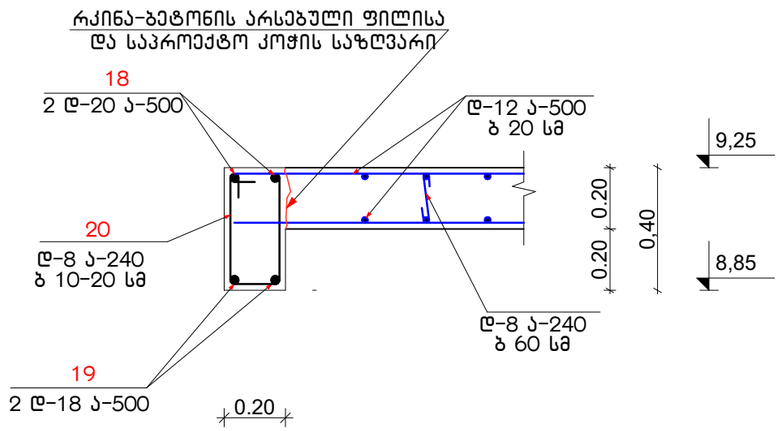

დეტალი დ-4 მ.1:20

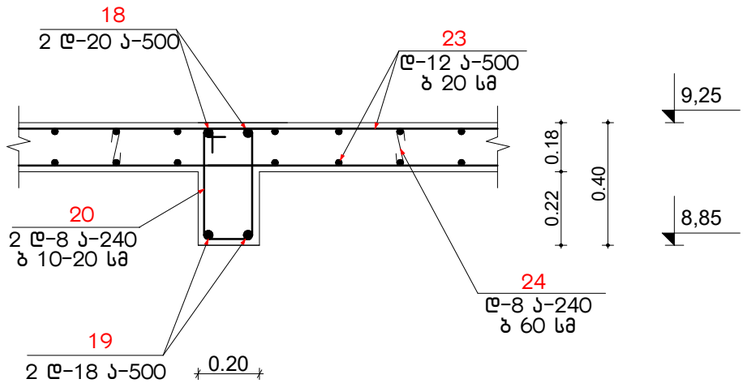

დეტალი დ-5 მ.1:20

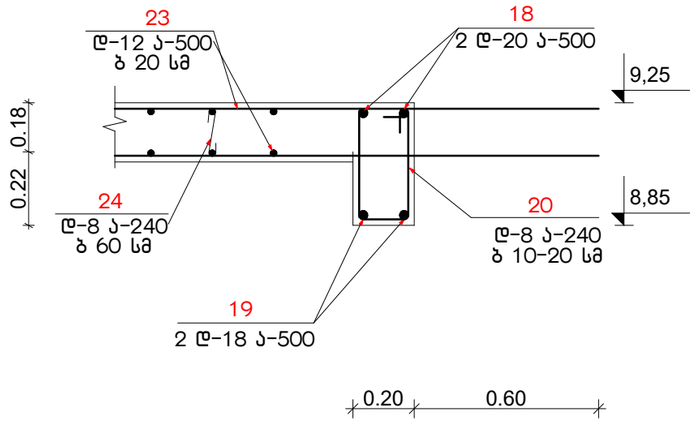

დეტალი დ-7 მ.1:20

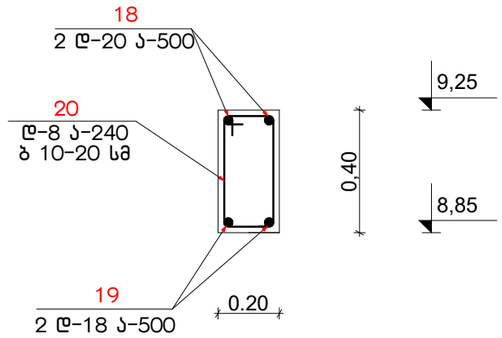

M.STUDIO ARCHITECTURE & DESIGN	შპს ,,იმ სტუდიო''		ქალაქ თბილისში, აკაკი ბელიაშვილის ქუჩა N149-ში ს/კ: 01.13.02.003.205, მრავალფუნქციური შენობა	
თანამდებობა	**გვარი**	**ხელმ.**	კონსტრუქციული ნაწილი	დამკვეთი: შპს "მაქსთემი"
დირექტორი	რ. გეთიაშვილი			
პრ. მთ. არქიტ.	რ. გეთიაშვილი			
პრ. მთ კონსტრ.	გ. გეთიაშვილი		დეტალი დ-3, დ-3', დ-4, დ-5, დ-7	**სტად.** / **ფურც.** / **რაოდ.**
შეასრულა	გ. გეთიაშვილი			მ. პ. / კ-25 / 33

დეტალი დ-5' მ.1:20

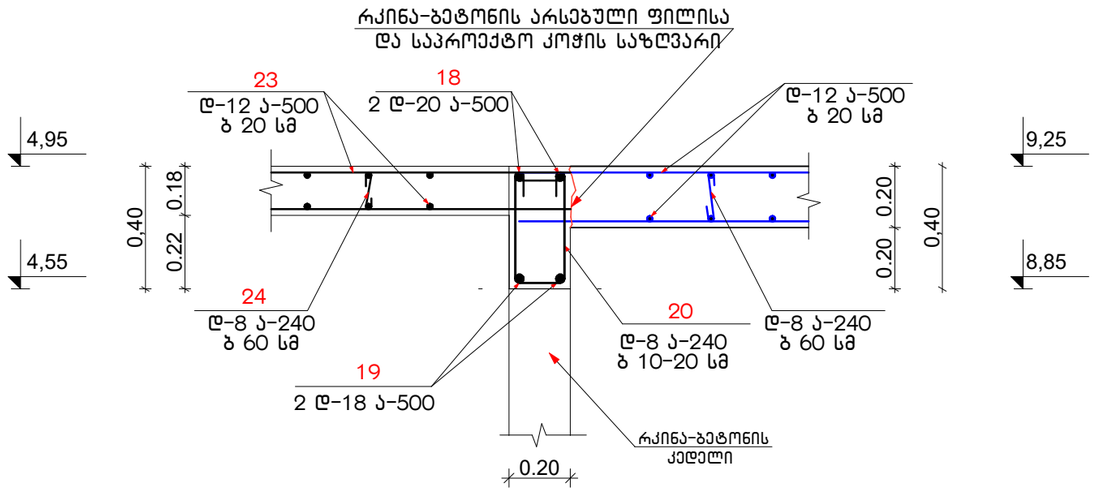

დეტალი დ-6 მ.1:20

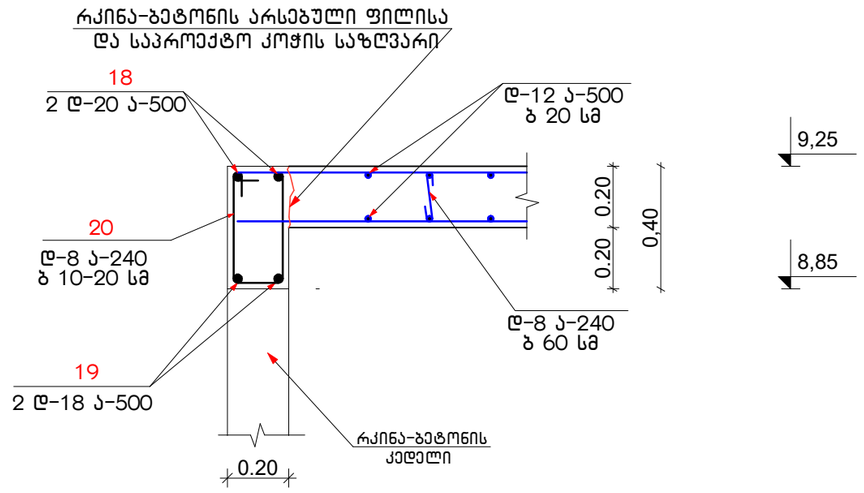

დეტალი დ-8 მ.1:20

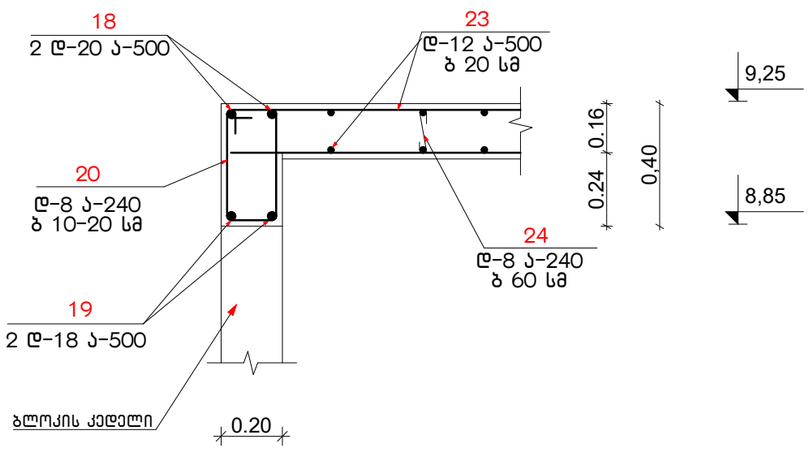

M.STUDIO ARCHITECTURE & DESIGN	შპს ,,ემ სტუდიო''		ქალაქ თბილისში, აკაკი ბელიაშვილის ქუჩა N149-ში ს/კ: 01.13.02.003.205, მრავალფუნქციური შენობა			
თანამდებობა	გვარი	ხელმ.	კონსტრუქციული ნაწილი	დამკვეთი: შპს "მაქსთემი"		
დირექტორი	რ. გეთიაშვილი					
პრ. მთ. არქიტ.	რ. გეთიაშვილი					
პრ. მთ კონსტრ.	გ. გეთიაშვილი		დეტალი დ-5', დ-6, დ-8	სტად.	ფურც.	რაოდ.
შეასრულა	გ. გეთიაშვილი			მ. პ.	კ-26	33

გადახურვის გეგმა 13,00 ნიშნულზე მ.1:100

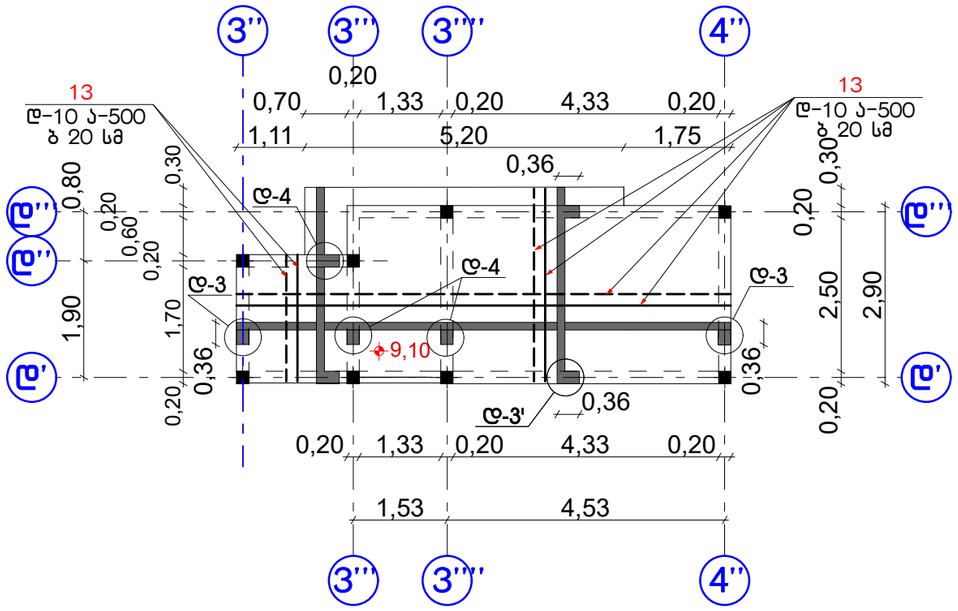

პარაპეტის გეგმა 13,60 ნიშნულზე მ.1:100

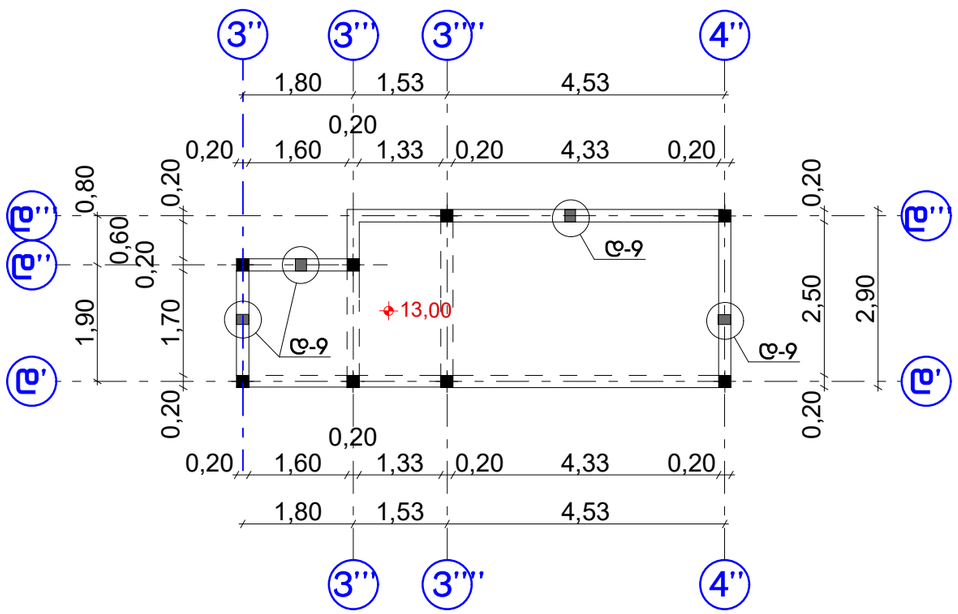

დეტალი დ-3' მ.1:20

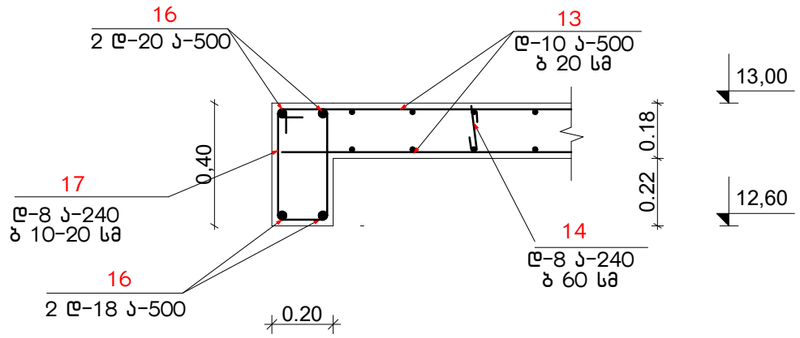

დეტალი დ-4 მ.1:20

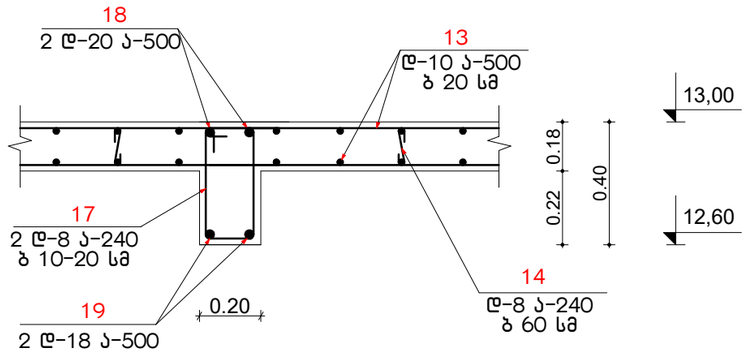

დეტალი დ-9 მ.1:20

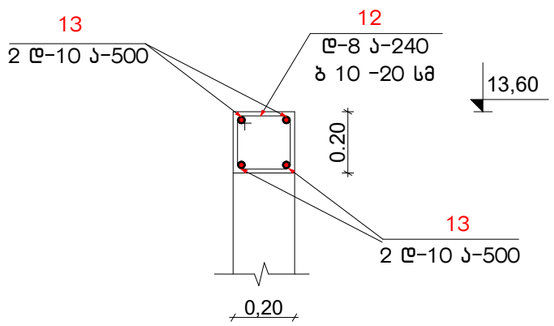

M.STUDIO ARCHITECTURE & DESIGN	შპს ,,ემ სტუდიო''		ქალაქ თბილისში, აკაკი ბელიაშვილის ქუჩა N149-ში ს/კ: 01.13.02.003.205, მრავალფუნქციური შენობა		
თანამდებობა	გვარი	ხელმ.	კონსტრუქციული ნაწილი	დამკვეთი: შპს "მაქსთემი"	
დირექტორი	რ. გეთიაშვილი				
პრ. მთ. არქიტ.	რ. გეთიაშვილი				
პრ. მთ კონსტრ.	ბ. გეთიაშვილი		გადახურვის გეგმა 13.00 ნიშნულზე, პარაპეტის გეგმა 13.60 ნიშნულზე, დეტალი დ-3', დ-4, დ-9	სტად.	ფურც.	რაოდ.
შეასრულა	ბ. გეთიაშვილი			მ. პ.	კ-27	33

დეტალი დ-1 მ.1:20

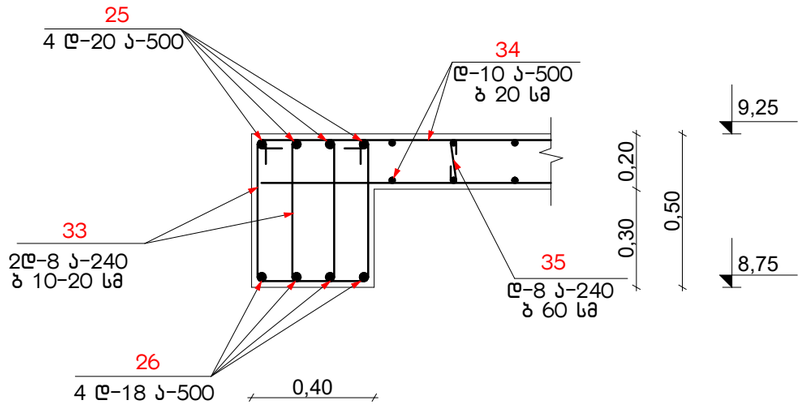

დეტალი დ-2 მ.1:20

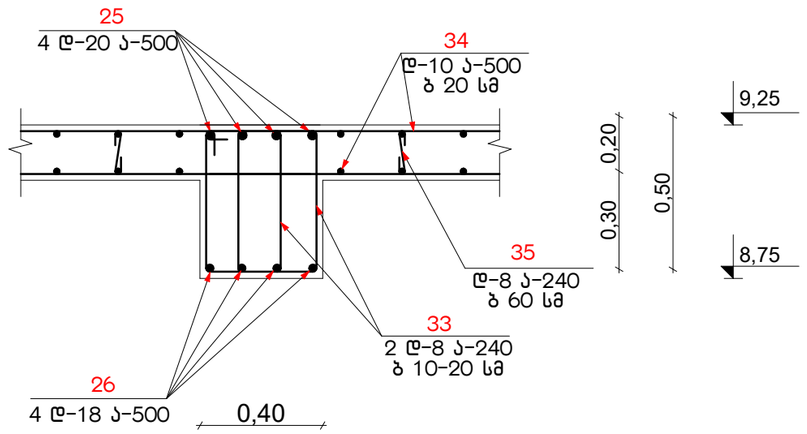

დეტალი დ-1' მ.1:20

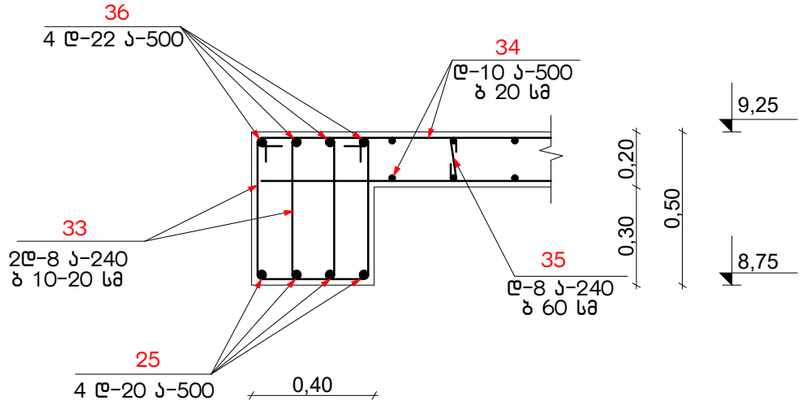

დეტალი დ-2' მ.1:20

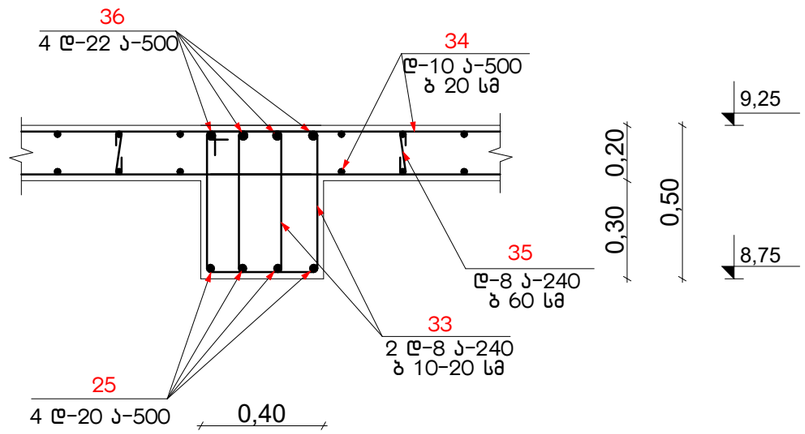

M.STUDIO ARCHITECTURE & DESIGN	შპს „ემ სტუდიო"		ქალაქ თბილისში, აკაკი ბელიაშვილის ქუჩა N149-ში ს/კ: 01.13.02.003.205, მრავალფუნქციური შენობა	
თანამდებობა	გვარი	ხელმ.	კონსტრუქციული ნაწილი	დამკვეთი: შპს "მაქსთემი"
დირექტორი	რ. გეთიაშვილი			
პრ. მთ. არქიტ.	რ. გეთიაშვილი			
პრ. მთ კონსტრ.	გ. გეთიაშვილი		დეტალი დ-1, დ-1', დ-2, დ-2'	სტად. ფურც. რაოდ.
შეასრულა	გ. გეთიაშვილი			მ. პ. კ-28 33

ზღუდარების მოწყობა ფასადზე ა-კ ღერძებში მ. 1:200

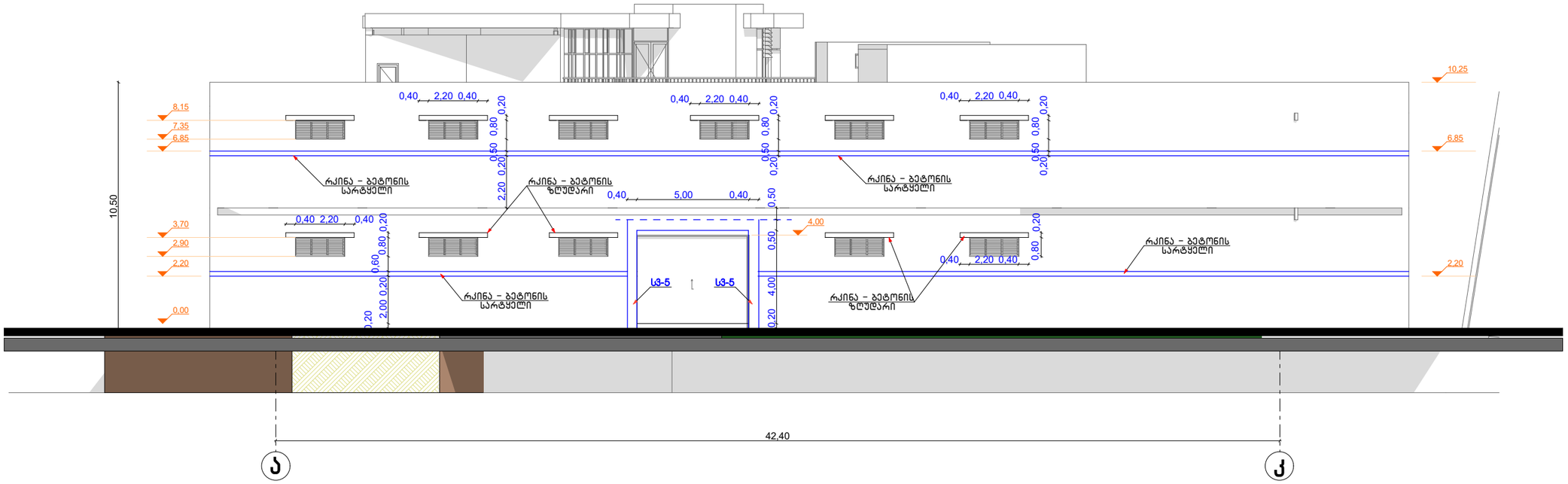

სვეტებისა და კოჭების დაარმირების სქემატური ნახაზი. მ.1:25.

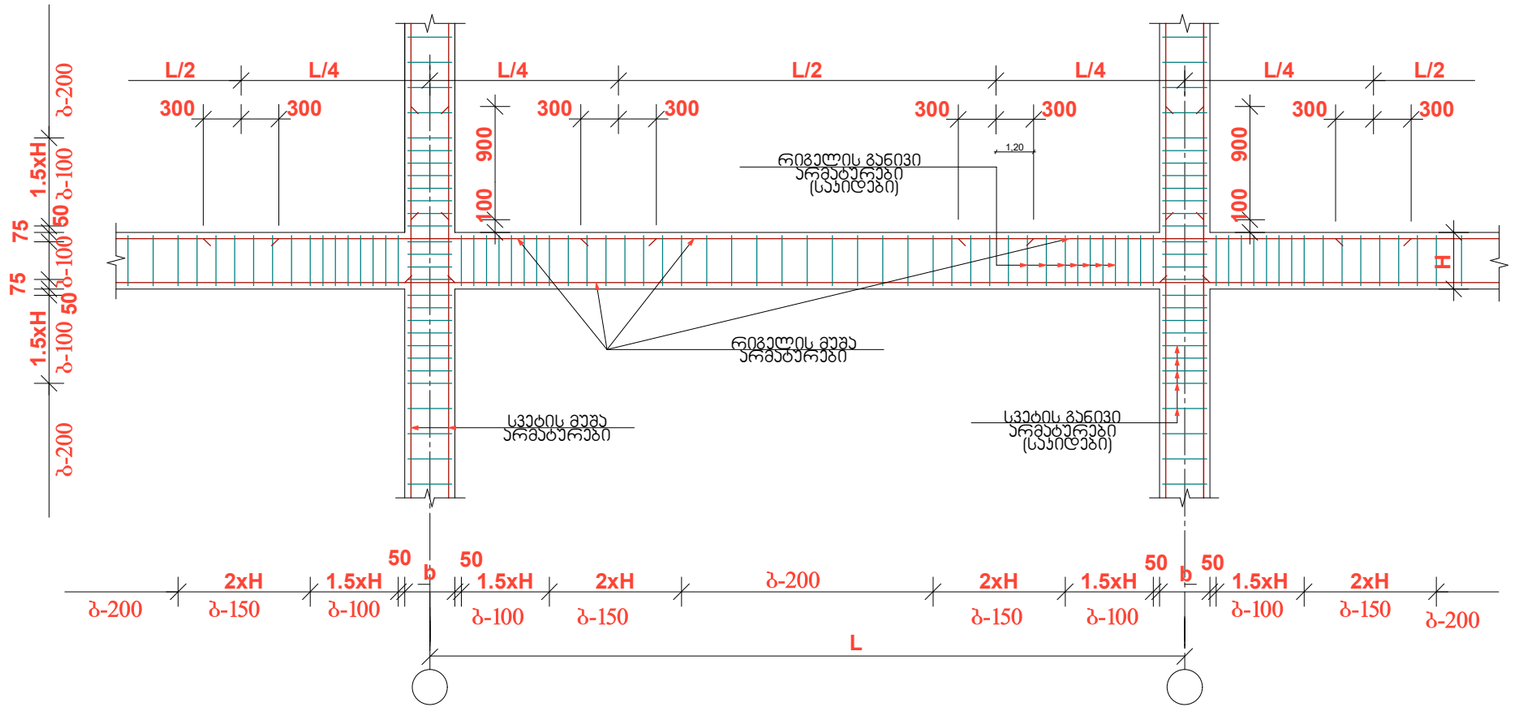

M.STUDIO	შპს „ემ სტუდიო"		ქალაქ თბილისში, აკაკი ბელიაშვილის ქუჩა N149-ში ს/კ: 01.13.02.003.205, მრავალფუნქციური შენობა	
თანამდებობა	გვარი	ხელმ.	კონსტრუქციული ნაწილი	დამკვეთი: შპს "მაქსთემი"
დირექტორი	რ. გეთიაშვილი			
პრ. მთ. არქიტ.	რ. გეთიაშვილი			
პრ. მთ კონსტრ.	ბ. გეთიაშვილი		ზღუდარების მოწყობა ფასადზე ა-კ ღერძებში, სვეტებისა და კოჭების დაარმირების სქემატური ნახაზი	
შესრულა	ბ. გეთიაშვილი			სტად. ფურც. რაოდ.
				მ. პ. კ-29 33

ლითონის კოლონების მოწყობის გეგმა 9,25 ნიშნულზე მ.1:200

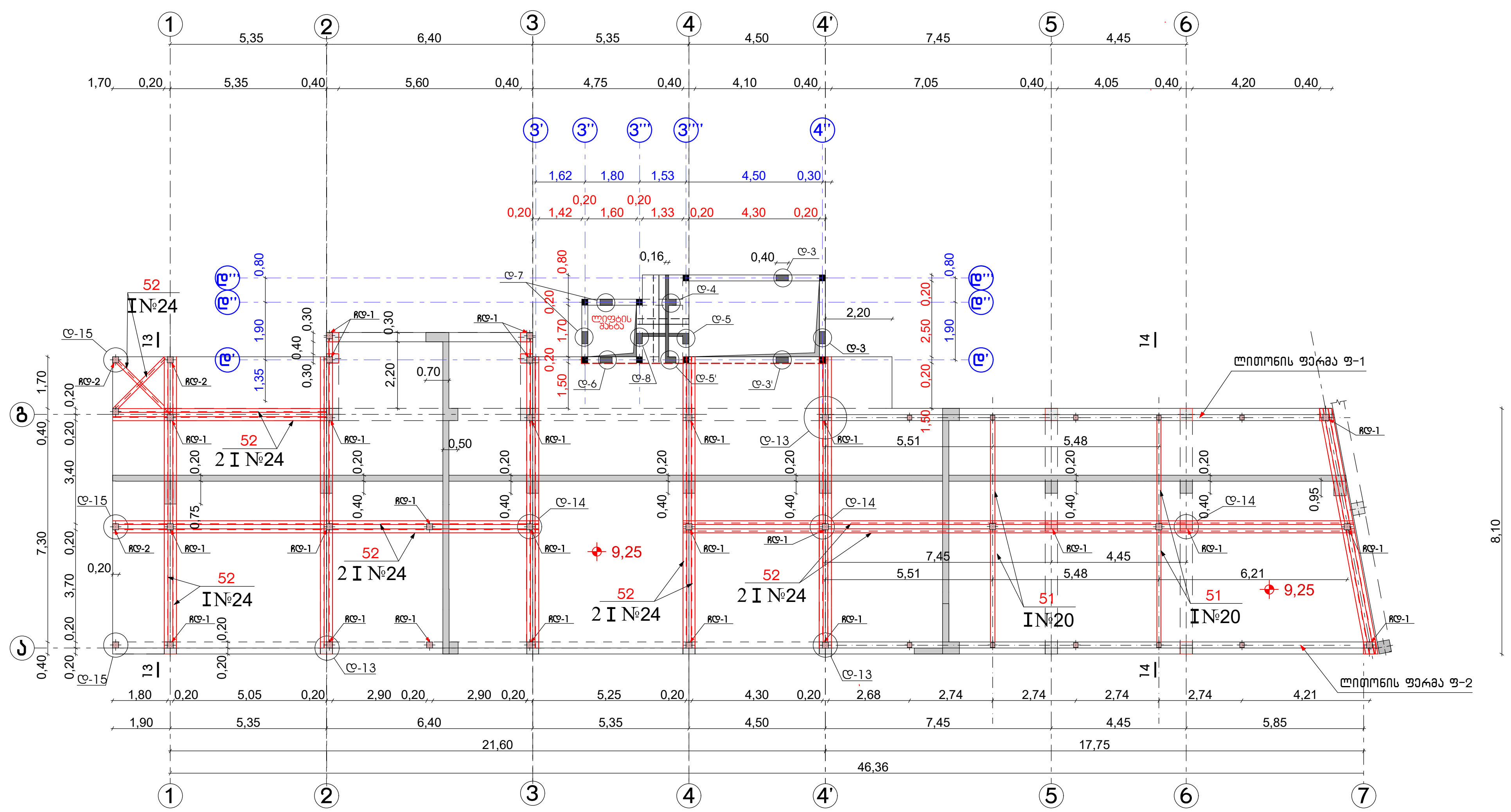

დეტალი დ-13 მ.1:20

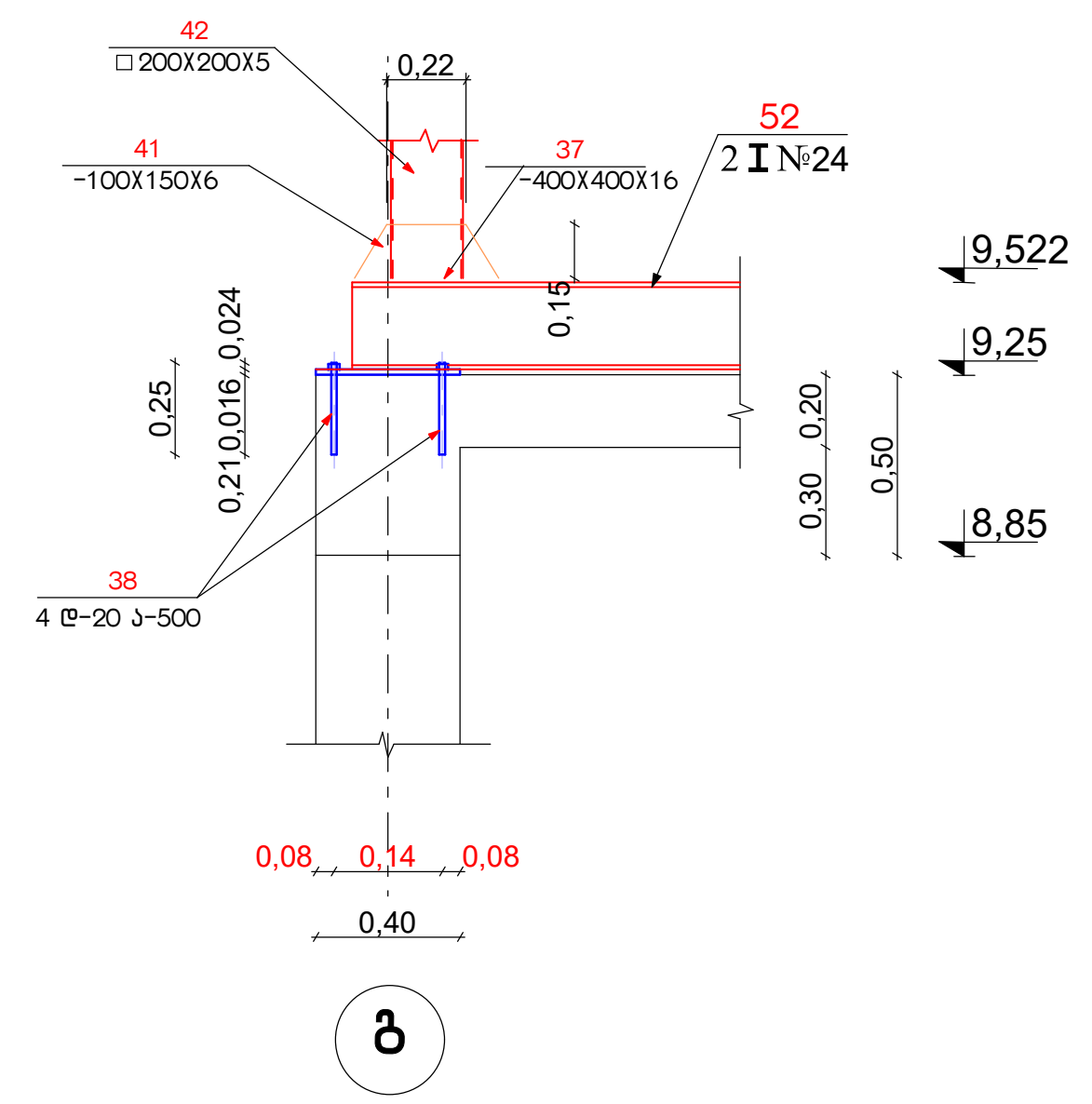

დეტალი დ-15 მ.1:20

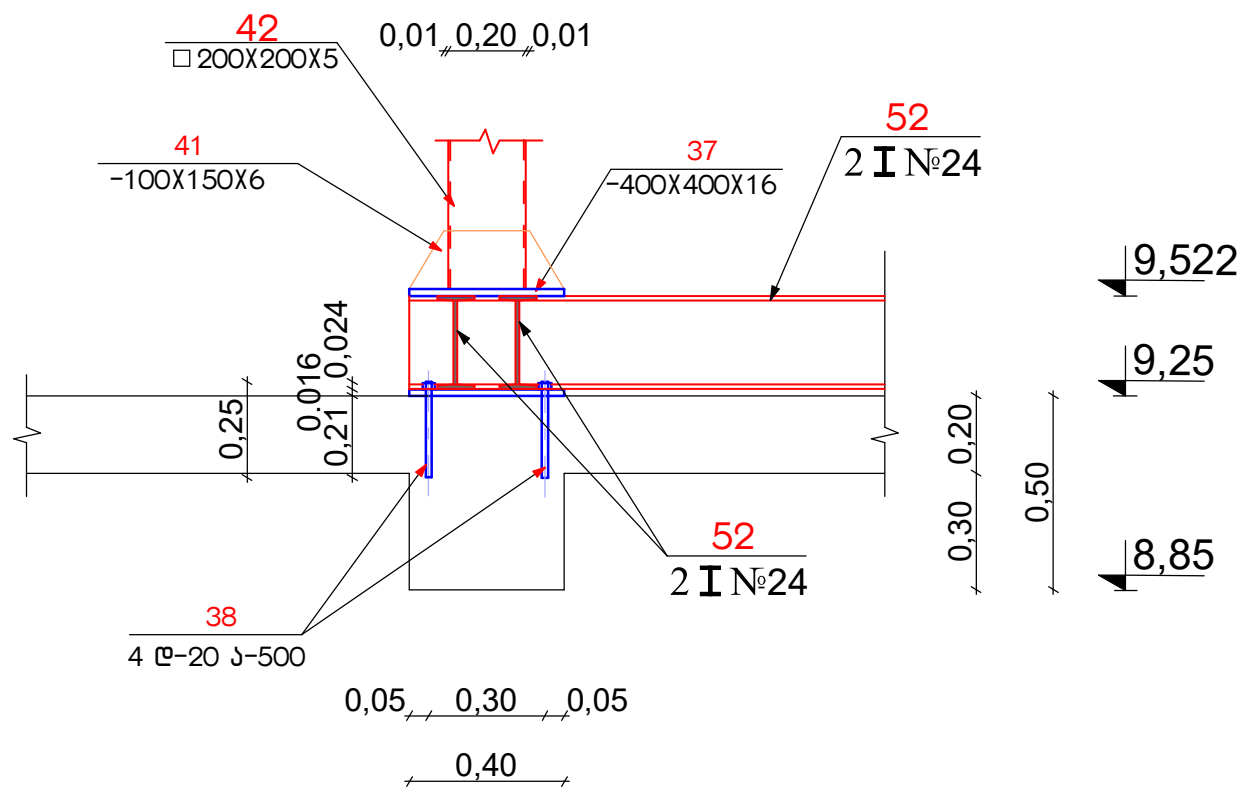

ლითონის ფერმა ფ-1 მ.1:100

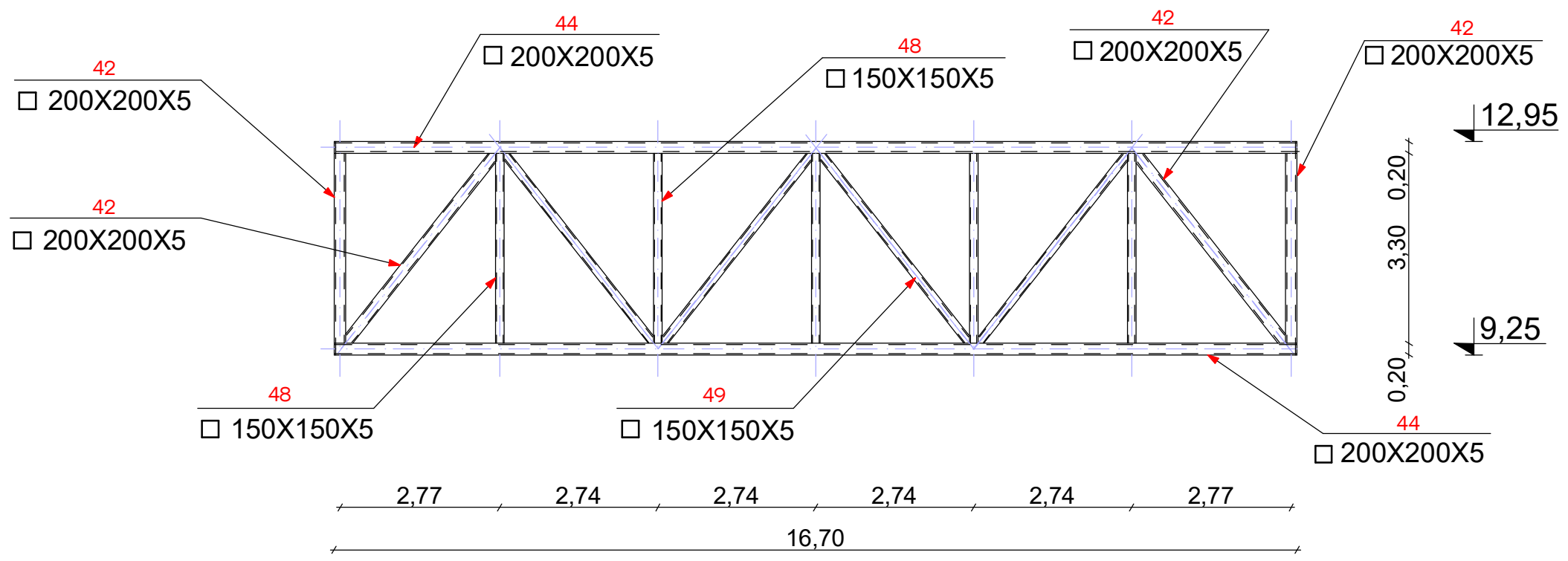

ლითონის ფერმა ფ-2 მ.1:100

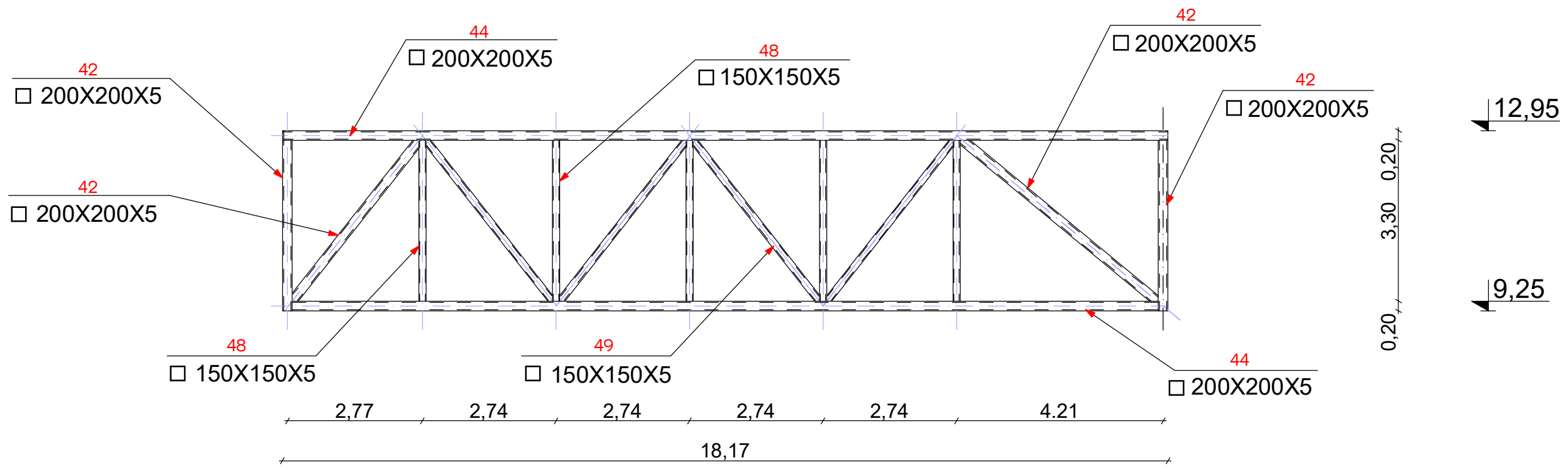

დეტალი დ-15 მ.1:20

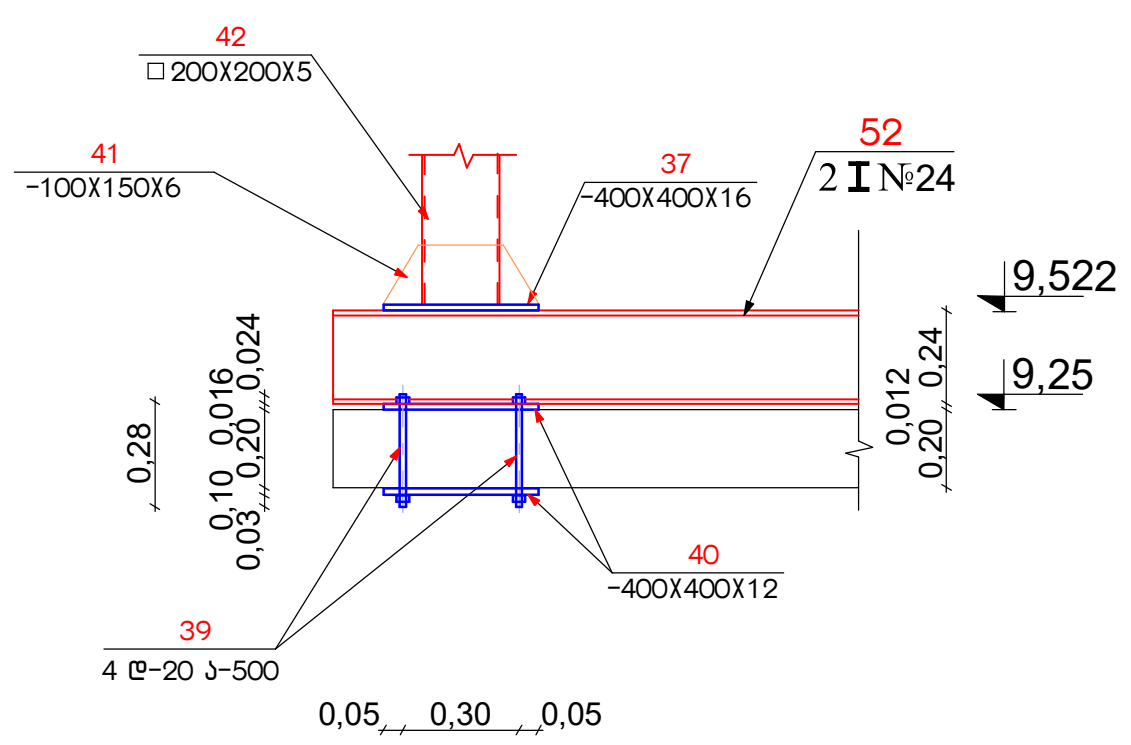

M.STUDIO	შპს ,,ემ სტუდიო''		ქალაქ თბილისში, აკაკი ბელიაშვილის ქუჩა N149-ში ს/კ: 01.13.02.003.205, მრავალფუნქციური შენობა			
თანამდებობა	გვარი	ხელმ.	კონსტრუქციული ნაწილი	დამკვეთი: შპს "მაქსთემი"		
დირექტორი	რ. გეთიაშვილი					
პრ. მთ. არქიტ.	რ. გეთიაშვილი		ლითონის კოლონების მოწყობის გეგმა 9,25 ნიშნულზე, დეტალი დ-13, დ-14, დ-15, ლითონის ფერმა ფ-1, ფ-2			
პრ. მთ კონსტრ.	გ. გეთიაშვილი			სტად.	ფურც.	რაოდ.
შეასრულა	გ. გეთიაშვილი			მ. პ.	კ-30	33

ლითონის კოჭების მოწყობის გეგმა 12,75 ნიშნულზე მ.1:200

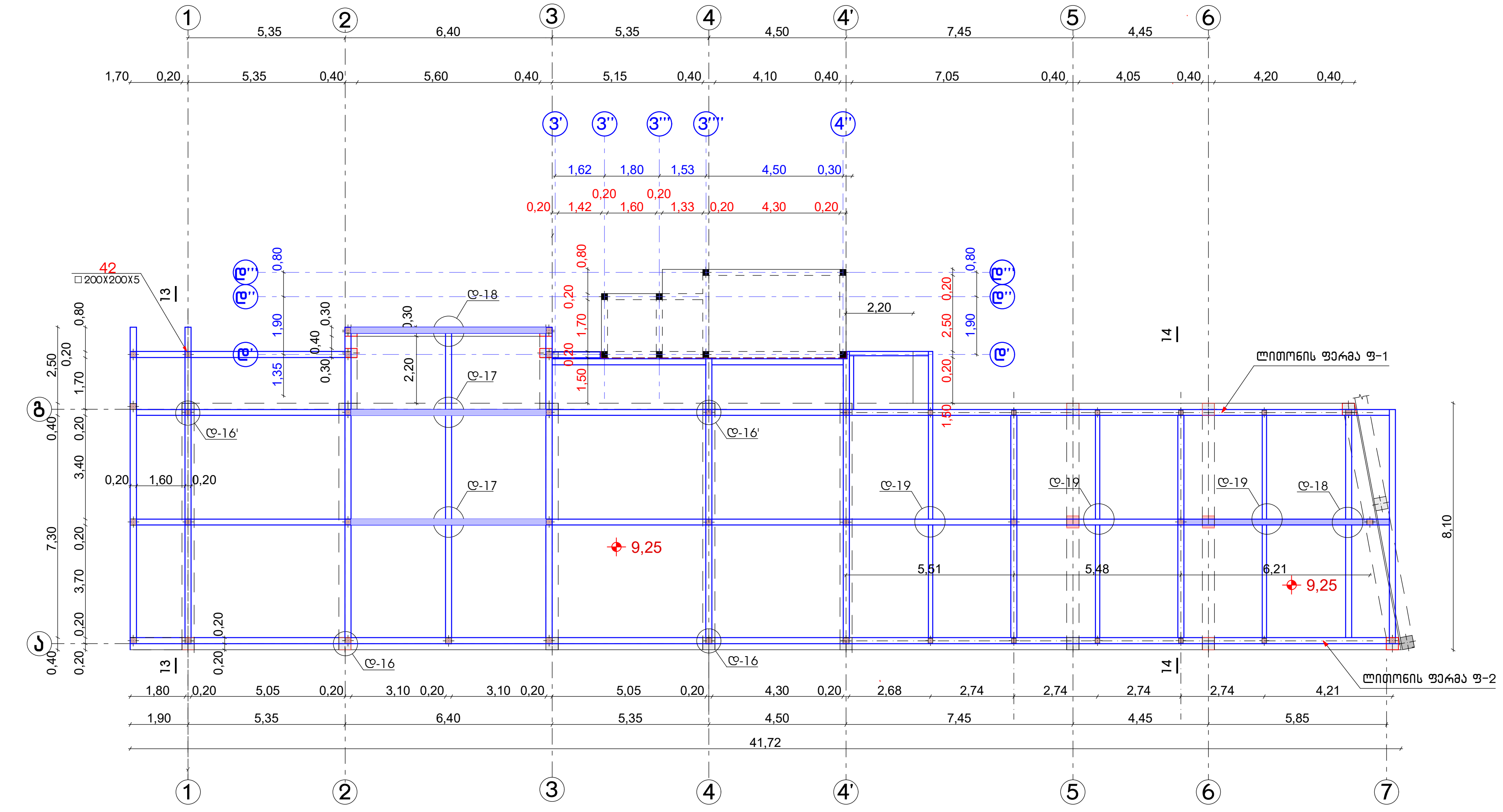

სახურავის მოწყობის გეგმა მ.1:200

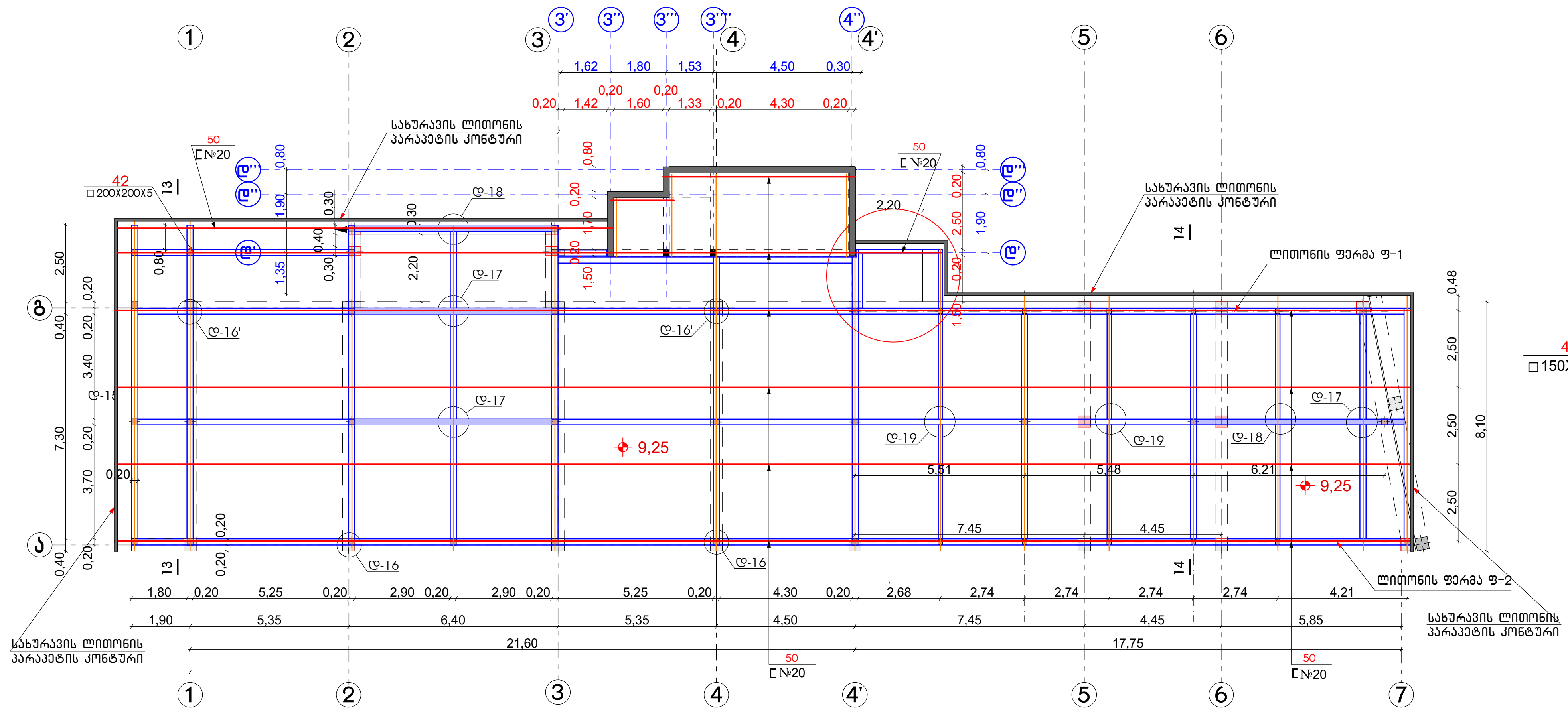

ლითონის ფერმა ფ-1 მ.1:100

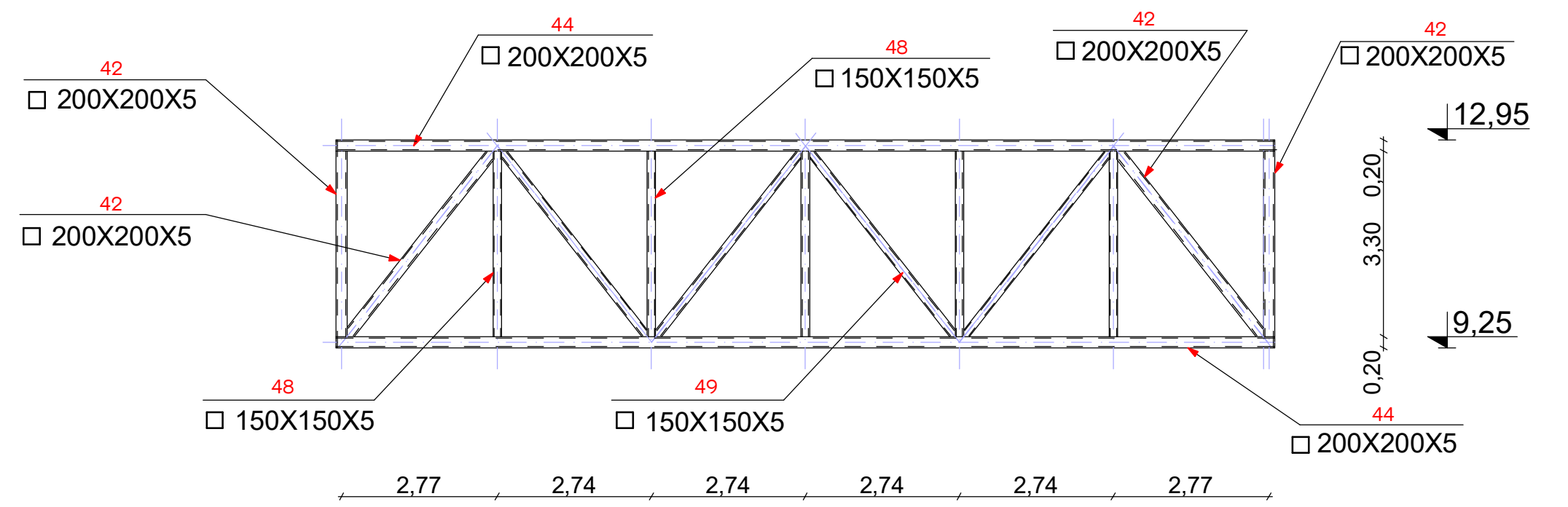

ლითონის ფერმა ფ-2 მ.1:100

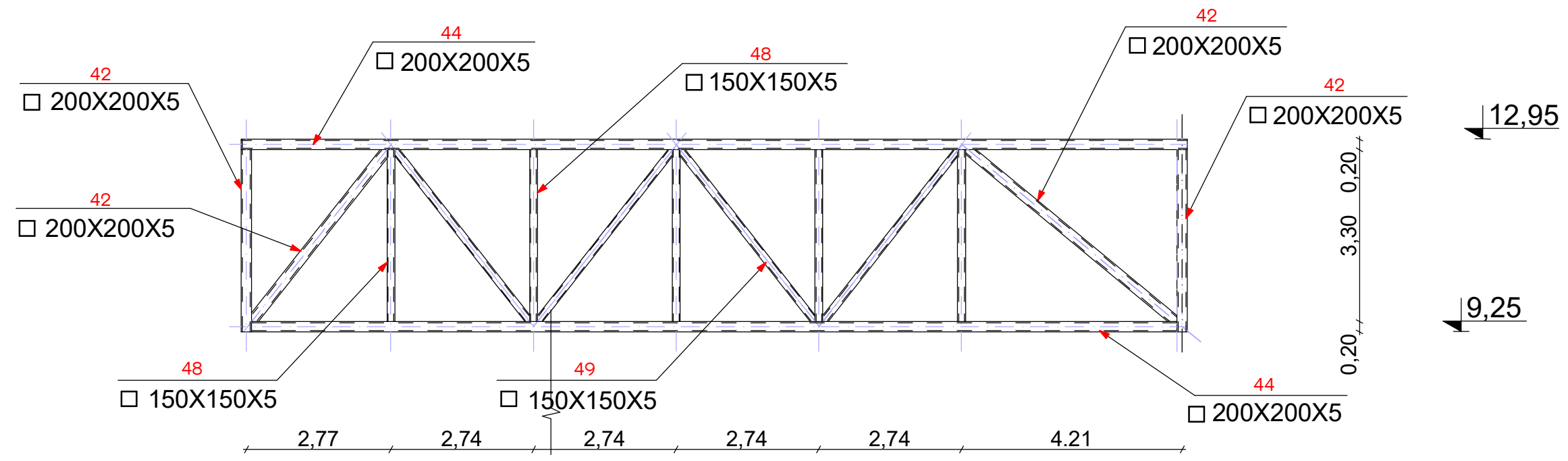

დეტალი დ-16, დ-16' მ.1:20

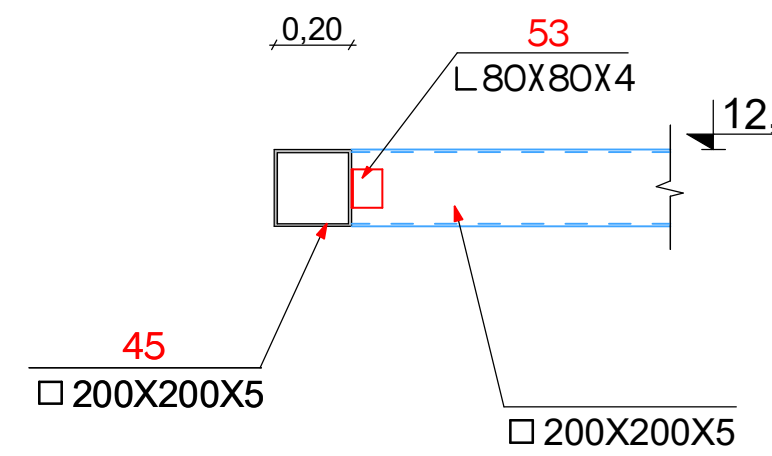

დეტალი დ-17 მ.1:20

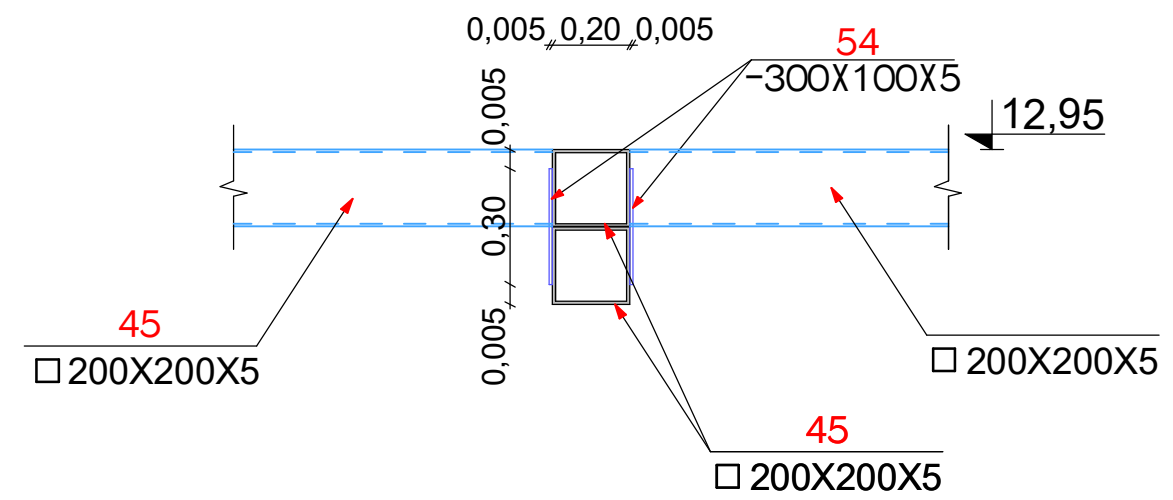

დეტალი დ-18 მ.1:20

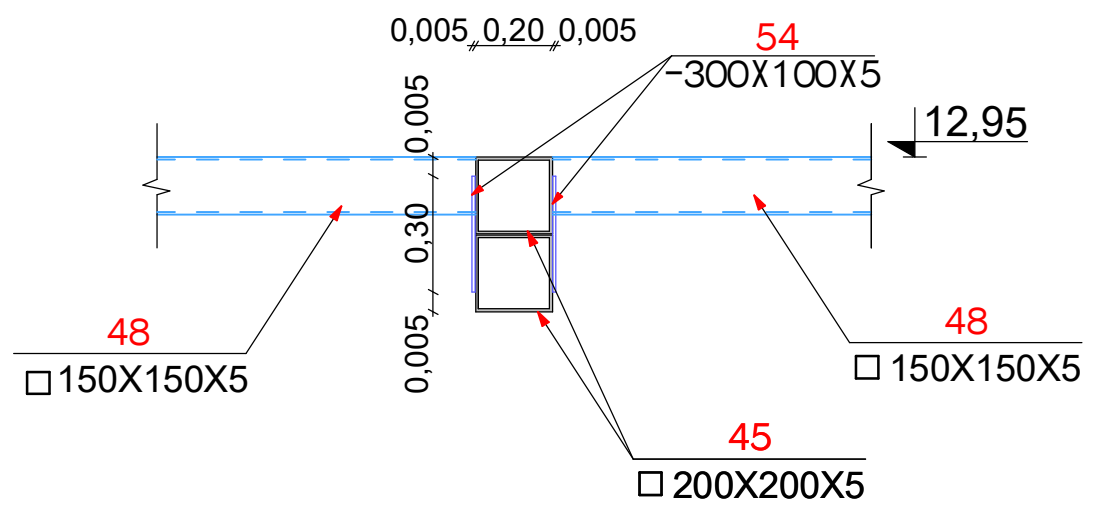

დეტალი დ-19 მ.1:20

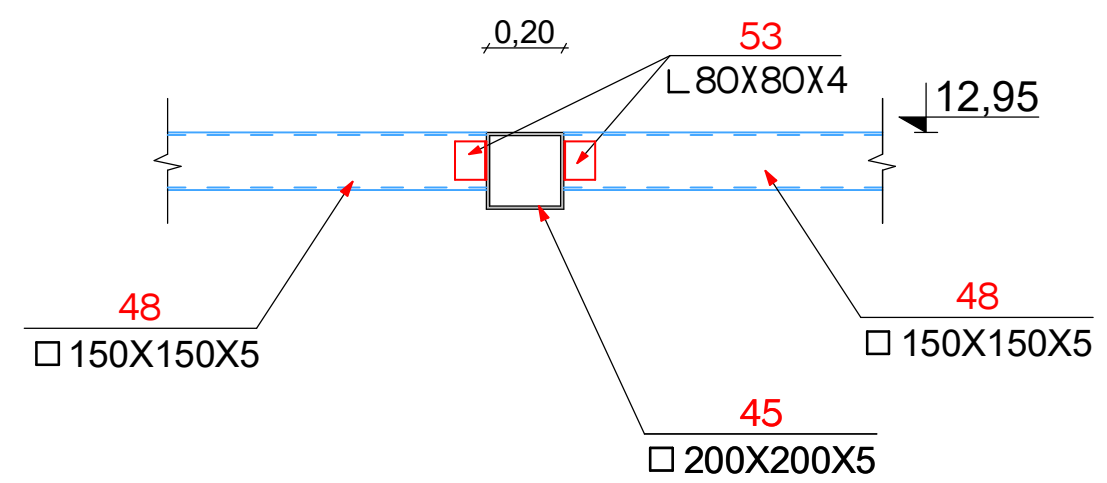

M.STUDIO ARCHITECTURE & DESIGN	შპს „ემ სტუდიო"		ქალაქ თბილისში, აკაკი ბელიაშვილის ქუჩა N149-ში ს/კ: 01.13.02.003.205, მრავალფუნქციური შენობა			
თანამდებობა	გვარი	ხელმ.	კონსტრუქციული ნაწილი	დამკვეთი: შპს "მაქსთემი"		
დირექტორი	რ. გეთიაშვილი					
პრ. მთ. არქიტ.	რ. გეთიაშვილი					
პრ. მთ კონსტრ.	გ. გეთიაშვილი		ლითონის კოჭებისა და სახურავის მოწყობის გეგმა 12,75 ნიშნულზე, დეტალი დ-16, დ-16', დ-17, დ-18, დ-19, ლით. ფერმა ფ-1, ფ-2	სტად.	ფურც.	რაოდ.
შეასრულა	გ. გეთიაშვილი			მ. პ.	კ-31	33

ჭრილი 13 - 13 მ.1:20

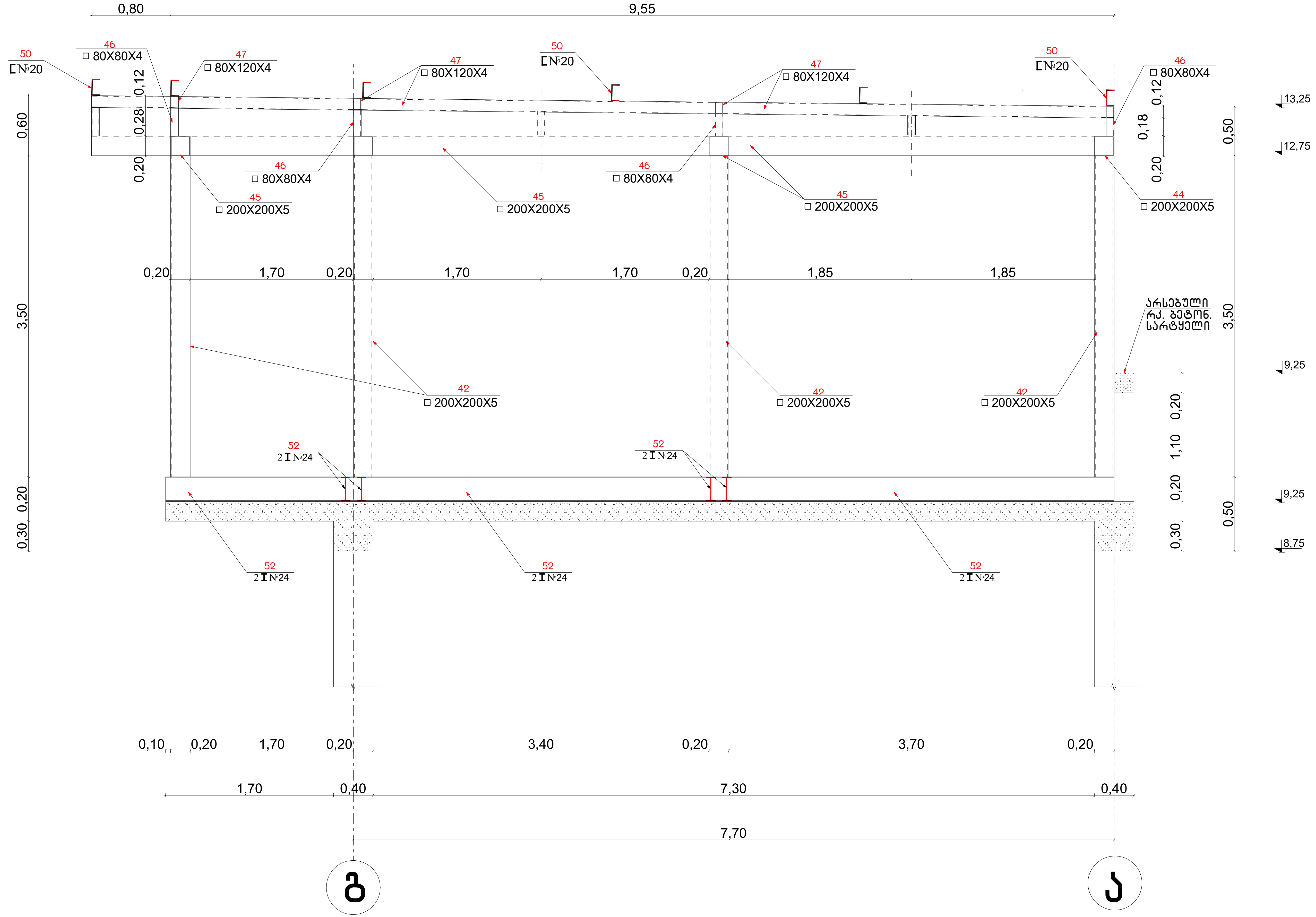

M.STUDIO ARCHITECTURE & DESIGN	შპს ,,ემ სტუდიო''		ქალაქ თბილისში, აკაკი ბელიაშვილის ქუჩა N149-ში ს/კ: 01.13.02.003.205, მრავალფუნქციური შენობა	
თანამდებობა	გვარი	ხელმ.	კონსტრუქციული ნაწილი	დამკვეთი: შპს "მაქსთემი"
დირექტორი	რ. გეთიაშვილი			
პრ. მთ. არქიტ.	რ. გეთიაშვილი			
პრ. მთ კონსტრ.	გ. გეთიაშვილი		ჭრილი 13 - 13	სტად. / ფურც. / რაოდ.
შეასრულა	გ. გეთიაშვილი			მ. პ. / კ-32 / 33

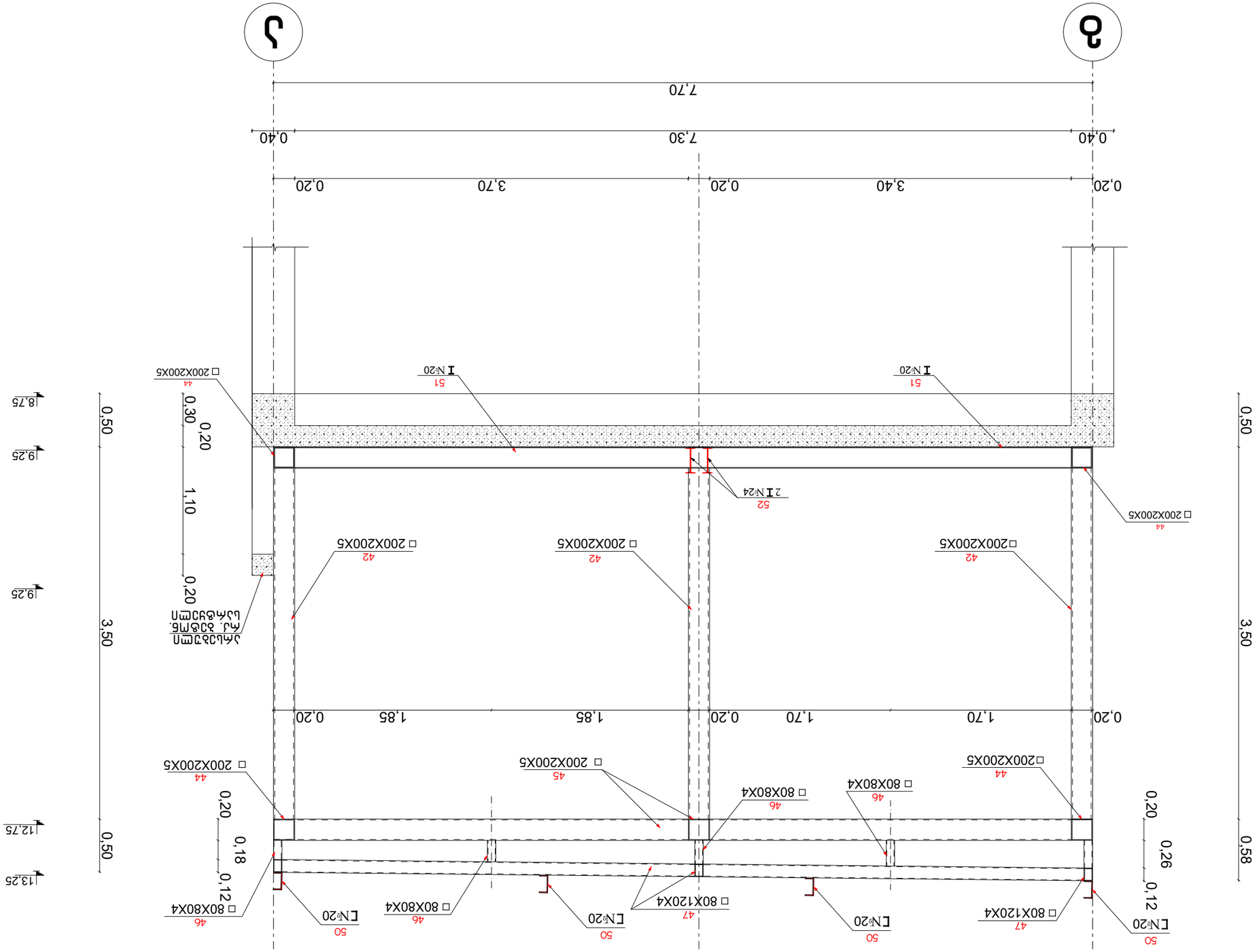
0,20
3,40
0,20
3,70
0,20
7,30
0,40
7,70
0,40
0,50
3,50
0,58
0,20
0,26
0,12
0,50
3,50
0,50
0,20
0,30
0,20
1,10
0,20
0,18
0,12
8,75
9,25
9,25
12,75
13,25
1 N№20
51
2 I N№24
52
□ 200X200X5
44
□ 200X200X5
42
□ 80X120X4
47
□ 80X80X4
46
□ 200X200X5
45
L N№20
50
□ 80X80X4
46
□ 80X120X4
47
L N№20
50
□ 200X200X5
44
□ 200X200X5
42
□ 80X80X4
46
□ 80X120X4
47
L N№20
50
□ 200X200X5
44
□ 200X200X5
42
□ 80X80X4
46

შ.პ.ს. საპროექტო,
არქიტექტურულ–დიზაინერული სტუდია
„ბაზისი XXI“ (ID 202235296)
საქართველო. თბილისი.
დავით აღმაშენებლის გამზ. №63-ა
ტელ. (+995 595) 27 21 27
e-mail: bazisi_xxi@yahoo.com
№ 314/22

L.T.D. projecting,
architect-design studio
„BAZISI XXI“(ID 202235296)
63a Agmashenebeli av.
Tbilisi. Georgia
mob. (+995 595) 27 21 27
e-mail: bazisi_xxi@yahoo.com
„13“ ოქტომბერი 2022წ

საექსპერტო შეფასება (დასკვნა)

ქალაქ თბილისში, აკაკი ბელიაშვილის ქუჩა №149-ში (საკ. კოდი № 01.13.02.003.205)
მრავალფუნქციური შენობის რეკონსტრუქციის პროექტის კონსტრუქციულ ნაწილზე

ექსპერტიზაზე წარმოდგენილია ქ. თბილისში, აკაკი ბელიაშვილის ქუჩა №149-ში, (საკ. კოდი № 01.13.02.003.205) მდებარე მრავალფუნქციური შენობის რეკონსტრუქციის პროექტის:

1. კონსტრუქციული ნაწილი, ელექტრონული ვერსიის სახით;
2. არქიტექტურული ნაწილი, ელექტრონული ვერსიის სახით;
3. სამშენებლო მოედნის ტოპოგადაღება და გეოლოგიური კვლევის მასალები.

დამკვეთი:	შ.პ.ს „მაქსთერმი” (ს/კ №237978113)
საპროექტო ორგანიზაცია:	შ.პ.ს „ემ სტუდიო“ (ს/კ №402077453)
პრ. მთ. არქიტექტორი:	რობიზონ გეთიაშვილი
პრ. მთ. კონსტრუქტორი:	გოჩა გეთიაშვილი
ექსპერტი-კონსტრუქტორი:	ვახტანგ ჯაფარიძე, შ.პ.ს. „ბაზისი XXI“

სამშენებლო მოედანი ხასიათდება შემდეგი გეოფიზიკური და კლიმატური მონაცემებით:
- სეისმურობა 8 ბალი (MSK 64 სკალის მიხედვით, ქალაქი თბილისი, მიეკუთვნება 8 ბალიანი სეისმურობის ზონას, ჰორიზონტალური აჩქარება A=0.17g)
- ქარის ნორმატიული დატვირთვა შეადგენს - 85 კგძ/მ2;
- თოვლის საფარის ნორმატიული დატვირთვა - 50 კგძ/მ^2.
- საძირკვლების ფუძედ, საინჟინრო-გეოლოგიური დასკვნის საფუძველზე მიღებულია 30 წლის ხანდაზმულობის ნაყარი, რომლის საანგარიშო წინაღობა შეადგენს R_0=1,5 კგძ/სმ^2, ამიტომ რეკომენდირებულია საძირკვლის ტიპად შეირჩეს ერთიანი მონოლითური რკინა-ბეტონის ფილა.

არსებული შენობა 2 სართულიანია. პირველი სართულის სიმაღლე 4,50მ-ია, ხოლო მეორე სართულის 4,10მ. შენობის მაქსიმალური მანძილი განაპირა ღერძებში 75,15X53,35მ-ია. მაქსიმალური მალი შეადგენს 6,80მ. წარმოდგენილი პროექტით გათვალისწინებულია არსებულ ორსართულიან შენობაზე მიშენება-დაშენება: „11^1“–„13“ და „ა“–„მ“ ღერძებს შორის გათვალისწინებულია ორი სართულის მიშენება. არსებული შენობა გეგმაში რთული ფორმისაა, მიშენება გეგმაში იმეორებს რთული (მრავალკუთხედის) ფორმას, მცირე კონსოლური ნაშვერებით. არსებული შენობა და საპროექტო მიშენება კონსტრუქციული სქემის მიხედვით მონოლითური რკინა-ბეტონის კარკასული ტიპისაა, ხისტი კვანძებით. არსებული შენობა

და საპროექტო მიეშნება ერთმანეთისაგან გამოყოფილია სეისმური ნაკერით.

„3I“–„4II“ და „გ“–„დIII“ ღერძებს შორის გათვალისწინებულია კიბის უჯრედისა და ლიფტის მიშენება. კონსტრუქციული სქემის მიხედვით საპროექტო მიშენება მონოლითური რკინა-ბეტონის კარკასული ტიპისაა, ხისტი კვანძებით.

„1“–„7“ და „ა“–„გ“ ღერძებს შორის კი გათვალისწინებულია ერთი სართულის დაშენება მსუბუქი კონსტრუქციებით, კვადრატული განივი კვეთის ლითონის მილებით აწყობილი კარასით, რომელიც გადაიხურება „სენდვიჩპანელებით”.

საპროექტო შენობის პირობით ნიშნულს 0,00-ს შეესაბამება შენობის I სართულის იატაკის დონე.

საპროექტო შენობის კონსტრუქციული ელემენტების დახასიათება:

- საძირკვლები დაპროექტებულია მონოლითური რკ/ბეტონის ფილის სახით, სისქით 40სმ, B25 კლასის ბეტონისაგან. მონოლითური რკ/ბეტონის საძირკვლის ფილის ქვეშ ეწყობა ბეტონის მოსამზადებელი ფენა სისქით 10 სმ, B7.5 კლასის ბეტონისაგან.
- სვეტები დაპროექტებულია მონოლითური რკ/ბეტონისაგან, მართხკუთხა განივი კვეთებით 40X40სმ, 40X62სმ და 20X20სმ;
- ცოკოლის კედლები დაპროექტებულია მონოლითური რკ/ბეტონისაგან,სისქით 20სმ;
- რიგელები დაპროექტებულია მონოლითური რკ/ბეტონისაგან, მართხკუთხა განივი კვეთებით 40X50(h)სმ და 20X40(h)სმ;
- სართულშუა გადახურვის ფილები დაპროექტებულია მონოლითური რკ/ბეტონისაგან, კოჭოვანი ტიპის სახით, სისქით 18სმ და 20სმ;
- კიბის მარშები და ბაქნები დაპროექტებულია მონოლითური რკ/ბეტონისაგან, კოჭოვანი ტიპის სახით, სისქით 16სმ და 18სმ;

ყველა ძირითადი მზიდი კონსტრუქციული ელემენტის ბეტონის კლასი B25-ია, არმატურის კლასი A500C და A240c.

პროექტი შესრულებულია საქართველოში მოქმედი შემდეგი ნორმატიული დოკუმენტების მოთხოვნათა შესაბამისად:

1) პნ 01.0 -03 "სამშენებლო კლიმატოლოგია"
2) პნ 01.01-09 "სეისმომედეგი მშენებლობა "
3) პნ 03.01-09 "ბეტონისა და რკინაბეტონის კონსტრუქციები "
4) პნ 02.01-08 "შენობის და ნაგებობების ფუძეები".

დასკვნა:

ქ. თბილისში, აკაკი ბელიაშვილის ქუჩა №149-ში (საკ. კოდი № 01.13.02.003.205) მრავალფუნქციური შენობის რეკონსტრუქციის პროექტის კონსტრუქციული ნაწილი დამუშავებულია საკმარისი მოცულობით, მოქმედი სამშენებლო ნორმებისა და წესების შესაბამისობაში. პროექტის გრაფიკული ნაწილის ანგარიშის შედეგების ანალიზის საფუძველზე ექსპერტიზა დადებით შეფასებას აძლევს მრავალფუნქციური შენობის რეკონსტრუქციის პროექტის კონსტრუქციულ ნაწილს და რეკომენდაციას უწევს მას მშენებლობის ნებართვის მისაღებად.

შ.პ.ს. „ბაზისი XXI“-ის
აღმასრულებელი დირექტორი,
ექსპერტი, კონსტრუქტორი: /ვახტანგ ჯაფარიძე/

ამონაწერი მეწარმეთა და არასამეწარმეო (არაკომერციული) იურიდიული პირების რეესტრიდან

განაცხადის ნომერი: 115518
განაცხადის რეგისტრაციის ნომერი: B10105547
ამონაწერის მომზადების თარიღი: 03/09/2010 15:40:23

სუბიექტი

საფირმო სახელწოდება:	შპს ბაზისი XXI
იურიდიული მისამართი:	საქართველო, ძველი თბილისის რაიონში, აღმაშენებლის გამზირი 63ა
საიდენტიფიკაციო კოდი:	202235296
სამართლებრივი ფორმა:	შეზღუდული პასუხისმგებლობის საზოგადოება
სახელმწიფო რეგისტრაციის თარიღი:	12/12/2003
სახელმწიფო რეგისტრაციის ნომერი:	2/4-3679
მარეგისტრირებელი ორგანო:	დიდუბე-ჩუღურეთის სასამართლო
საგადასახადო ინსპექცია:	თბილისის რეგ.ცენტრი ძველი თბილისის გ-ბა

ხელმძღვანელობაზე/წარმომადგენლობაზე უფლებამოსილი პირები

- 01001003423, იოსებ ცერცვაძე, გენერალური დირექტორი, ,
- 01005021796, ვახტანგ ჯაფარიძე, , , აღმასრულებელი დირექტორი

პარტნიორები

	წილი	ანგარიშის ნომერი
01001003423, იოსებ ცერცვაძე,	100.00000000%	202235296-SH-00001

ყადაღა/აკრძალვა:

რეგისტრირებული არ არის

საგადასახადო გირავნობა/იპოთეკის უფლება:

რეგისტრირებული არ არის

დიპლომი

წარჩინებით

ИВ № 257304

ეს დიპლომი მიეცა ჯაფარიძე ვახტანგ ზივის ძეს მასზე, რომ იგი 1980 წელს შევიდა საქართველოს ვ. ი. ლენინის სახელობის პოლიტექნიკურ ინსტიტუტში და 1985 წელს დაამთავრა აღნიშნული ინსტიტუტის სრული კურსი სპეციალობით სამრეწველო და სამოქალაქო მშენებლობა

სახელმწიფო საგამოცდო კომისიის 1985 წ. „3" ... დადგენილებით მიენიჭა ინჟინერ-მშენებლის კვალიფიკაცია.

სახელმწიფო საგამოცდო კომისიის თავმჯდომარე

ბ. ა.

ქალაქი თბილისი 1986 წ. „29" 05

1276

ДИПЛОМ

С ОТЛИЧИЕМ

ИВ № 257304

Настоящий диплом выдан Джапаридзе Вахтангу Зивиевичу в том, что он в 1980 году поступил в Грузинский политехнический институт им. В.И. Ленина и в 1985 году окончил полный курс названного института по специальности промышленное и гражданское строительство.

Решением Государственной экзаменационной комиссии от ... 1985 г. ... присвоена квалификация инженера-строителя.

Председатель Государственной экзаменационной комиссии

М. П. Город Тбилиси „29" 05 1986 г.

Регистрационный № 1276

Georgia IDENTITY CARD
საქართველო GEO



სახელი / FIRST NAME
ვახტანგ
VAKHTANG

გვარი / LAST NAME
ჯაფარიძე
JAPARIDZE

მოქალაქეობა / CIT: GEO
სქესი / SEX: მმ / M
პირადი No / PERSONAL No: 01005021796

დაბადების თარიღი / DATE OF BIRTH: 10.06.1963
მოქმედების ვადა / DATE OF EXPIRY: 26.06.2026

ბარათის No / CARD No: 15IC19267

ხელმოწერა / SIGNATURE

დაბადების ადგილი / PLACE OF BIRTH
თბილისი
TBILISI

გაცემის თარიღი / DATE OF ISSUE
26.06.2016

გამცემი ორგანო / ISSUING AUTHORITY
იუსტიციის სამინისტრო
MINISTRY OF JUSTICE

```
IDGEO15IC19267501005021796<<<<
6306106M2606266GEO<<<<<<<<<<<1
JAPARIDZE<<VAKHTANG<<<<<<<<<<<
```

ინფორმაცია საპროექტო და საექსპერტო სამუშაოთა შესახებ

მე, ვახტანგ ჯაფარიძე, 1985 წლიდან ვეწევი საპროექტო საქმიანობას შ.პ.ს. „თბილქალაქ-პროექტ"-ში; 1997 წლიდან ვთანამშრომლობ სხვადასხვა საპროექტო და სამშენებლო ორგანიზაციებთან, სადაც ვასრულებ საპროექტო და საექსპერტო სამუშაოებს; ასევე ვეწევი სამშენებლო ობიექტების ტექნიკურ ზედამხედველობას. 2004 წლიდან ვარ შ.პ.ს. „ბაზისი XXI"-ის აღმასრულებელი დირექტორი და მთავარი კონსტრუქტორი.

<u>ჩემი უშუალო ხელმძღვანელობით დამუშავებულია შემდეგი ობიექტები:</u>

- მრავალბინიანი საცხოვრებელი სახლი საგარეჯოს ქ. №7-7ა;
- მრავალბინიანი საცხოვრებელი სახლი ქეთევან წამებულის გამზ. №15-17;
- მიწისძვრისაგან დაზიანებული, ქ. თბილისის მე-4 საშუალო სკოლის გამაგრების პროექტი;
- მრავალბინიანი საცხოვრებელი სახლები ალ. ყაზბეგის გამზ. №34-ში;
- 10 სართულიანი ბავშვთა სარეაბილიტაციო ცენტრის პროექტი ქ. თბილისის I კლინიკური საავადმყოფოს ტერიტორიაზე;
- ღვინის ქარხანა ყვარელის რ/ნ, სოფელ შილდაში;
- მრავალბინიანი საცხოვრებელი სახლი საბურთალოს ქ. №31;
- მრავალბინიანი საცხოვრებელი სახლი შატბერაშვილის ქ. №7 და შატბერაშვილის ქ. №9;
- მრავალბინიანი საცხოვრებელი სახლი მარუხის გმირების ქ. №11;
- მრავალბინიანი საცხოვრებელი სახლი ვ. ივერიელის ქ. №32 / საბადურის ქ. №32-32ა, №34;
- მრავალი ინდივიდუალური საცხოვრებელი სახლი.

<u>ბოლო 5 წლის განმავლობაში ჩატარებული საექსპერტო სამუშაოები:</u>

- ქ. გარდაბნის მუნიციპალიტეტის სოფელ მარტყოფში, სოფელ სართიჭალასა და სოფელ საკაძეში, შ.პ.ს. „ჩირინა"-ს მეფრინველეობის კომპლექსის ტერიტორიაზე, მდებარე შენობების საერთო მდგრადობისა და ნაგებობის მზიდი კონსტრუქციების საპროექტო მონაცემებთან შესაბამისობის შესახებ; საექსპერტო შეფასებები კონსტრუქციულ ნაწილზე.
- ქ. თბილისში, შავიშვილის ქ. №1 / ქავთარაძის ქ. №19, შ.პ.ს. „მონოლით ჯგუფი"-ს მრავალბინიანი საცხოვრებელი სახლის პროექტის კონსტრუქციულ ნაწილზე.
- ქ. გურჯაანში, თავისუფლების ქუჩა № 6-ში, „სოკარ ჯორჯია პეტროლეუმ"-ის ავტოგასამართი კომპლექსის პროექტის კონსტრუქციულ ნაწილზე.
- ქ. თბილისში, დასახლება აეროდრომი, ქუჩა I, №20/ქ. თბილისი, აეროდრომის დასახლება მე-3 ქუჩა №17/ ქ. თბილისი, აეროდრომის დასახლება I ქუჩა №22, ე.ს. ამხანაგობა „იმედი 2015"-ის მრავალბინიანი საცხოვრებელი სახლის პროექტის კონსტრუქციულ ნაწილზე.
- ქ. თბილისში, ქინძმარაულის I შესახვევი №1-ში, შ.პ.ს. „უნიმედი კახეთი"-ს მიწის ნაკვეთზე მდებარე არსებული რეფერალური ჰოსპიტალის შენობის გამაგრება-გაძლიერების პროექტზე.
- ქ. რუსთავში, სექტორი-ჟ. შარტავა, მიკრო/რაიონი XXI, №16 და №22 სახლებს შორის მიმდებარე ტერიტორიაზე მრავალბინიანი საცხოვრებელი სახლის პროექტის კონსტრუქციულ ნაწილზე.
- ქალაქ თბილისში, ქუჩა უშანგი ჩხეიძის, №12-14-16 შ.პ.ს. „ბელი"-ს მრავალბინიანი საცხოვრებელი სახლის პროექტის კონსტრუქციულ ნაწილზე.
- ქ. თბილისში, შატბერაშვილის ქუჩა №74, შ.პ.ს. „სალვუს დეველოპმენტი"-ს დაბალი ინტენსივობის საცხოვრებელი სახლის კორექტირებული პროექტის კონსტრუქციულ ნაწილზე.
- ქალაქ თბილისში, ქუჩა წინანდალი №9 შ.პ.ს. „საქართველოს ეროვნული უნივერსიტეტი სეუ"-ს საგანმანათლებლო ცენტრის შენობის პროექტის კონსტრუქციულ ნაწილზე.
- ქ. თბილისში, სექტორი-სამგორი, კახეთის გზატკეცილის მე-7 კმ-ის მიმდებარე ტერიტორიაზე, შ.პ.ს. „R.I.G. GAS"-ის ნავთობბაზის ობიექტების პროექტის კონსრტუქციულ ნაწილზე
- ქ. თბილისში, ქუჩა წინანდლის, №9, (ნაკვეთი №01/107) შ.პ.ს. „კარდიოლოგიური კლინიკა გული"-ს საკუთრების მიწის ნაკვეთზე № 01.17.13.001.315 არსებული საავადმყოფოს რეკონსტრუქციის (დაშენება-გადაჯდომით) პროექტის კონსტრუქციულ ნაწილზე
- ქ. თბილისში, სექტორი-საბურთალო, დიდი დიღომი, მიკრო/რაიონი I და ფარნავაზ მეფის გამზირს შორის, შ.პ.ს. „აკა"-ს საკუთრების მიწის ნაკვეთზე №01.10.06.009.042 მრავალფუნქციური კომპლექსის შენობის პროექტის კონსტრუქციულ ნაწილზე
- ქ. თბილისში, ქუჩა ნარიმანოვი, №12, შ.პ.ს. „ემ. ჯი. ალიანსი"-ს საკუთრების მიწის ნაკვეთზე მრავალბინიანი საცხ. სახლის (ბლოკი: №1–№6) პროექტის კონსტრუქციულ ნაწილზე.

მოწოდებულ ინფორმაციას ვადასტურებ,
შ.პ.ს. „ბაზისი XXI"-ის
აღმასრულებელი დირექტორი: /ვ. ჯაფარიძე/

საქართველო. შპს "ბაზისი XXI" * GEORGIA. "BAZISI XXI" LTD * 202235296

შეთავაზებული სპეციალისტის ბიოგრაფიული მონაცემები

შეთავაზებული თანამდებობა	ინჟინერ-კონსტრუქტორი
ფირმის დასახელება	შ.პ.ს. „ბაზისი XXI“
გვარი, სახელი	ჯაფარიძე ვახტანგ
პირადი №	01005021796
დაბადების თარიღი	10. 06. 1963
საცხოვრებლის მისამართი	ქ. თბილისი, წყალტუბოს ქ. №20
ელ.ფოსტა	bazisi xxi@yahoo.com
საკონტაქტო ტელეფონი	595 27 21 27
პროფესია	სამრეწველო და სამოქალაქო ობიექტების ინჟინერ-მშენებელი, დამპროექტებელი
საპროექტო ორგანიზაციაში მუშაობის სტაჟი	36 წელი
ექსპერტად მუშაობის სტაჟი	21 წელი
მოვალეობის დეტალურად აღწერა	სამრეწველო და სამოქალაქო ობიექტების კონსტრუქციების გაანგარიშება- დაპროექტება
განათლება 1980-1985წწ	უმაღლესი, საქართველოს პოლიტექნიკური ინსტიტუტი, სამშენებლო ფაკულტეტი, სამრეწველო და სამოქალაქო ობიექტების ინჟინერ-მშენებელი
ძირითადი კვალიფიკაციები 1985 წლიდან დღემდე	შ.პ.ს. „თბილქალაქპროექტი“-ს წამყვანი კონსტრუქტორი, შ.პ.ს. „ბაზისი XXI“-ის მთავარი კონსტრუქტორი
დაპროექტებული ობიექტები 1985-2021წწ	მრავალი ინდივიდუალური და მრავალ-ბინიანი საცხოვრებელი სახლი, საწარმოო და საზოგადოებრივი დანიშნულების ობიექტები, შენობების აღდგენა-გამაგრების პროექტები
თარიღი	13. 10. 2022წ.

ენები	კითხვა	წერა	ლაპარაკი
ქართული	მშობლიური	მშობლიური	მშობლიური
რუსული	თავისუფლად	თავისუფლად	თავისუფლად

დადასტურება
მე, ქვემორე ხელისმომწერი ვადასტურებ, რომ წარმოდგენილი მონაცემები ზუსტად აღწერს ჩემს პიროვნებას, ჩემს გამოცდილებას და კვალიფიკაციას.

სპეციალისტი ვახტანგ ჯაფარიძე

სახელმწიფო ლიცენზია

სლს № 4127

საპროექტო-სამშენებლო საქმიანობის განხორციელებაზე

ძალევა შეზღუდული პასუხისმგებლობის საზოგადოებას „ბაზისი XXI"

ქ. თბილისი, დავით აღმაშენებლის № 63-ა

მასზედ, რომ მას აქვს უფლება განახორციელოს საპროექტო-სამშენებლო საქმიანობა დანართში მოცემულ სახეობებში.

ლიცენზია მოქმედებს საქართველოს ტერიტორიაზე

განსაკუთრებული პირობები

ლიცენზიის მოქმედების ვადა

ლიცენზია გაცემულია 11122004წ.

საქართველოს ეკონომიკური განვითარების მინისტრის მოადგილე, სპეციალიზებული მუდმივმოქმედი სალიცენზიო-სანებართვო კომისიის თავმჯდომარე ვახტანგ ლეჟავა

საქართველო. შპს „ბაზისი XXI". GEORGIA. "BAZISI XXI" LTD 202235296

საპროექტო-სამშენებლო საქმიანობაზე
№4177 სახელმწიფო ლიცენზიის
დანართი

ჩამონათვალი

საპროექტო – სამშენებლო საქმიანობის სახეებისა,
რომელთა განხორციელების უფლება ეძლევა
შპს-ს „ბაზისი XXI“

1. *საცხოვრებელი, სამოქალაქო და საზოგადოებრივი დანიშნულების შენობა-ნაგებობების დაპროექტება (მ.შ. ტექნიკური მდგომარეობის გამოკვლევა და რეკომენდაციების დამუშავება):*
   - საცხოვრებელი შენობები:
   ბ. ხუთსართულიანი (მანსარდის ჩათვლით);
   - საზოგადოებრივი შენობები და ნაგებობები:
   ბ. ხუთ სართულამდე ან 18 მ. სიმაღლის და დახურული საშუალო სირთულის კონსტრუქციის დარბაზები.
2. *სამრეწველო, საწარმოო და სასოფლო-სამეურნეო შენობა-ნაგებობათა დაპროექტება:*
   - საწარმოო შენობა-ნაგებობები;
   - სამრეწველო ობიექტები:
   ა. მცირე სიმძლავრის.
3. *პროექტების ექსპერტიზა:*
   - საცხოვრებელი, სამოქალაქო და საზოგადოებრივი დანიშნულების შენობა-ნაგებობები.
   - საწარმოო შენობა-ნაგებობები;

გაცემულია 2004 წლის 14 დეკემბერს.

სპეციალიზებული მუდმივმოქმედი
სალიცენზიო-სანებართვო კომისიის
თავმჯდომარის მოადგილე ალბერტ ჯანელიძე

საქართველო. შპს "ბაზისი XXI" GEORGIA. "BAZISI XXI" LTD 202235296

საინჟინრო ქსელები

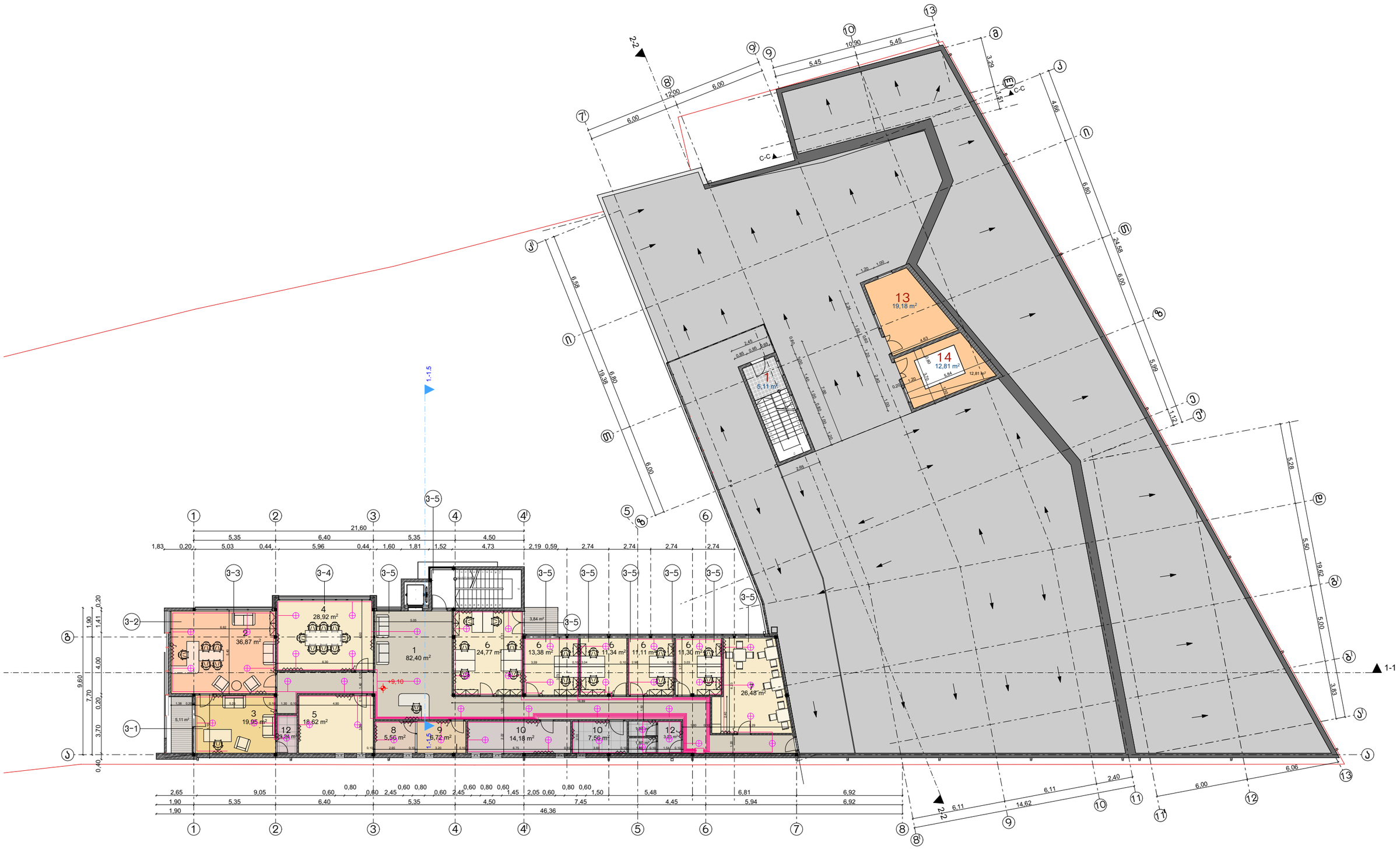
1
5,11 m²
13
19,18 m²
14
12,81 m²
1-1
1-1.5
C-C
2-2
1
82,40 m²
2
36,87 m²
3
19,95 m²
4
28,92 m²
5
18,62 m²
6
24,77 m²
7
26,48 m²
8
5,56 m²
9
6,72 m²
10
14,18 m²
12
3,84 m²
21,60
46,36

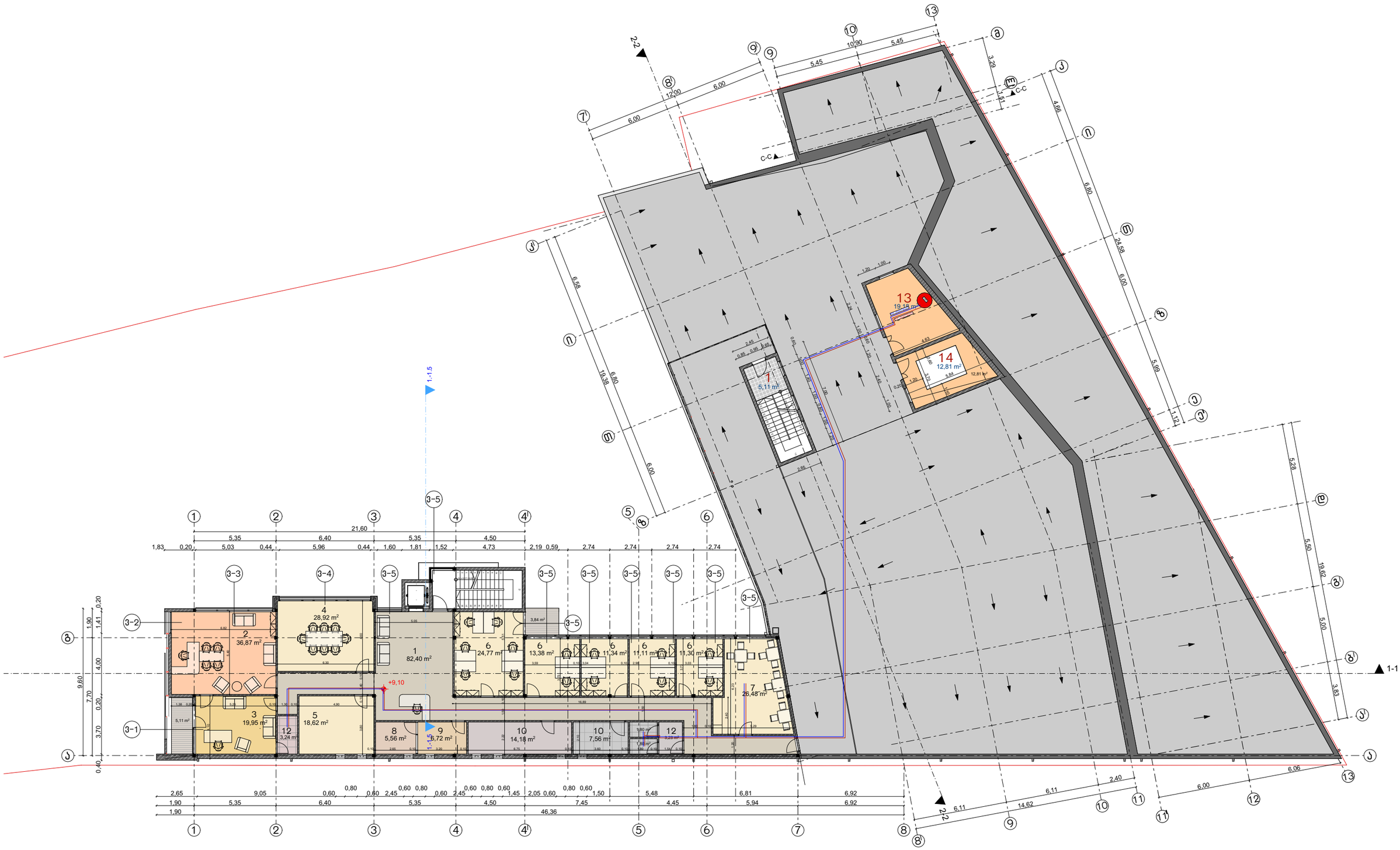
1
5,11 m²
13
19,13 m²
14
12,81 m²
1
82,40 m²
2
36,87 m²
3
19,95 m²
4
28,92 m²
5
18,62 m²
6
24,77 m²
6
13,38 m²
6
11,34 m²
6
11,11 m²
6
11,30 m²
7
26,48 m²
8
5,56 m²
9
5,72 m²
10
14,18 m²
10
7,56 m²
12
3,24 m²
+9,10
1-1
1-1.5
2-2
C-C
21,60
46,36

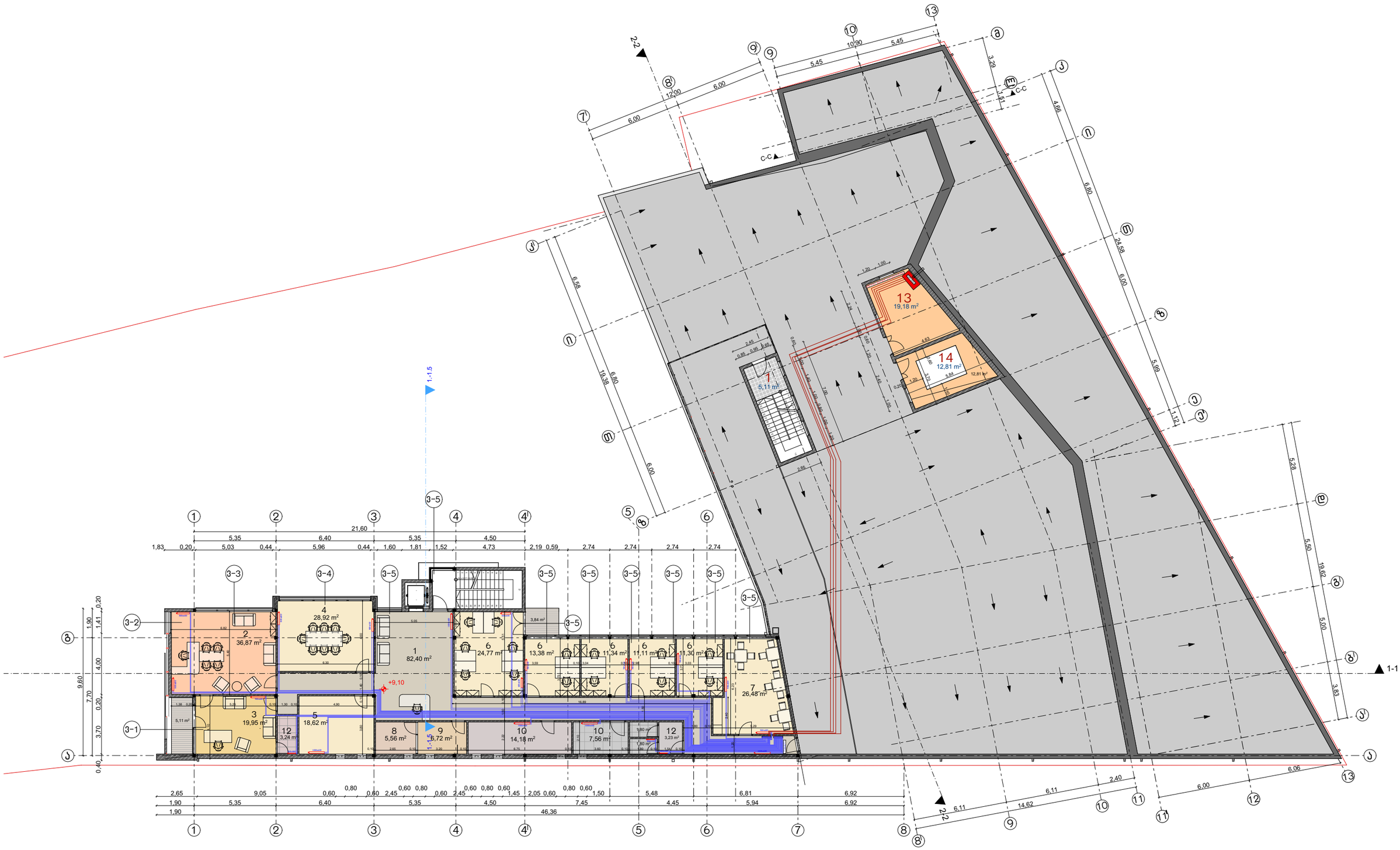
1
5,11 m²
13
19,18 m²
14
12,81 m²
2
36,87 m²
4
28,92 m²
1
82,40 m²
6
24,77 m²
6
13,38 m²
6
11,34 m²
6
11,11 m²
6
11,30 m²
7
26,48 m²
3
19,95 m²
12
3,24 m²
5
18,62 m²
8
5,56 m²
9
5,72 m²
10
14,18 m²
10
7,56 m²
12
3,23 m²
+9,10
1-1
1-1.5
2-2
C-C
21,60
46,36

ITRAJI IXUREBA PASADIS MXRIDAN

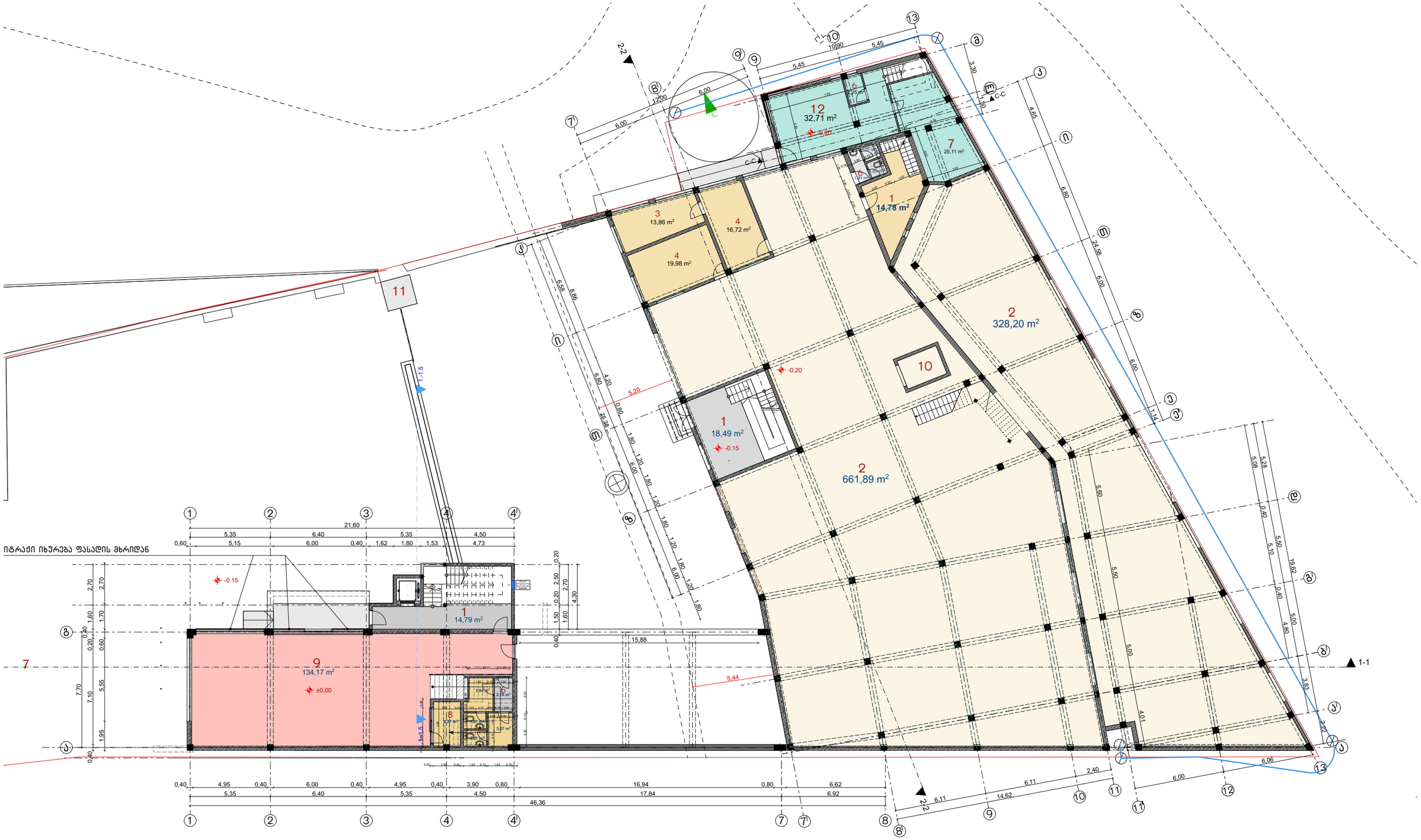

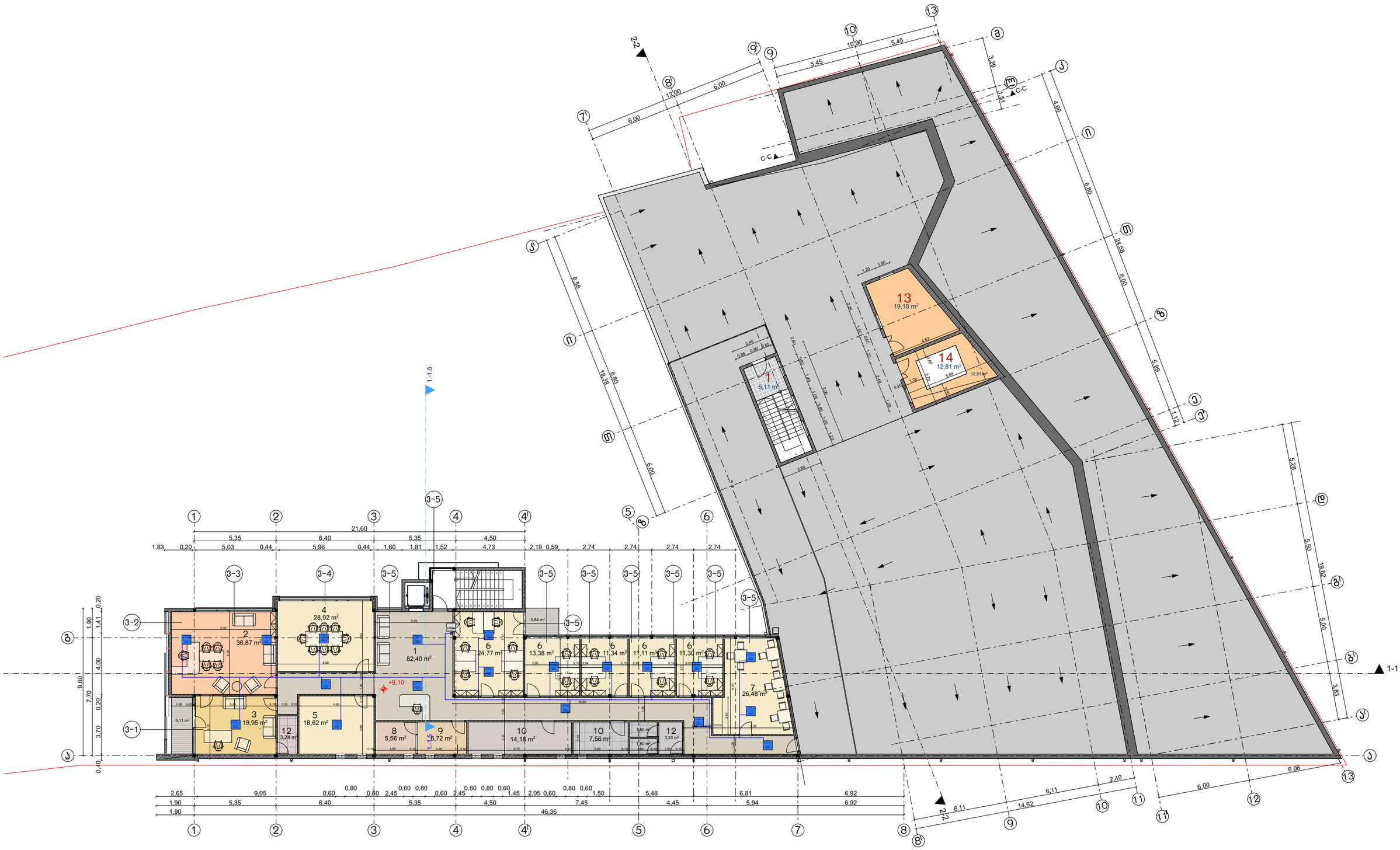
1
5,11 m²
13
19,18 m²
14
12,81 m²
2
36,87 m²
4
28,92 m²
1
82,40 m²
6
24,77 m²
6
13,38 m²
6
11,34 m²
6
11,11 m²
6
11,30 m²
7
26,48 m²
3
19,95 m²
5
18,62 m²
12
3,24 m²
8
5,56 m²
9
5,72 m²
10
14,18 m²
10
7,56 m²
12
3,23 m²
1-1
1-1.5
2-2
C-C
+9,10
21,60
46,36

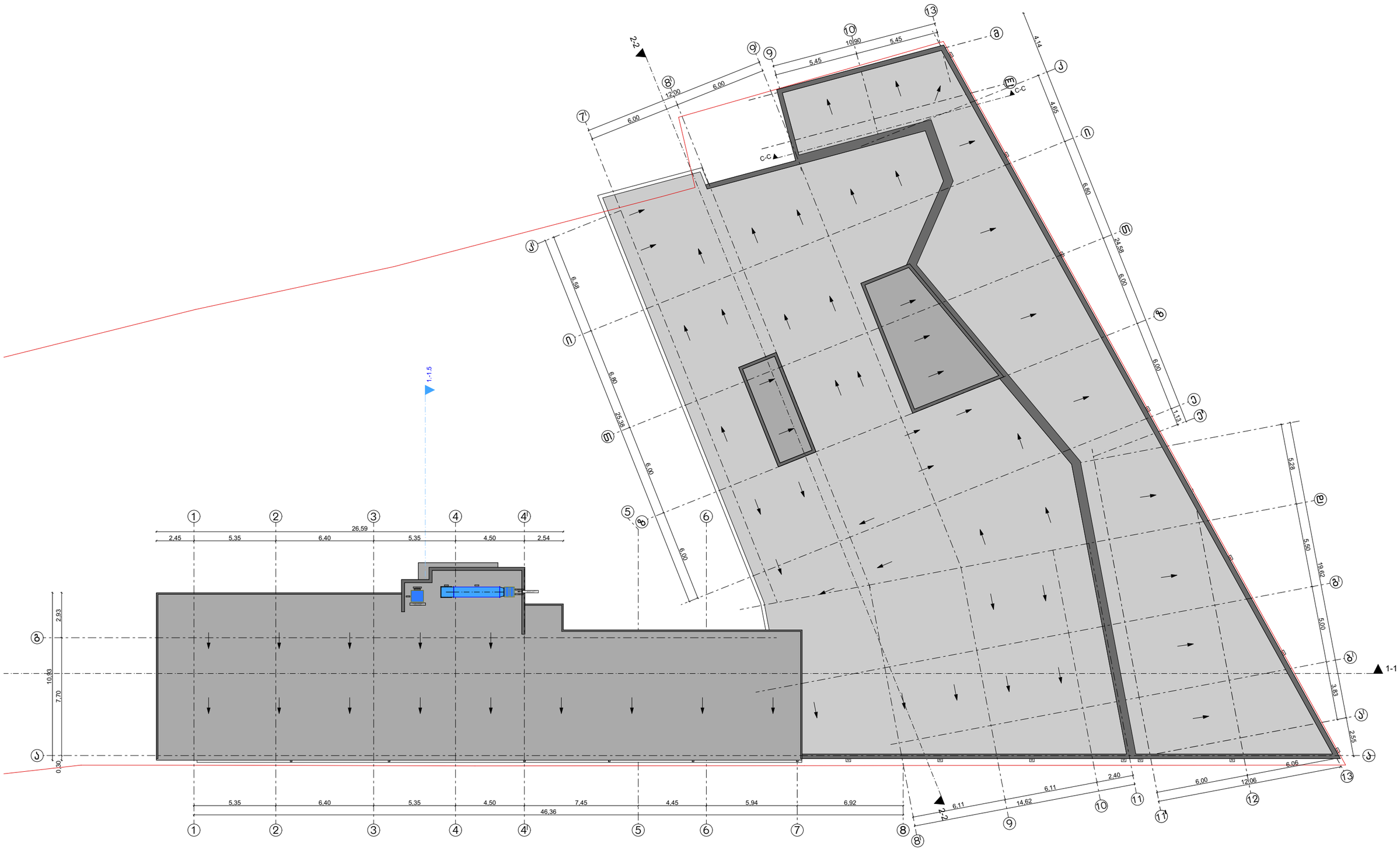
1-1.5
2-2
C-C
C-C
1-1
26,59
2,45
5,35
6,40
5,35
4,50
2,54
46,36
5,35
6,40
5,35
4,50
7,45
4,45
5,94
6,92
10,93
2,93
7,70
0,30
6,00
12,00
6,00
5,45
10,90
5,45
4,14
4,65
6,60
24,58
6,00
6,00
1,13
6,58
6,80
25,38
6,00
6,00
5,28
5,50
19,62
5,00
3,83
2,55
6,06
6,11
14,62
6,11
2,40
6,00
12,06

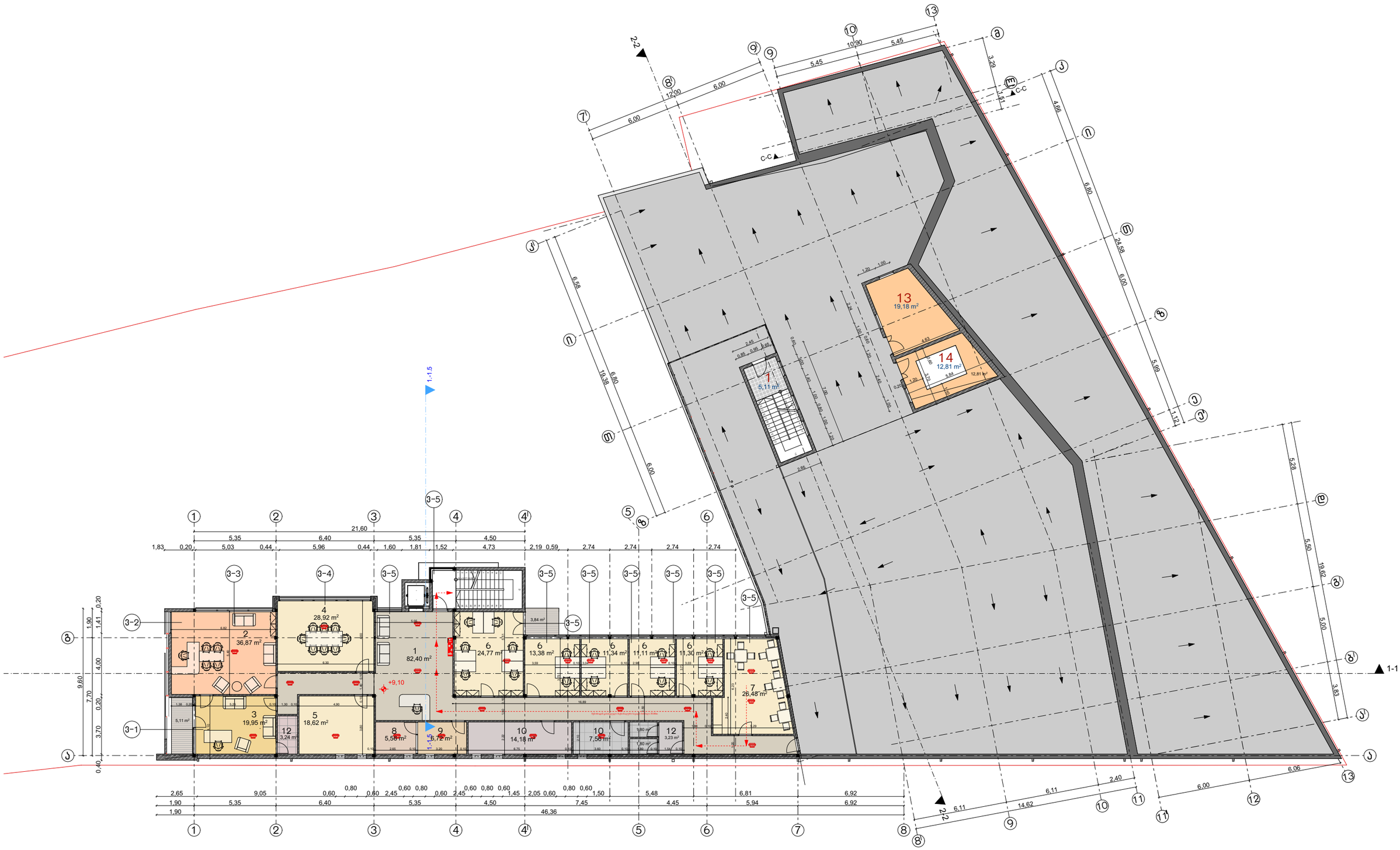
1
5,11 m²
13
19,18 m²
14
12,81 m²
2
36,87 m²
4
28,92 m²
1
82,40 m²
6
24,77 m²
6
13,38 m²
6
11,34 m²
6
11,11 m²
6
11,30 m²
7
26,48 m²
3
19,95 m²
5
18,62 m²
12
3,24 m²
8
5,56 m²
9
5,72 m²
10
14,18 m²
10
7,56 m²
12
3,23 m²
+9,10
1-1
1-1.5
2-2
C-C
21,60
46,36

წყალი

დასახელება	განზომილება	რაოდენობა
ცივი წყლის მილი Ø32	მ	80
ცხელი წყლის მილი Ø32	მ	80
მილების ფასონური ნაწილები		
სამონტაჟე მასალები		

ელექტროობა

დასახელება	განზომილება	რაოდენობა
ელექტრო სადენი ორმაგი იზოლაციით 3x2.5mm2	მ	200
ელექტრო სადენი ორმაგი იზოლაციით 3x4mm2	მ	350
ავტომატი 16A	ც	20
გამანაწილებელი ყუთი	ც	60
შტეფსელი	ც	126
ჩამრთველი	ც	24

გათბობა

დასახელება	განზომილება	რაოდენობა
გათბობის ქვაბი 80kw	ც	1
ქვაბის მიერთების კომპლექტი	კომპ.	1
მეტალოპლასთმასის მილი იზოლაციით Ø20mm	მ	1300
მილი პოლიპროპილენის Ø40	მ	80
კოლექტორი 9+10	კომპ.	60
კოლექტორი 12+13	კომპ.	126
პირსახოცსაშრობი 500x800	ც	3
რადიატორი 1000x600	ც	5
რადიატორი 900x600	ც	3
რადიატორი 700x600	ც	4
რადიატორი 600x600	ც	2
რადიატორი 800x600	ც	4
რადიატორების ონკანი	ც	21

სამონტაჟე მასალები		