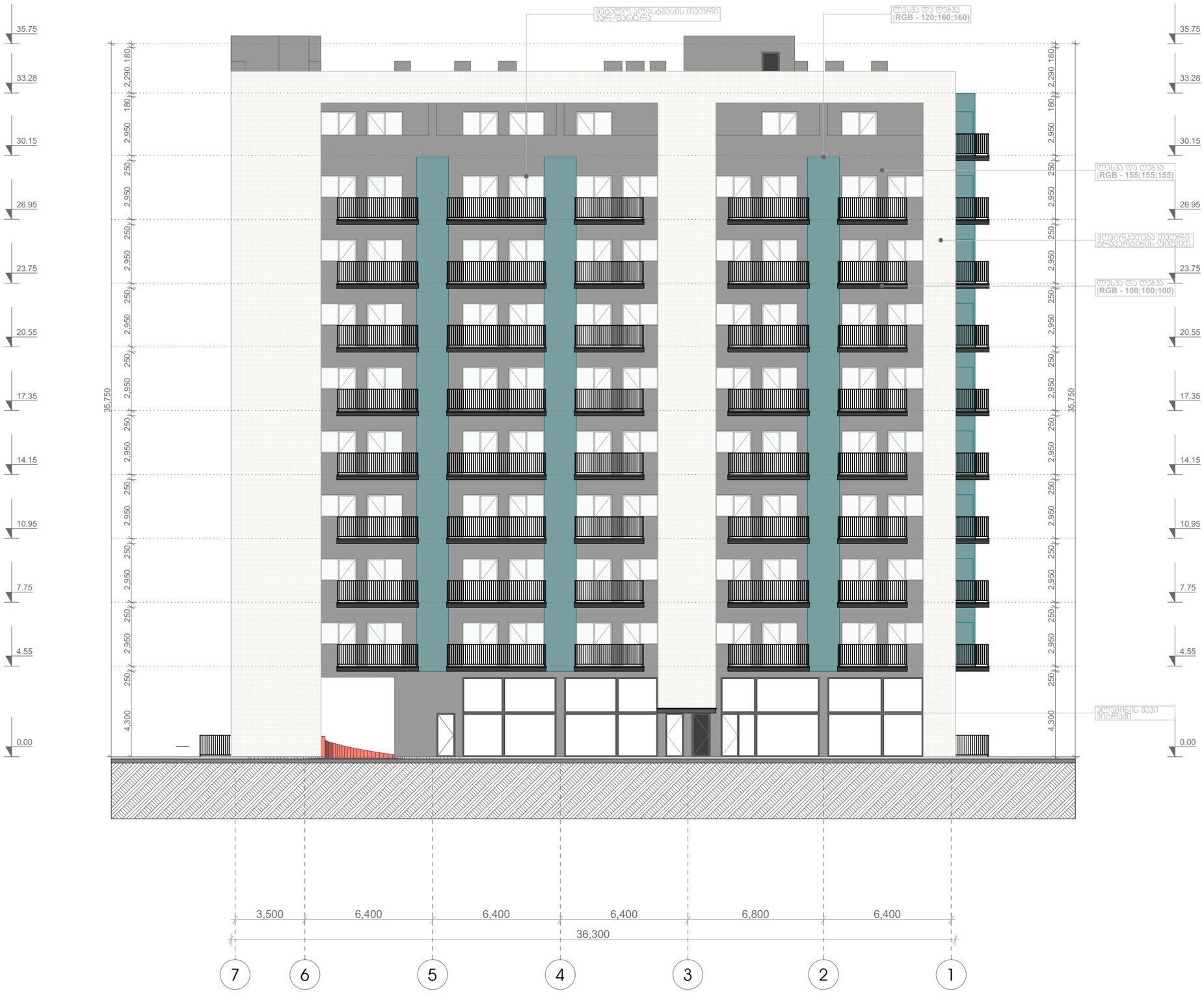

პროექტის დასახელება:

მრავალბინიანი საცხოვრებელი სახლი

მისამართი:

ქ. თბილისი, დასახლება ვაჩნისუბანი, პორჯესი №5-ის მიმდებარედ; ს/კ №01.17.10.002.296

პირობითი ნიშნები:

ექსპლიკაცია:

შენიშვნები:

შპს ,,საინჟინრობაციო და საპროექტო ჯგუფი"

დირექტორი:
თამარ გვიჩიანი

არქიტექტორი:
ანრი ილურიძე

მასშტაბი:
1:200

ნახაზი:
ფასადი 7-1

ფორმატი	თარიღი	გვერდი
A-3	01.06.2022	

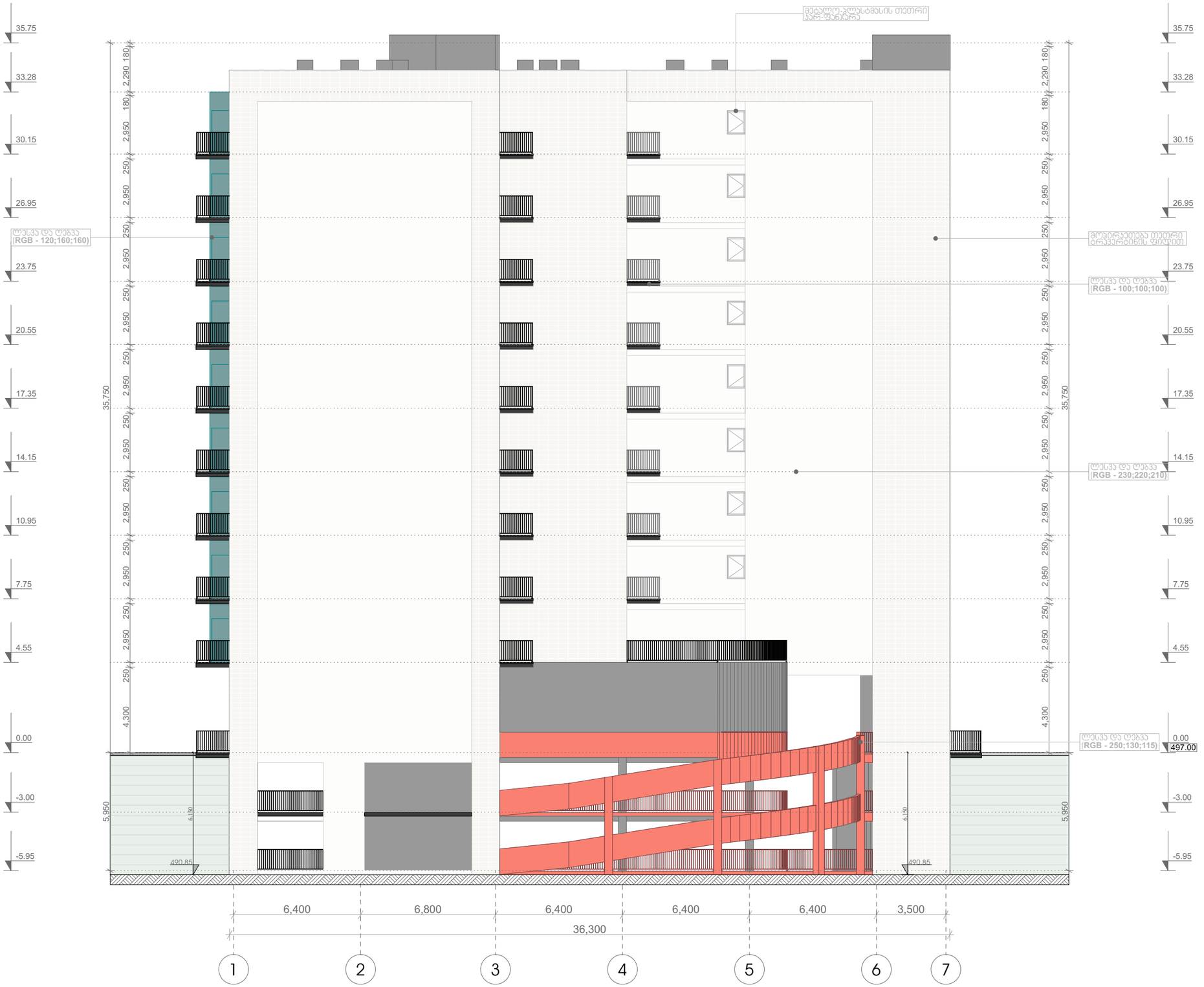

პროექტის დასახელება:

მრავალბინიანი საცხოვრებელი სახლი

მისამართი:

ქ. თბილისი, დასახლება ვაჩნისუბანი, პორჯუსი №5-ის მიმდებარედ; ს/კ №01.17.10.002.296

პირობითი ნიშნები:

ექსპლიკაცია:

შენიშვნები:

შპს ,,საინჟინრებიო და საპროექტო ჯგუფი"

დირექტორი:
თამარ გვიჩიანი

არქიტექტორი:
ანრი ილურიძე

მასშტაბი:
1:200

ნახაზი:
ფასადი 1-7

ფორმატი	თარიღი	გვერდი
A-3	01.06.2022	



პროექტის დასახელება:

მრავალბინიანი საცხოვრებელი სახლი

მისამართი:

ქ. თბილისი, დასახლება ვაჩნისუბანი, პორჯუსი №5-ის მიმდებარედ; ს/კ №01.17.10.002.296

პირობითი ნიშნები:

ექსპლიკაცია:

შენიშვნები:

შპს ,,საინჟინრო-საკონსულტაციო და საპროექტო ჯგუფი"

დირექტორი:
თამარ გვიჩიანი

არქიტექტორი:
ანრი იღორიძე

მასშტაბი:
1:200

ნახაზი:
ფასადი ე-ა

ფორმატი	თარიღი	გვერდი
A-3	01.06.2022	

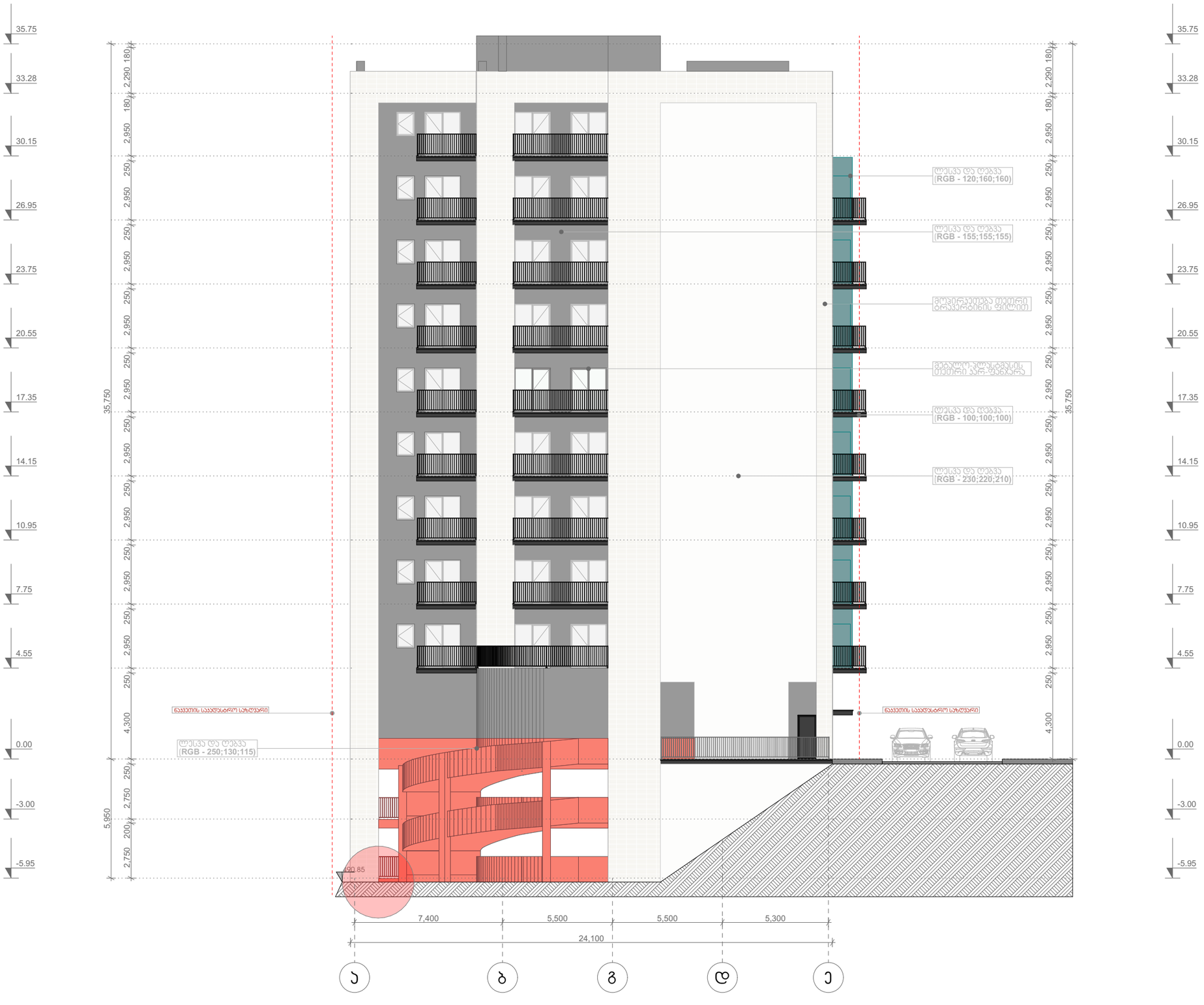

პროექტის დასახელება:

მრავალბინიანი საცხოვრებელი სახლი

მისამართი:

ქ. თბილისი, დასახლება ვაჩნისუბანი, პორჯუსი №5-ის მიმდებარედ; ს/კ №01.17.10.002.296

ჰიროპითი ნიშნები:

ექსპლიკაცია:

შენიშვნები:

შპს ,,საინჟინრო-საკონსულტაციო და საპროექტო ჯგუფი"

დირექტორი:
თამარ გვიჩიანი

არქიტექტორი:
ანრი ილურიძე

მასშტაბი:
1:200

ნახაზი:
ფასადი ა-ე

ფორმატი	თარიღი	გვერდი
A-3	01.06.2022	

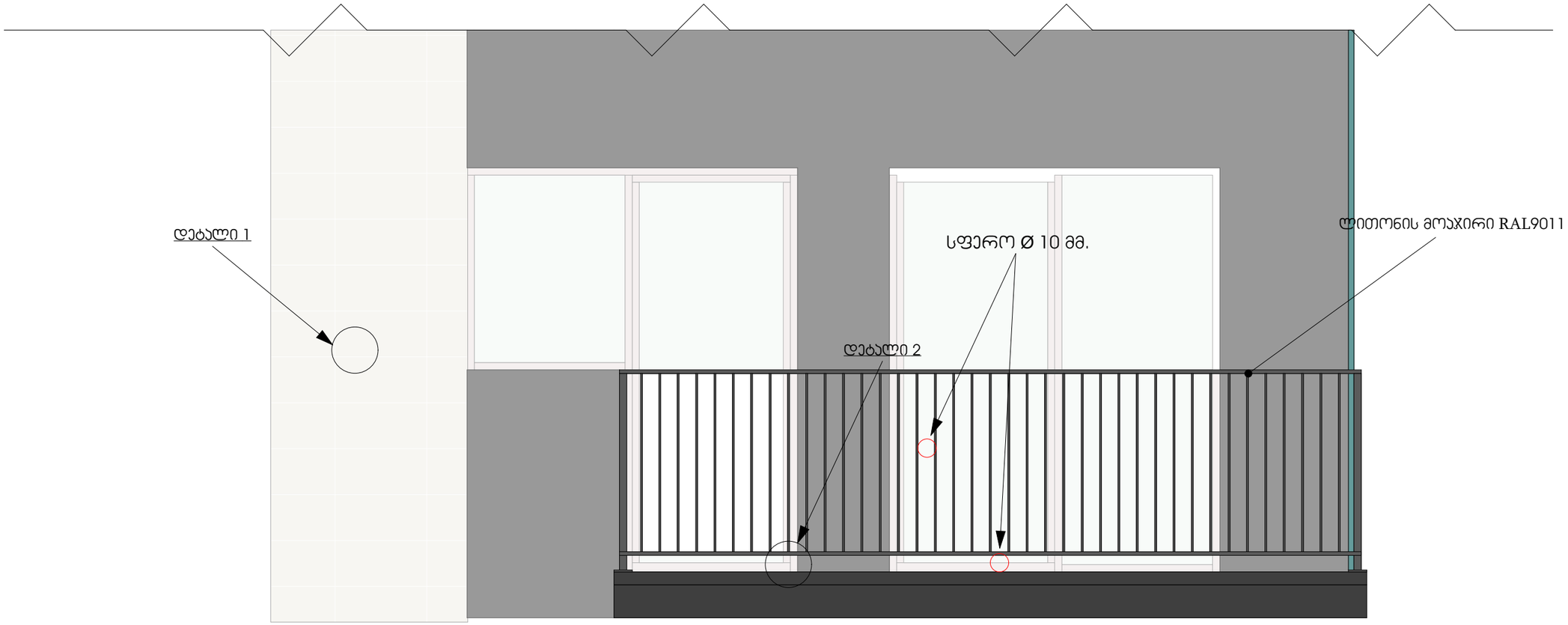

დეტალი 1

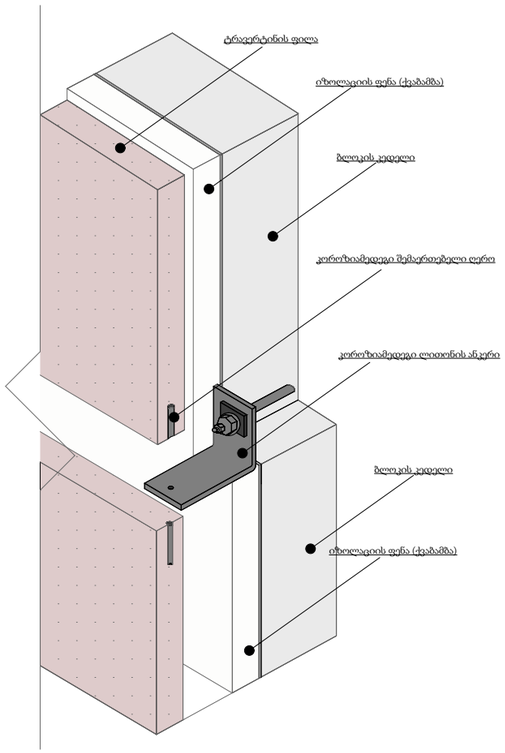

დეტალი 2

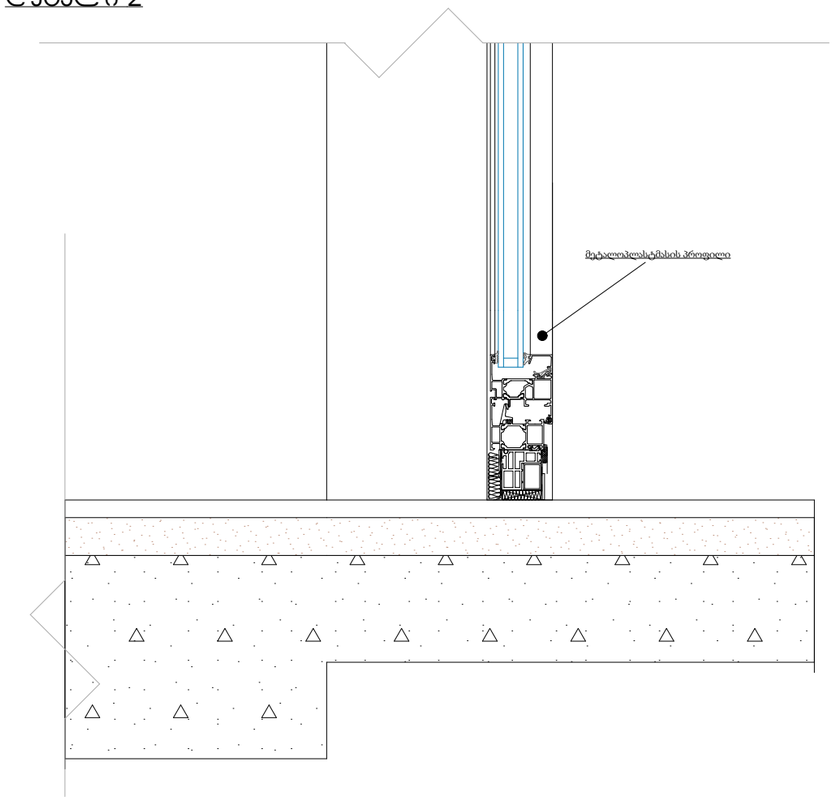

პროექტის დასახელება:

მრავალბინიანი საცხოვრებელი სახლი

მისამართი:

ქ. თბილისი, დასახლება ვაზისუბანი, ჰორპუსი №5-ის მიმდებარედ; ს/ჰ №01.17.10.002.296

პირობითი ნიშნები:

ექსპლიკაცია:

შენიშვნები:

-ჰიდროიზოლაცია მოეწყობა გარე კედლისა და ფანჯრის ანაწყობების, გაყვანილობების და გარე კედლის ანაწყობების დასრულების ადგილების პერიმეტრებთან, გარე კედლისა და სახირავის გადაკვეთასთან, საკვამურებთან, პორტიკებთან (ჰართანებთან), ტერასებთან (ბანებთან), აივნებთან და მსგავს ნაშვერებთან შეერთების ადგილებში, ასევე ჩაშენებულ წყალსადინარ ღარებში და მსგავს ადგილებში, საიდანაც წყალმა შეიძლება კედელში შეაღწიოს.

-არაუმეტეს, 5 სმ სისქის ფილის ტიპის საფრის ერთეულები პირდაპირ დამაგრდეს წყობის, ბეტონის ან დგარებიან კონსტრუქციაზე. ტრავერტინის ერთეულებისთვის უქანგავი ხრახნიანი სამაგრები უნდა განთავსდეს ერთეულის პიდეებიდან 60 სმ-ის დაშორებით. თითოეულ ერთეულს სჭირდება, არანაკლებ, ოთხი ასეთი სამაგრი. ერთეულის ფართობი არ უნდა აღემატებოდეს 1.9 კვ.მ-ს, თუ ხრახნები მჭიდროდ მორგებული არ არის, გაბურღული ხვრეტების დიამეტრი არ უნდა აღემატებოდეს ხრახნის დიამეტრს 1.6 მმ-ზე მეტად. ცილინდრული ხვრეტის დიამეტრი და სიღრმე კი ორჯერ უნდა აღემატებოდეს ხრახნის დიამეტრს, რათა ცემენტის დულები მჭიდროდ შემოეჭდოს ხრახნებს, როცა მარყუჟი ჩაჯდება ნაკერში. საფრის სამაგრები უქანგავი ლითონისა უნდა იყოს და გაჭიმვა-შეკუმშვისას მიმაგრებული საფრის წონაზე ორჯერ მერ ძალას უნდა უძლებდეს. საფრის ფურცლოვანი ლითონისგან დამზადებული სამაგრების ზომა არ უნდა იყოს 0.9 მმ X 25 მმ-ზე ნაკლები, ხოლო თუ მავთულისგანაა დამზადებული -3.8 მმ-ზე ნაკლები დიამეტრის მავთულისა.

შპს ,,საკონსულტაციო და საპროექტო ჯგუფი"

დირექტორი:

თამარ გვიჩიანი

არქიტექტორი:

ანრი ილურიძე

მასშტაბი:

-

ნახაზი:

სახურავის და ფასადის დეტალი

ფორმატი	თარიღი	გვერდი
A-3	15.09.2022	ა - 200 -სფდ

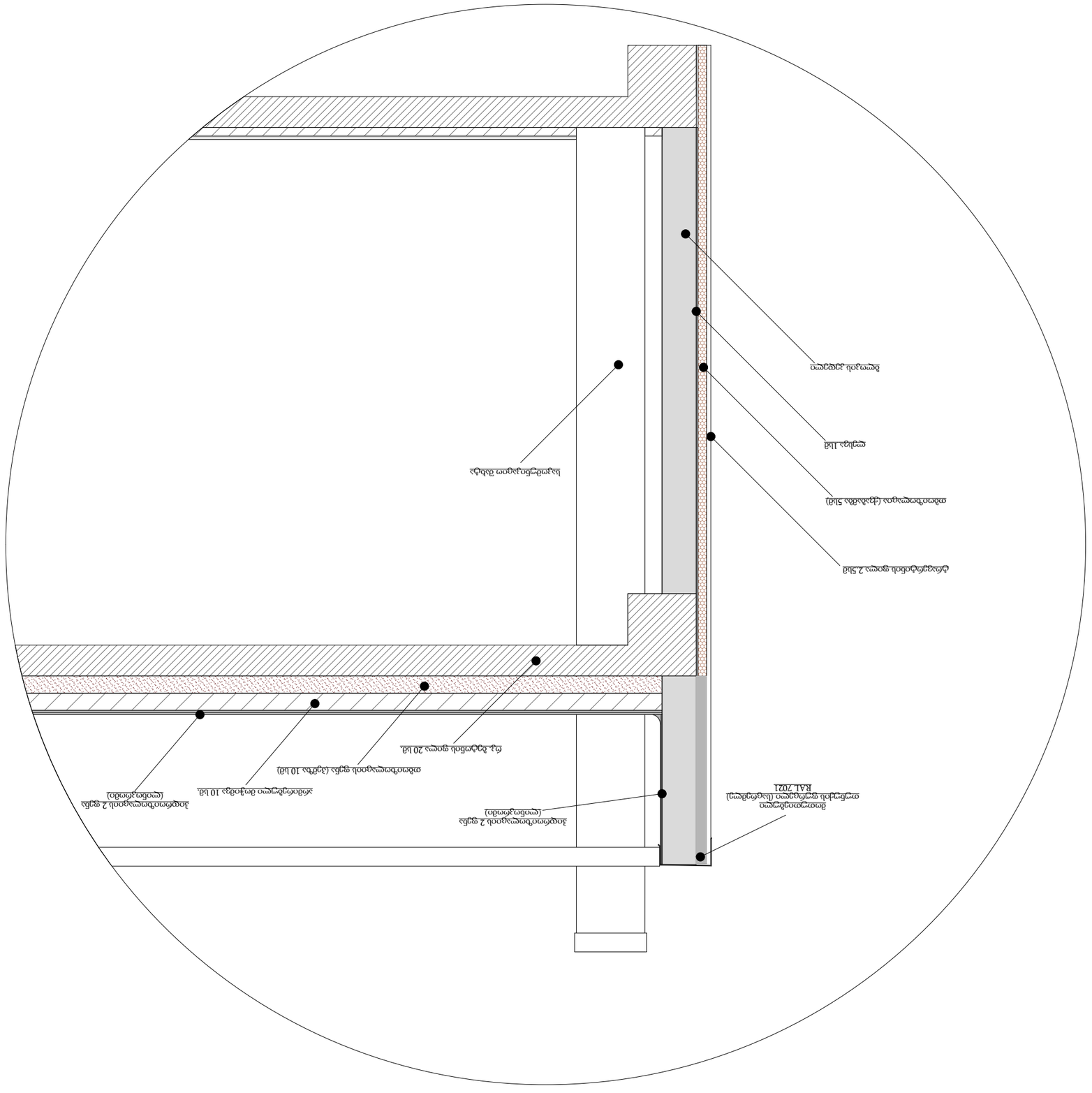
ضلع 2 مقطع عرضي
(مقياس رسم 1:5)
طبقة 2 مقاومة للماء
طبقة 10 مم
طبقة 20 مم
طبقة 2 مم
(مقياس رسم 1:5)
طبقة 2 مقاومة للماء
طبقة 10 مم
طبقة 20 مم
طبقة 2 مم
طبقة 2 مم
طبقة 2

კარი ზღურბლის გარეშე მომხურავით

კ-1

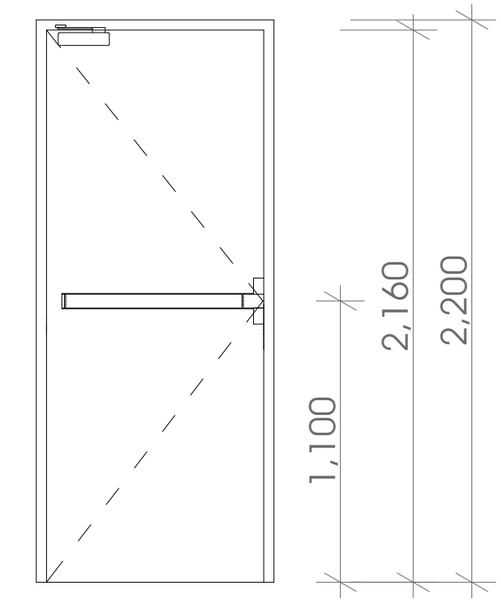

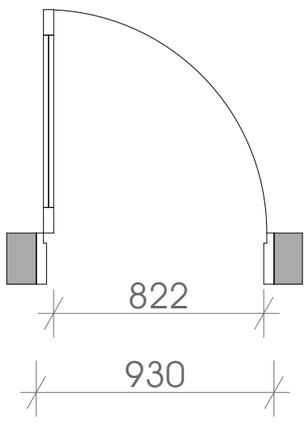

კარი ზღურბლის და მომხურავის გარეშე

კ-2

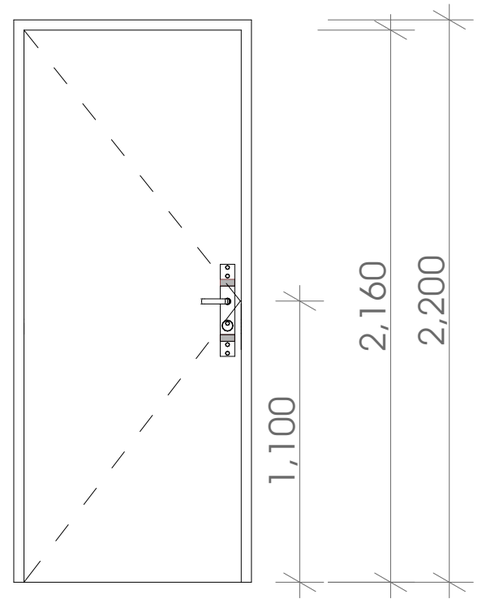

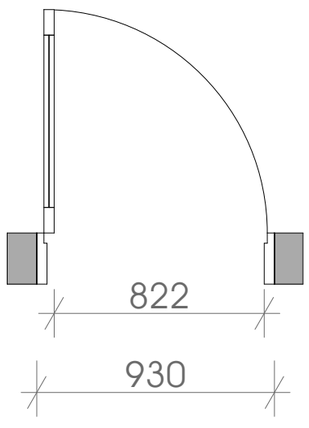

შენიშვნა:

*. სახელურები, ჩამოსაწევი სახელურები,საკეტები, რაზები და მისაწვდომი კარის სხვა სამართავები ისეთი ფორმის იქნება,რომ ადვილად შეიძლებოდეს ერთი ხელით მოჭიდება და მის ასამუშავებლად საჭირო არ იქნება მაგრად მოჭიდება წვალება ან მაჯის ტრიალი.

*. დახურული კარის კავეულის გასაღები ნაწილები და გაღებისათვის განკუთვნილი ძალა შესაბამისობაში იქნება შემდეგთან:
1. წინიდან მისაწვდომობისას, გამოწევით ან მიწოლით გაღებადი, არაუმეტეს 66.7 მიუტონი;
2. ბრუნვითი მოძრაობის გასაღები, არაუმეტეს 315 ნიუტონი სმ.

*. კარის მიმოხურვები ისე მოეწყობა,რომ 90 გრადუსით, ღია მდგომარეობიდან 12 გრადუსით გაღებულ მდგომარეობამდე კარის მისახურად საჭირო დრო არაუმცირეს 5 წამი იქნება.

*. კარის ზამბარიანი ანჯამები ისე მოეწყობა,რომ 70 გრადუსით ღია მდგომარეობიდან დახურულ მდგომარეობამდე
კარი არაუმცირეს 1.5 წამსი გადავა.

*. კარის მიწოლით ან გამოწევით გაღებისათვის საჭირო ძალა შესაბამისობაში იქნება შემდეგთან:
1. შენობაში განთავსებული ანჯამიანი კარი:
არაუმეტეს 22.2 ნიუტონი.

*. კარებების ცეცხლმედეგობა მითითებულია ხანძარსაწინააღმდეგო გეგმებზე.

*. არცერთი კარის სუფთა სიმარლე არ იქნება 2,05 მეტრზე ნაკლები

მ.1:25

ა - 300 ა

კარი ზღურბლის და მომხურავის გარეშე

კ - 3

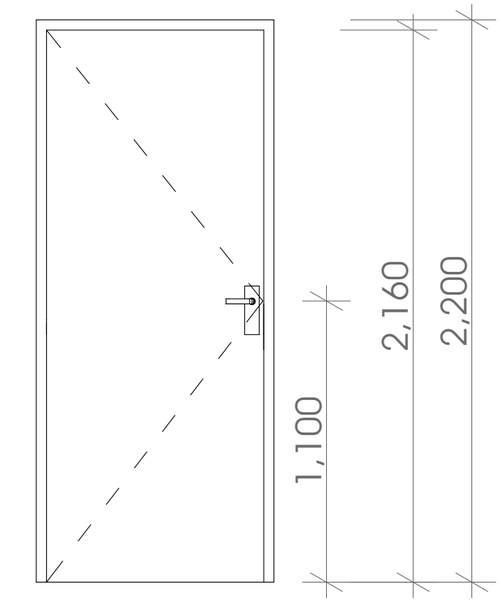

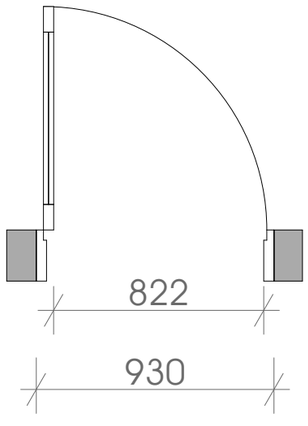

კარი ზღურბლის და მომხურავის გარეშე

კ-4

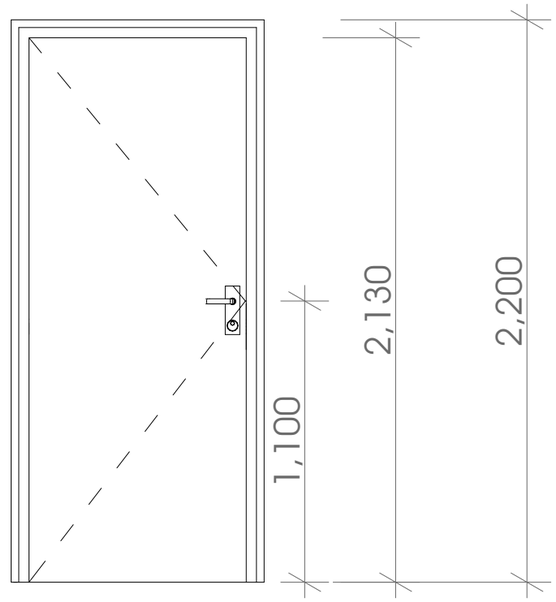

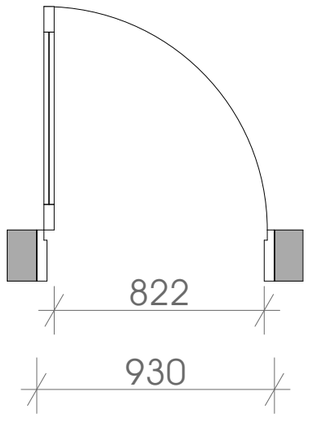

შენიშვნა:

*. სახელურები, ჩამოსაწევი სახელურები,საკეტები, რაზები და მისაწვდომი კარის სხვა სამართავები ისეთი ფორმის იქნება,რომ ადვილად შეიძლებოდეს ერთი ხელით მოჭიდება და მის ასამუშავებლად საჭირო არ იქნება მაგრად მოჭიდება წვალება ან მაჯის ტრიალი.

*. დახურული კარის კავეულის გასაღები ნაწილები და გაღებისათვის განკუთვნილი ძალა შესაბამისობაში იქნება შემდეგთან:
1. წინიდან მისაწვდომობისას, გამოწევით ან მიწოლით გაღებადი, არაუმეტეს 66.7 მიუტონი;
2. ბრუნვითი მოძრაობის გასაღები, არაუმეტეს 315 ნიუტონი სმ.

*. კარის მიმოხურვები ისე მოეწყობა,რომ 90 გრადუსით, ღია მდგომარეობიდან 12 გრადუსით გაღებულ მდგომარეობამდე კარის მისახურად საჭირო დრო არაუმცირეს 5 წამი იქნება.

*. კარის ზამბარიანი ანჯამები ისე მოეწყობა,რომ 70 გრადუსით ღია მდგომარეობიდან დახურულ მდგომარეობამდე
კარი არაუმცირეს 1.5 წამსი გადავა.

*. კარის მიწოლით ან გამოწევით გაღებისათვის საჭირო ძალა შესაბამისობაში იქნება შემდეგთან:
1. შენობაში განთავსებული ანჯამიანი კარი:
არაუმეტეს 22.2 ნიუტონი.

*. კარებების ცეცხლმედეგობა მითითებულია ხანძარსაწინააღმდეგო გეგმებზე.

*. არცერთი კარის სუფთა სიმარლე არ იქნება 2,05 მეტრზე ნაკლები

მ.1:25

აივნის კარი ზღურბლის და მომხურავის გარეშე

ა - 5

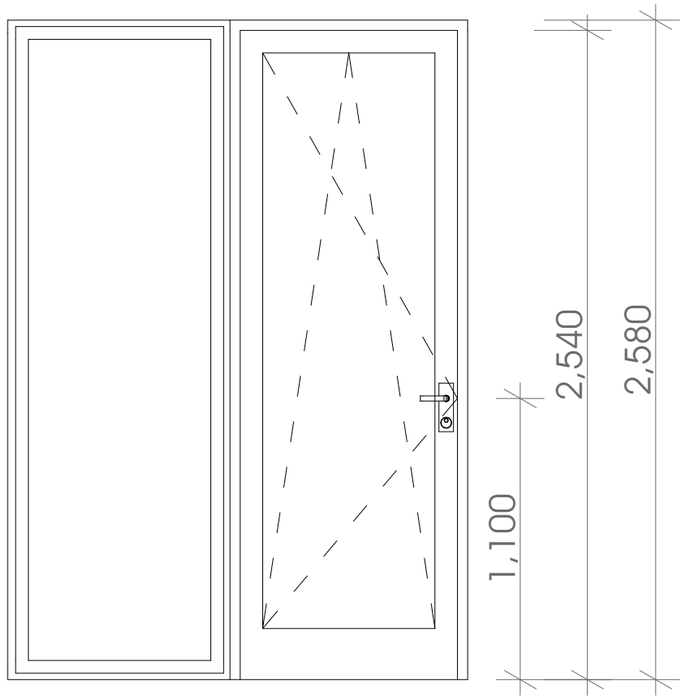

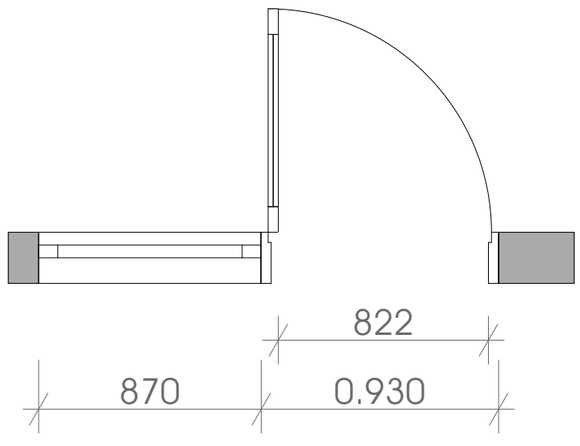

აივნის კარი ზღურბლის და მომხურავის გარეშე

ა - 5

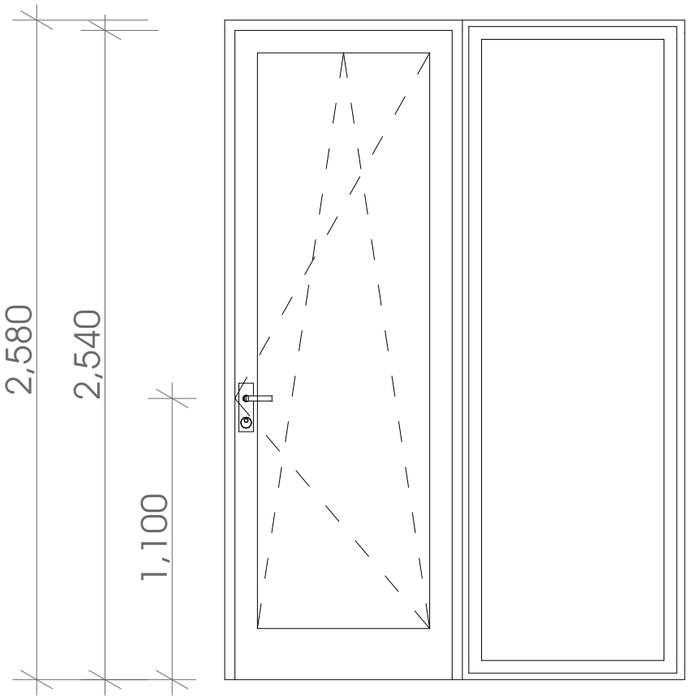

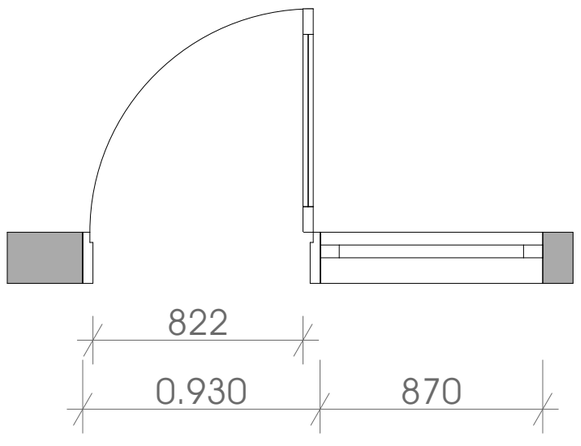

შენიშვნა:

*. სახელურები, ჩამოსაწევი სახელურები,საკეტები, რაზები და მისაწვდომი კარის სხვა სამართავები ისეთი ფორმის იქნება,რომ ადვილად შეიძლებოდეს ერთი ხელით მოჭიდება და მის ასამუშავებლად საჭირო არ იქნება მაგრად მოჭიდება წვალება ან მაჯის ტრიალი.

*. დახურული კარის კავეულის გასაღები ნაწილები და გაღებისათვის განკუთვნილი ძალა შესაბამისობაში იქნება შემდეგთან:
1. წინიდან მისაწვდომობისას, გამოწვევით ან მიწოლით გაღებადი, არაუმეტეს 66.7 მიუტონი;
2. ბრუნვითი მოძრაობის გასაღები, არაუმეტეს 315 ნიუტონი სმ.

*. კარის მიმოხურვები ისე მოეწყობა,რომ 90 გრადუსით, ღია მდგომარეობიდან 12 გრადუსით გაღებულ მდგომარეობამდე კარის მისახურად საჭირო დრო არაუმცირეს 5 წამი იქნება.

*. კარის ზამბარიანი ანჯამები ისე მოეწყობა,რომ 70 გრადუსით ღია მდგომარეობიდან დახურულ მდგომარეობამდე
კარი არაუმცირეს 1.5 წამსი გადავა.

*. კარის მიწოლით ან გამოწვევით გაღებისათვის საჭირო ძალა შესაბამისობაში იქნება შემდეგთან:
1. შენობაში განთავსებული ანჯამიანი კარი:
არაუმეტეს 22.2 ნიუტონი.

*. კარებების ცეცხლმედეგობა მითითებულია ხანძარსაწინააღმდეგო გეგმებზე.

*. არცერთი კარის სუფთა სიმარლე არ იქნება 2,05 მეტრზე ნაკლები

მ.1:25

კარი ზღურბლის გარეშე მომხურავით

კ-7

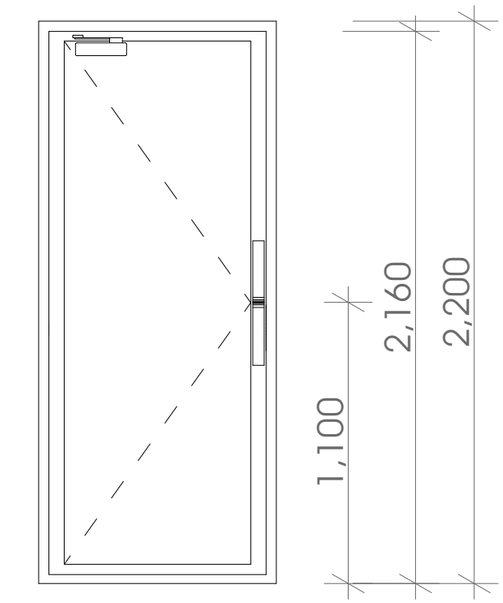

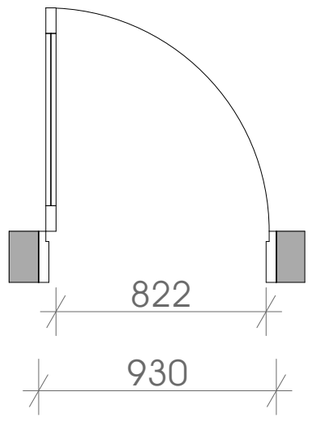

მ.1:25

შენიშვნა:

*. სახელურები, ჩამოსაწევი სახელურები,საკეტები, რაზები და მისაწვდომი კარის სხვა სამართავები ისეთი ფორმის იქნება,რომ ადვილად შეიძლებოდეს ერთი ხელით მოჭიდება და მის სამუშაებლად საჭირო არ იქნება მაგრად მოჭიდება წვალება ან მაჯის ტრიალი.

*. დახურული კარის კვეულის გასაღები ნაწილები და გაღებისათვის განკუთვნილი ძალა შესაბამისობაში იქნება შემდეგთან:
1. წინიდან მისაწვდომობისას, გამოწევით ან მიწოლით გაღებადი, არაუმეტეს 66.7 მიუტონი;
2. ბრუნვითი მოძრაობის გასაღები, არაუმეტეს 315 ნიუტონი სმ.

*. კარის მიმოხურვები ისე მოეწყობა,რომ 90 გრადუსით, ღია მდგომარეობიდან 12 გრადუსით გაღებულ მდგომარეობამდე კარის მისახურად საჭირო დრო არაუმცირეს 5 წამი იქნება.

*. კარის ზამბარიანი ანჯამები ისე მოეწყობა,რომ 70 გრადუსით ღია მდგომარეობიდან დახურულ მდგომარეობამდე
კარი არაუმცირეს 1.5 წამსი გადავა.

*. კარის მიწოლით ან გამოწევით გაღებისათვის საჭირო ძალა შესაბამისობაში იქნება შემდეგთან:
1. შენობაში განთავსებული ანჯამიანი კარი:
არაუმეტეს 22.2 ნიუტონი.

*. კარებების ცეცხლმედეგობა მითითებულია ხანძარსაწინააღმდეგო გეგმებზე.

*. არცერთი კარის სუფთა სიმარლე არ იქნება 2,05 მეტრზე ნაკლები

ავტოსადგომის სართულის განშლა (ნიშნული -5.95)

მ. 1:200

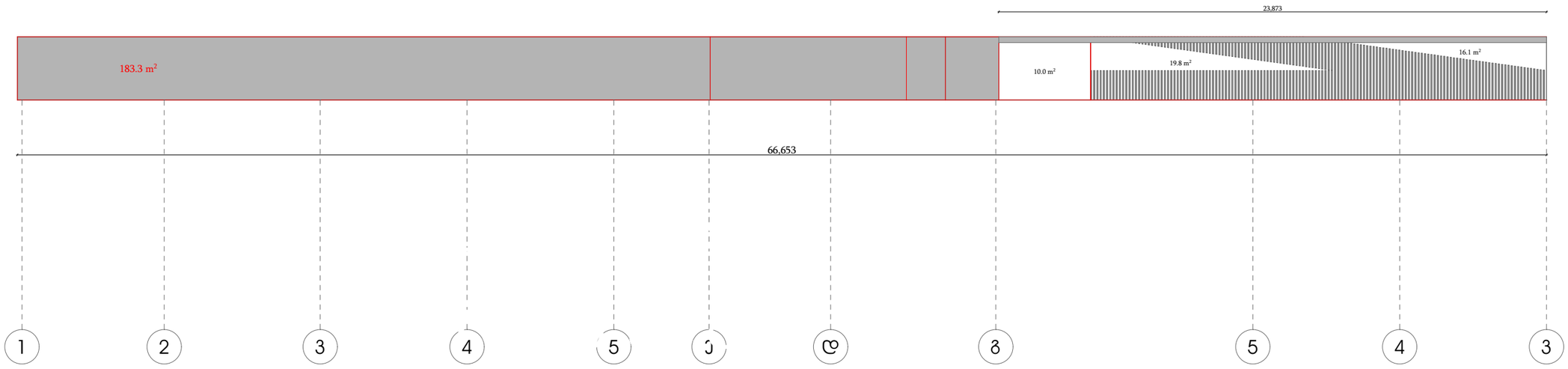

100.7 კვ.მ (ღიობების ფართობი)/303.3 კვ.მ (კედლების ფართობი)=33.2%

47.4 მ (ღიობების სიგრძე)/110.3 მ (მთლიანი პერიმეტრის სიგრძე)=42.9%

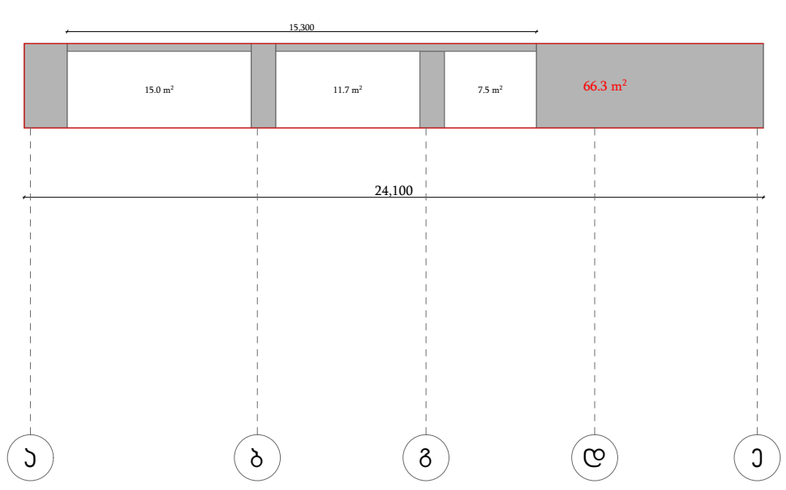

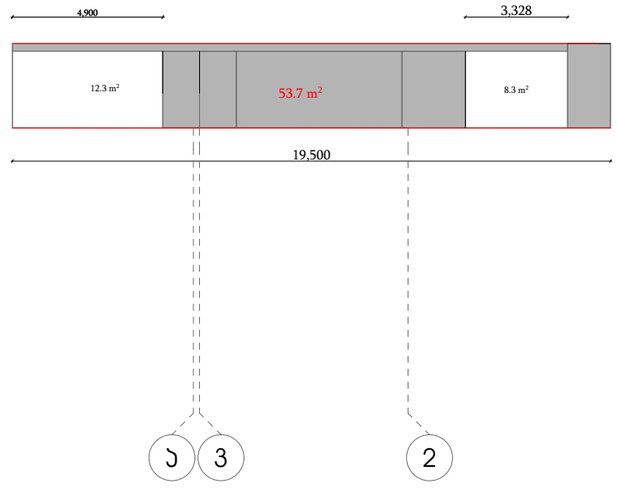

ავტოსადგომის სართულის განშლა (ნიშნული -3.00)

მ. 1:200

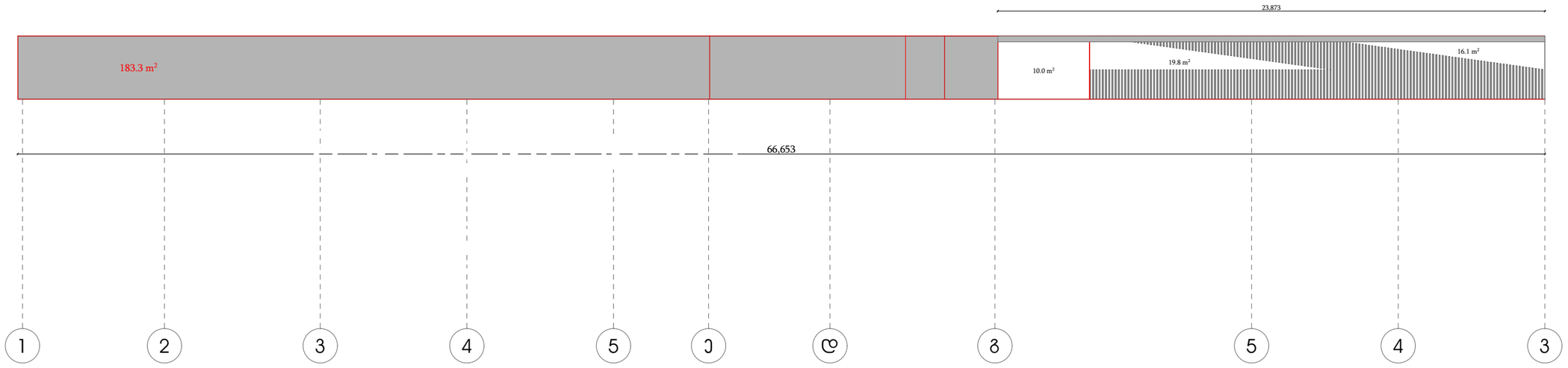

104.9 ჯ3.მ (ღიობების ფართობი)/303.3 ჯ3.მ (ჯედლების ფართობი)=34.5%

49.1 მ (ღიობების სიგრძე)/110.3 მ (მთლიანი პერიმეტრის სიგრძე)=44.5%

