

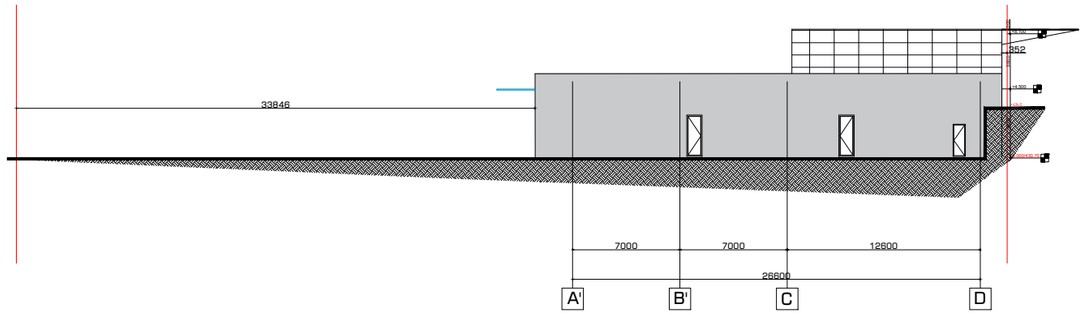

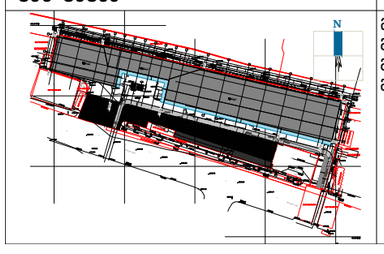

გენ-გეგმა	შენიშვნა:	პროექტი:	დამკვეთი:	შემსრულებელი:	თანამდებობა	გვარი	ხელმოწერა	
	მიწის ნაკვეთის ფართობი – 10245 მ^2 განაშენიანების კოეფიციენტის საანგარიშო ფართობი – 5100.9 მ^2; კ1 = 0.5 განაშენიანების ინტენსივობის კოეფიციენტის საანგარიშო ფართობი – 5756.9 მ^2; კ2 = 0.6 გამწვანების კოეფიციენტის საანგარიშო ფართობი – 2100 მ^2; კ3 = 0.2	სამგორი მოლი ნახაზი: ფასადი 1–19 ღერძებს შორის ფასადი A-D ღერძებს შორის	შპს “სამგორი მოლი”	შპს “გურგენიძე არქიტექტურა” GUR GEN IDZE ა რ ქ ი ტ ე ქ ტ უ რ ა a r c h i t e c t u r e ს/კ 405317697	დირექტორი	ლ.გურგენიძე		
					არქიტექტორი:	გ.გურგენიძე		
					არქიტექტორი:	ლ.გურგენიძე		
					არქიტექტორი:	თ.ჩხაიძე		
					სტადია	ფორმ.	თარიღი	მასშტ.	ფურც.
					შ.პ.	A-3	14.02.22	1:100	A-300

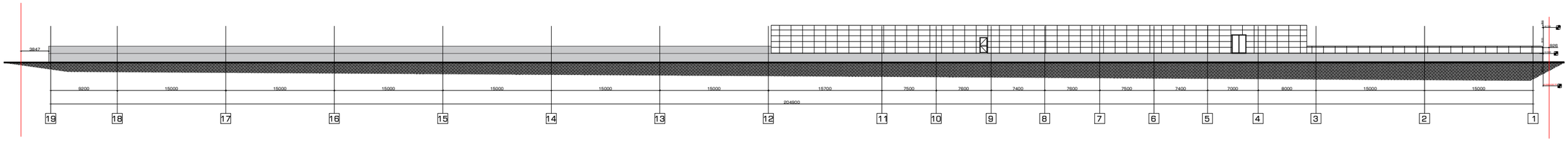

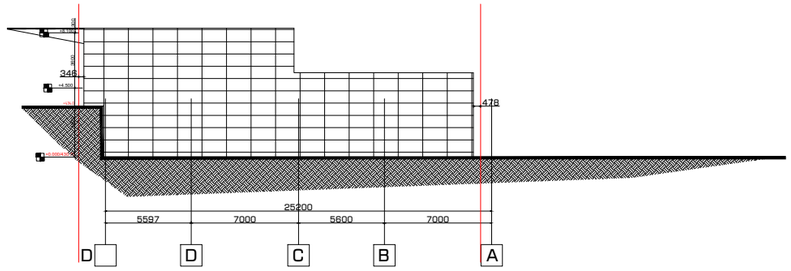

გენ-გეგმა	შენიშვნა:	პროექტი:	დამკვეთი:	შემსრულებელი:	თანამდებობა	გვარი	ხელმოწერა	
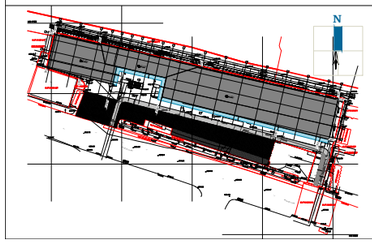	მიწის ნაკვეთის ფართობი – 10245 მ^2 ბანაშენიანების კოეფიციენტის საანგარიშო ფართობი – 5100.9 მ^2; კ1 = 0.5 ბანაშენიანების ინტენსივობის კოეფიციენტის საანგარიშო ფართობი – 5756.9 მ^2; კ2 = 0.6 ბაგწვანების კოეფიციენტის საანგარიშო ფართობი – 2100 მ^2; კ3 = 0.2	სამგორი მოლი ნახაზი: ფასადი 19–1 ღერძებს შორის ფასადი D-A ღერძებს შორის	შპს “სამგორი მოლი“	შპს “გურგენიძე არქიტექტურა“ GURGENIDZE ა რ ქ ი ტ ე ქ ტ უ რ ა architecture ს/კ 405317697	დირექტორი	ლ.გურგენიძე		
					არქიტექტორი:	გ.გურგენიძე		
					არქიტექტორი:	ლ.გურგენიძე		
					არქიტექტორი:	თ.ჩხაიძე		
					სტადია	ფორმ.	თარიღი	მასშტ.	ფურც.
					შ.პ.	A-3	14.02.22	1:100	A-301