საქართველოს შინაგან საქმეთა სამინისტროს
საპატრულო პოლიციის დეპარტამენტი

MINISTRY OF INTERNAL AFFAIRS OF GEORGIA
PATROL POLICE DEPARTMENT

MIA 4 22 02976452

24/10/2022

მოქ: მაისაშვილი დათო
სიღნაღი ს. ტიბაანი 23–ე ქ. N 11
თქვენს 2022 წლის 24 ოქტომბრის განცხადებაზე

ასლი: შსს საპატრულო პოლიციის დეპარტამენტის
ქ. თბილისის მთავარ სამმართველოს

შსს საპატრულო პოლიციის დეპარტამენტში განხილულ იქნა თქვენი განცხადება, რომელშიც ითხოვთ ქ.თბილისში, ქუჩა თვალჭრელიძე. N 2-ის მიმდებარედ; შესახვევი თვალჭრელიძის III , N 2 (ნაკვეთი 8/5)-ში არსებულ მიწის ნაკვეთზე (საკადასტრო კოდი: 01.19.19.008.371)სამშენებლო დამცავი ღობის მშენებლობის და საგზაო-სატრანსპორტო ინფრასტრუქტურის ნაკადების მიმართულების საგზაო მოძრაობის ორგანიზაციის წარმოდგენილი დროებითი და მუდმივი სქემების შეთანხმებას.

ვითვალისწინებთ რა, ს.ს.ი.პ. ტრანსპორტისა და ურბანული განვითარების სააგენტოს (24.10.22წ 16-01222971107) თანხმობას შსს საპატრულო პოლიციის დეპარტამენტი ითანხმებს (საგზაო მოძრაობის უსაფრთხოების კუთხით) წარმოდგენილ დროებითი და მუდმივი მოძრაობის ორგანიზაციის სქემებს და არ არის წინააღმდეგი განახორციელოთ აღნიშნული სამუშაოები შემდეგი პირობების დაცვით:

- სამშენებლო დამცავი ღობე შეიღებოს შავ-თეთრი ან წითელ-თეთრი ზოლებით;ქვეითად მოსიარულეთა უსაფრთხოების მიზნით დამცავი ღობის ფარგლებში მოეწყოს ქუჩის სავალი ნაწილის მხრიდან ქვეითად მოსიარულეთა ბილიკი, ღობე გზის სავალი ნაწილის მხრიდან გადაიხუროს და ღამის საათებში განათდეს;
- სამშენებლო ობიექტზე მისასვლელი გზა (სამუშაოების განხორციელების პროცესში) აღიჭურვოს მოძრაობის რეგულირების ტექნიკური საშუალებებით შეთანხმებული სქემების შესაბამისად, ხოლო მიმდებარე ტერიტორიაზე არსებულ მოძრაოის ორგანიზების ტექნიკურ საშუალებებს გაუკეთდეს დროებით დემონტაჟი ან შეიფუთოს;
- საგზაო მოძრაობის რეგულირებისთვის და ფეხით მოსიარულეთა უსაფრთხო გადაადგილების მიზნით სამუშაოების მწარმოებლის მიერ გამოყოფილ იქნეს სპეც. ტანსაცმლით და ალმით აღჭურვილი საჭირო რაოდენობის თანამშრომელი;

0190, თბილისი, ნოე რამიშვილის ქ. №38
№38, Noe Ramishvili St. 0190, Tbilisi, Georgia
ტელ./Tel.: (+995 032) 2 41 42 42
ფაქსი/Fax: (+995 032) 2 41 85 02
E-mail: patrolinfo@mia.gov.ge

- დაცული იქნას გზის სავალი ნაწილის სისაუფთავე, არ დაუშვათ სამშენებლო მასალისა და ტექნიკის გზის სავალ ნაწილზე განთავსება;
- სამუშაოების დასრულებისთანავე ფეხით მოსიარულეთა ბილიკი მოყვანილ იქნას პირვანდელ მდგომარეობაში, დროებითი მოძრაობის რეგულირების ტექნიკურ საშუალებებს გაუკეთდეს დემონტაჟი და გზის მიერთების ადგილები აღიჭურვოს მოძრაობის რეგულირების ტექნიკური საშუალებებით შეთანხმებული საგზაო მოძრაობის ორგანიზაციის სქემების შესაბამისად;
- სამუშაოების დაწყების შესახებ წინასწარ ეცნობოს ქ. თბილისის მუნიციპალიტეტის მერიის სსიპ ქონების მართვის სააგენტოს და შსს საპატრულო პოლიციის დეპარტამენტის სამორიგეო ნაწილს (241–85–04; 241–85–05).

მეორე ადრესატს: გთხოვთ, უზრუნველყოთ კონტროლის დაწესება წერილში მითითებულ პირობების შესრულებაზე და მოძრაობის რეგულირების ტექნიკური საშუალებების განთავსების მდგომარეობაზე. შეუსრულებლობის შემთხვევაში გაატარეთ ზომები საქართველოს ადმინისტრაციულ სამართალდარღვევათა კოდექსის 134 მუხლით გათვალისწინებული მოთხოვნების შესაბამისად.

დანართი: სქემა 1 ფაილად

საპატრულო პოლიციის დეპარტამენტი /
საორგანიზაციო სამმართველო / საგზაო მოძრაობის
ზედამხედველობის განყოფილება
განყოფილების უფროსი
ბარბაქაძე დავით

ქალაქ თბილისის მუნიციპალიტეტის საჯარო სამართლის იურიდიული პირი – ქალაქ თბილისის მუნიციპალიტეტის ტრანსპორტისა და ურბანული განვითარების სააგენტო

წერილის ნომერი: **16-01222971107**
თარიღი: **24/10/2022**

ადრესატი: დათო მაისაშვილი
პირადი ნომერი: 40001038859
მისამართი: სიღნაღი ს. ტიბაანი 23–ე ქ. N 11

ბატონო დათო,

ქალაქ თბილისის მუნიციპალიტეტის სსიპ - ქალაქ თბილისის მუნიციპალიტეტის ტრანსპორტისა და ურბანული განვითარების სააგენტომ განიხილა თქვენი, 2022 წლის 18 ოქტომბრის № 01222913354-16 განცხადება, რომელთან დაკავშირებითაც გაცნობებთ შემდეგს:

დაკმაყოფილდეს 2022 წლის 18 ოქტომბრის № 01222913354-16 განცხადება და შეთანხმდეს ქალაქ თბილისში, ქუჩა თვალჭრელიძე. N 2-ის მიმდებარედ; ქალაქი თბილისი , შესახვევი თვალჭრელიძის III , N 2 (ნაკვეთი 8/5)-ში არსებულ მიწის ნაკვეთზე (საკადასტრო კოდი: 01.19.19.008.371) საგზაო მოძრაობის ორგანიზების სქემა თანდართულ ბმულზე არსებული დანართის შესაბამისად.

ასევე გაცნობებთ, რომ საჭიროების შემთხვევაში, სსიპ ტრანსპორტისა და ურბანული განვითარების სააგენტო იტოვებს უფლებამოსილებას, მოითხოვოს სამუშაოების პერიოდში არსებული სიტუაციის საგზაო მოძრაობის ორგანიზების სქემის ალტერნატიული ვარიანტის წარმოდგენა.

სამუშაოების მიმდინარეობის პერიოდში, საგზაო მოძრაობის ორგანიზების დროებითი სქემის მიხედვით გათვალისწინებული საგზაო ნიშნები უნდა განთავსდეს მოძრავ დგარზე, რათა არ დაზიანდეს მიმდებარე ტერიტორიაზე არსებული ინფრასტრუქტურა.

იმ შემთხვევაში, თუ სამუშაოებისათვის საჭირო დროებითი და არსებული საგზაო ნიშნები ეწინააღმდეგება/ხელს უშლის ერთმანეთს, საჭიროა უკვე არსებული საგზაო ნიშნები შეიფუთოს, ხოლო სამუშაოს დასრულებისთანავე დემონტაჟი უნდა გაუკეთდეს დროებით დამონტაჟებულ საგზაო მოძრაობის ორგანიზების ტექნიკურ საშუალებებს და ქუჩის სავალი ნაწილი (ყველა შეფუთული ნიშნის ჩათვლით) მოყვანილი იქნას პირვანდელ მდგომარეობაში.

საგზაო მოძრაობის ორგანიზების სქემის ცვლილება საჭიროებს შეთანხმებას

სააგენტოსთან.

გადაწყვეტილების გასაჩივრება, დაინტერესებული მხარის მიერ, შესაძლებელია ამ გადაწყვეტილების გაცნობიდან ერთი თვის ვადაში ქალაქ თბილისის მუნიციპალიტეტის მერთან (მისამართი: ჟ. შარტავას ქუჩა N7) კანონმდებლობით დადგენილი წესით.

დანართი: სსიპ - ტრანსპორტისა და ურბანული განვითარების სააგენტოს მიერ შეთანხმებული საგზაო მოძრაობის ორგანიზების სქემები იხილეთ თანდართულ ბმულზე :

https://cloud.tbilisi.gov.ge/index.php/s/70sOuMXvJ4oe3Yy

პატივისცემით,

ვიქტორ წილოსანი

სააგენტოს უფროსი

გამოყენებულია კვალიფიციური
ელექტრონული ხელმოწერა/
ელექტრონული შტამპი

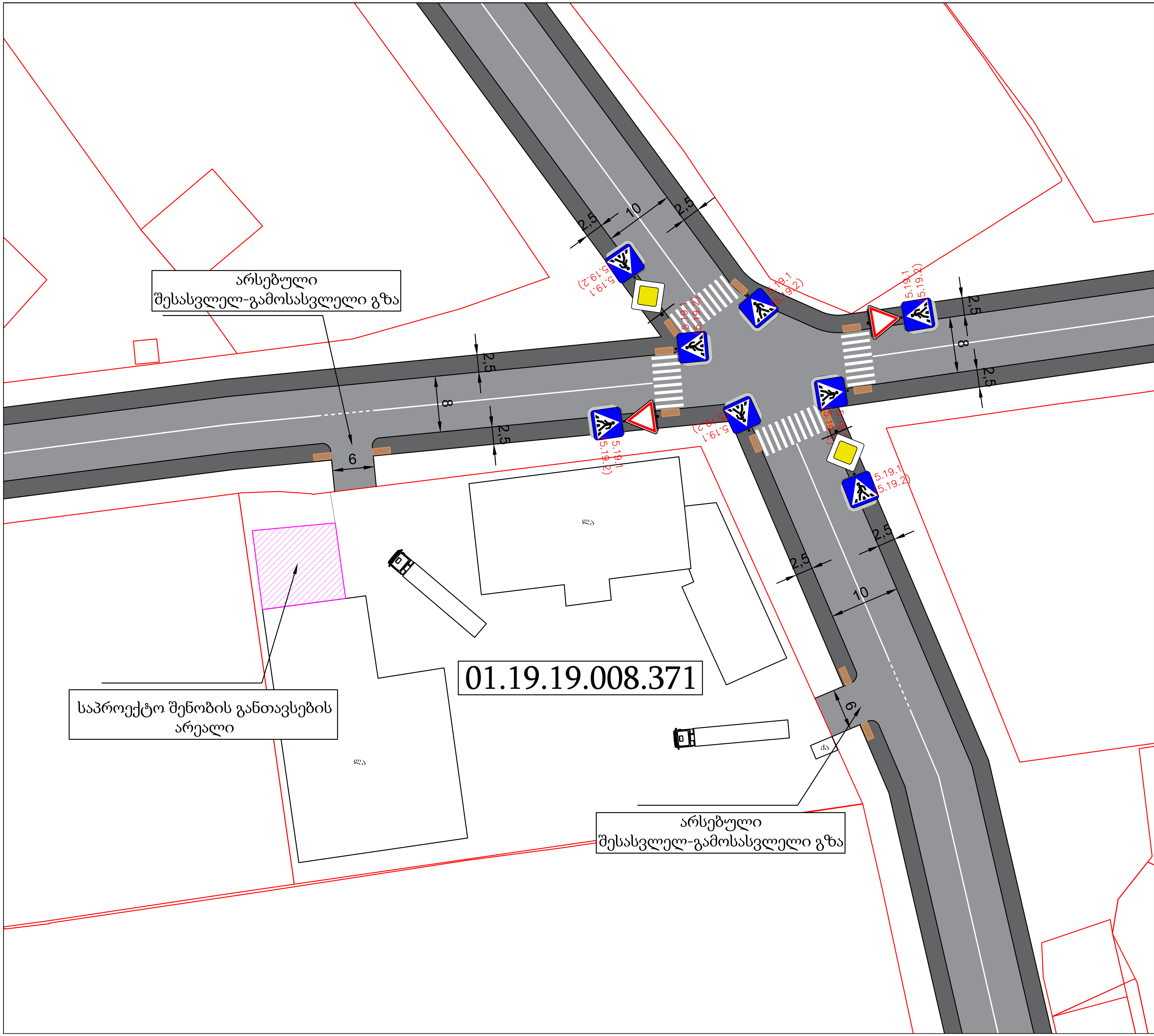

პირობითი აღნიშვნები

სამანქანო გზა

ტროტუარი

შშმ პირთა პანდუსი

საგზაო მოძრაობის ორგანიზების ტექნიკური საშუალებები

2.1 2 ცალი

2.3 2 ცალი

5.19.1 (5.19.2) 5.19.1/2 16 ცალი

ტროტუარის ჭრილი

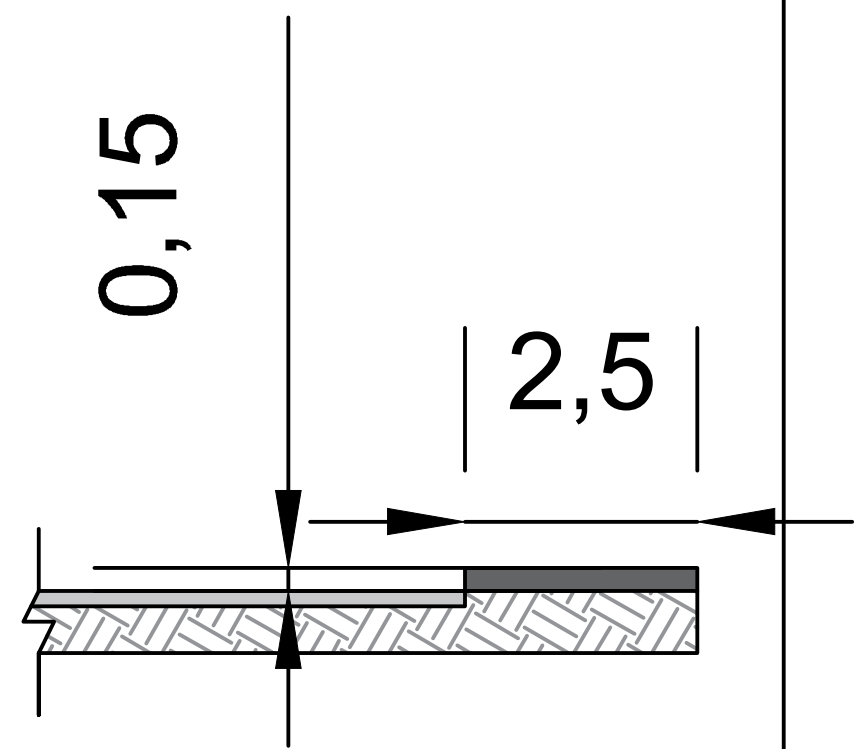

შშმ პირთა პანდუსი

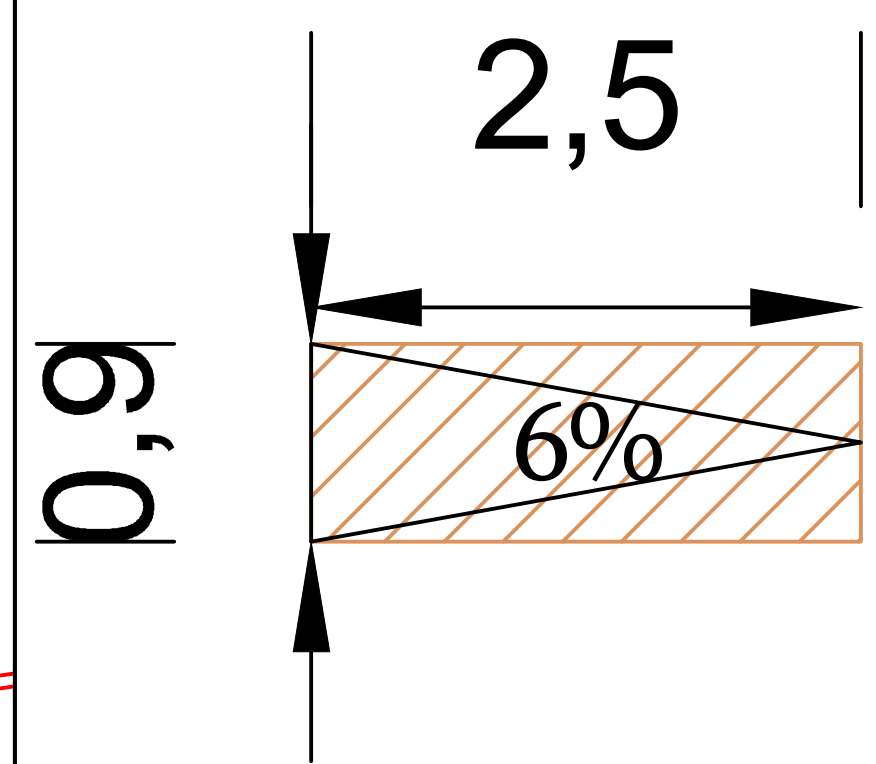

შენიშვნა:
საპროექტო ტერიტორიაზე განთავსებულია საწყობები და მოძრაობენ ტრაილერები, შესაბამისად 6 მეტრი სიგანის სამანქანო შესასვლელების არსებობა აუცილებელია გამართული ფუნქციონირებისთვის. გასათვალისწინებელია ის ფაქტიც, რომ აღნიშნული შესასვლელ-გამოსასვლელი გზები არსებულია და მოწყობილია

საგზაო მოძრაობის ორგანიზების სქემა (დასრულებული ვარიანტი)

მასშტაბი	ფორმატი	თარიღი
პირობითი	A3	4.10.2022

საკადასტრო კოდი 01.19.19.008.371

მისამართი ა.თვალჭრელიძის III შეს.

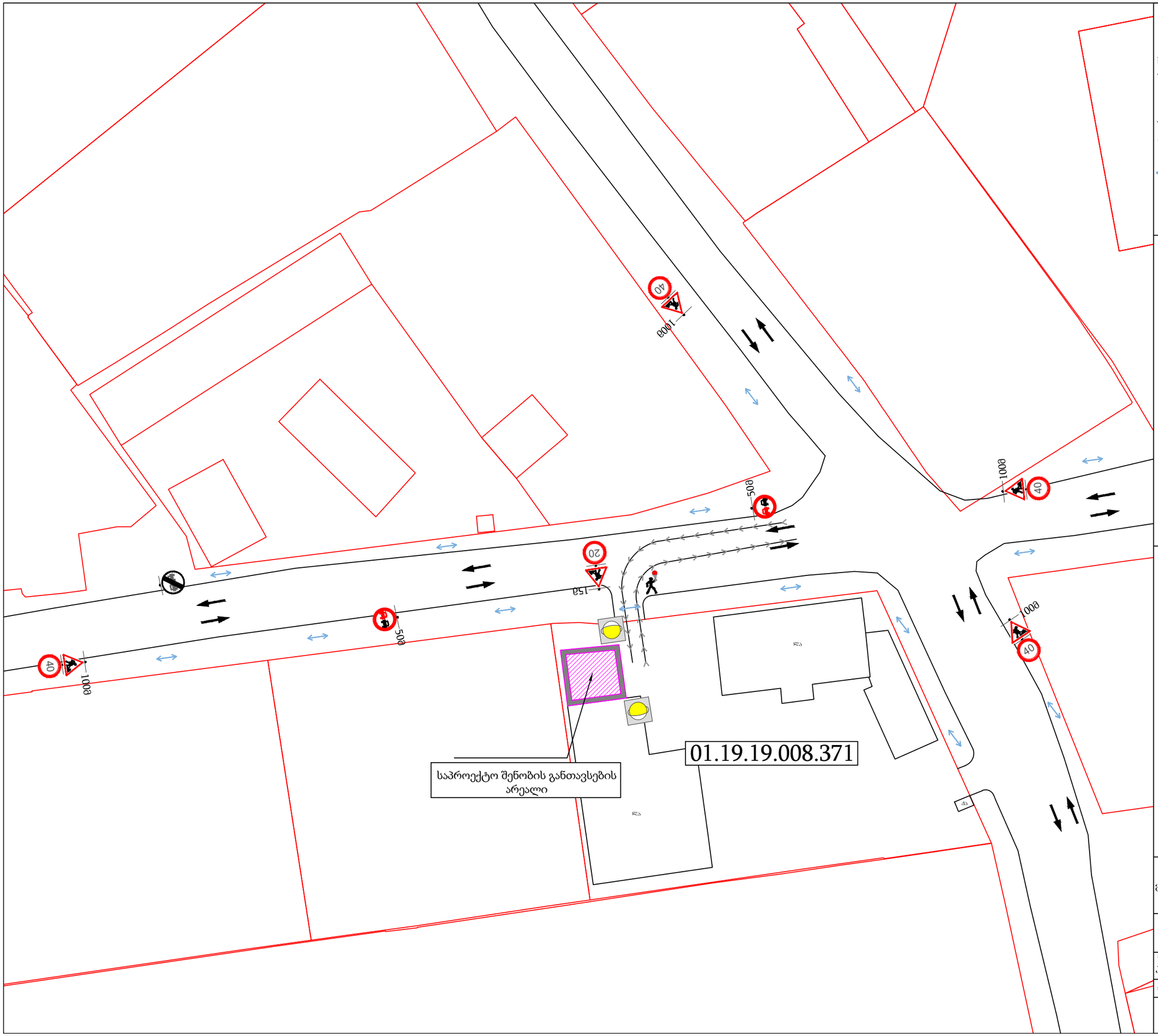

აირობითი აღნიშვნები

- საგზაო მოძრაობის მარეგულირებელი, მედროშე ადამიანი
- სამშენებლო ღობე
- ტრანსპორტის მოძრაობა
- ქვეითთა გადაადგილების მიმართულება
- სამშენებლო ტექნიკის გადაადგილების მიმართულება

საგზაო მოძრაობის ორგანიზების ტექნიკური საშუალებები

1.26	5 ცალი
3.20	2 ცალი
3.21	1 ცალი
3.24	1 ცალი
3.24	4 ცალი
ტ7 შშძ.	2 ცალი

სამშენებლო ღობის ჭრილი

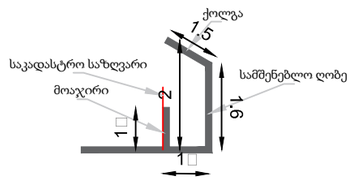

შესასვლელ-გამოსასვლელი გზები მოწყობილია და დამატებით მოწყობას არ საჭიროებს

მშენებლობის პერიოდში საგზაო მოძრაობის ორგანიზების დროებითი სქემა

მასშტაბი	შრომატევადობა	თარიღი
აირობითი	A3	4.10.2022

საკადასტრო კოდი: 01.19.19.008.371

მისამართი: ა.თვალჭრელიძის III შეს.

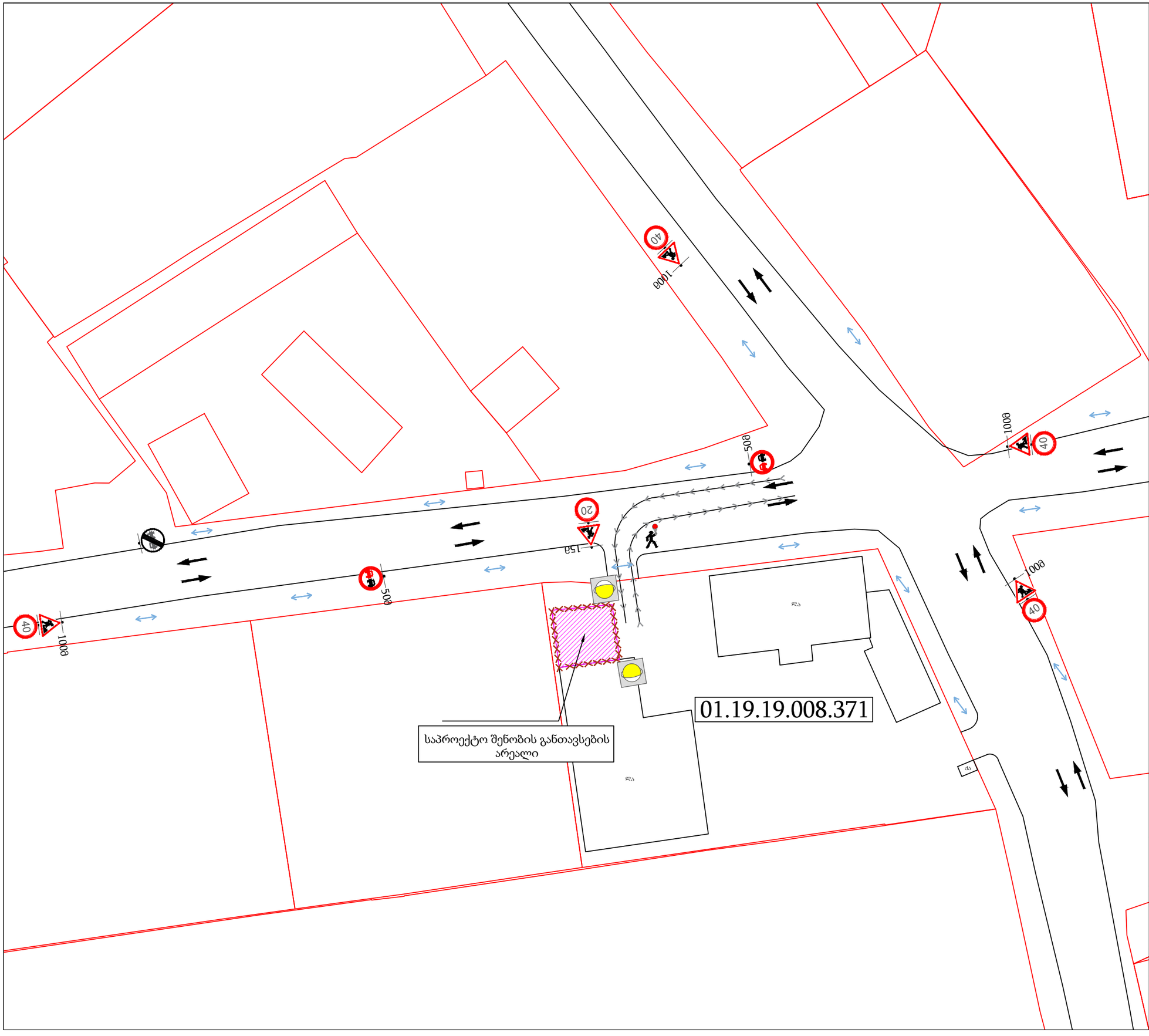

აირობითი აღნიშვნები

- საგზაო მოძრაობის მარეგულირებელი, მედროშე ადამიანი
- ღობეშრა
- ტრანსპორტის მოძრაობა
- ქვეითთა გადაადგილების მიმართულება
- სამშენებლო ტექნიკის გადაადგილების მიმართულება

საგზაო მოძრაობის ორგანიზების ტექნიკური საშუალებები

1.26	5 ცალი
3.20	2 ცალი
3.21	1 ცალი
3.24	1 ცალი
3.24	4 ცალი
ტ7 შშძ.	2 ცალი

საპროექტო ტერიტორიის მიმდებარედ ქვეითთა გადაადგილება არ იზღუდება

სამშენებლო ღობის მოწყობის პერიოდში საგზაო მოძრაობის ორგანიზების დროებითი სქემა

მასშტაბი	შრომატევადობა	თარიღი
პირობითი	A3	4.10.2022

საპროექტო ჯგუფი: 01.19.19.008.371

მისამართი: ა.თვალჭრელიძის III შეს.

პროკრედიტ ბანკი
ProCredit Bank
Georgia

ProCredit Bank, 21 Al. Kazbegi Ave., 0160 Tbilisi, Georgia
prokredit banki, al. yazbegis gamz, 21, 0160 Tbilisi

სათაო ოფისი
თბილისის ფილიალი #1

შპს რეფიქსი
დირექტორს ბ-ნ ლაშა დაშნიანს

ავტორი : პაპუნა ცაავა

ტელ : +995 32 2202222 (შიდა 4016)
ფაქსი : +995 32 2202223
ელფოსტა : Papuna.tsaava@procredit-group.com

თარიღი : 26.09.2022

იპოთეკარის თანხმობის წერილი

სს „პროკრედიტ ბანკი“, როგორც იპოთეკარი, უძრავ ქონებაზე, მდებარე: ქალაქი თბილისი, ქუჩა თვალჭრელიძე N2-ის მიმდებარედ, შესახვევი თვალჭრელიძის III, N2 (ნაკვეთი 8/5) (ქონების საკადასტრო: 01.19.19.008.371 დაზუსტებული ფართი 4063.00 კვ/მ; მესაკუთრე - შპს „რეფიქსი“ (ს/კ 404439318)) თანახმაა, განხორციელდეს სამშენებლო სამუშაოები, შეთანხმებული მშენებლობის პროექტის შესაბამისად. 20/09/2016 წლის N 670756469-0222 (იპოთეკარი: სააქციო საზოგადოება "პროკრედიტ ბანკი" ს/კ 204851197; მესაკუთრე: შპს „რეფიქსი“ (ს/კ 404439318); საგანი:მიწის დაზუსტებული ფართობი: 2031 კვ.მ. ; იპოთეკის ხელშეკრულება N 670756469-0222, დამოწმების თარიღი 20/09/2016, საქართველოს იუსტიციის სამინისტროს საჯარო რეესტრის ეროვნული სააგენტო) და 12/12/2019 წლის N 670756469-02222226, (იპოთეკარი: სააქციო საზოგადოება "პროკრედიტ ბანკი" ს/კ 204851197; მესაკუთრე: შპს „რეფიქსი“ (ს/კ 404439318); საგანი: მიწის დაზუსტებული ფართობი: 2032 კვ.მ. შენობა-ნაგებობ(ებ)ით ; იპოთეკის ხელშეკრულება N 670756469-02222226, დამოწმების თარიღი 12/12/2019, სსიპ საქართველოს იუსტიციის სამინისტრო საჯარო რეესტრის ეროვნული სააგენტო) იპოთეკის ხელშეკრულებების საფუძველზე არსებული უფლებების შენარჩუნების პირობით, ასევე, იმ პირობით , რომ არ შემცირდება იპოთეკის საგანი, ბანკის იპოთეკა შენარჩუნდება და ავტომატურად გავრცელდება იპოთეკის უფლებით დატვირთული, როგორც უძრავი ნივთის დაყოფის, გაერთიანების შედეგად მიღებულ ახალ ნივთზე/ნივთებზე, ასევე იპოთეკის საგნისათვის მიმატებულ/მიშენებულ/დაშენებულ ფართობზე (იგივე ნივთზე) ასევე ამ მისამართზე არსებულ მომავალში ლეგალიზებულ ფართზე და იპოთეკის უფლებით დატვირთულ მიწის ნაკვეთზე მომავალში აღმართულ ნებისმიერ შენობა ნაგებობაზე, სრულად. იპოთეკის უფლება უნდა გავრცელდეს აღნიშნულ მისამართზე მდებარე მესაკუთრის ან მესაკუთრეების სახელზე რეგისტრირებულ მთლიან ფართობზე, მიუხედავად იმისა, რის საფუძველზეც არ უნდა იყოს იგი სახეშეცვლილი

პატივისცემით,

სს პროკრედიტ ბანკი საქართველო

გიორგი ნიკოლაშვილი
ფილიალის მმართველი

პაპუნა ცაავა
საშუალო ბიზნესის კლიენტთა მრჩეველი

Part of the ProCredit Group

21 Al. Kazbegi Ave.
0160 Tbilisi, Georgia
ალ. ყაზბეგის გამზ. 21
0160 თბილისი, საქართველო

Tel. / ტელ: +995 (0) 32 2202222
Fax / ფაქსი: +995 (0) 32 2202223
info@procreditbank.ge
www.procreditbank.ge

JSC ProCredit Bank / ს.ს. პროკრედიტ ბანკი
SWIFT / BIC : MiBGGE22
Tax-Reg.-No / საიდენტიფიკაციო კოდი:
204851197

წერილის ნომერი: **18-01222312200**
თარიღი: **19/08/2022**

ადრესატი: ქალაქ თბილისის მუნიციპალიტეტის სსიპ ქალაქ თბილისის მუნიციპალიტეტის არქიტექტურის სამსახური
მისამართი: შარტავას 7

ზოგადი ინფორმაცია	
წერილის ნომერი:	N 60-0122229212
წერილის თარიღი:	17 აგვისტო, 2022
განმცხადებელი:	დათო მაისაშვილი
განაცხადის N	AR1909838
მისამართი	ქ. თბილისი, თვალჭრელიძის ქუჩა #2-ის მიმდებარედ; თვალჭრელიძის III შესახვევი, #2 (ნაკვ. 8/5)
საკადასტრო კოდ(ებ)ი:	01.19.19.008.371
ფუნქციური დანიშნულება; კლასი:	დამხმარე - ტექნიკური შენობები; II კლასი
ნომენკლატურა/მოთხოვნის შინაარსი:	მიწის ნაკვეთის სამშენებლოდ გამოყენების პირობების დადგენა
მიწის ნაკვეთის მესაკუთრე(ები)	შპს „რეფიქსი“
არსებული ფუნქციური ზონა(ები):	სამრეწველო ზონა 1 (ს-1)
არსებული შეზღუდვები	--------
წარმოდგენილი დოკუმენტაცია	საექსპერტო დასკვნა ტოპო.გეგმა მწვანე ნარგავების დატანით ნუმერაციის მიხედვით ფოტოსურათები
დასკვნა: დადებითი	

საკითხის აღწერა

მოთხოვნილია მიწის ნაკვეთის სამშენებლოდ გამოყენების პირობების დადგენის ეტაპზე სამსახურის პოზიციის დაფიქსირება

სამართლებრივი დასაბუთება

სამსახურმა იხელმძღვანელა შემდეგი სამართლებრივი საფუძვლებით: საქართველოს ორგანული კანონის ,,ადგილობრივი თვითმმართველობის კოდექსის“ მე-16 მუხლის მე-2 ნაწილის ,გ“ ქვეპუნქტი; საქართველოს კანონის ,,საქართველოს სივრცის დაგეგმარების, არქიტექტურული და სამშენებლო საქმიანობის კოდექსის“ 109-ე მუხლის მე-2 ნაწილი; საქართველოს კანონის „ქ. თბილისის საზღვრებში და მიმდებარე ტერიტორიაზე არსებული მწვანე ნარგავებისა და სახელმწიფო ტყის განსაკუთრებული დაცვის შესახებ“ მე-6 და მე-7 მუხლები; საქართველოს მთავრობის 2019 წლის 31 მაისის დადგენილებით №255 დამტკიცებული „მშენებლობის ნებართვის გაცემისა და შენობა-ნაგებობის ექსპლუატაციაში მიღების წესისა და პირობების შესახებ“ (შემდგომში მოხსენებული, როგორც ,,დადგენილება“) მე-3 მუხლის მე-2 პუნქტის „ო“ ქვეპუნქტი; დადგენილების მე-8 მუხლის მე-2 პუნქტის ,,ბ.ზ“ ქვეპუნქტი; დადგენილების მე-9 მუხლის პირველი პუნქტის „ი“, „კ“ ქვეპუნქტები; ქალაქ თბილისის მუნიციპალიტეტის საკრებულოს 2018 წლის 16 იანვრის დადგენილებით №10-11 დამტკიცებული ,,ქალაქ თბილისის მუნიციპალიტეტის მერიის გარემოს დაცვის საქალაქო სამსახურის დებულების“ მე-5 მუხლის მე-3 პუნქტი; ქალაქ თბილისის მუნიციპალიტეტის საკრებულოს 2022 წლის 11 ივნისის დადგენილებით N11-58 დამტკიცებული ,,ქ. თბილისის მუნიციპალიტეტის ტერიტორიაზე მწვანე ნარგავების დაცვის, მოვლისა და აღდგენის წესის დამტკიცების შესახებ“ (შემდგომში - ,,N11-58 დადგენილება“) დანართი N1, მე-3, 29-ე, 30-ე მუხლები; ქ. თბილისის მუნიციპალიტეტის მთავრობის 2018 წლის 8 თებერვლის N05.14.147 განკარგულებით დამტკიცებული პრიორიტეტული ხეების სია; ქ. თბილისის მუნიციპალიტეტის მერიის ეკოლოგიისა და გამწვანების საქალაქო სამსახურის 2017 წლის 24 ივლისის N5-54 ბრძანება ხილ-კენკროვან სახეობათა ხე-მცენარეების ნუსხის დამტკიცების თაობაზე.

სამსახურის პოზიცია

ვინაიდან, საპროექტო შენობა წარმოადგენს მსუბუქ კონსტრუქციულ ნაგებობას (დამხმარე ტექნიკური შენობა), რომელიც მიწაზე დასხმულ ბეტონის ფილაზე იქნება ამოყვანილი ბლოკის კედლებით სადაც გადახურვისთვის საჭირო სვეტები მოეწყობა მცირე წერტილოვანი საძირკვლით, რომელიც ხიდან დაშორებული იქნება არანაკლებ 5-6 მეტრით შესაბამისად, აღნიშნული პირობების გათვალისწინებით, სამსახური თანახმაა საპროექტო შენობა განთავსდეს მწვანე ნარგავიდან (იფანი #3-D=60.2) 1 მეტრიანი მანძილის დაცვით.

ინფორმაციის სახით გაცნობებთ, რომ ტერიტორიაზე არსებული ფორმით უნდა შენარჩუნდეს მწვანე ნარგავები (2 ძირი ფიჭვი, 2 ძირი ამერიკული იფანი, 1 ძირი ჩვეულებრივი იფანი, 1 ძირი მინდვრის თელა). მათი დაზიანების ან განადგურების შემთხვევაში სამართალდარღვევის მიმართ გატარდება საქართველოს კანონმდებლობით დადგენილი ღონისძიებები.

პროექტის შეთანხმების ეტაპზე გასათვალისწინებელი წინაპირობები

დადგენილების მე-13 მუხლის პირველი პუნქტის „ო“ ქვეპუნქტის საფუძველზე, II, III და IV კლასის შენობა-ნაგებობის არქიტექტურული პროექტის შეთანხმების ეტაპზე, სსიპ ქალაქ თბილისის მუნიციპალიტეტის არქიტექტურის სამსახურს უნდა წარედგინოს ტერიტორიაზე კ-3 კოეფიციენტის ათვისების გამწვანების პროექტი, რომელიც სხვა მონაცემებთან ერთად აუცილებლად უნდა მოიცავდეს ამ დადგენილების მე-19 მუხლის მე-5 პუნქტის „ა“, „გ“, „დ“, „ე“ და „ვ“ ქვეპუნქტებით გათვალისწინებულ ინფორმაციას, აგრეთვე „ზ“ ქვეპუნქტით განსაზღვრულ, ფოტომონტაჟის სახით ვიზუალურად გამოსახულ გამწვანების პროექტს **(გარდა II კლასს მიკუთვნებული ინდივიდუალური საცხოვრებელი სახლების, ასევე იმ შენობა/ნაგებობების არქიტექტურული პროექტებისა, რომელთა შეთანხმება მოთხოვნილია მიწის ნაკვეთის იმ ფუნქციურ ზონაში, რომელშიც კ-3 კოეფიციენტი არ არის განსაზღვრული ან ხდება შენობა/ნაგებობის რეკონსტრუქცია)**.

გარდა ზემო აღნიშნულისა, გამწვანების პროექტში განმცხადებელმა უნდა გაითვალისწინოს შემდეგი გარემოებები: შერეული, მაღალპროდუქტიული კორომების ჩამოყალიბება ქალაქის ეკოლოგიური მდგომარეობის გაუმჯობესების სავალდებულო წინაპირობაა; სამსახურს მიზანშეწონილად მიაჩნია პროექტის შეთანხმების ეტაპზე, გამწვანების პროექტის ფარგლებში, ერთი სახეობის მწვანე ნარგავების ნაცვლად, ტერიტორია გამწვანდეს შერეული ტიპის, როგორც წიწვოვანი ისე ფოთლოვანი ნარგავებით.

სამსახური უპირატესობას ანიჭებს მაღალპროდუქტიული კორომების შექმნისა და ეკოლოგიური მდგომარეობის გაუმჯობესების მიზნით, დიდი ვარჯის მქონე ხეების დარგვას ბუჩქებთან და ყვავილებთან მიმართებით **(გარდა, კვიპაროსის, ვერხვისა და ხილ-კენკროვანი მცენარეებისა).**

ვერხვის სახეობები ტენის მოყვარული მალე მზარდი ხეებია, მათ გააჩნიათ საკმაოდ ძლიერი ფესვთა სისტემა, რომელიც ვითარდება წყლის მიმართულებით. შესაბამისად, ურბანულ სივრცეებში, შენობა-ნაგებობების, წყალ-გაყვანილობისა და კანალიზაციის მილების დაზიანების გამომწვევი მიზეზი ხშირად ხდება. ასევე, მათი დაბალი ამორტიზაციის ასაკის გამო ვერხვის მტვრევადი ტოტები და წაქცევის საშიშროება საფრთხეს უქმნის მოსახლეობასა და კერძო საკუთრებას. აგრეთვე, ყვავილობის პერიოდში ვერხვის ბუსუსოვანი თესლი ჰაერში აქტიურად იფანტება და სერიოზულ საფრთხეს უქმნის ალერგიის მქონე ადამიანებს; ასევე, ვინაიდან ვერხვი თავისი ჰაბიტატითა და სასიცოცხლო ფუნქციით ტენიანი ტერიტორიების ბინადარია და მისი აგრო-დეკორატიული დანიშნულება ქარსაცავი ზოლის შექმნაა, ის უნდა დაირგოს დასახლებიდან მოშორებით. შესაბამისად, **შესაძლო ზიანის პრევენციისათვის, მიზანშეწონილი არ არის ალვის ხის დარგვა ინტენსიურად დასახლებულ უბნებში.**

აქვე დავძენთ, რომ განმცხადებელმა გამწვანების პროექტში უნდა გაითვალისწინოს არსებული და გადასარგავი ნარგავები, ასევე, გასაშენებელი (დასარგავი) დიდი ზომის ვარჯის მქონე წიწვოვანი ან/და ფოთლოვანი ხეები (ფოთლოვანის დარგვის შემთხვევაში ნერგის სიმაღლე უნდა იყოს არანაკლებ 3.5 მეტრი, ხოლო, წიწვოვანის შემთხვევაში-არანაკლებ 3 მეტრი (ნერგის გარშემოწერილობა არანაკლებ - 20 სანტიმეტრი)).

დასარგავი მცენარის სახეობა უნდა შეირჩეს პრიორიტეტული ხეების სიიდან.

ინდივიდუალური ადმინისტრაციულ-სამართლებრივი აქტის გასაჩივრება

წინამდებარე ინდივიდუალური ადმინისტრაციულ-სამართლებრივი აქტი შესაძლოა გასაჩივრდეს ქ. თბილისის მუნიციპალიტეტის მერთან (ქალაქი თბილისი, ჟ. შარტავას ქუჩა N7), დაინტერესებული მხარის მიერ მისი ოფიციალური წესით გაცნობის დღიდან ერთი თვის ვადაში.

პატივისცემით,

გიგა გიგაშვილი

პირველადი სტრუქტურული ერთეულის ხელმძღვანელი
(საქალაქო სამსახურის უფროსი)

გამოყენებულია კვალიფიციური
ელექტრონული ხელმოწერა/
ელექტრონული შტამპი

საექსპერტო დასკვნა

მწვანე ნარგავების ხარისხობრივ შეფასებაზე

თარიღი: 18.11.2018წ.
მისამართი: ქალაქი თბილისი, შესახვევი თვალჭრელიძის III, N 2 (ნაკვეთი 8/5)
საკადასტრო კოდი: N 01.19.19.008.076
ფართობი: 2032.00 კვ.მ.
დამკვეთი: ლაშა დაშნიანი P/N 01003002181
ტერიტორიაზე არსებული და შეფასებული მწვანე ნარგავების საერთო რაოდენობა: 6
დამკვეთის მიერ მოჭრა/გადარგვაზე მოთხოვნილი მწვანე ნარგავების რაოდენობა - 3

ინფორმაცია

მწვანე ნარგავების სახეობის, დიამეტრის და მდგომარეობის შესახებ

ცხრილი N 1

ხის N	სახეობა	Do დიამეტრი 10სმ-ზე	Dt დიამეტრი 1.3 მ-ზე	H სიმაღლე მ	მდგომარეობა	შენიშვნა
1	ელდარის ფიჭვი (Pinus eldarica)	48.1	42.4	7	ჯანსაღი	
2	ელდარის ფიჭვი (Pinus eldarica)	61.5	49.7	7	ჯანსაღი	
3	ამერიკული იფანი (Fraxinus americana)	60.2	46.8	8.5	ჯანსაღი	
4	იფანი ჩვეულებრივი (Fraxinus)	12.7	8.6	4	ჯანსაღი	შესაძლებელია გადარგვა
5	ამერიკული იფანი (Fraxinus americana)	10.2	7.3	4	ჯანსაღი	შესაძლებელია გადარგვა
6	მინდვრის თელა (Ulmus minor)	40.4	33.1	7	ჯანსაღი	შესაძლებელია გადარგვა

ტერიტორიაზე განთავსებული 6 ძირი ხე–მცენარის ნუსხა სახეობების მიხედვით:

1. *მაღალი ღირებულების ჯგუფის წიწვოვანი ხე-მცენარე* **2 ძირი, კერძოდ:**
   - 2 ძირი (N 1, N 2) **ელდარის ფიჭვი - Pinus eldarica**

2. *დაბალი ღირებულების ჯგუფის ფოთლოვანი ხე-მცენარე* **4 ძირი, კერძოდ:**

დავით კობახიძე პ/ნ 01023000633, საქართველო, თბილისი, 0178 , ი. სიხარულიძის ქ. N 1 , ტელ: (+559) 551 60 62 26 11
Davit Kobakhidze I/D 01023000633, Sikharulidze st, Tbilisi, Georgia, 0178. Tel: (+559) 551 60 62 26 Email: davitkob@gmail.com

- 2 ძირი (N 3, N 5) ამერიკული იფანი - **Fraxinus americana**
- 1 ძირი (N 4) იფანი ჩვეულებრივი - **Fraxinus**
- 1 ძირი (N 6) მინდვრის თელა - **Ulmus minor**

აღრიცხული 6 ძირი ხე-მცენარე ჯანსაღია.

25 სმ-ზე ნაკლები დიამეტრისაა 2 ძირი, კერძოდ:

- 1 ძირი (N 4) იფანი ჩვეულებრივი - **Fraxinus**
- 1 ძირი (N 5) ამერიკული იფანი - **Fraxinus americana**

მათი გადარგვა შესაძლებელია და რეკომენდირებულია იხელმძღვანელოთ თანდართული გადარგვის მეთოდოლოგიით

25 სმ-ზე მეტი დიამეტრისაა 1 ძირი, კერძოდ:

- 1 ძირი (N 6) მინდვრის თელა - **Ulmus minor**

25 სმ–ზე დიდი დიამეტრის ხე–მცენარეები ითვლებიან დიდტანოვან ეგზემპლარებად და მათ გადარგვას სჭირდება სპეციალური ტექნიკით გადატანა ან შესაბამისი მეთოდოლოგიის შემუშავება.

პატარა ზომის ხეების გადარგვის მეთოდოლოგია
დიამეტრით 25 სმ-მდე

ნიადაგის მომზადება ხელს უწყობს მისი ფიზიკური და წყლის რეჟიმის გაუმჯობესებას, ტერიტორიაზე გავრცელებული სარეველა მცენარეებისგან, ქვებისგან, სამშენებლო ნარჩენებისგან და სხვ ფართობის განთავისუფლებას. ნიადაგის მომზადება უნდა განხორციელდეს მექანიზებული წესით (სასურველია უახლესი ტექნიკის გამოყენებით) - მოხვნა, გადახვნა, გადაფარცხვა, დაპლანტაჟება. პირველ რიგში უნდა გაიწმინდოს ნაგვისგან, ქვებისგან, ამოიძირკოს ძირკვები და შემდეგ მოხდეს ორგანული/არაორგანული სასუქის შეტანის გზით ნიადაგის ნაყოფიერების განხორციელება, დარგული მწვანე ნარგავების კარგი ზრდა - განვითარების უზრუნველსაყოფად.

დავით კობახიძე პ/წ 01023000633, საქართველო, თბილისი, 0178 , ი. სიხარულიძის ქ, N 1 , ტელ: (+559) 551 60 62 26 11
Davit Kobakhidze I/D 01023000633, Sikharulidze st, Tbilisi, Georgia, 0178. Tel: (+559) 551 60 62 26 Email: davitkob@gmail.com

ხე–მცენარის ამოღება და დარგვა

1. გადარგვა შესაძლებელია განხორციელდეს როგორც ხელით, ასევე მექანიზებული წესით - სპეციალური სარგავი მანქანით. ხელით დარგვა შესაძლებელია განხორციელდეს ორის მეთოდით: ნიადაგის გუნდით (კომით) და შიშველფესვიანი ნერგებით.

2. ხის გადარგვას მიწის კომით გააჩნია მთელი რიგი უპირატესობები, რაც უპირველეს ყოვლისა მდგომარეობს მიწის გუნდაში მოთავსებულ ფესვთა სისტემის დაცვაში, რომელიც არ ზიანდება და რჩება თითქმის ხელშეუხებელ მდგომარეობაში. თუმცა ყველაფერი ეს იმ შემთხვევაშია გარანტირებული თუ გადარგვის პროცესში მიწის გუნდაში არ შეიქმნება არასასურველი რყევები, რაც გამოიწვევს ფესვების დაგლეჯვას, მათგან ნიადაგის მოშორებას.

3. ხის ამოღება უნდა მოხდეს განსაკუთრებული სიფრთხილის დაცვით, ფესვთა სისტემის დაზიანების გარეშე; მცენარეების ნერგებს უნდა ქონდეთ „მიწის გუნდა“, მიწის დიამეტრით არა ნაკლებ ხის სიმაღლის 1/5-სა , სიღრმით - არა ნაკლებ 1/6-ისა.

4. გადასარგავ ადგილზე არანაკლებ 5 დღით ადრე ამოღებული უნდა იქნას ორმო; სარგავი ორმოს დიამეტრი სასურველია გაითხაროს 0,5 – 0,9 მ. – ით მეტი, ხოლო სიღრმე 0,2–0,25 მ.–ით მეტი ვიდრე გადასარგავი ხის კომი;

5. სასურველია ამოღებულ ორმოს ჩაუტარდეს დეზინფექცია ნიადაგის მავნებლების და ნიადაგის პათოგენური სოკოების საწინააღმდეგოდ თანამედროვე პესტიციდების და ფუნგიციდების გამოყენებით. რათა თავიდან იქნას აცილებული რიგი დაზიანებები და დაავადებები, რომელსაც მცენარე იღებს მხოლოდ ნიადაგიდან:

6. იმ შემთხვევაში თუ მოხდა ხე–მცენარის კომის გარეშე გადარგვა ორმოს ადგილზე ამოიღებული ორმოს სიღრმე და დიამეტრი უნდა იქნას ამოღებული ნერგის ფესვების სიგრძისა და გარშემოწერილობის პარამეტრების შესაბამისად. ნერგების ორმოში დარგვის წინ უნდა შეიკვეცოს ფესვები, სასურველია ამოივლოს წუწუხში და ჩაირგოს ორმოში ისე, რომ ფესვის ყელი ან ნამყენი ადგილი მიწის ზედაპირიდან 7-10 სმ-ის ზევით დარჩეს.

7. ორმოში სასურველია წინასწარ იქნეს შეტანილი 15-20 კგ. ორგანული სასუქი (გადამწვარი ნაკელი, ტორფნაკელიანი, ტორფდოლომიტიანი და სხვა).

8. კომით გადარგვის შემთხვევაში და ორმოს კედლებს შორის სივრცე უნდა შეივსოს ნაყოფიერი ნიადაგის ნაზავით; უკომოდ გადარგვის შემთხვევაში ორმოში ჩარგული ნერგის ფესვები უნდა გასწორდეს და მიეყაროს პირველი ბარის პირით ამოღებული მიწა. ფესვებზე მიყრილი მიწა თანდათანობით უნდა მიეტკეპნოს, შემდეგ ორმო უნდა ამოივსოს მეორე ბარის პირით ამოღებული მიწით;

9. ჩარგვის დროს არ უნდა დაზიანდეს მცენარის ფესვთა სისტემა, ღერო და ვარჯი;

10. სასურველია ხის მოთავსება ორმოში უნდა განხორციელდეს ხის პირვანდელი სივრცითი ორიენტაციის გათვალისწინებით;

დავით კობახიძე პ/წ 01023000633, საქართველო, თბილისი, 0178 , ი. სიხარულიძის ქ, N 1 , ტელ: (+559) 551 60 62 26 11
Davit Kobakhidze I/D 01023000633, Sikharulidze st, Tbilisi, Georgia, 0178. Tel: (+559) 551 60 62 26 Email: davitkob@gmail.com

11. ხის დარგვის შემდგომ აუცილებელია ხის ღერის ფიქსირება არანაკლებ 3 მხრიდან; მცირე ზომის ნერგი შეიძლება აიკრას საყრდენზე (ჭიგო, სარი, ხარდანი)..
12. ნერგის ირგვლივ უნდა გაკეთდეს სარწყავი ჯამი და მოხდეს ხის მორწყვა ნიადაგის სრულ გაჯირჯვებამდე;

ხე–მცენარის დარგვის შემდგომი მოვლა–პატრონობა:

1. მოვლის ღონისძიებები დარგვიდან პირველი 3 წლის განმავლობაში ინტენსიურად მიმდინარეობს. პირველ წელს სისტემატიურად უნდა ხდებოდეს ხეების ირგვლივ ჯამების გამარგვლა - გაფხვიერება და მორწყვა. ერთ მორწყვაზე, თითოეული ხისათვის იხარჯება 10 სათლი (ვედრო) წყალი. მშრალ ამინდში ირწყვება, დეკადის განმავლობაში ერთჯერადად. ყოველდღიურად, დაწვიმებით ირწყვება ხის/ბუჩქების ვარჯი (დილით ან საღამოთი).
2. მოვლის ღონისძიებაა მავნებლების-დაავადებების წინააღმდეგ ბრძოლა. ხეების მოვლის ერთ-ერთ მნიშვნელოვან ღონისძიებას წარმოადგენს ხის ვარჯის ფორმირება. ხის დეკორატიულობა დამოკიდებულია არა მარტო ყვავილისა და ფოთლების სილამაზეზე, არამედ საღ და კარგად ფორმირებულ ვარჯზე.
3. ხის ფორმირება ახალგაზრდობისას საჭიროა ინტესიურად, სიბერეში კი - ხეს აჭრიან ხმელ ტოტებს ან აახაგაზრდავებენ მთელ ვარჯს. ფაქტიურად, გამწვანებაში, ნარგავების მოვლა მიმდინარეობს სიცოცხლის მანძილზე.
4. წიწვოვანი ხეების ვარჯის ფორმირებას არ აწარმოებენ საერთოდ. ხის და ბუჩქების მოვლა გამოიხატება: ხეების გაახალგაზრდავებაში, ფოთოლმცვენი ბუჩქების გაახალგაზრდავებაში, მარადმწვანე და ფოთლოვანი ბუჩქების ფორმირებაში, ბორდიურების კრეჭაში, ღეროებისა და ქერქების მოვლაში და ა.შ.
5. გადარგვიდან მეორე და მესამე წელს, ვეგეტაციის დაწყებამდე, ადრე გაზაფხულზე სასურველია განხორციელდეს სერთიფიცირებული მინერალური სასუქების (NPK) შეტანა და მორწყვა.

შენიშვნა: ზემოთ მოცემული მეთოდოლოგია შემუშავებულია პატარა ზომის 25 სმ–ზე ნაკლები დიამეტრის ხე–მცენარეებზე, ხოლო 25 სმ–ზე მეტი დიამეტრის ხე–მცენარეების გადარგვის მეთოდოლოგია უნდა შემუშავდეს ინდივიდუალურად. (დიამეტრი იზომება ფესვის ყელიდან 10 სმ–ზე)

შემსრულებელი: *დავით კობახიძე*
ექსპერტი

დავით კობახიძე პ/წ 01023000633, საქართველო, თბილისი, 0178 , ი. სიხარულიძის ქ, N 1 , ტელ: (+559) 551 60 62 26 11
Davit Kobakhidze I/D 01023000633, Sikharulidze st, Tbilisi, Georgia, 0178. Tel: (+559) 551 60 62 26 Email: davitkob@gmail.com