ჭრილი "1–1"

მ 1:100

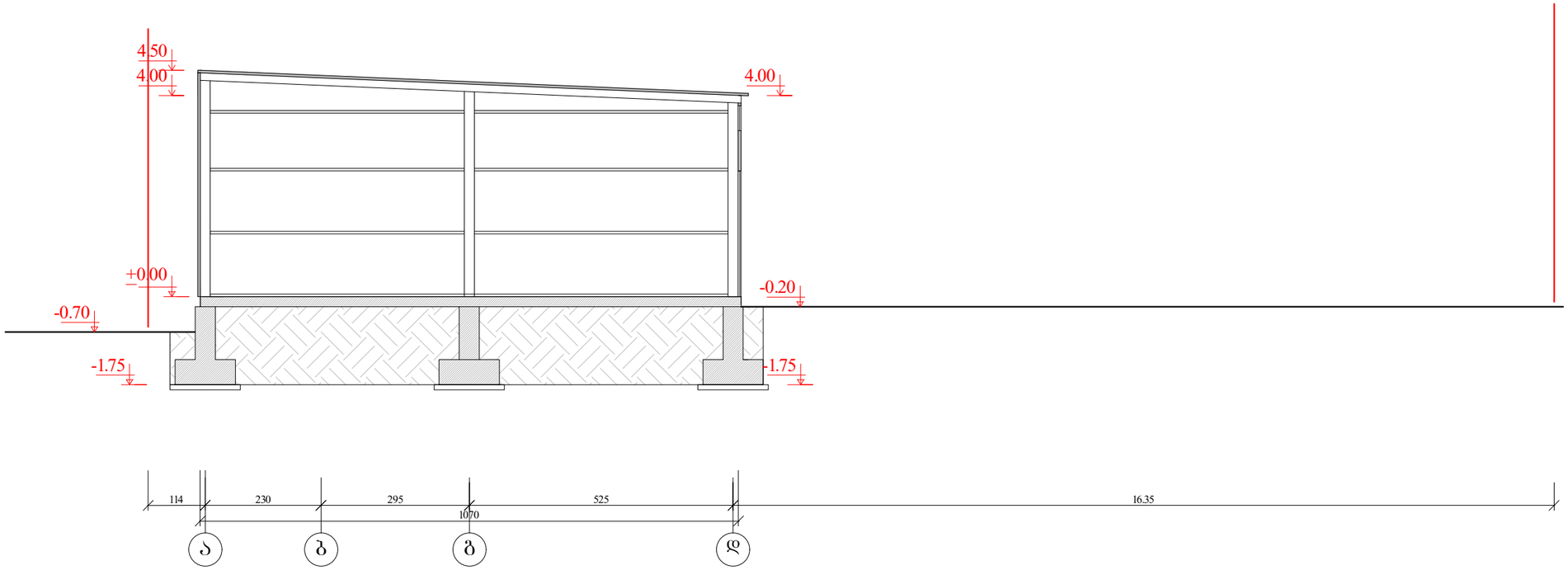

ქ.თბილისის იურმაშევის ქუჩა №8-ში შპს ფერეს საკუთარ მიწის ნაკვეთზე ორი სასწყობე შენობის პროექტი. "ა" ბლოკი					
დამკვეთი	რასიმ ასლანოვი		არქიტექტურული ნაწილი	ხელშეკრულება №	
დირექტორი			ჭრილი "1–1"	სტადია	პრ.
არქიტექტორი	ა.ტყეშელაშვილი			ფურცელი	ა-
				მასშტაბი	1:100

ჭრილი "2–2"

მ 1:100

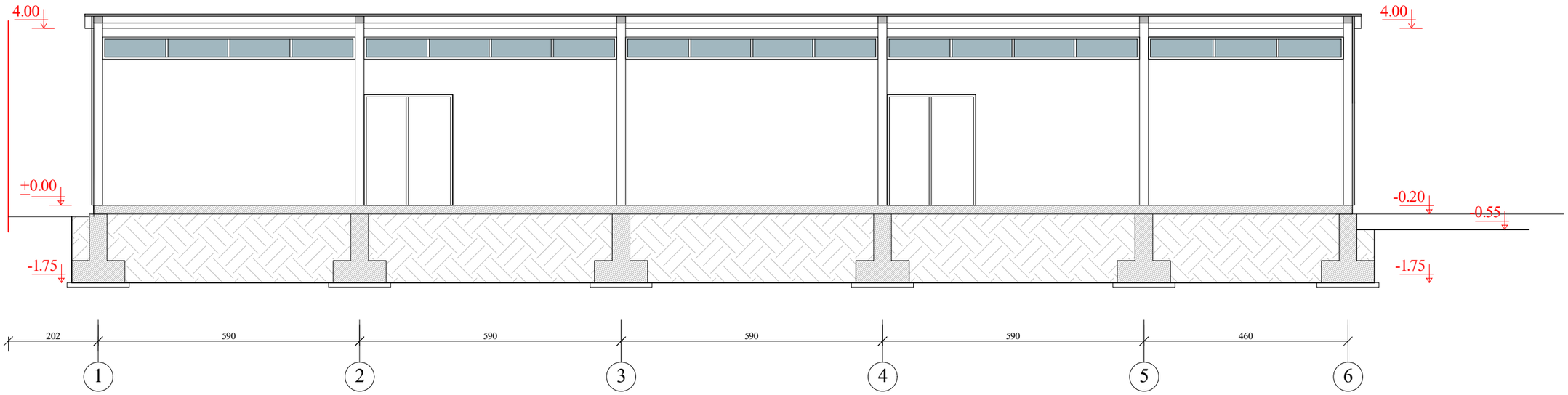

ქ.თბილისის იურმაშევის ქუჩა №8-ში შპს ფერეს საკუთარ მიწის ნაკვეთზე ორი სასწყობე შენობის პროექტი. "ა" ბლოკი					
დამკვეთი	რასიმ ასლანოვი		არქიტექტურული ნაწილი	ხელშეკრულება №	
დირექტორი			ჭრილი "2–2"	სტადია	პრ.
არქიტექტორი	ა.ტყეშელაშვილი			ფურცელი	ა-
				მასშტაბი	1:100

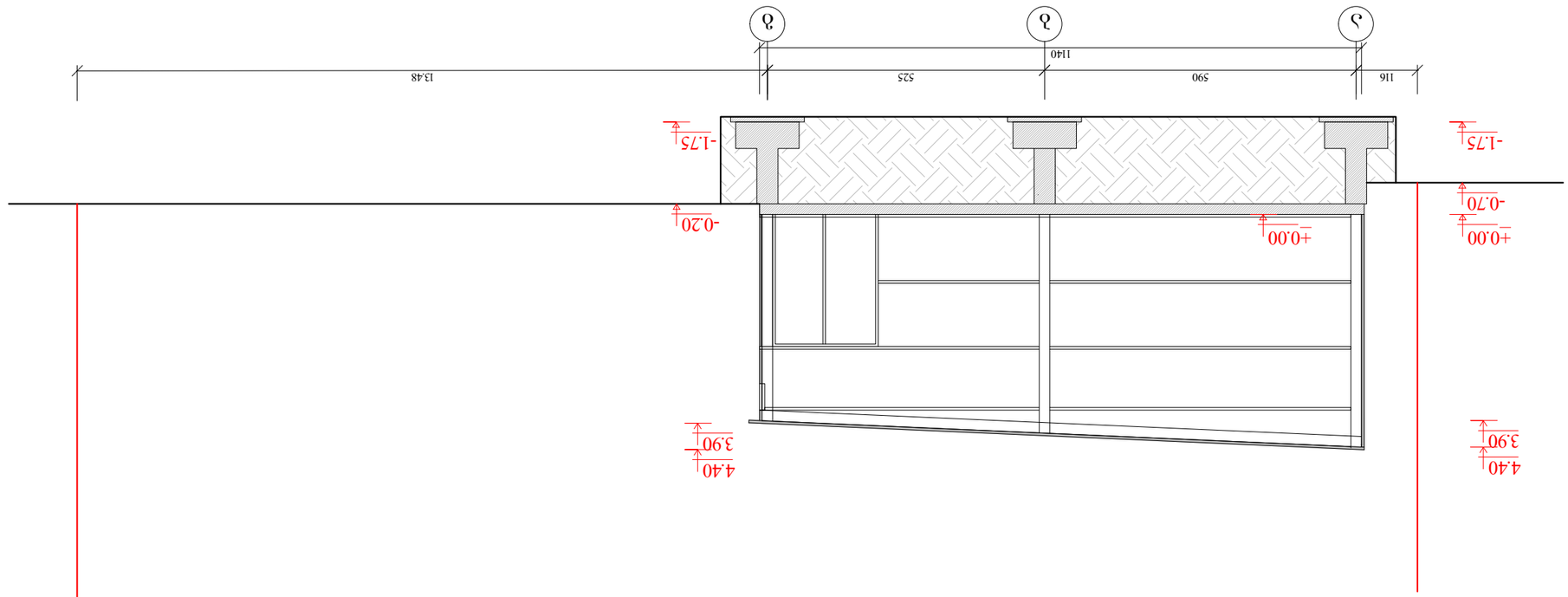

ЭлОЭсО "1–1"

а 1:100

ВСЭЭЭЭЮО	ФЭЛЮЗ ЭЦЭсЭбЮ)ЭЭО		ЭлОЭсО "1–1"	ЭЭЭЭ

ჭრილი "2–2"

მ 1:100

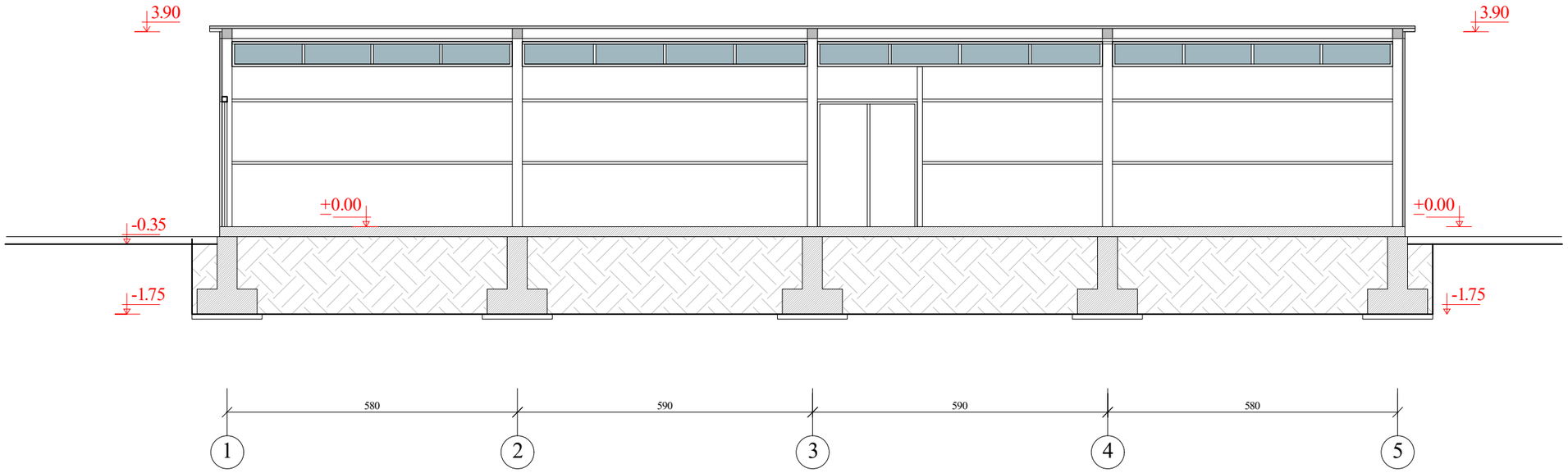

ქ.თბილისის იურმაშევის ქუჩა №8-ში შპს ფერეს საკუთარ მიწის ნაკვეთზე ორი სასწყობე შენობის პროექტი. "ბ" ბლოკი					
დამკვეთი	რასიმ ასლანოვი		არქიტექტურული ნაწილი	ხელშეკრულება №	
დირექტორი			ჭრილი "2–2"	სტადია	პრ.
არქიტექტორი	ა.ტყეშელაშვილი			ფურცელი	ა-
				მასშტაბი	1:100