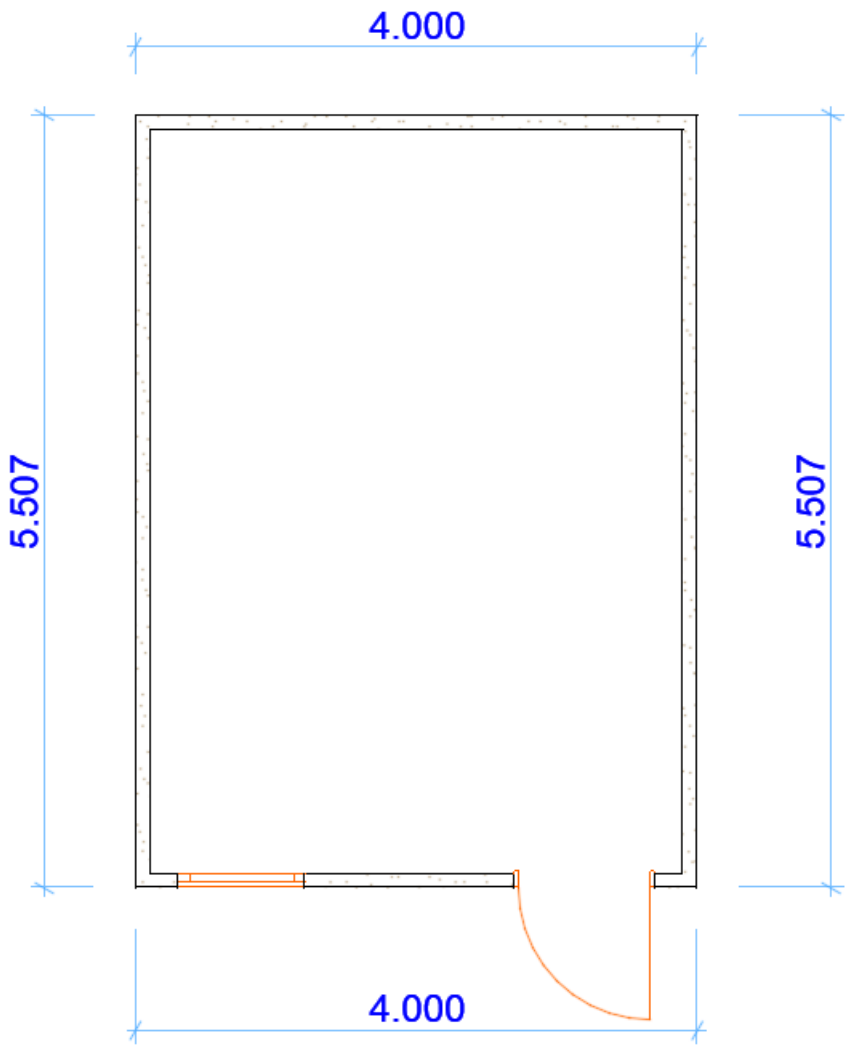
4.000
5.507
5.507
4.000

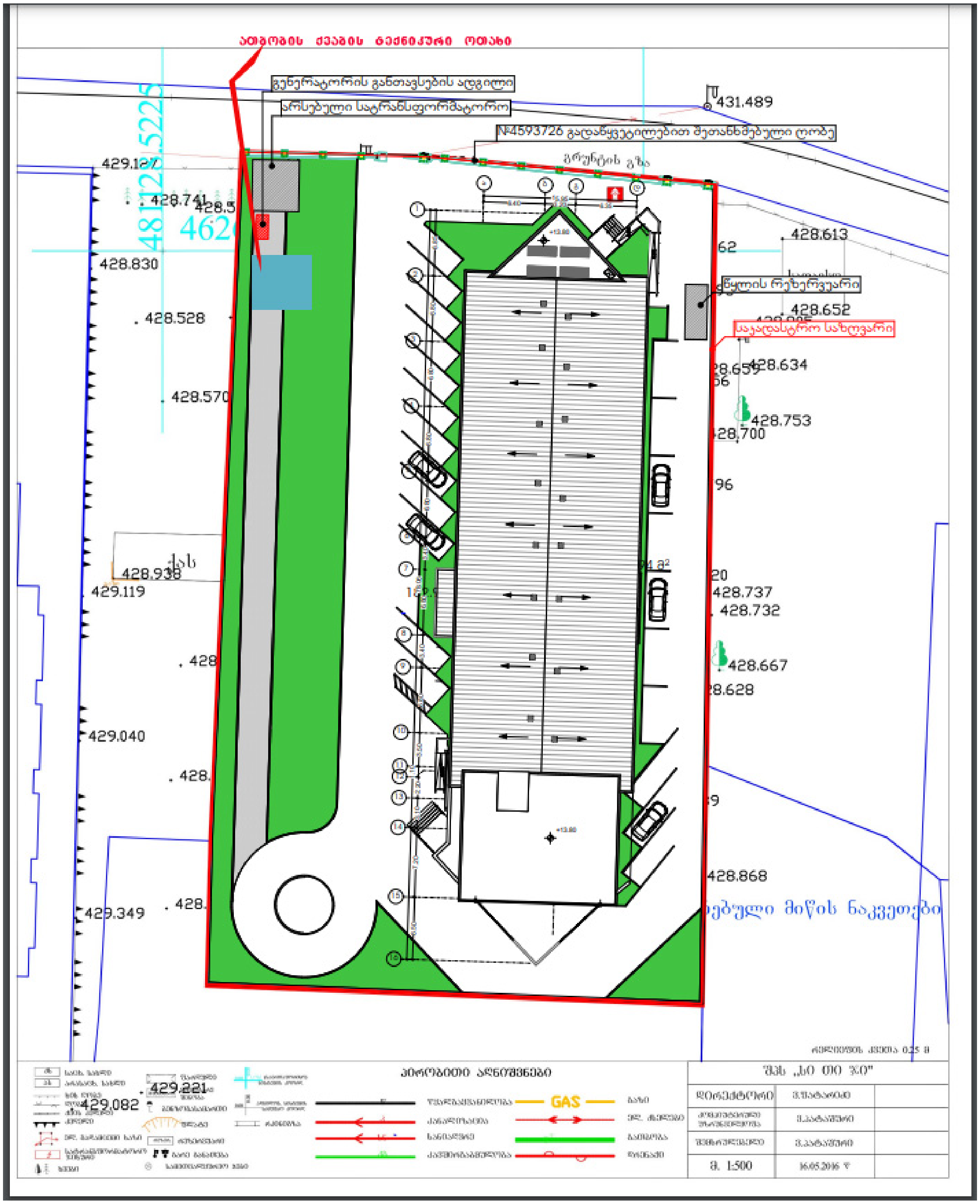

გენერატორის განთავსების ადგილი
არსებული სატრანსფორმატორო
№4593726 გადაწყვეტილებით შეთანხმებული ღობე
431.489
გრუნტის გზა
წყლის რეზერვუარი
საკადასტრო საზღვარი
428.613
428.652
428.634
428.753
428.737
428.732
428.667
428.868
428.830
428.528
428.570
428.938
429.119
429.040
429.349
GAS
1:500
16.05.2016

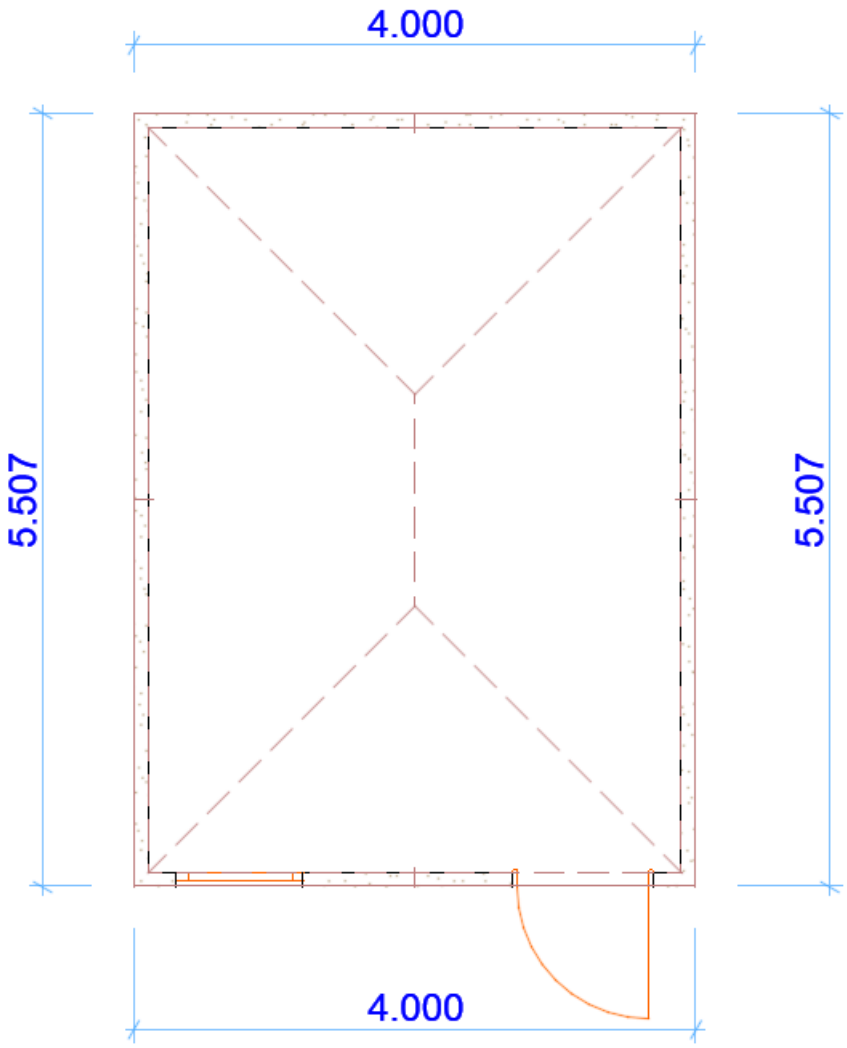
4.000
5.507
5.507
4.000