კონსტრუქციის სივრცითი სამონტაჟო სქემა -3.950 მ-ზე

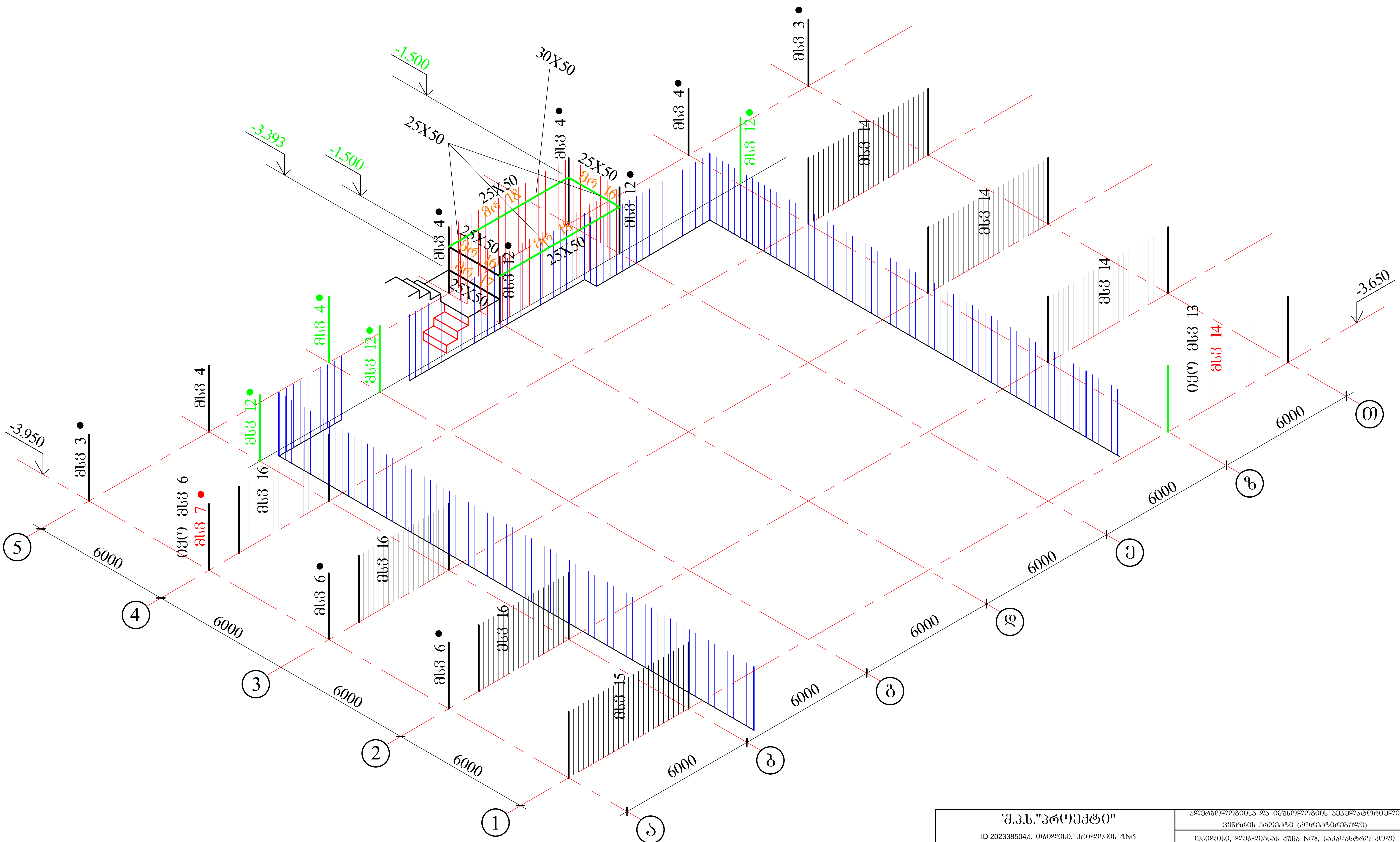

შ.პ.ს."პროექტი"			ალერგოლოგიისა და იმუნოლოგიის ამბულატორიული ცენტრის პროექტი (კორექტირებული)			
ID 202338504ქ. თბილისი, კრილოვის ქ.№5			თბილისი, ლუბლიანას ქუჩა №78, საკადასტრო კოდი №01.13.01.008.068			
დირექტორი	ქ. კალანდაძე					
პრ-ის ავტორი	პ. ქურდიანი		კონსტრუქციის სამონტაჟო სივრცითი სქემა - 1			
არქიტექტორი	ქ. ქურდიანი					
არქიტექტორი	ე. კისილიოვი		ფურცლ. რაოდენ.	ფურცლის №	თარიღი	კონსტრ. ნაწილი
კონსტრუქტორი	შ.დოლიძე			52	13.11.2022	

კონსტრუქციის სივრცითი სამონტაჟო სქემა -0.100 მ-ზე

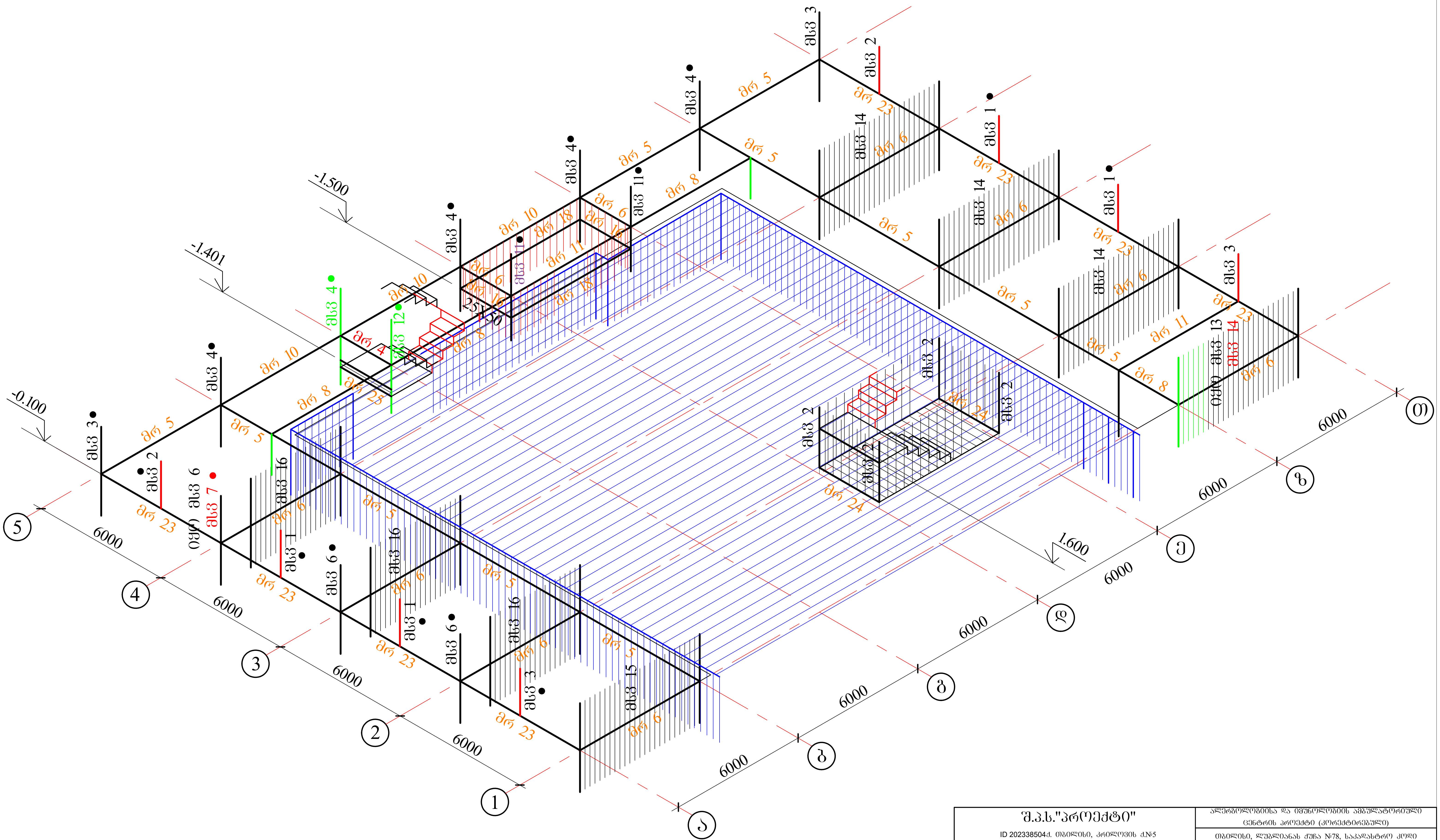

შ.პ.ს."პროექტი"			ალერგოლოგიისა და იმუნოლოგიის ამბულატორიული ცენტრის პროექტი (კორექტირებული)			
ID 202338504ქ. თბილისი, კრილოვის ქ.№5			თბილისი, ლუბლიანას ქუჩა №78, საკადასტრო კოდი №01.13.01.008.068			
დირექტორი	ქ. კალანდაძე					
პრ-ის ავტორი	პ. ქურდიანი		კონსტრუქციის სამონტაჟო სივრცითი სქემა - 2			
არქიტექტორი	ქ. ქურდიანი					
არქიტექტორი	ე. კისილიოვი		ფურცლ. რაოდენ.	ფურცლის №	თარიღი	კონსტრ.
კონსტრუქტორი	შ.დოლიძე			53	13.11.2022	ნაწილი

ЗАО "Элитстрой"					
ID 2023385044. Отверстие, ленточный фундамент					
Разработал	Д. Ахметзянов				
Проверил	З. Гафаров				
Н.контр.	Д. Гафаров				
ГИП	З. Гафаров				
Фундамент монолитный железобетонный. Схема расположения элементов фундамента					
Стадия	Лист	Листов			
Р	3				
Изм.	Кол.уч.	Лист	№ док.	Подп.	Дата

Фундамент монолитный железобетонный. Схема расположения элементов фундамента. Отверстие. Ленточный фундамент. Отверстие. Ленточный фундамент. Отверстие. Ленточный фундамент

კონსტრუქციის სივრცითი სამონტაჟო სქემა 6.500 მ-ზე

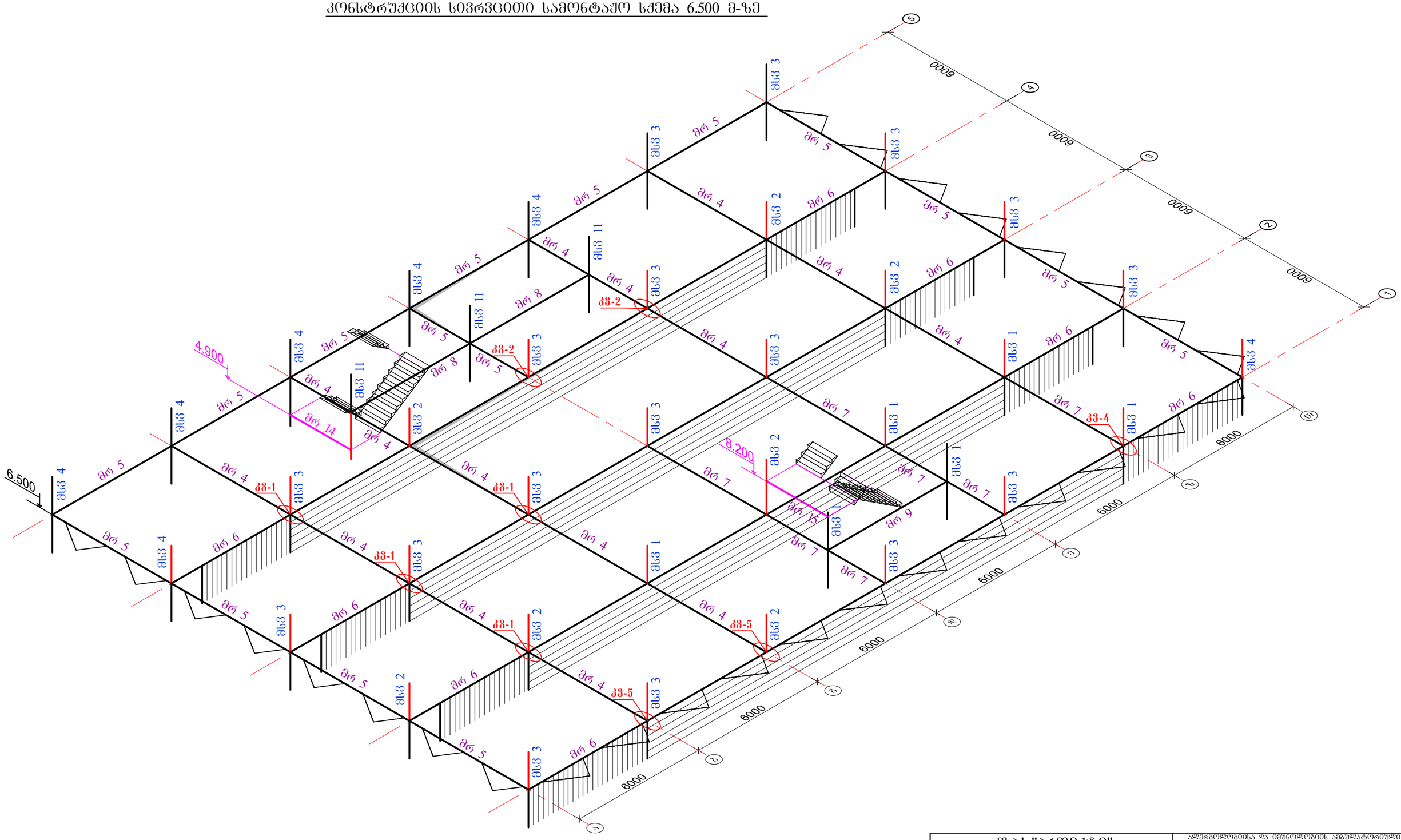

შ.პ.ს."პროექტი"			ალერგოლოგიისა და იმუნოლოგიის ამბულატორიული ცენტრის პროექტი (კორექტირებული)			
ID 202338504ქ. თბილისი, კრილოვის ქ.№5			თბილისი, ლუბლიანას ქუჩა №78, საკადასტრო კოდი №01.13.01.008.068			
დირექტორი	ქ. კალანდაძე		კონსტრუქციის სამონტაჟო სივრცითი სქემა - 4			
პრ-ის ავტორი	პ. ქურდიანი					
არქიტექტორი	ქ. ქურდიანი					
არქიტექტორი	ე. კისილიოვი		ფურცლ. რაოდენ.	ფურცლის №	თარიღი	კონსტრ ნაწილი
კონსტრუქტორი	შ.დოლიძე			55	13.11.2022	

გაძკეტებულია

კონსტრუქციის სივრცითი სამონტაჟო სქემა 9.800 მ-ზე

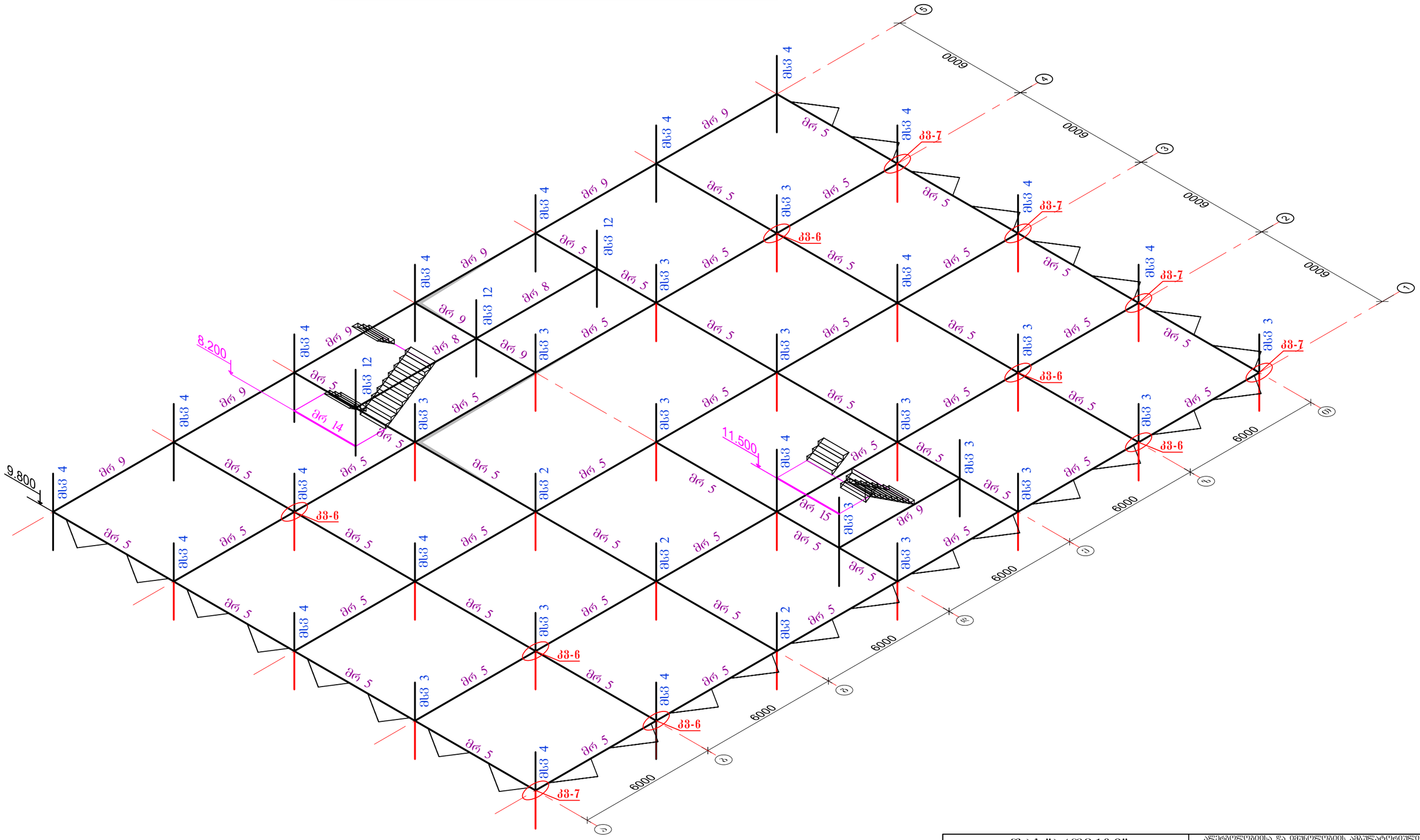

შ.პ.ს."პროექტი" ID 202338504ქ. თბილისი, კრწანისის ქ.№5			ალერგოლოგიისა და იმუნოლოგიის ამბულატორიული ცენტრის პროექტი (კორექტირებული)			
დირექტორი	ქ. კალანდაძე		თბილისი, ლუბლიანას ქუჩა №78, საკადასტრო კოდი №01.13.01.008.068			
არ-ის ავტორი	პ. ქურდიანი		კონსტრუქციის სამონტაჟო სივრცითი სქემა - 5			
არქიტექტორი	ქ. ქურდიანი					
არქიტექტორი	ე. კისილიოვი		ფურცლ. რაოდენ.	ფურცლის №	თარიღი	კონსტრ
კონსტრუქტორი	შ.დოლიძე			56	13.11.2022	ნაწილი

კონსტრუქციის სივრცითი სამონტაჟო სქემა 13.100 მ-ზე

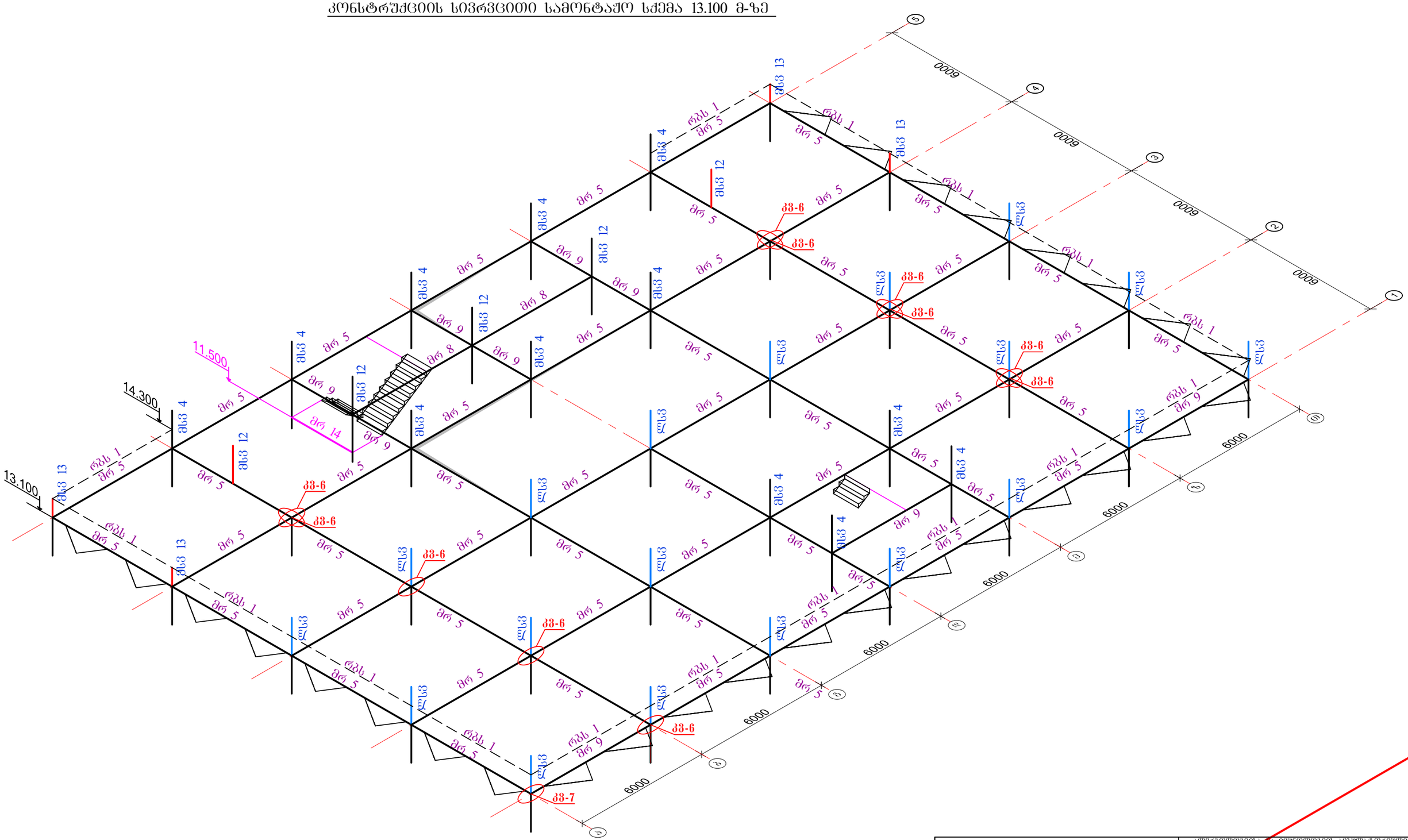

შ.პ.ს."პროექტი" ID 202338504ქ. თბილისი, კოლუმბის ქ.№5			ალერგოლოგიისა და იმუნოლოგიის ამბულატორიული ცენტრის პროექტი (კორექტირებული)			
			თბილისი, ლუბლიანას ქუჩა №78, საკადასტრო კოდი №01.13.01.008.068			
დირექტორი	ქ. კალანდაძე		კონსტრუქციის სამონტაჟო სივრცითი სქემა - 6			
პრ-ის ავტორი	ა. ჭურდიანი					
არქიტექტორი	ქ. ჭურდიანი					
არქიტექტორი	ე. კისილიოვი		ფურცლ. რაოდენ.	ფურცლის №	თარიღი	კონსტრ ნაწილი
კონსტრუქტორი	შ.დოლიძე			57	13.11.2022	

კონსტრუქციის სივრცითი სამონტაჟო სქემა 15.800 და 18.700 მ-ზე

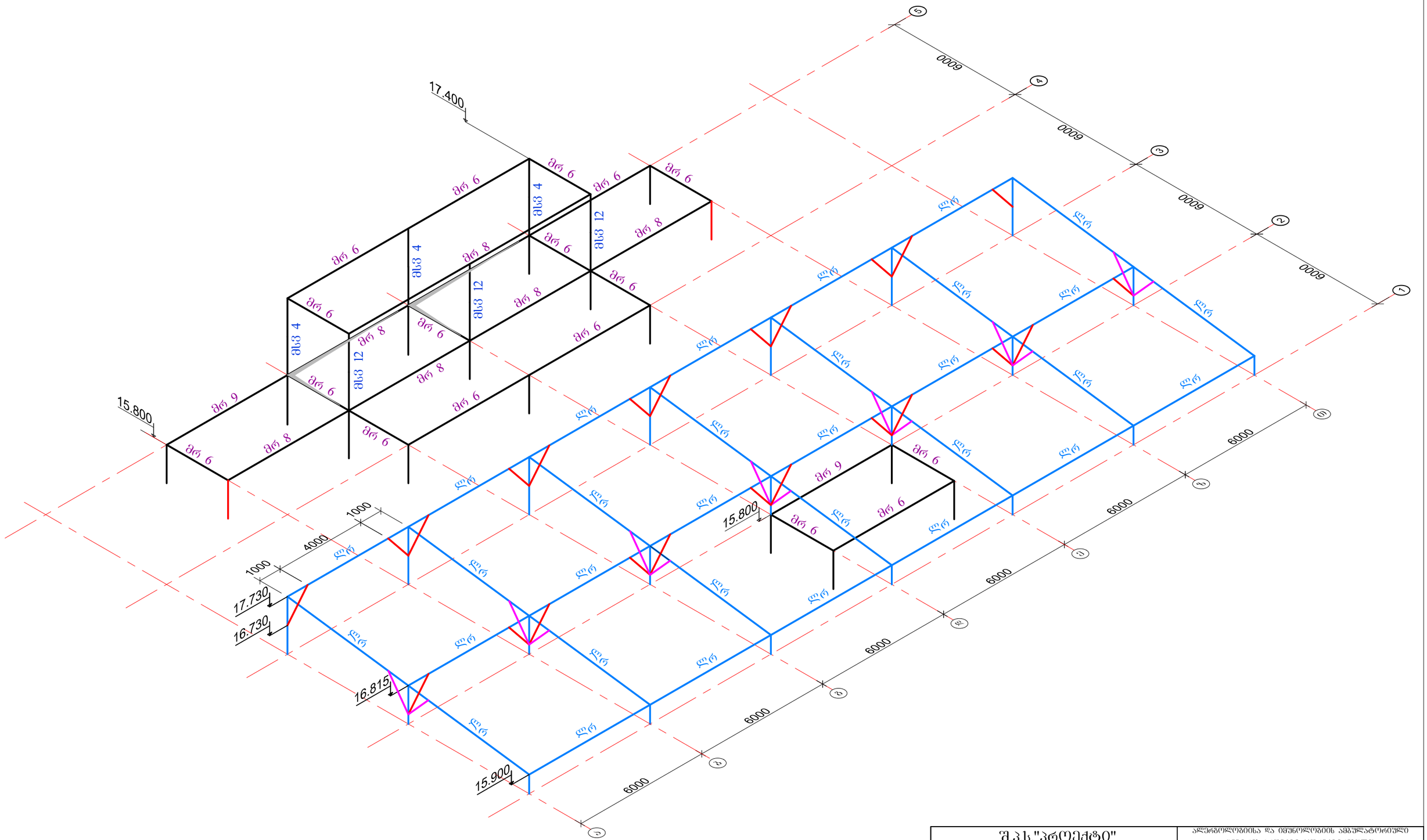

შ.პ.ს."პროექტი" ID 202338504ქ. თბილისი, კრილოვის ქ.№5			ალერგოლოგიისა და იმუნოლოგიის ამბულატორიული ცენტრის პროექტი (კორექტირებული)
			თბილისი, ლუბლიანას ქუჩა №78, საკადასტრო კოდი №01.13.01.008.068
დირექტორი	ქ. კალანდაძე		კონსტრუქციის სამონტაჟო სივრცითი სქემა - 7
პრ-ის ავტორი	პ. ქურდიანი		
არქიტექტორი	ქ. ქურდიანი		
არქიტექტორი	ე. კისილიოვი		
კონსტრუქტორი	შ.დოლიძე		

შურცლ. რაოდენ.	შურცლის №	თარიღი	კონსტრ ნაწილი
	58	13.11.2022	

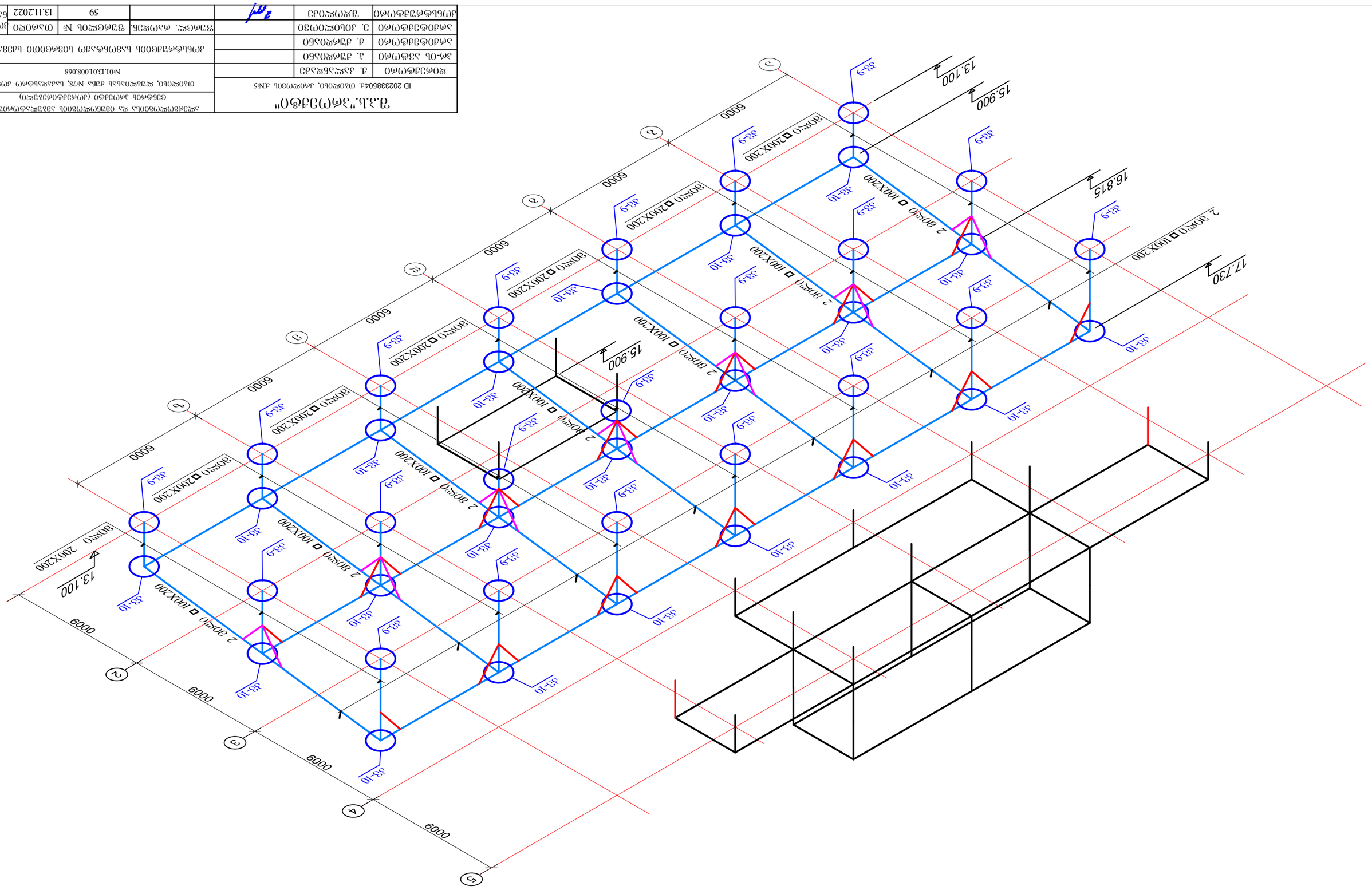

Схема армирования монолитных железобетонных конструкций (фрагмент)

Отм. 15.800

Примечания:

1. Бетон тяжелый класса В25, F200, W6.
2. Арматура: продольная класса А500С, поперечная класса А240.
3. Защитный слой бетона 25 мм.
4. Размеры даны в мм.

Изм.	Кол.уч.	Лист	№ док.	Подп.	Дата
ГИП					
Разраб.					
Пров.					
Н.контр.					

Схема армирования монолитных железобетонных конструкций (фрагмент)

Стадия Р | Лист 1 | Листов 1

ООО "ЗапСибПроект"

Инв. № подл. | Подп. и дата | Взам. инв. №

Инв. № 2023385044. Отапливаемый, дополнительный блок №78, площадью 8 кв.м

Монтажная схема

Ведомость ссылочных и прилагаемых документов

Обозначение	Наименование	Примечание
	Ссылочные документы	
	1. Альбом марок	
	2. Альбом деталей	
	3. Альбом изделий	
	Прилагаемые документы	
	1. Общие данные	
	2. Схема армирования монолитных железобетонных конструкций (фрагмент)	

Изм.	Кол.уч.	Лист	№ док.	Подп.	Дата
ГИП					
Разраб.					
Пров.					
Н.контр.					

Ведомость ссылочных и прилагаемых документов

Стадия Р | Лист 1 | Листов 1

ООО "ЗапСибПроект"

Инв. № подл. | Подп. и дата | Взам. инв. №

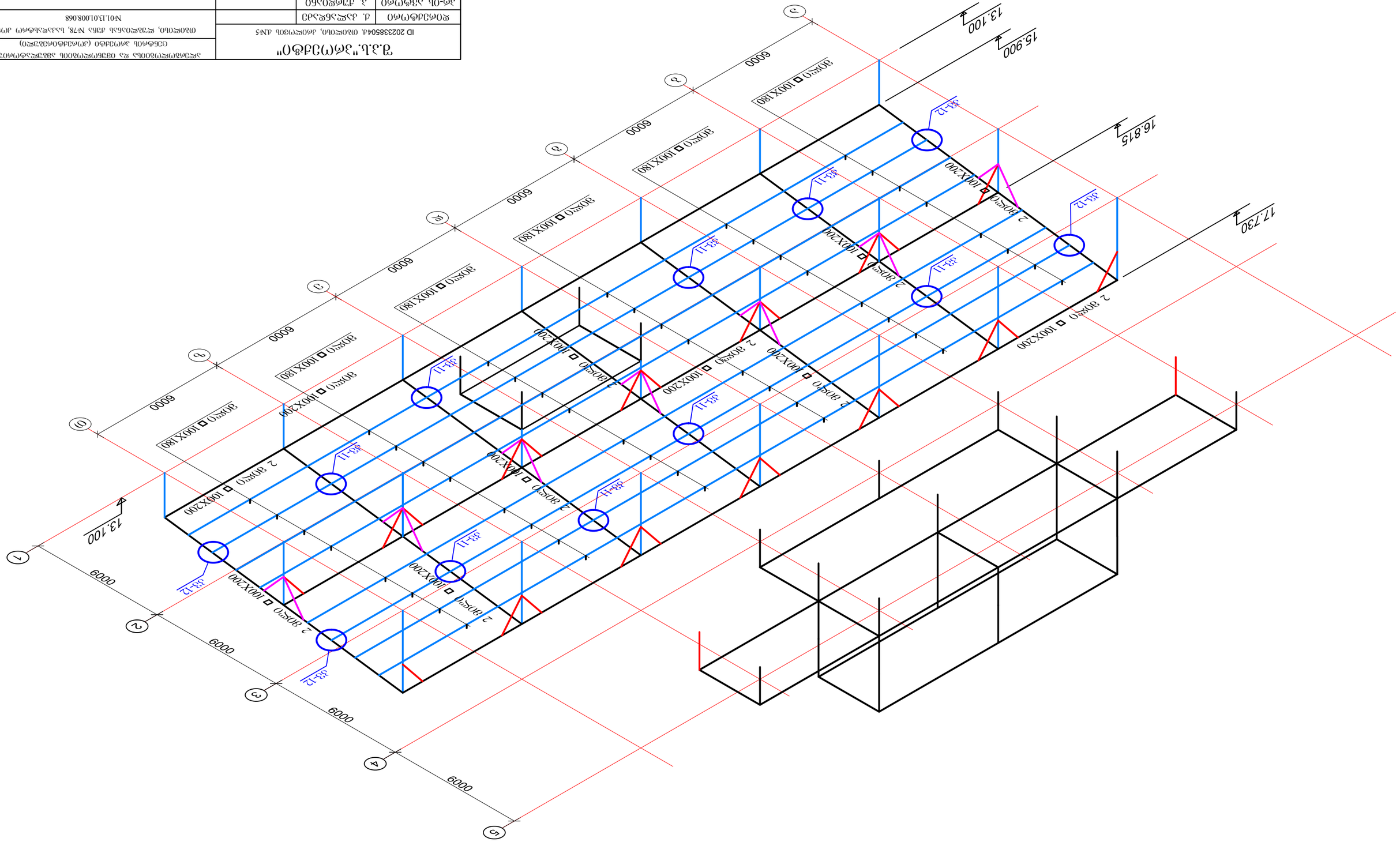

Г.Э.Ц."ЭЛЕКТРОДФОН"

ID 20233850441. ОЛОЕГОЦЛ, ЭЛЕОЕГОЗОЦ ЭЛЕЛ

Разработано	Д. ЭЛЕГЕЭБЕГЭЛЭ		
Эле-ОЦ. ЭЗФЕГОЭБО	Э. ГЭФЕЕГОЭБО		
Элементы	Д. ГЭФЕЕГОЭБО		
Элементы	Д. ГЭФЕЕГОЭБО		
Элементы	Э. ЭОЦЕГЕГОЕЗО		
Элементы	Э.ЕЕЕГЕЕЭЦЭ		

Электрооборудование вентиляционной установки (электрическая часть)

Общие данные. Схема электрическая принципиальная. Спецификация оборудования

№01.Э.01.008.068

Электрооборудование вентиляционной установки П1 - 9

Изм.	Кол.уч.	Лист	№док.	Подп.	Дата
Разраб.	Ф.Э.Ц.				13.11.2022
Пров.	Ф.Э.Ц.				13.11.2022
Н.контр.	Ф.Э.Ц.				13.11.2022
ГИП	Ф.Э.Ц.				13.11.2022

Стадия Р | Лист 1 | Листов 9

ЭЛЕКТРОДФОН

Копировал Формат А3

კვ 9

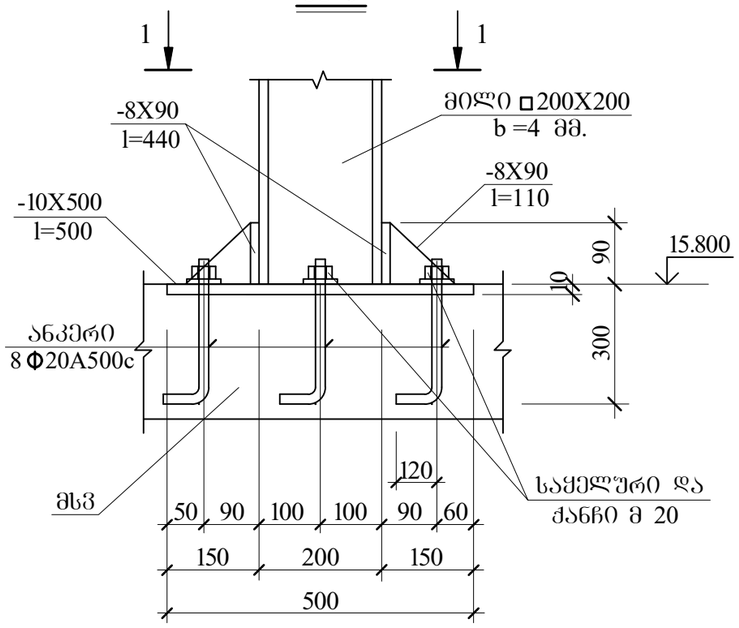

კვ 10

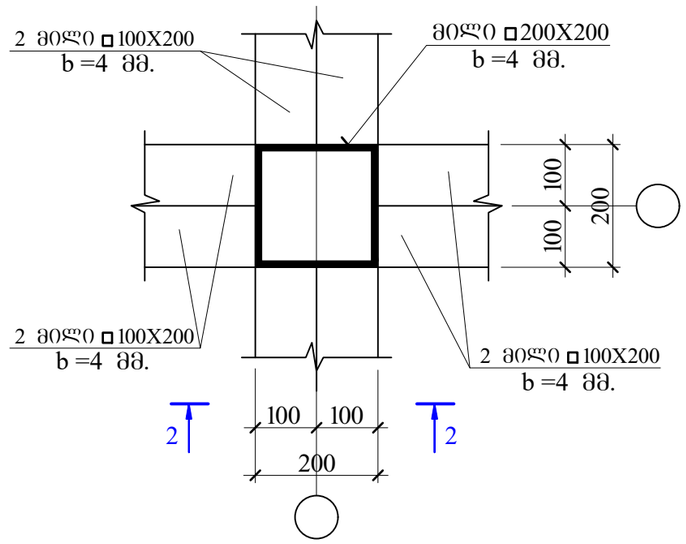

კვ 11

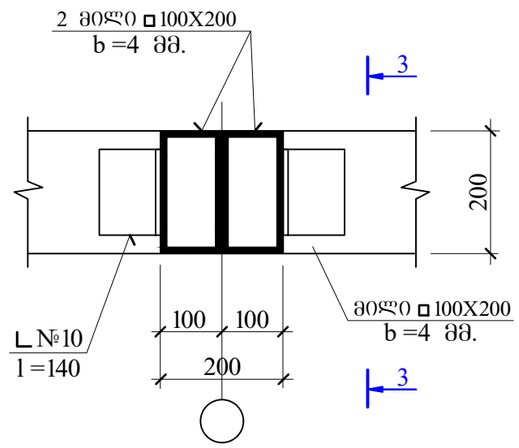

1-1

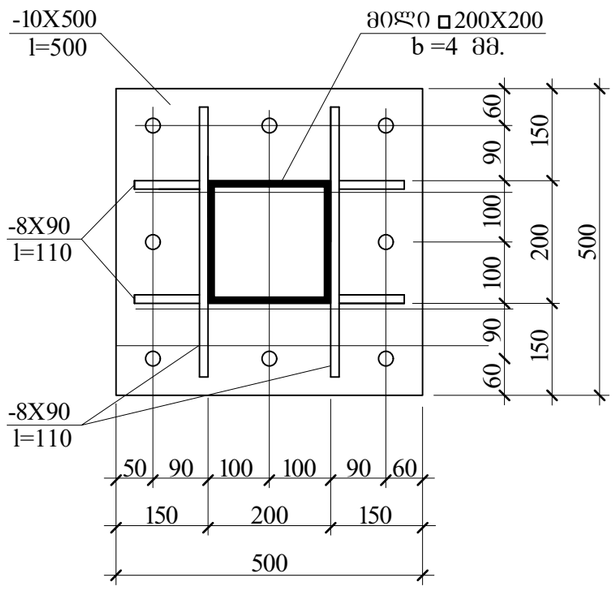

2-2

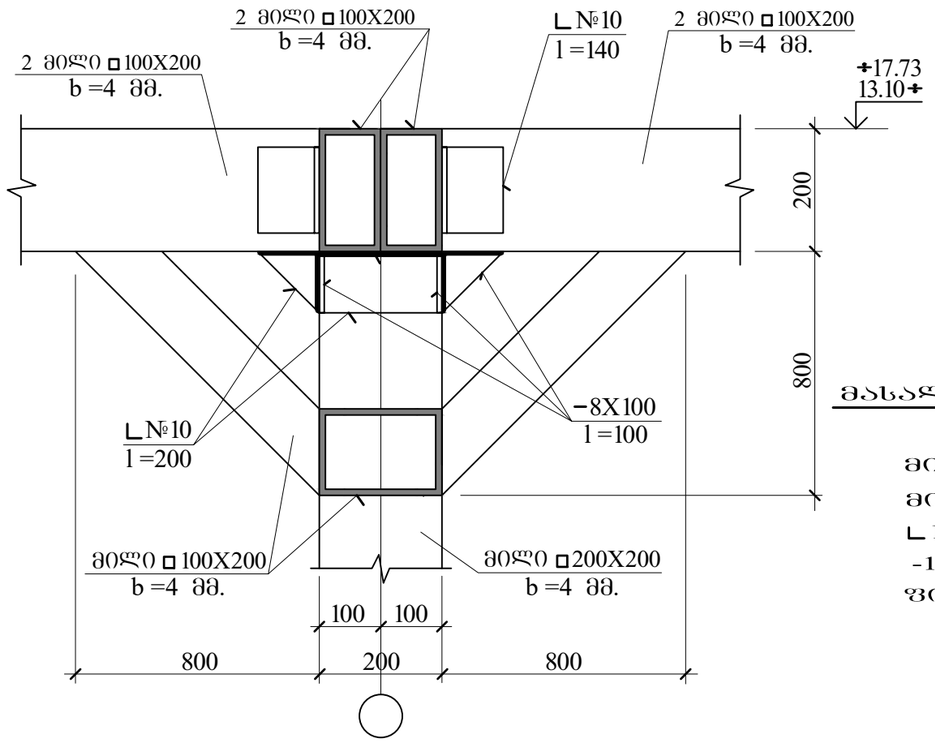

3-3

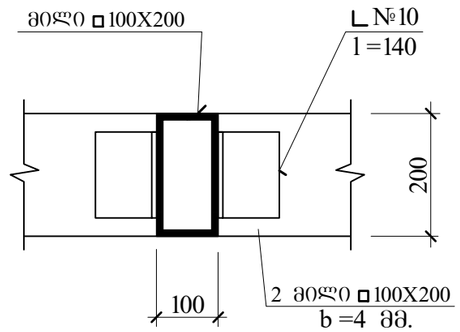

მასალის ხარჯი ლითონის კარკასისთვის

მილი □200X200 b =4 მმ. L =85.0 ბრძ.მ.
მილი □100X200 b =4 მმ. L =700.0 ბრძ.მ.
L №10 L =32.0 ბრძ.მ.
-10X500 l=500 --- 21 ც.
ფირფიტა სისქით 8 მმ.-- 4.0 კვ.მ.

შ.პ.ს."პროექტი" ID 202338504 ქ. თბილისი, კრილოვის ქ.№5			ალერგოლოგიისა და იმუნოლოგიის ამბულატორიული ცენტრის პროექტი (კორექტირებული)			
დირექტორი	ქ. კალანდაძე		თბილისი, ლუბლიანას ქუჩა №78, საკადასტრო კოდი №01.13.01.008.068			
პრ-ის ავტორი	პ. ჭურდიანი		ლითონის კონსტრუქციის კვანძები			
არქიტექტორი	ქ. ჭურდიანი					
არქიტექტორი	ე. კისილიოვი		შურცხ. რაოდენ.	შურცხლის №	თარიღი	კონსტრ ნაწილი
კონსტრუქტორი	შ.დოლიძე			61	13.11.2022	

რკინა-ბეტონის ჩარჩო "1" ღერძზე

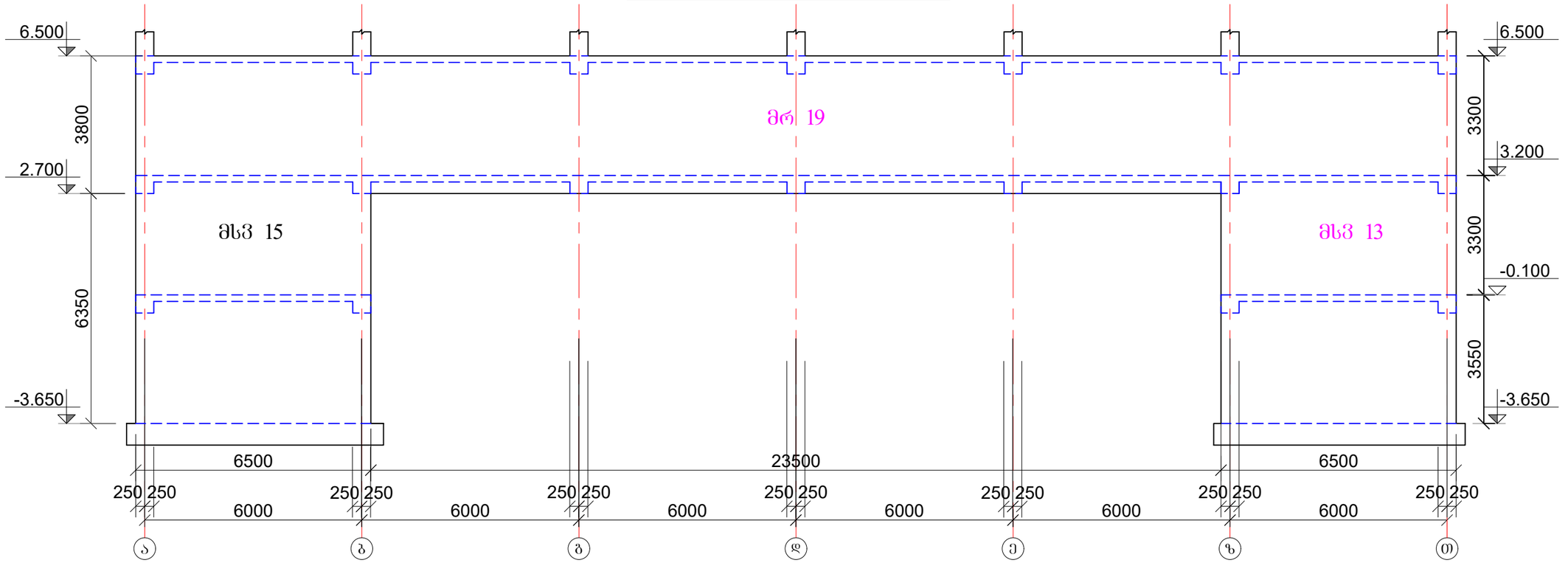

რკინა-ბეტონის ჩარჩო "2" ღერძზე

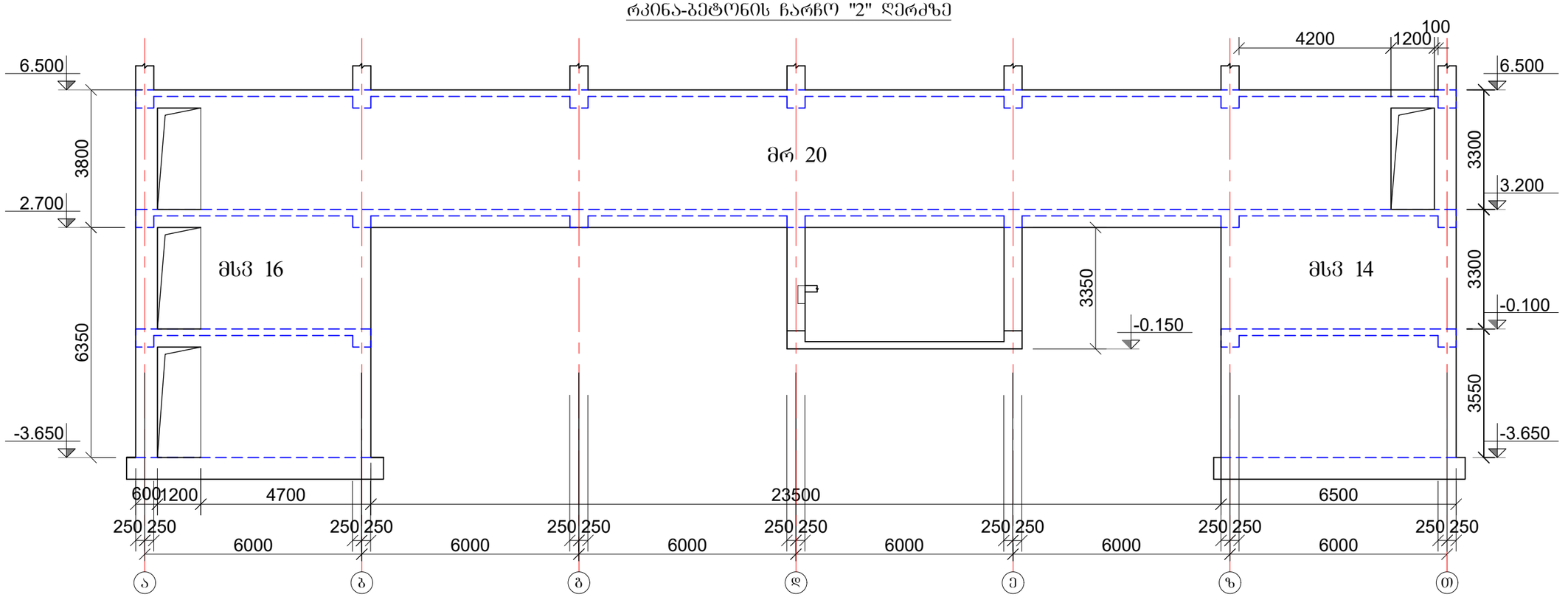

შ.პ.ს."აროუმძღ"		ალიბეგოვების და ობებიდების ბინებისათვის ცხინვალის ავიაქალაქში (კორპუსი №6,7,8,9)	
ID 202386044, თბილისი, ალიდების ქ№5		თბილისი, ვაკე-საბურთალოს რაიონი, საკადასტრო კოდი №01.13.01.008.068	
დირექტორი	ქ. ქასუანდაძე	მრავალსართიანი საცხოვრებლის 1	
არქიტექტორი	ქ. ქჯიშვილი		
კონსტრუქტორი	ქ. ქსიფლიანი

რკინა-ბეტონის ჩარჩო "3" ღერძზე

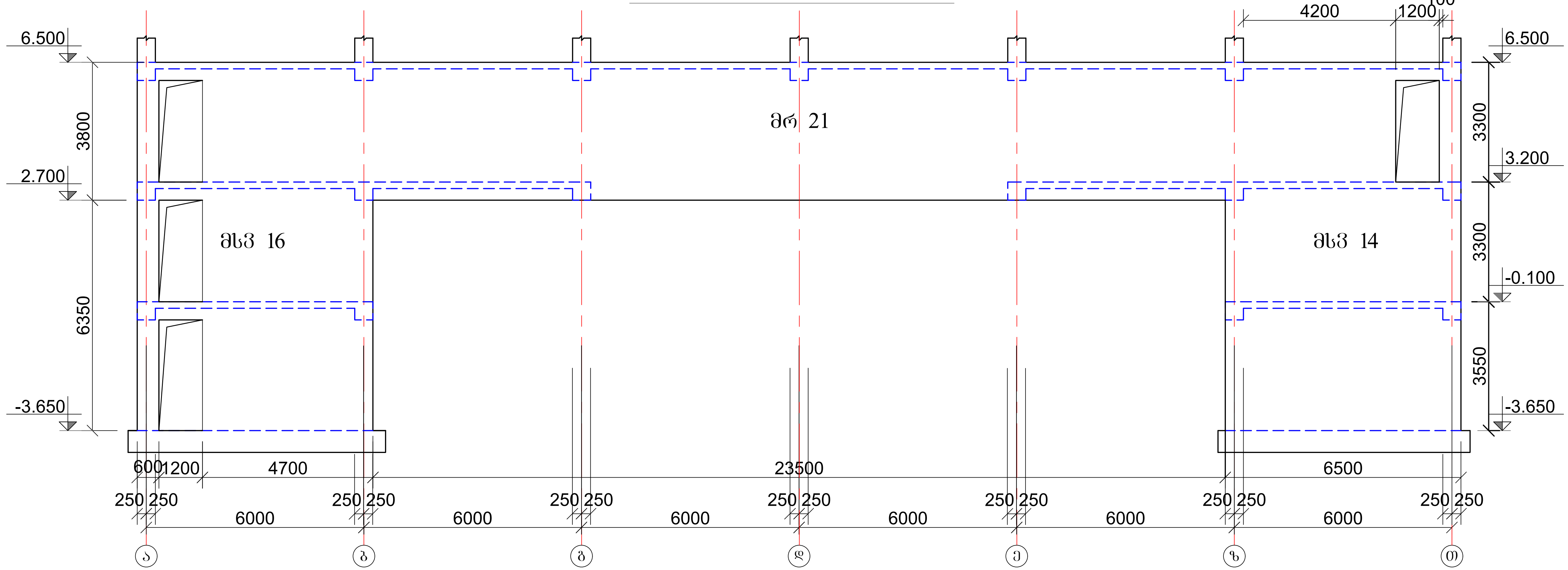

რკინა-ბეტონის ჩარჩო "4" ღერძზე

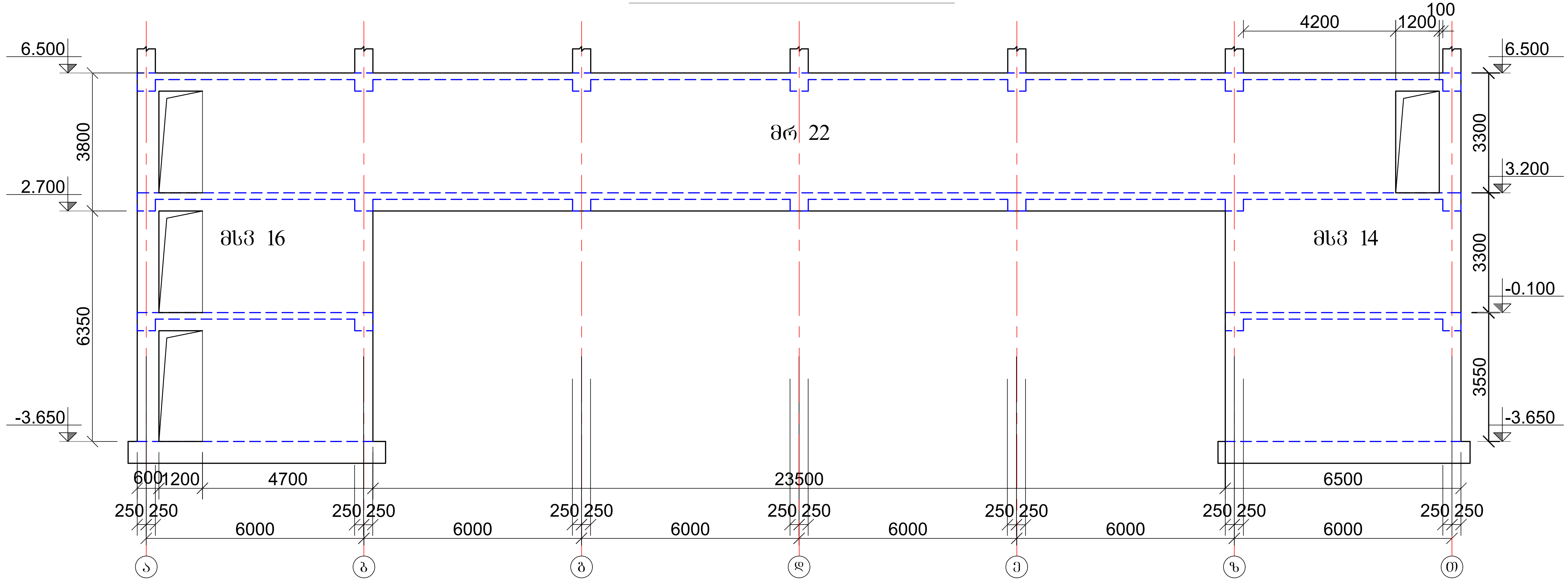

შ.პ.ს."პროექტი" ID 202338504ქ. თბილისი, კრილოვის ქ.№5			ალერგოლოგიისა და იმუნოლოგიის ამბულატორიული ცენტრის პროექტი (კორექტირებული)			
დირექტორი	ქ. კალანდაძე		თბილისი, ლუბლიანას ქუჩა №78, საკადასტრო კოდი №01.13.01.008.068			
პრ-ის ავტორი	პ. ქურდიანი		მონოლითური ჩარჩოები 2			
არქიტექტორი	ქ. ქურდიანი					
არქიტექტორი	ე. კისილიოვი		ფურცლ. რაოდენ.	ფურცლის №	თარიღი	კონსტრ. ნაწილი
კონსტრუქტორი	შ.დოლიძე			63	13.11.2022	

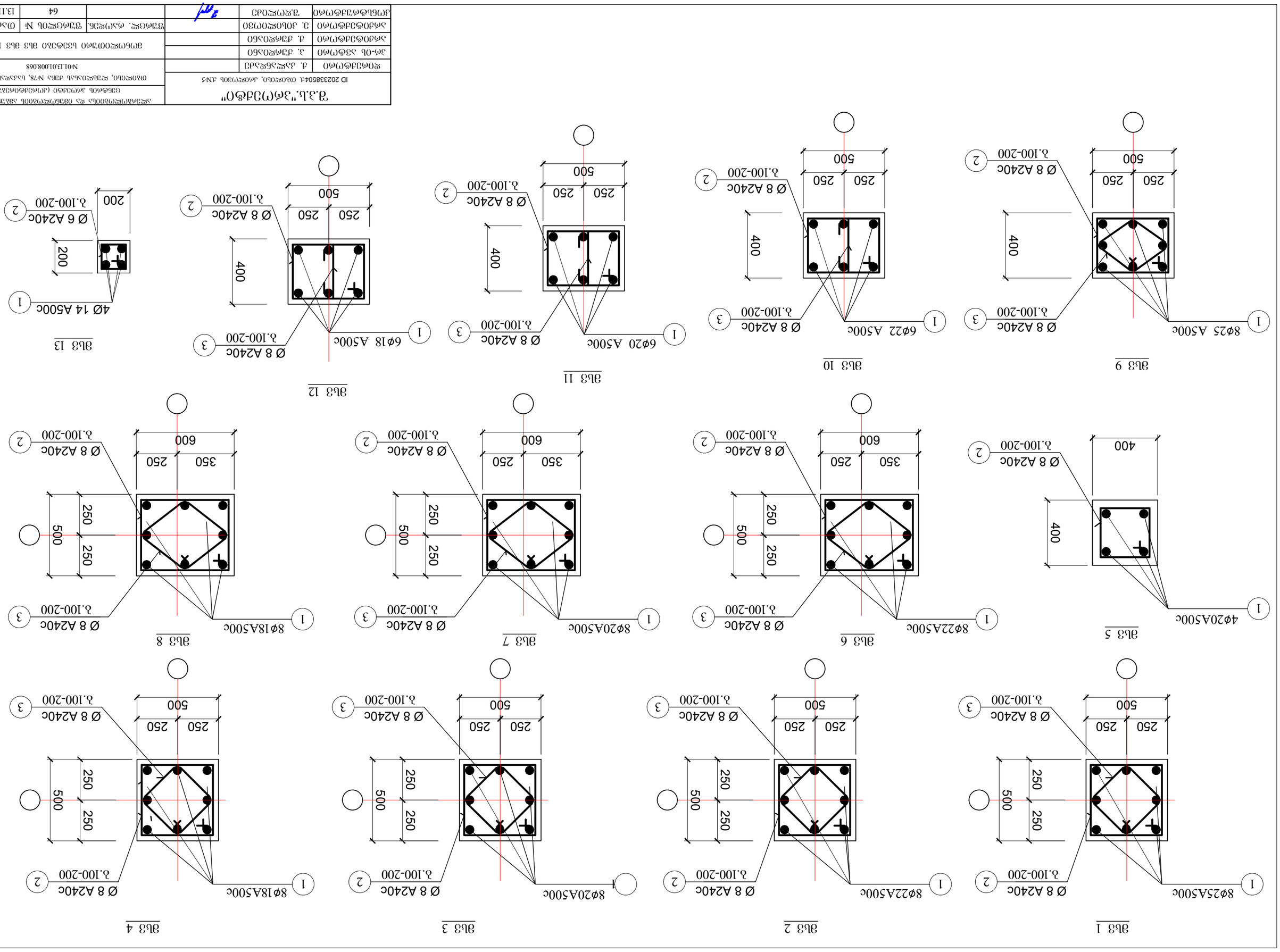
ЗЫ3 1
8Ø25 A500c
Ø 8 A240c
λ.100-200
ЗЫ3 2
8Ø22A500c
ЗЫ3 3
8Ø20A500c
ЗЫ3 4
8Ø18A500c
ЗЫ3 5
4Ø20A500c
ЗЫ3 6
8Ø22A500c
ЗЫ3 7
8Ø20A500c
ЗЫ3 8
8Ø18A500c
ЗЫ3 9
8Ø25 A500c
ЗЫ3 10
6Ø22 A500c
ЗЫ3 11
6Ø20 A500c
ЗЫ3 12
6Ø18 A500c
ЗЫ3 13
4Ø 14 A500c
Ø 6 A240c
400
500
250
350
600
200

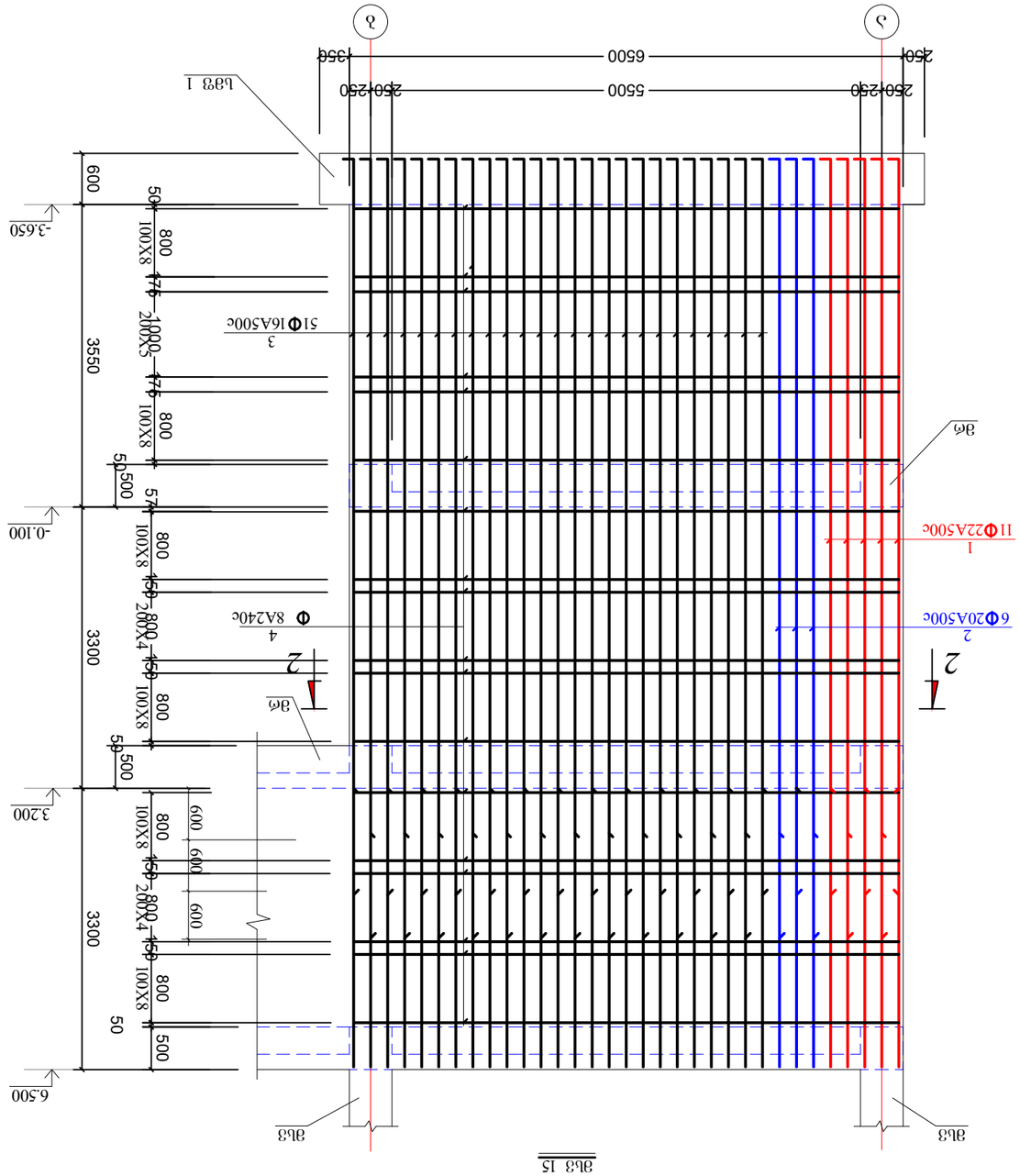
ГЗ.Л.Ц"ЗФ(Ц)ДФО"
ID 202338504d. ОЛОЕЧОЬО, лФОЕЧ(Ц)ЗОЬ дЛЧ5
ЧЕОФЗДФЬ(Ч)ФО
д. ЛЗЧЕЧЗбЕЧЗФ
ЗФ-ОЬ ЗЗФЬ(Ч)ФО
д. ДЗФЕЧОЗбО
ЗФЛОЬФЗДФЬ(Ч)ФО
д. ДЗФЕЧОЗбО
ЗФЛОЬФЗДФЬ(Ч)ФО
З. ЗОЬОЕЧО(Ц)ЗО
ЗЛФЬФЬФЗДФЬ(Ч)ФО
Д.ЕЧ(Ц)ЕЧОЗФ
ЗЛ(Ц)ЬФЬФЗДФЬ(Ч)ФО
Д.ЕЧ(Ц)ЕЧОЗФ
ЗЛ(Ц)ЬФЬФЗДФЬ(Ч)ФО

ЗАО "Завод ЖБИ №4"				
Заказчик: ООО "Строительная компания "Альфа"				
Объект: Многоквартирный жилой дом по адресу: г. Москва, ул. Ленина, д.78, корпус 2				
Раздел: КЖ	Стадия	Лист	Листов	
Монолитный ростверк	Р	1	1	
Схема армирования ростверка. Спецификация.				
ГИП				
Нач. отдела				
Гл. инженер проекта				
Нач. производства				
Нач. ПТО				
Разработал				
Проверил				

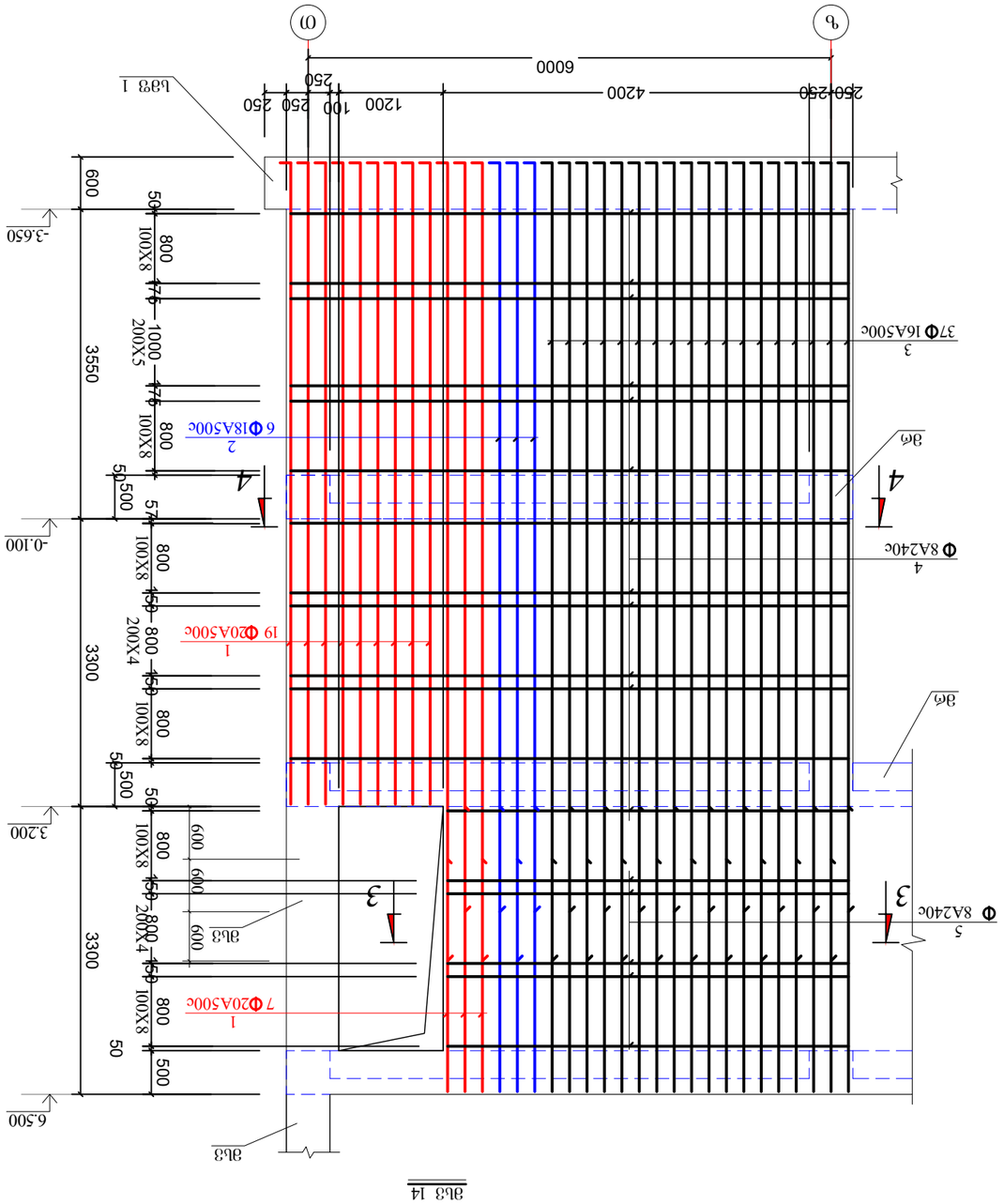
-0.100
-3.650
3.200
6.500
3550
3300
50
600
500
800
100X8
200X4
200X5
1000
175
150
250
250
250
250
4200
1200
100
6000
4
5
3
Ф8А240с
37Ф16А500с
19 Ф20А500с
7 Ф20А500с
6 Ф18А500с
9Ф22А500с
35Ф16А500с
1
2
3
4
5
3б3
3б6
Б.Э.Ц."ЗАРЯ"
ID 20233850441. ОЛОЕСТВО, ДЕОЕСТЭОЬ ДЬЧ5
ЯСОЛЭДФЭЛО
Д. ДЭЖЕЭБЯЭЧЭ
Ж-ОЬ ЭЗФЭЛО
Д. ДЭФЯЕЭОЭБО
Д. ДЭФЯЕЭОЭБО
Д. ДЭФЯЕЭОЭБО
Д. ДЭОЬОЕЭОЛЭЗО
ЗЭЖЯЭЕ
ЗЭФЯЕЭОЬ №
ЗЭЖЯЭЕ. ЯЭЛЭЯЕЭБ.
ЗЭФЯЕЭОЬ №
ЗЭЖЯЭЕ
ЗЭЬЭФЯЭЖЯЭЛО
ЗЭЬЭФЯЭЖЯЭЛО
ЗЭЬЭФЯЭЖЯЭЛО

1 - 1

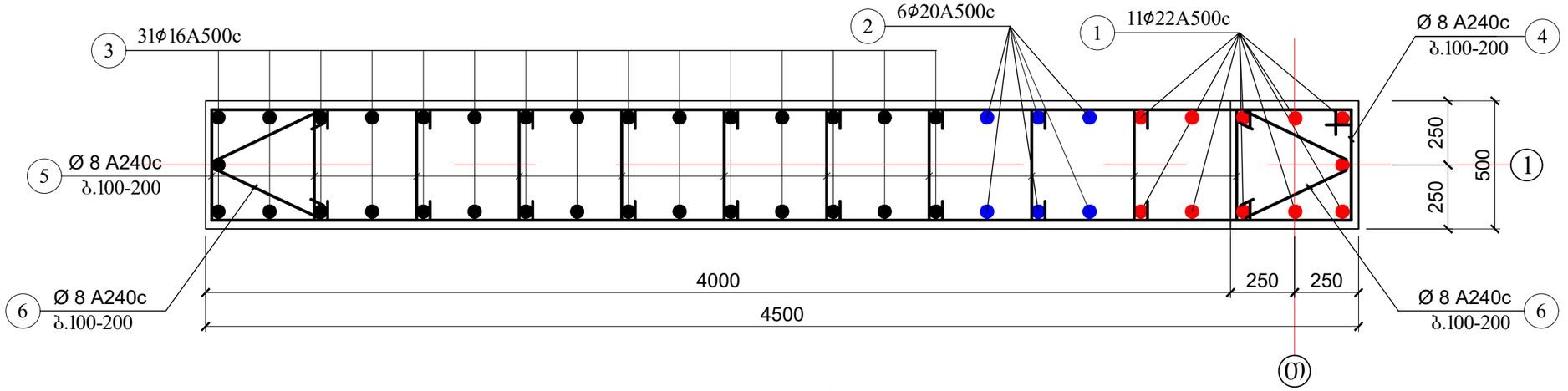

2 - 2

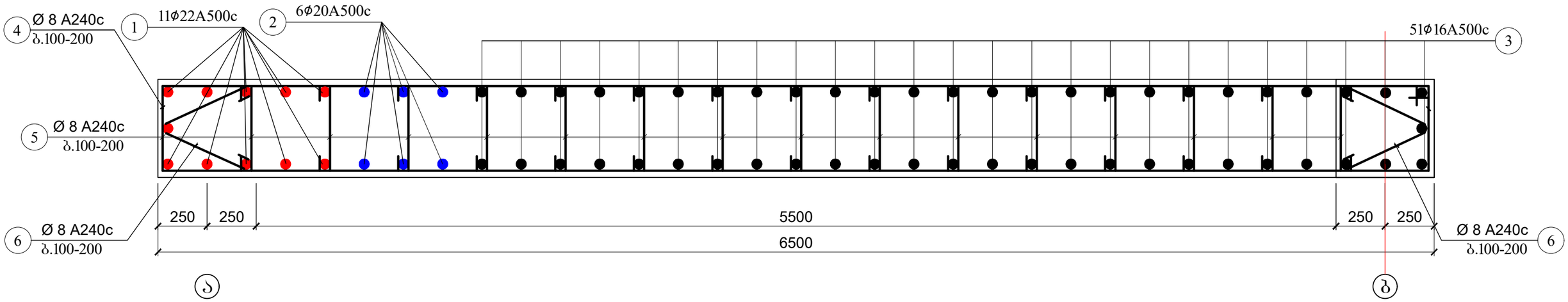

3 - 3

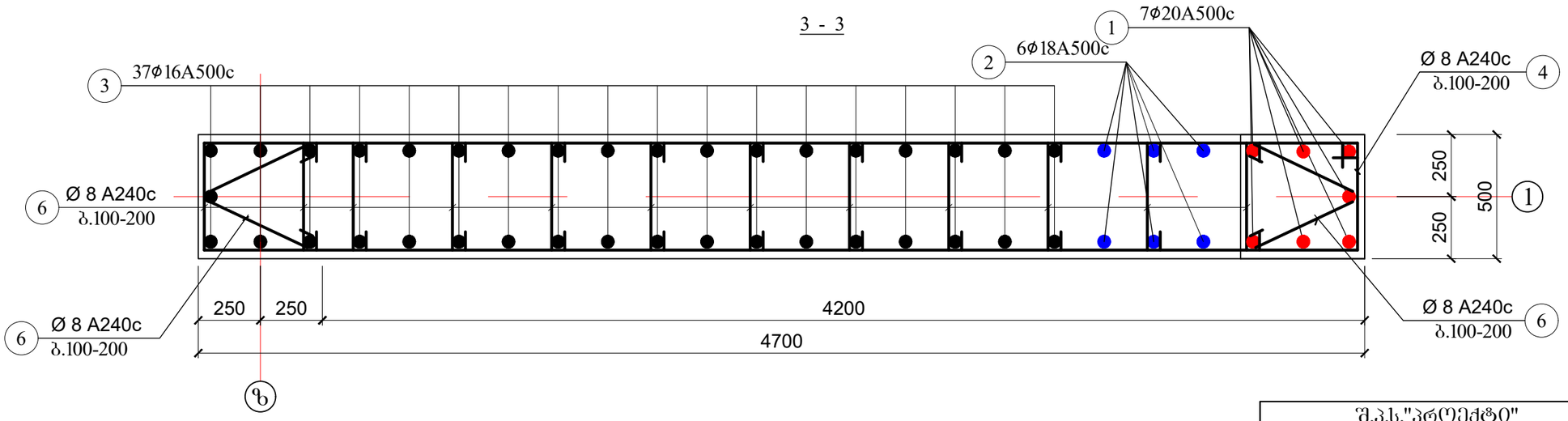

შ.პ.ს."პროექტი" ID 202338504ქ. თბილისი, კრილოვის ქ.№5			ალერგოლოგიისა და იმუნოლოგიის ამბულატორიული ცენტრის პროექტი (კორექტირებული)
			თბილისი, ლუბლიანას ქუჩა №78, საკადასტრო კოდი №01.13.01.008.068
დირექტორი	ქ. კალანდაძე		მონოლითური სვეტების კვეთები 1-1; 2-2; 3-3
პრ-ის ავტორი	პ. ჭურდიანი		
არქიტექტორი	ქ. ჭურდიანი		
არქიტექტორი	ე. კისილიოვი		
კონსტრუქტორი	შ.დოლიძე		

ფურცლ. რაოდენ.	ფურცლის №	თარიღი	კონსტრ ნაწილი
	67	13.11.2022	

4 - 4

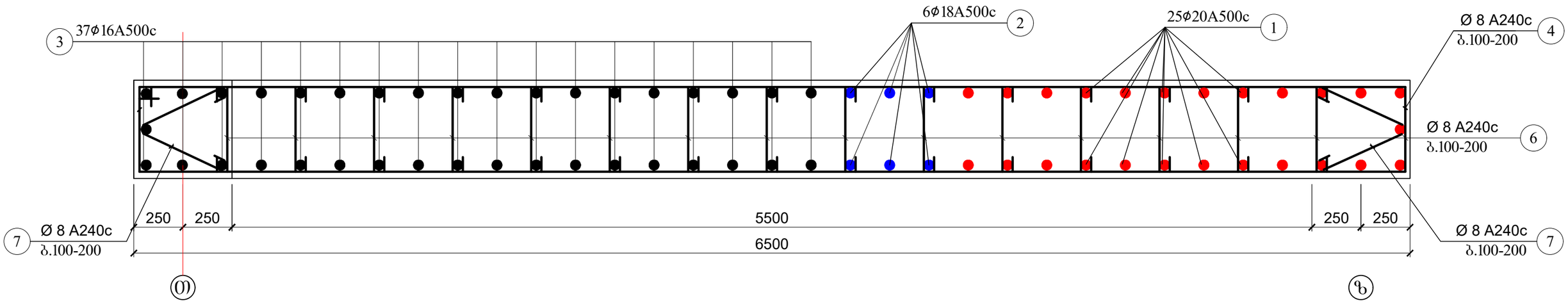

5 - 5

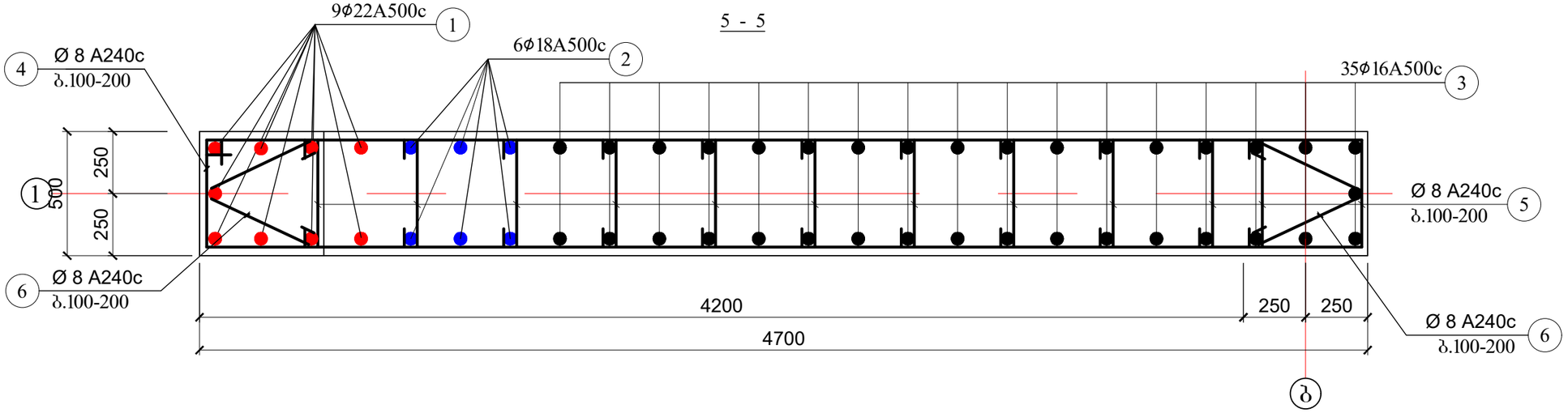

შ.პ.ს."პროექტი" ID 202338504ქ. თბილისი, კრილოვის ქ.№5			ალერგოლოგიისა და იმუნოლოგიის ამბულატორიული ცენტრის პროექტი (კორექტირებული)	
			თბილისი, ლუბლიანას ქუჩა №78, ნაკალახტრო კოდი №01.13.01.008.068	
დირექტორი	ქ. კალანდაძე		მონოლითური სვეტების კვეთები 4-4; 5-5	
პრ-ის ავტორი	პ. ჭურდიანი			
არქიტექტორი	ქ. ჭურდიანი			
არქიტექტორი	ე. კისილიოვი		შურცლ. რაოდენ.	შურცლის № 68 / თარიღი 13.11.2022 / კონსტრ ნაწილი
კონსტრუქტორი	შ.დოლიძე			

Изм.	Кол.уч.	Лист	№док.	Подп.	Дата
ГИП					
Разраб.					
Н.контр.					

Стадия	Лист	Листов
Р	1	1

ID 20233850441. Отделочные, дополнительные работы

Г.Л.Ц."Здоровье"

Спецификация на отделочные работы для производственного здания (отделочные работы)

Отделочные работы. Этажи №78, Цокольный этаж

№01.13.01.008.068

Ведомость ссылочных и прилагаемых документов 1

Обозначение	Наименование	Примечание
	Документация общего назначения	
	1. Общие данные	
	2. Отделочные работы	
	3. Ведомость ссылочных и прилагаемых документов	
	Архитектурные решения	
	4. Ведомость отделки помещений	
	5. План 1-го этажа. Ведомость отделки помещений	
	6. План 1-го этажа. Ведомость отделки помещений	
	7. План 1-го этажа. Ведомость отделки помещений	
	8. План 1-го этажа. Ведомость отделки помещений	
	9. План 1-го этажа. Ведомость отделки помещений	
	10. План 1-го этажа. Ведомость отделки помещений	
	11. План 1-го этажа. Ведомость отделки помещений	

Ведомость отделки помещений

Номер помещения	Наименование помещения	Площадь, м²	Вид отделки
1	Коридор	12,5	Керамическая плитка
2	Санузел	4,2	Керамическая плитка
3	Кабинет	15,8	Ламинат
4	Кабинет	14,3	Ламинат
5	Коридор	10,1	Керамическая плитка
6	Санузел	3,9	Керамическая плитка
7	Кабинет	16,4	Ламинат
8	Кабинет	13,7	Ламинат
9	Коридор	11,8	Керамическая плитка
10	Санузел	4,0	Керамическая плитка
11	Кабинет	15,2	Ламинат

Примечание: Все работы выполнять в соответствии с требованиями СНиП и ГОСТ. Материалы должны иметь сертификаты качества.

Дата 13.11.2022

Лист 69

Инв. № подл.

Взам. инв. №

Подп. и дата

Инв. № дубл.

Взам. инв. №

Подп. и дата

Инв. № подл.

Изм. Кол.уч. Лист №док. Подп. Дата

Стадия Р | Лист 1 | Листов 1

Ведомость ссылочных и прилагаемых документов

Спецификация на отделочные работы для производственного здания (отделочные работы)

Отделочные работы. Этажи №78, Цокольный этаж

№01.13.01.008.068

ГИП

Разраб.

Н.контр.

Г.Л.Ц."Здоровье"

ID 20233850441. Отделочные, дополнительные работы

მრ 12

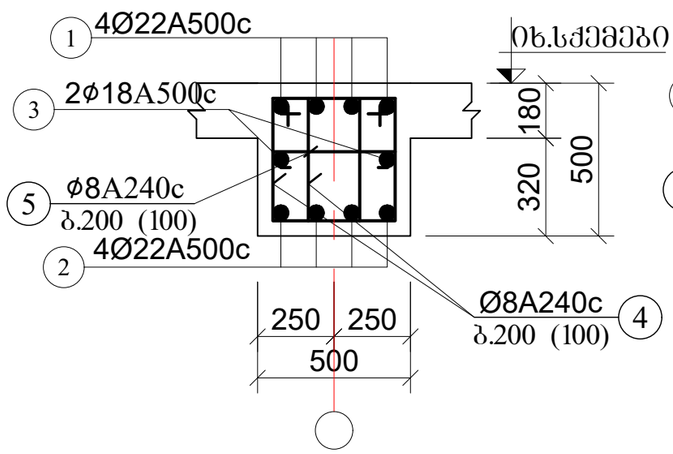

მრ 14

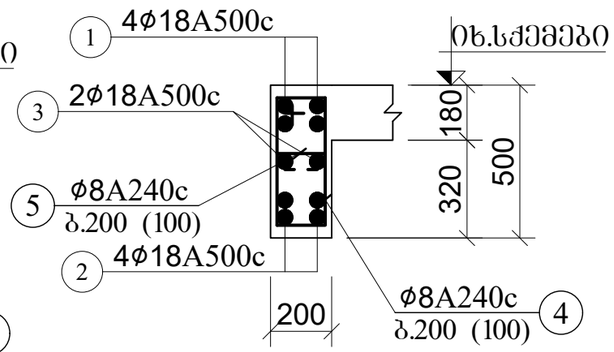

მრ 15

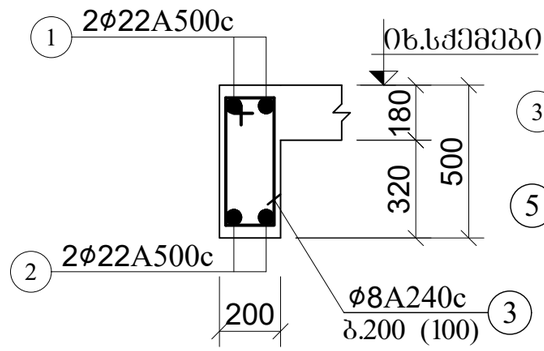

მრ 16

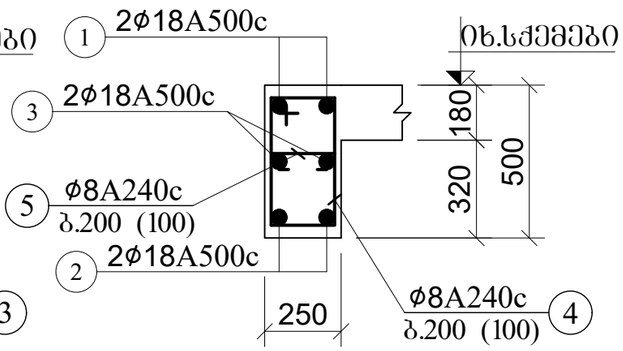

მრ 17

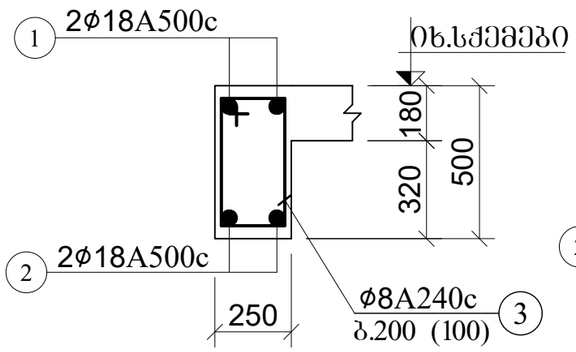

მრ 18

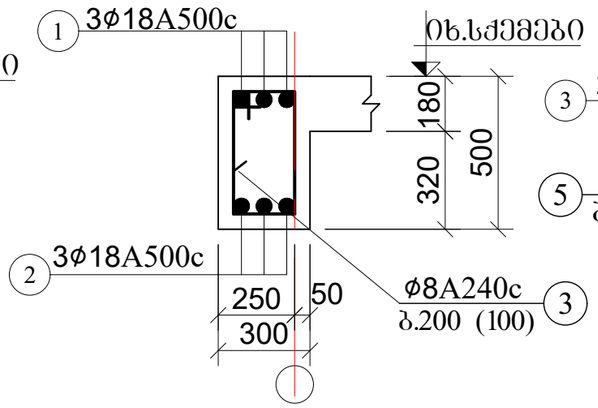

მრ 7I

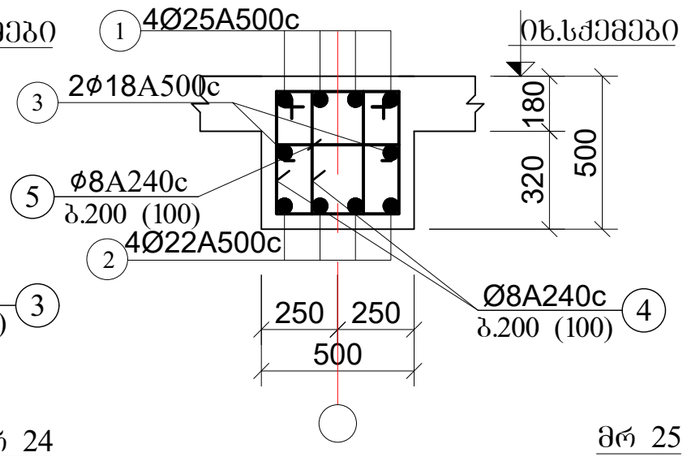

მრ 23

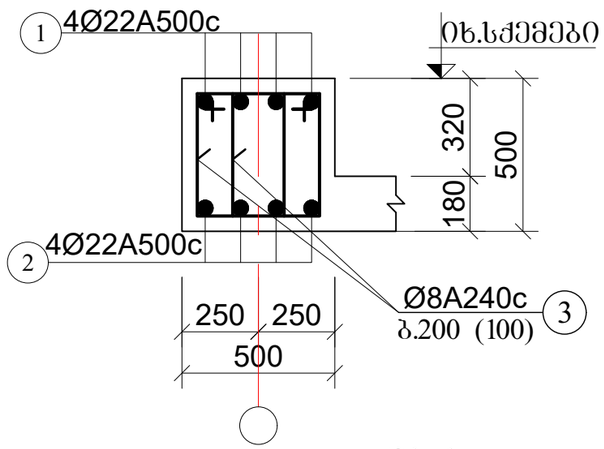

არმატურების გადადებით (შედუღების გარეშე)
პირაპირის მოწყობის დეტალი რიგელებისთვის

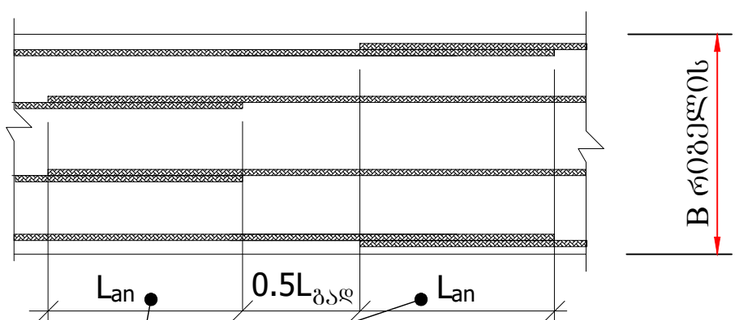

მრ 24

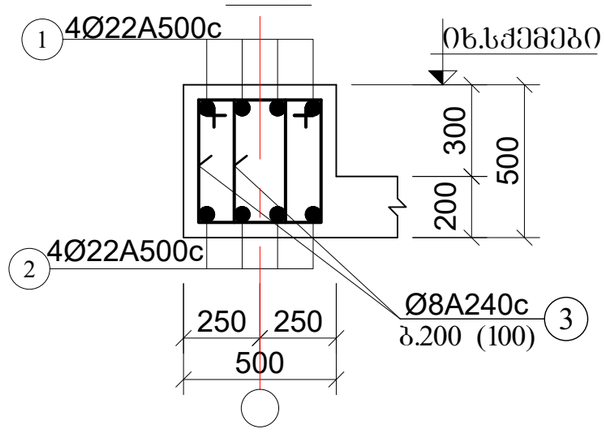

მრ 25

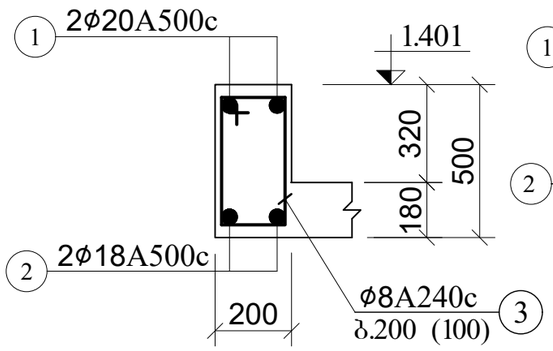

რბს 1

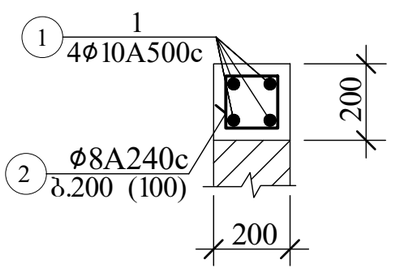

შ.პ.ს."პროექტი" ID 202338504ქ. თბილისი, კრილოვის ქ№5			ალერგოლოგიისა და იმუნოლოგიის ამბულატორიული ცენტრის პროექტი (კორექტირებული)
			თბილისი, ლუბლიანას ქუჩა №78, საკადასტრო კოდი №01.13.01.008.068
დირექტორი	ქ. კალანდაძე		
პრ-ის ავტორი	პ. ქურდიანი		მონოლითური რიგელები 2
არქიტექტორი	ქ. ქურდიანი		
არქიტექტორი	ე. კისილიოვი		
კონსტრუქტორი	შ.დოლიძე		

ფურცლ. რაოდენ.	ფურცლის №	თარიღი	კონსტრ ნაწილი
	70	13.11.2022	

მრ 19

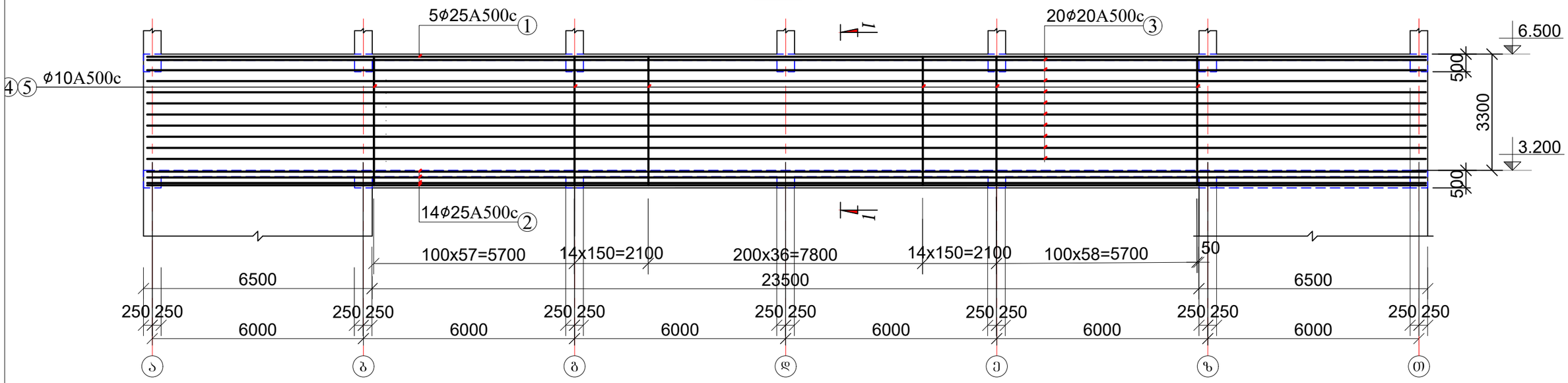

მრ 20

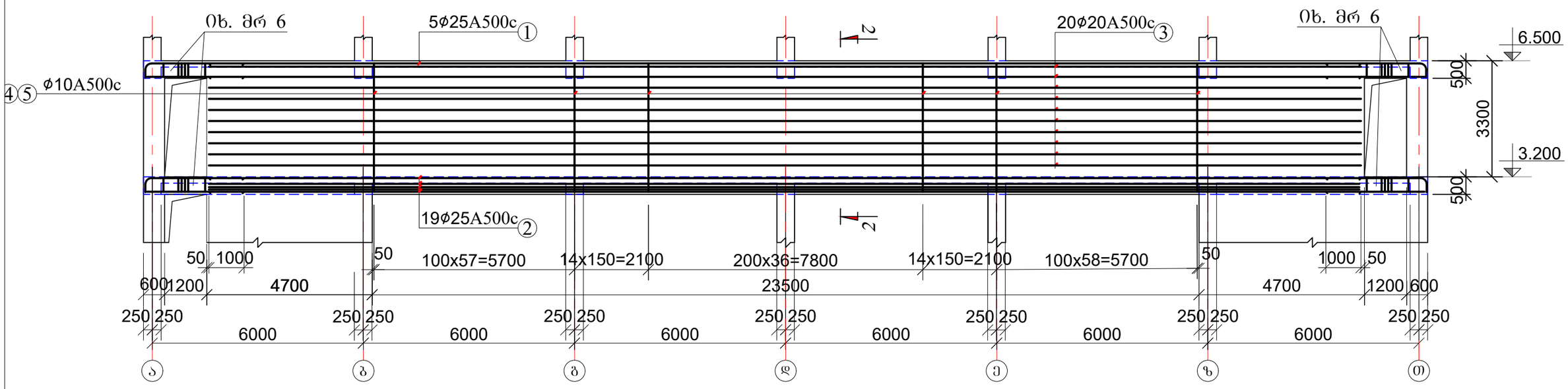

შ.პ.ს."პროექტი" ID 202338504ქ. თბილისი, კრილოვის ქ.№5			ალერგოლოგიისა და იმუნოლოგიის ამბულატორიული ცენტრის პროექტი (კონსტრუქციული)		
			თბილისი, ლუბლიანას ქუჩა №78, საკადასტრო კოდი №01.13.01.008.068		
დირექტორი	ქ. კალანდაძე		მონოლითური რიგელები მრ 19; მრ 20		
არ-ის ავტორი	პ. ქურდიანი				
არქიტექტორი	ქ. ქურდიანი				
არქიტექტორი	ე. კისილიოვი		ფურცლ. რაოდენ.	ფურცლის №	თარიღი
კონსტრუქტორი	შ.დოლიძე			71	13.11.2022

მრ 21

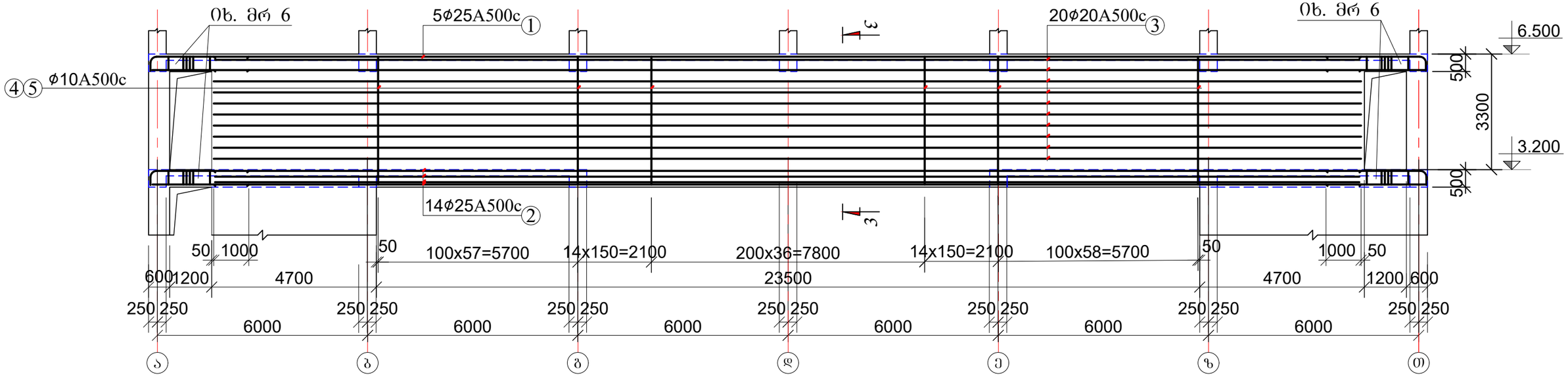

მრ 22

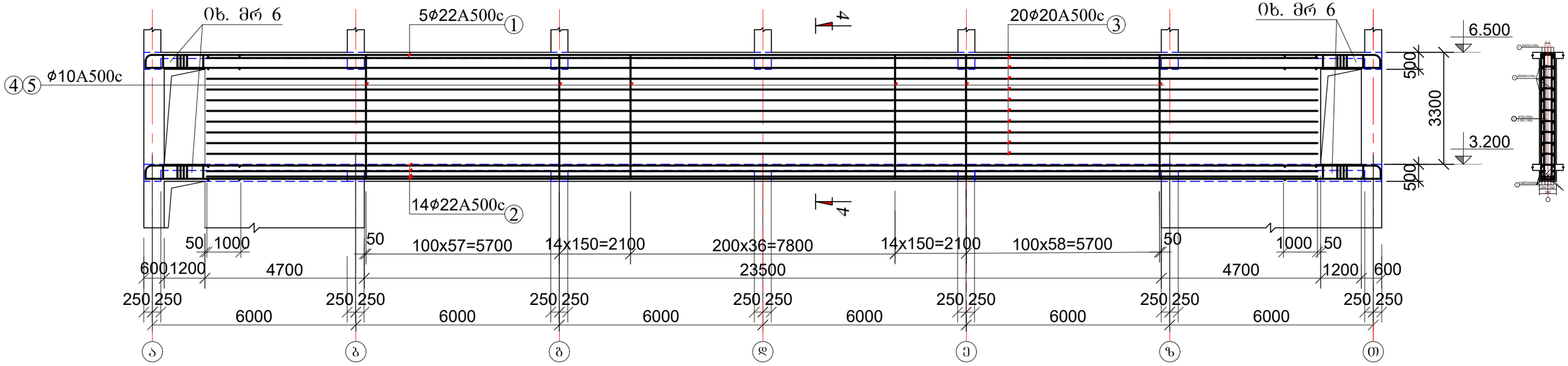

შ.პ.ს."პროექტი" ID 202338504 ქ. თბილისი, კრწანისის ქ.№5			ალერგოლოგიისა და იმუნოლოგიის ამბულატორიული ცენტრის პროექტი (კორექტირებული)	
			თბილისი, ლუბლიანას ქუჩა №78, საკადასტრო კოდი №01.13.01.008.068	
დირექტორი	ქ. კალანდაძე		მონოლითური რიგელები მრ 21; მრ 22	
პრ-ის ავტორი	ა. ქურდიანი			
არქიტექტორი	ქ. ქურდიანი			
არქიტექტორი	ე. კისილიოვი		ფურცლ. რაოდენ.	ფურცლის № / თარიღი / კონსტრ ნაწილი
კონსტრუქტორი	შ.დოლიძე			72 / 13.11.2022

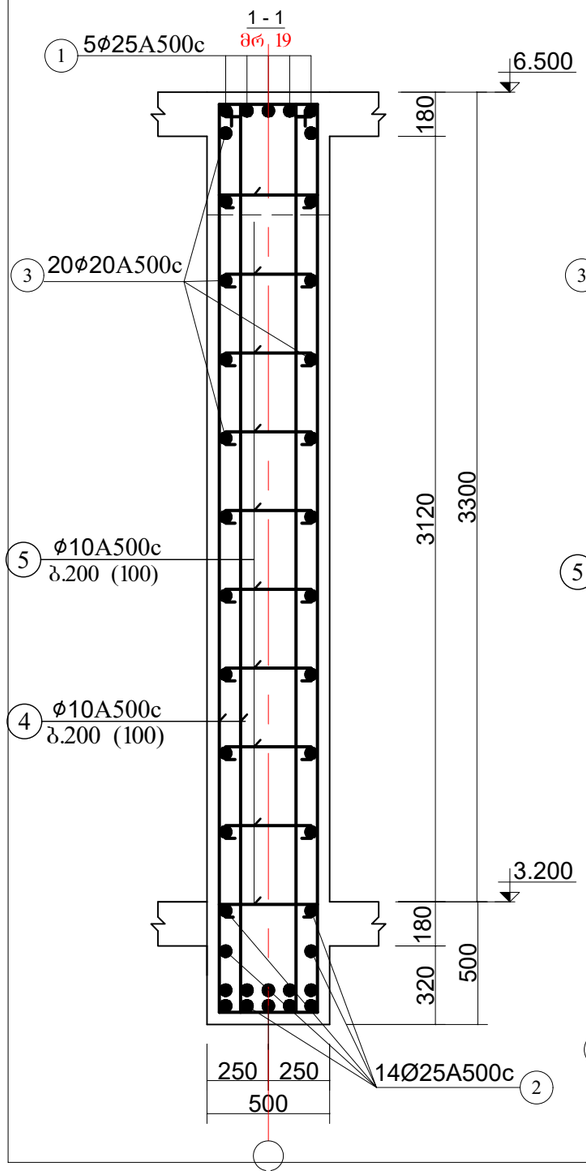

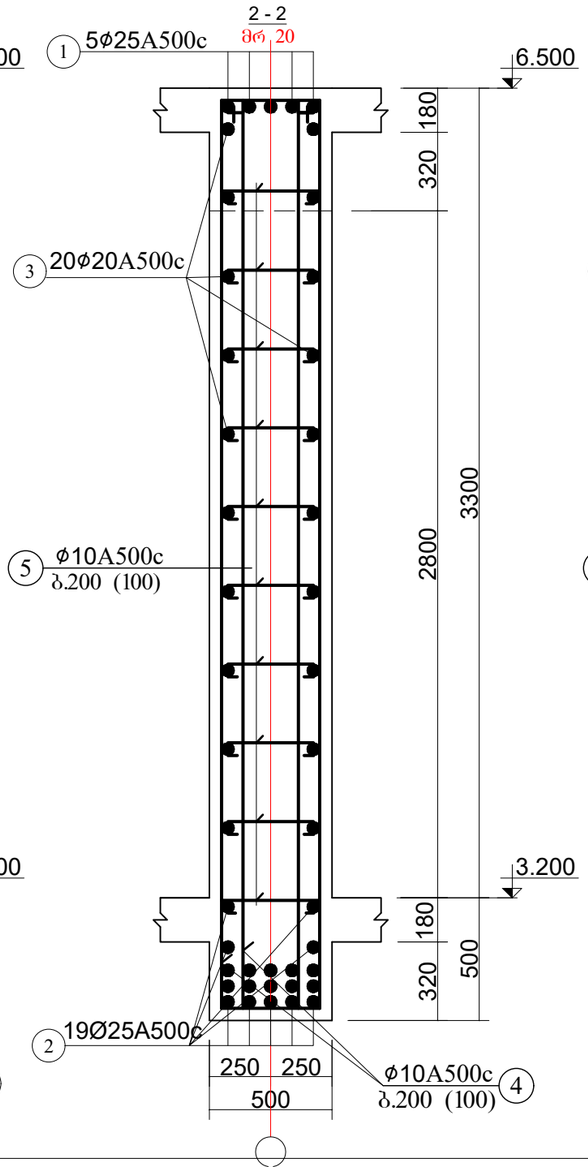

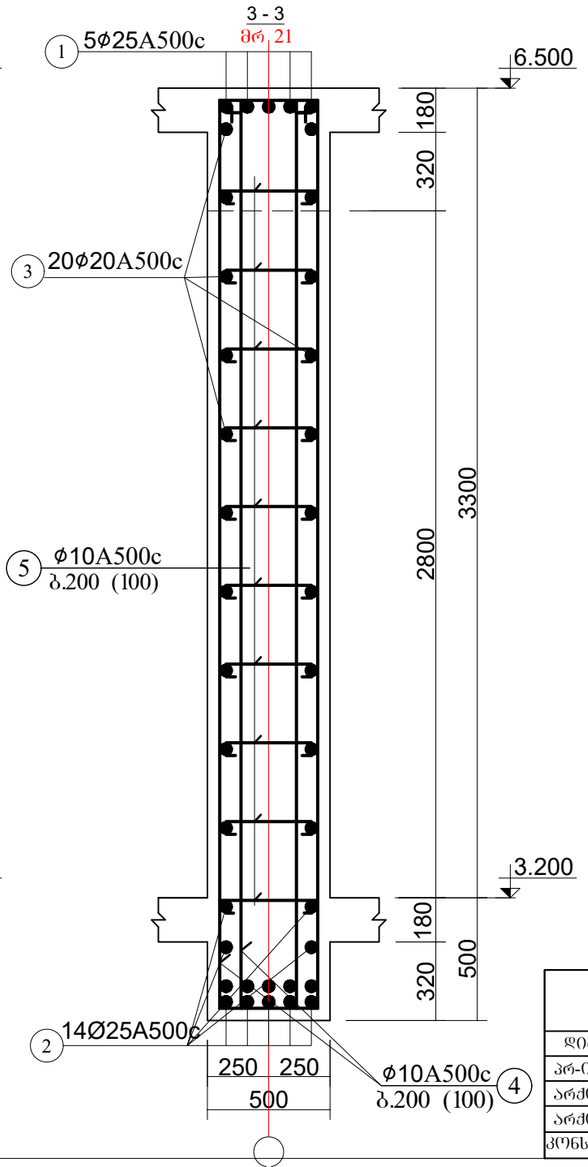

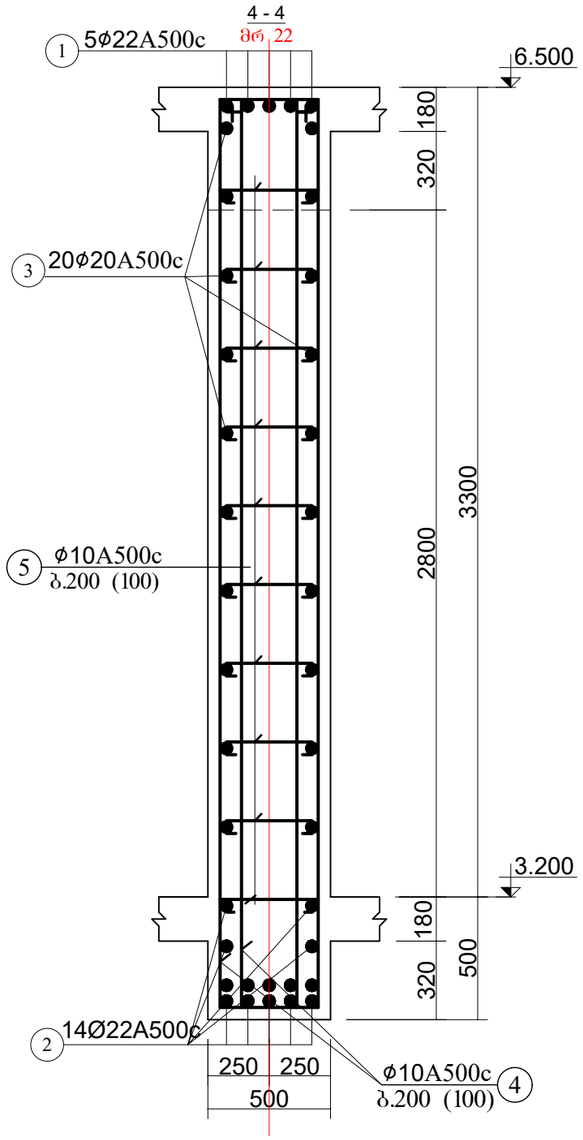

შ.პ.ს."პროექტი" ID 202338504ქ. თბილისი, კრილოვის ქ.№5			ალერგოლოგიისა და იმუნოლოგიის ამბულატორიული ცენტრის პროექტი (კორექტირებული)			
			თბილისი, ლუბლიანას ქუჩა №78, საკადასტრო კოდი №01.13.01.008.068			
დირექტორი	ქ. კალანდაძე		მონოლითური რიგელების კვეთები			
პრ-ის ავტორი	პ. ქურდიანი					
არქიტექტორი	ქ. ქურდიანი					
არქიტექტორი	ე. კისილიოვი		ფურცლ. რაოდენ.	ფურცლის №	თარიღი	კონსტრ ნაწილი
კონსტრუქტორი	შ.დოლიძე			73	13.11.2022	

კვ 1

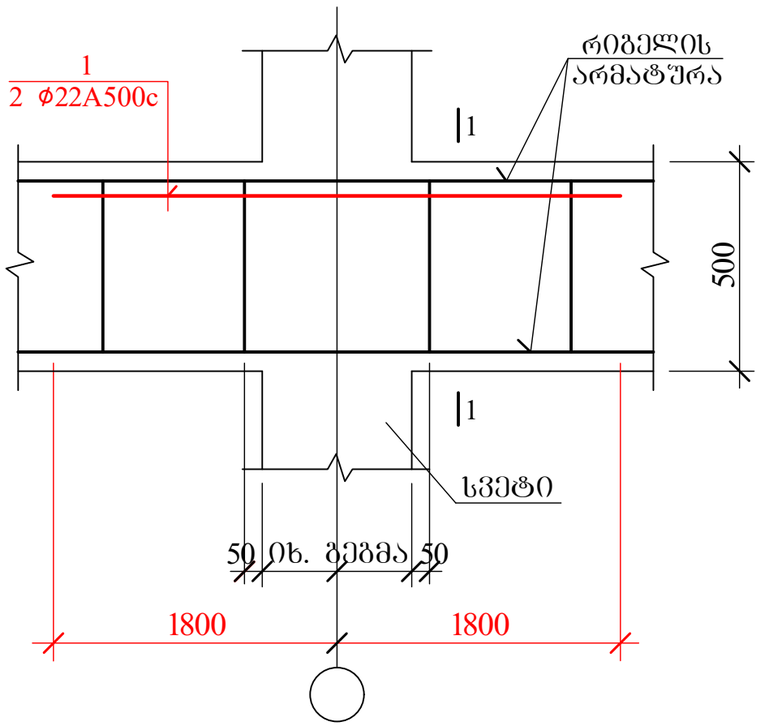

1-1

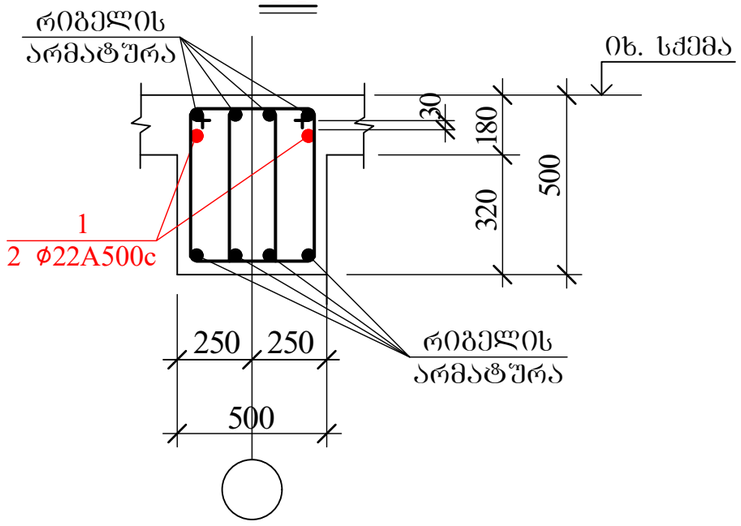

კვ 2

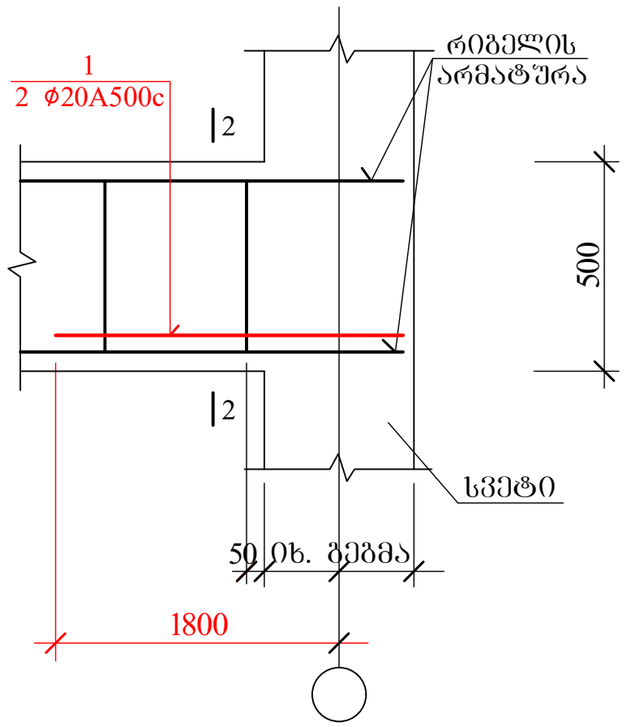

2-2

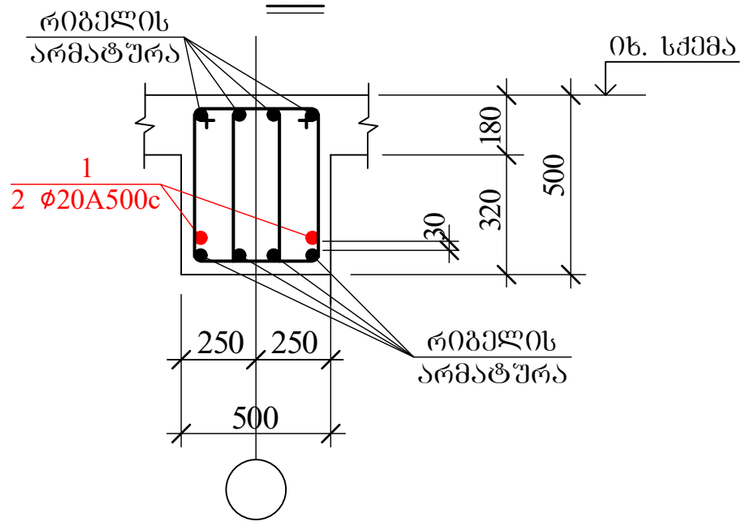

კვ 3

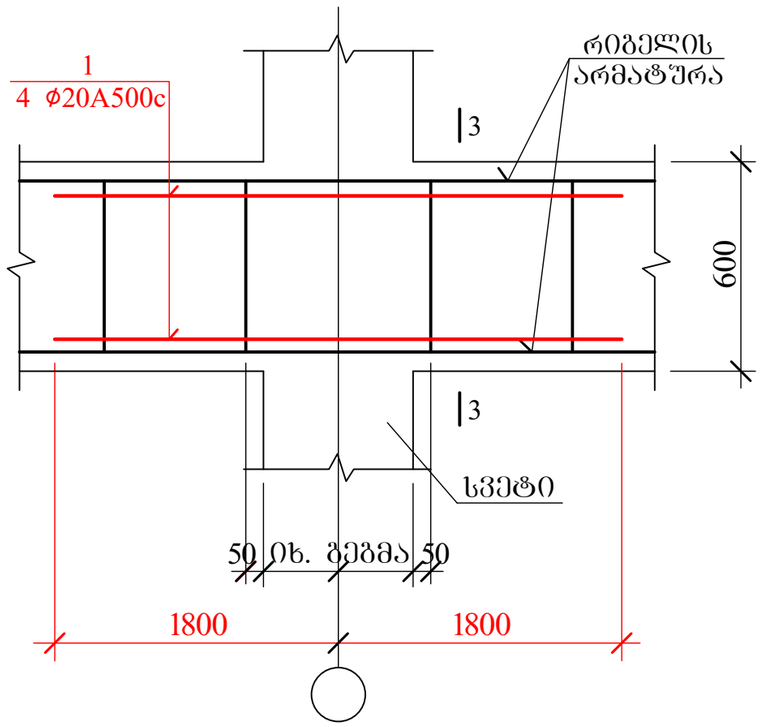

3-3

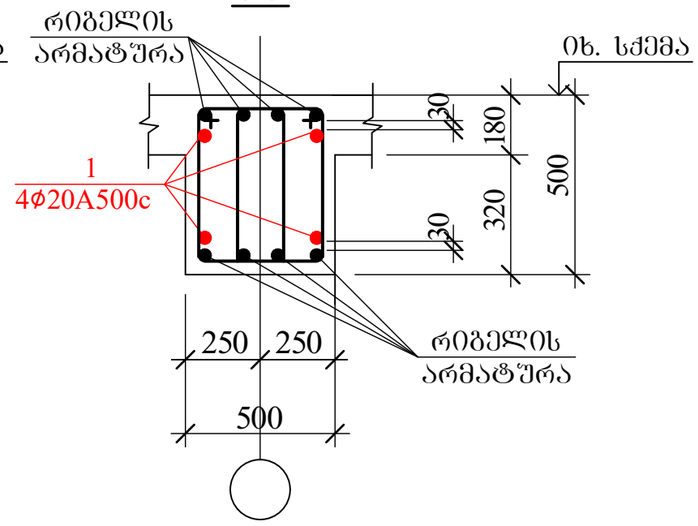

შ.პ.ს."პროექტი" ID 202338504ქ. თბილისი, კრილოვის ქ.№5			ალერგოლოგიისა და იმუნოლოგიის ამბულატორიული ცენტრის პროექტი (კორექტირებული)
დირექტორი	ქ. კალანდაძე		თბილისი, ლუბლიანას ქუჩა №78, საკადასტრო კოდი №01.13.01.008.068
პრ-ის ავტორი	ა. ჭურდიანი		
არქიტექტორი	ქ. ჭურდიანი		კარკასის გაძლიერების კვანძები 1
არქიტექტორი	ე. კისილიოვი		
კონსტრუქტორი	შ.დოლიძე		ფურცლ. რაოდენ. ფურცლის № თარიღი კონსტრ ნაწილი
			74 13.11.2022

კვ 4

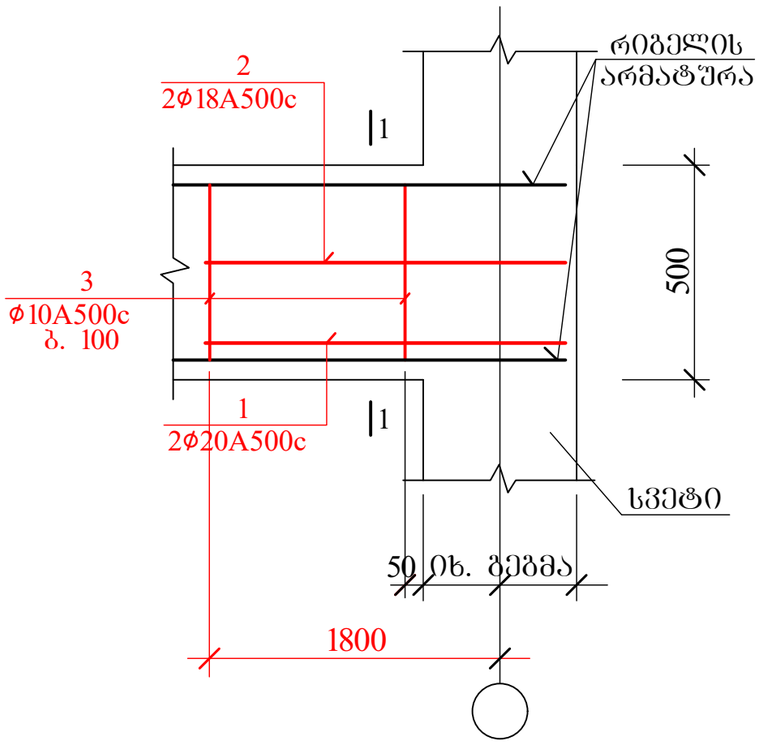

კვ 5

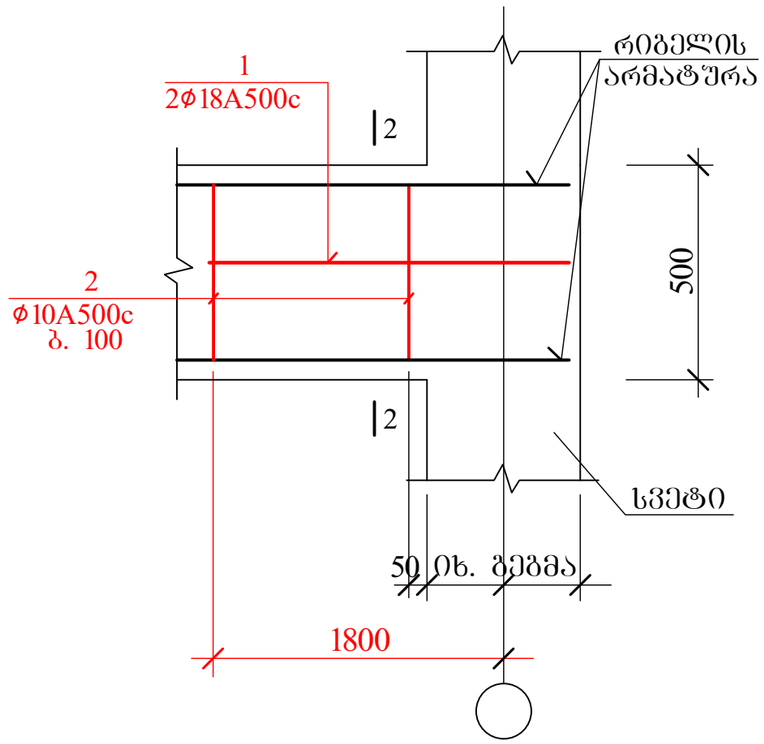

კვ 6

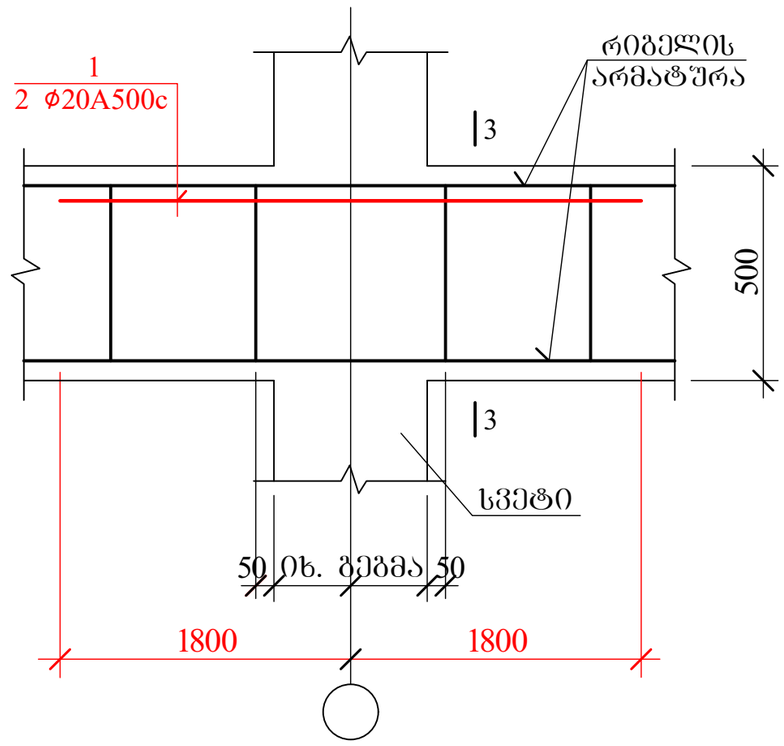

1-1

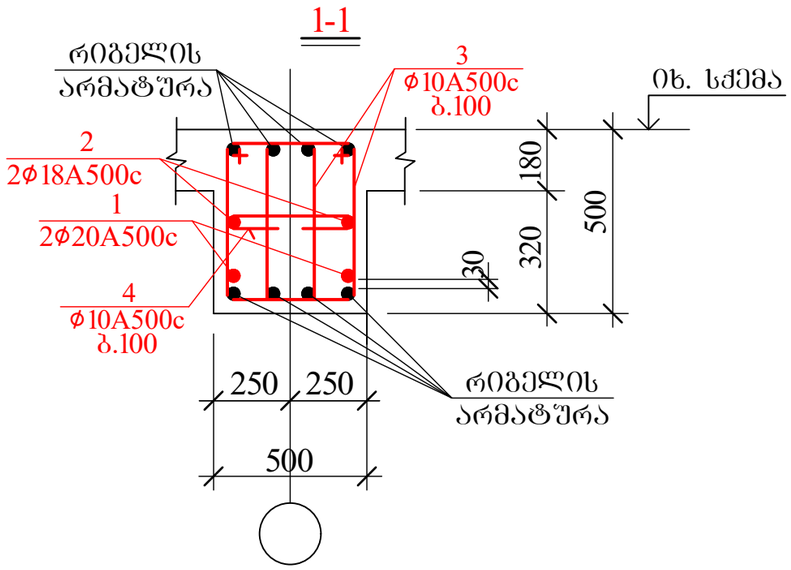

2-2

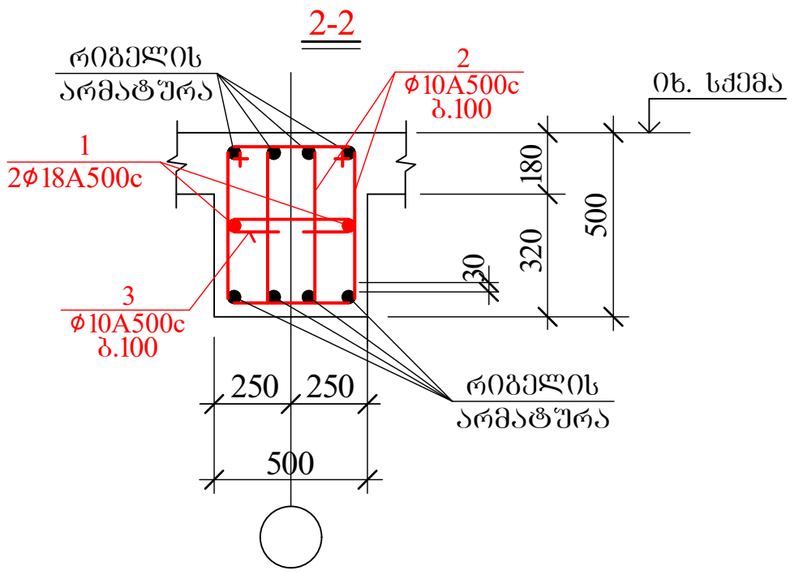

3-3

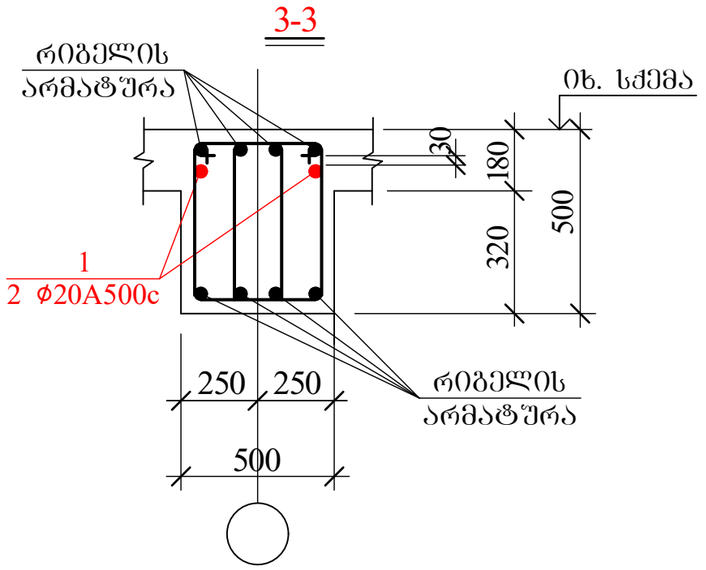

შ.პ.ს."პროექტი" ID 202338504 ქ. თბილისი, კრილოვის ქ.№5			ალერგოლოგიისა და იმუნოლოგიის ამბულატორიული ცენტრის პროექტი (კორექტირებული)			
			თბილისი, ლუბლიანას ქუჩა №78, საკადასტრო კოდი №01.13.01.008.068			
დირექტორი	ქ. კალანდაძე		კარკასის გაძლიერების კვანძები 2			
პრ-ის ავტორი	პ. ქურდიანი					
არქიტექტორი	ქ. ქურდიანი					
არქიტექტორი	ე. კისილიოვი		შურცხ. რაოდენ.	შურცხის №	თარიღი	კონსტრ ნაწილი
კონსტრუქტორი	შ.დოლიძე			75	13.11.2022	

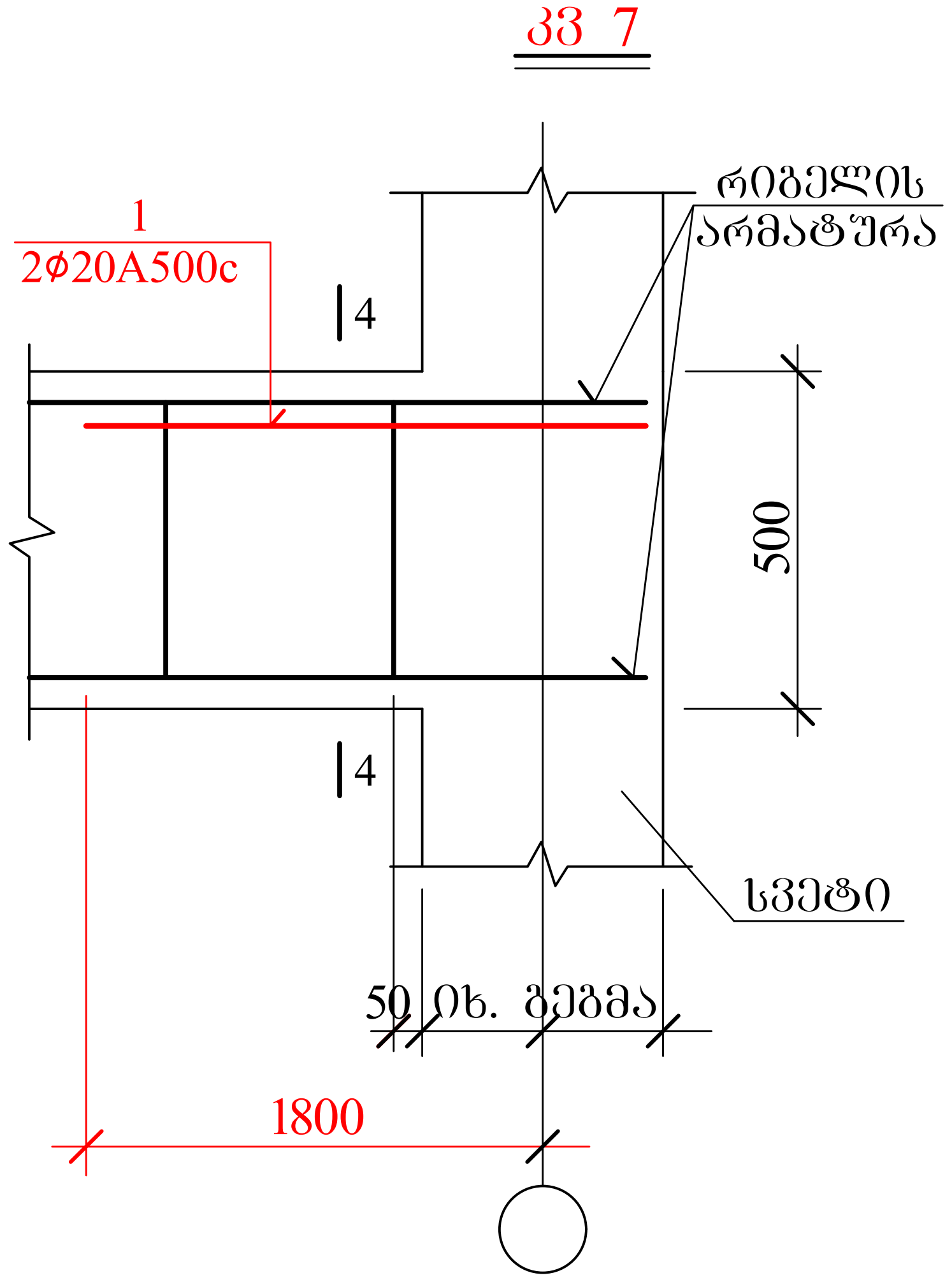

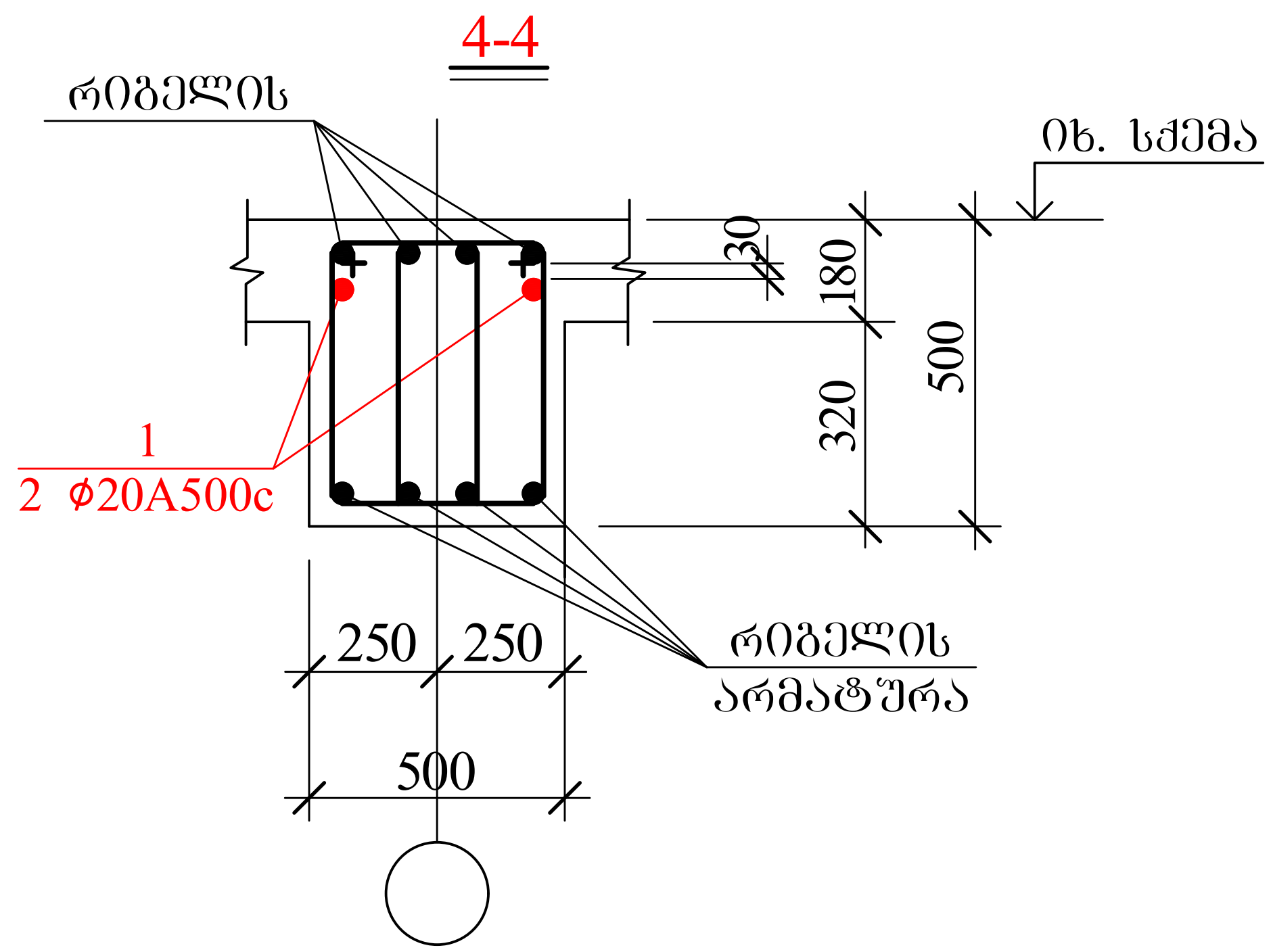

კონსტრუქც. დასახელება	პოზ. №	ესკიზი მმ.	ф მმ.	L მმ.	n ც.	Lxn მ.	ф მმ.	Σ L მ.	Q კგ.
		არმატურის სპეციფიკაცია					**არმატურის ამოკრება**		
კვ 1 (12 ც)	1	3600	Ø22A500c	3600	2	7.2	Ø22A500c	7.2	21.5
	2						A500c= 21.5 კგ.		
კვ 2 (12 ც)	1	2100	Ø20A500c	2100	2	4.2	Ø20A500c	4.2	10.4
	2						A500c= 10.4 კგ.		
კვ 3 (12 ც)	1	3600	Ø20A500c	3600	4	14.4	Ø20A500c	14.4	35.6
							A500c= 35.6 კგ.		
კვ 4 (12 ც)	1	2100	Ø20A500c	2100	2	4.2	Ø20A500c	4.2	10.4
	2	2100	Ø18A500c	2100	2	4.2	Ø18A500c	4.2	8.4
	3	865 90 325 450	Ø10A500c	1730	30	51.9	Ø10A500c	61.4	38.1
	4	90 450 90	Ø10A500c	630	15	9.5	A500c= 56.9 კგ.		
კვ 5 (12 ც)	1	2100	Ø18A500c	2100	2	4.2	Ø18A500c	4.2	8.4
	2	865 90 325 450	Ø10A500c	1730	30	51.9	Ø10A500c	61.4	38.1
	3	90 450 90	Ø10A500c	630	15	9.5	A500c=46.5 კგ.		
კვ 6 (12 ც)	1	3600	Ø20A500c	3600	2	7.2	Ø20A500c	7.2	17.8
							A500c= 17.8 კგ.		
კვ 7 (12 ც)	1	2100	Ø20A500c	2100	2	4.2	Ø20A500c	4.2	10.4
							A500c= 10.4 კგ.		

შ.პ.ს."პროექტი" ID 202338504ქ. თბილისი, კრილოვის ქ.№5			ალერგოლოგიისა და იმუნოლოგიის ამბულატორიული ცენტრის პროექტი (კორექტირებული)	
დირექტორი	ქ. კალანდაძე		თბილისი, ლუბლიანას ქუჩა №78, საკადასტრო კოდი №01.13.01.008.068	
პრ-ის ავტორი	პ. ქურდიანი		კარკასის გაძლიერების კვანძები 3 და სპეციფიკაცია	
არქიტექტორი	ქ. ქურდიანი			
არქიტექტორი	ე. კისილიოვი		ფურცლ. რაოდენ. / ფურცლის № / თარიღი	კონსტრ. ნაწილი
კონსტრუქტორი	შ.დოლიძე		76 / 13.11.2022	

საკიდების განლაგება სვეტის და რიგელის საყრდენ მონაკვეთებზე

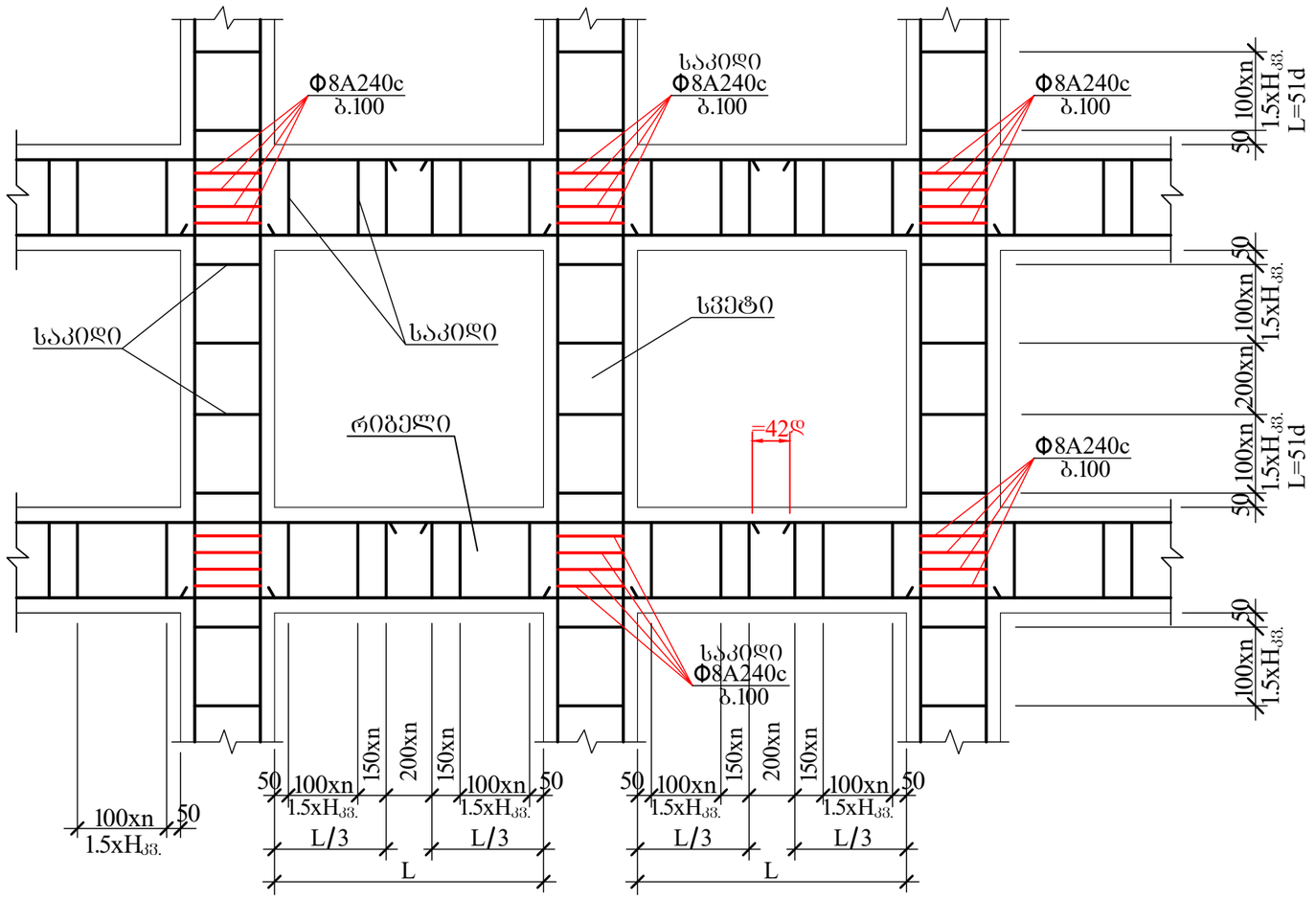

მონოლითურ სვეტებში მუშა არმატურის გადაბმის მოწყობა

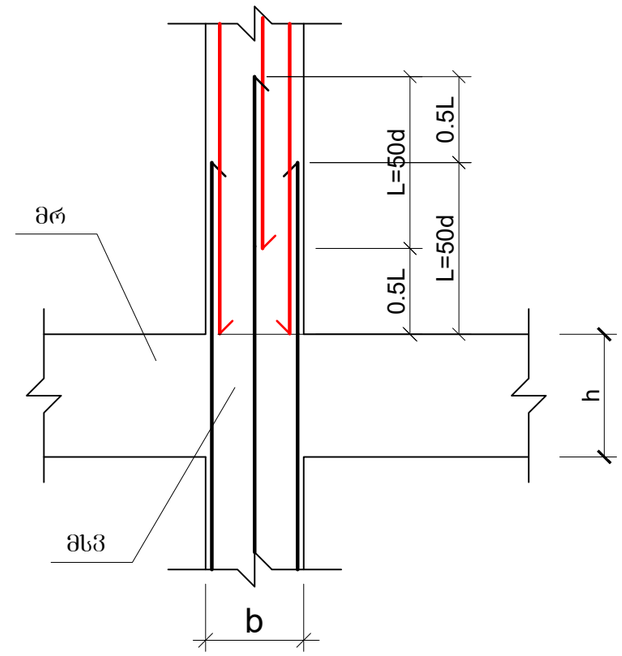

---- მუშა არმატურის დიამეტრი

ზომები მოცემულია B25 კლასის ბეტონისათვის

რიგელში იმპოსტის ჩამაგრების კვანძი

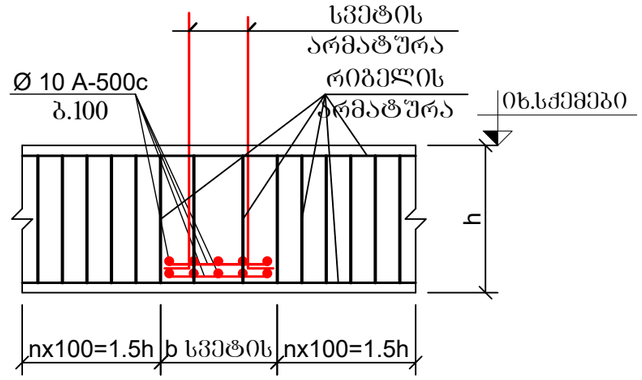

რიგელებში მუშა არმატურის ჩაანკერების სქემა (შუალედური კვანძი)

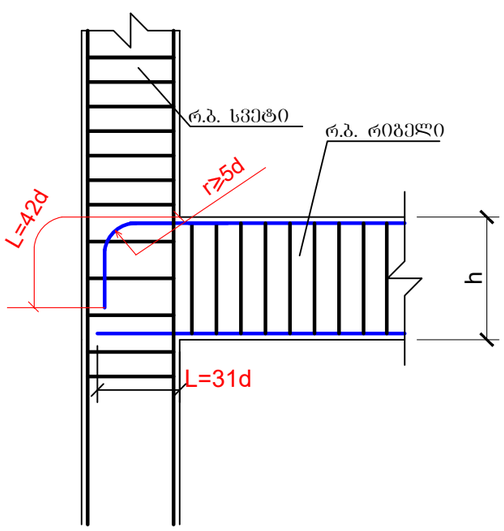

რიგელებში მუშა არმატურის ჩაანკერების სქემა (ზედა კვანძი)

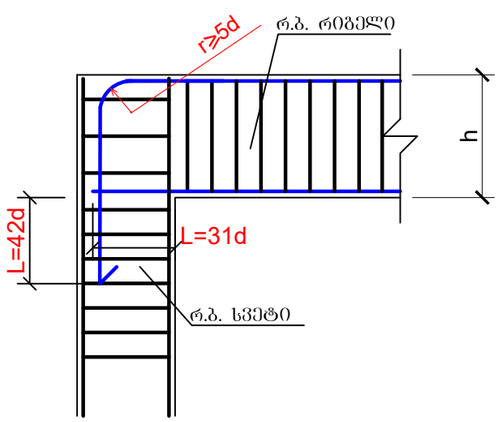

შ.პ.ს."პროექტი" ID 202338504ქ. თბილისი, კრილოვის ქ№5			ალერგოლოგიისა და იმუნოლოგიის ამბულატორიული ცენტრის პროექტი (კორექტირებული)	
			თბილისი, ლუბლიანას ქუჩა №78, საკადასტრო კოდი №01.13.01.008.068	
დირექტორი	ქ. კალანდაძე			
არ-ის ავტორი	პ. ჭურდიანი		კარკასის მოწყობის დეტალები	
არქიტექტორი	ქ. ჭურდიანი			
არქიტექტორი	ე. კისილიოვი		შურცხ. რაოდენ.	შურცლის № / თარიღი / კონსტრ ნაწილი
კონსტრუქტორი	შ.დოლიძე			77 / 13.11.2022 /

კონსტრუქც. დასახელება	არმატურის სპეციფიკაცია						არმატურის ამოკრება		
	პოზ. №	ესკიზი მმ.	Ø მმ.	L მმ.	n ც.	Lxn მ.	Ø მმ.	Σ L მ.	Q კგ.
მს3 1	1	საერთო სიგრძე	Ø25A500c	——	—	330.0	Ø25A500c	330.0	1270.5
	2	990 90 450 450	Ø8A240c	1980	187	370.3	Ø8A240c	662.0	261.5
	3	780 90 345 345	Ø8A240c	1560	187	291.7	A-500c= 1270.5 კგ. A240c=261.5 კგ. $V_{(B\ 25)}$= 8.4 კუბ. მ.		
მს3 2	1	საერთო სიგრძე	Ø22A500c	——	—	594.0	Ø22A500c	594.0	1770.1
	2	990 90 450 450	Ø8A240c	1980	337	667.3	Ø8A240c	1193.0	471.2
	3	780 90 345 345	Ø8A240c	1560	337	525.7	A-500c=1770.1 კგ. A240c= 471.2 კგ. $V_{(B\ 25)}$=15.1 კუბ. მ.		
მს3 3	1	საერთო სიგრძე	Ø20A500c	——	—	1245.0	Ø20A500c	1245.0	3075.2
	2	990 90 450 450	Ø8A240c	1980	734	1453.3	Ø8A240c	2598.4	1026.4
	3	780 90 345 345	Ø8A240c	1560	734	1145.1	A-500c=3075.2 კგ. A240c= 1026.4 კგ. $V_{(B\ 25)}$= 33.0 კუბ. მ.		
მს3 4	1	საერთო სიგრძე	Ø18A500c	——	—	1786.0	Ø18A500c	1786.0	3572.0
	2	990 90 450 450	Ø8A240c	1980	1012	2003.8	Ø8A240c	3582.5	1415.1
	3	780 90 345 345	Ø8A240c	1560	1012	1578.7	A-500c=3572.0 კგ. A240c= 1415.1 კგ. $V_{(B\ 25)}$= 45.5 კუბ. მ.		
მს3 6	1	საერთო სიგრძე	Ø22A500c	——	—	143.0	Ø22A500c	143.0	426.1
	2	1090 90 550 450	Ø8A240c	2180	81	176.6	Ø8A240c	314.3	124.2
	3	850 90 380 380	Ø8A240c	1700	81	137.7	A-500c= 426.1 კგ. A240c= 124.2 კგ. $V_{(B\ 25)}$= 4.4 კუბ. მ.		
მს3 7	1	საერთო სიგრძე	Ø20A500c	——	—	237.0	Ø20A500c	237.0	585.4
	2	1090 90 550 450	Ø8A240c	2180	135	294.3	Ø8A240c	523.8	206.9
	3	850 90 380 380	Ø8A240c	1700	135	229.5	A-500c= 585.4 კგ. A240c= 206.9 კგ. $V_{(B\ 25)}$= 7.3 კუბ. მ.		

კონსტრუქც. დასახელება	არმატურის სპეციფიკაცია						არმატურის ამოკრება		
	პოზ. №	ესკიზი მმ.	Ø მმ.	L მმ.	n ც.	Lxn მ.	Ø მმ.	Σ L მ.	Q კგ.
მს3 8	1	საერთო სიგრძე	Ø18A500c	——	—	33.0	Ø18A500c	33.0	66.0
	2	1090 90 550 450	Ø8A240c	2180	19	41.4	Ø8A240c	73.7	29.1
	3	850 90 380 380	Ø8A240c	1700	19	32.3	A-500c= 66.0 კგ. A240c= 29.1 კგ. $V_{(B\ 25)}$= 1.0 კუბ. მ.		
მს3 10	1	საერთო სიგრძე	Ø22A500c	——	—	25.0	Ø22A500c	25.0	74.5
	2	890 90 450 350	Ø8A240c	1780	20	35.6	Ø8A240c	46.2	18.3
	3	90 350 90	Ø8A240c	530	20	10.6	A-500c= 74.5 კგ. A240c= 18.3 კგ. $V_{(B\ 25)}$= 0.7 კუბ. მ.		
მს3 11	1	საერთო სიგრძე	Ø20A500c	——	—	173.5	Ø20A500c	173.5	428.5
	2	890 90 450 350	Ø8A240c	1780	131	233.2	Ø8A240c	302.6	119.5
	3	90 350 90	Ø8A240c	530	131	69.4	A-500c= 428.5 კგ. A240c=119.5 კგ. $V_{(B\ 25)}$= 4.7 კუბ. მ.		
მს3 12	1	საერთო სიგრძე	Ø18A500c	——	—	355.0	Ø18A500c	355.0	710.0
	2	890 90 450 350	Ø8A240c	1780	280	498.4	Ø8A240c	646.8	255.5
	3	90 350 90	Ø8A240c	530	280	148.4	A-500c= 710.0 კგ. A240c=255.5 კგ. $V_{(B\ 25)}$=10.0 კუბ. მ.		
მს3 13	1	საერთო სიგრძე	Ø14A500c	——	—	40.5	Ø14A500c	40.5	49.0
	2	390 90 150 150	Ø6A240c	780	46	35.9	Ø6A240c	35.9	8.0
							A-500c=49.0 კგ. A240c=8.0 კგ. $V_{(B\ 25)}$= 0.4 კუბ. მ.		

შ.პ.ს."პრ(ე)ქტი"			ალერგოლოგიისა და იმუნოლოგიის ამბულატორიული ცენტრის პროექტი (კორექტირებული)
ID 202338504ქ. თბილისი, კრილოვის ქ№5			თბილისი, ლუბლიანას ქუჩა №78, საკადასტრო კოდი №01.13.01.008.068
დირექტორი	ქ. კალანდაძე		
პრ-ის ავტორი	პ. ქურდიანი		კარკასის სპეციფიკაცია 1
არქიტექტორი	ქ. ქურდიანი		
არქიტექტორი	ე. კისილიოვი		შურცხ. რაოდენ. / შურცხლის № / თარიღი / კონსტრ ნაწილი
კონსტრუქტორი	შ.დოლიძე		78 / 13.11.2022

კონსტრუქც. დასახელება	არმატურის სპეციფიკაცია						არმატურის ამოკრება		
	პოზ. №	ესკიზი მმ.	Ø მმ.	L მმ.	n ც.	Lxn მ.	Ø მმ.	Σ L მ.	Q კბ.
მრ 14	1	საერთო სიგრძე	Ø18A500c	——	——	55.0	Ø18A500c	133.0	226.0
	2	საერთო სიგრძე	Ø18A500c	——	——	52.0	Ø8A240c	114.2	45.1
	3	საერთო სიგრძე	Ø18A500c	——	——	26.0	A-500c=226.0 კბ. A240c= 45.1 კბ. $V_{(B\ 25)}$= 1.1 კუბ. მ.		
	4	690 90 150 450	Ø8A240c	1380	68	93.8			
	5	75 150 75	Ø8A240c	300	68	20.4			
მრ 15	1	საერთო სიგრძე	Ø22A500c	——	——	20.0	Ø22A500c	39.0	116.2
	2	საერთო სიგრძე	Ø22A500c	——	——	19.0	Ø8A240c	69.0	27.3
	3	690 90 150 450	Ø8A240c	1380	50	69.0	A-500c=116.2 კბ. A240c= 27.3 კბ. $V_{(B\ 25)}$= 0.8 კუბ. მ.		
მრ 16	1	საერთო სიგრძე	Ø18A500c	——	——	25.0	Ø18A500c	74.0	148.0
	2	საერთო სიგრძე	Ø18A500c	——	——	24.5	Ø8A240c	119.1	47.1
	3	საერთო სიგრძე	Ø18A500c	——	——	24.5	A-500c= 148.0 კბ. A240c= 47.1 კბ. $V_{(B\ 25)}$= 1.3 კუბ. მ.		
	4	740 90 200 450	Ø8A240c	1480	64	94.7			
	5	90 200 90	Ø8A240c	380	64	24.4			
მრ 17	1	საერთო სიგრძე	Ø18A500c	——	——	6.0	Ø18A500c	11.5	23.0
	2	საერთო სიგრძე	Ø18A500c	——	——	5.5	Ø8A240c	20.7	8.2
	3	740 90 200 450	Ø8A240c	1480	14	20.7	A-500c= 23.0 კბ. A240c= 8.2 კბ. $V_{(B\ 25)}$= 0.3 კუბ. მ.		
მრ 18	1	საერთო სიგრძე	Ø18A500c	——	——	80.0	Ø18A500c	158.0	316.0
	2	საერთო სიგრძე	Ø18A500c	——	——	78.0	Ø8A240c	221.2	87.4
	3	790 90 250 450	Ø8A240c	1580	140	221.2	A-500c=316.0 კბ. A240c=87.4 კბ. $V_{(B\ 25)}$= 3.2 კუბ. მ.		

კონსტრუქც. დასახელება	არმატურის სპეციფიკაცია						არმატურის ამოკრება		
	პოზ. №	ესკიზი მმ.	Ø მმ.	L მმ.	n ც.	Lxn მ.	Ø მმ.	Σ L მ.	Q კბ.
მრ 23	1	საერთო სიგრძე	Ø22A500c	——	——	220.0	Ø22A500c	435.0	1296.3
	2	საერთო სიგრძე	Ø22A500c	——	——	215.0	Ø8A240c	470.6	185.9
	3	865 90 325 450	Ø8A240c	1730	272	470.6	A-500c=1296.3 კბ. A240c=185.9 კბ. $V_{(B\ 25)}$= 11.5 კუბ. მ.		
მრ 24	1	საერთო სიგრძე	Ø22A500c	——	——	30.0	Ø22A500c	56.5	168.4
	2	საერთო სიგრძე	Ø22A500c	——	——	26.5	Ø8A240c	58.8	23.2
	3	865 90 325 450	Ø8A240c	1730	34	58.8	A-500c=168.4 კბ. A240c= 23.2 კბ. $V_{(B\ 25)}$= 1.5 კუბ. მ.		
მრ 25	1	საერთო სიგრძე	Ø20A500c	——	——	6.0	Ø20A500c	6.0	14.8
	2	საერთო სიგრძე	Ø18A500c	——	——	6.0	Ø18A500c	6.0	12.0
	3	690 90 150 450	Ø8A240c	1380	15	20.7	Ø8A240c	20.7	8.2
							A-500c= 26.8 კბ. A240c= 8.2 კბ. $V_{(B\ 25)}$= 0.3 კუბ. მ.		
რბს 1	1	საერთო სიგრძე	Ø10A500c	——	——	435.0	Ø10A500c	435.0	269.7
	2	390 90 150 150	Ø8A240c	780	544	424.3	Ø8A240c	424.3	167.6
							A-500c= 269.7 კბ. A240c=167.6 კბ. $V_{b(B\ 25)}$= 3.9 კუბ. მ.		

შ.პ.ს."პროექტი" ID 202338504 ქ. თბილისი, კრილოვის ქ.№5		ალერგოლოგიისა და იმუნოლოგიის ამბულატორიული ცენტრის პროექტი (კორექტირებული)
დირექტორი	ქ. კალანდაძე	თბილისი, ლუბლიანას ქუჩა №78, საკადასტრო კოდი №01.13.01.008.068
პრ-ის ავტორი	პ. ჭურღიანი	კარკასის სპეციფიკაცია 3
არქიტექტორი	ქ. ჭურღიანი	
არქიტექტორი	ე. კისილიოვი	
კონსტრუქტორი	შ.დოლიძე	

შურცლ. რაოდენ.	შურცლის №	თარიღი	კონსტრ ნაწილი
	80	13.11.2022	

konstruqciisdasaxelebis elementis dasaxeleba	№№	ელემენტის დასახელება	∅ aa	l a	n G	lxn g	ელ g	ა/ფ g/g	ქ ა
ფენა 14 (4ც)	1	ბეტონის ბლოკის	20 A500c	—	—	279.2	20 A500c	279.2	2.47	688.6
	2	ბეტონის ბლოკის	18 A500c	—	—	87.8	18 A500c	87.8	2.00	175.5
	3	ბეტონის ბლოკის	16 A500c	—	—	541.7	16 A500c	541.7	1.58	855.0
	4	6990 90 6450 90	8 A240c	13980	47	657.1	8 A240c	1201.0	0.395	473.9
	5	5190 90 4650 90	8 A240c	10380	23	238.7				
	6	90 450 90	8 A240c	180	700	126.0	A500c =	1719.1	ა	
							A240c =	473.9	ა	
	7	90 550 90 350	10 A500c	1280	140	179.2	ა =	30.10	g³	(B 25)
ფენა 15 (1ც)	1	ბეტონის ბლოკის	22 A500c	—	—	157.1	22 A500c	157.1	2.98	468.8
	2	ბეტონის ბლოკის	20 A500c	—	—	85.7	20 A500c	85.7	2.47	211.3
	3	ბეტონის ბლოკის	16 A500c	—	—	728.3	16 A500c	728.3	1.58	1149.6
	4	6990 90 6450 90	8 A240c	13980	70	978.6	8 A240c	1346.8	0.395	531.5
	5	90 450 90	8 A240c	180	1050	189.0	A500c =	1829.7	ა	
							A240c =	531.5	ა	
	6	90 550 90 350	10 A500c	1280	140	179.2	ა =	33.00	g³	(B 25)
ფენა 16 (3ც)	1	ბეტონის ბლოკის	22 A500c	—	—	128.5	22 A500c	128.5	2.98	383.5
	2	ბეტონის ბლოკის	18 A500c	—	—	85.7	18 A500c	85.7	2.00	171.2
	3	ბეტონის ბლოკის	16 A500c	—	—	499.8	16 A500c	499.8	1.58	788.9
	4	5190 90 4650 90	8 A240c	10380	70	726.6	8 A240c	1031.8	0.395	407.2
	5	90 450 90	8 A240c	180	700	126.0	A500c =	1343.6	ა	
							A240c =	407.2	ა	
	6	90 550 90 350	10 A500c	1280	140	179.2	ა =	23.90	g³	(B 25)

ვარჯიშის ადგილის ტექნიკური აღჭურვილობის ნუსხა

konstruqciisdasaxelebis elementis dasaxeleba	№№	ელემენტის დასახელება	∅ aa	l a	n G	lxn g	ელ g	ა/ფ g/g	ქ ა
ფენა 19 (1ც)	1	ბეტონის ბლოკის	25 A500c	—	—	200.0	25 A500c	760.0	3.85	2928.8
	2	ბეტონის ბლოკის	25 A500c	—	—	560.0	20 A500c	800.0	2.47	1973.1
	3	ბეტონის ბლოკის	20 A500c	—	—	800.0	10 A500c	4588.9	0.62	2829.5
	4	4190 90 350 90 3750	10 A500c	8380	398	3335.2				
	5	90 450 90	10 A500c	630	1990	1253.7				
							A500c =	7731.5	ა	
							ა =	44.65	g³	(B 25)
ფენა 20 (1ც)	1	ბეტონის ბლოკის	25 A500c	—	—	188.0	25 A500c	902.4	3.85	3477.6
	2	ბეტონის ბლოკის	25 A500c	—	—	714.4	20 A500c	752.0	2.47	1854.7
	3	ბეტონის ბლოკის	20 A500c	—	—	752.0	10 A500c	5591.2	0.62	3447.5
	4	4190 90 350 90 3750	10 A500c	8380	368	3083.8				
	5	90 450 90	10 A500c	630	3980	2507.4				
							A500c =	8779.9	ა	
							ა =	44.65	g³	(B 25)
ფენა 21 (1ც)	1	ბეტონის ბლოკის	25 A500c	—	—	188.0	25 A500c	714.4	3.85	2753.1
	2	ბეტონის ბლოკის	25 A500c	—	—	526.4	20 A500c	752.0	2.47	1854.7
	3	ბეტონის ბლოკის	20 A500c	—	—	752.0	10 A500c	5591.2	0.62	3447.5
	4	4190 90 350 90 3750	10 A500c	8380	368	3083.8				
	5	90 450 90	10 A500c	630	3980	2507.4				
							A500c =	8055.4	ა	
							ა =	44.65	g³	(B 25)
ფენა 22 (1ც)	1	ბეტონის ბლოკის	22 A500c	—	—	188.0	22 A500c	714.4	2.98	2132.0
	2	ბეტონის ბლოკის	22 A500c	—	—	526.4	20 A500c	752.0	2.47	1854.7
	3	ბეტონის ბლოკის	20 A500c	—	—	752.0	10 A500c	5591.2	0.62	3447.5
	4	4190 90 350 90 3750	10 A500c	8380	368	3083.8				
	5	90 450 90	10 A500c	630	3980	2507.4				
							A500c =	7434.3	ა	
							ა =	44.65	g³	(B 25)

ID 20233850d4. ტიპიური, კონტეინერის ქსელი

ვ.პ.ო.ჩვენება

ფენა-ტს. პრინციპი

ფენა1	ა. პრინციპი	
ფენა2	ბ. ქვანახშირი	
ფენა3	გ. ჟანგბადი	
ფენა4	დ. ქვანახშირი	
ფენა5	ე. ტიპიური	
ტექნიკური ზედამხედველობა	ვ. პრინციპი	

ტექნიკური ზედამხედველობის ჟურნალი (ტიპიური ქსელი)

ტიპიური, ჟანგბადის ქსელი №78, ნაკარნახები კონტეინერი

№01.13.01008.068

ტექნიკური ზედამხედველობის ჟურნალი №.	ტექნიკური №.	81	13.11.2022	კონტეინერი
ტექნიკური ზედამხედველობის ჟურნალი №.	ტექნიკური №.			

1-1

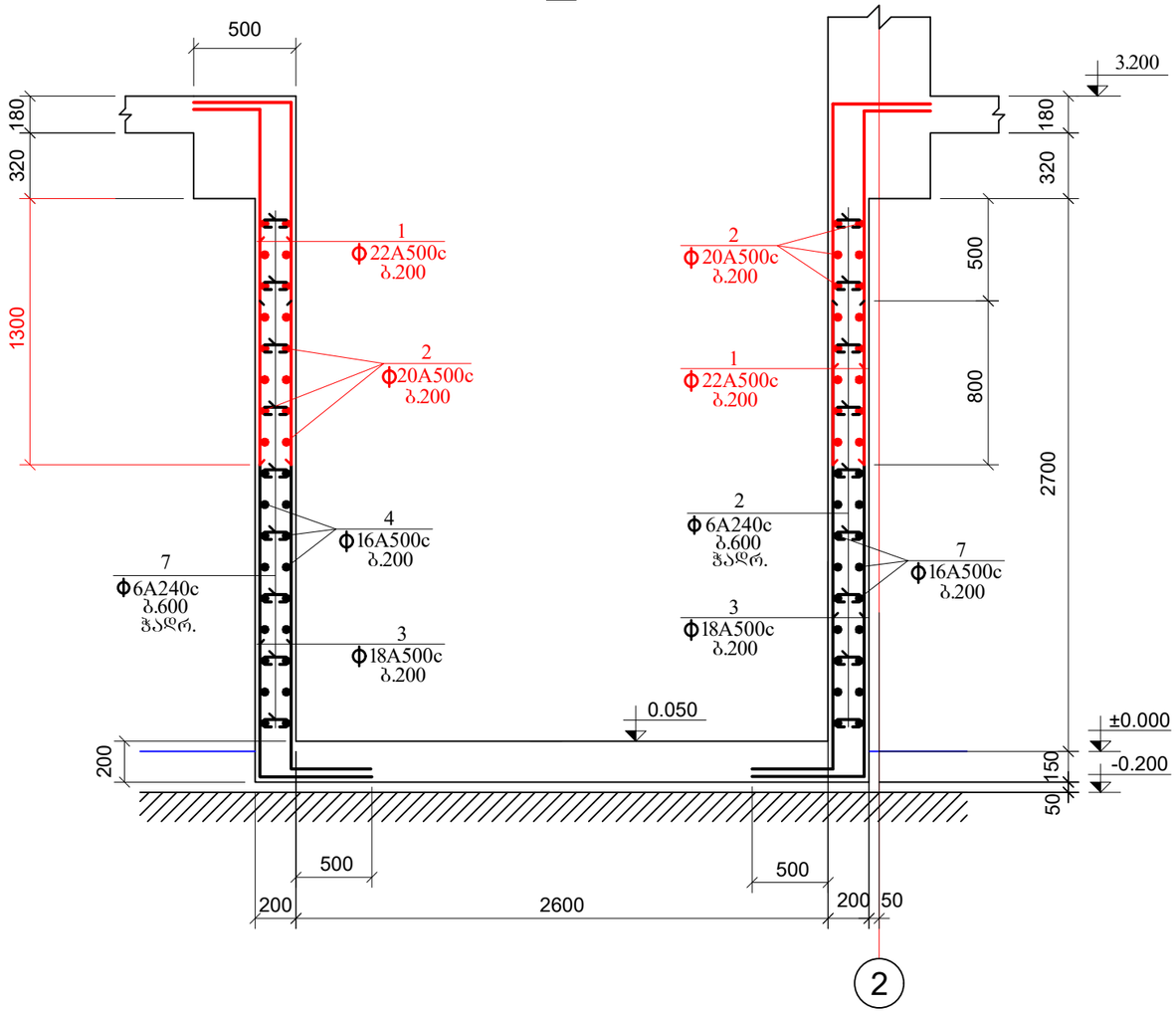

2 - 2

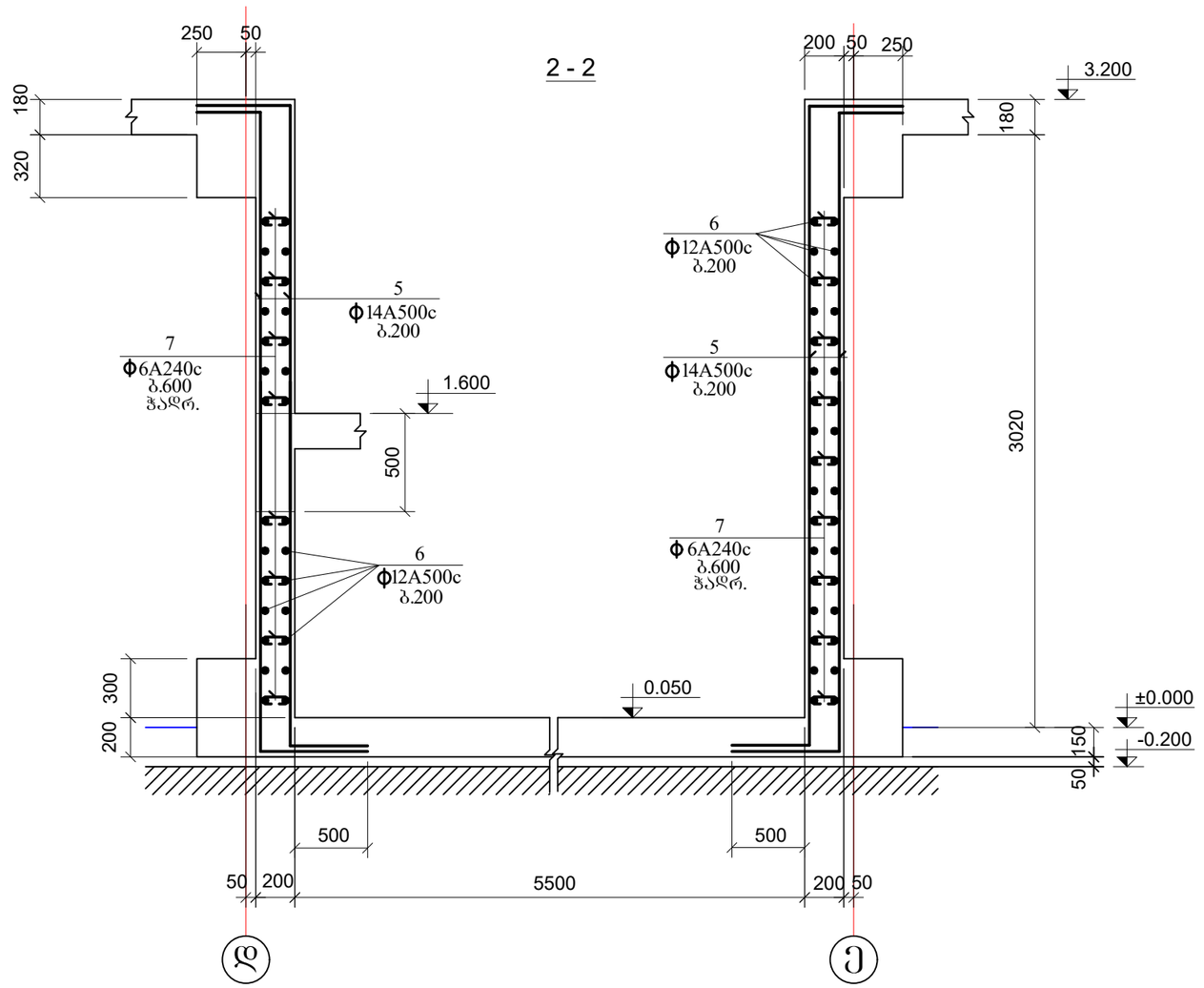

კონსტრუქც. დასახელება	არმატურის სპეციფიკაცია						არმატურის ამოკრება		
	პოზ. №	ესკიზი მმ.	Ø მმ.	L მმ.	n ც.	Lxn მ.	Ø მმ.	Σ L მ.	Q კგ.
1-1 და 2-2	1	საერთო სიგრძე	Ø22A500c	—	—	280.0	Ø22A500c	280.0	834.4
	2	საერთო სიგრძე	Ø20A500c	—	—	160.0	Ø20A500c	160.0	395.2
	3	საერთო სიგრძე	Ø18A500c	—	—	330.0	Ø18A500c	330.0	660.0
	4	საერთო სიგრძე	Ø16A500c	—	—	170.0	Ø16A500c	170.0	268.6
	5	საერთო სიგრძე	Ø14A500c	—	—	250.0	Ø14A500c	250.0	302.5
	6	საერთო სიგრძე	Ø12A500c	—	—	175.0	Ø12A500c	175.0	155.8
	7	90 150 90	Ø 6A240c	330	125	41.3	Ø 6A240c	41.3	9.2
							A-500c= 2616.5 კგ. A240c= 9.2 კგ. $V_{ბ(B\ 25)}$= 8.9 კუბ. მ.		

შ.პ.ს."პროექტი" ID 202338504 ქ. თბილისი, კრილოვის ქ.№5			ალერგოლოგიისა და იმუნოლოგიის ამბულატორიული ცენტრის პროექტი (კორექტირებული)
დირექტორი	ქ. კალანდაძე		თბილისი, ლუბლიანას ქუჩა №78, საკადასტრო კოდი №01.13.01.008.068
პრ-ის ავტორი	ა. ქურდიანი		არმირებული კედელი და სპეციფიკაცია
არქიტექტორი	ქ. ქურდიანი		
არქიტექტორი	ე. კისილიოვი		
კონსტრუქტორი	შ.დოლიძე		

შურცლ. რაოდენ.	შურცლის №	თარიღი	კონსტრ ნაწილი
	82	13.11.2022	

ბაღახურვის კონსტრუქციის ბეშმა -0.100 მ-ზე

მფ 1

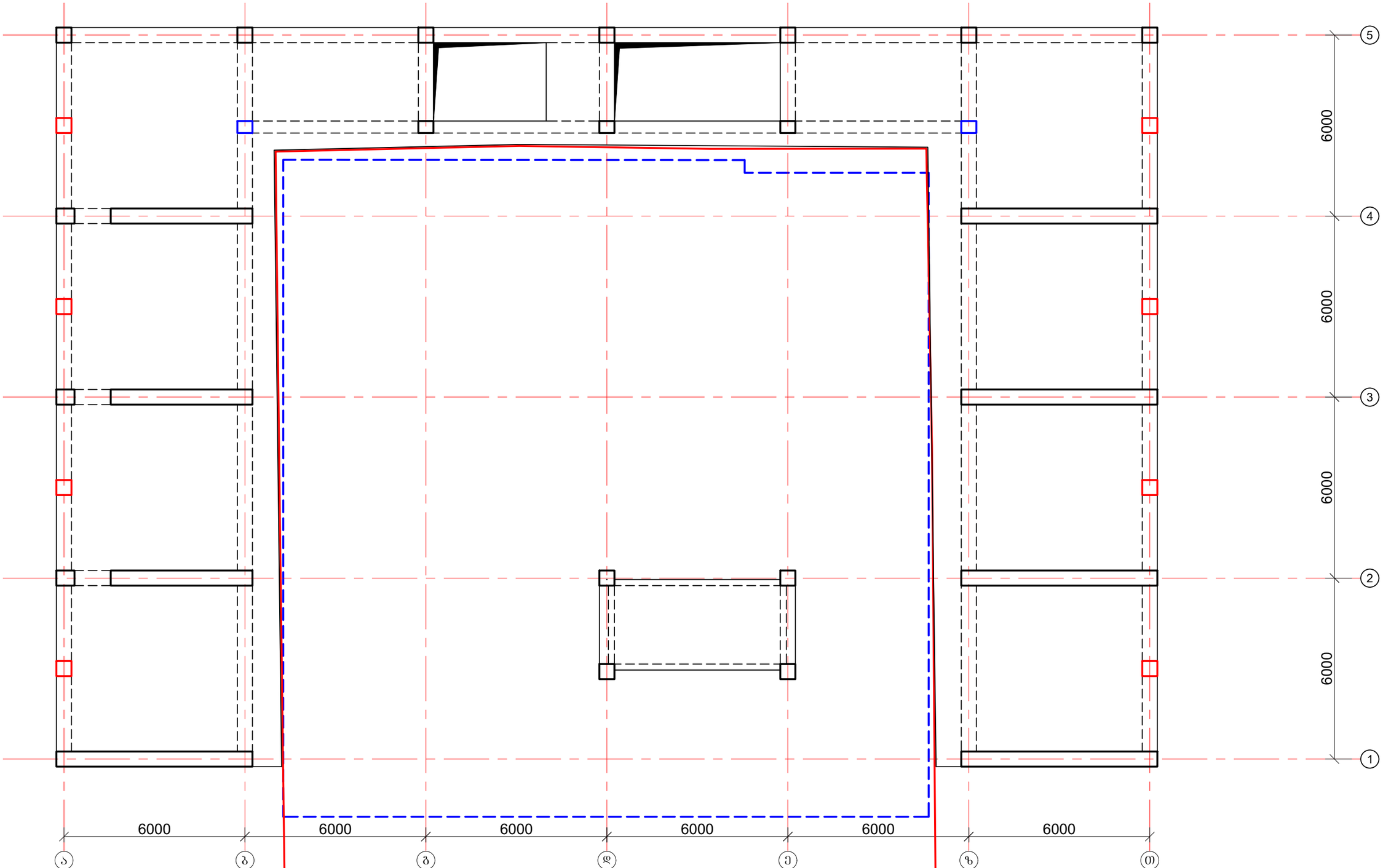

შენიშვნები:

1. ბაღახურვის მონოლითური ფილის ხარაჩოს მოწყობისას გათვალისწინებული უნდა იქნას (შესაბამის ნაკვეთურებში) ფილის გუმბათური აწევა h=3 სმ.
2 ვერტიკალური კომუნიკაციებისათვის განკუთვნილი ღიობების მიმდა და გეომეტრიული ზომები დაზუსტდეს შესაბამისი სართულის არქიტექტურული ბეშმის მიხედვით;
3. კონსტრუქცია ბაღახურვის დონეს არ სცდება
4. კონსტრუქცია იწყება ბაღახურვის დონიდან
5. კიბის უჯრედის არმირება იხ. კიბის კონსტრუქციის ნახაზებში

შ.პ.ს."პროექტი" ID 202338504ქ. თბილისი, კრწანისის ქ.№5			ალერგოლოგიისა და იმუნოლოგიის ამბულატორიული ცენტრის პროექტი (კონსტრუქტორული)	
დირექტორი	ქ. კალანდაძე		თბილისი, ლუბლიანას ქუჩა №78, საკადასტრო კოდი №01.13.01.008.068	
პრ-ის არქიტექტორი	პ. ჭურდიანი		ბეშმები - 1 (სამალიბე ნახაზი)	
არქიტექტორი	ქ. ჭურდიანი			
არქიტექტორი	ე. კისილიოვი		ფურცელ. რაოდენ.	ფურცლის №	თარიღი	კონსტრ ნაწილი
კონსტრუქტორი	შ.დოლიძე			27	13.11.2022	

გადახურვის კონსტრუქციის გეგმა 3.200 მ-ზე

მფ 2

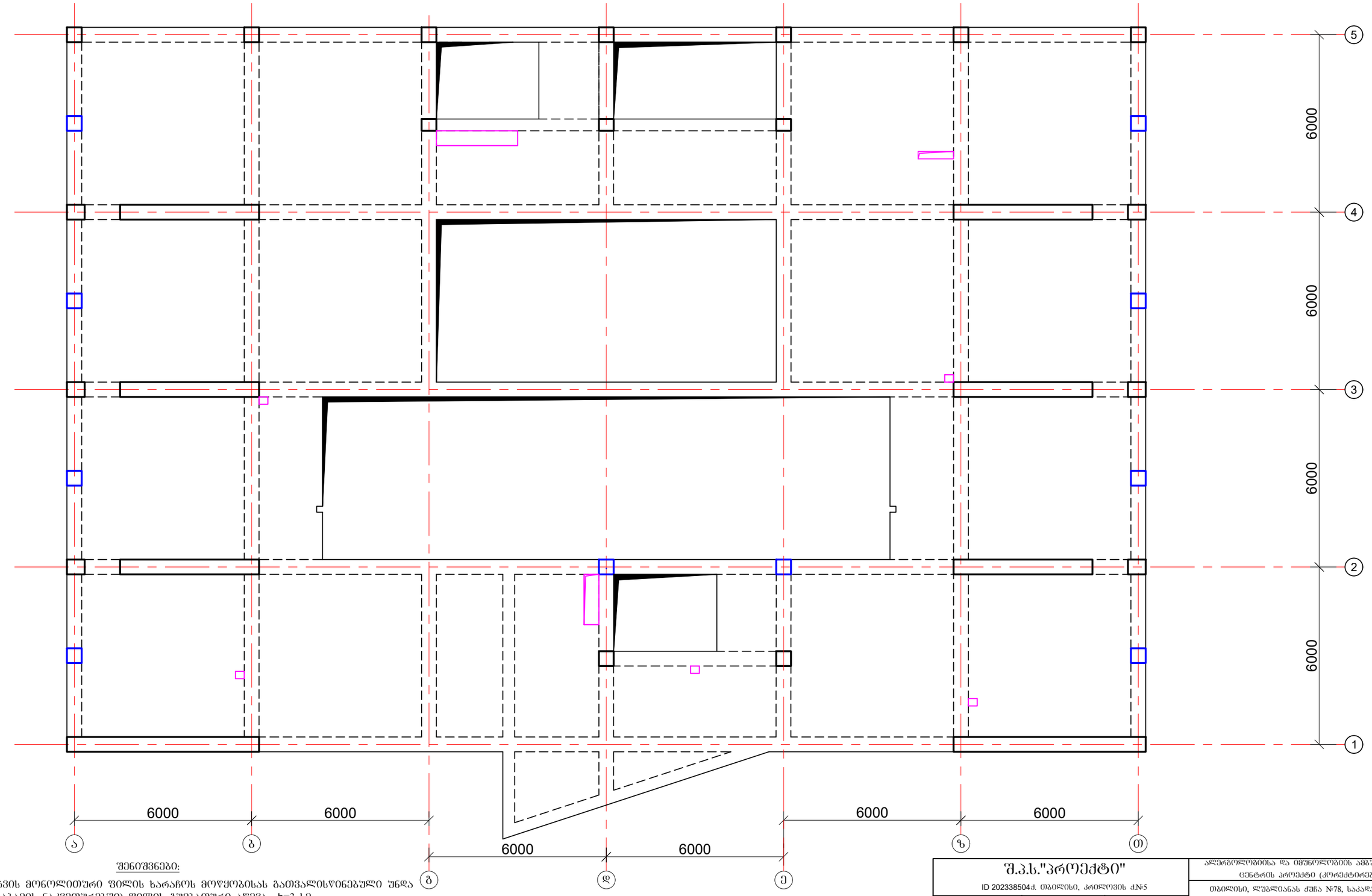

შენიშვნები:

1. გადახურვის მონოლითური ფილის ხარაჩოს მოწყობისას გათვალისწინებული უნდა იქნას (შესაბამის ნაკვეთურებში) ფილის გუმბათური აწევა h=3 სმ.
2. ვერტიკალური კომუნიკაციებისათვის განკუთვნილი ღიობების მიბმა და გეომეტრიული ზომები დაზუსტდეს შესაბამისი სართულის არქიტექტურული გეგმის მიხედვით;
3. კონსტრუქცია გადახურვის დონეს არ სცდება
4. კონსტრუქცია იწყება გადახურვის დონიდან
5. კიბის უჯრედის არმირება იხ. კიბის კონსტრუქციის ნახაზებში

შ.პ.ს."პროექტი" ID 202338504 ქ. თბილისი, კრილოვის ქ.№5			ალერგოლოგიისა და იმუნოლოგიის ამბულატორიული ცენტრის პროექტი (კორექტირებული)
			თბილისი, ლუბლიანას ქუჩა №78, საკადასტრო კოდი №01.13.01.008.068
დირექტორი	ქ. კალანდაძე		გეგმები - 2 (საძალიბე ნახაზი)
პრ-ის ავტორი	პ. ქურდიანი		
არქიტექტორი	ქ. ქურდიანი		
არქიტექტორი	ე. კისილიოვი		
კონსტრუქტორი	შ.დოლიძე		

ფურცლ. რაოდენ.	ფურცლის №	თარიღი	კონსტრ ნაწილი
	28	13.11.2022	

გადახურვის კონსტრუქციის ბეჭმა 6.500 მ-ზე

მწ 3

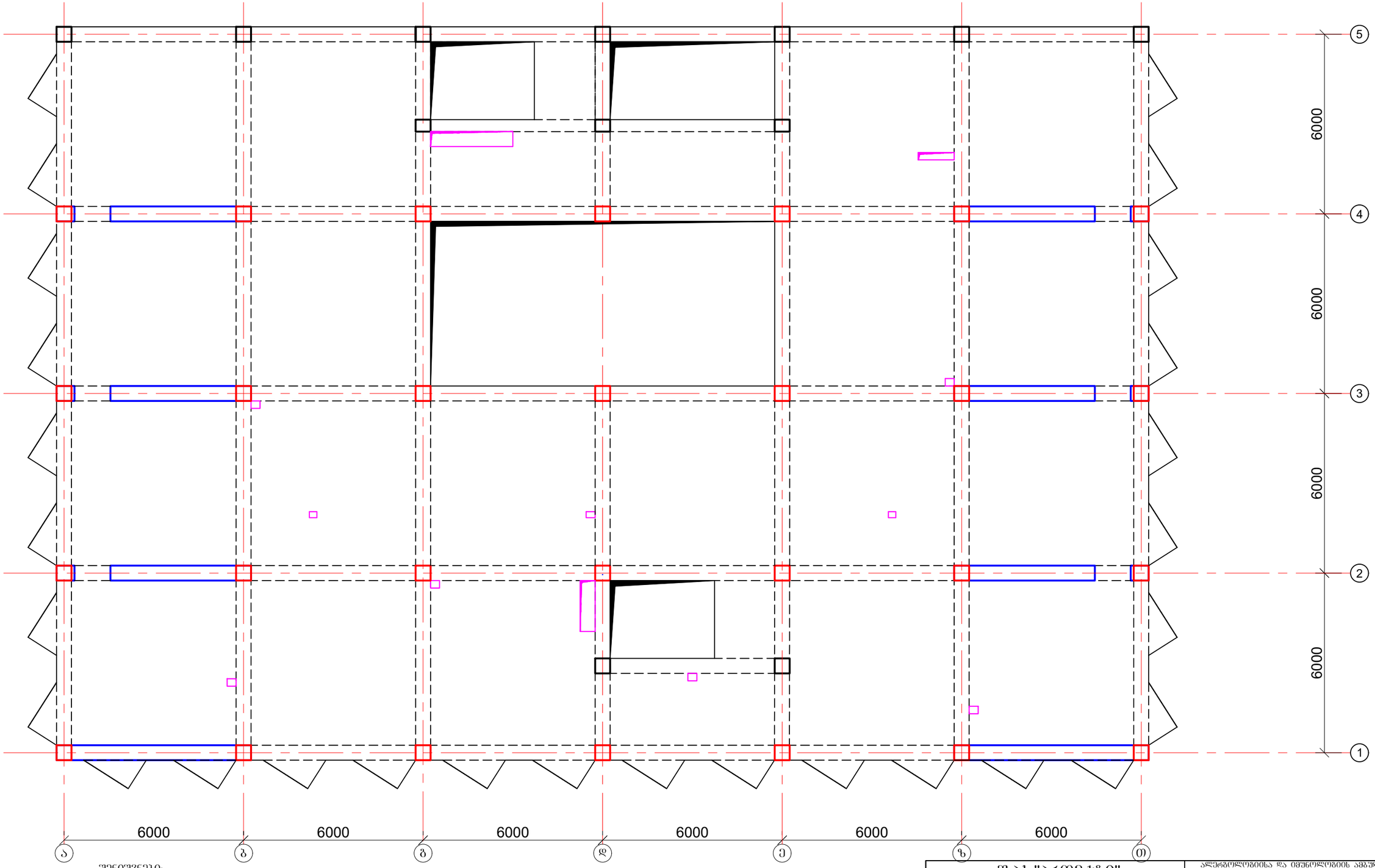

შენიშვნები:

1. გადახურვის მონოლითური ფილის ხარაჩოს მოწყობისას გათვალისწინებული უნდა იქნას (შესაბამის ნაკვეთურებში) ფილის გუმბათური აწევა h=3 სმ.
2. ვერტიკალური კომუნიკაციებისათვის განკუთვნილი ღიობების მიმდა და გეომეტრიული ზომები დაზუსტდეს შესაბამისი სართულის არქიტექტურული გეგმის მიხედვით;
3. კონსტრუქცია გადახურვის დონეს არ სცდება
4. კონსტრუქცია იწყება გადახურვის დონიდან
5. კიბის უჯრედის არმირება იხ. კიბის კონსტრუქციის ნახაზებში

შ.პ.ს."პროექტი" ID 202338504ქ. თბილისი, კრილოვის ქ.№5			ალერგოლოგიისა და იმუნოლოგიის ამბულატორიული ცენტრის პროექტი (კორექტირებული)		
			თბილისი, ლუბლიანას ქუჩა №78, საკადასტრო კოდი №01.13.01.008.068		
დირექტორი	ქ. კალანდაძე				
პრ-ის ავტორი	პ. ქურდიანი		ბეგმები - 3 (საქალიბე ნახაზი)		
არქიტექტორი	ქ. ქურდიანი				
არქიტექტორი	ე. კისილიოვი		ფურცლ. რაოდენ.	ფურცლის №	თარიღი
კონსტრუქტორი	შ.დოლიძე			29	13.11.2022

კონსტრ ნაწილი

გადახურვის კონსტრუქციის გეგმა 9.800 მ-ზე

მფ 4

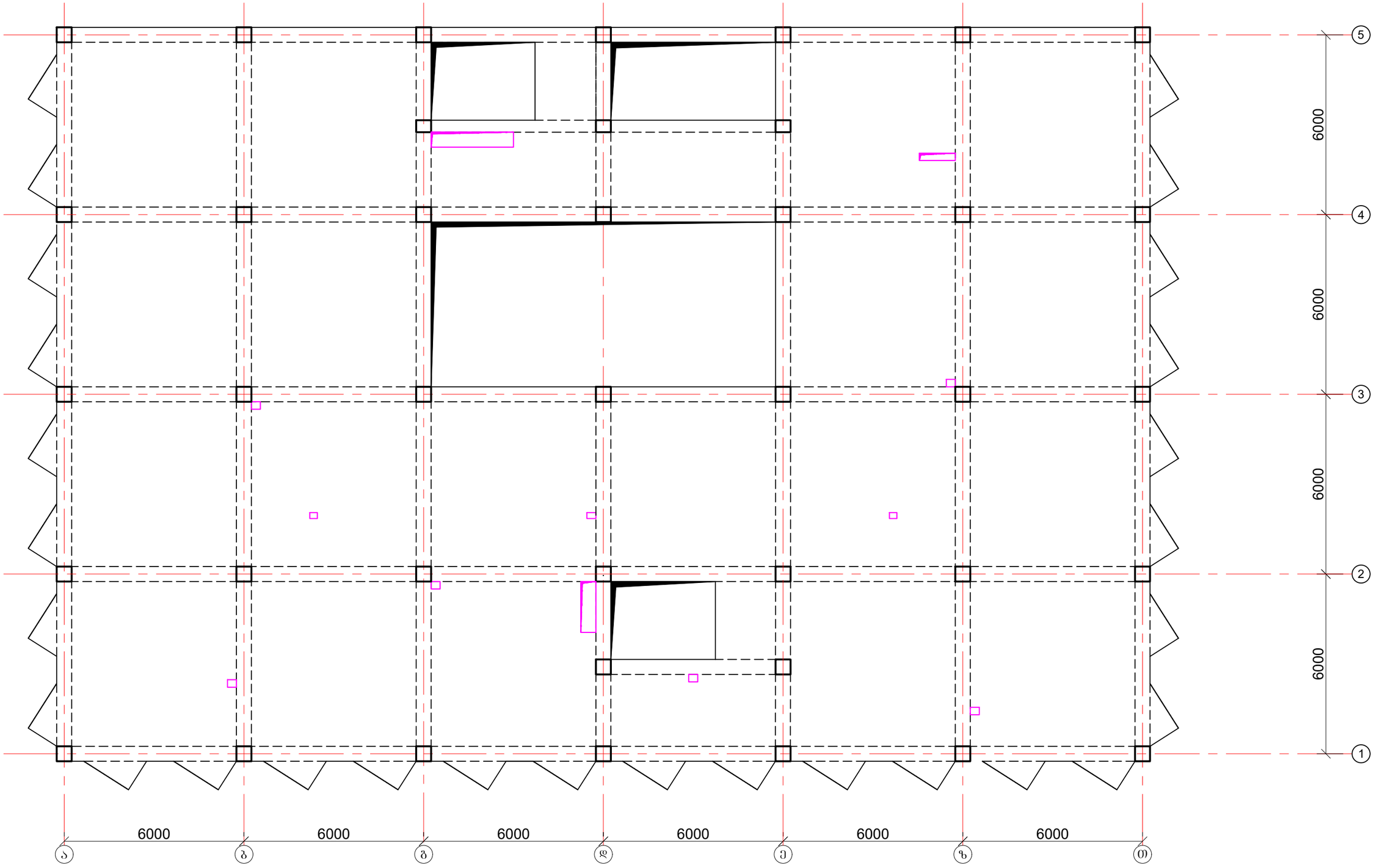

შენიშვნები:

1. გადახურვის მონოლითური ფილის ხარაჩოს მოწყობისას გათვალისწინებული უნდა იქნას (შესაბამის ნაკვეთურებში) ფილის გუმბათური აწევა h=3 სმ.
2 ვერტიკალური კომუნიკაციებისათვის განკუთვნილი ღიობების მიბმა და გეომეტრიული ზომები დაზუსტდეს შესაბამისი სართულის არქიტექტურული გეგმის მიხედვით;
3. კონსტრუქცია გადახურვის დონეს არ სცდება
4. კონსტრუქცია იწყება გადახუვის დონიდან
5. კიბის უჯრედის არმირება იხ. კიბის კონსტრუქციის ნახაზებში

შ.პ.ს."პროექტი" ID 202338504 ქ. თბილისი, კრწანისის ქ.№5			ალერგოლოგიისა და იმუნოლოგიის ამბულატორიული ცენტრის პროექტი (კორექტირებული)		
დირექტორი	ქ. კალანდაძე		თბილისი, ლუბლიანას ქუჩა №78, საკადასტრო კოდი №01.13.01.008.068		
პრ-ის ავტორი	პ. ქურდიანი		გეგმები - 4 (სააქალიბე ნახაზი)		
არქიტექტორი	ქ. ქურდიანი				
არქიტექტორი	ე. კისილიოვი		ფურცლ. რაოდენ.	ფურცლის №	თარიღი
კონსტრუქტორი	შ.დოლიძე			30	13.11.2022

კონსტრ ნაწილი

გადახურვის კონსტრუქციის გეგმა 13.100 მ-ზე

მშ 5

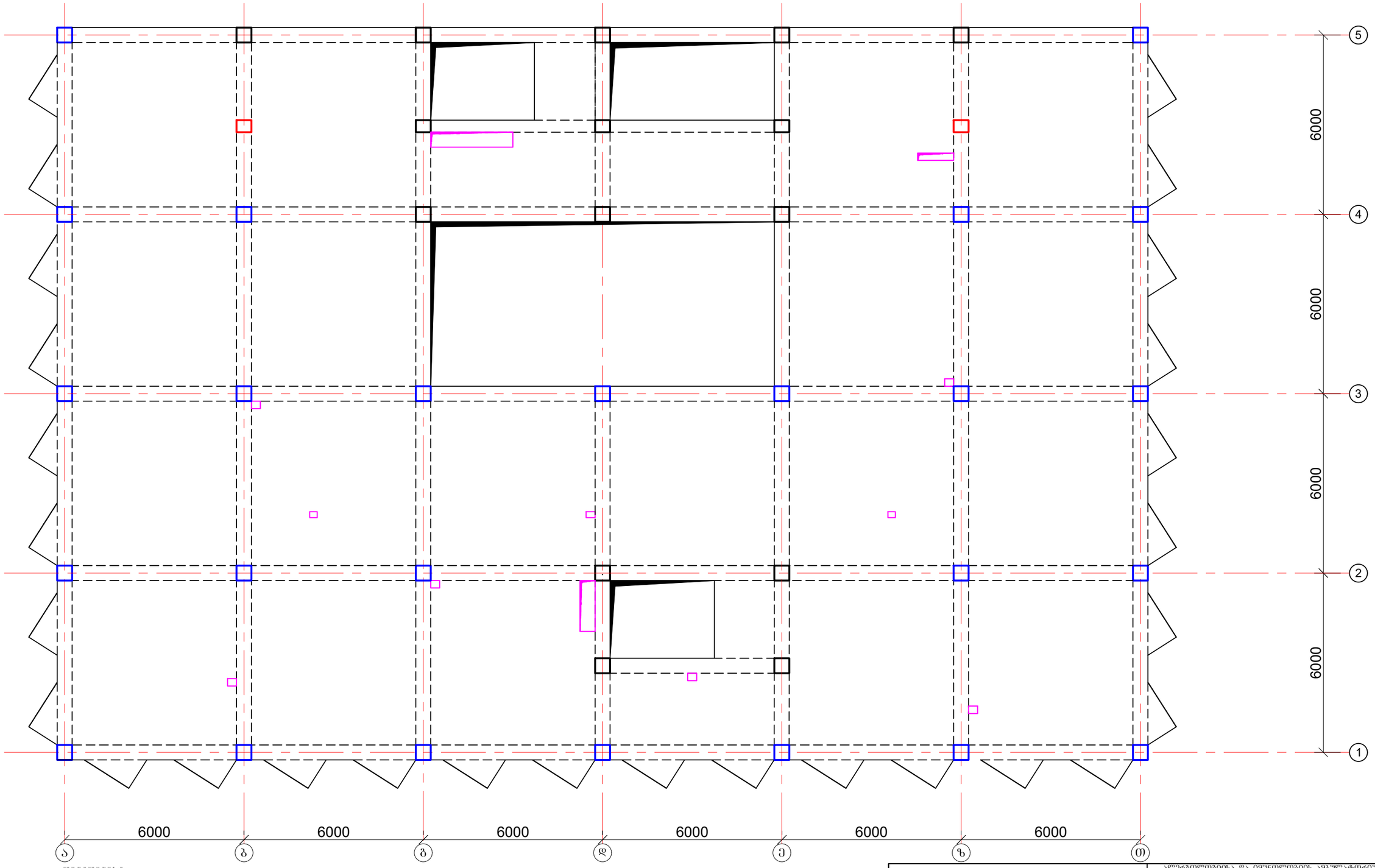

შენიშვნები:

1. გადახურვის მონოლითური ფილის ხარაჩოს მოწყობისას გათვალისწინებული უნდა იქნას (შესაბამის ნაკვეთურებში) ფილის გუმბათური აწევა h=3 სმ.
2 ვერტიკალური კომუნიკაციებისათვის განკუთვნილი ღიობების მიბმა და გეომეტრიული ზომები დაზუსტდეს შესაბამისი სართულის არქიტექტურული გეგმის მიხედვით;
3. კონსტრუქცია გადახურვის დონეს არ სცდება
4. კონსტრუქცია იწყება გადახურვის დონიდან
5. კიბის უჯრედის არმირება იხ. კიბის კონსტრუქციის ნახაზებში

შ.პ.ს."პროექტი" ID 202338504ქ. თბილისი, კრილოვის ქ.№5			ალერგოლოგიისა და იმუნოლოგიის ამბულატორიული ცენტრის პროექტი (კორექტირებული)
			თბილისი, ლუგლიანას ქუჩა №78, საკადასტრო კოდი №01.13.01.008.068
დირექტორი	ქ. კალანდაძე		გეგმები - 5 (საძალიბე ნახაზი)
პრ-ის ავტორი	პ. ჭურდიანი		
არქიტექტორი	ქ. ჭურდიანი		
არქიტექტორი	ე. კისილიოვი		ფურცლ. რაოდენ. / ფურცლის № / თარიღი / კონსტრ ნაწილი
კონსტრუქტორი	შ.დოლიძე		31 / 13.11.2022

გადახურვის კონსტრუქციის გეგმა 15.800 მ-ზე

მწ 6

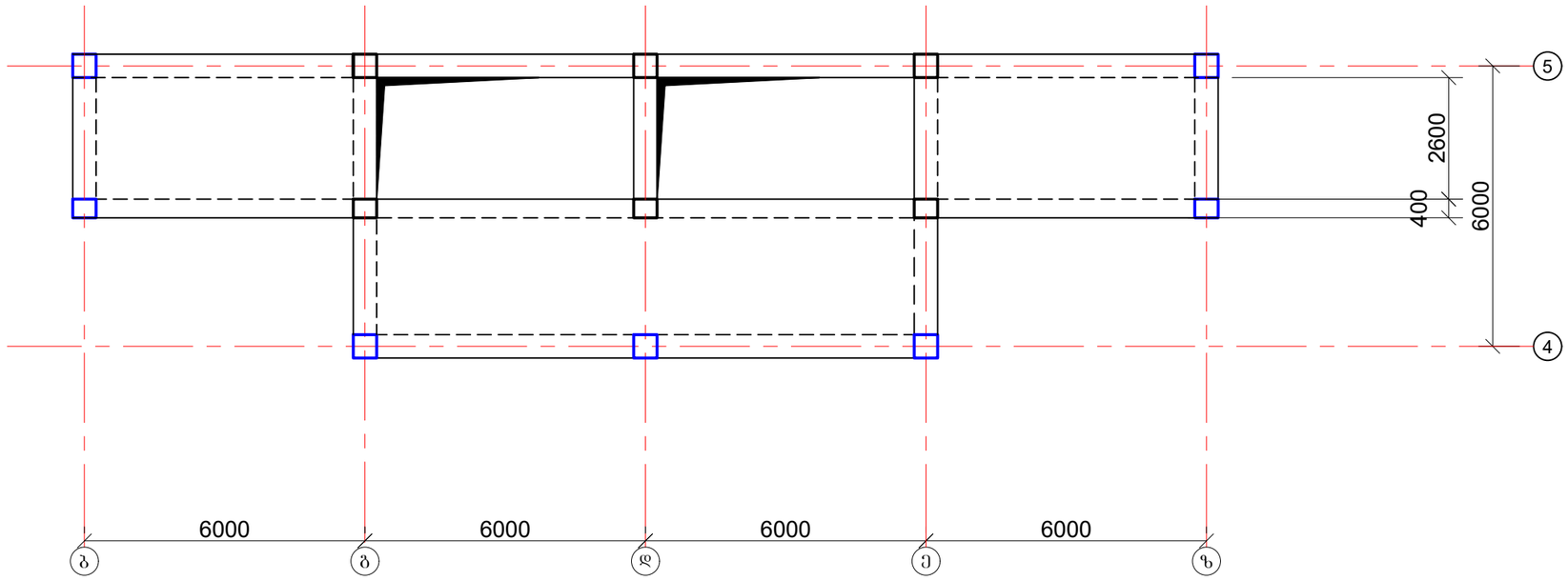

გადახურვის კონსტრუქციის გეგმა 15.800 მ-ზე

მწ 7

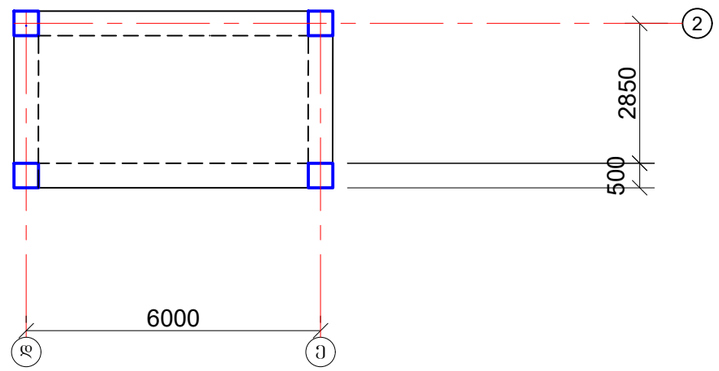

გადახურვის კონსტრუქციის გეგმა 17.300 მ-ზე

მწ 8

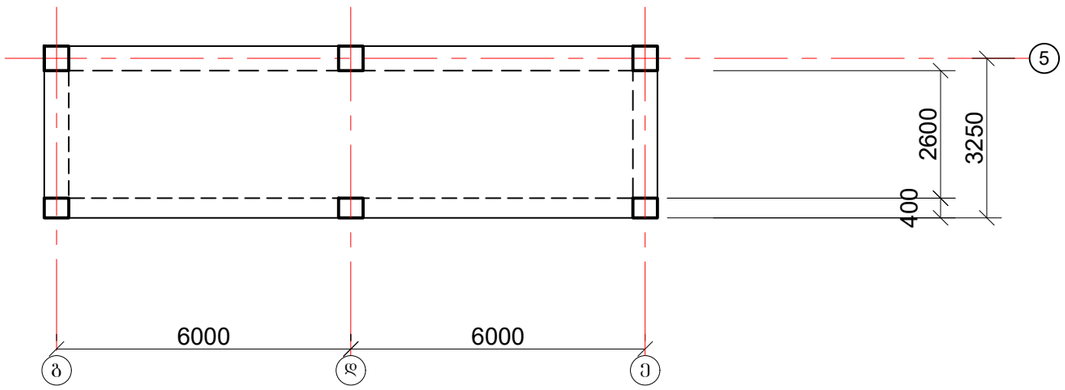

შენიშვნები:

1. გადახურვის მონოლითური ფილის ხარაჩოს მოწყობისას გათვალისწინებული უნდა იქნას (შესაბამის ნაკვეთურებში) ფილის გუმბათური აწევა h=3 სმ.
2. ვერტიკალური კომუნიკაციებისათვის განკუთვნილი ღიობების მიმდა და გეომეტრიული ზომები დაზუსტდეს შესაბამისი სართულის არქიტექტურული გეგმის მიხედვით;
3. კონსტრუქცია გადახურვის დონეს არ სცდება
4. კონსტრუქცია იწყება გადახურვის დონიდან
5. კიბის უჯრედის არმირება იხ. კიბის კონსტრუქციის ნახაზებში

შ.პ.ს."პროექტი" ID 202338504ქ. თბილისი, კრილოვის ქ.№5			ალერგოლოგიისა და იმუნოლოგიის ამბულატორიული ცენტრის პროექტი (კორექტირებული)		
			თბილისი, ლუბლიანას ქუჩა №78, საკადასტრო კოდი №01.13.01.008.068		
დირექტორი	ქ. კალანდაძე				
არ-ის ავტორი	ა. ქურდიანი		გეგმები - 6 (საძალიბე ნახაზი)		
არქიტექტორი	ქ. ქურდიანი				
არქიტექტორი	ე. კისილიოვი		ფურცლ. რაოდენ.	ფურცლის №	თარიღი
კონსტრუქტორი	შ.დოლიძე			32	13.11.2022

კონსტრ ნაწილი

Изм.	Кол.уч.	Лист	№док.	Подп.	Дата
ГИП			Ганиев Ф.Ф.		13.11.2022
Разработал			Ганиев Ф.Ф.		13.11.2022
Н.контр.			Ганиев Ф.Ф.		13.11.2022

ID 20233850441. Отвод ливневой канализации

Г.Э.Ц."Электрощит"

Ведомость ссылочных и прилагаемых документов

Обозначение	Наименование	Примечание
	Документация по планировке территории	
ЭМ-ОВ	Электрооборудование	
ЭМ-ОВ1	Электрооборудование	
ЭМ-ОВ2	Электрооборудование	
ЭМ-ОВ3	Электрооборудование	
ЭМ-ОВ4	Электрооборудование	
	Документация по межеванию территории	
	Проект межевания территории	

Согласовано: Зам.начальника ОКС Администрации г.Ташкента по вопросам строительства и архитектуры

Согласовано: Начальник Управления архитектуры и градостроительства г.Ташкента

Согласовано: Начальник Управления по благоустройству г.Ташкента

Согласовано: Начальник Управления по развитию инженерной инфраструктуры г.Ташкента

Согласовано: Начальник Управления по развитию социальной инфраструктуры г.Ташкента

Согласовано: Начальник Управления по развитию транспортной инфраструктуры г.Ташкента

Согласовано: Начальник Управления по развитию туристической инфраструктуры г.Ташкента

Согласовано: Начальник Управления по развитию экологической инфраструктуры г.Ташкента

Согласовано: Начальник Управления по развитию энергет

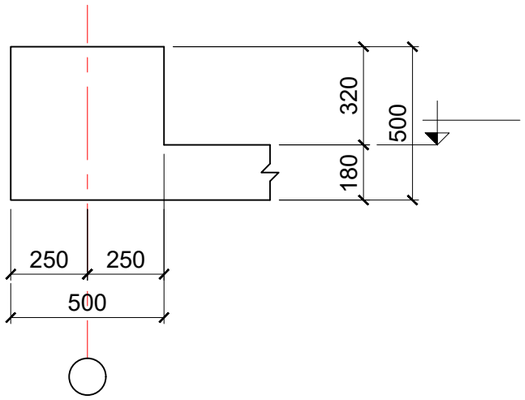

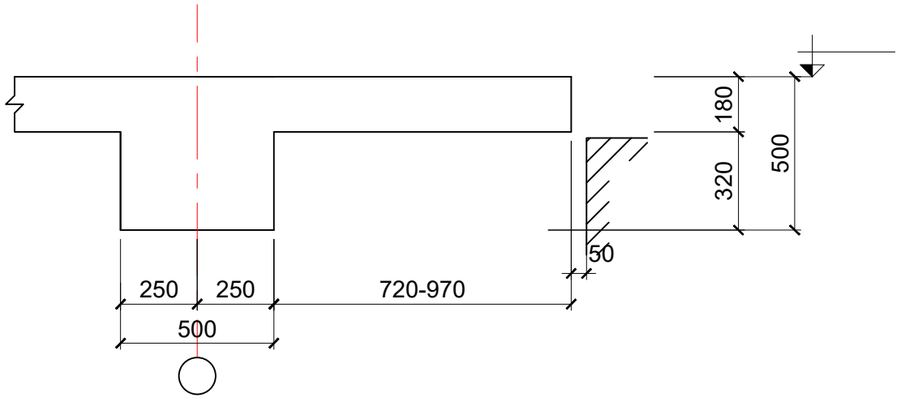

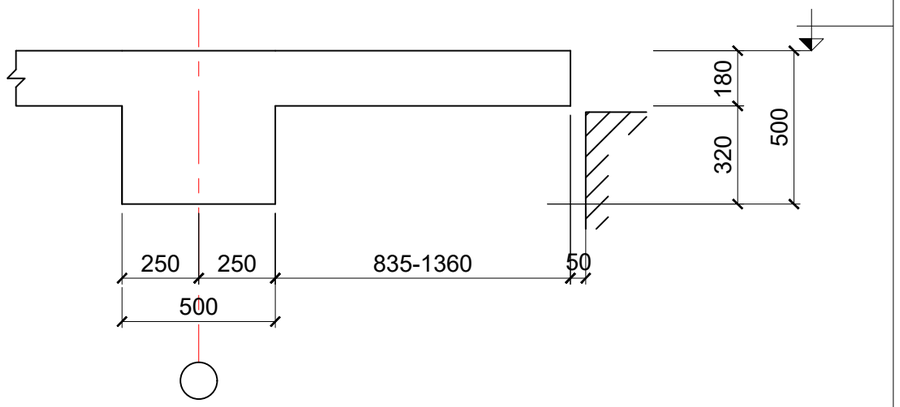

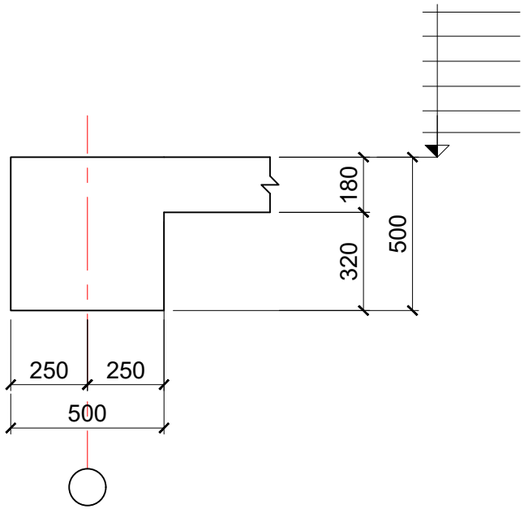

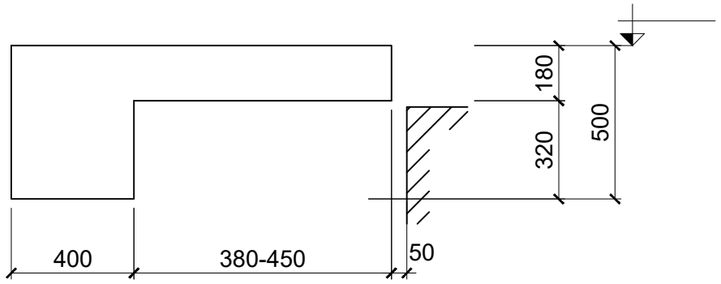

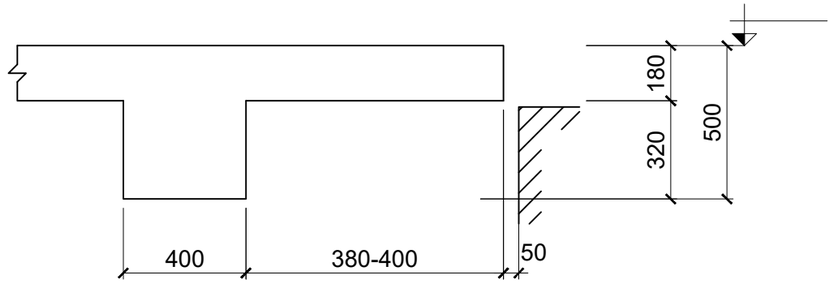

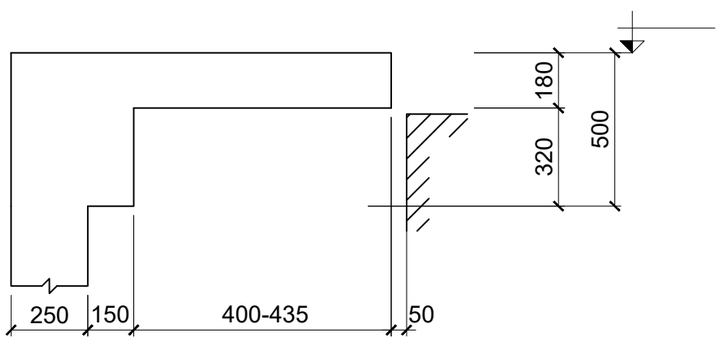

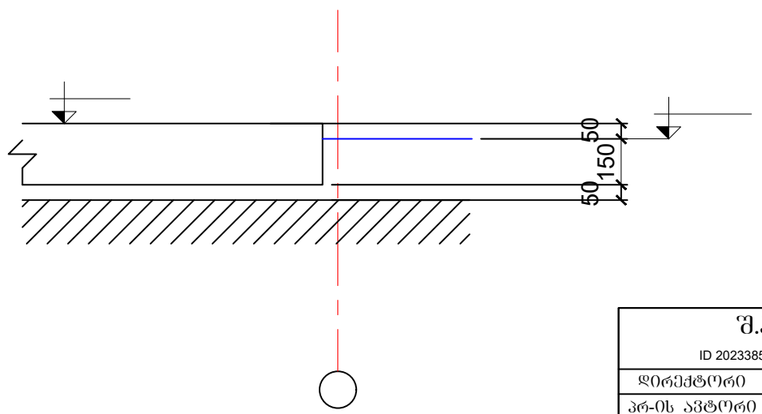

შ.პ.ს."პროექტი" ID 202338504ქ. თბილისი, კრწანისის ქ.№5			ალერგოლოგიისა და იმუნოლოგიის ამბულატორიული ცენტრის პროექტი (კორექტირებული)	
			თბილისი, ლუბლიანას ქუჩა №78, საკადასტრო კოდი №01.13.01.008.068	
დირექტორი	ქ. კალანდაძე			
პრ-ის ავტორი	ა. ქურდიანი		გადახურვის კვეთები - 2	
არქიტექტორი	ქ. ქურდიანი			
არქიტექტორი	ე. კისილიოვი		შურცხ. რაოდენ.	შურცხლის № 34 თარიღი 13.11.2022 კონსტრ ნაწილი
კონსტრუქტორი	შ.დოლიძე			

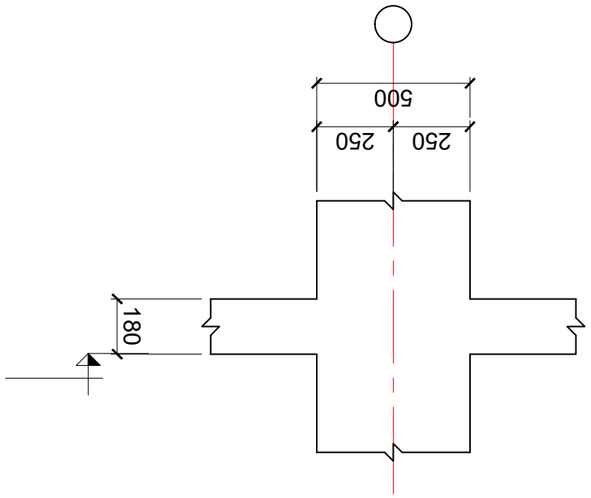

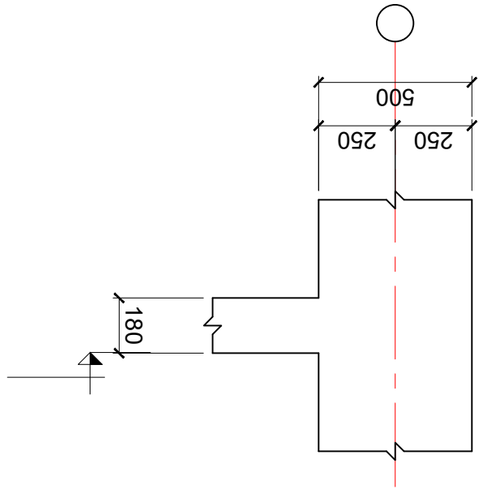

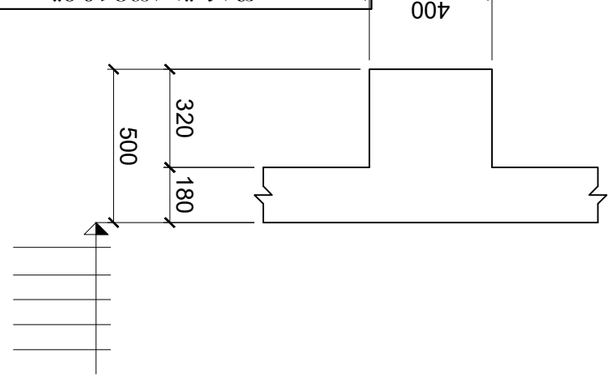

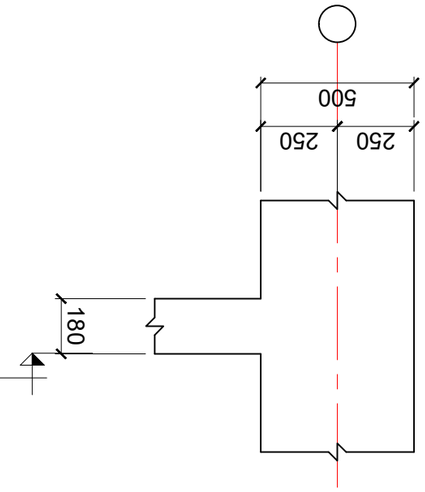

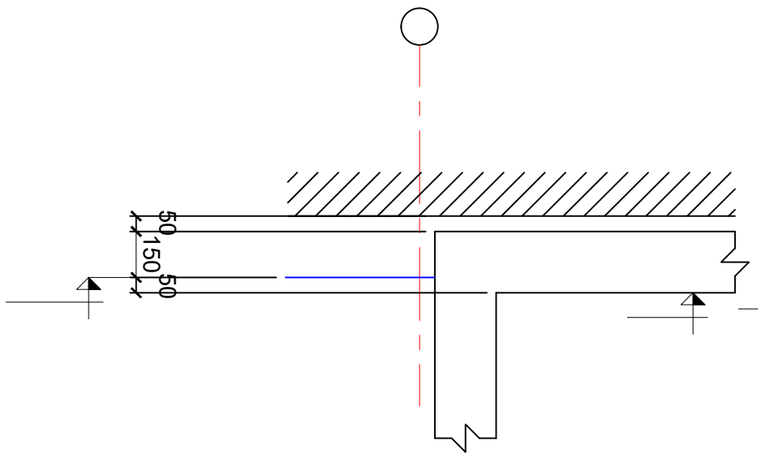

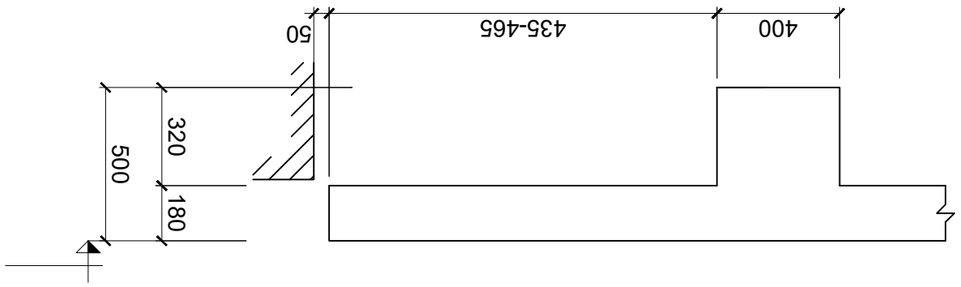

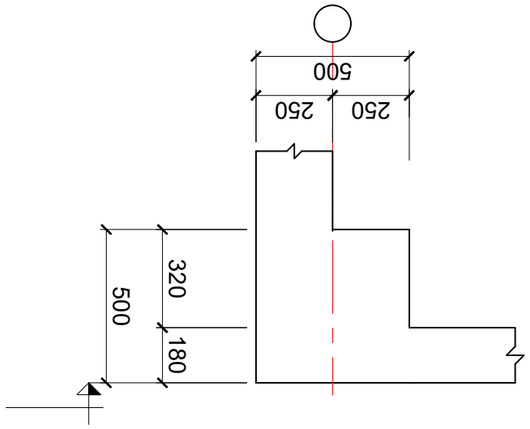

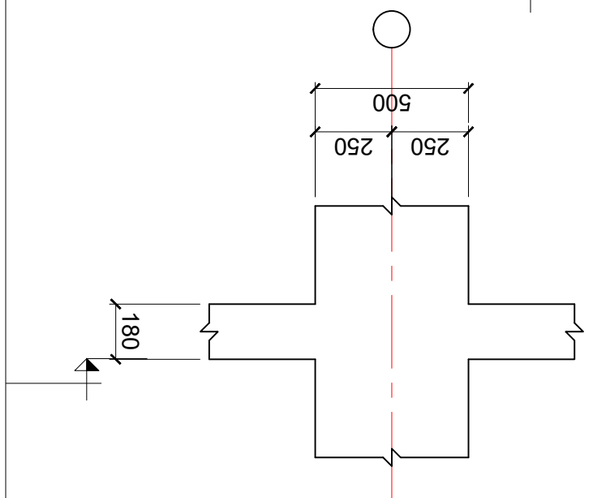

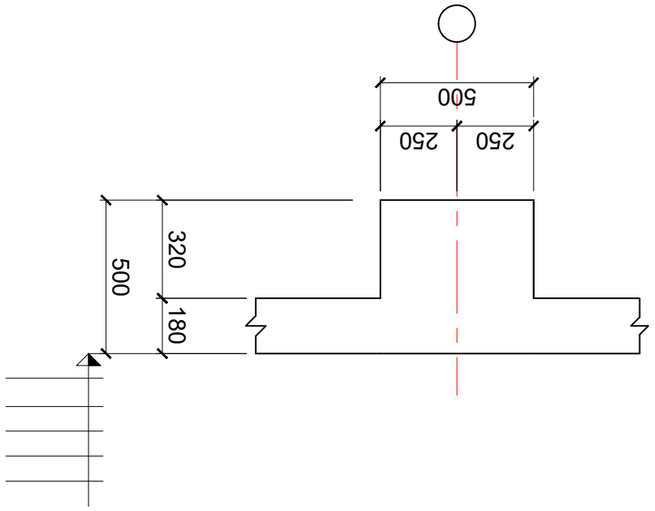

"ЭЛЬ-ЭЛЕМЕНТ"

ID 20233850441. Опалубочный элемент ЭЛЬ-3

Чертеж элемента опалубочного ограждения (стеновой элемент)

Опалубочный элемент ЭЛЬ-3 ГОСТ 23478, Бетонные работы

№01.13.01.008.068

Изм.	Кол.уч.	Лист	№ док.	Подп.	Дата
Разраб.	Шульга				13.11.2022
Пров.	Шульга				13.11.2022
Н.контр.	Шульга				13.11.2022
Утв.	Шульга				13.11.2022

Стадия	Лист	Листов
Р	1	1

ООО "Опалубка"

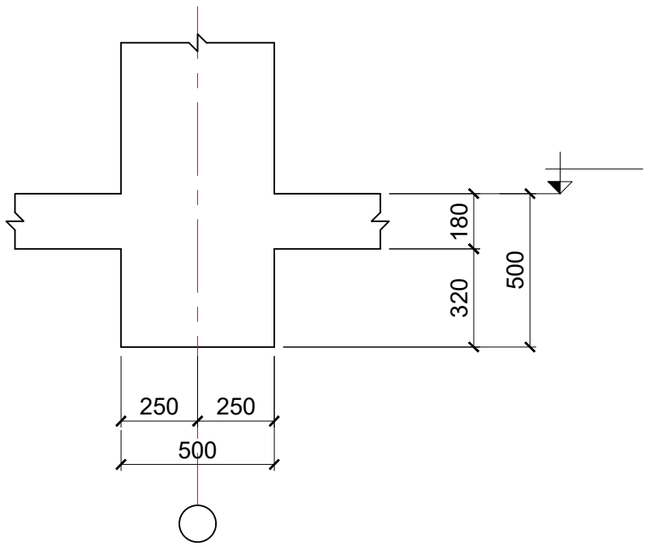

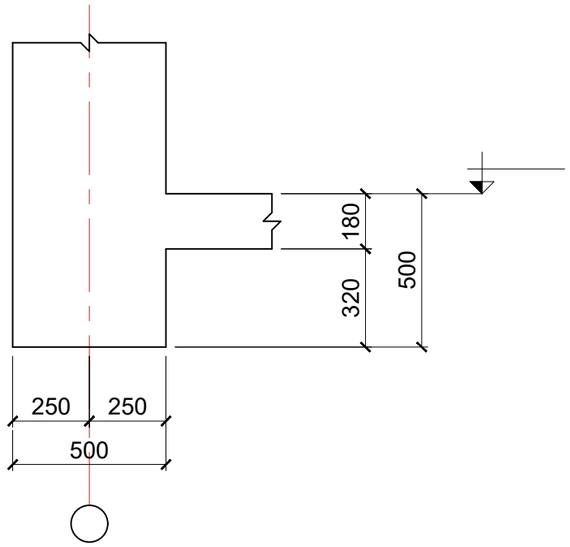

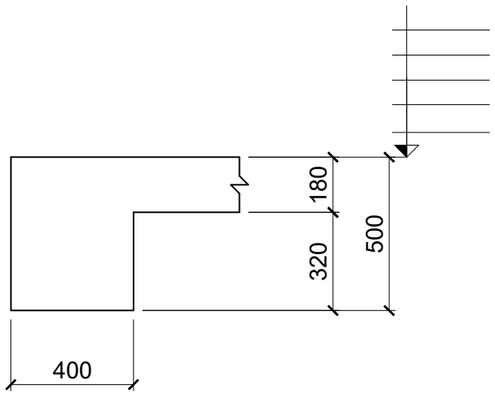

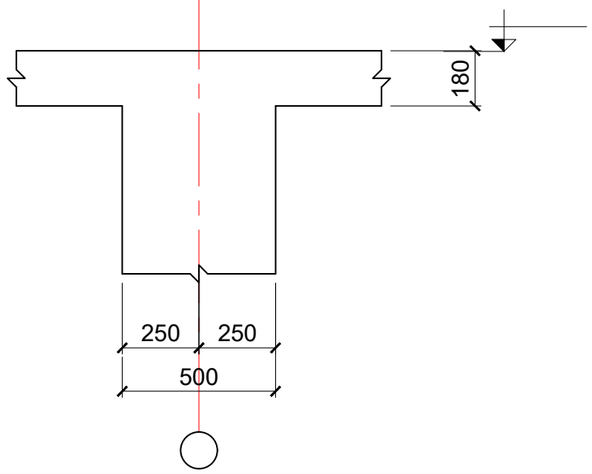

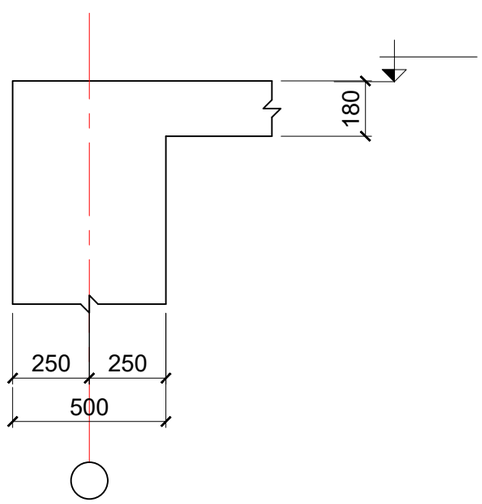

ვენტღიობის არმირების დეტალი

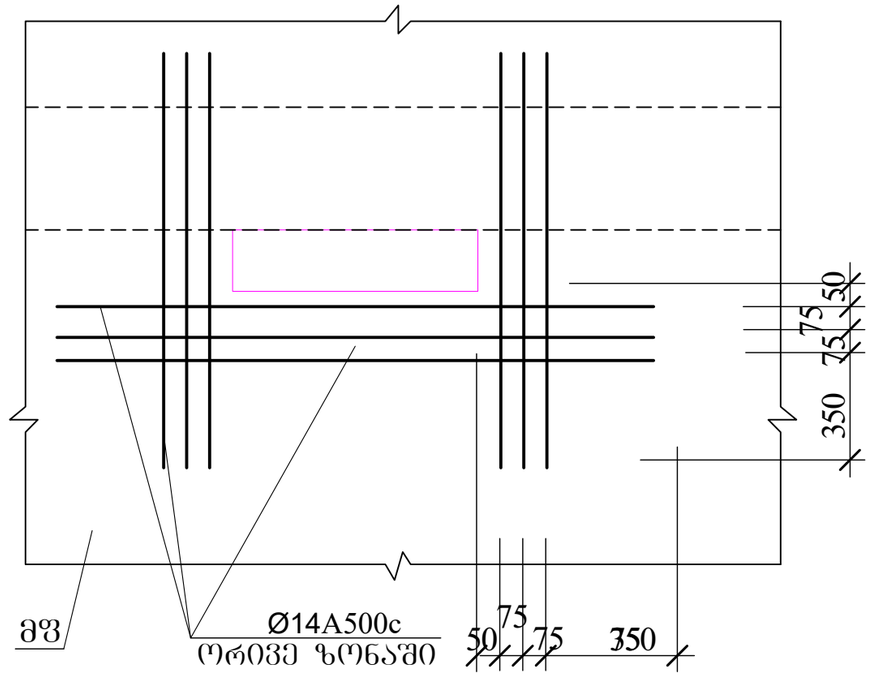

არმატურების გადაღებით (შედუღების გარეშე) პირაპირის მოწყობის დეტალი ფილებისთვის

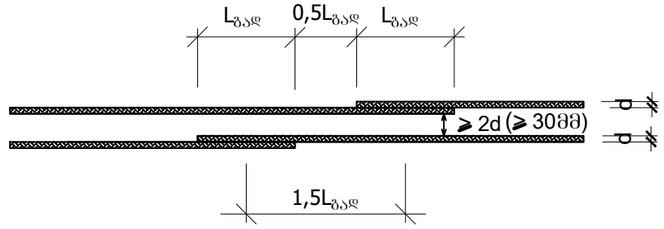

$L_{გად} \geq 50d$ გაჭიმული არმატურისთვის გაჭიმულ ბეტონში

$L_{გად} \geq 37d$ გაჭიმული და შეკუმშული არმატურისთვის შეკუმშულ ბეტონში

შ.პ.ს."პროექტი" ID 202338504 ქ. თბილისი, კრილოვის ქ.№5			ალერგოლოგიისა და იმუნოლოგიის ამბულატორიული ცენტრის პროექტი (კორექტირებული)		
			თბილისი, ლუბლიანას ქუჩა №78, საკადასტრო კოდი №01.13.01.008.068		
დირექტორი	ქ. კალანდაძე				
პრ-ის ავტორი	პ. ქურდიანი		გადახურვის კვეთები - 4		
არქიტექტორი	ქ. ქურდიანი				
არქიტექტორი	ე. კისილიოვი		ფურცლ. რაოდენ.	ფურცლის №	თარიღი
კონსტრუქტორი	შ.დოლიძე			36	13.11.2022

კონსტ ნაწილი

ვენტილიობის არმირების ფრაგმენტი

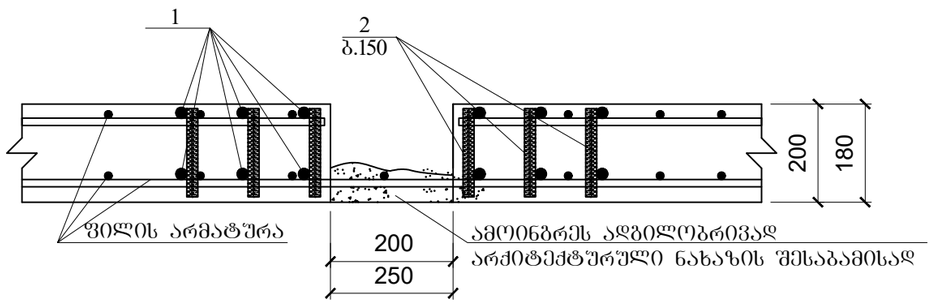

მასალის ხარჯი:

პოზ.1 - Ø14A500c - 6300.0 კგ
პოზ.2 - Ø8A240c - 1000.0 კგ

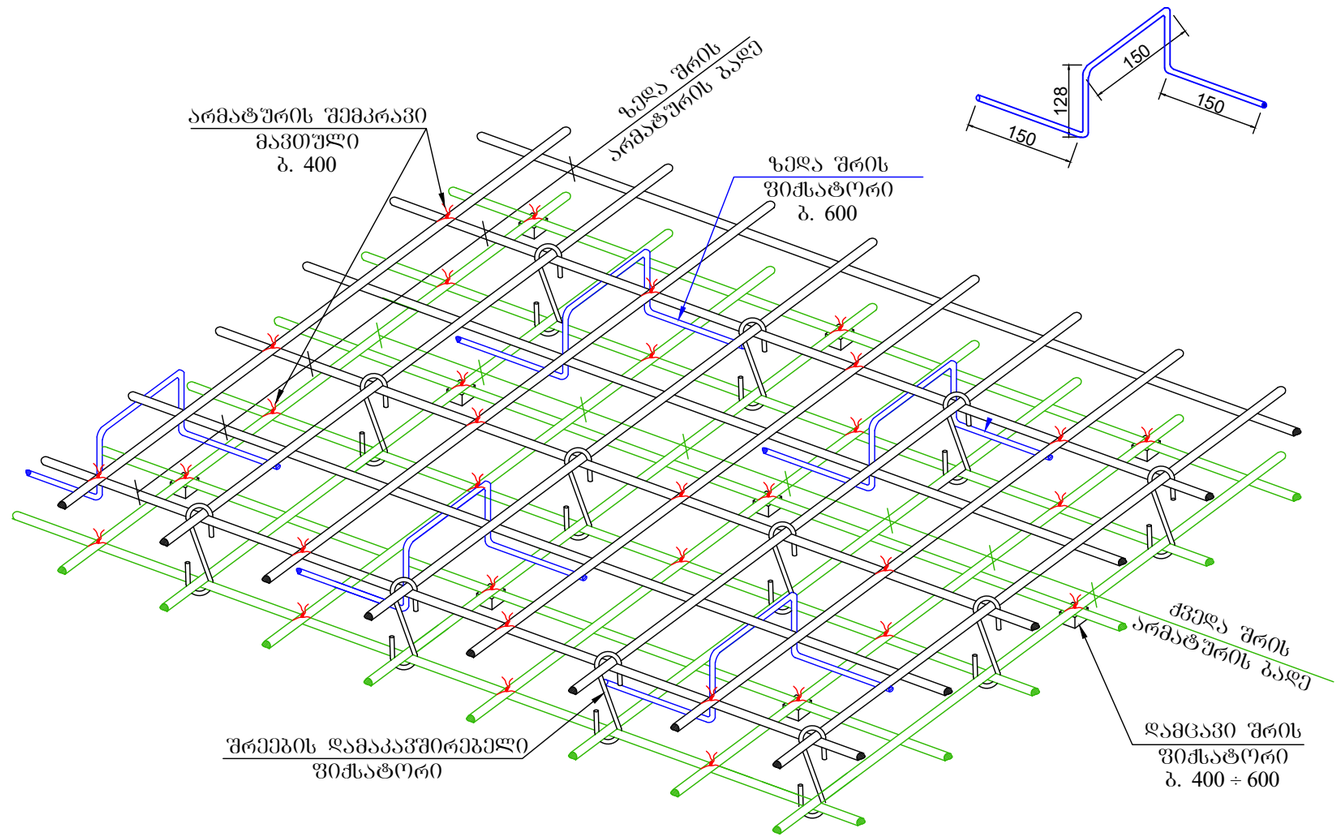

მონოლითური ფილის კვეთი

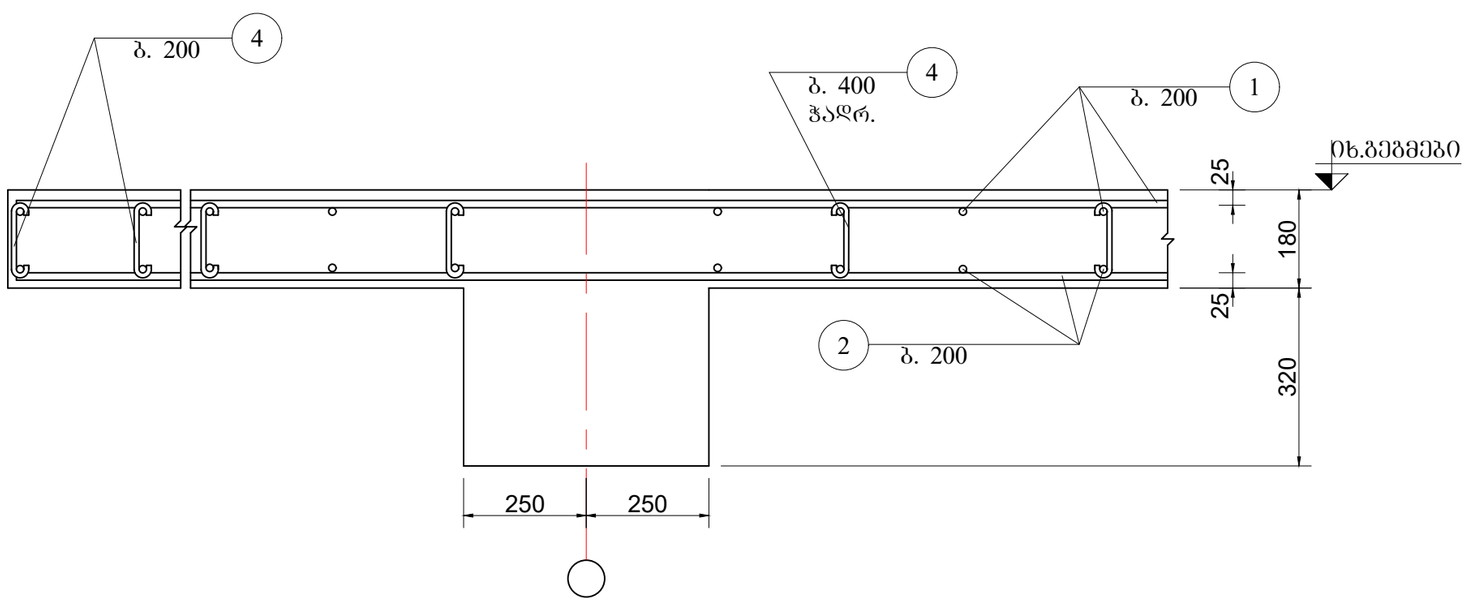

შ.პ.ს."პროექტი" ID 202338504ქ. თბილისი, კრილოვის ქ.№5			ალერგოლოგიისა და იმუნოლოგიის ამბულატორიული ცენტრის პროექტი (კორექტირებული)			
დირექტორი	ქ. კალანდაძე		თბილისი, ლუბლიანას ქუჩა №78, საკადასტრო კოდი №01.13.01.008.068			
პრ-ის ავტორი	პ. ჭურდიანი		ბადახურვის კვეთები - 5			
არქიტექტორი	ქ. ჭურდიანი					
არქიტექტორი	ე. კისილიოვი		ფურცლ. რაოდენ.	ფურცლის №	თარიღი	კონსტრ ნაწილი
კონსტრუქტორი	შ.დოლიძე			37	13.11.2022	

გადახურვის კონსტრუქციის ბეტონა -0.100 მ-ზე

მფ 1

ორ ზონაში ძირითადი არმირების ბეტონა

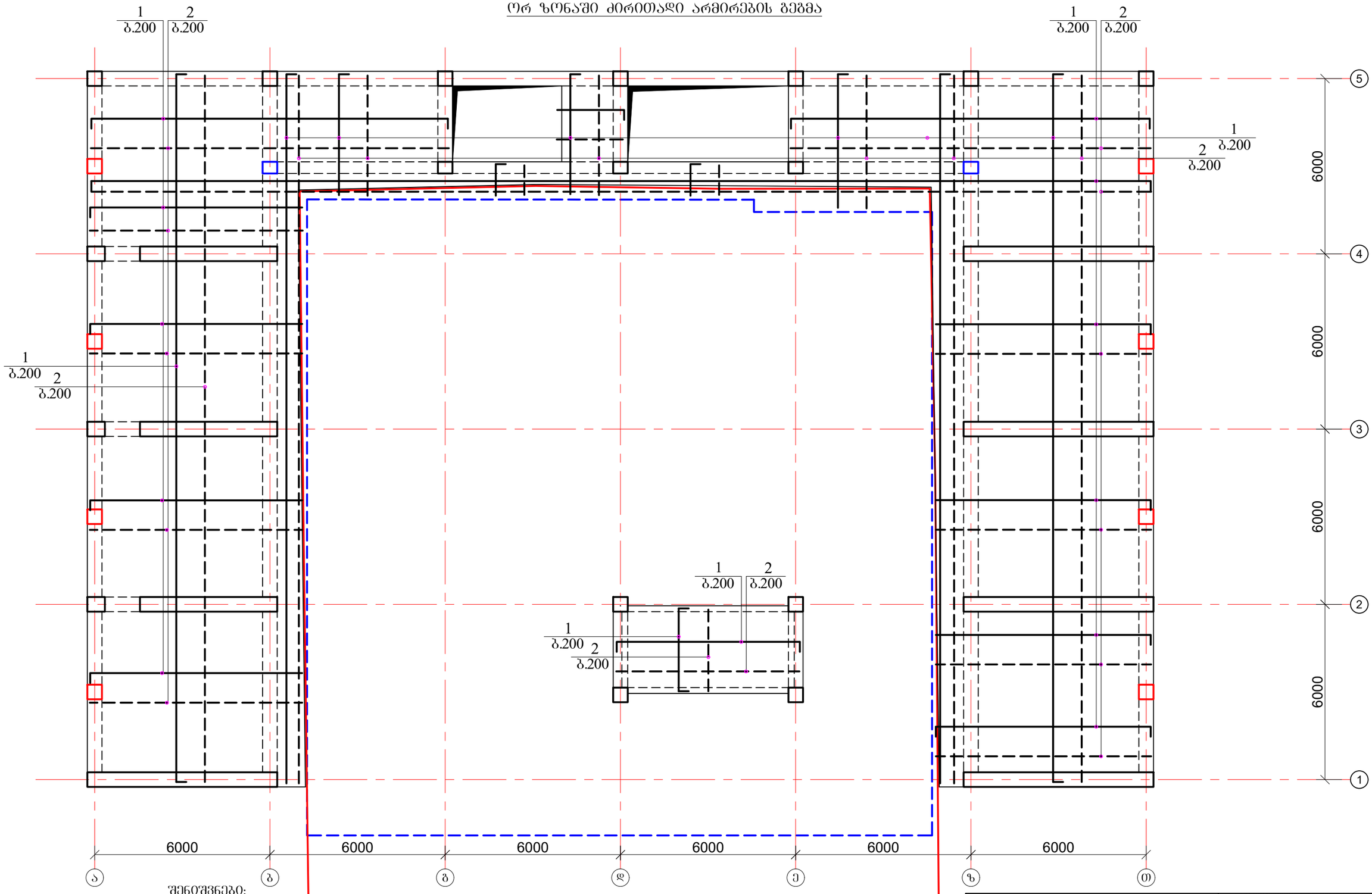

შენიშვნები:

1. არმატურის გადაბმის ადგილები პირობითად არ არის ნაჩვენები.
2. გადაბმის ხარჯი გათვალისწინებულია სპეციფიკაციაში.
3. გადაბმის კვანძი იხ გადახურვის კვეთების ნახაზზე.
4. გამანაწილებელი არმატურა (პოზ.3) მოეწყოს ზედა ზონის მუშა არმატურის ძვეშით და ძვედა ზონის მუშა არმატურის ზევით
5. კიბის უჯრედის არმირება გათვალისწინებულია გადახურვის ფილის არმირებასთან ერთად

შ.პ.ს."პროექტი" ID 202338504ქ. თბილისი, კრილოვის ქ.№5			ალერგოლოგიისა და იმუნოლოგიის ამბულატორიული ცენტრის პროექტი (კორექტირებული)			
დირექტორი	ქ. კალანდაძე		თბილისი, ლუბლიანას ქუჩა №78, საკადასტრო კოდი №01.13.01.008.068			
პრ-ის ავტორი	პ. ქურდიანი		ბეტონი - 1 (არმირების ნახაზი)			
არქიტექტორი	ქ. ქურდიანი					
არქიტექტორი	ე. კისილიოვი		ფურცლ. რაოდენ.	ფურცლის №	თარიღი	კონსტრ ნაწილი
კონსტრუქტორი	შ.დოლიძე			38	13.11.2022	

გადახურვის კონსტრუქციის ბეჭმა 3.200 მ-ზე

მფ 2

ორ ზონაში ძირითადი არმირების ბეჭმა

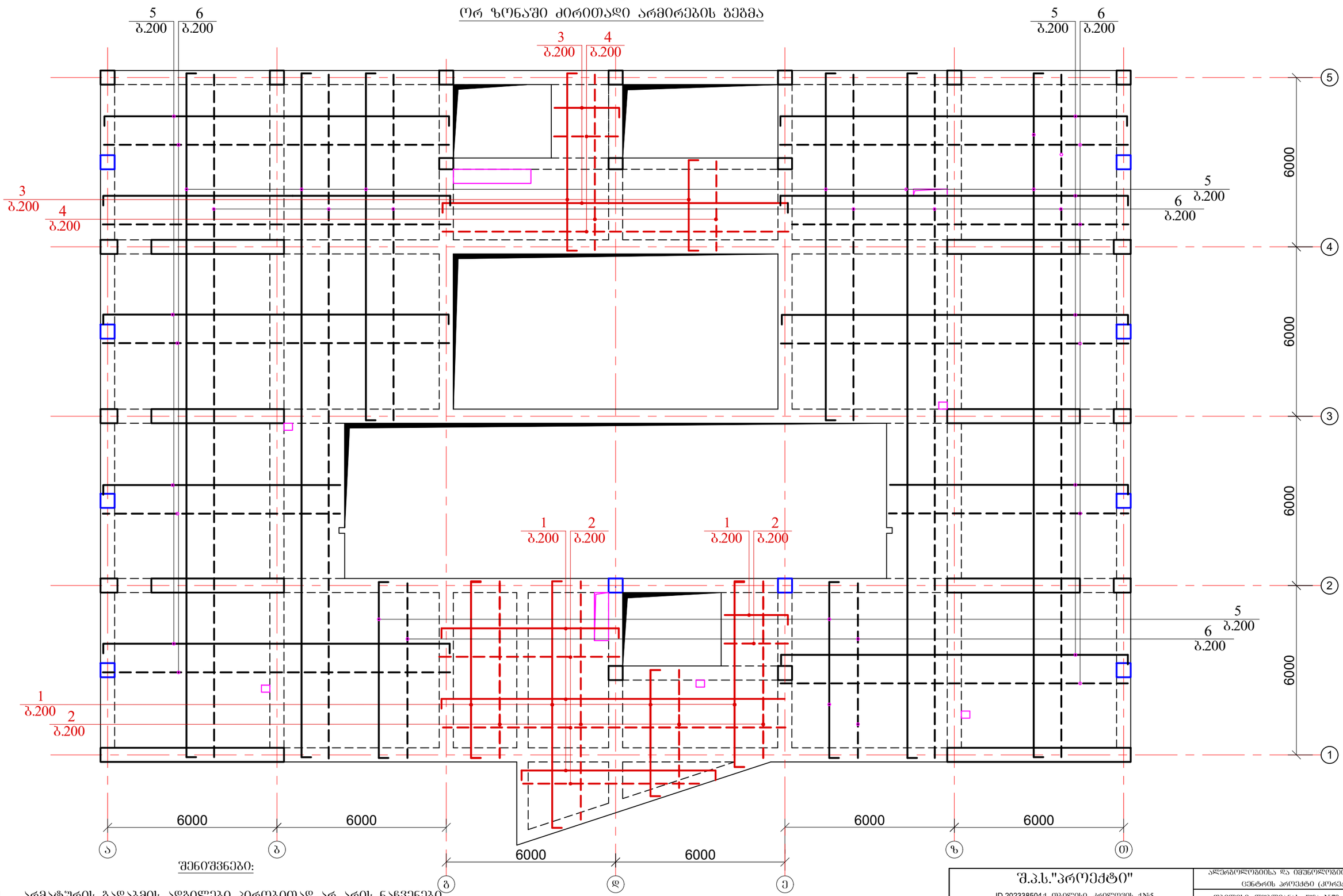

შენიშვნები:

1. არმატურის გადაბმის ადგილები პირობითად არ არის ნაჩვენები.
2. გადაბმის ხარჯი გათვალისწინებულია სპეციფიკაციაში.
3. გადაბმის კვანძი იხ გადახურვის კვეთების ნახაზზე.
4. გამანაწილებელი არმატურა (პოზ.3) მოეწყოს ზედა ზონის მუშა არმატურის ძვეშით და ძვედა ზონის მუშა არმატურის ზევით
5. კიბის უჯრედის არმირება გათვალისწინებულია გადახურვის ფილის არმირებასთან ერთად

შ.პ.ს."პროექტი" ID 202338504ქ. თბილისი, კრილოვის ქ.№5			ალერგოლოგიისა და იმუნოლოგიის ამბულატორიული ცენტრის პროექტი (კონსტრუქციული)		
დირექტორი	ქ. კალანდაძე		თბილისი, ლუბლიანას ქუჩა №78, საკადასტრო კოდი №01.13.01.008.068		
არ-ის ავტორი	პ. ქურდიანი		ბეჭმები - 2 (არმირების ნახაზი)		
არქიტექტორი	ქ. ქურდიანი				
არქიტექტორი	ე. კისილიოვი		ფურცლ. რაოდენ.	ფურცლის №	თარიღი
კონსტრუქტორი	შ.დოლიძე			39	13.11.2022

გადახურვის კონსტრუქციის გეგმა 6.500 მ-ზე

მფ 3

ორ ზონაში ძირითადი არმირების გეგმა

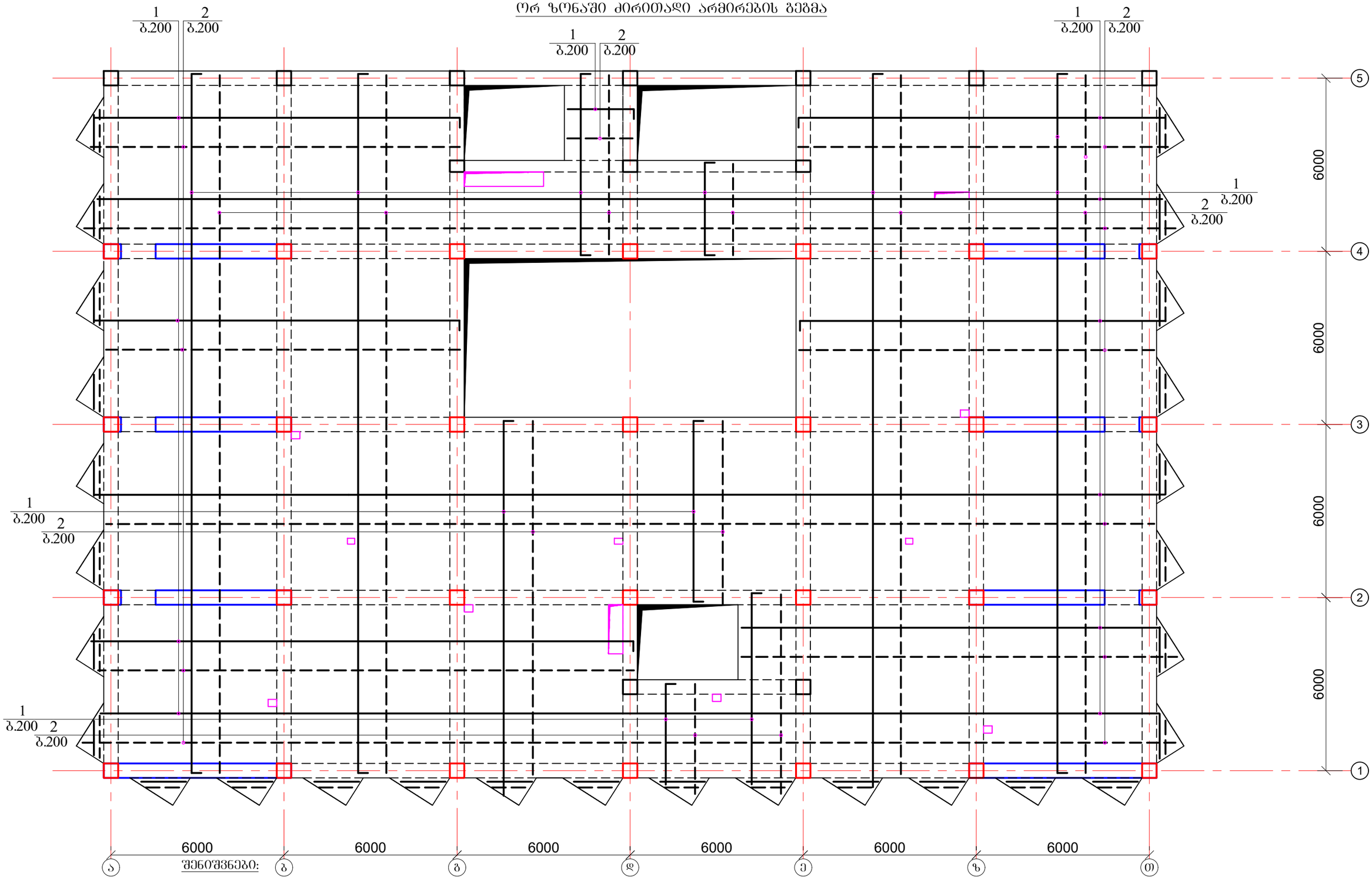

შენიშვნები:

1. არმატურის გადაბმის ადგილები პირობითად არ არის ნაჩვენები.
2. გადაბმის ხარჯი გათვალისწინებულია სპეციფიკაციაში.
3. გადაბმის კვანძი იხ გადახურვის კვეთების ნახაზზე.
4. გამანაწილებელი არმატურა (პოზ.3) მოეწყოს ზედა ზონის მუშა არმატურის ქვევით და ქვედა ზონის მუშა არმატურის ზევით
5. კიბის უჯრედის არმირება გათვალისწინებულია გადახურვის ფილის არმირებასთან ერთად

შ.პ.ს."პროექტი" ID 202338504ქ. თბილისი, კრილოვის ქ.№5			ალერგოლოგიისა და იმუნოლოგიის ამბულატორიული ცენტრის პროექტი (კორექტირებული)		
დირექტორი	ქ. კალანდაძე		თბილისი, ლუბლიანას ქუჩა №78, საკადასტრო კოდი №01.13.01.008.068		
პრ-ის ავტორი	პ. ქურდიანი		გეგმები - 3 (არმირების ნახაზი)		
არქიტექტორი	ქ. ქურდიანი				
არქიტექტორი	ე. კისილიოვი		ფურცლ. რაოდენ.	ფურცლის №	თარიღი	კონსტრ ნაწილი
კონსტრუქტორი	შ.დოლიძე			40	13.11.2022	

გადახურვის კონსტრუქციის ბეჭმა 9.800 მ-ზე

მწ 4

ორ ზონაში ძირითადი არმირების ბეჭმა

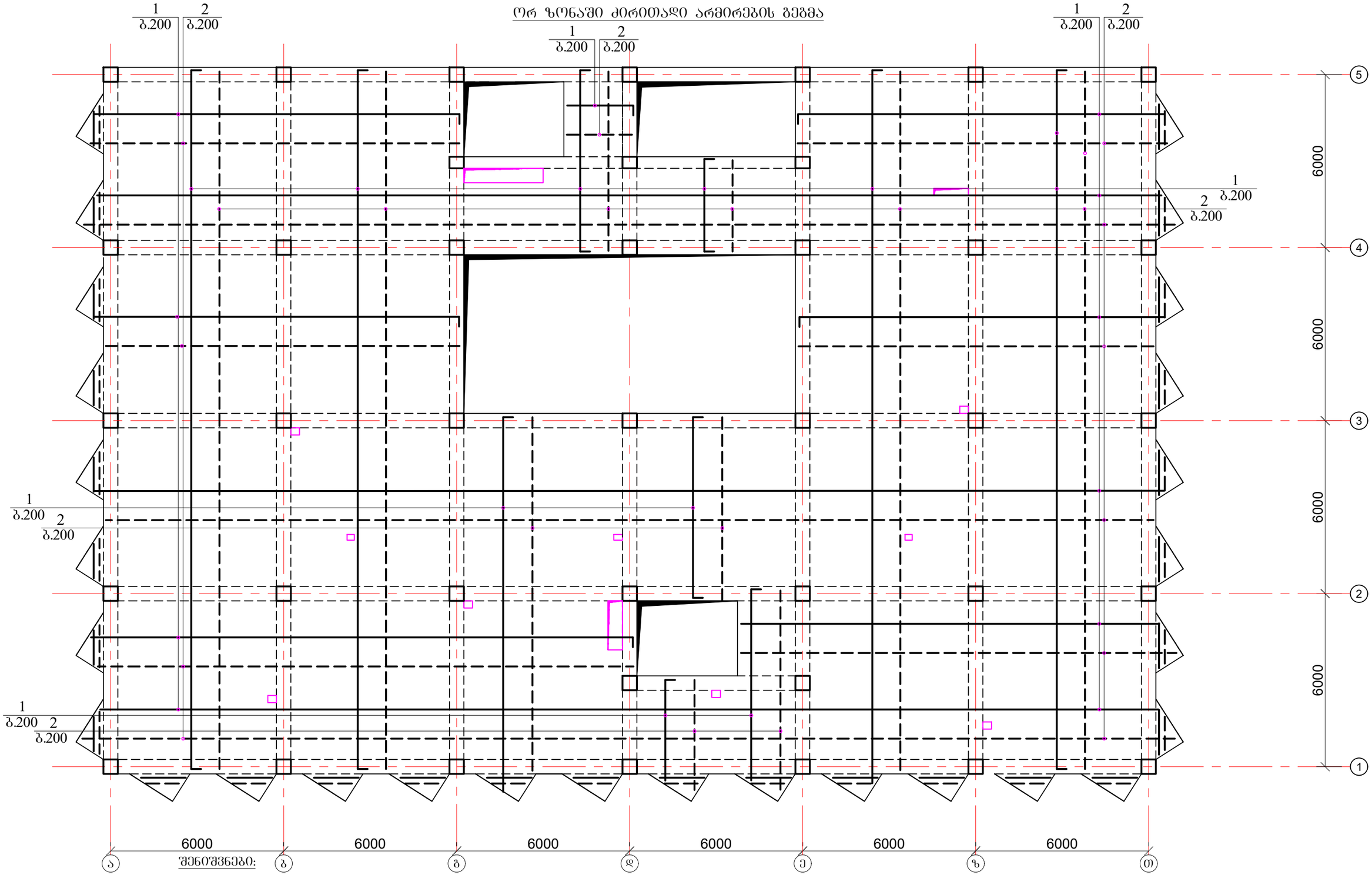

შენიშვნები:

1. არმატურის გადაბმის ადგილები პირობითად არ არის ნაჩვენები.
2. გადაბმის ხარჯი გათვალისწინებულია სპეციფიკაციაში.
3. გადაბმის კვანძი იხ გადახურვის კვეთების ნახაზზე.
4. გამანაწილებელი არმატურა (პოზ.3) მოეწყოს ზედა ზონის მუშა არმატურის ქვევით და ქვედა ზონის მუშა არმატურის ზევით
5. კიბის უჯრედის არმირება გათვალისწინებულია გადახურვის ფილის არმირებასთან ერთად

შ.პ.ს."პროექტი" ID 202338504ქ. თბილისი, კრილოვის ქ.№5			ალერგოლოგიისა და იმუნოლოგიის ამბულატორიული ცენტრის პროექტი (კორექტირებული)			
			თბილისი, ლუბლიანას ქუჩა №78, საკადასტრო კოდი №01.13.01.008.068			
დირექტორი	ქ. კალანდაძე		ბეჭმები - 4 (არმირების ნახაზი)			
პრ-ის ავტორი	პ. ჭურდიანი					
არქიტექტორი	ქ. ჭურდიანი					
არქიტექტორი	ე. კისილიოვი		ფურცლ. რაოდენ.	ფურცლის №	თარიღი	კონსტრ ნაწილი
კონსტრუქტორი	შ.დოლიძე			41	13.11.2022	

ბადახშირვის კონსტრუქციის ბეჭმა 13.100 მ-ზე

მფ 5

ორ ზონაში ძირითადი არმირების ბეჭმა

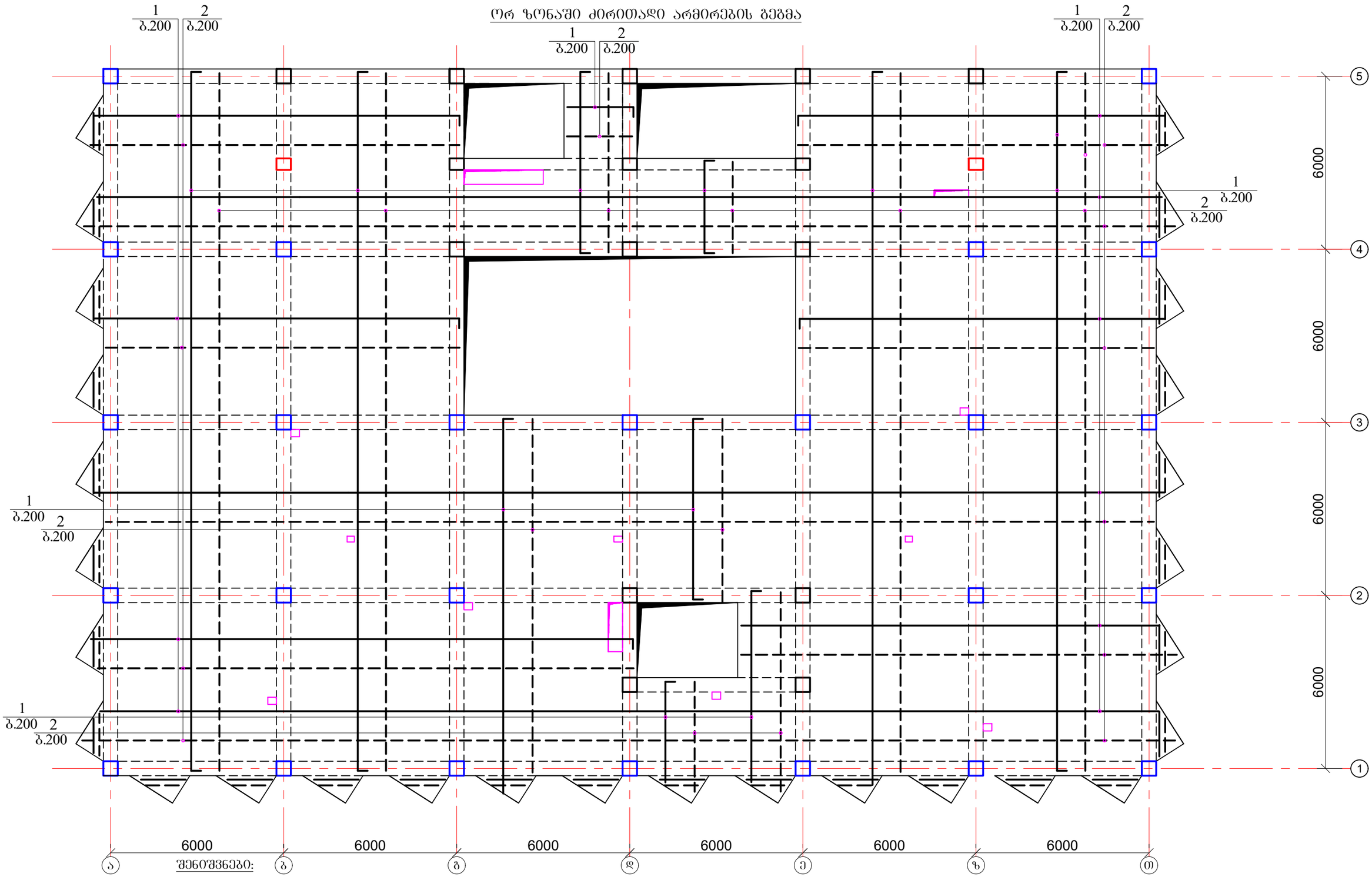

შენიშვნები:

1. არმატურის გადაბმის ადგილები პირობითად არ არის ნაჩვენები.
2. გადაბმის ხარჯი გათვალისწინებულია სპეციფიკაციაში.
3. გადაბმის კვანძი იხ გადახურვის კვეთების ნახაზზე.
4. გამანაწილებელი არმატურა (პოზ.3) მოეწყოს ზედა ზონის მუშა არმატურის ქვევით და ქვედა ზონის მუშა არმატურის ზევით
5. კიბის უჯრედის არმირება გათვალისწინებულია გადახურვის ფილის არმირებასთან ერთად

შ.პ.ს."პროექტი" ID 202338504ქ. თბილისი, კრილოვის ქ.№5			ალერგოლოგიისა და იმუნოლოგიის ამბულატორიული ცენტრის პროექტი (კორექტირებული)		
			თბილისი, ლუბლიანას ქუჩა №78, საკადასტრო კოდი №01.13.01.008.068		
დირექტორი	ქ. კალანდაძე				
პრ-ის ავტორი	პ. ქურდიანი		ბეჭმები - 5 (არმირების ნახაზი)		
არქიტექტორი	ქ. ქურდიანი				
არქიტექტორი	ე. კისილიოვი		ფურცლ. რაოდენ.	ფურცლის №	თარიღი
კონსტრუქტორი	შ.დოლიძე			42	13.11.2022

კონსტ ნაწილი

გადახურვის კონსტრუქციის ბეგმა 15.800 მ-ზე

მწ 6

ორ ზონაში ძირითადი არმირების ბეგმა

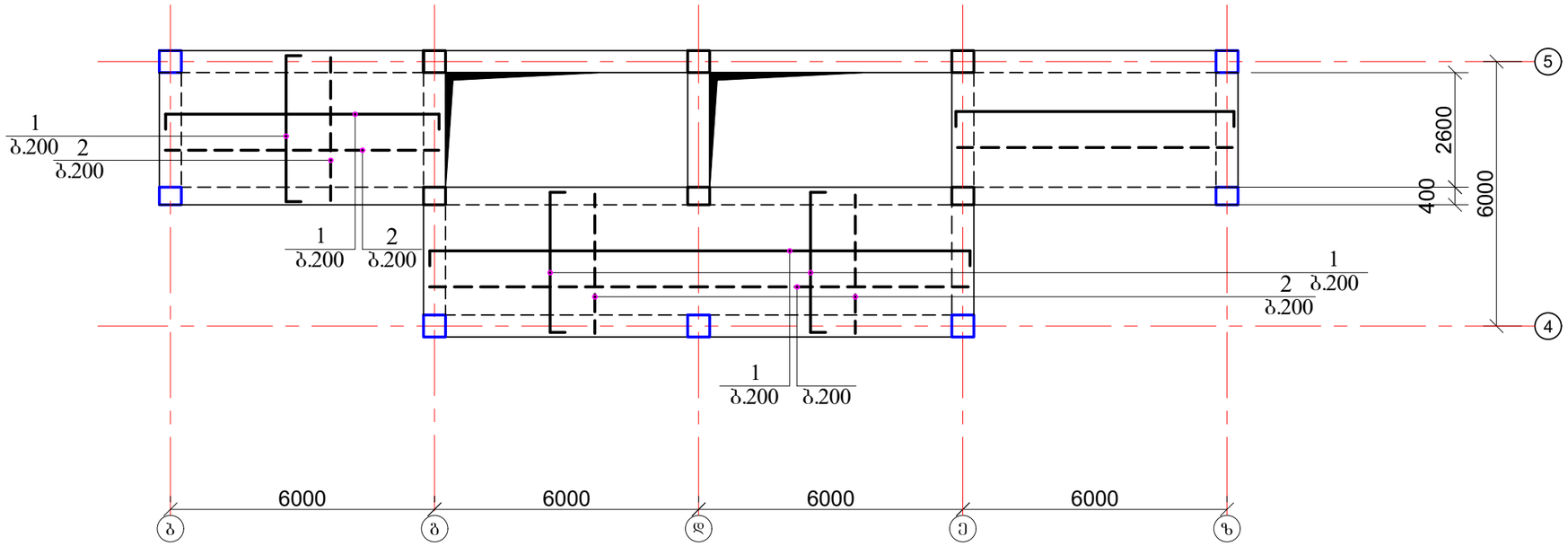

გადახურვის კონსტრუქციის ბეგმა 15.800 მ-ზე

მწ 7

ორ ზონაში ძირითადი არმირების ბეგმა

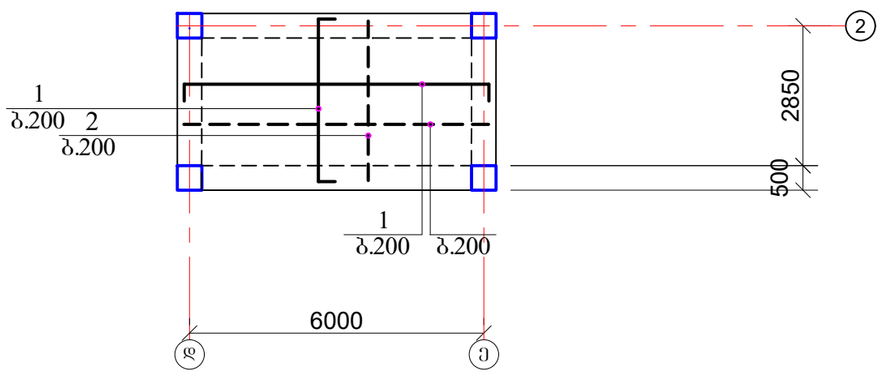

გადახურვის კონსტრუქციის ბეგმა 17.300 მ-ზე

მწ 8

ორ ზონაში ძირითადი არმირების ბეგმა

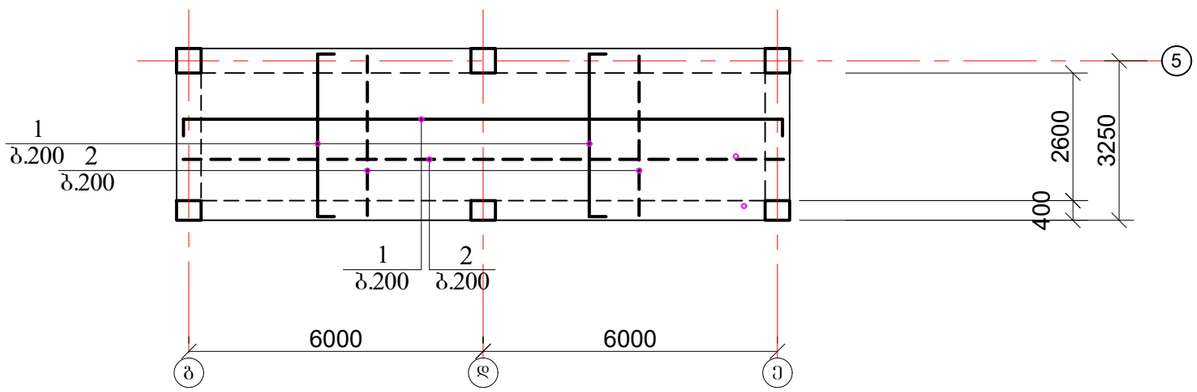

შენიშვნები:

1. არმატურის გადაბმის ადგილები პირობითად არ არის ნაჩვენები.
2. გადაბმის ხარჯი გათვალისწინებულია სპეციფიკაციაში.
3. გადაბმის კვანძი იხ გადახურვის კვეთების ნახაზზე.
4. გამანაწილებელი არმატურა (პოზ.3) მოეწყოს ზედა ზონის მშშა არმატურის ქვევით და ქვედა ზონის მშშა არმატურის ზევით
5. კიბის შახრედის არმირება გათვალისწინებულია გადახურვის ფილის არმირებასთან ერთად

შ.პ.ს."პროექტი" ID 202338504ქ. თბილისი, კრწანისის ქ.№5			ალერგოლოგიისა და იმუნოლოგიის ამბულატორიული ცენტრის პროექტი (კორექტირებული)			
დირექტორი	ქ. კალანდაძე		თბილისი, ლუბლიანას ქუჩა №78, საკადასტრო კოდი №01.13.01.008.068			
პრ-ის ავტორი	პ. ქურდიანი					
არქიტექტორი	ქ. ქურდიანი		ბეგმები - 6 (არმირების ნახაზი)			
არქიტექტორი	ე. კისილიოვი		ფურცლ. რაოდენ.	ფურცლის №	თარიღი	კონსტრ ნაწილი
კონსტრუქტორი	შ.დოლიძე			43	13.11.2022	

გადახურვის კონსტრუქციის ბეგმა -0.100 მ-ზე

მფ 1

ზედა და ქვედა ზონაში დამატებითი გადეების განლაბების ბეგმა

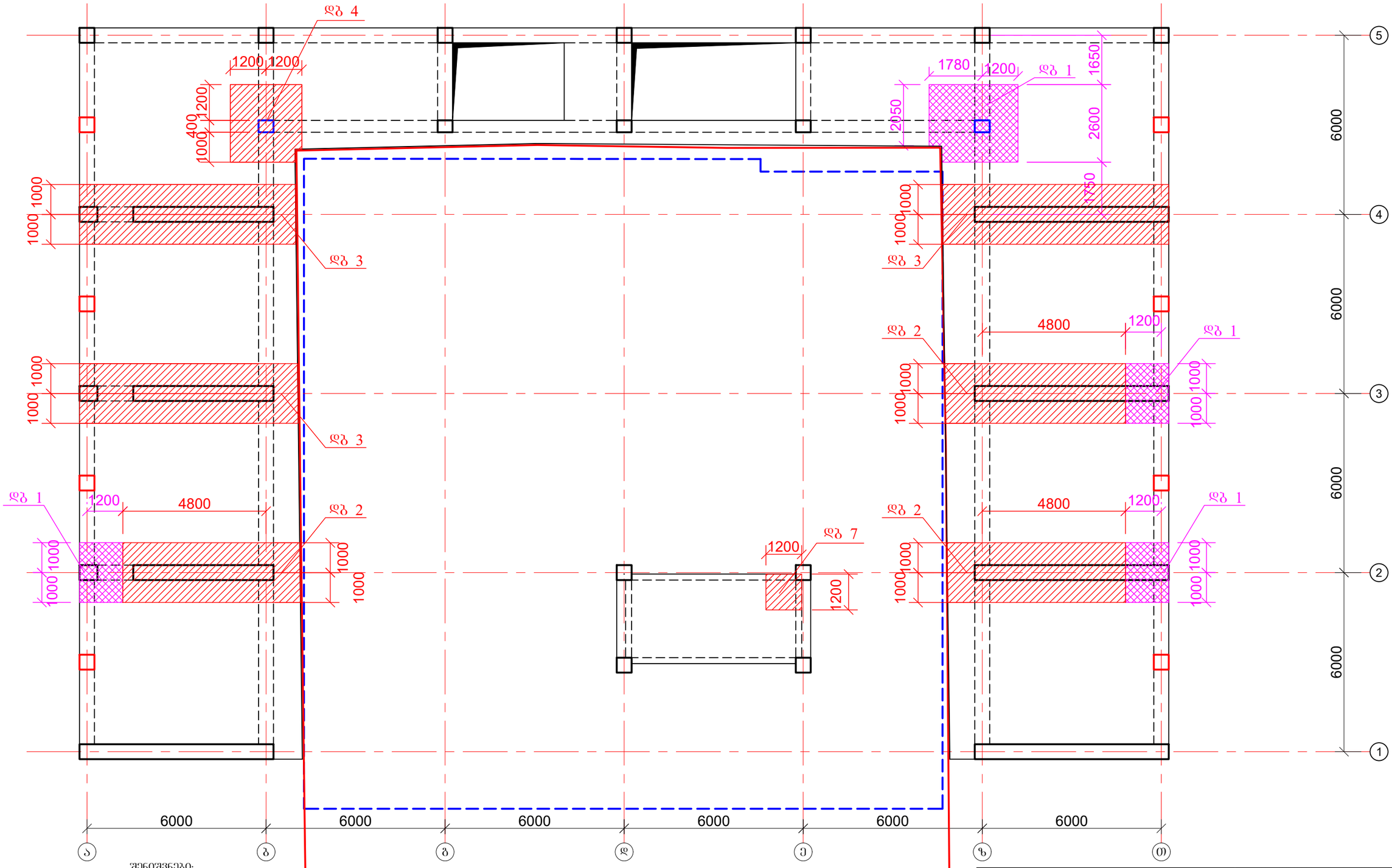

შენიშვნები:

1. დამატებითი გადე ორივე ზონაში
2. დამატებითი გადე ზედა ზონაში
3. დამატებითი გადე ქვედა ზონაში

შ.პ.ს."პროექტი" ID 202338504ქ. თბილისი, კრილოვის ქ.№5			ალერგოლოგიისა და იმუნოლოგიის ამბულატორიული ცენტრის პროექტი (კორექტირებული)
დირექტორი	ქ. კალანდაძე		თბილისი, ლუბლიანას ქუჩა №78, საკადასტრო კოდი №01.13.01.008.068
პრ-ის ავტორი	ა. ჭურდიანი		ბეგმები - 1 (დამატებითი არმირების ნახაზი)
არქიტექტორი	ქ. ჭურდიანი		
არქიტექტორი	ე. კისილიოვი		
კონსტრუქტორი	შ.დოლიძე		

ფურცლ. რაოდენ.	ფურცლის №	თარიღი	კონსტრ ნაწილი
	44	13.11.2022	

გადახურვის კონსტრუქციის ბეჭმა 6.500 მ-ზე

მწ 3

ზედა და ქვედა ზონაში დამატებითი ბადეების განლაგების ბეჭმა

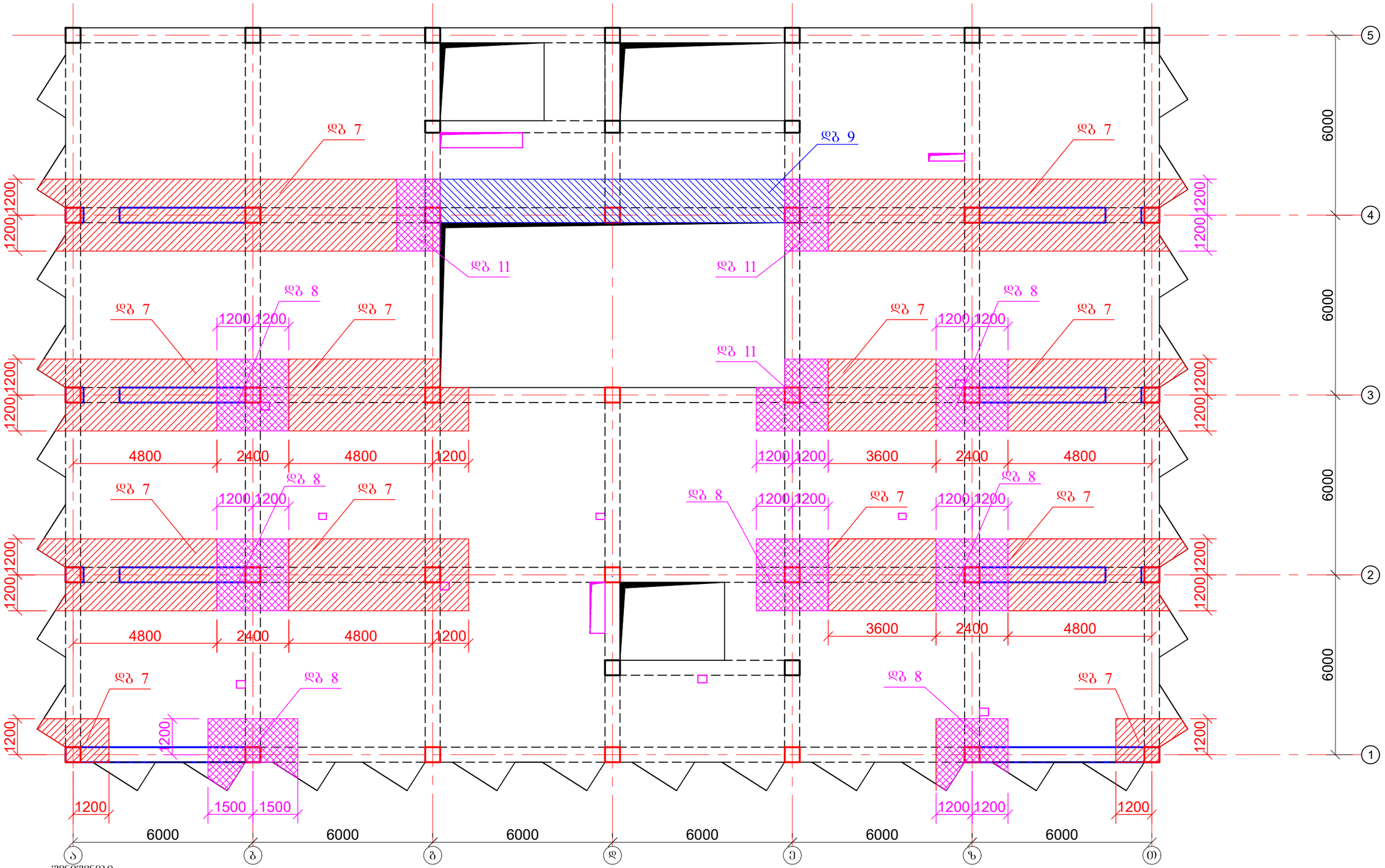

შენიშვნები:

1. დამატებითი ბადე ორივე ზონაში
2. დამატებითი ბადე ზედა ზონაში
3. დამატებითი ბადე ქვედა ზონაში

მწ 6-ის დამატებითი არმირების ნახაზი იხ. ძირითადი არმირების ნახაზზე

შ.პ.ს."პროექტი" ID 202338504 ქ. თბილისი, კრილოვის ქ.№5			ალერგოლოგიისა და იმუნოლოგიის ამბულატორიული ცენტრის პროექტი (კორექტირებული)	
დირექტორი	ქ. კალანდაძე		თბილისი, ლუბლიანას ქუჩა №78, საკადასტრო კოდი №01.13.01.008.068	
პრ-ის ავტორი	პ. ქურდიანი		ბეჭმები - 3 (დამატებითი არმირების ნახაზი)	
არქიტექტორი	ქ. ქურდიანი			
არქიტექტორი	ე. კისილიოვი		ფურცლ. რაოდენ.	ფურცლის №	თარიღი	კონსტრ ნაწილი
კონსტრუქტორი	შ.დოლიძე			46	13.11.2022	

ტექნიკური ზედამხედველობა და ავტორიზებული პირის ხელმოწერა (ხელმოწერის ატშიფრირება)		ID 20233850d4. ტიპიური, კონსტრუქციის ელემენტის ნაწილი			
konstr.	Tarīkl	furcilis #	furcl. raoden.		konstruktori
	10.03.2022 nuwili	rk–			S.doiiZe

ტიპიური ელემენტის ნაწილი

ტიპიური კონსტრუქციის ელემენტის ნახატი 1

direqtori	q. kolandaŽe	
pr–is uvtori	p. qurdiani	
oriiteqtori	q. qurdiani	
oriiteqtori	e. kisiiiovi	
konstruqtori	S.doiiZe	

ტიპიური კონსტრუქციის ელემენტის ნაწილი

ნახატი 1; ნახ. 5

(ზედა ბოლა)
ϕ12A500c; ϕ14A500c
1
100 200 200 200 100 200 200 200 100
ϕ12A500c; ϕ10A500c (ქვედა ბოლა)
2
1.200
ნახ. 1
ϕ14A500c
ϕ12A500c
1
1.200
ϕ14A500c
3
1.400
ნახ. 2
ϕ12A500c
ϕ10A500c
2
1.200
100 200 200 200 200 200 200 100
180
1 - 1

(ზედა ბოლა)
ϕ14A500c
ϕ12A500c
1
200 200 200 100 100 200 200 200 100
ϕ10A500c
1.200
ნახ. 3
ნახ. 4
100,200,200,100
200,200,200
100,200,200,100
200,200,200
ნახ. 5
ნახ. 6
100,200,200,100
200,200,200
100,200,200,100
200,200,200
ნახ. 7
ნახ. 8
ნახ. 9
ნახ. 10
2 - 2

(ზედა ბოლა)
ϕ14A500c
ϕ12A500c
1
ϕ10A500c
1.200
100 200 200 200 200 200 200 100
180
200
ნახ. 11
ნახ. 12
3 - 3

ნახატი 1; ნახ. 5

(ნახ1) $\frac{\phi12A500c}{\phi10A500c}$ $\phi12A500c$ (ნახ5) $\frac{\phi14A500c}{\phi12A500c}\phi14A500c$

(ნახ6) $\frac{\phi12A500c}{-}$ (ნახ7) $\frac{\phi10A500c}{-}$ (ნახ10) $\frac{\phi14A500c}{-}$

ტიპიური ელემენტის ნაწილი

ნახატი 1; ნახ. 6; ნახ. 7; ნახ. 10

მონოლითურ ფილაში საჭრდენი ბადეების მოწყობის დეტალი

დბ 9

(დბ9) -
ϕ10A500c

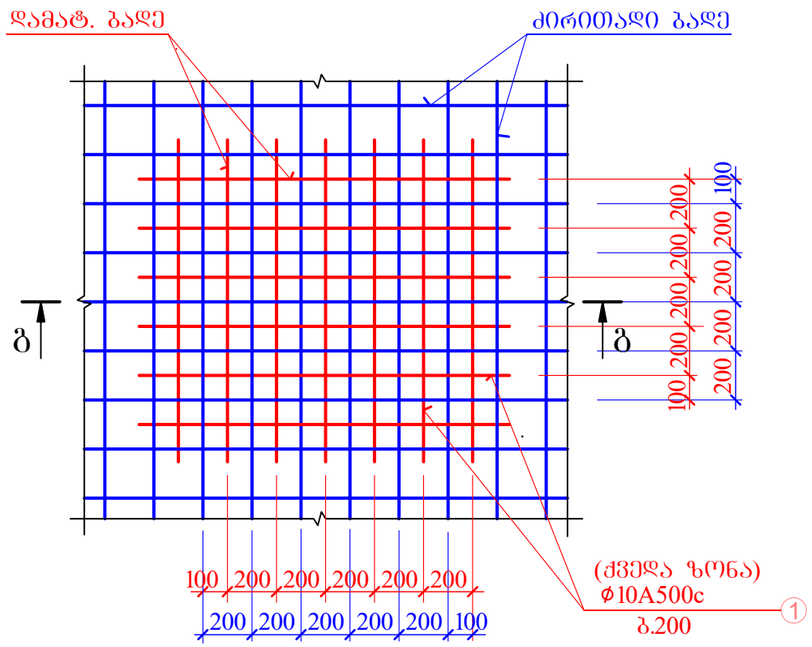

გ - გ

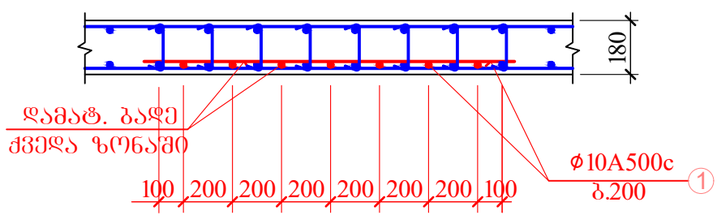

მონოლითურ ფილაში დამატებითი ბადეების მოწყობის დეტალი

დბ 8; დბ 11

(დბ8) ϕ12A500c / ϕ10A500c (დბ11) ϕ10A500c / ϕ10A500c

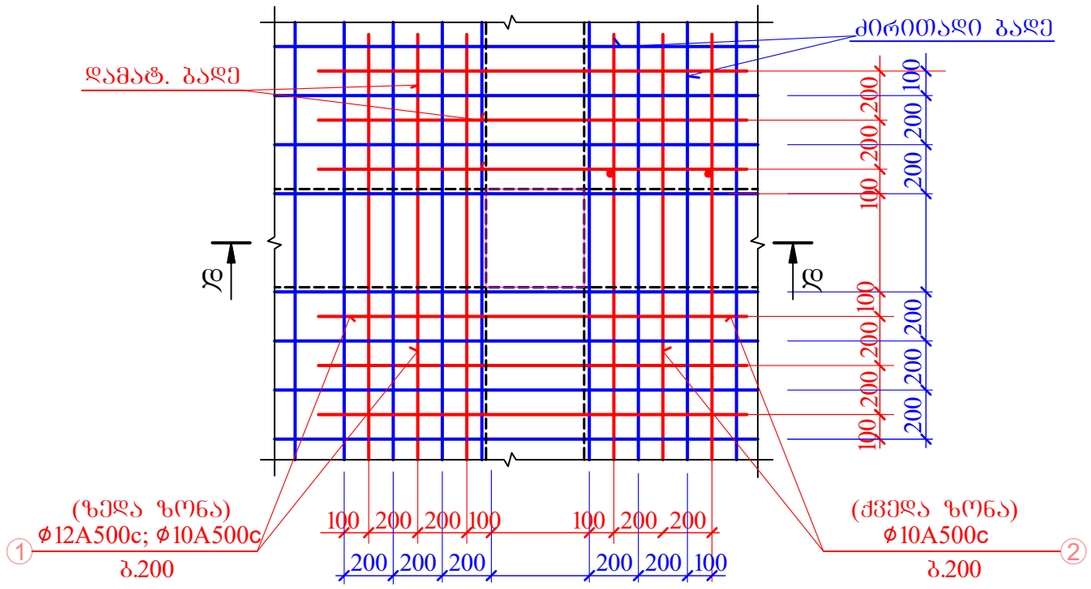

დ - დ

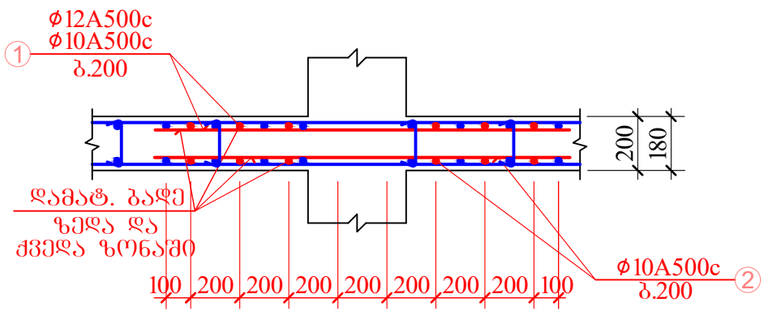

შ.პ.ს."პროექტი" ID 202338504ქ. თბილისი, კრილოვის ქ.№5			ალერგოლოგიისა და იმუნოლოგიის ამბულატორიული ცენტრის პროექტი (კორექტირებული)			
			თბილისი, ლუბლიანას ქუჩა №78, საკადასტრო კოდი №01.13.01.008.068			
დირექტორი	ქ. კალანდაძე		დამატებითი ბადეები 2			
პრ-ის ავტორი	პ. ჭურდიანი					
არქიტექტორი	ქ. ჭურდიანი					
არქიტექტორი	ე. კისილიოვი		ფურცლ. რაოდენ.	ფურცლის №	თარიღი	კონსტრ ნაწილი
კონსტრუქტორი	შ.დოლიძე			48	13.11.2022	

მონოლითურ ფილაში დამატებითი ბადეების მოწყობის დეტალი

დბ 2; დბ 3; დბ 4

(დბ2) $\frac{\phi 12A500c}{-}$ $\phi 12A500c$ (დბ3) $\frac{\phi 10A500c}{-}$ $\phi 10A500c$ (დბ4) $\frac{\phi 12A500c}{-}$ $\phi 10A500c$

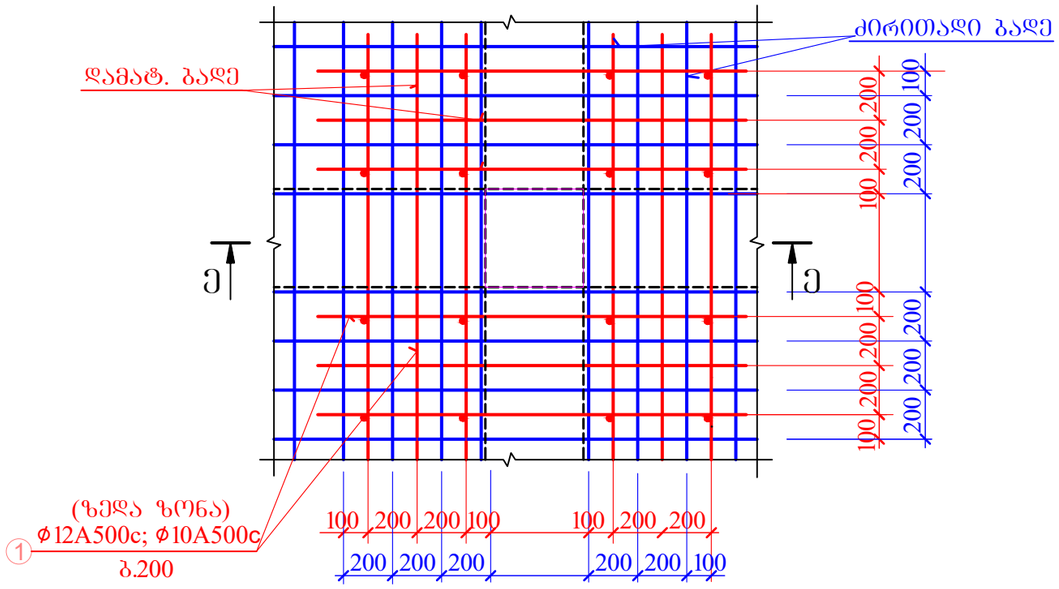

ე - ე

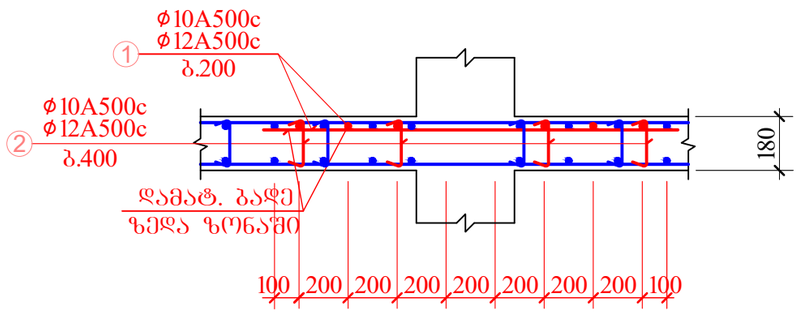

ვენტილიობის არმირების დეტალი

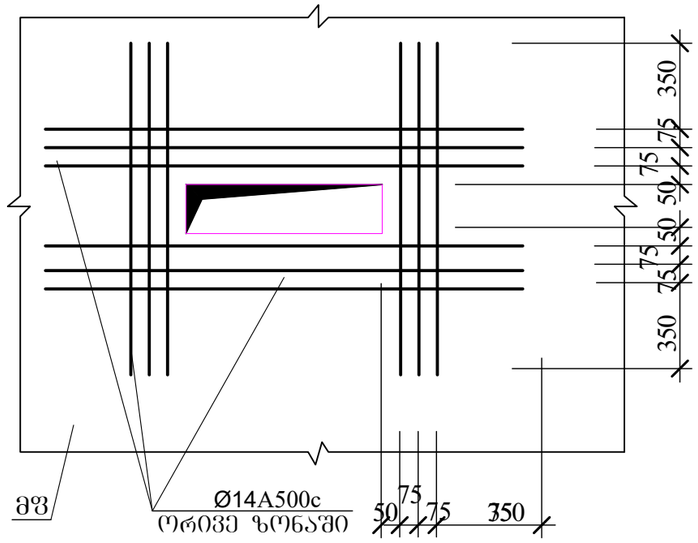

შენიშვნები:

დამატებითი ბადეების გეომეტრიული ზომები და მდებარეობები იხილეთ მონოლითური ფილის დამატებითი ბადეების განლაგების ნახაზზე

შ.პ.ს."პროექტი" ID 202338504ქ. თბილისი, კრილოვის ქ.№5			ალერგოლოგიისა და იმუნოლოგიის ამბულატორიული ცენტრის პროექტი (კორექტირებული)		
			თბილისი, ლუბლიანას ქუჩა №78, საკადასტრო კოდი №01.13.01.008.068		
დირექტორი	ქ. კალანდაძე		დამატებითი ბადეები 3		
პრ-ის ავტორი	პ. ქურდიანი				
არქიტექტორი	ქ. ქურდიანი				
არქიტექტორი	ე. კისილიოვი		შურცლ. რაოდენ.	შურცლის №	თარიღი
კონსტრუქტორი	შ.დოლიძე			49	13.11.2022

კონსტრ ნაწილი

მასალის სპეციფიკაცია

ბლოკის დასახელება	კონსტრ. დასახელება	პოზ№	ესკიზი	∅ მმ	l მმ	n ც	lxn მ	∅ მმ	ΣL მ	ერთ.მას. კგ	Q კგ
			მასალის ამოკრება								
ფშ 1 (1ც)	ძირ.არმ.	1	საერთო სიგრძე	**12** A500c	—	—	5180.2	**12** A500c	11017.8	0.89	9789.3
		2	საერთო სიგრძე	**12** A500c	—	—	5034.7	**10** A500c	837.5	0.62	516.7
		3	90 180 90	**8** A240c	360	89	31.9	**8** A240c	787.4	0.395	310.9
		4	90 160 90	**8** A240c	340	2222	755.6				
	დბ 1	1	საერთო სიგრძე	**12** A500c	—	—	179.3	A500c =	9789.3	კგ	
		2	საერთო სიგრძე	**10** A500c	—	—	179.3	A240c =	310.9	კგ	
		3	90 160 90	**12** A500c	340	147	49.9	$V_ბ$ =	64.5	$მ^3$	(B25)
	დბ 2	1	საერთო სიგრძე	**12** A500c	—	—	396.0				
		2	90 160 90	**12** A500c	340	324	110.2				
	დბ 3	1	საერთო სიგრძე	**10** A500c	—	—	487.3				
		2	90 160 90	**10** A500c	340	399	135.6				
	დბ 4	1	საერთო სიგრძე	**12** A500c	—	—	67.7				
		2	90 160 90	**10** A500c	340	55	18.8				
	დბ 7	1	საერთო სიგრძე	**10** A500c	—	—	16.5				
ფშ 2 (1ც)	ძირ.არმ.	1	საერთო სიგრძე	**18** A500c	—	—	971.6	**18** A500c	971.6	2.00	1942.3
		2	საერთო სიგრძე	**16** A500c	—	—	968.7	**16** A500c	968.7	1.58	1530.2
		3	საერთო სიგრძე	**14** A500c	—	—	608.8	**14** A500c	1768.1	1.21	2138.3
		4	საერთო სიგრძე	**14** A500c	—	—	568.9	**12** A500c	14248.9	0.89	12660.1
		5	საერთო სიგრძე	**12** A500c	—	—	6755.4	**10** A500c	407.0	0.62	251.1
		6	საერთო სიგრძე	**12** A500c	—	—	6582.7	**8** A240c	1117.9	0.395	441.4
		7	90 160 90	**8** A240c	340	3288	1117.9				
	დბ 5	1	საერთო სიგრძე	**14**A500c	—	—	283.8				
		2	საერთო სიგრძე	**12** A500c	—	—	283.8				
		3	90 160 90	**14** A500c	340	232	78.9	A500c =	18522.0	კგ	
	დბ 6	1	საერთო სიგრძე	**12** A500c	—	—	495.0	A240c =	441.4	კგ	
								$V_ბ$ =	95.7	$მ^3$	(B25)
	დბ 7	1	საერთო სიგრძე	**10** A500c	—	—	103.4				
	დბ 8	1	საერთო სიგრძე	**12** A500c	—	—	132.0				
		2	საერთო სიგრძე	**10** A500c	—	—	132.0				
	დბ 9	1	საერთო სიგრძე	**10** A500c	—	—	171.6				
	დბ 10	1	საერთო სიგრძე	**14** A500c	—	—	227.7				

მასალის სპეციფიკაცია

ბლოკის დასახელება	კონსტრ. დასახელება	პოზ№	ესკიზი	∅ მმ	l მმ	n ც	lxn მ	∅ მმ	ΣL მ	ერთ.მას. კგ	Q კგ
			მასალის ამოკრება								
ფშ 3 (1ც)	ძირ.არმ.	1	საერთო სიგრძე	**12** A500c	—	—	9705.3	**14** A500c	0.0	1.21	0.0
		2	საერთო სიგრძე	**12** A500c	—	—	9565.8	**12** A500c	21656.0	0.89	19241.2
		3	90 160 90	**8** A240c	340	4133	1405.1	**10** A500c	331.1	0.62	204.3
								8 A240c	1405.1	0.395	554.8
	დბ 7	1	საერთო სიგრძე	**10** A500c	—	—	1723.7	A500c =	19241.2	კგ	
								A240c =	554.8	კგ	
								$V_ბ$ =	117.3	$მ^3$	(B25)
	დბ 8	1	საერთო სიგრძე	**12** A500c	—	—	530.2				
		2	საერთო სიგრძე	**10** A500c	—	—	530.2				
	დბ 9	1	საერთო სიგრძე	**10** A500c	—	—	200.2				
	დბ 11	1	საერთო სიგრძე	**10** A500c	—	—	130.9				
		2	საერთო სიგრძე	**10** A500c	—	—	130.9				

შ.პ.ს."პროექტი"			ალერგოლოგიისა და იმუნოლოგიის ამბულატორიული ცენტრის პროექტი (კონსტრუქციული)
ID 202338504ქ. თბილისი, კრილოვის ქ№5			თბილისი, ლუბლიანას ქუჩა №78, საკადასტრო კოდი №01.13.01.008.068
დირექტორი	ქ. კალანდაძე		მონოლითური ფილების მასალის ხარჯი 1
პრ-ის ავტორი	პ. ქურდიანი		
არქიტექტორი	ქ. ქურდიანი		
არქიტექტორი	ე. კისილიოვი		ფურცლ. რაოდენ. ფურცლის № თარიღი კონსტრ ნაწილი
კონსტრუქტორი	შ.დოლიძე		50 13.11.2022

ბლოკის დასახელება	კონსტრ. ელემენტის დასახელება	პოზ№	მასალის სპეციფიკაცია: ესკიზი	∅ მმ	l მმ	n ც	lxn მ	მასალის ამოკრება: ∅ მმ	ΣL მ	ერთ.მას. კგ	Q კგ
ფმ 4 (1ც)	ძირ.არმ.	1	საერთო სიგრძე	**12** A500c	—	—	9705.3	**12** A500c	19271.2	0.89	17122.3
		2	საერთო სიგრძე	**12** A500c	—	—	9565.8	**8** A240c	1405.1	0.395	554.8
		3	90 160 90	**8** A240c	340	4133	1405.1				
								A500c =	17122.3	კგ	
								A240c =	554.8	კგ	
								$V_ბ$ =	117.3	მ³	(B25)
ფმ 5 (1ც)	ძირ.არმ.	1	საერთო სიგრძე	**12** A500c	—	—	9705.3	**12** A500c	9705.3	0.89	8623.1
		2	საერთო სიგრძე	**10** A500c	—	—	9565.8	**10** A500c	9565.8	0.62	5902.2
		3	90 160 90	**8** A240c	340	4133	1405.1	**8** A240c	1405.1	0.395	554.8
								A500c =	14525.3	კგ	
								A240c =	554.8	კგ	
								$V_ბ$ =	117.3	მ³	(B25)
ფმ 6 (1ც)	ძირ.არმ.	1	საერთო სიგრძე	**10** A500c	—	—	1310.0	**10** A500c	2548.4	0.62	1572.4
		2	საერთო სიგრძე	**10** A500c	—	—	1238.4	**8** A240c	181.9	0.395	71.8
		3	90 160 90	**8** A240c	340	535	181.9				
								A500c =	1572.4	კგ	
								A240c =	71.8	კგ	
								$V_ბ$ =	12.9	მ³	(B25)
ფმ 7 (1ც)	ძირ.არმ.	1	საერთო სიგრძე	**10** A500c	—	—	292.1	**10** A500c	562.9	0.62	347.3
		2	საერთო სიგრძე	**10** A500c	—	—	270.8	**8** A240c	39.8	0.395	15.7
		3	90 160 90	**8** A240c	340	117	39.8				
								A500c =	347.3	კგ	
								A240c =	15.7	კგ	
								$V_ბ$ =	2.6	მ³	(B25)

ბლოკის დასახელება	კონსტრ. ელემენტის დასახელება	პოზ№	მასალის სპეციფიკაცია: ესკიზი	∅ მმ	l მმ	n ც	lxn მ	მასალის ამოკრება: ∅ მმ	ΣL მ	ერთ.მას. კგ	Q კგ
ფმ 8 (1ც)	ძირ.არმ.	1	საერთო სიგრძე	**10** A500c	—	—	540.6	**10** A500c	1047.5	0.62	646.3
		2	საერთო სიგრძე	**10** A500c	—	—	506.9	**8** A240c	74.5	0.395	29.4
		3	90 160 90	**8** A240c	340	219	74.5				
								A500c =	646.3	კგ	
								A240c =	29.4	კგ	
								$V_ბ$ =	5.4	მ³	(B25)

შ.პ.ს."პროექტი"			ალერგოლოგიისა და იმუნოლოგიის ამბულატორიული ცენტრის პროექტი (კორექტირებული)
ID 202338504ქ. თბილისი, კრილოვის ქ.№5			თბილისი, ლუბლიანას ქუჩა №78, საკადასტრო კოდი №01.13.01.008.068
დირექტორი	ქ. კალანდაძე		მონოლითური ფილების მასალის ხარჯი 2
პრ-ის ავტორი	პ. ქურდიანი		
არქიტექტორი	ქ. ქურდიანი		
არქიტექტორი	ე. კისილიოვი		
კონსტრუქტორი	შ.დოლიძე		

ფურცლ. რაოდენ.	ფურცლის №	თარიღი	კონსტრ ნაწილი
	51	13.11.2022	

Зрителните материали са за общественото ползване. Забранено е използването им за търговски цели.

"Ел.Ц."Зелено дъно"	ID 202338504. Отдел.Зелено дъно, Зелено ул. дом 5
Фотодокумент	4. Изпълнителен
Зелено ниво	3. Ел.Зелено
Зелена подстанция	4. Електро
Зелена подстанция	3. Електро
Зелена подстанция	2. Ниво Електро
Зелена подстанция	Електро

Зелена подстанция	Електро			Зелена подстанция. Изпълнителна №	Отдел Зелено
			83		13.11.2022

Отдел - 1 (Зелено)

"Ел.Ц."Зелено дъно"

Отдел Зелено, дом 78, Изпълнителна подстанция Зелено

№01.13.01008.068

Зрителните материали са за общественото ползване. Забранено е използването им за търговски цели.

Отдел №1

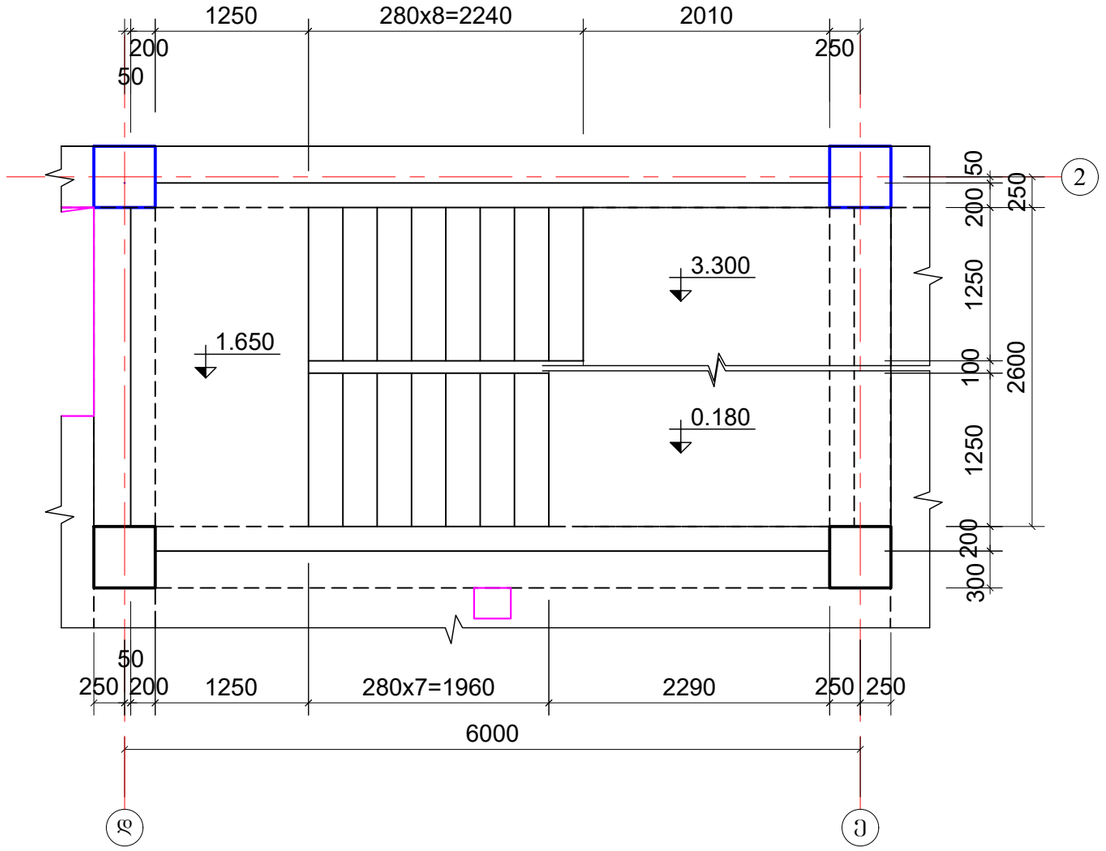

3 - 3

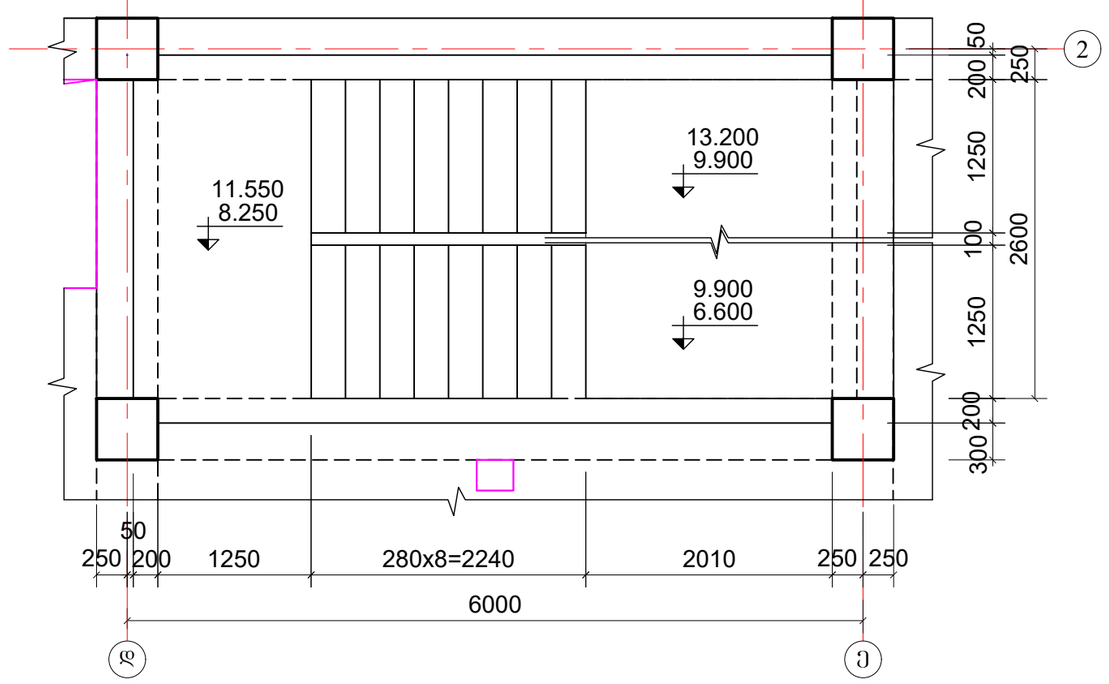

2 - 2

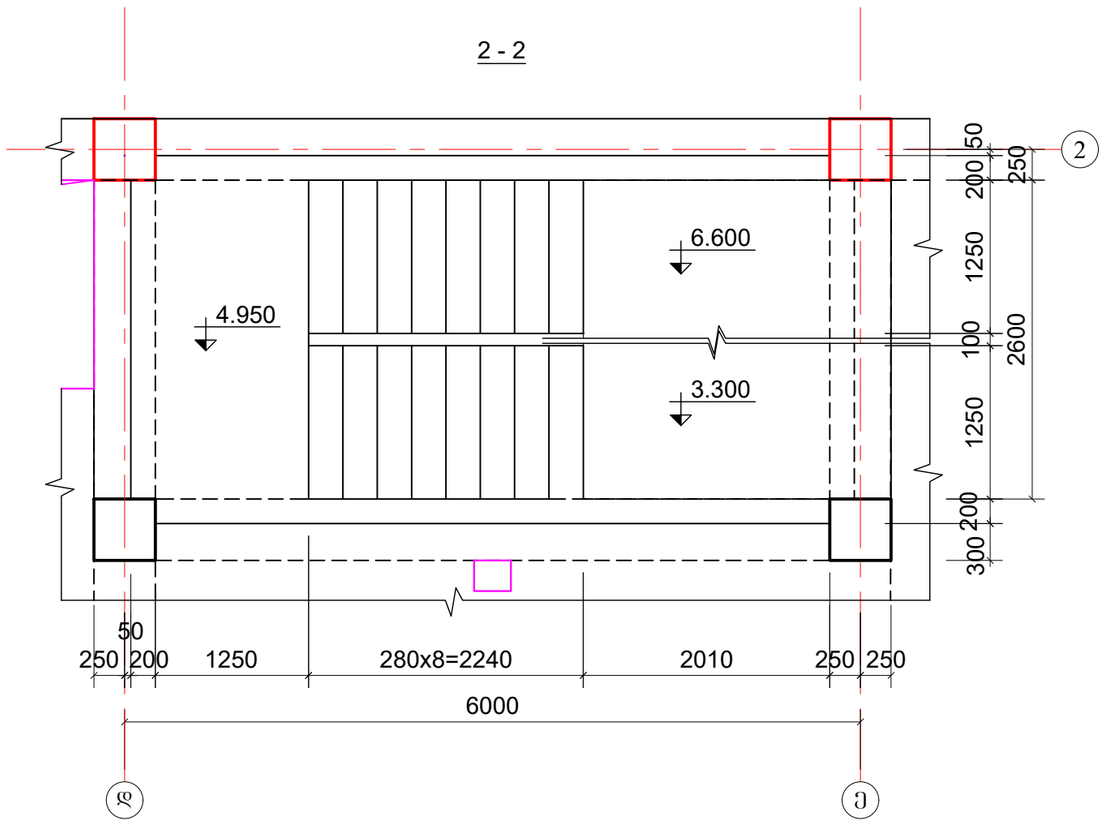

კონსტრ. დასახელება	მასალის სპეციფიკაცია						მასალის ამოკრება			
	პოზ№	ესკიზი	მმ	l მმ	n ც	lxn მ	მმ	ΣL მ	ერთ.მას. კგ	Q კგ
კიბე 1(1ც)	1	საერთო სიგრძე	**16** A500c	—	—	615.0	**16** A500c	1102.5	1.58	1742.0
	2	1250	**16** A500c	1250	390	487.5	**8** A240c	1091.6	0.395	431.2
	3	500 290	**8** A240c	700	500	350.0	A500c =	1742.0	კგ	
	4	90 160 90	**8** A240c	340	1920	652.8	A240c =	431.2	კგ	
	5	1250	**8** A240c	1250	71	88.8	$V_ბ$ =	9.60	მ^3	(B25)

შ.პ.ს."პროექტი" ID 202338504ქ. თბილისი, კრილოვის ქ.№5			ალერგოლოგიისა და იმუნოლოგიის ამბულატორიული ცენტრის პროექტი (კორექტირებული)
			თბილისი, ლუბლიანას ქუჩა №78, საკადასტრო კოდი №01.13.01.008.068
დირექტორი	ქ. კალანდაძე		კიბე - 1 (ბეტონი)
პრ-ის ავტორი	ა. ჭურდიანი		
არქიტექტორი	ქ. ჭურდიანი		
არქიტექტორი	ე. კისილიოვი		ფურცლ. რაოდენ. ფურცლის № თარიღი კონსტრ ნაწილი
კონსტრუქტორი	შ.დოლიძე		84 13.11.2022

კმმ 1

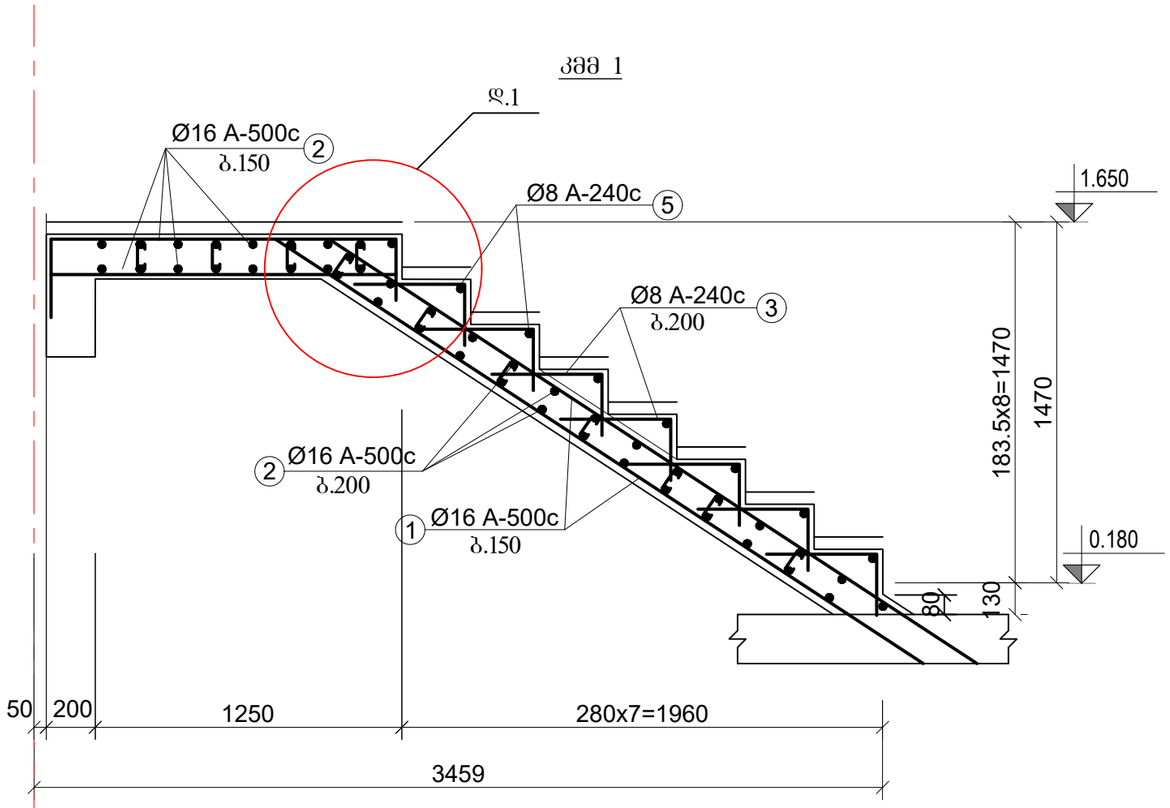

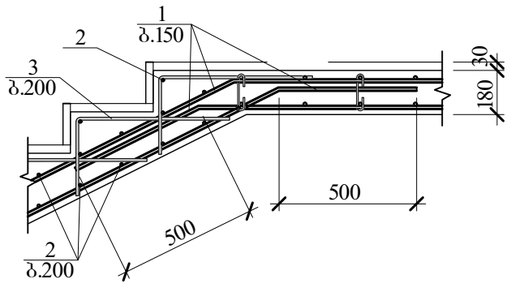

კმმ 2

SeniSvnebi:

1. mocemuli formati ganix. Sesabamis arqiteqturul WrilTan erTad
2. mocemuli formati ganix. gadaxurvis konstruqciul naxazTan erTad

შ.პ.ს."პროექტი" ID 202338504ქ. თბილისი, კრილოვის ქ.№5			ალერგოლოგიისა და იმუნოლოგიის ამბულატორიული ცენტრის პროექტი (კორექტირებული)			
			თბილისი, ლუბლიანას ქუჩა №78, ს/კ კოდი №01.13.01.008.068			
დირექტორი	ქ. კალანდაძე		კიბე - 1 (კმმ 1; კმმ 2)			
არ-ის ავტორი	პ. ჭურდიანი					
არქიტექტორი	ქ. ჭურდიანი					
არქიტექტორი	ე. კისილიოვი		ფურცლ. რაოდენ.	ფურცლის №	თარიღი	კონსტრ ნაწილი
კონსტრუქტორი	შ.დოლიძე			85	13.11.2022	

კმმ 3

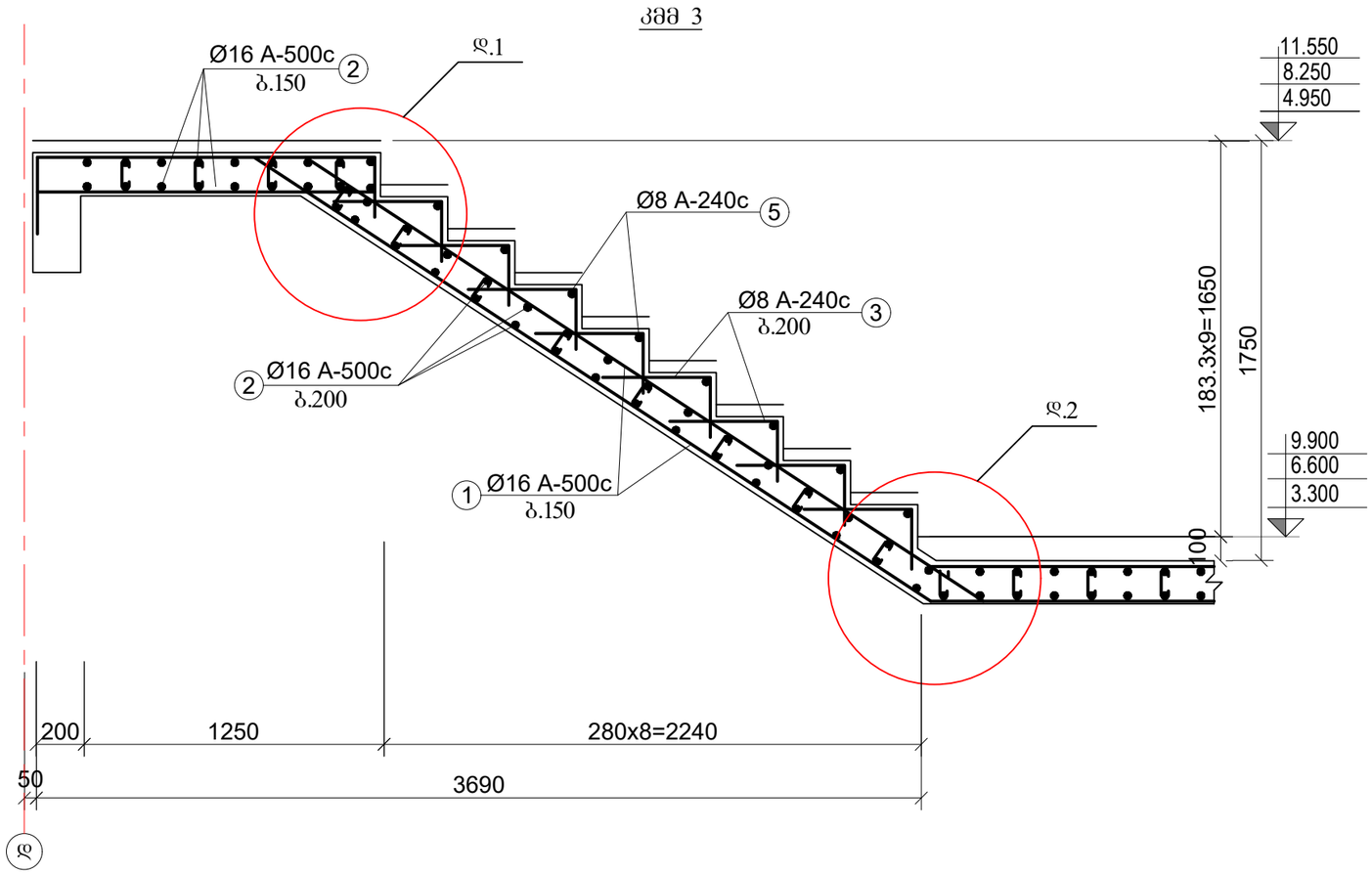

ტეხილი კვანძის არმირების დეტ 2

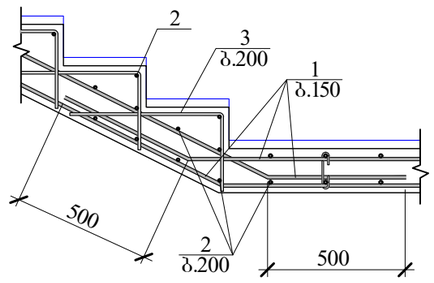

1 - 1

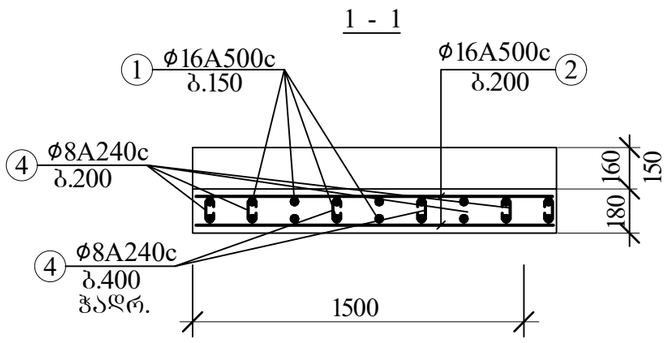

SeniSvnebi:

1. mocemuli formati ganix. Sesabamis arqiteqturul WrilTan erTad
2. mocemuli formati ganix. gadaxurvis konstruqciul naxazTan erTad

შ.პ.ს."პროექტი" ID 202338504ქ. თბილისი, კრილოვის ქ.№5			ალერგოლოგიისა და იმუნოლოგიის ამბულატორიული ცენტრის პროექტი (კორექტირებული)			
დირექტორი	ქ. კალანდაძე		თბილისი, ლუბლიანას ქუჩა №78, საკადასტრო კოდი №01.13.01.008.068			
არ-ის ავტორი	პ. ქურდიანი		კიბე - 1 (კმმ 3)			
არქიტექტორი	ქ. ქურდიანი					
არქიტექტორი	ე. კისილიოვი		ფურცლ. რაოდენ.	ფურცლის №	თარიღი	კონსტრ
კონსტრუქტორი	შ.დოლიძე			86	13.11.2022	ნაწილი

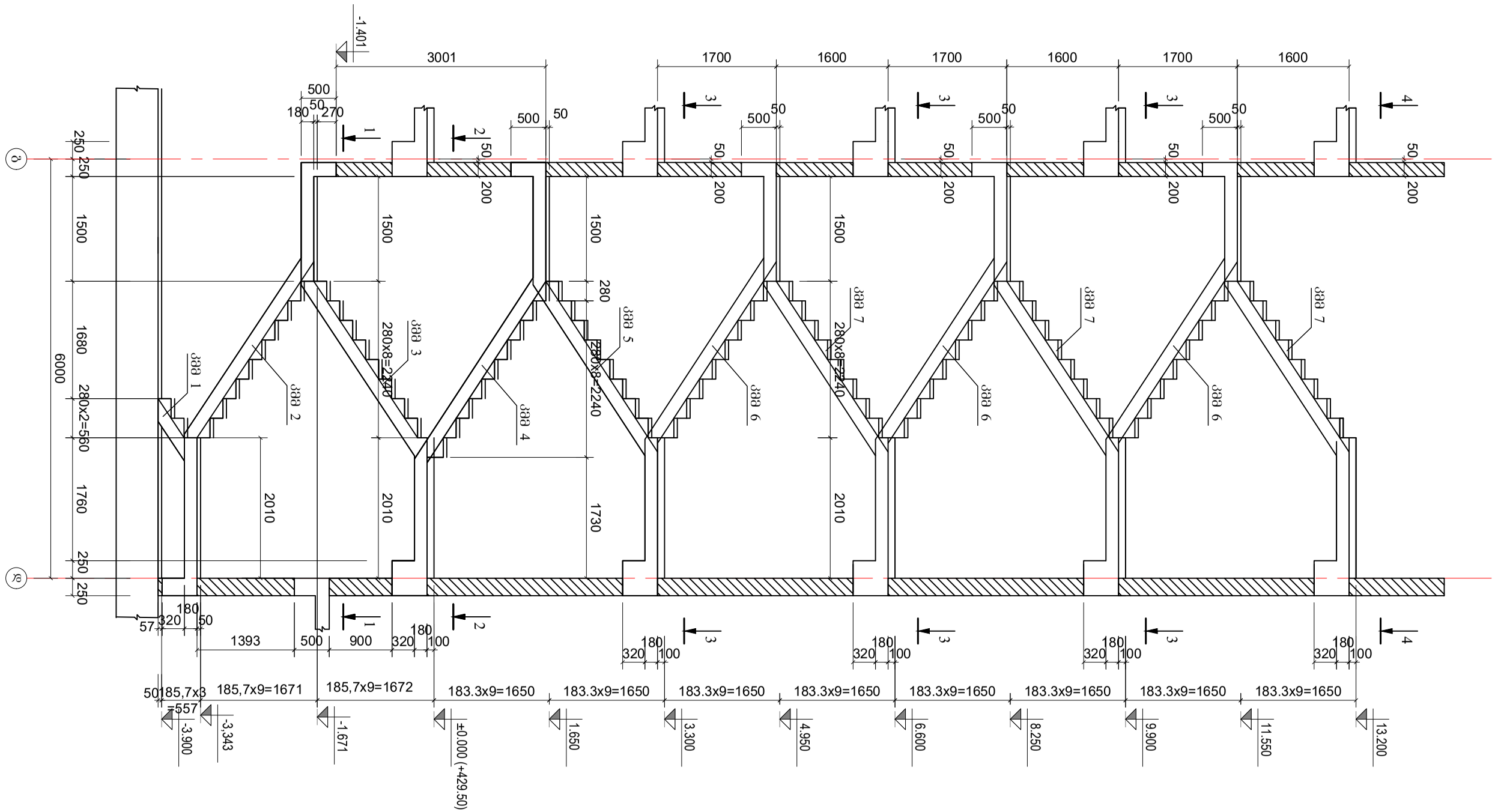

ᲡᲮᲔᲣᲚᲘ №2

შ.პ.ს."პროექტი"			ალერგოლოგიისა და იმუნოლოგიის ამბულატორიული ცენტრის პროექტი (კორექტირებული)			
ID 202338504ქ. თბილისი, კრწანისის ქ№5			თბილისი, ლუბლიანას ქუჩა №78, საპალატრო კორპუსი №01.13.01.008.068			
დირექტორი	ქ. კალანდაძე		კიბე - 2 (ჭრილი)			
პრ-ის ავტორი	პ. ჭურღიანი					
არქიტექტორი	ქ. ჭურღიანი					
არქიტექტორი	ე. კისილიოვი		შეცვლილი ფურცლები	ფურცლის №	თარიღი	კონსტრუქციული ნაწილი
კონსტრუქტორი	შ.დოლიძე			87	13.11.2022	

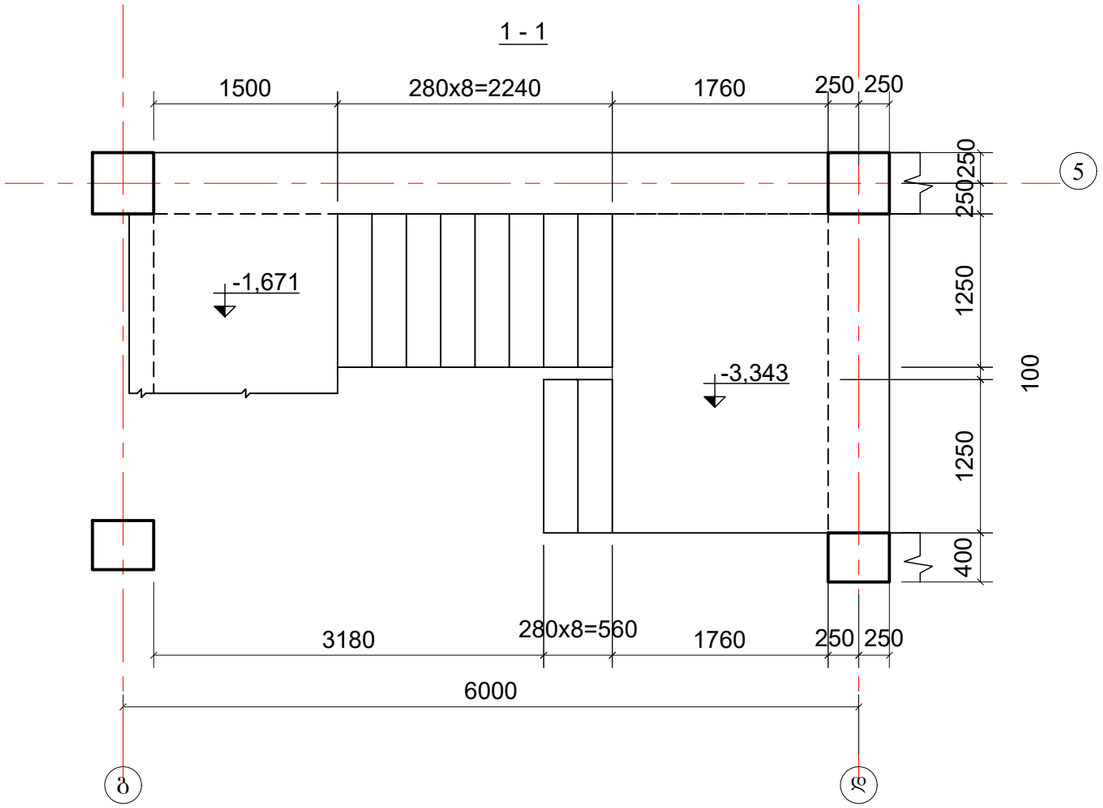

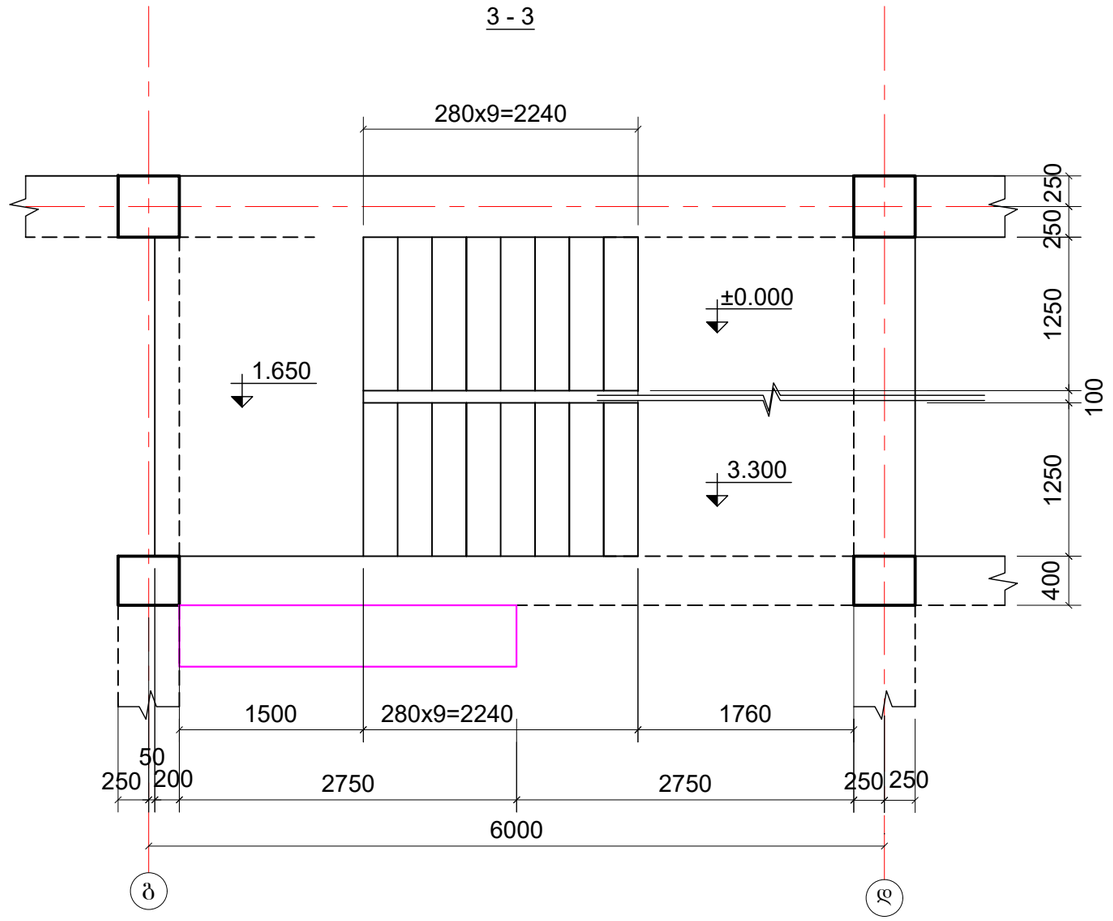

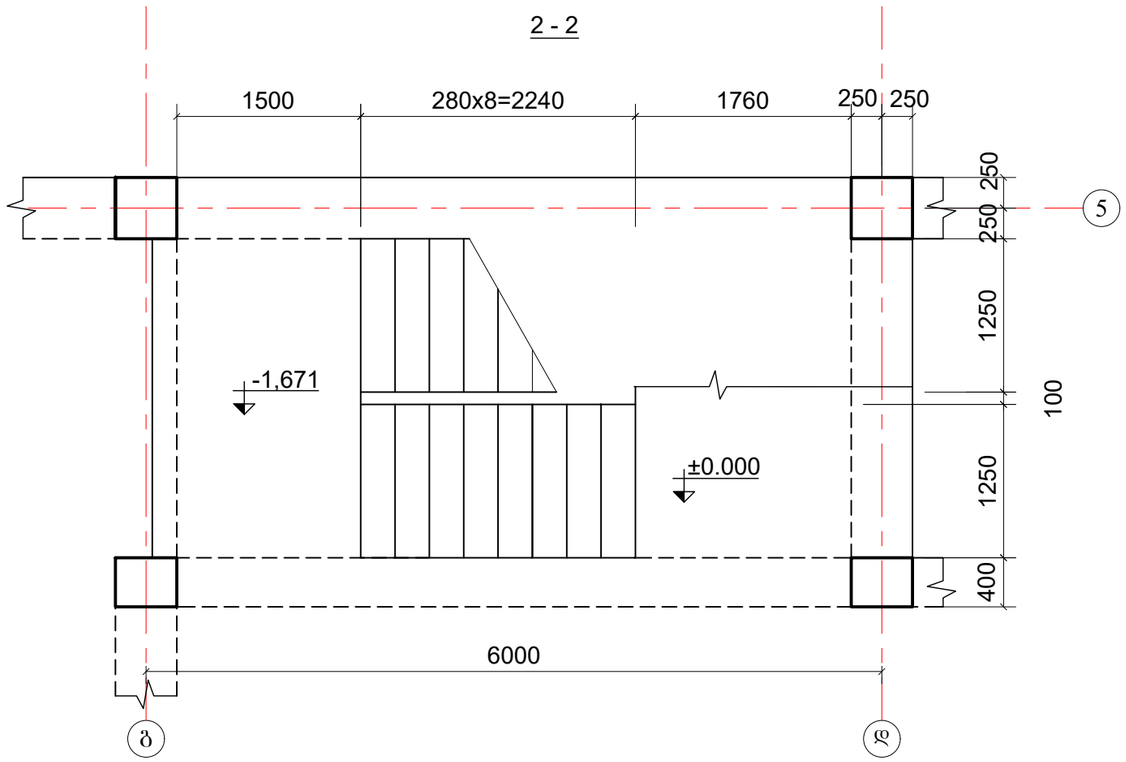

შ.პ.ს."პროექტი" ID 202338504ქ. თბილისი, კრწანისის ქ.№5			ალერგოლოგიისა და იმუნოლოგიის ამბულატორიული ცენტრის პროექტი (კორექტირებული)	
			თბილისი, ლუბლიანას ქუჩა №78, საკადასტრო კოდი №01.13.01.008.068	
დირექტორი	ქ. კალანდაძე			
პრ-ის ავტორი	პ. ჭურღიანი		კიბე - 2 (ბეტონი 1)	
არქიტექტორი	ქ. ჭურღიანი			
არქიტექტორი	ე. კისილიოვი		შურცხ. რაოდენ.	შურცხის № თარიღი კონსტრ ნაწილი
კონსტრუქტორი	შ.დოლიძე			88 13.11.2022

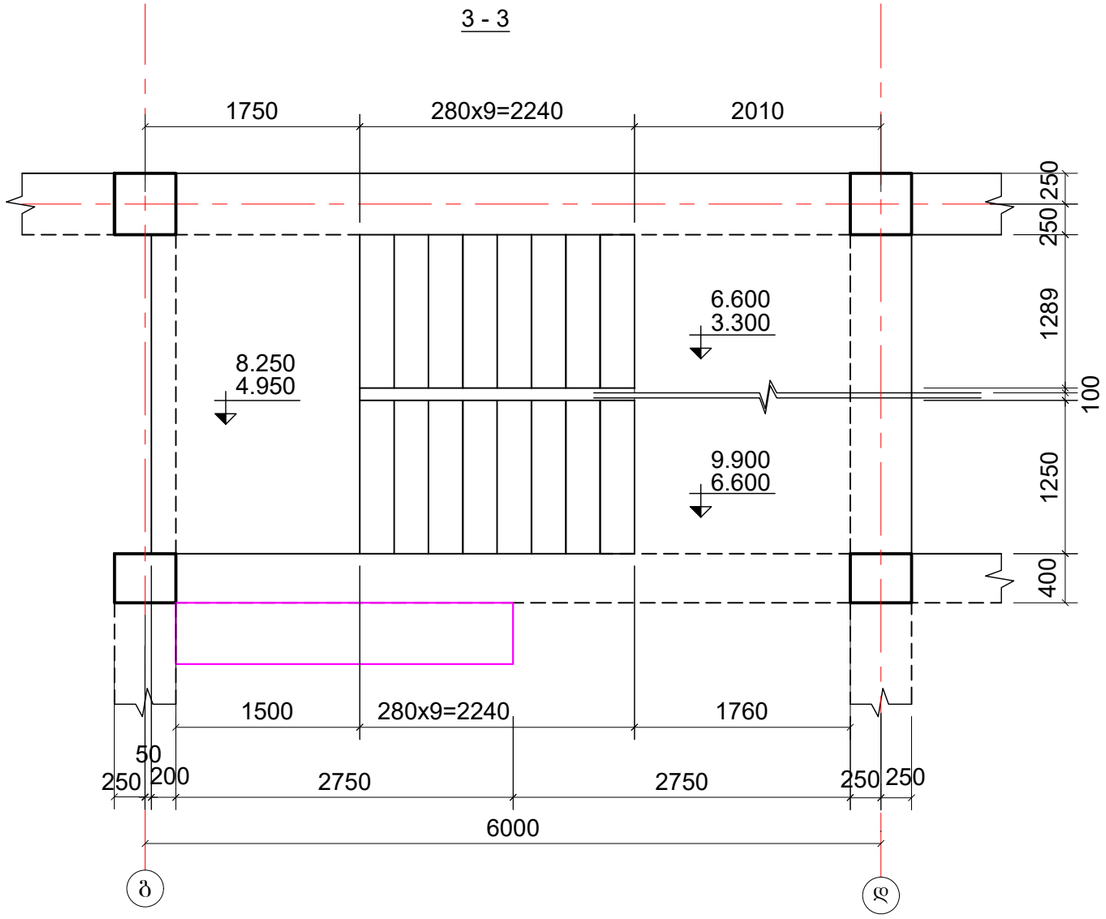

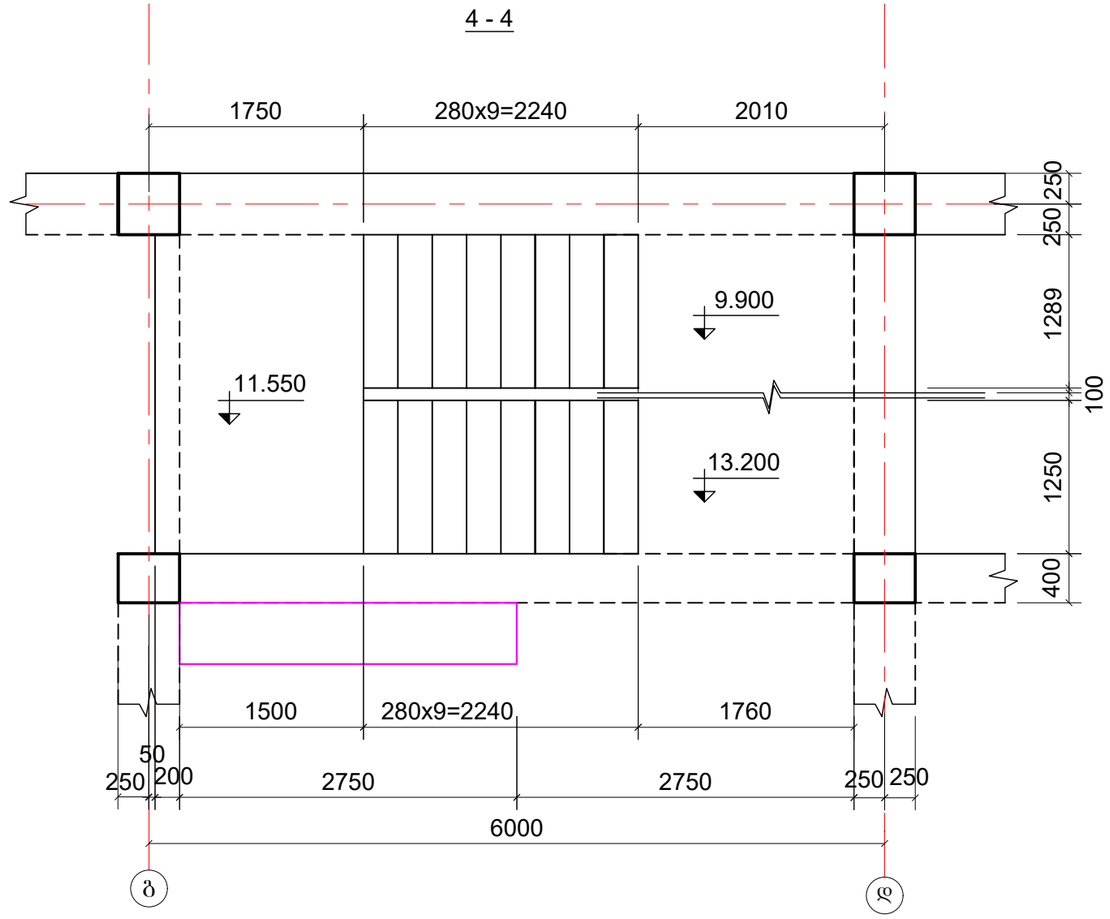

კონსტრ. დასახელება	მასალის სპეციფიკაცია						მასალის ამოკრება			
	პოზ№	ესკიზი	მმ	l მმ	n ც	lxn მ	მმ	ΣL მ	ერთ.მას. კბ	Q კბ
კიბე 1(1ც)	1	საერთო სიგრძე	**16** A500c	–	–	1063.4	**16** A500c	1913.4	1.58	3023.2
	2	1250	**16** A500c	1250	680	850.0	**8** A240c	1887.5	0.395	745.6
	3	500 290	**8** A240c	700	865	605.2	A500c =	3023.2	კბ	
	4	90 160 90	**8** A240c	340	3320	1128.8	A240c =	745.6	კბ	
	5	1250	**8** A240c	1250	123	153.5	$V_ბ$ =	16.60	$მ^3$	(B25)

შ.პ.ს."პროექტი" ID 202338504ქ. თბილისი, კრილოვის ქ.№5			ალერგოლოგიისა და იმუნოლოგიის ამბულატორიული ცენტრის პროექტი (კორექტირებული)
დირექტორი	ქ. კალანდაძე		თბილისი, ლუბლიანას ქუჩა №78, საკადასტრო კოდი №01.13.01.008.068
პრ-ის ავტორი	პ. ქურდიანი		კიბე - 2 (ბეტონი 2)
არქიტექტორი	ქ. ქურდიანი		
არქიტექტორი	ე. კისილიოვი		
კონსტრუქტორი	შ.დოლიძე		

ფურცლ. რაოდენ.	ფურცლის №	თარიღი	კონსტრ ნაწილი
	89	13.11.2022	

კმმ 1

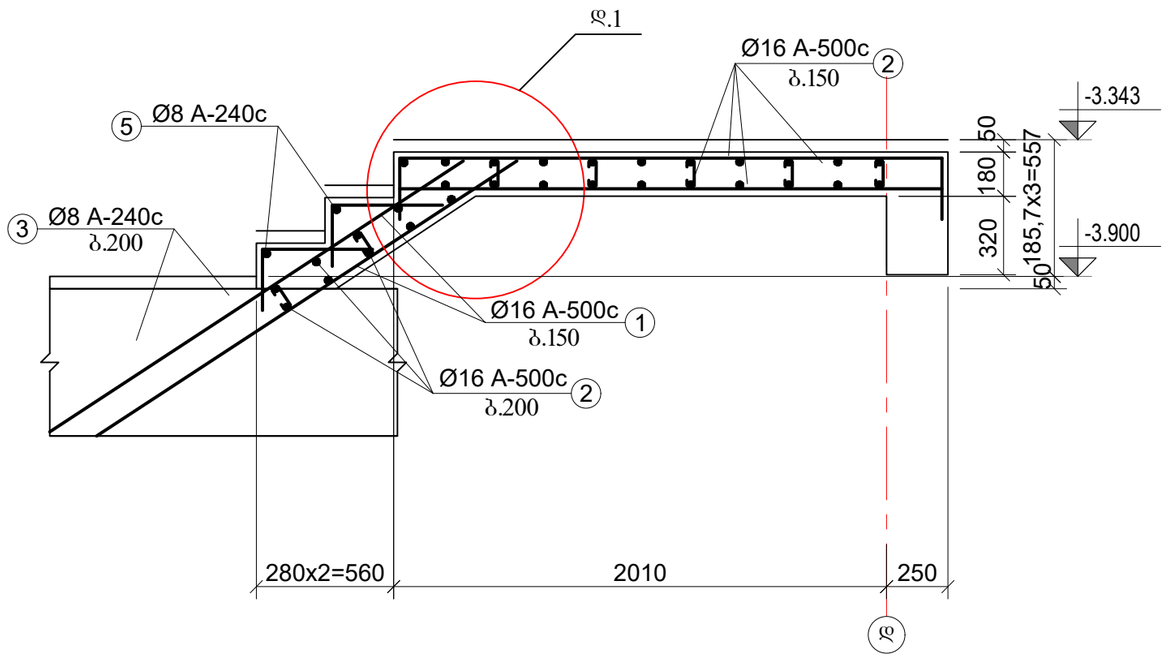

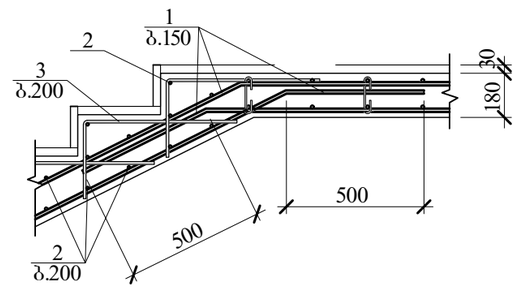

SeniSvnebi:

1. mocemuli formati ganix. Sesabamis arqiteqturul WrilTan erTad

2. mocemuli formati ganix. gadaxurvis konstruqciul naxazTan erTad

კმმ 2

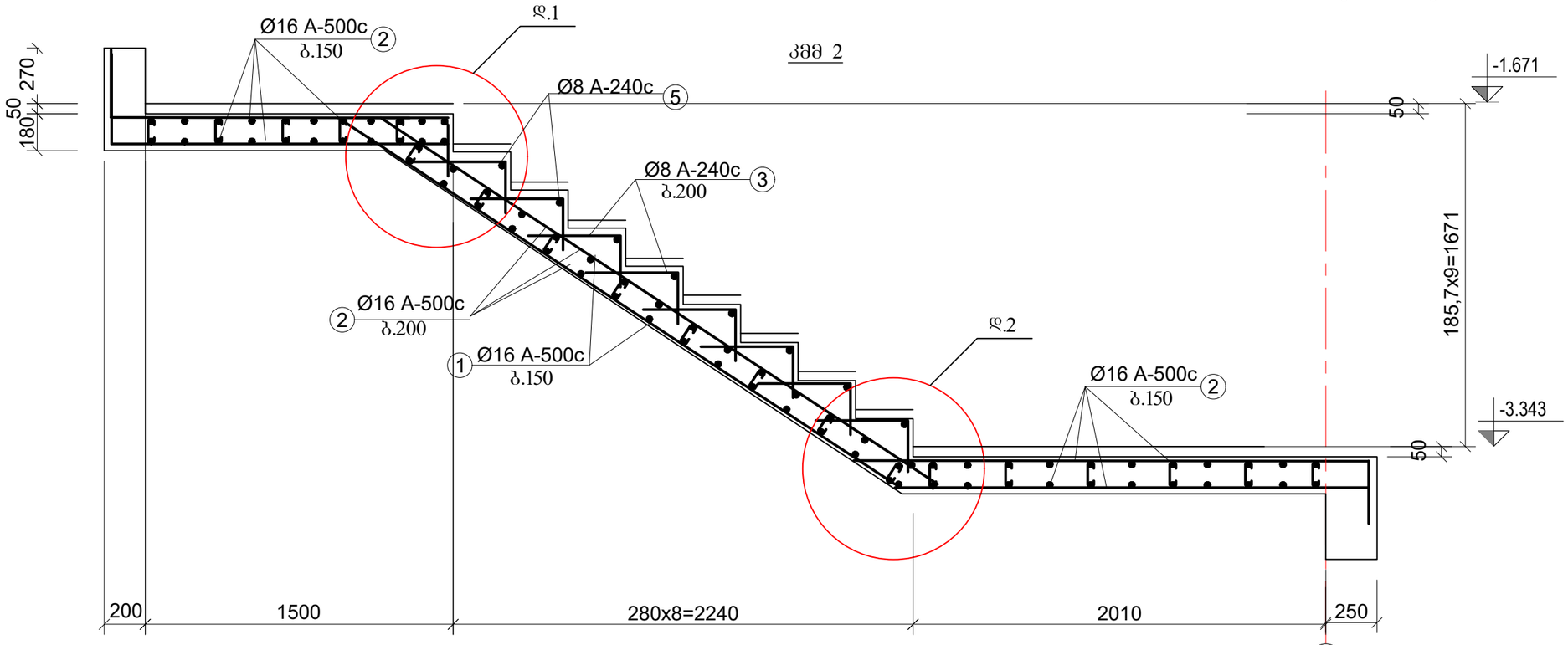

შ.პ.ს."პროექტი" ID 202338504ქ. თბილისი, კრილოვის ქ№5			ალერგოლოგიისა და იმუნოლოგიის ამბულატორიული ცენტრის პროექტი (კორექტირებული)		
			თბილისი, ლუბლიანას ქუჩა №78, საკადასტრო კოდი №01.13.01.008.068		
დირექტორი	ქ. კალანდაძე		კიბე - 2 (კმმ 1; კმმ 2)		
არ-ის ავტორი	პ. ქურდიანი				
არქიტექტორი	ქ. ქურდიანი				
არქიტექტორი	ე. კისილიოვი		ფურცლ. რაოდენ.	ფურცლის №	თარიღი
კონსტრუქტორი	შ.დოლიძე			90	13.11.2022

კმმ 3

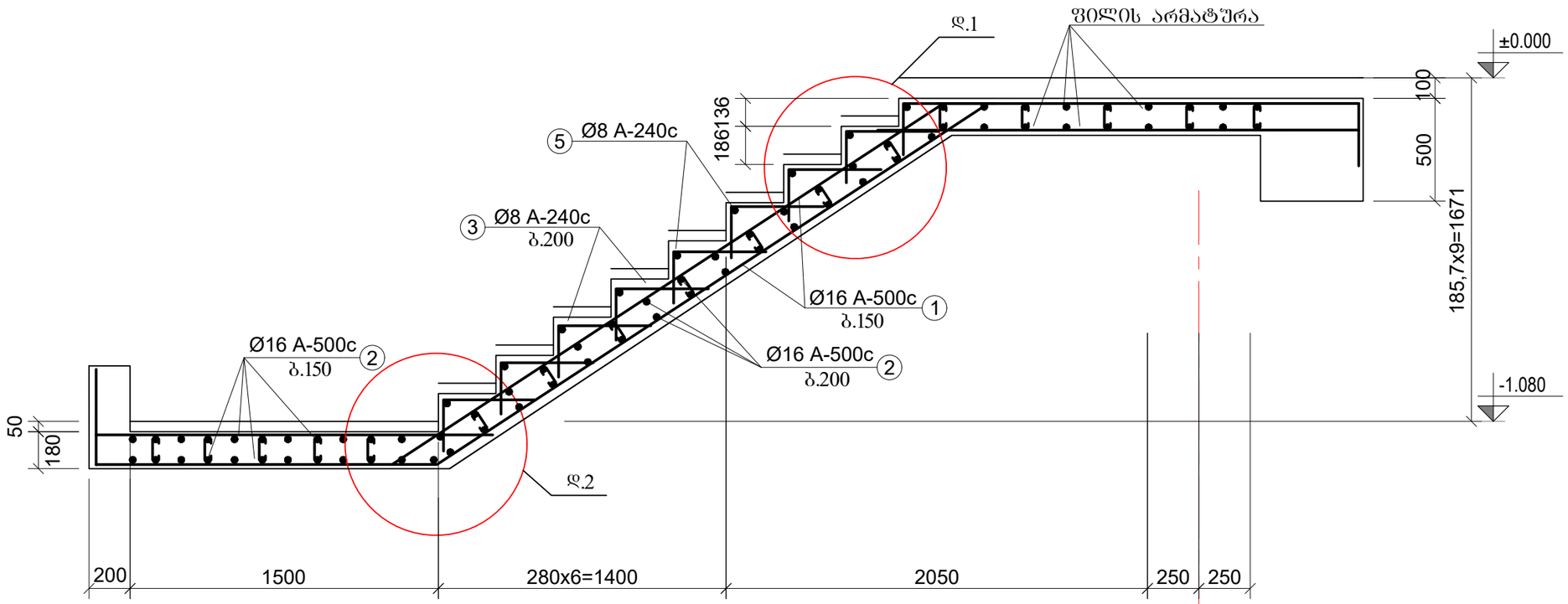

კმმ 4

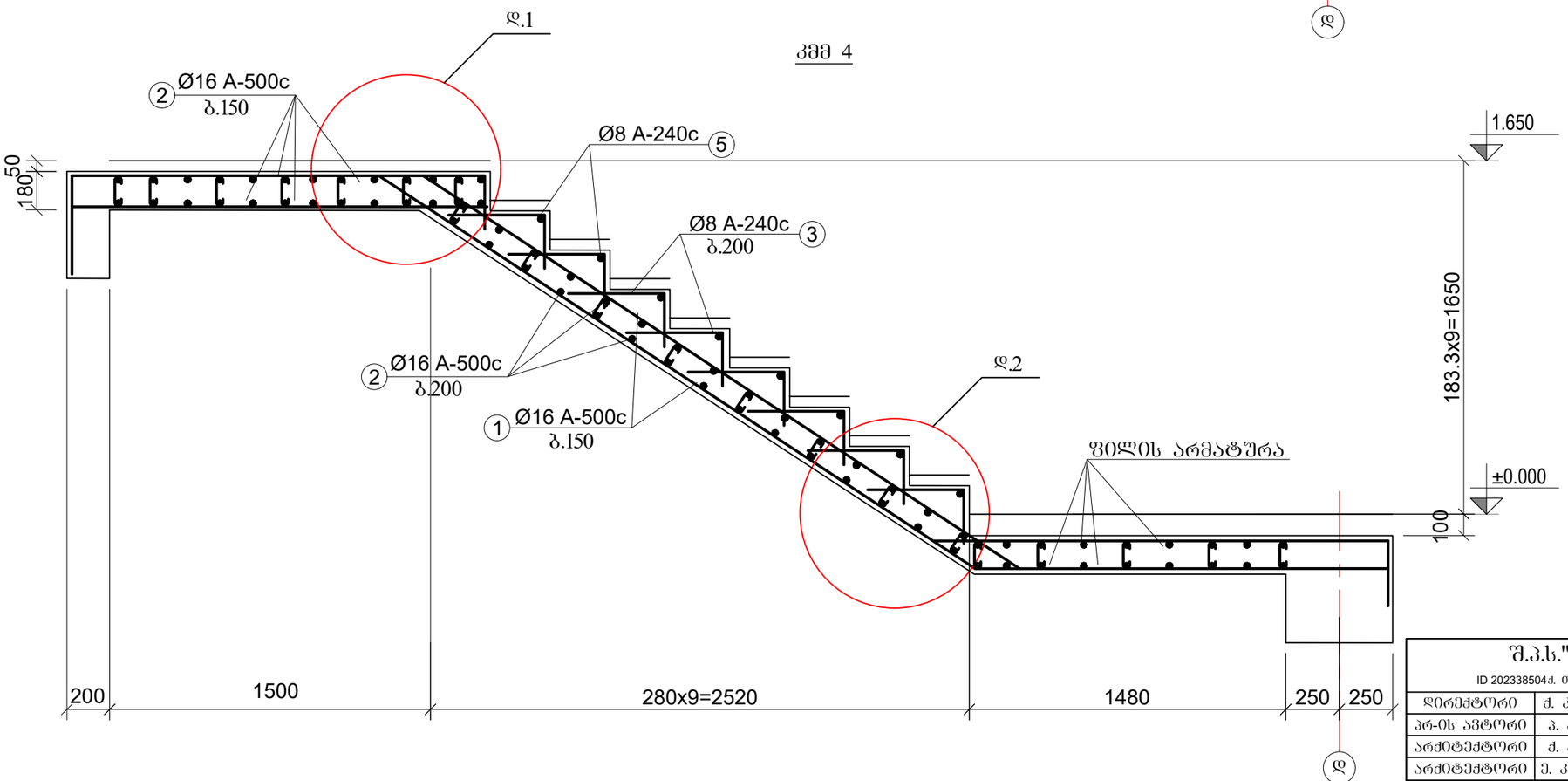

შ.პ.ს."პროექტი"			ალერგოლოგიისა და იმუნოლოგიის ამბულატორიული ცენტრის პროექტი (კორექტირებული)	
ID 202338504ქ. თბილისი, კრილოვის ქ№5			თბილისი, ლუბლიანას ქუჩა №78, საკადასტრო კოდი №01.13.01.008.068	
დირექტორი	ქ. კალანდაძე			
არ-ის ავტორი	პ. ჭურდიანი		კიბე - 2 (კმმ 3; კმმ 4)	
არქიტექტორი	ქ. ჭურდიანი			
არქიტექტორი	ე. კისილიოვი		ფურცლ. რაოდენ.	ფურცლის № / თარიღი / კონსტრ ნაწილი
კონსტრუქტორი	შ.დოლიძე			91 / 13.11.2022

კმმ 5

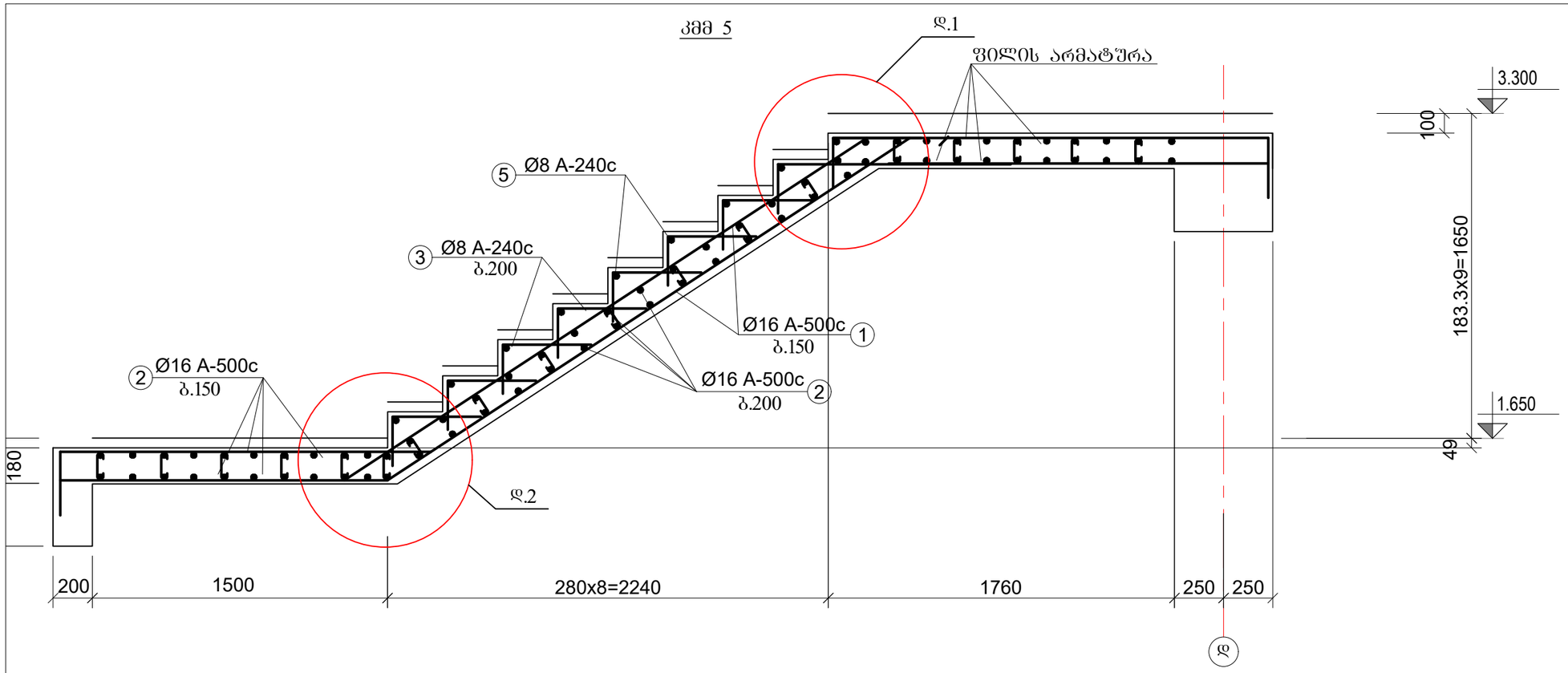

კმმ 6

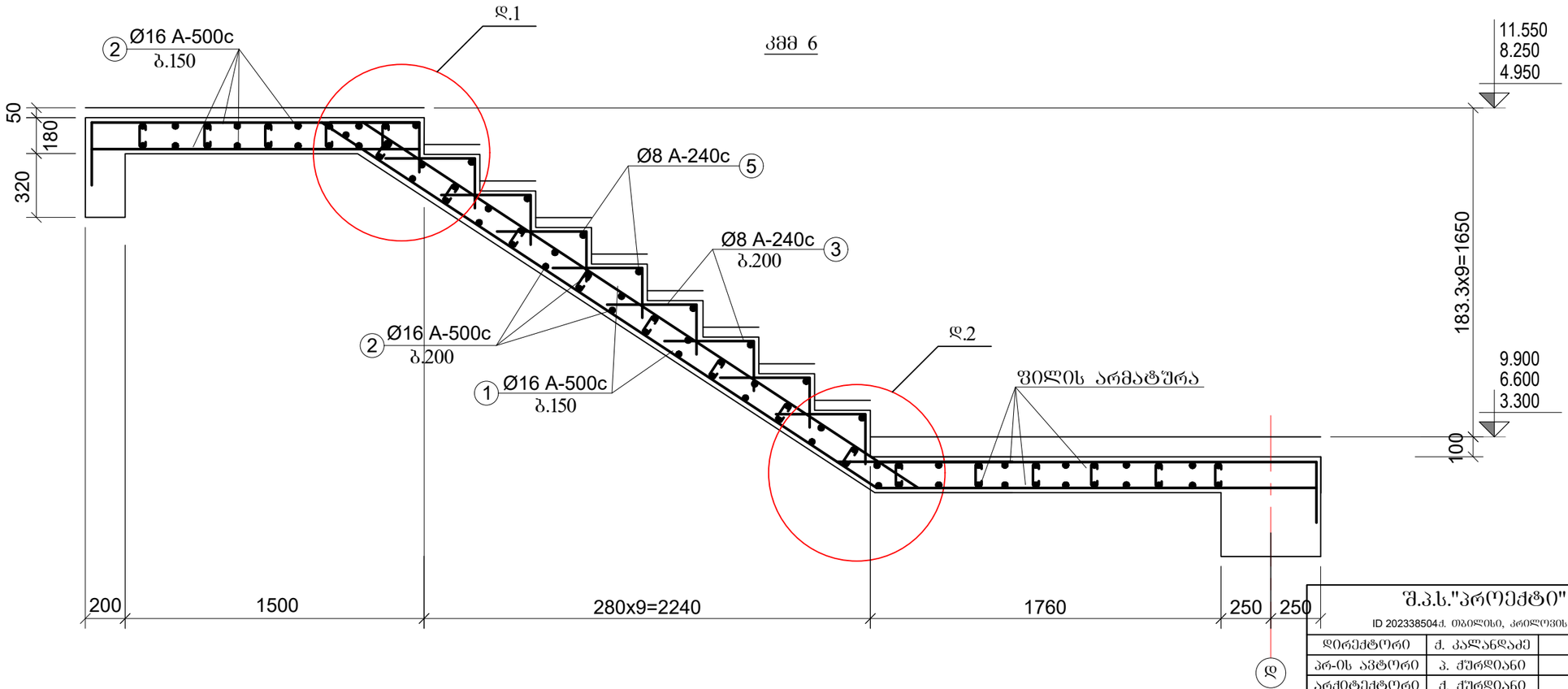

შ.პ.ს."პროექტი" ID 202338504ქ. თბილისი, კრილოვის ქ.№5			ალერგოლოგიისა და იმუნოლოგიის ამბულატორიული ცენტრის პროექტი (კორექტირებული)	
			თბილისი, ლუბლიანას ქუჩა №78, საკადასტრო კოდი №01.13.01.008.068	
დირექტორი	ქ. კალანდაძე		კიბე - 2 (კმმ 5; კმმ 6)	
არ-ის ავტორი	ა. ჭურდიანი			
არქიტექტორი	ქ. ჭურდიანი			
არქიტექტორი	ე. კისილიოვი		ფურცლ. რაოდენ.	ფურცლის № / თარიღი / კონსტრ ნაწილი
კონსტრუქტორი	შ.დოლიძე			92 / 13.11.2022

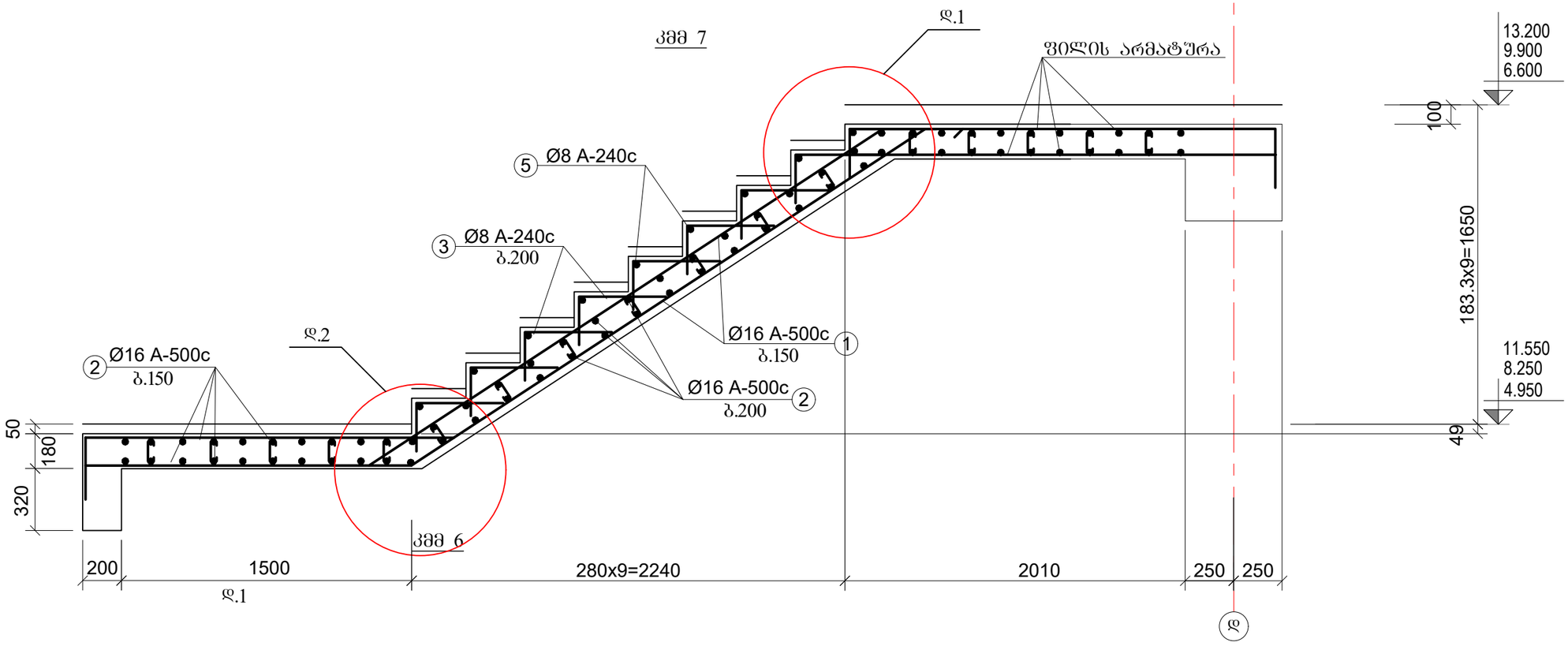

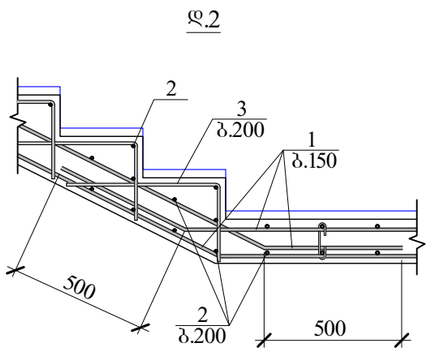

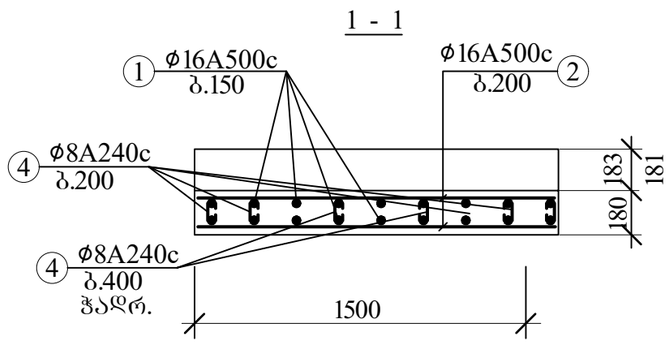

SeniSvnebi:

1. mocemuli formati ganix. Sesabamis arqiteqturul WrilTan erTad
2. mocemuli formati ganix. gadaxurvis konstruqciul naxazTan erTad

შ.პ.ს."პროექტი" ID 202338504ქ. თბილისი, კრილოვის ქ.№5			ალერგოლოგიისა და იმუნოლოგიის ამბულატორიული ცენტრის პროექტი (კორექტირებული)			
			თბილისი, ლუბლიანას ქუჩა №78, საკადასტრო კოდი №01.13.01.008.068			
დირექტორი	ქ. კალანდაძე		კიბე - 2 (კმმ 7)			
არ-ის ავტორი	პ. ქურდიანი					
არქიტექტორი	ქ. ქურდიანი					
არქიტექტორი	ე. კისილიოვი		ფურცლ. რაოდენ.	ფურცლის №	თარიღი	კონსტრ ნაწილი
კონსტრუქტორი	შ.დოლიძე			93	13.11.2022	

თბილისი, ლუბლიანას ქუჩა №78, საკადასტრო კოდი №01.13.01.008.068
ალერგოლოგიისა და იმუნოლოგიის ამბულატორიული
ცენტრის პროექტი

კონსტრუქციული ნაწილი

(კორექტირებული)

თბილისი 2022

№№	Сальдо вступительное	Страница
1	Сальдо открытия	стр. 1
2	Оборотно-сальдовая ведомость	стр. 2
3	Журнал кассовых ордеров	стр. 3
4	Главная книга I	стр. 4
5	Главная книга II	стр. 5
6	Главная книга III	стр. 6
7	Главная книга IV	стр. 7
8	Главная книга консолидированная	стр. 8
9	Оборотная ведомость заводов	стр. 9
10	Оборотный I	стр. 10
11	Оборотный II	стр. 11
12	Оборотная консолидированная	стр. 12
13	Журнал операций главной (ред. 1), часть вторая, ноябрь 2022	стр. 13
14	Журнал операций главной (ред. 1), часть четвёртая, декабрь	стр. 14
15	Журнал операций главной (ред. 1), дополнительная, январь	стр. 15
16	Журнал операций главной (ред. 1), служебная записка	стр. 16
17	Ведомость оборотов кассового II	стр. 17
18	Ведомость оборотов кассового II	стр. 18
19	Ведомость оборотов кассового III	стр. 19
20	Ведомость оборотов начальной	стр. 20
21	Ведомость оборотов консолидированная	стр. 21
22	Ведомость оборотов главная	стр. 22
23	Ведомость оборотов заводская	стр. 23
24	Оборотный I	стр. 24
25	Ведомость оборотов II	стр. 25
26	Ведомость оборотов III	стр. 26
26-1	Ведомость оборотов консолидированная	стр. 26-1
26-2	Журнал операций заводской кассы, часть вторая, ред. 1, от	стр. 26-2
27	Журнал операций главной -0.100-го главного	стр. 27
28	Журнал операций главной 3.200-го главного	стр. 28
29	Журнал операций главной 6.500-го главного	стр. 29
30	Журнал операций главной 9.800-го главного	стр. 30
31	Журнал операций главной 13.100-го главного	стр. 31
32	Журнал операций главной 15.650 кг 17.450-го главного	стр. 32
33	Журнал операций основной I	стр. 33
34	Журнал операций основной II	стр. 34
35	Журнал операций основной III	стр. 35
36	Журнал операций основной IV	стр. 36
37	Журнал операций основной V	стр. 37
38	Журнал операций главной -0.100-го (ред. 1)	стр. 38
39	Журнал операций главной 3.200-го (ред. 2)	стр. 39
40	Журнал операций главной 6.500-го (ред. 3)	стр. 40
41	Журнал операций главной 9.800-го (ред. 4)	стр. 41
42	Журнал операций главной 13.100-го (ред. 5)	стр. 42
43	Журнал операций главной 15.650 кг 17.450-го (ред. 6)	стр. 43
44	Основной I (ведомость оборотов главной главного)	стр. 44
45	Основной II (ведомость оборотов главной главного)	стр. 45
46	Основной III (ведомость оборотов главной главного)	стр. 46
47	Ведомость оборотов основной I	стр. 47
48	Ведомость оборотов основной II	стр. 48
49	Ведомость оборотов основной III	стр. 49

	Главный журнал операций (основной главной консолидированной)			
	ID 20233850484. операций, главного, апрель 2022			
ведомость	д. журнал			
основной главной	д. главного			
заводской главной	д. главного			
Заводская ведомость				
журнал операций, ред. 1, часть вторая	93	1	13.11.2022	13.12.2022
журнал операций, ред. 1, часть четвёртая	94	1	13.12.2022	13.12.2022

№	Журнал операций заводской кассы, часть вторая, ред. 1, от	Страница
74	Журнальная книга основной главной I	стр. 74
75	Журнальная книга основной главной 2	стр. 75
76	Журнальная книга основной главной 3 ко Бухгалтерия	стр. 76
77	Журнальная книга операций кредитная	стр. 77
78	Журнальная бухгалтерия I	стр. 78
79	Журнальная бухгалтерия II	стр. 79
80	Журнальная бухгалтерия III	стр. 80
81	Журнальная бухгалтерия IV	стр. 81
82	Ведомость оборотов основной ко Бухгалтерия	стр. 82
83	Акт №I закрытия	стр. 83
84	Акт №I (основной)	стр. 84
85	Акт №I (ред. 1; зав 2)	стр. 85
86	Акт №I (зав 3)	стр. 86
87	Акт №2 закрытия	стр. 87
88	Акт №2 (основной I)	стр. 88
89	Акт №2 (основной 2) ко Бухгалтерия	стр. 89
90	Акт №2 (зав 1; зав 2)	стр. 90
91	Акт №2 (зав 3; зав 4)	стр. 91
92	Акт №2 (зав 5; зав 6)	стр. 92
93	Акт №2 (зав 7)	стр. 93
50	Журнал операций главной заключительный баланс I	стр. 50
51	Журнал операций главной заключительный баланс 2	стр. 51
52	Журнальная бухгалтерия главного главной I	стр. 52
53	Журнальная бухгалтерия главного главной 2	стр. 53
54	Журнальная бухгалтерия главного главной 3	стр. 54
55	Журнальная бухгалтерия главного главной 4	стр. 55
56	Журнальная бухгалтерия главного главной 5	стр. 56
57	Журнальная бухгалтерия главного главной 6	стр. 57
58	Журнальная бухгалтерия главного главной 7	стр. 58
59	Журнальная бухгалтерия главного главной 8	стр. 59
60	Журнальная бухгалтерия главного главной 9	стр. 60
61	Ведомость журнальная основной	стр. 61
62	Журнал операций баланс I	стр. 62
63	Журнал операций баланс 2	стр. 63
64	Журнал операций бухгалтер акт : акт I --- акт 13	стр. 64
65	Журнал операций бухгалтер акт 15	стр. 65
66	Журнал операций бухгалтер акт 14 ко акт 16	стр. 66
67	Журнал операций бухгалтер журнальная : I-1, 2-2, 3-3	стр. 67
68	Журнал операций бухгалтер журнальная : 4-4, 5-5	стр. 68
69	Журнал операций акт I	стр. 69
70	Журнал операций акт 2	стр. 70
71	Журнал операций акт : зав 19 ко зав 20	стр. 71
72	Журнал операций акт : зав 21 ко зав 22	стр. 72
73	Журнал операций акт журнальная	стр. 73
74	Журнальная книга основной главной I	стр. 74
75	Журнальная книга основной главной 2	стр. 75

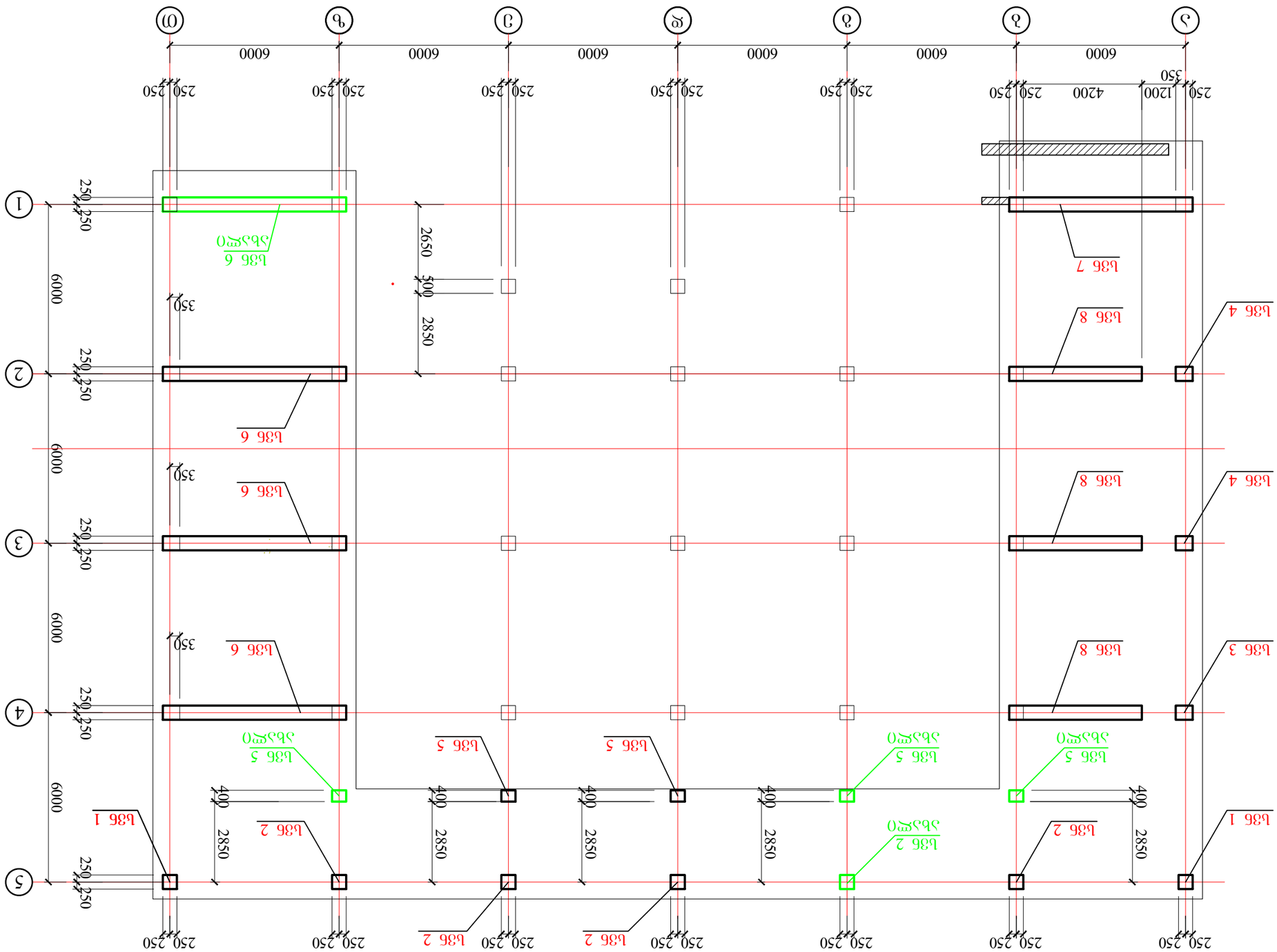

Фасад по оси Ø

Изм.	Кол.уч.	Лист	№док.	Подп.	Дата
ГИП			Ж/б ростверк	Стадия	Лист	Листов
Н.контр.				Р	1	1
Разраб.					

ООО "Проектстройсервис"
г. Москва, ул. Строителей, д. 15, стр. 2

სვე 1

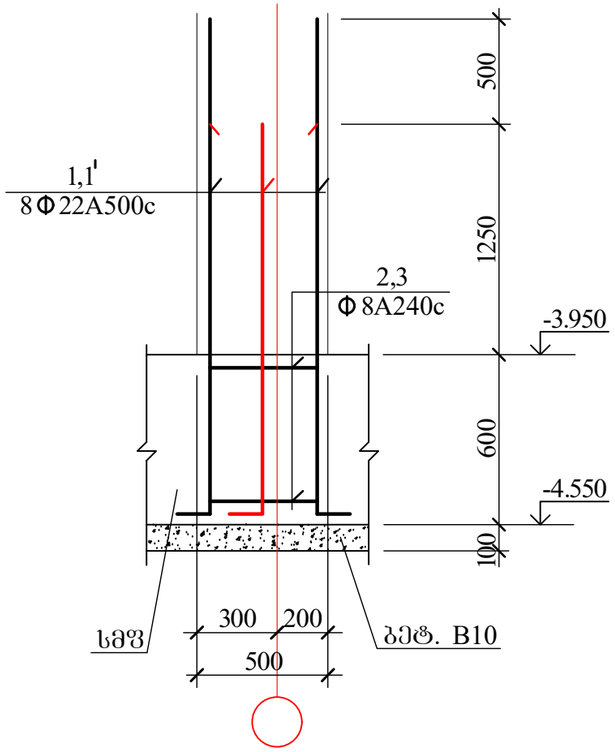

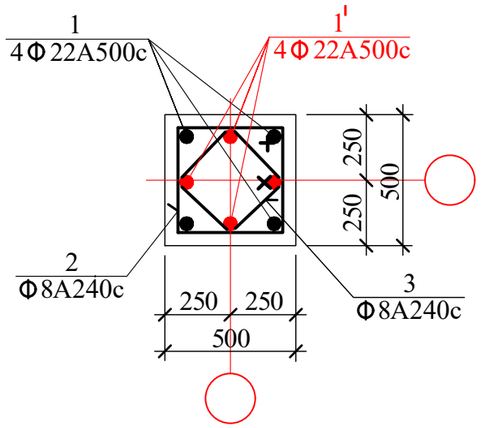

სვე 2

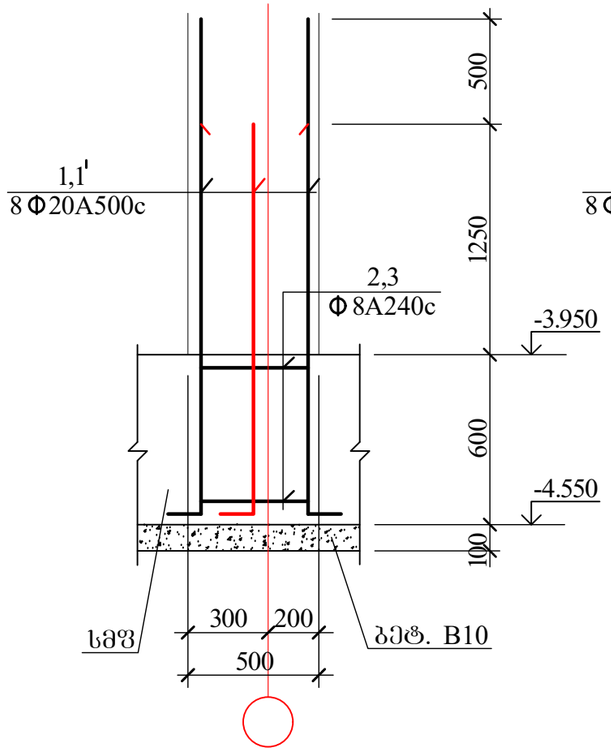

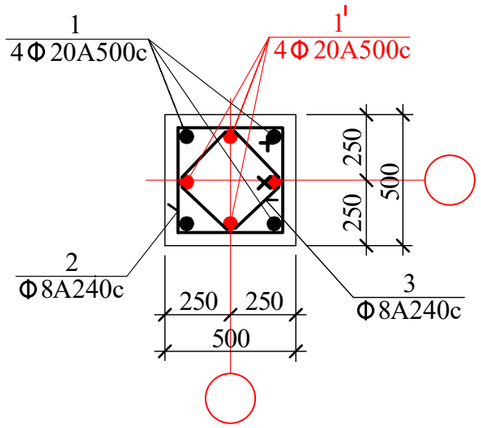

სვე 3

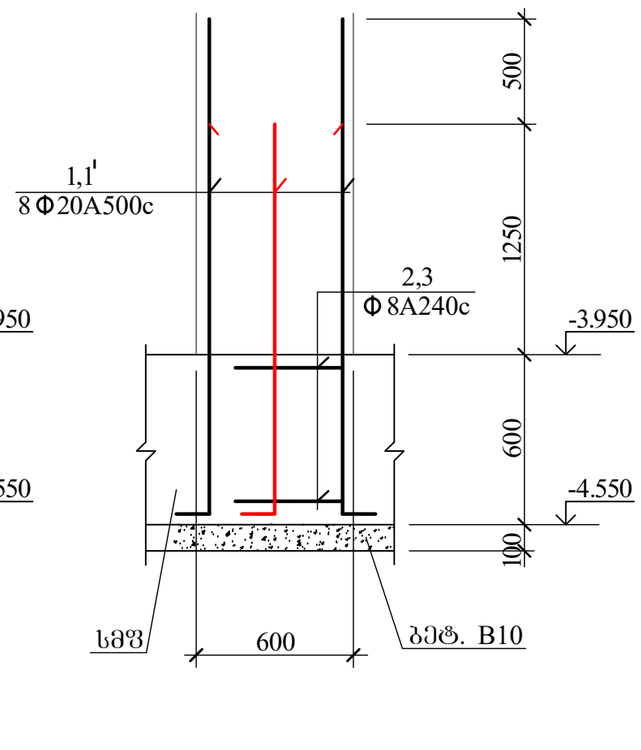

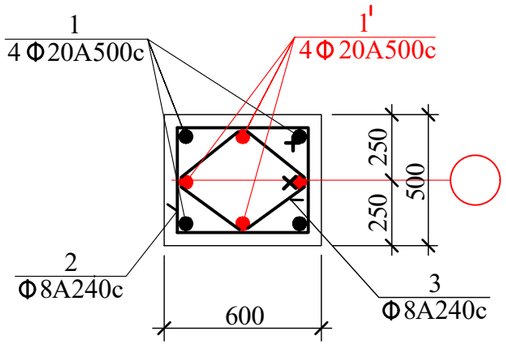

სვე 4

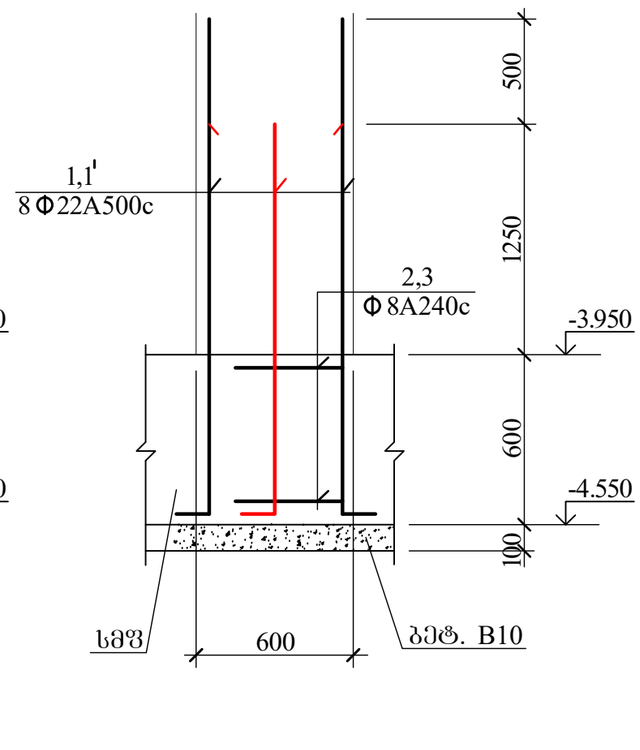

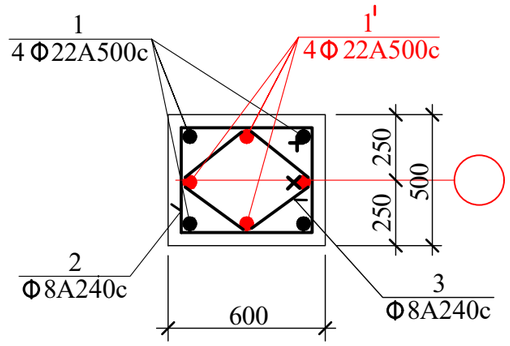

შ.პ.ს."პროექტი" ID 202338504ქ. თბილისი, კრილოვის ქ.№5			ალერგოლოგიისა და იმუნოლოგიის ამბულატორიული ცენტრის პროექტი (კორექტირებული)		
			თბილისი, ლუბლიანას ქუჩა №78, საკადასტრო კოდი №01.13.01.008.068		
დირექტორი	ქ. კალანდაძე		სვეტის ნაშენები I		
პრ-ის ავტორი	პ. ჭურდიანი				
არქიტექტორი	ქ. ჭურდიანი				
არქიტექტორი	ე. კისილიოვი		ფურცლ. რაოდენ.	ფურცლის №	თარიღი
კონსტრუქტორი	შ.დოლიძე			4	13.11.2022

სვნ 5

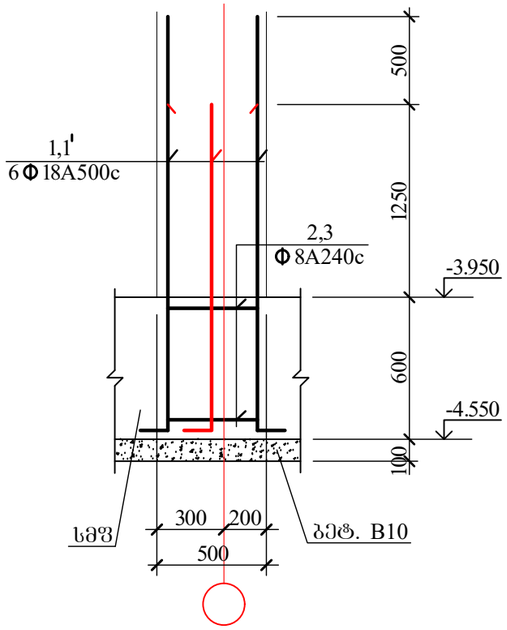

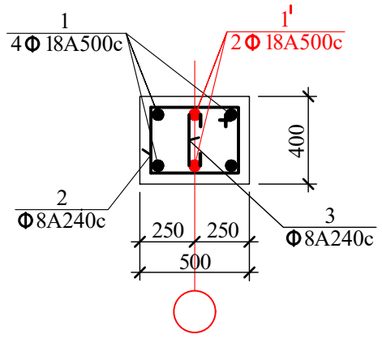

სვნ 6

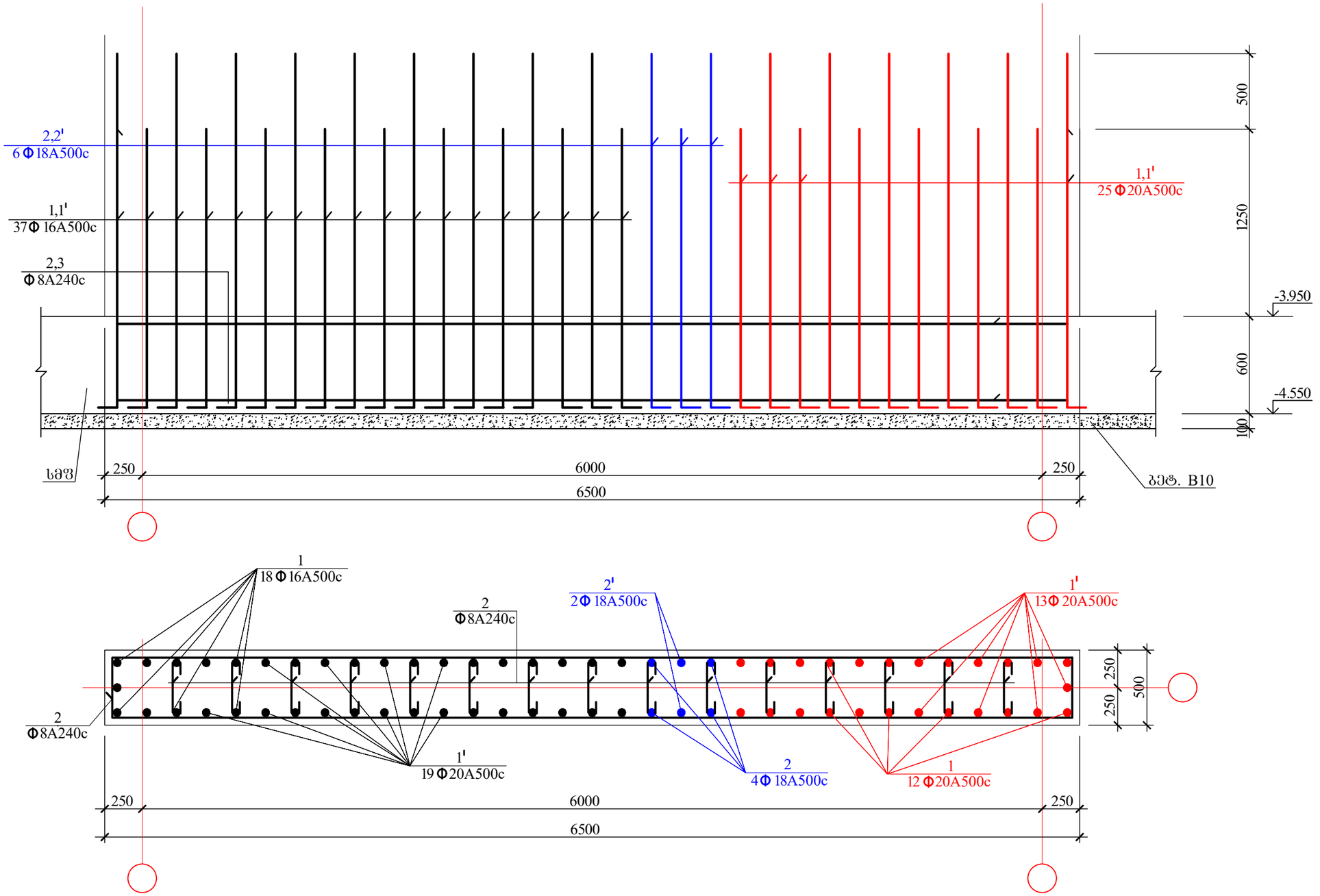

შ.პ.ს."პროექტი" ID 202338504ქ. ობილისი, კრილოვის ქ.№5			ალერგოლოგიისა და იმუნოლოგიის ამბულატორიული ცენტრის პროექტი (კორექტირებული)			
			ობილისი, ლუბლიანას ქუჩა №78, საკადასტრო კოდი №01.13.01.008.068			
დირექტორი	ქ. კალანდაძე		სვეტის ნაშვერები II			
პრ-ის ავტორი	პ. ქურდიანი					
არქიტექტორი	ქ. ქურდიანი					
არქიტექტორი	ე. კისილიოვი		ფურცლ. რაოდენ.	ფურცლის №	თარიღი	კონსტრ ნაწილი
კონსტრუქტორი	შ.დოლიძე			5	13.11.2022	

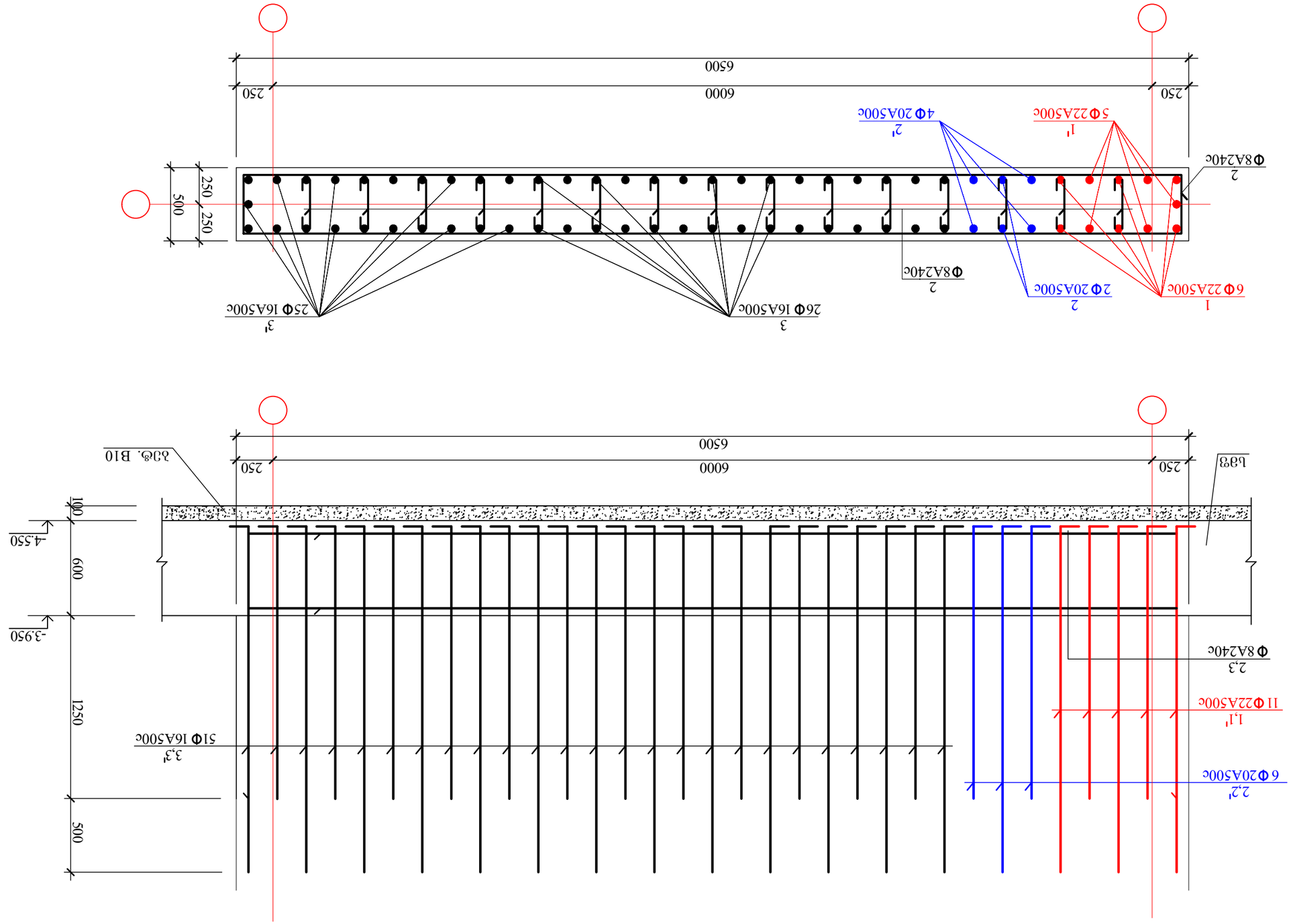

Lбб 7

Разработал	Д. Ахмедьянов			"Завод"	
Проверил	Э. Забиров			ID 2023850481. Опалубочный, армирующий элемент	
Гл. инженер проекта	Д. Гафаров				
Нач. отдела	Д. Гафаров			Здание бытового назначения III	
Нормоконтролер	Э. Юльметов				
Гафаров. Ахметов	Гафаров		6	13.11.2022	
Изм.	Кол.уч.	Лист	№ док.	Подп.	Дата

Строительство завода по производству железобетонных изделий мощностью 50 тыс. м3 в год в Республике Татарстан

Опалубочный элемент (армирующий элемент)

Монолитная плита. Ростверк. Фундамент

Марка: ОП-1

Масса: 6,37 т

Формат А3

სვნ 8

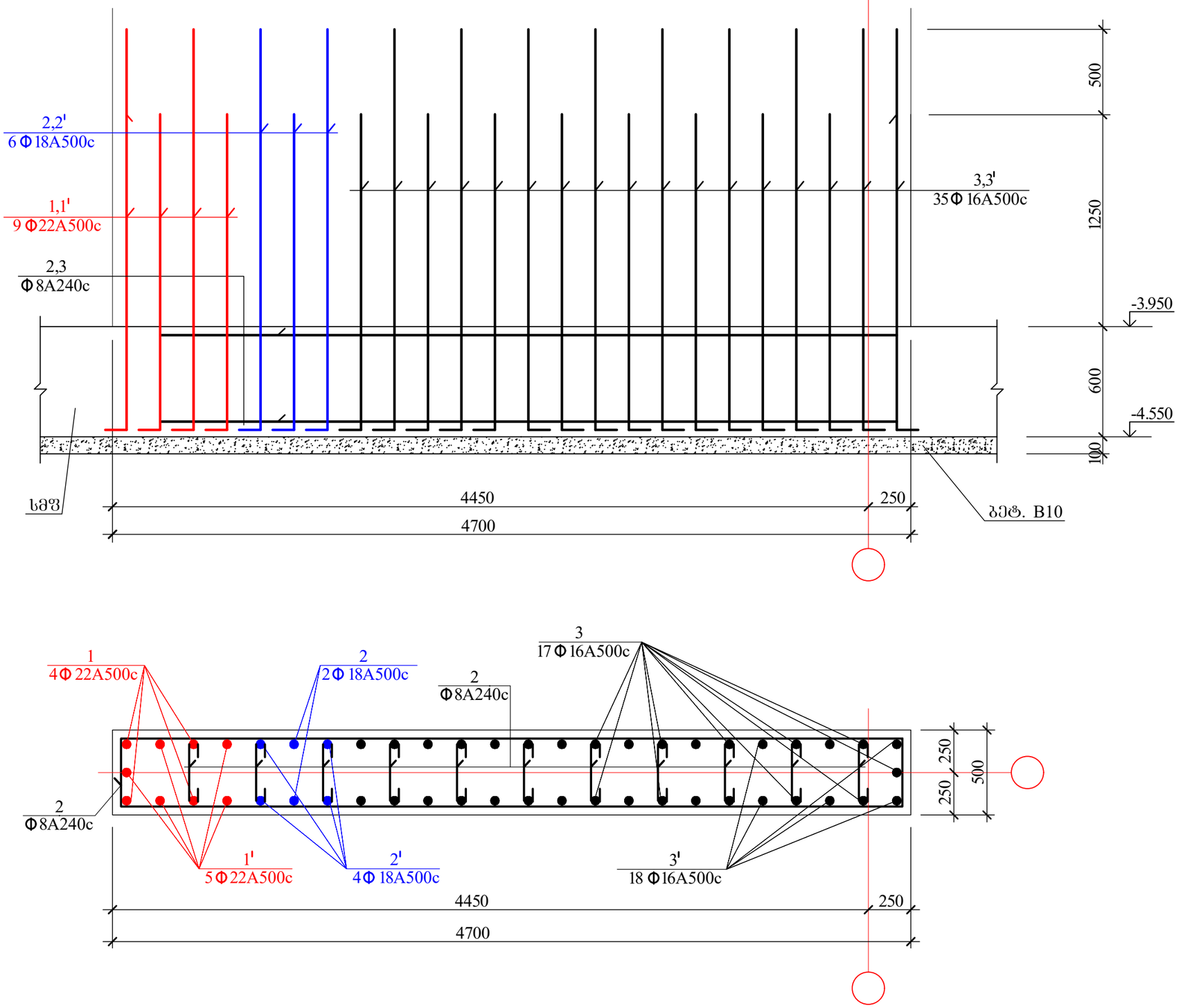

შ.პ.ს."პროექტი" ID 202338504ქ. თბილისი, კრილოვის ქ.№5			ალერგოლოგიისა და იმუნოლოგიის ამბულატორიული ცენტრის პროექტი (კორექტირებული)
დირექტორი	ქ. კალანდაძე		თბილისი, ლუგლიანას ქუჩა №78, საკადასტრო კოდი №01.13.01.008.068
პრ-ის ავტორი	პ. ჭურდიანი		სვეტის ნაშვერები IV
არქიტექტორი	ქ. ჭურდიანი		
არქიტექტორი	ე. კისილიოვი		
კონსტრუქტორი	შ.დოლიძე		

შურცხ. რაოდენ.	შურცხის №	თარიღი	კონსტრ ნაწილი
	7	13.11.2022	

კონსტრუქც. დასახელება	არმატურის სპეციფიკაცია						არმატურის ამოკრება		
	პოზ. №	ესკიზი მმ.	ϕ მმ.	L მმ.	n ც.	L x n მ.	ϕ მმ.	Σ L მ.	Q კგ.
სვეტის ნაშვერი სვ 1 (2 ც)	1	2300 400	Ø22A500c	2700	4	10.8	Ø22A500c	19.6	58.4
	1'	1800 400	Ø22A500c	2200	4	8.8	Ø8A240c	7.1	2.8
	2	990 90 450 450	Ø8A240c	1980	2	4.0	A500c= 58.4 კგ. A240c= 2.8 კგ.		
	3	780 90 345 345	Ø8A240c	1560	2	3.1			
სვეტის ნაშვერი სვ 2 (5 ც)	1	2300 400	Ø20A500c	2700	4	10.8	Ø20A500c	19.6	48.4
	1'	1800 400	Ø20A500c	2200	4	8.8	Ø8A240c	7.1	2.8
	2	990 90 450 450	Ø8A240c	1980	2	4.0	A500c= 48.4 კგ. A240c= 2.8 კგ.		
	3	780 90 345 345	Ø8A240c	1560	2	3.1			
სვეტის ნაშვერი სვ 3 (1 ც)	1	2300 400	Ø20A500c	2700	4	10.8	Ø20A500c	19.6	48.4
	1'	1800 400	Ø20A500c	2200	4	8.8	Ø8A240c	7.8	3.1
	2	1090 90 550 450	Ø8A240c	2180	2	4.4	A500c= 48.4 კგ. A240c= 3.1 კგ.		
	3	850 90 380 380	Ø8A240c	1700	2	3.4			
სვეტის ნაშვერი სვ 4 (2 ც)	1	2300 400	Ø22A500c	2700	4	10.8	Ø22A500c	19.6	58.4
	1'	1800 400	Ø22A500c	2200	4	8.8	Ø8A240c	7.8	3.1
	2	1090 90 550 450	Ø8A240c	2180	2	4.4	A500c= 58.4 კგ. A240c= 3.1 კგ.		
	3	850 90 380 380	Ø8A240c	1700	2	3.4			
სვეტის ნაშვერი სვ 5 (5 ც)	1	2300 400	Ø18A500c	2700	4	10.8	Ø18A500c	15.2	30.4
	1'	1800 400	Ø18A500c	2200	2	4.4	Ø8A240c	5.3	2.1
	2	1090 90 550 450	Ø8A240c	2180	2	4.4	A500c= 30.4 კგ. A240c= 2.1 კგ.		
	3	90 250 90	Ø8A240c	430	2	0.9			

კონსტრუქც. დასახელება	არმატურის სპეციფიკაცია						არმატურის ამოკრება		
	პოზ. №	ესკიზი მმ.	ϕ მმ.	L მმ.	n ც.	L x n მ.	ϕ მმ.	Σ L მ.	Q კგ.
სვეტის ნაშვერი სვ 6 (4 ც)	1	2300 400	Ø20A500c	2700	12	32.4	Ø20A500c	61.0	150.7
	1'	1800 400	Ø20A500c	2200	13	28.6	Ø18A500c	15.2	30.4
	2	2300 400	Ø18A500c	2700	4	10.8	Ø16A500c	90.4	142.8
	2'	1800 400	Ø18A500c	2200	2	4.4	Ø8A240c	46.6	18.4
	3	2300 400	Ø16A500c	2700	18	48.6	A500c=323.9 კგ. A240c=18.4 კგ.		
	3'	1800 400	Ø16A500c	2200	19	41.8			
	4	6990 90 6450 450	Ø8A240c	13980	2	28.0			
	5	90 450 90	Ø8A240c	630	30	18.9			
სვეტის ნაშვერი სვ 7 (1 ც)	1	2300 400	Ø22A500c	2700	6	16.2	Ø22A500c	27.2	81.1
	1'	1800 400	Ø22A500c	2200	5	11.0	Ø20A500c	14.2	35.1
	2	2300 400	Ø20A500c	2700	2	5.4	Ø16A500c	125.2	197.8
	2'	1800 400	Ø20A500c	2200	4	8.8	Ø8A240c	46.6	18.4
	3	2300 400	Ø16A500c	2700	26	70.2	A500c=314.0 კგ. A240c=18.4 კგ.		
	3'	1800 400	Ø16A500c	2200	25	55.0			
	4	6990 90 6450 450	Ø8A240c	13980	2	28.0			
	5	90 450 90	Ø8A240c	630	30	18.9			
სვეტის ნაშვერი სვ 8 (3 ც)	1	2300 400	Ø22A500c	2700	4	10.8	Ø22A500c	21.8	81.1
	1'	1800 400	Ø22A500c	2200	5	11.0	Ø18A500c	14.2	28.4
	2	2300 400	Ø18A500c	2700	2	5.4	Ø16A500c	85.5	135.1
	2'	1800 400	Ø18A500c	2200	4	8.8	Ø8A240c	34.7	13.7
	3	2300 400	Ø16A500c	2700	17	45.9	A500c=244.6 კგ. A240c=13.7 კგ.		
	3'	1800 400	Ø16A500c	2200	18	39.6			
	4	5190 90 4650 450	Ø8A240c	10380	2	20.8			
	5	90 450 90	Ø8A240c	630	22	13.9			

შ.პ.ს."პროექტი" ID 202338504ქ. თბილისი, კრწანისის ქ.№5			ალერგიოლოგიისა და იმუნოლოგიის ამბულატორიული ცენტრის პროექტი (კორექტირებული)			
			თბილისი, ლუბლიანას ქუჩა №78, საკადასტრო კოდი №01.13.01.008.068			
დირექტორი	ქ. კალანდაძე		სვეტის ნაშვერების სპეციფიკაცია			
პრ-ის ავტორი	პ. ჭურდიანი					
არქიტექტორი	ქ. ჭურდიანი					
არქიტექტორი	ე. კისილიოვი		შეცვლ. რაოდენ.	შეცვლის №	თარიღი	კონსტრ ნაწილი
კონსტრუქტორი	შ.დოლიძე			8	13.11.2022	

Изм.	Кол. уч.	Лист	№ док.	Подп.	Дата
ГИП	Ларионов				13.11.2022
Разраб.	Ларионов				
Пров.	Ларионов				
Н. контр.	Ларионов				
Утв.	Ларионов				

"Э.Л."ЭЛЕКТРОЩИТ

ID 20233850441, Одноэтажный, Блок №78, Блок-секция, Этаж

Разработал	Д. Ларионов	
Проверил	Э. Ларионов	
Н. контролер	Д. Ларионов	
Гл. специалист	Д. Ларионов	
Начальник отдела	Э. Ларионов	
Гл. инженер проекта	Э. Ларионов	

Однолинейная схема распределительного щита

Однолинейная схема распределительного щита (аппаратно-измерительная)

Однолинейная схема распределительного щита, вл. 0,4кВ, Блок №78, Блок-секция, Этаж

№01.13.01.008.068

Изм.	Кол. уч.	Лист	№ док.	Подп.	Дата

Выполнил Ларионов Э.Л.

Проверил Ларионов Э.Л.

Н. контролер Ларионов Э.Л.

Гл. специалист Ларионов Э.Л.

Начальник отдела Ларионов Э.Л.

Гл. инженер проекта Ларионов Э.Л.

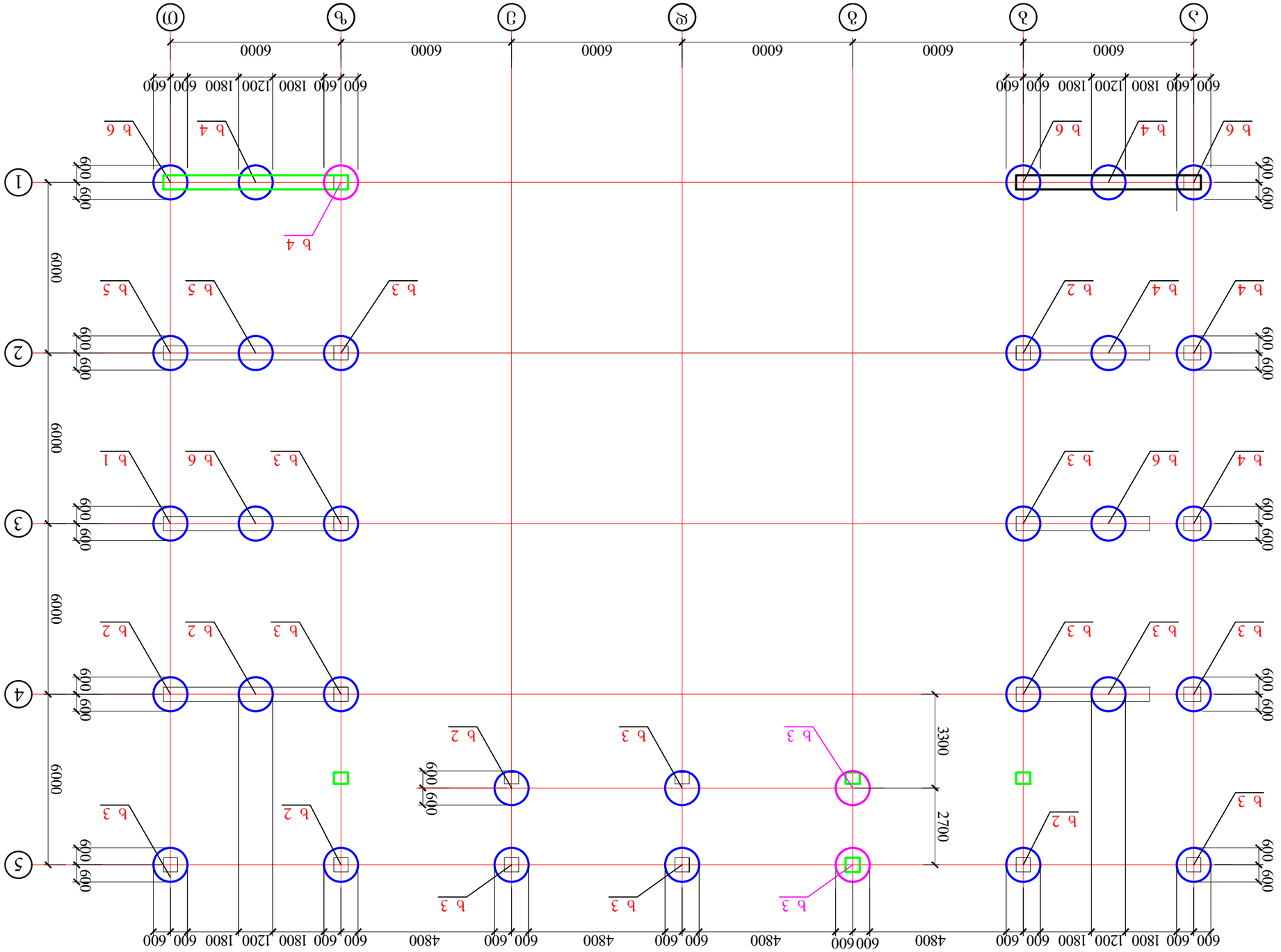

Выполнил Ларионов Э.Л.

Проверил Ларионов Э.Л.

Н. контролер Ларионов Э.Л.

Гл. специалист Ларионов Э.Л.

Начальник отдела Ларионов Э.Л.

Гл. инженер проекта Ларионов Э.Л.

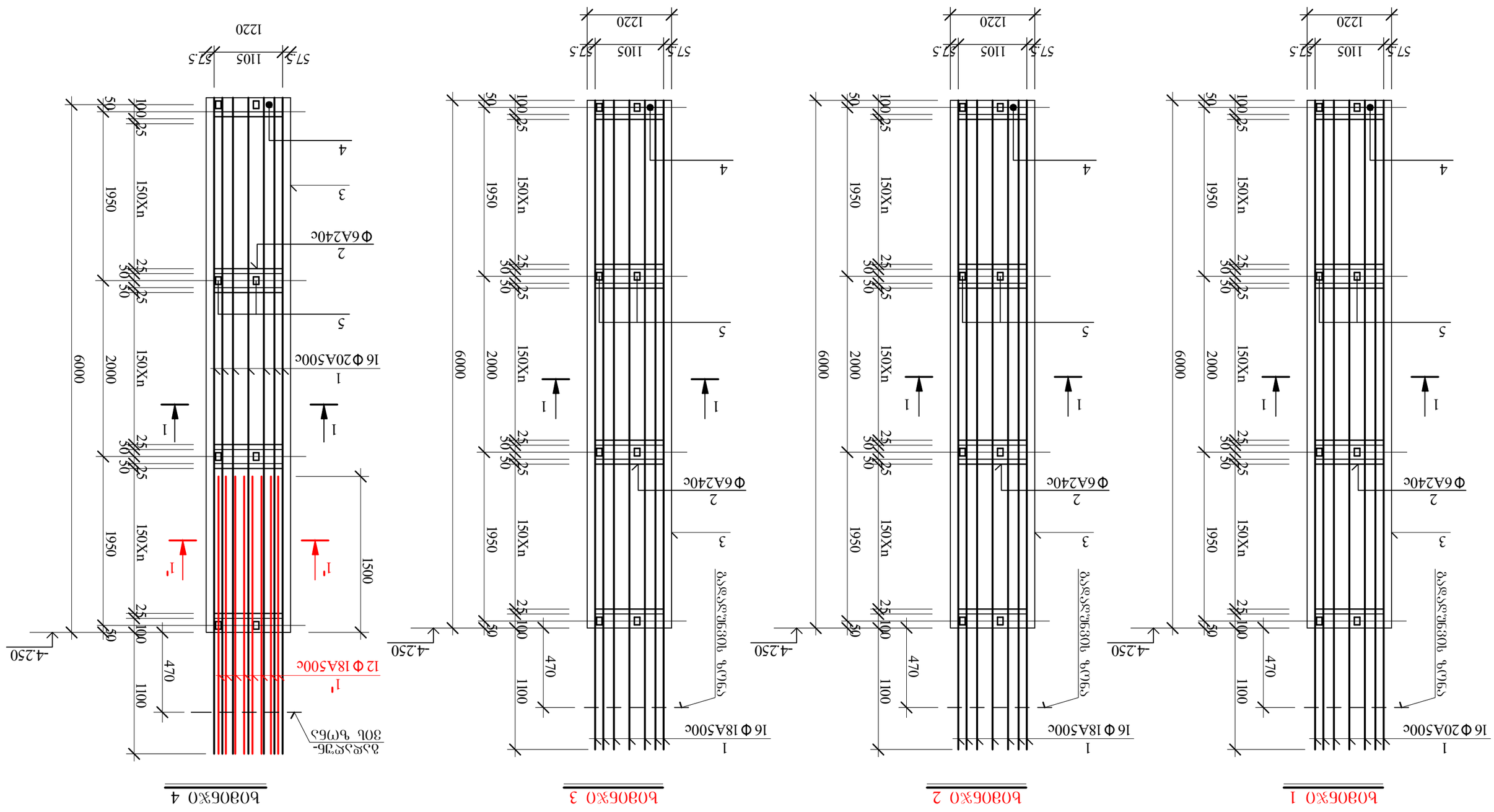

Изм. Кол. Уч.	Лист	№ докум.	Подп.	Дата
ГИП		Ермолаев		13.11.2022
Разраб.		Ермолаев		13.11.2022
Пров.		Ермолаев		13.11.2022
Н. контр.		Ермолаев		13.11.2022

Изготовление ростверков по сваям (для фундаментов зданий)

ID 2023850441. Опалубочный, армирование 1 этаж

ООО "Гидрострой" г. Ростов-на-Дону, ул. Ленина, 78, тел. 8(863)123-45-67

№01.13.01.008.068

Б0806Х0 1

Марка	Позиция	Сечение	Длина, мм	Кол.	Масса, кг
1	1	Ф20 А500с	6000	16	592.8
2	2	Ф6 А240с	1950	4	17.3
3	3	Ф6 А240с	1500	4	13.3
4	4	Ф6 А240с	1100	4	9.8
5	5	Ф6 А240с	1100	4	9.8
			Итого:		643.0

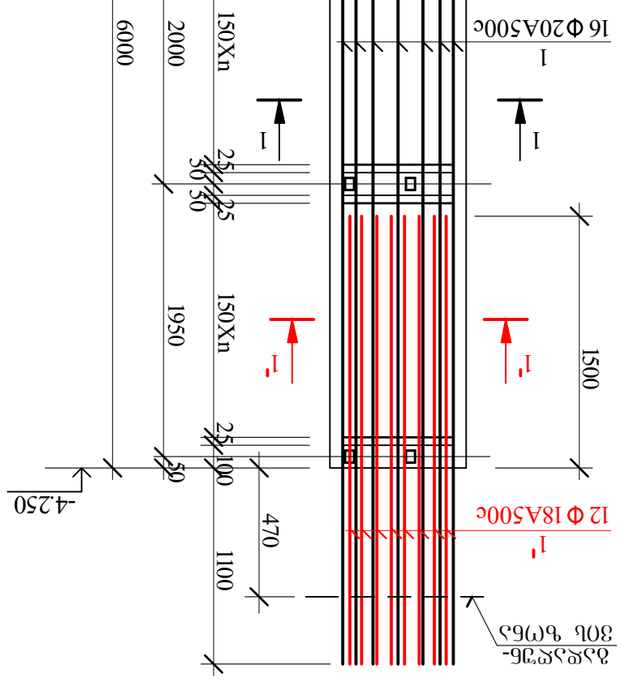

Ьо80б%0 5

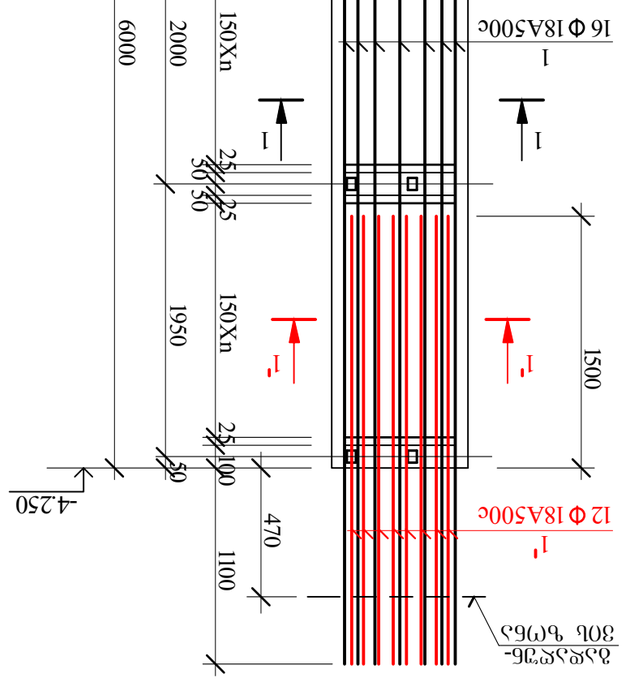

Ьо80б%0 6

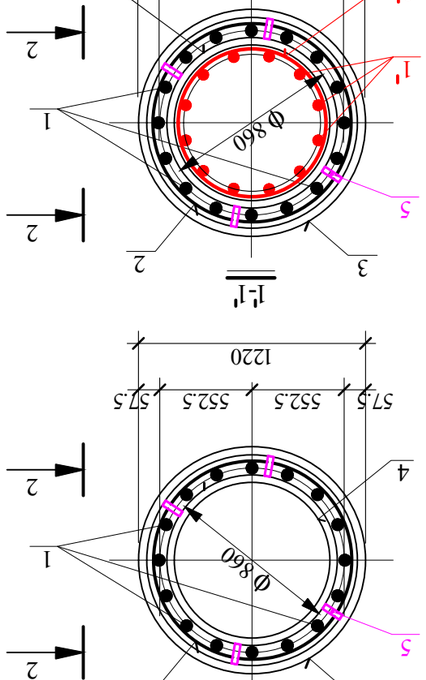

1-1

1'-1'

2-2

3-3

№	Обозначение	Ø	L	n	Lxn	Ø	ΣL	Q	
		аа.	аа.	G.	а.	аа.	аа.	аб.	
1	7100	Ø20B500B	7100	16	113.6	Ø20B500B	113.6	280.6	
2	75 75 1130	Ø6B240B	3700	42	155.4	Ø6B240B	155.4	34.5	
3	∂Ø₹0 Ф1020 ∂=10аа.	9 3	6000	1	6.0	∂Ø₹0 Ф1020 9 3	6.0	1583.9	
4	∂Ø₹0 Ф860 ∂=10аа.	9 3	100	4	0.4	∂Ø₹0 Ф860 9 3	0.4	84.8	
5	-8X60	9 3	250	16	4.0	-8X60 9 3	4.0	15.1	
						B500B=315.1 аа.			
						93= 99.9 аа.			
						$V_{а(B25)}$ = 6.8 а3аа. а.			

ьа∂∂6ж0ь ∂ъ∂ьъ∂∂0 ∂0₹0ь ъ3∂∂0900∂ъ∂0ъ∂∂0 ∂ъ0м3ъ₹0ь∂ъ∂ъ9₹0 ъ∂ ъ∂0ь (∂м9ь №3) ѵ9м6ъ ъ3∂∂0900∂ъ∂0ъ∂∂0 ∂ъ0м3ъ₹0ь∂ъ∂ъ9₹0 ъ∂ ъ∂0ь

№	Обозначение	Ø	L	n	Lxn	Ø	ΣL	Q	
		аа.	аа.	G.	а.	аа.	аа.	аб.	
1	7100	Ø18B500B	7100	16	113.6	Ø18B500B	113.6	296.8	
2	75 75 1130	Ø6B240B	2900	12	34.8	Ø6B240B	155.4	34.5	
3	∂Ø₹0 Ф1020 ∂=10аа.	9 3	6000	1	6.0	∂Ø₹0 Ф1020 9 3	6.0	1583.9	
4	∂Ø₹0 Ф860 ∂=10аа.	9 3	100	4	0.4	∂Ø₹0 Ф860 9 3	0.4	84.8	
5	-8X60	9 3	250	16	4.0	-8X60 9 3	4.0	15.1	
						B500B=384.7 аа.			
						93= 99.9 аа.			
						$V_{а(B25)}$ = 6.8 а3аа. а.			

ъ∂∂6ж0ь ∂ъ∂ьъ∂∂0 ∂0₹0ь ъ3∂∂0900∂ъ∂0ъ∂∂0 ∂ъ0м3ъ₹0ь∂ъ∂ъ9₹0 ъ∂ ъ∂0ь

№	Обозначение	Ø	L	n	Lxn	Ø	ΣL	Q	
		аа.	аа.	G.	а.	аа.	аа.	аб.	
1	7100	Ø18B500B	7100	16	113.6	Ø18B500B	113.6	227.2	
2	75 75 1130	Ø6B240B	3700	42	155.4	Ø6B240B	155.4	34.5	
3	∂Ø₹0 Ф1020 ∂=10аа.	9 3	6000	1	6.0	∂Ø₹0 Ф1020 9 3	6.0	1583.9	
4	∂Ø₹0 Ф860 ∂=10аа.	9 3	100	4	0.4	∂Ø₹0 Ф860 9 3	0.4	84.8	
5	-8X60	9 3	250	16	4.0	-8X60 9 3	4.0	15.1	
						B500B=261.7 аа.			
						93= 99.9 аа.			
						$V_{а(B25)}$ = 6.8 а3аа. а.			

ъ∂∂6ж0ь ∂ъ∂ьъ∂∂0 ∂0₹0ь ъ3∂∂0900∂ъ∂0ъ∂∂0 ∂ъ0м3ъ₹0ь∂ъ∂ъ9₹0 ъ∂ ъ∂0ь

№	Обозначение	Ø	L	n	Lxn	Ø	ΣL	Q	
		аа.	аа.	G.	а.	аа.	аа.	аб.	
1	7100	Ø20B500B	7100	16	113.6	Ø20B500B	113.6	280.6	
2	75 75 1130	Ø6B240B	3700	42	155.4	Ø6B240B	155.4	34.5	
3	∂Ø₹0 Ф1020 ∂=10аа.	9 3	6000	1	6.0	∂Ø₹0 Ф1020 9 3	6.0	1583.9	
4	∂Ø₹0 Ф860 ∂=10аа.	9 3	100	4	0.4	∂Ø₹0 Ф860 9 3	0.4	84.8	
5	-8X60	9 3	250	16	4.0	-8X60 9 3	4.0	15.1	
						B500B=330.9 аа.			
						93= 99.9 аа.			
						$V_{а(B25)}$ = 6.8 а3аа. а.			

ъ∂.3.Ь."3∂(9)9∂ф0"	ъ₹93∂∂(9)₹∂0ЬЬ ₹ъ 09Ъ∂(9)₹∂0ЬЬ ъ∂Ъ3₹₹ъ∂ф(9)∂0Ъ₹0
ID 20233850441. 0ъ0₹0Ьъ, ∂∂0₹₹(9)3Ьъ ∂№5	0ъ0₹0Ьъ, ₹₹3₹₹0ъ∂ъЬ, ∂Ъ6ъ №78, Ь∂∂∂₹₹∂ъЬ∂ф(9) ∂(9)₹0
₹0∂6Ъ9∂(9)∂0 4. ∂∂Ъ₹₹∂₹ъ∂	№01.13.01.008.068
3∂-0Ь ∂∂ф(9)∂0 3. ∂9∂₹₹0∂ъ0	
∂∂0∂ф∂Ъ∂ф(9)∂0 Д. ∂9∂₹₹0∂ъ0	ЬΘ3Θ6Ж3∂ъΘЬ Ь∂3∂Θ9Θ3∂ъ∂Θ∂ъ
∂∂0∂ф∂Ъ∂ф(9)∂0 3. 30ЬΘ₹₹0(9)3Θ	₹9∂6∂₹₹0Ь № 0ъ∂6₹0 ∂(9)6Ьф6
∂(9)6Ьф6ъ9∂ф(9)∂0 ∂(9)6Ьф6	12 13.11.2022 ∂ъ∀Θ₹0

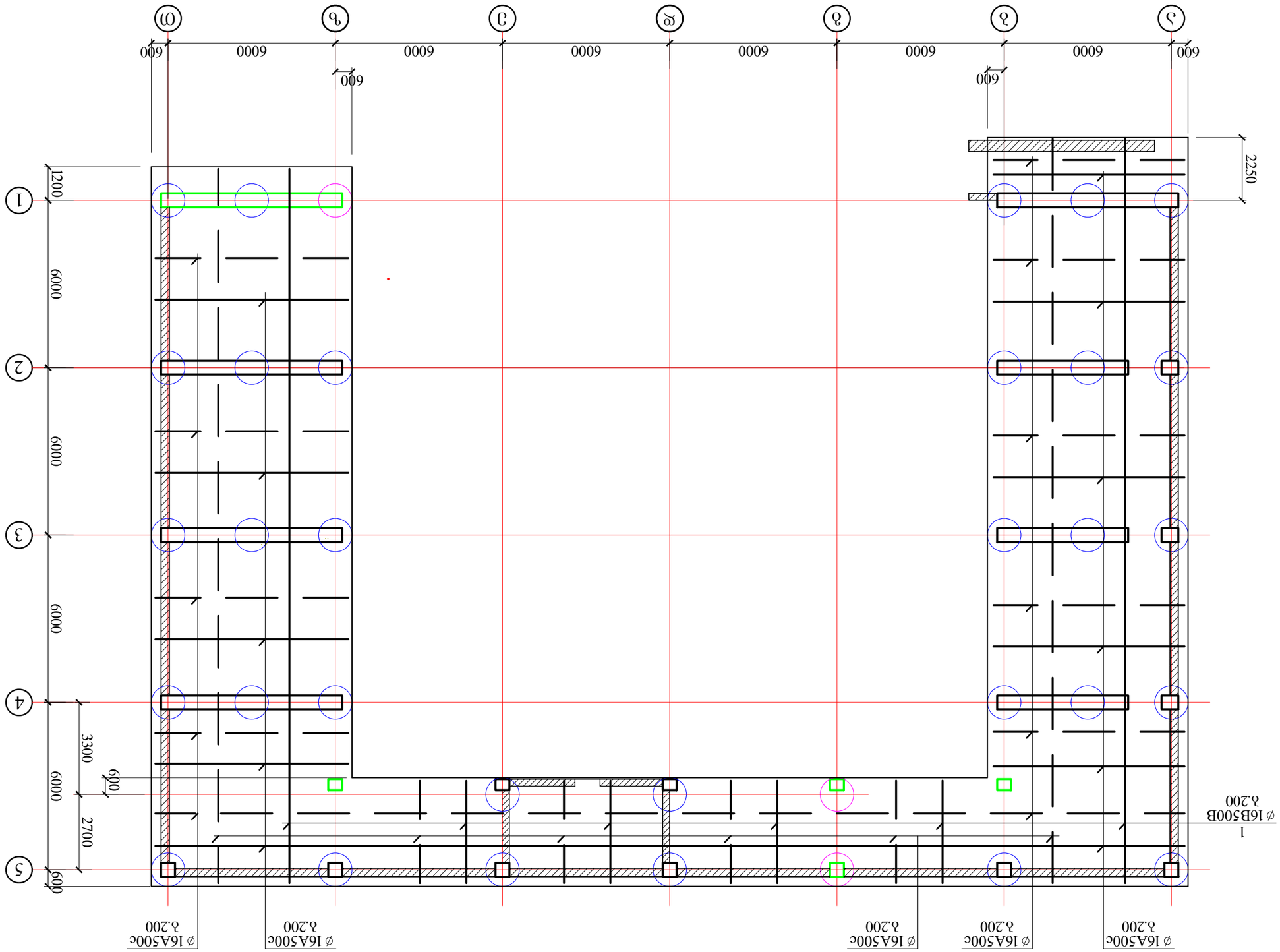

ЬъьдеЬзъъоЬ дтЬЬфеЪгЪдбоЬЬ ёЗЗёЬ (ЬёЗ 1)
ёЗЗъь ъь чЗъь чтЬоЬ дОеЬОЗъъО ъеёОеЗЬь

ЗАО "Э.Л.Ф."				
ID 202338504, 020000, г.Москва, ул.Ленина, д.5				
Разработал	А. Иванов			
Гл.инж.	Д. Дмитриев			
Нач.отд.	Д. Дмитриев			
Н.контр.	Д. Дмитриев			
Гип	Т. Волкова			
Дата	Подпись	Кол.уч.	№ док.	Изм.
Здание административного назначения с подземной автостоянкой				
Стадия	Лист	Листов		
Р	14			
Схема расположения свай (вар 1) Ростверк на отм.-2.200				
Копировал	Формат А1			

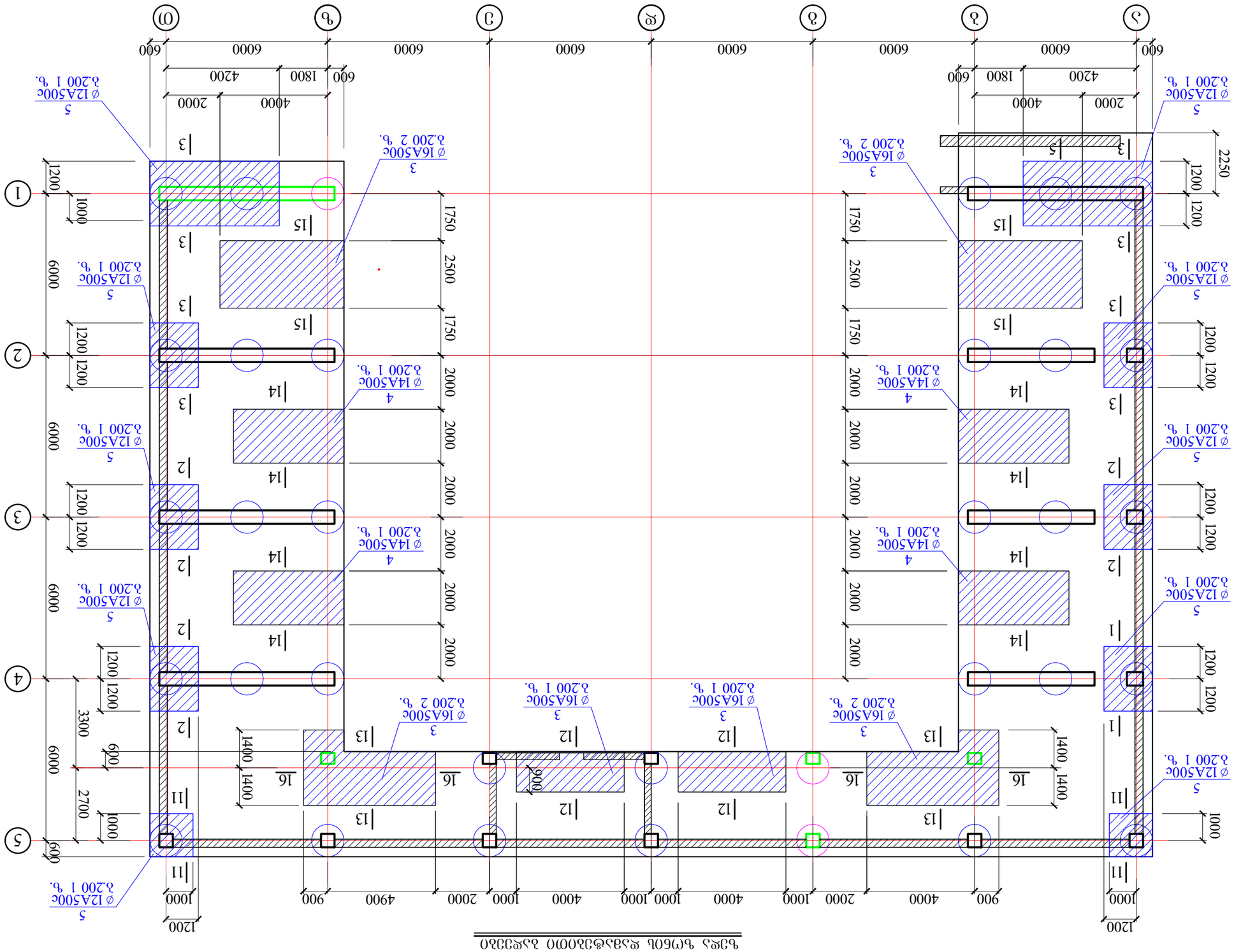
Ростверк на отм.-2.200
Ростверк на отм.-3.200
Ростверк на отм.-4.200
Ростверк на отм.-5.200
5 Ø 12А500с h.200 1 ъ.
3 Ø 16А500с h.200 2 ъ.
4 Ø 14А500с h.200 1 ъ.
3 Ø 16А500с h.200 1 ъ.
3 Ø 16А500с h.200 2 ъ.
5 Ø 12А500с h.200 1 ъ.
1200
1000
900
2000
4000
1000
1000
4000
1000
2000
4900
900
1000
1200
600
1800
4200
2000
4000
6000
2250
1200
1200
1200
1750
2500
1750
2000
2000
2000
2000
2000
2000
2000
2000
2000
2000
1400
1400
900
1200
1200
1200
1200
1200
1200
1200
1200
1200
1200
3300
2700
1000
1000
600
600
600

Ա.Ա."ՅՈՒՆՈ"				
ID 20233850448, ՕՅՈՐՈՆ, ՀՈՐԻՉՈՒՅՈՒ ՃՆ5				
ԳՈՐԾԱԴԻՐ	Ա. ԱՀԱԿՅԱՆ			
ՏԵՍԱԿԱՆ	Ա. ՀԱՅԱՍՏՈՒՄ			
ՀԱՍԱՐԱԿԱԳԻՐ	Ա. ՀԱՅԱՍՏՈՒՄ			
ՀԱՍԱՐԱԿԱԳԻՐ	Յ. ՅՈԼՈՅՑՈՒՅԻՆ			
ՃՈՒԼԱԿԱՅԱՆ	ՅԱՀՈՒՏՈՒՄ			
ՀՈՒՆՎԱՐ 2022				
ՀՀ ԿԱՌԱՎԱՐՈՒԹՅԱՆ ՏԱՐԱՇՐՋԱՆԱՅԻՆ ԶԱՐԳԱՑՄԱՆ ՀԱՐՑԵՐԻ ԿԱՐԳԱՎՈՐՄԱՆ ԵՎ ՕԳՆՈՒԹՅԱՆ ՀԱՄԱԿԱՐԳՉՈՒՄ ԳՏՆՎՈՂ ՀԱՄԱՅՆՔԱՅԻՆ ՆԱԽԱԳԾԵՐԻ ՄԱՍՆԱԿԻ ՀԱՄԱՁԱՅՆԱԳՐՈՒԹՅԱՆ ՁԵՎԱՆՄԱՆ ՄԱՍԻՆ				
ՕՐՈՆՔԱՅԻՆ ՆԱԽԱԳԻԾ ՀՀ-ՈՒՄ ՏԵՂԱԿԱՆ ԻՆՔՆԱԿԱՌԱՎԱՐՄԱՆ ՄԱՍԻՆ ՕՐԵՆՍԳՐՔԻ ՆԱԽԱԳԾԻ ՀԱՄԱՁԱՅՆԱԳՐՈՒԹՅԱՆ ՁԵՎԱՆՄԱՆ ՄԱՍԻՆ				
Ն01.13.01.008.068				
Ն	ՓՈՓՈԽՈՒԹՅՈՒՆ	ԱՄՍԱԹԻՎ	ՍԱՀՄԱՆԱՓԱԿՈՒՄ	ՀՐԱՊԱՐԱԿՈՒՄ
1	ՍԿԶԲՆԱԿԱՆ ՏԱՐԲԵՐԱԿ	13.11.2022	15	ՀՀՎԿՀ

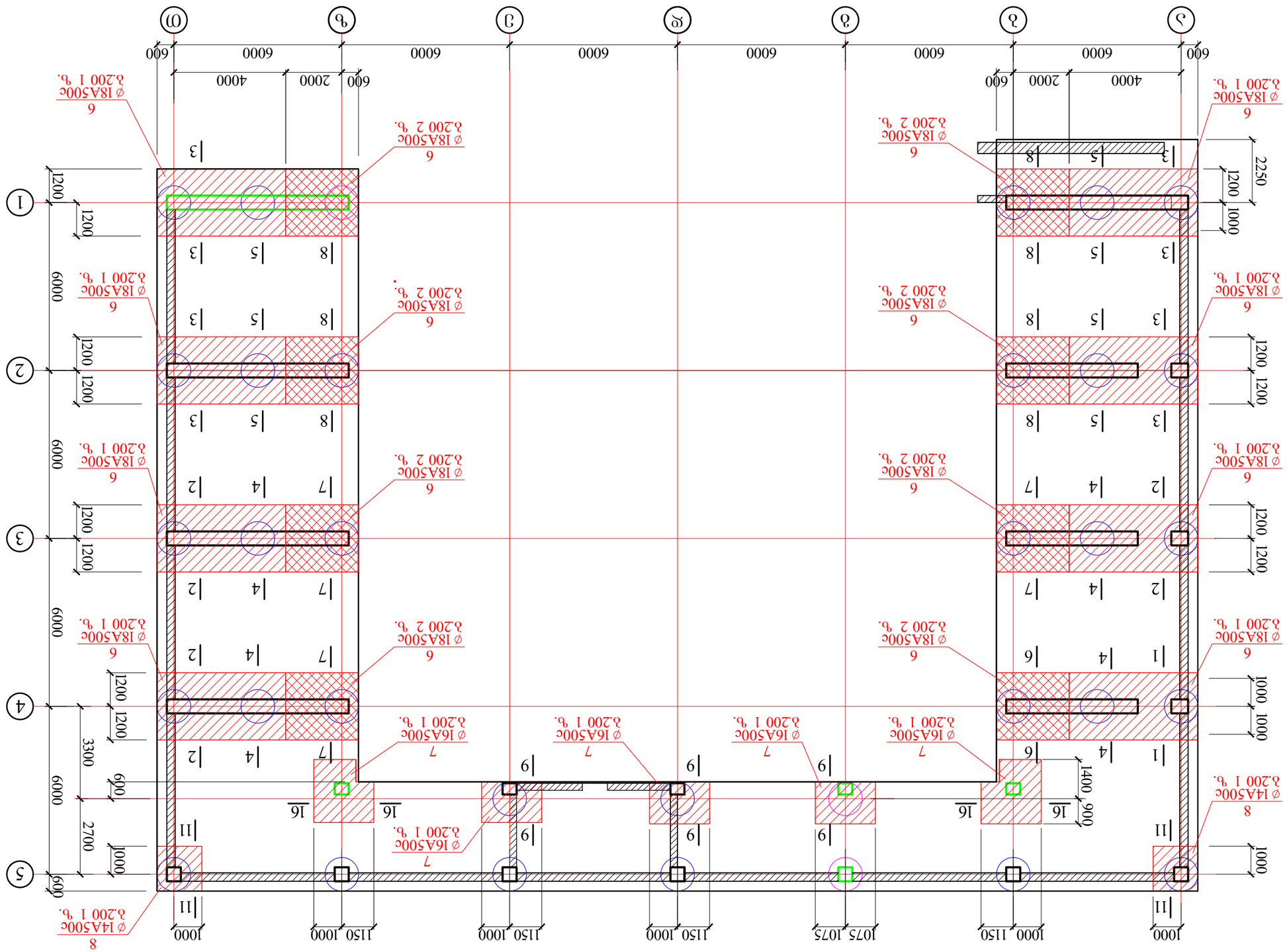
ԱՇԽԱՏԱՆՔԱՅԻՆ ՆԿԱՐՆԵՐ ԵՎ ՕԳՏԱԿԱՐՄԱՆ ՀԱՄԱՐԱԿԱՆ ՀՐԱՀԱՆԳՆԵՐ
ՀՀ ԿԱՌԱՎԱՐՈՒԹՅԱՆ ԱՇԽԱՏԱԿԱԶՄԻ ՀԱՄԱՅՆՔԱՅԻՆ ԶԱՐԳԱՑՄԱՆ ՀԱՐՑԵՐԻ ԿԱՐԳԱՎՈՐՄԱՆ ԵՎ ՕԳՆՈՒԹՅԱՆ ՀԱՄԱԿԱՐԳՉՈՒՄ ԳՏՆՎՈՂ ՀԱՄԱՅՆՔԱՅԻՆ ՆԱԽԱԳԾԵՐԻ ՄԱՍՆԱԿԻ ՀԱՄԱՁԱՅՆԱԳՐՈՒԹՅԱՆ ՁԵՎԱՆՄԱՆ ՄԱՍԻՆ
ՕՐՈՆՔԱՅԻՆ ՆԱԽԱԳԻԾ ՀՀ-ՈՒՄ ՏԵՂԱԿԱՆ ԻՆՔՆԱԿԱՌԱՎԱՐՄԱՆ ՄԱՍԻՆ ՕՐԵՆՍԳՐՔԻ ՆԱԽԱԳԾԻ ՀԱՄԱՁԱՅՆԱԳՐՈՒԹՅԱՆ ՁԵՎԱՆՄԱՆ ՄԱՍԻՆ
Ն01.13.01.008.068
ԼՍԱՐԱԿԱՆԱՑՄԱՆ ՄԻՋՈՑԱՌՈՒՄՆԵՐԻ ՀԱՅԱՏԱՆԻ ՀԱՆՐԱՊԵՏՈՒԹՅԱՆ ԱՇԽԱՏԱԿԱԶՄԻ ԱՇԽԱՏԱԿԱԶՄԱՅԻՆ ՈՐՈՇՈՒՄՆԵՐԻ ՆԱԽԱԳԻԾ
Ն
ՓՈՓՈԽՈՒԹՅՈՒՆ
ԱՄՍԱԹԻՎ
ՍԱՀՄԱՆԱՓԱԿՈՒՄ
ՀՐԱՊԱՐԱԿՈՒՄ
1
ՍԿԶԲՆԱԿԱՆ ՏԱՐԲԵՐԱԿ
13.11.2022
15
ՀՀՎԿՀ
ՀՈՒՆՎԱՐ 2022
ՃՈՒԼԱԿԱՅԱՆ
ՅԱՀՈՒՏՈՒՄ
ՀՀ ԿԱՌԱՎԱՐՈՒԹՅԱՆ ՏԱՐԱՇՐՋԱՆԱՅԻՆ ԶԱՐԳԱՑՄԱՆ ՀԱՐՑԵՐԻ ԿԱՐԳԱՎՈՐՄԱՆ ԵՎ ՕԳՆՈՒԹՅԱՆ ՀԱՄԱԿԱՐԳՉՈՒՄ ԳՏՆՎՈՂ ՀԱՄԱՅՆՔԱՅԻՆ ՆԱԽԱԳԾԵՐԻ ՄԱՍՆԱԿԻ ՀԱՄԱՁԱՅՆԱԳՐՈՒԹՅԱՆ ՁԵՎԱՆՄԱՆ ՄԱՍԻՆ
ՀՀ ԿԱՌԱՎԱՐՈՒԹՅԱՆ ԱՇԽԱՏԱԿԱԶՄԻ ՀԱՄԱՅՆՔԱՅԻՆ ԶԱՐԳԱՑՄԱՆ ՀԱՐՑԵՐԻ ԿԱՐԳԱՎՈՐՄԱՆ ԵՎ ՕԳՆՈՒԹՅԱՆ ՀԱՄԱԿԱՐԳՉՈՒՄ ԳՏՆՎՈՂ ՀԱՄԱՅՆՔԱՅԻՆ ՆԱԽԱԳԾԵՐԻ ՄԱՍՆԱԿԻ ՀԱՄԱՁԱՅՆԱԳՐՈՒԹՅԱՆ ՁԵՎԱՆՄԱՆ ՄԱՍԻՆ
ՕՐՈՆՔԱՅԻՆ ՆԱԽԱԳԻԾ ՀՀ-ՈՒՄ ՏԵՂԱԿԱՆ ԻՆՔՆԱԿԱՌԱՎԱՐՄԱՆ ՄԱՍԻՆ ՕՐԵՆՍԳՐՔԻ ՆԱԽԱԳԾԻ ՀԱՄԱՁԱՅՆԱԳՐՈՒԹՅԱՆ ՁԵՎԱՆՄԱՆ ՄԱՍԻՆ
Ն01.13.01.008.068
ԼՍԱՐԱԿԱՆԱՑՄԱՆ ՄԻՋՈՑԱՌՈՒՄՆԵՐԻ ՀԱՅԱՏԱՆԻ ՀԱՆՐԱՊԵՏՈՒԹՅԱՆ ԱՇԽԱՏԱԿԱԶՄԻ ԱՇԽԱՏԱԿԱԶՄԱՅԻՆ ՈՐՈՇՈՒՄՆԵՐԻ ՆԱԽԱԳԻԾ
ՀՀՎԿՀ
ՀՈՒՆՎԱՐ 2022
ՃՈՒԼԱԿԱՅԱՆ
ՅԱՀՈՒՏՈՒՄ
ՀՀ ԿԱՌԱՎԱՐՈՒԹՅԱՆ ՏԱՐԱՇՐՋԱՆ

Ген.дир. "Зем(ПДФ)"		Изм	Кол.уч	№ док	Подп.	Дата
ID 20233850441, 03.09.2020, дефектный акт №78, 13.01.2022		Разраб.	Ахмедов			
		Пров.	Сабиров			
		Н.контр.	Ахмедов			
		ГИП	Зиганшин			
Выполнение инженерно-геодезических изысканий (1 этап)		Стадия	Лист	Листов
Заключение экспертизы промышленной безопасности		Р	3	
Технологическая карта		Инв.№ подл.	Подп. и дата	Взам.инв.№
Изменение №1	16	13.11.2022		

Выполнение инженерно-геодезических изысканий (1 этап)
Заключение экспертизы промышленной безопасности
Технологическая карта
Изменение №1

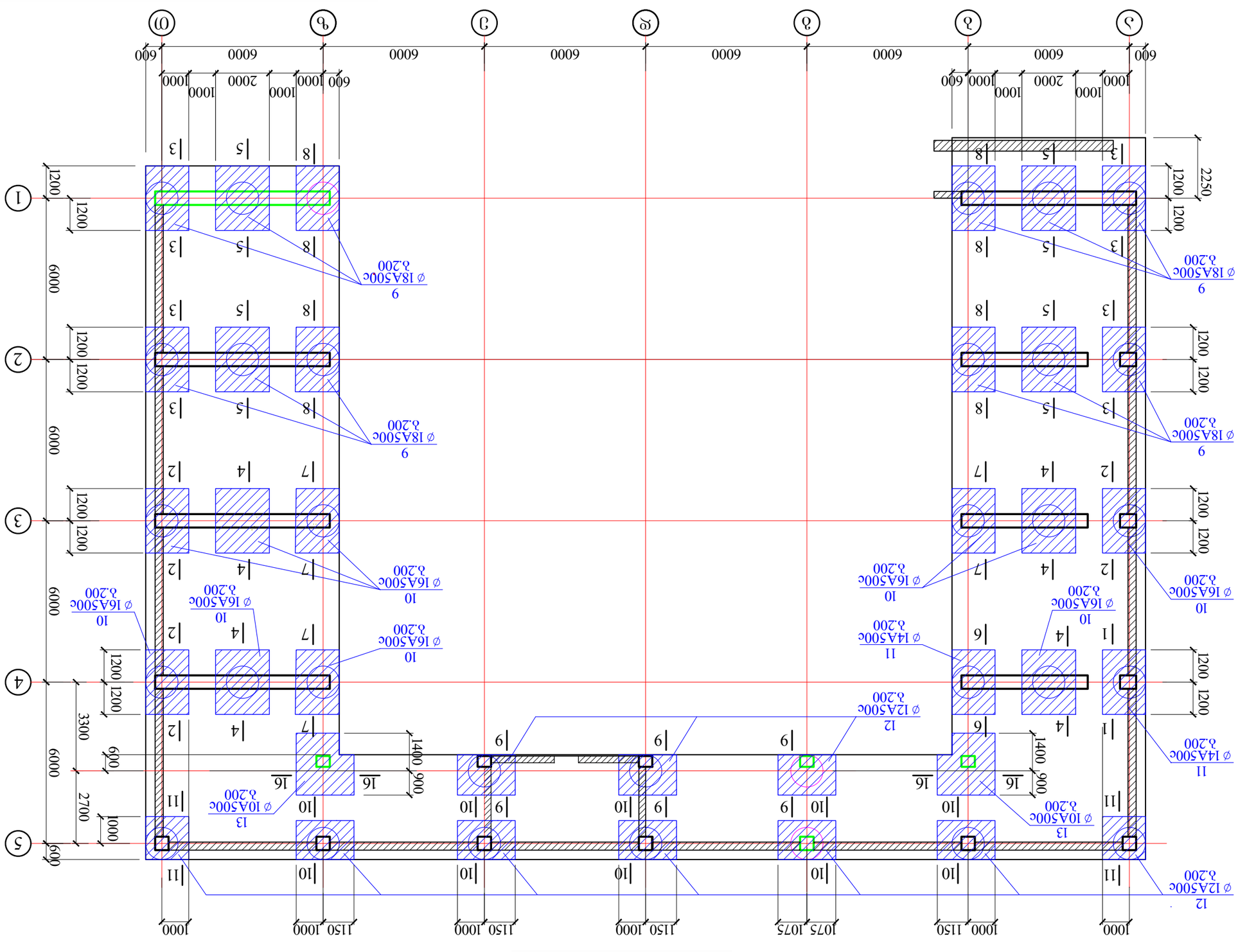

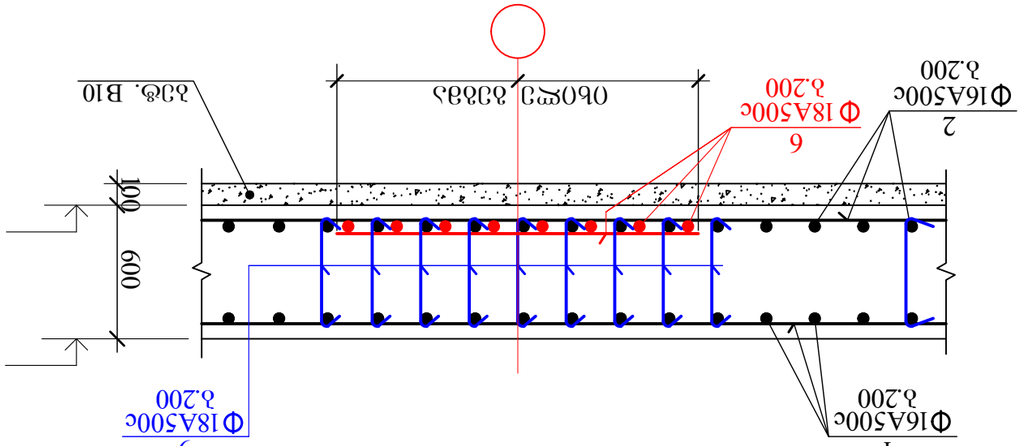

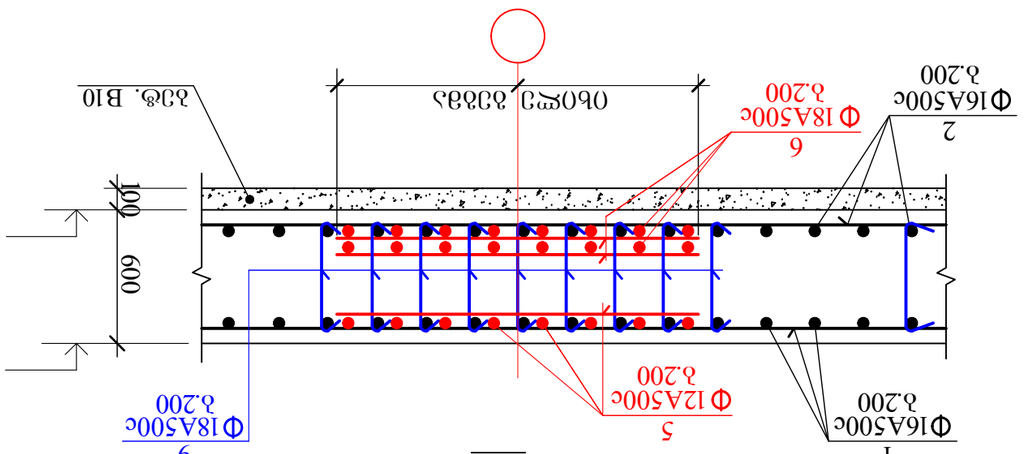

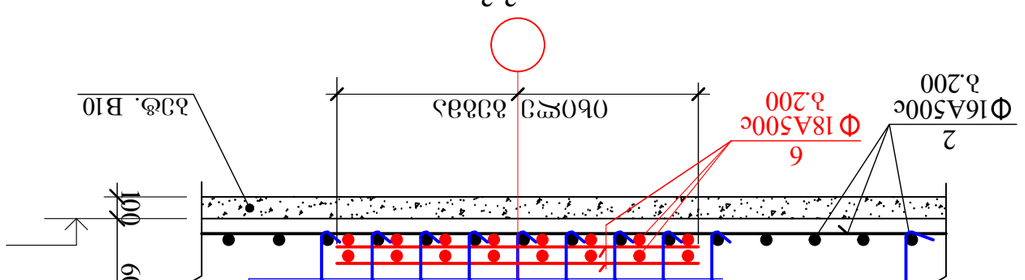

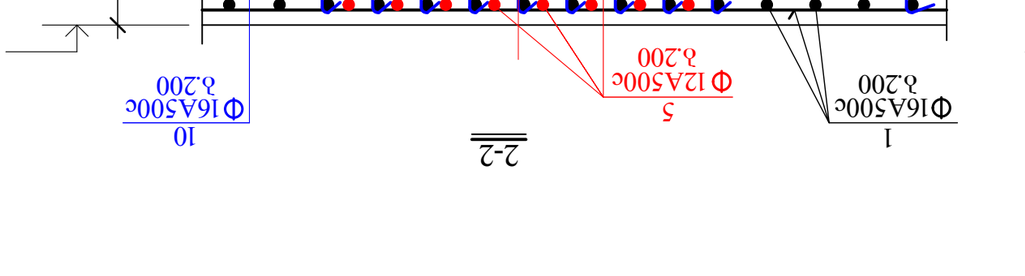

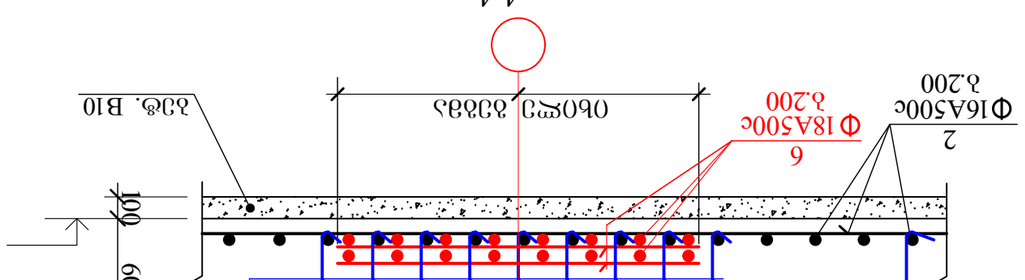

ЗАО "ЗЛЦ"				
ID 2023850441. ОЛОЖЕОЬО, ДЛОЖЕУЗЕОЬ ДЛЖ5				
ЯОЛЛЗДФУЛЛО	Д. ЛЛЖЬЛЯЯЛЗ			
ЗЛ-ОЬ. ЗЗФУЛЛО	З. ДЗДЛЯЯОЬЛО			
ЗЛДЛОЛФЗДФУЛЛО	Д. ДЗДЛЯЯОЬЛО			
ЗЛДЛОЛФЗДФУЛЛО	З. ЗОЬЛОЖЕОУЛЗО			
ЗЛДЛОЛФЗДФУЛЛО	ЗЗДЛФЯЖ. ЛЬЛУЖЯЗЬ		ЗЗДЛФЯЖОЬ №	ОЬЬЛОЯО
ЗУЛЬЬФЛЗДФУЛЛО	ЗЗДЛЖЯЖОЬ		17	13.11.2022

ЗЯЖЗДЛЗУЖЗОЬЬЬ ЯЬ ОЗЗЬЛУЯЗОЬЬ ЗЯЬЗЗЯЖЬЛЗЛЗУЛЗЖЗО
ЛЗЬЗЛЛОЬ ЗЛЗУЗДФЛО (ЗЗУЛЛЗДФЛЛЗЛЗЖЗУ)
ОЗОЛЖЛОЬ, ЯЗЗЯЖЗОЬЛЬ ДЗЬЬ №78, ЬЬЬЛЯЬЛЯЛЛЗЛЛЗУ ЗЗУЯЗ
№01.13.01.008.068

ЬЬЛОЛЛЗЖЗОЬ ЗЗОЖЗОЬ ЯЬЛЗЛЛЗЛЗОЛОО ЗЬЯЗЗЗЗЛО I

6-6

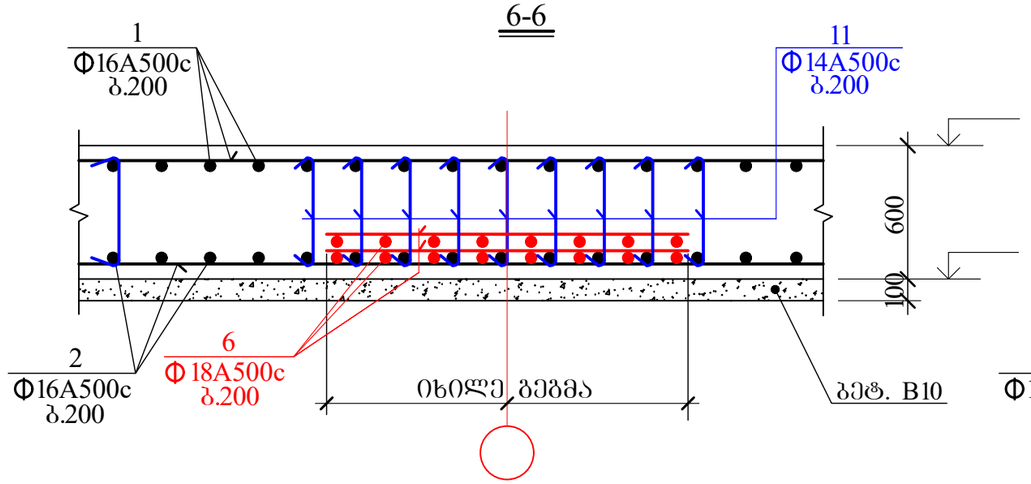

7-7

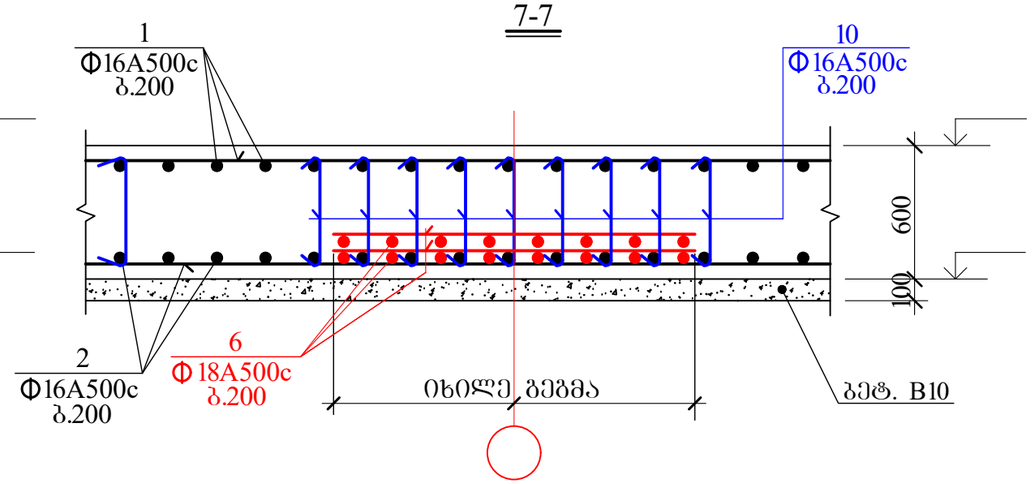

8-8

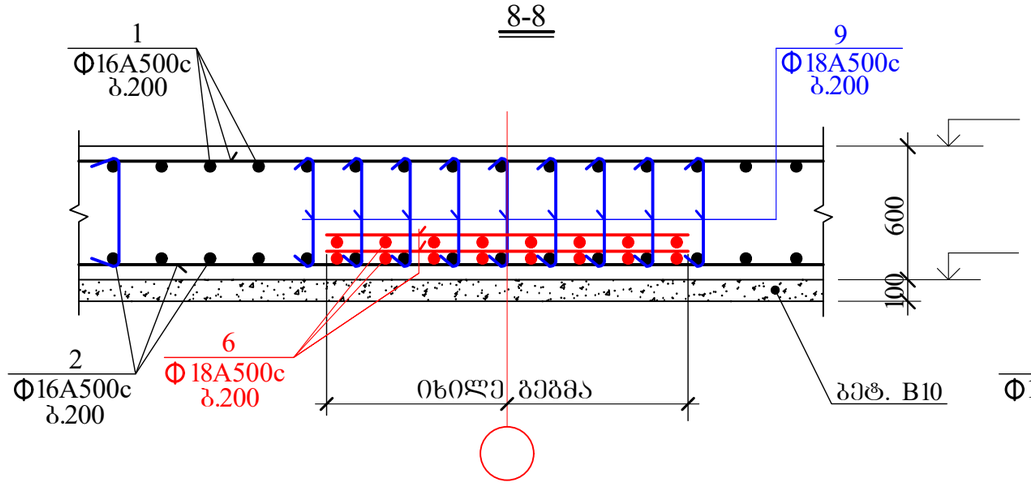

9-9

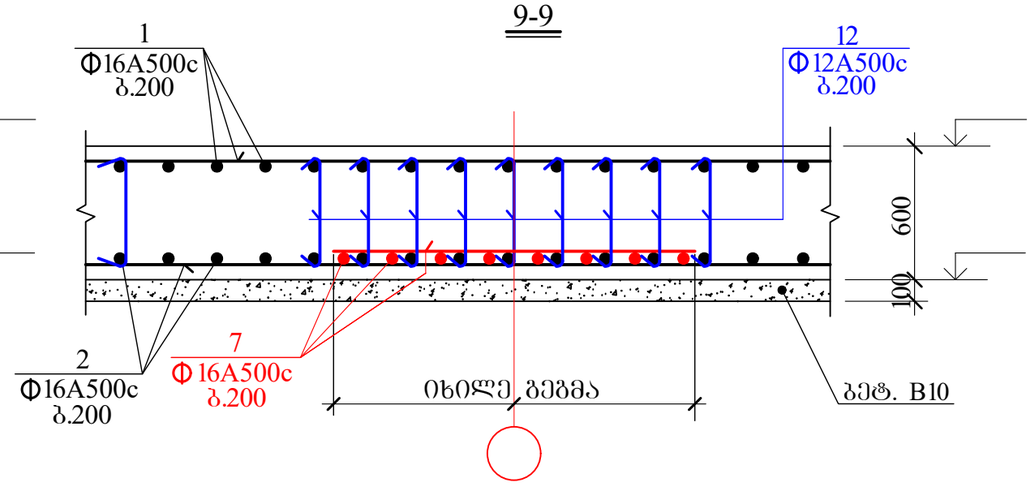

10-10

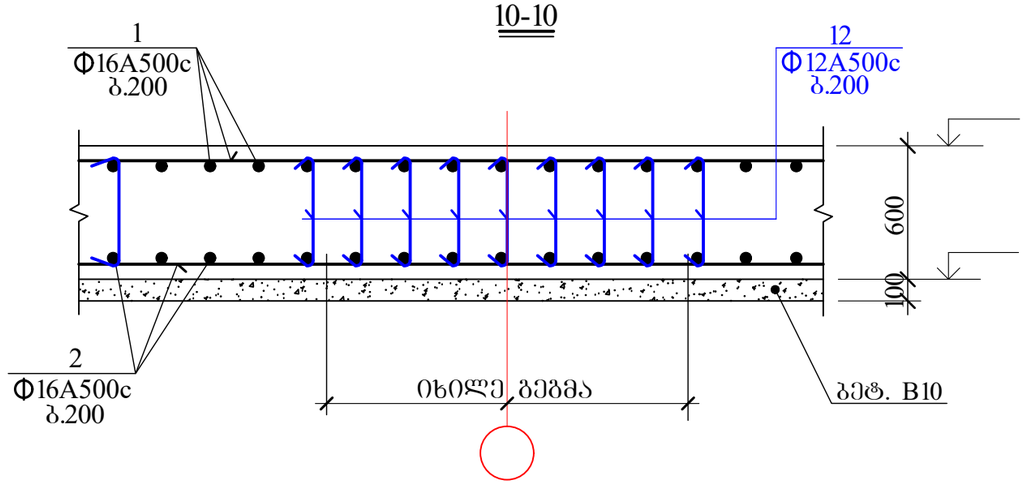

შ.პ.ს."პროექტი" ID 202338504ქ. თბილისი, კრილოვის ქ.№5			ალერგოლოგიისა და იმუნოლოგიის ამბულატორიული ცენტრის პროექტი (კორექტირებული)			
			თბილისი, ლუბლიანას ქუჩა №78, საკადასტრო კოდი №01.13.01.008.068			
დირექტორი	ქ. კალანდაძე					
პრ-ის ავტორი	პ. ჭურდიანი		საძირკვლის ფილის დამატებითი ბადეები II			
არქიტექტორი	ქ. ჭურდიანი					
არქიტექტორი	ე. კისილიოვი		ფურცლ. რაოდენ.	ფურცლის №	თარიღი	კონსტრ ნაწილი
კონსტრუქტორი	შ.დოლიძე			18	13.11.2022	

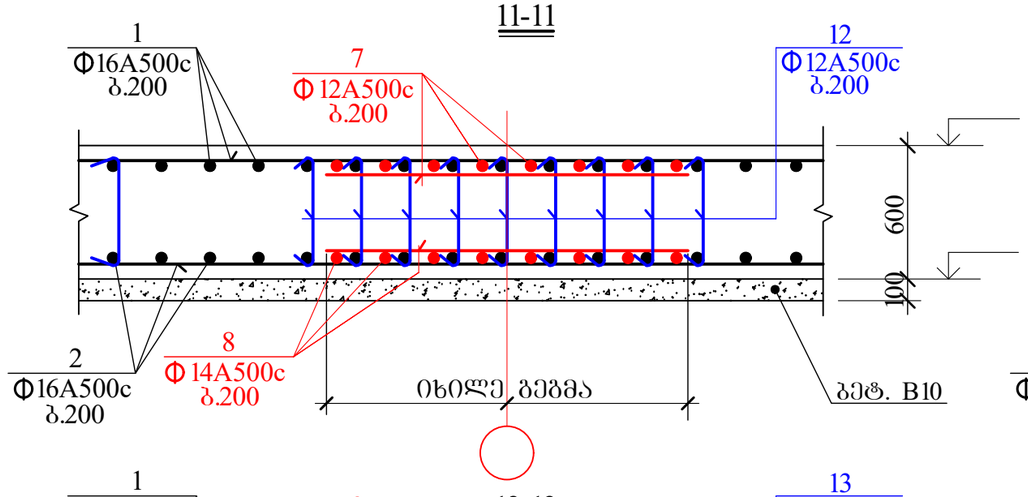

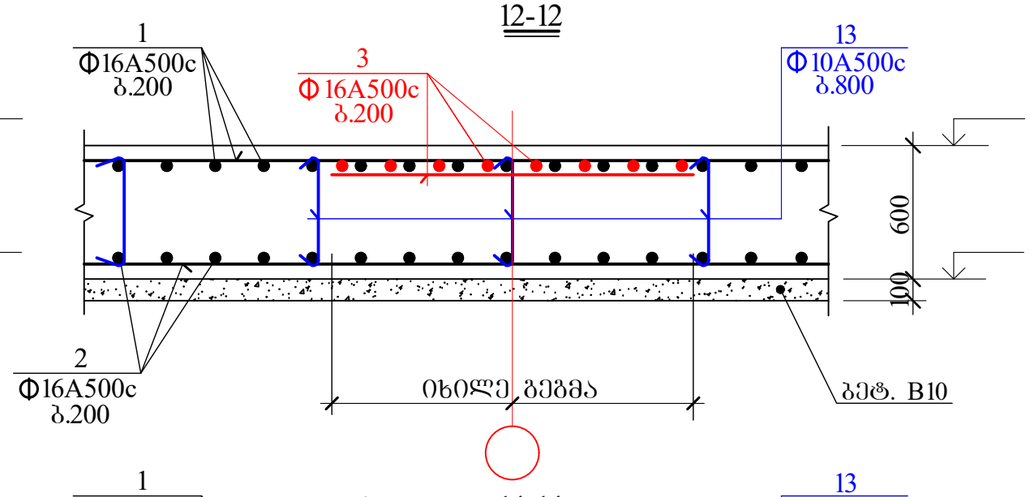

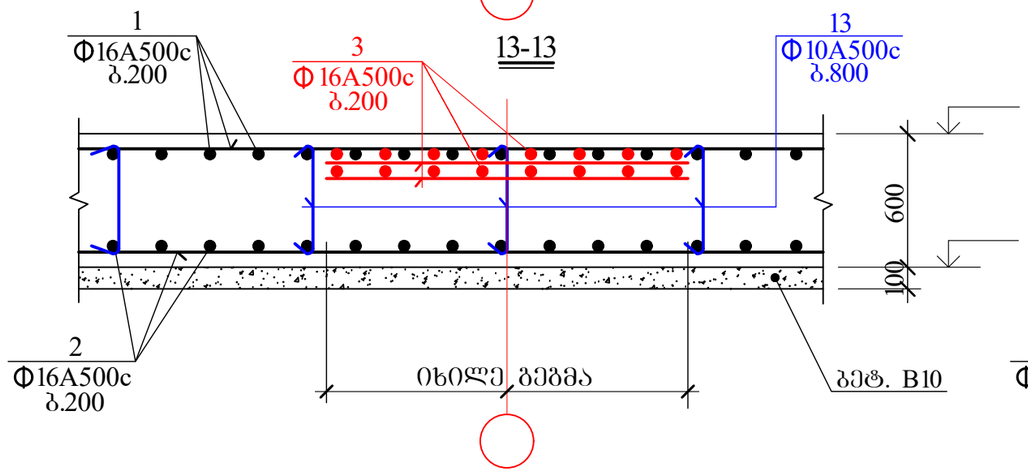

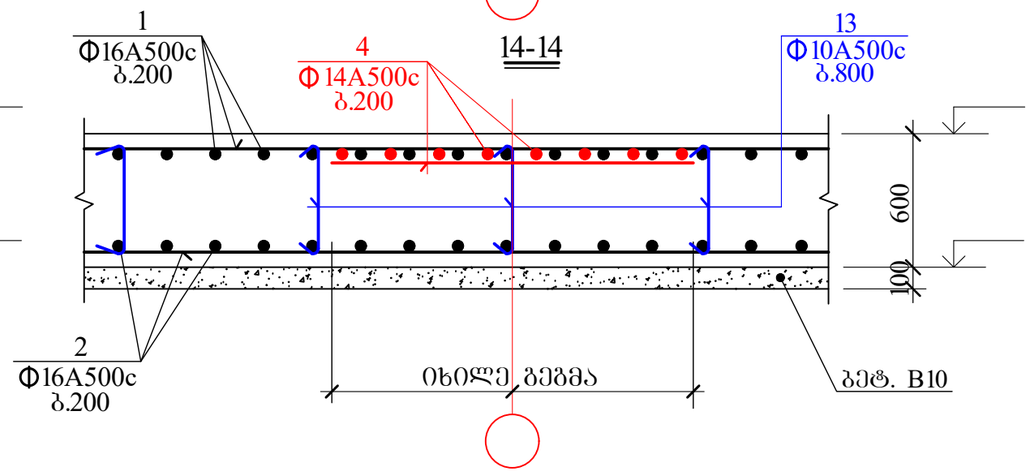

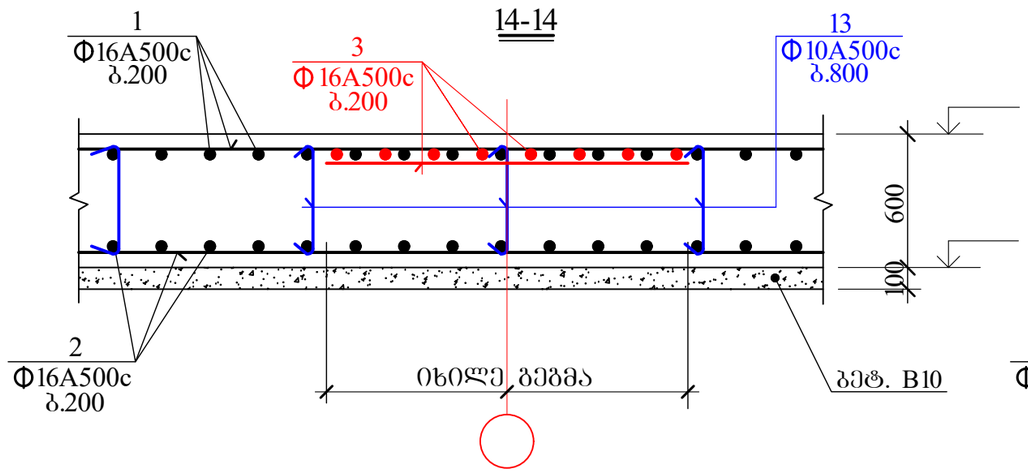

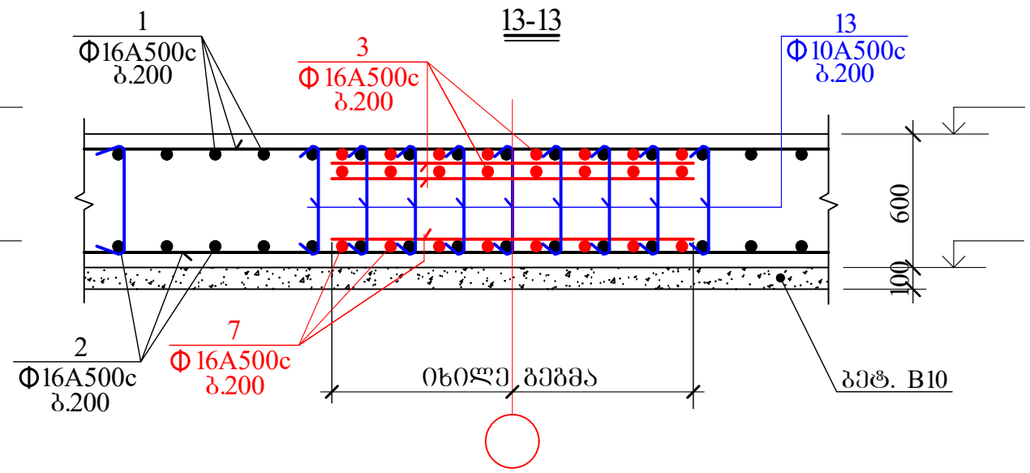

შ.პ.ს."პროექტი" ID 202338504ქ. თბილისი, კრილოვის ქ.№5			ალერგოლოგიისა და იმუნოლოგიის ამბულატორიული ცენტრის პროექტი (კორექტირებული)			
			თბილისი, ლუბლიანას ქუჩა №78, საკადასტრო კოდი №01.13.01.008.068			
დირექტორი	ქ. კალანდაძე		საძირკვლის ფილის დამატებითი ბადეები III			
პრ-ის ავტორი	პ. ჭურდიანი					
არქიტექტორი	ქ. ჭურდიანი					
არქიტექტორი	ე. კისილიოვი		შურცხ. რაოდენ.	შურცხლის №	თარიღი	კონსტრ ნაწილი
კონსტრუქტორი	შ.დოლიძე			19	13.11.2022	

სმფ 1-ის არმატურის ბადეების სამონტაჟო ფიქსატორის მოწყობის ფრაგმენტი

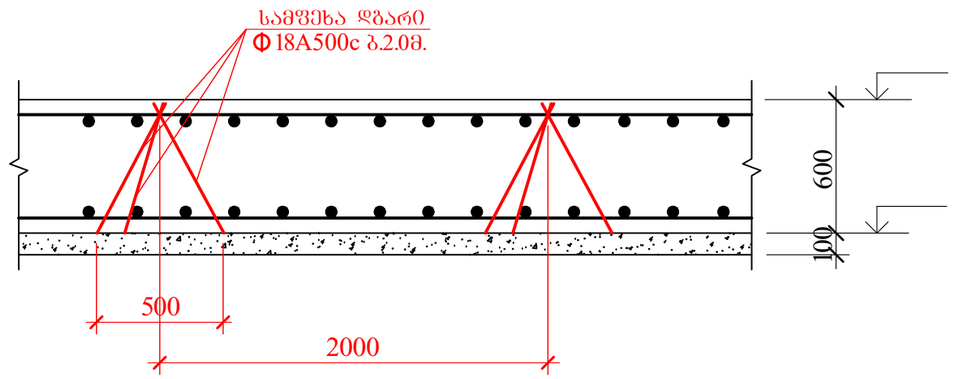

სმფ-ის კონტურის არმირების დეტალი

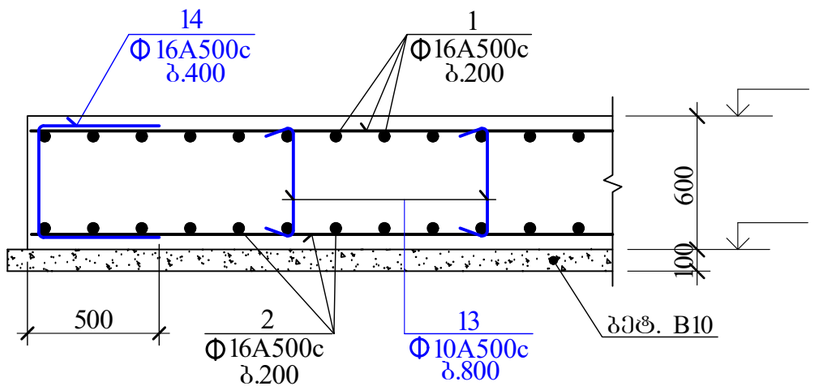

განივი ღეროების განლაგება ფილის ტანში

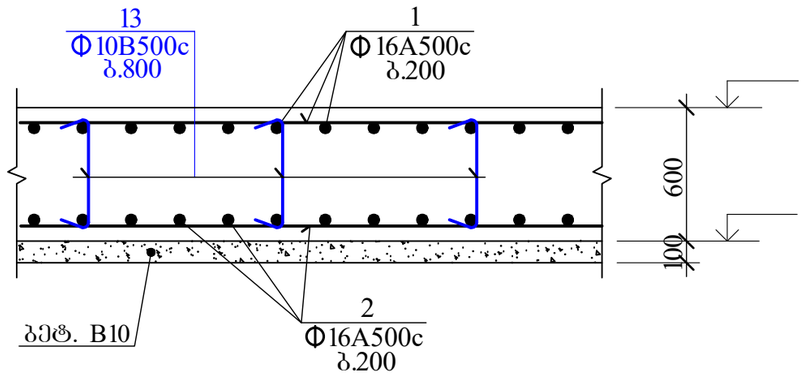

საძირკვლის მონოლითურ ფილაში არმატურის გადაბმის დეტალი

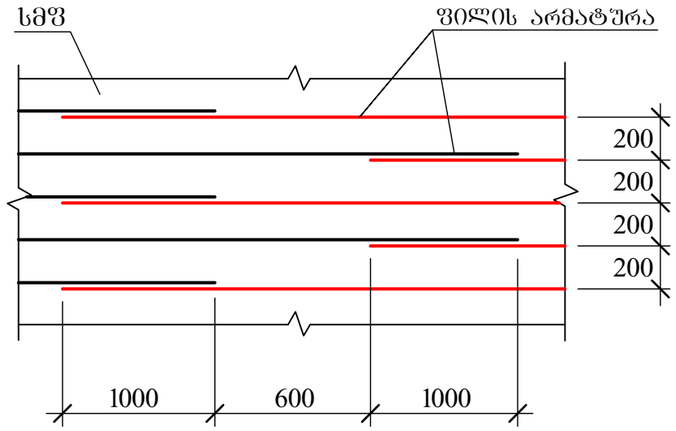

შ.პ.ს."პროექტი" ID 202338504ქ. თბილისი, კრწანისის ქ.№5			ალერგოლოგიისა და იმუნოლოგიის ამბულატორიული ცენტრის პროექტი (კორექტირებული)			
			თბილისი, ლუბლიანას ქუჩა №78, საკადასტრო კოდი №01.13.01.008.068			
დირექტორი	ქ. კალანდაძე		საძირკვლის ფილის კვეთები და დეტალები			
პრ-ის ავტორი	პ. ჭურდიანი					
არქიტექტორი	ქ. ჭურდიანი					
არქიტექტორი	ე. კისილიოვი		ფურცლ. რაოდენ.	ფურცლის №	თარიღი	კონსტრ ნაწილი
კონსტრუქტორი	შ.დოლიძე			20	13.11.2022	

კონსტრუქც. დასახელება	არმატურის სპეციფიკაცია						არმატურის ამოკრება		
	პოზ. №	ესკიზი მმ.	Ø მმ.	L მმ.	n ც.	L x n მ.	Ø მმ.	Σ L მ.	Q კგ.
სვგ 1	1	საერთო სიგრძე	Ø16A500c	——	—	5200.0	Ø18A500c	2921.4	5842.8
	2	საერთო სიგრძე	Ø16A500c	——	—	5200.0	Ø16A500c	12775.0	20184.5
	3	საერთო სიგრძე	Ø16A500c	——	—	875.0	Ø14A500c	602.5	729.0
	4	საერთო სიგრძე	Ø14A500c	——	—	365.0	Ø12A500c	1259.8	1121.2
	5	საერთო სიგრძე	Ø12A500c	——	—	600.0	Ø10A500c	455.0	282.1
	6	საერთო სიგრძე	Ø18A500c	——	—	1975.0			
	7	საერთო სიგრძე	Ø16A500c	——	—	210.0			
	8	საერთო სიგრძე	Ø14A500c	——	—	60.0			
	9	180 550 180	Ø18A500c	910	1040	946.4			
	10	180 550 180	Ø16A500c	910	870	791.7			
	11	180 550 180	Ø14A500c	910	195	177.5			
	12	180 550 180	Ø12A500c	910	725	659.8			
	13	180 550 180	Ø10A500c	910	500	455.0			
	14	480 480 550	Ø16A500c	1510	330	498.3			

A500c= 28159.6 კგ.
$V_{ბ(B\ 25)}$= 286.4 კუბ. მ.

შ.პ.ს."პროექტი"			ალერგოლოგიისა და იმუნოლოგიის ამბულატორიული ცენტრის პროექტი (კორექტირებული)			
ID 202338504ქ. თბილისი, კრილოვის ქ.№5			თბილისი, ლუგლიანას ქუჩა №78, საკადასტრო კოდი №01.13.01.008.068			
დირექტორი	ქ. კალანდაძე		საძირკვლის ფილის სპეციფიკაცია			
პრ-ის ავტორი	პ. ქურდიანი					
არქიტექტორი	ქ. ქურდიანი					
არქიტექტორი	ე. კისილიოვი		შურცხ. რაოდენ.	შურცხლის №	თარიღი	კონსტრ ნაწილი
კონსტრუქტორი	შ.დოლიძე			21	13.11.2022	

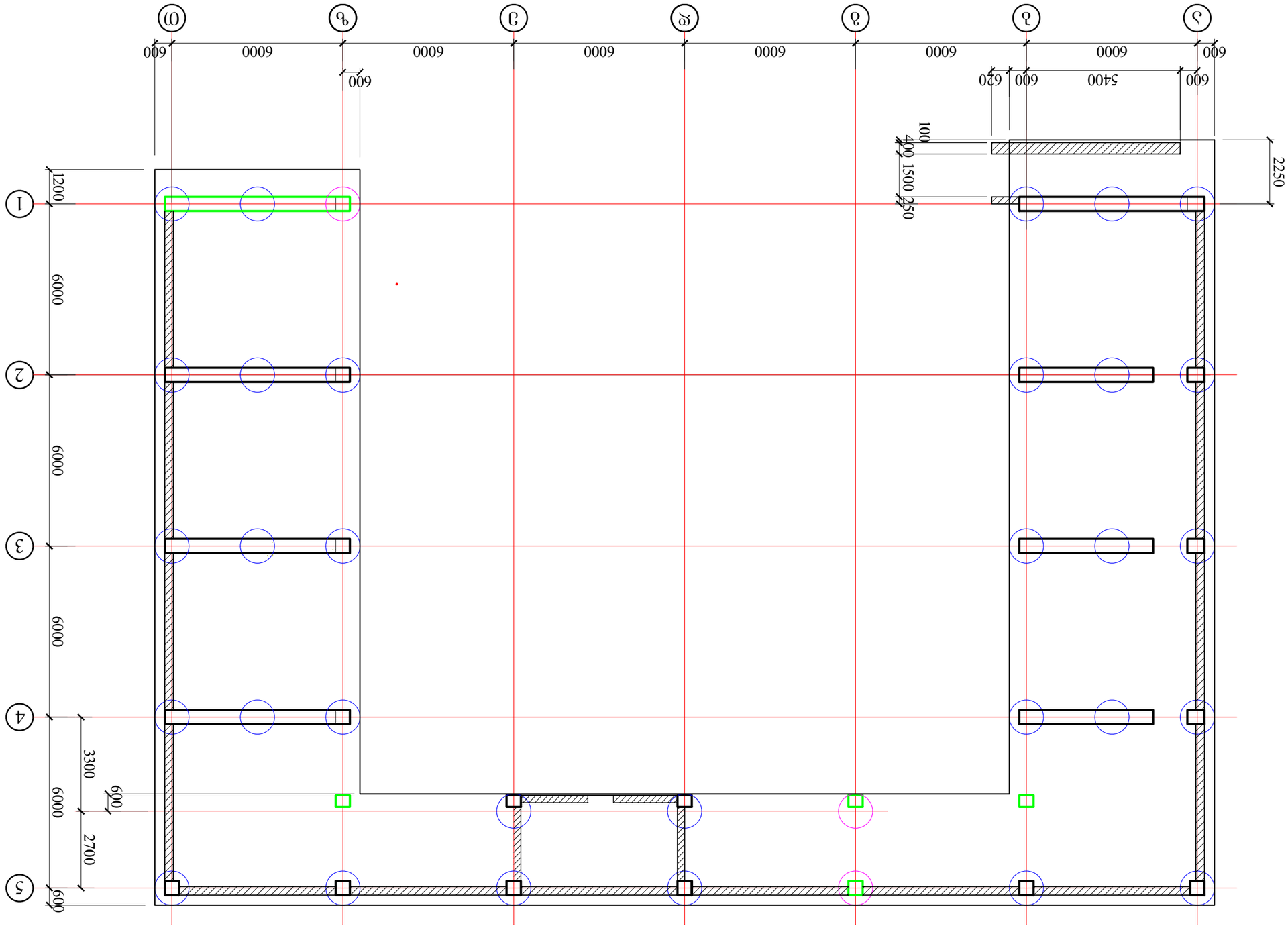

Планировочная схема (шаг 1)
Масштаб 1:100

Разработал	Д. Ахметов			"Завод "Электроконтакт"	
Гл. инженер проекта	Д. Ахметов			ID 202338504, Оренбург, Аэропортовый 4№5	
Нач. отдела	Д. Ахметов				
Нормоконтролер	Д. Ахметов			Планировочная схема (шаг 1)	
Зам. нач. производства	З. Долгополов			Масштаб 1:100	
Изм.	Кол. уч.	№ докум.	Подп.	Дата	Лист 1 Листов 1

Технические требования, ссылки на типовые и индивидуальные разработки, привязка к осям здания, экспликация помещений (см. лист 2)

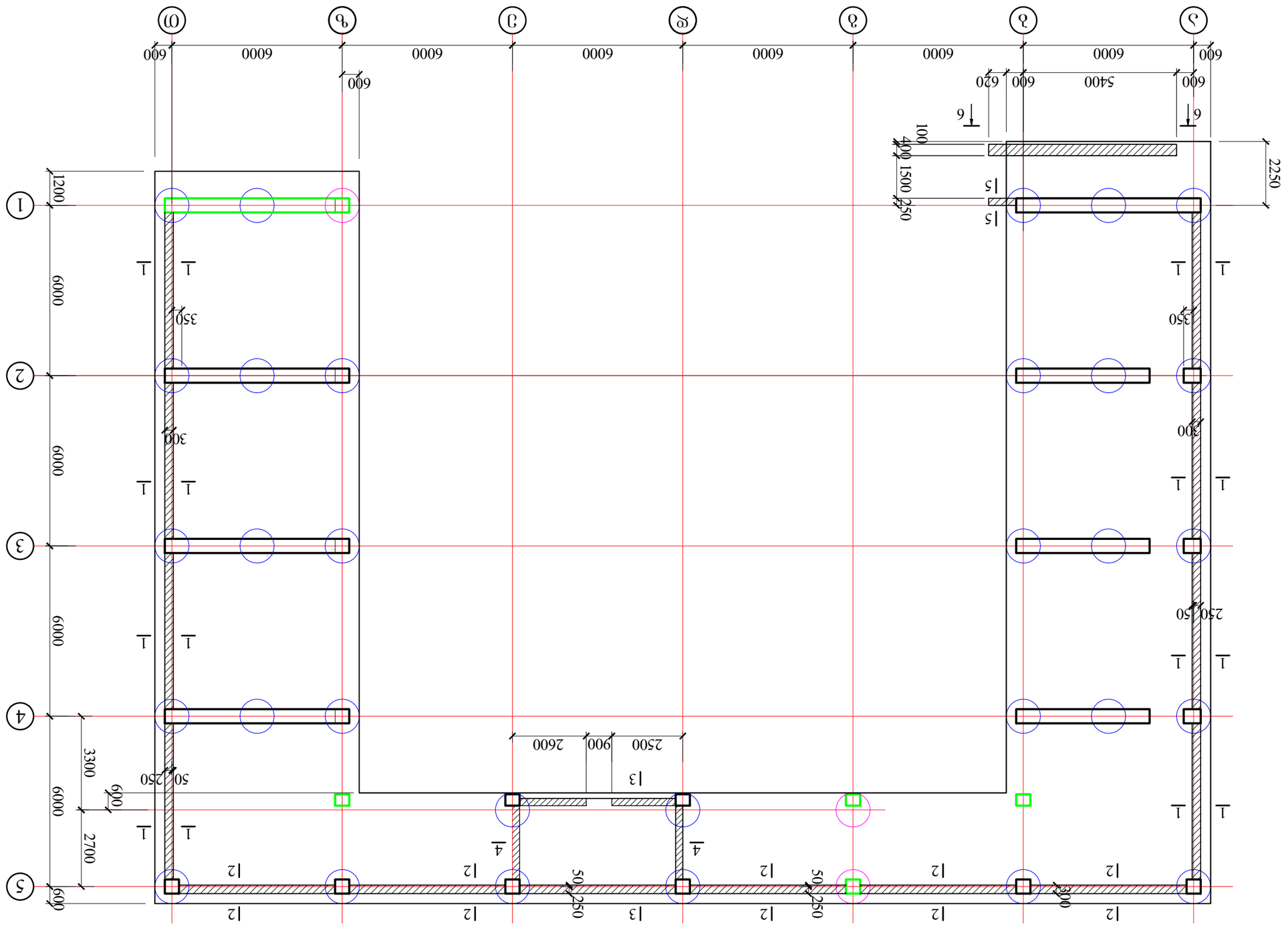

Планировочная схема (вар 1)
Монтажная схема балок перекрытия

Разработал	Д. Ахметов	
Проверил	З. Гафиятов	
Н.контр.	Д. Гафиятов	
Гл.инженер	З. Шайхутдинов	
Гл.специалист	Р. Ахметов	

ID 20233850448, Оборудование для производства железобетонных изделий

ГАЗПРОМНЕФТЬ-ХАНТОС

Заместитель начальника управления по технологическому развитию

Изм.	Кол.уч.	Лист	№ док.	Подпись	Дата
		23			13.11.2022

Лист регистрации изменений

Обозначение документа: ЛУ78, Б.1.13.01.008.068

Планировочная схема (вар 1)
Монтажная схема балок перекрытия

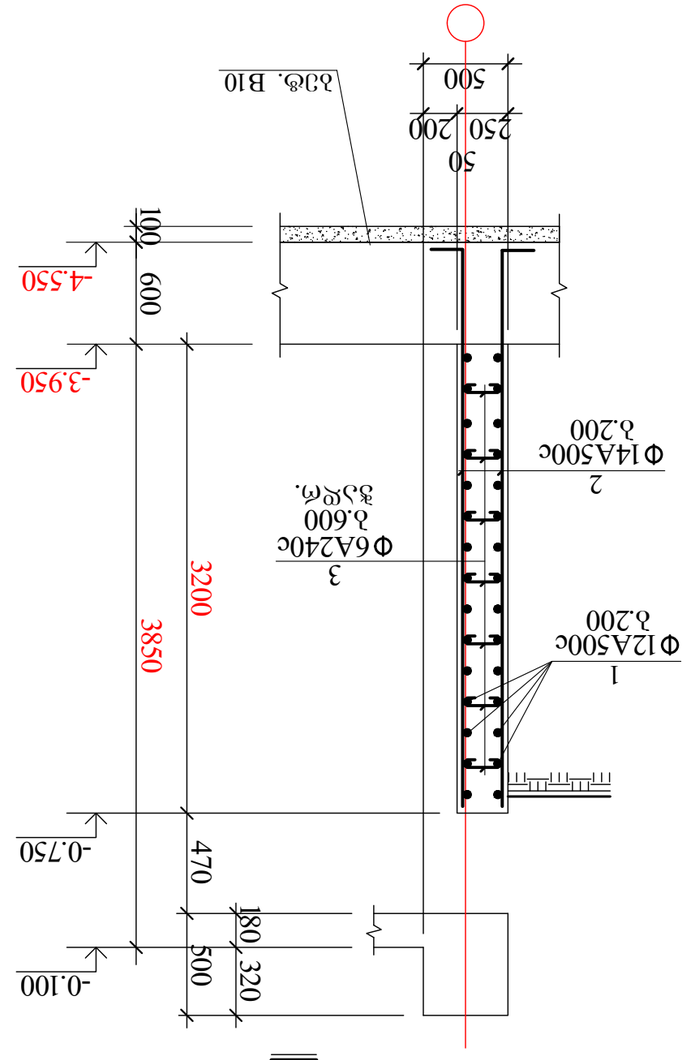

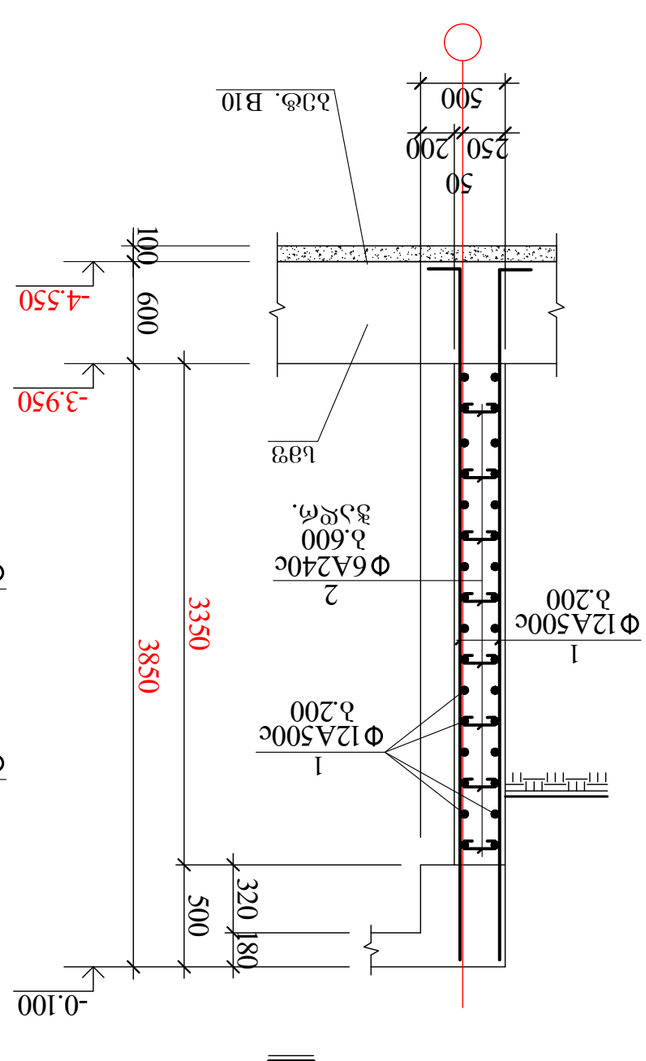

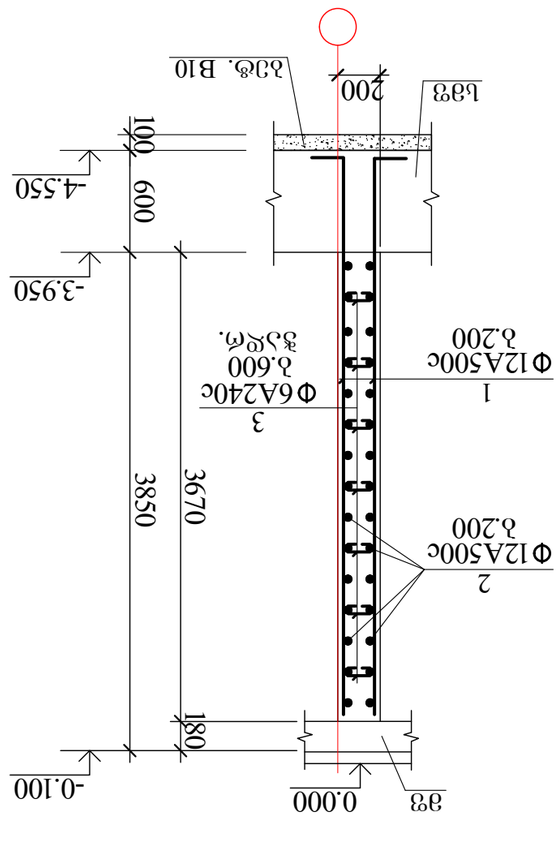

					ЗЕЧЭАЭЛЭЧЭЯЭЧЭЛЭЧЭЯЭЧЭЛЭЧЭЯЭЧ

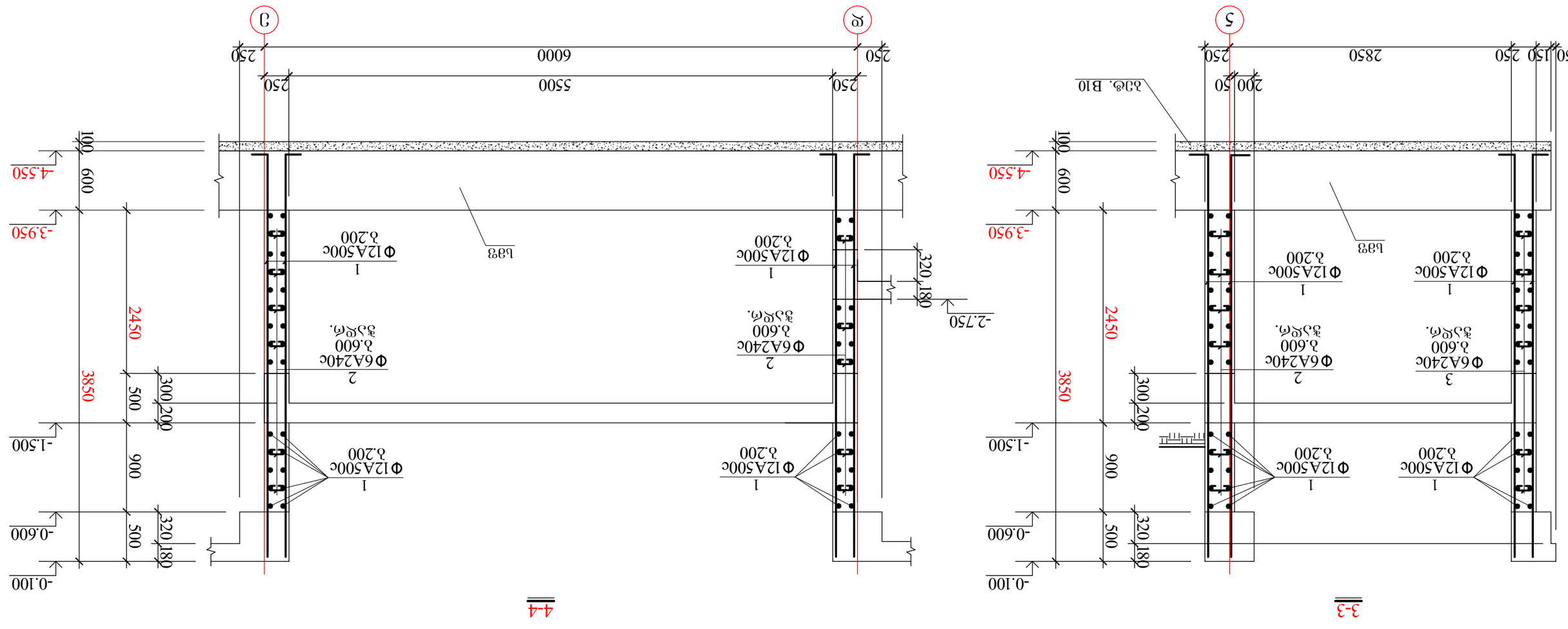

				"ЭлектроСетьПроект"	
				ID 20233850484, Общество с ограниченной ответственностью "ЭлектроСетьПроект"	
Разработал	Д. Александров				
Гл. спец. Электротехнических решений	Г. Дмитриев			Многоквартирный жилой комплекс с подземной автостоянкой и встроенными помещениями общественного назначения по адресу: г. Москва, ул. Ленинградская, вл. 78, корп. 2	
Нач. отдела Электротехнических решений	Д. Дмитриев			№01.13.01.008.068	
Гл. инженер проекта	Г. Дмитриев				
Нач. отдела Архитектурных решений	Э. Шмидт			Высотная автостоянка. Разрезы 3-3, 4-4	
Н. контроль	Ф. Александров				
ГИП	Э. Шмидт				
Изм.	Кол.уч.	Лист	№ док.	Подп.	Дата

ГИПРОСЕЛЬХОЗ				
ID 20233850481, Одесская, дом№ 5				
Разработал	Д. Ахметьянов			
Зав.отд	З. Шафиков			
Гл.специалист	Д. Гильфанов			
Нач.отд	Д. Гильфанов			
Гл.инженер проекта	З. Шафиков			
Гл.архитектор	Д. Гильфанов			
Изм.	Кол.уч.	Лист	№ док.	Подпись

Схема армирования подпорной стены. Фундамент. Спецификация арматурных изделий

Подпорная стена. Фундамент. Спецификация арматурных изделий

Монолитная железобетонная подпорная стена III

Гл.инженер проекта	З. Шафиков			
Нач.отд	Д. Гильфанов			
Гл.архитектор	Д. Гильфанов			
Гл.специалист	Д. Ахметьянов			
Разработал	Д. Ахметьянов			
ГИПРОСЕЛЬХОЗ				
ID 20233850481, Одесская, дом№ 5				

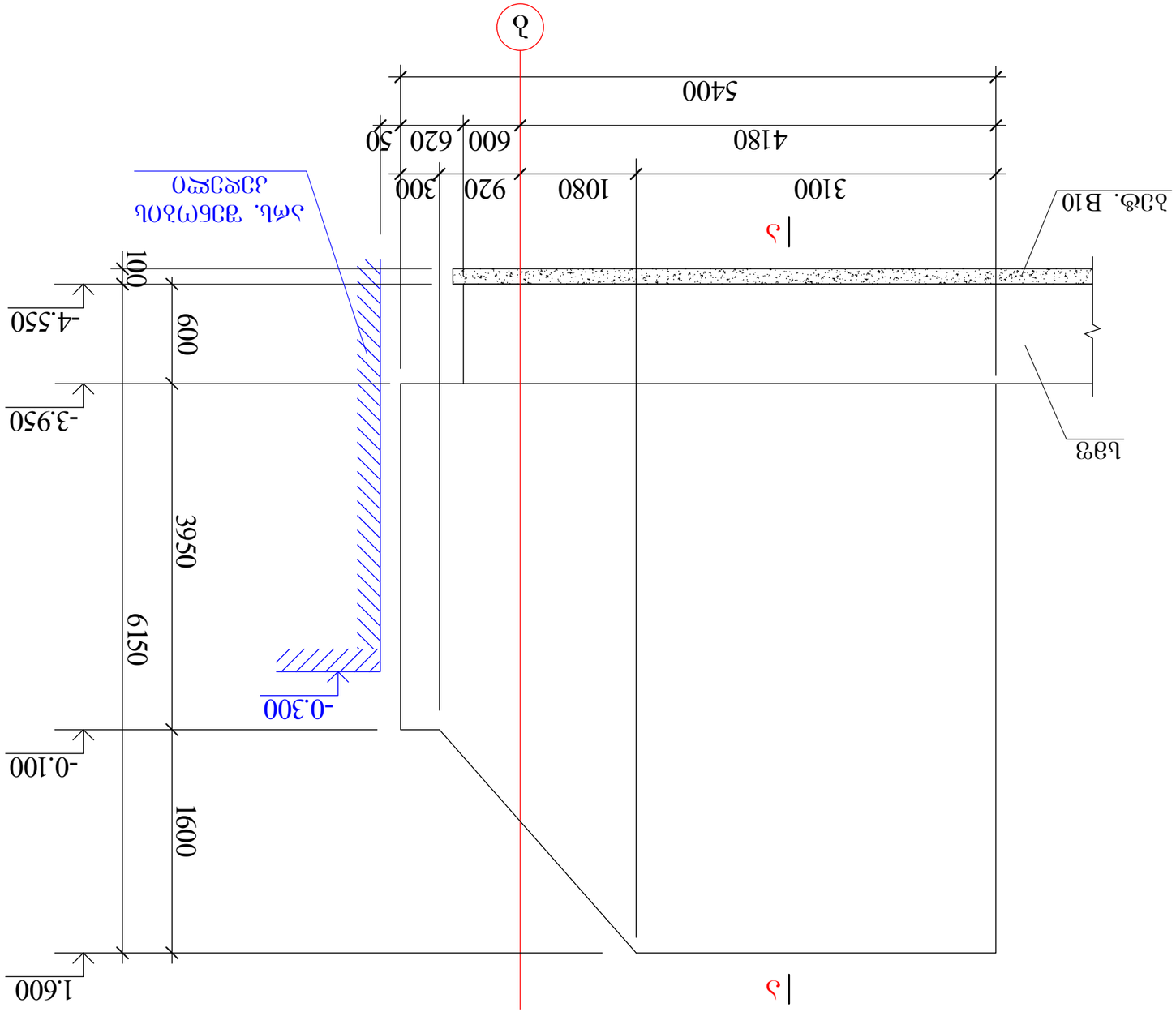

კონსტრუქც. დასახელება	პოზ. №	ესკიზი მმ.	Ø მმ.	L მმ.	n ც.	L x n მ.	Ø მმ.	Σ L მ.	Q კგ.	
		არმატურის სპეციფიკაცია					**არმატურის ამოკრება**			
1-1	1	საერთო სიგრძე	Ø12A500c	——	—	2270.8	Ø14A500c	2068.3	2502.6	
	2	საერთო სიგრძე	Ø14A500c	——	—	2068.3	Ø12A500c	2270.8	2021.0	
	3	90 250 90	Ø 6A240c	430	400	172.0	Ø 6A240c	172.0	38.2	
							A-500c= 4523.6 კგ. A240c= 38.2 კგ. $V_{ბ(B 25)}$= 43.1 კუბ. მ.			105.8
2-2	1	საერთო სიგრძე	Ø12A500c	——	—	1650.0	Ø12A500c	1650.0	1468.5	
	2	90 250 90	Ø 6A240c	430	255	109.7	Ø 6A240c	109.7	24.4	
							A-500c= 1468.5 კგ. A240c= 24.4 კგ. $V_{ბ(B 25)}$= 28.2 კუბ. მ.			52.9
3-3	1	საერთო სიგრძე	Ø12A500c	——	—	940.0	Ø12A500c	940.0	836.6	
	2	90 250 90	Ø 6A240c	430	45	19.4	Ø 6A240c	36.5	8.1	
	3	90 200 90	Ø 6A240c	380	45	17.1	A-500c= 836.6 კგ. A240c= 8.1 კგ. $V_{ბ(B 25)}$= 8.8 კუბ. მ.			95.1
4-4	1	საერთო სიგრძე	Ø12A500c	——	—	450.0	Ø12A500c	450.0	400.5	
	2	90 200 90	Ø 6A240c	380	45	17.1	Ø 6A240c	17.1	3.8	
							A-500c=400.5 კგ. A240c= 3.8 კგ. $V_{ბ(B 25)}$= 3.8 კუბ. მ.			106.4
5-5	1	საერთო სიგრძე	Ø12A500c	——	—	52.5	Ø12A240c	93.1	82.9	
	2	საერთო სიგრძე	Ø12A500c	——	—	40.6	Ø 6A240c	3.3	0.8	
	3	90 150 90	Ø 6A240c	330	10	3.3	A-500c= 82.9 კგ. A240c= 0.8 კგ. $V_{ბ(B 25)}$= 0.8 კუბ. მ.			104.6
ა-ა	1	საერთო სიგრძე	Ø12A500c	——	—	386.1	Ø12A500c	718.7	639.6	
	2	საერთო სიგრძე	Ø12A500c	——	—	332.6	Ø 6A240c	27.7	6.2	
	3	90 150 90	Ø 6A240c	330	84	27.7	A-500c=639.6 კგ. A240c= 6.2 კგ. $V_{ბ(B 25)}$= 12.2 კუბ. მ.			52.9

შ.პ.ს."პროექტი"
ID 202338504ქ. თბილისი, კრილოვის ქ.№5

ალერგოლოგიისა და იმუნოლოგიის ამბულატორიული ცენტრის პროექტი (კორექტირებული)
თბილისი, ლუბლიანას ქუჩა №78, საკადასტრო კოდი №01.13.01.008.068

დირექტორი	ქ. კალანდაძე	
პრ-ის ავტორი	პ. ქურდიანი	
არქიტექტორი	ქ. ქურდიანი	
არქიტექტორი	ე. კისილიოვი	
კონსტრუქტორი	შ.დოლიძე	

საძირკვლის კედლების სპეციფიკაცია

ფურცლ. რაოდენ.	ფურცლის №	თარიღი	კონსტრ ნაწილი
	26-1	13.11.2022	

კონსტრუქც. დასახელება	არმატურის სპეციფიკაცია						არმატურის ამოკრება		
	პოზ. №	ესკიზი	Ø	L	n	Lxn	Ø	Σ L	Q
		მმ.	მმ.	მმ.	ც.	მ.	მმ.	მ.	კგ.
კიბე კბ 1	1	საერთო სიგრძე	ф8A240c	—	—	110.0	ф8A240c	110.0	43.5
	2	380 / 280	ф6A240c	660	78	51.5	ф6A240c	73.5	16.3
	3	საერთო სიგრძე	ф6A240c	—	—	22.0	A240c= 59.8 კგ. V ბ(B15) = 0.6 კუბ.მ.		

ბრუნტზე მოსაწყობი გარე კიბე კბ 1

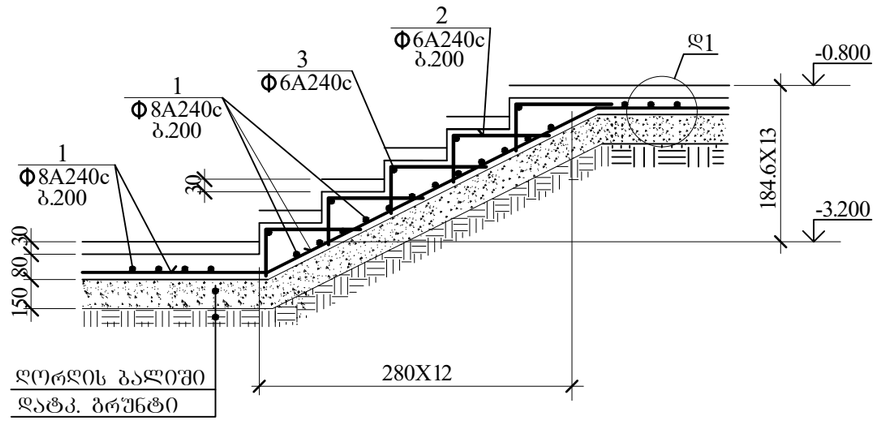

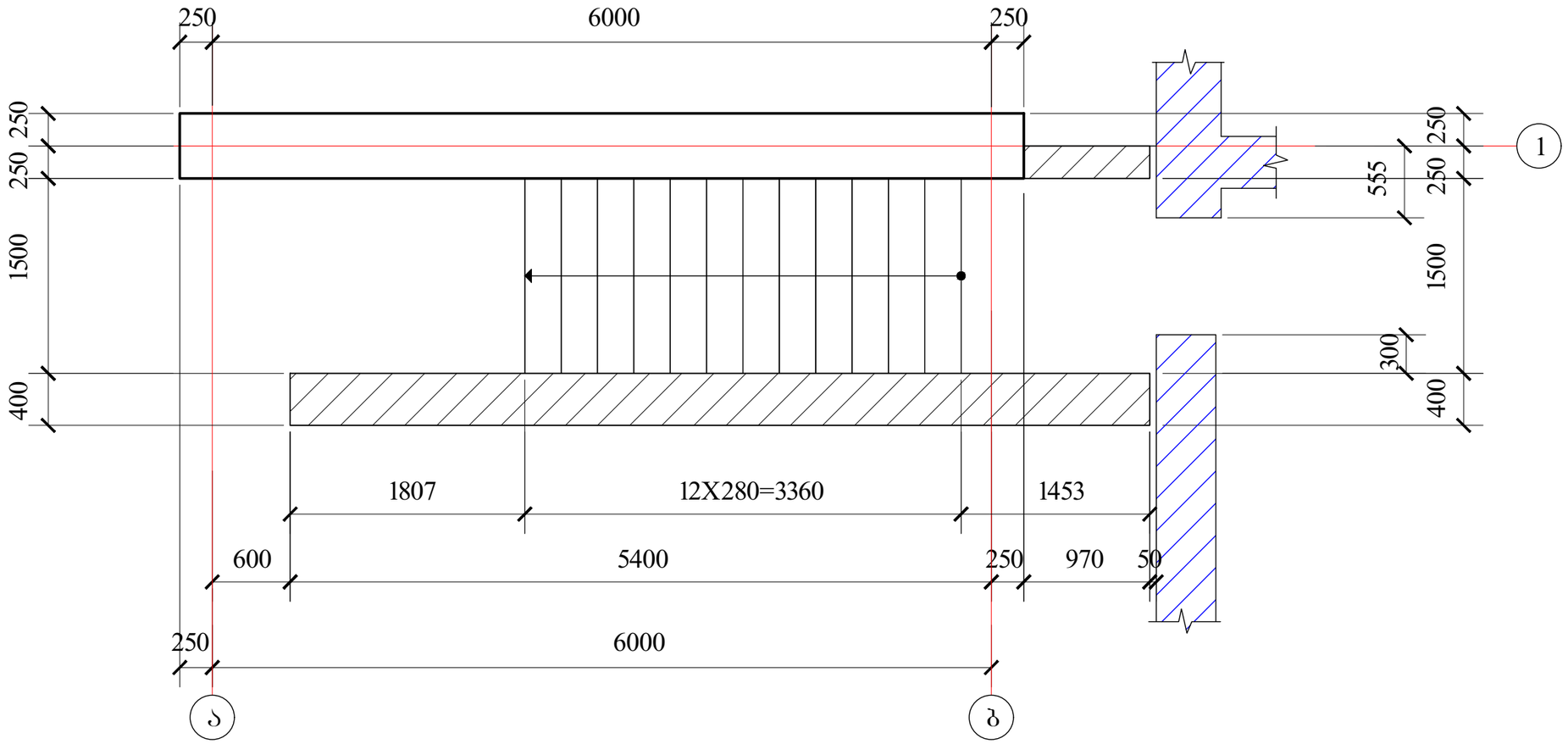

შ.პ.ს."პროექტი" ID 202338504ქ. თბილისი, კრილოვის ქ.№5			ალერგოლოგიისა და იმუნოლოგიის ამბულატორიული ცენტრის პროექტი (კორექტირებული)			
დირექტორი	ქ. კალანდაძე		თბილისი, ლუბლიანას ქუჩა №78, საკადასტრო კოდი №01.13.01.008.068			
პრ-ის ავტორი	პ. ქურდიანი		ბრუნტზე მოსაწყობი გარე კიბე კბ 1 და სპეციფიკაცია			
არქიტექტორი	ქ. ქურდიანი					
არქიტექტორი	ე. კისილიოვი		შურცლ. რაოდენ.	შურცლის №	თარიღი	კონსტრ ნაწილი
კონსტრუქტორი	შ.დოლიძე			26-2	13.11.2022	