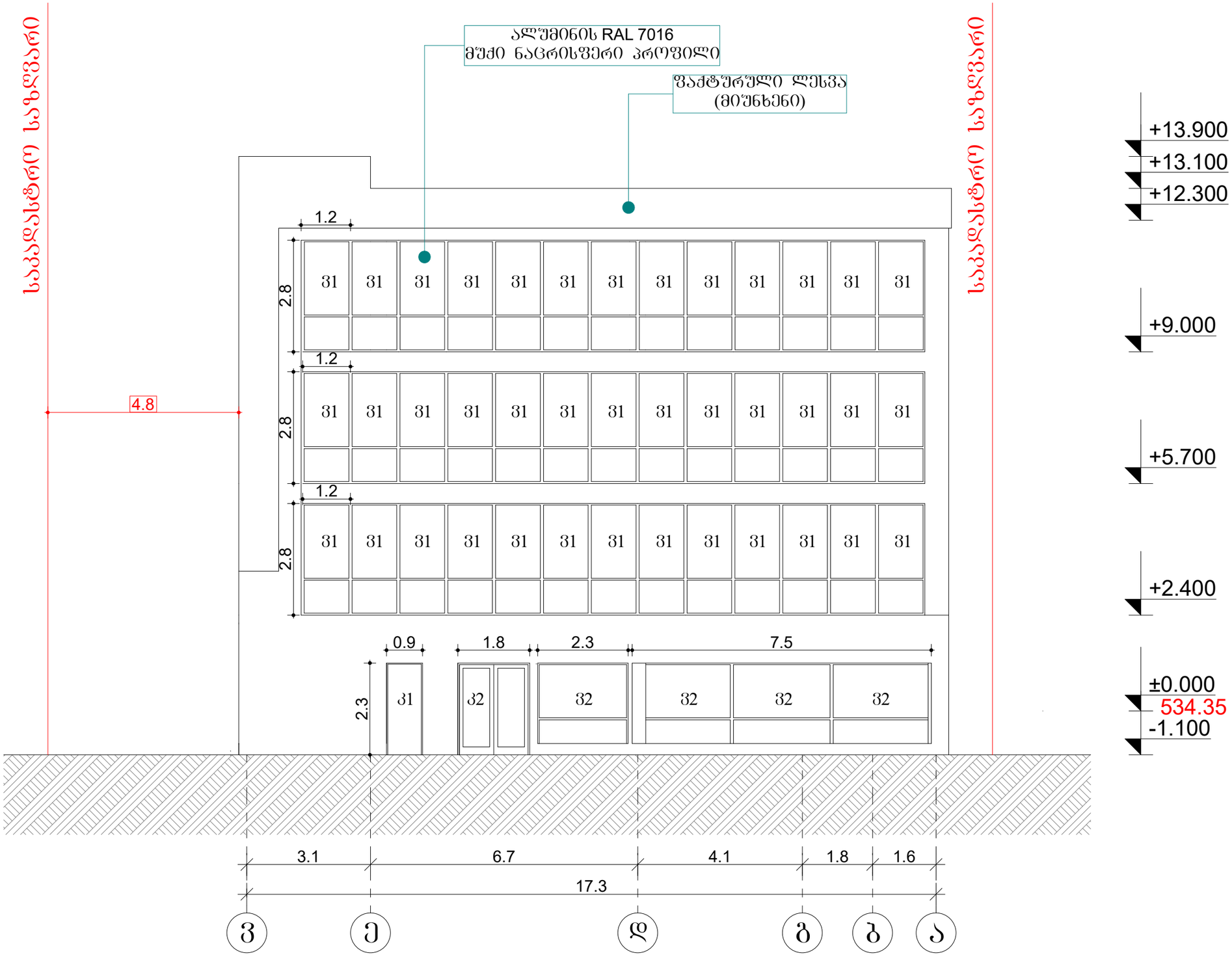


# ექსპლიკაცია


საპროექტო ორგანიზაცია

შ.პ.ს.
"არქიკოლეგიუმი"

ქ. თბილისი
გ. დანელიას ქ. №19
ტელ: 579940644


პროექტის მისამართი

**ქალაქი თბილისი, სოფელი დიდი ლილო**

პროექტის სახელწოდება

**ფარმაცევტული საწყობი**

დამკვეთი

**შ.პ.ს. "გლობალფარმი"**

ნახაზი

**ბლოკი ბ (ადმინისტრაციული)
ფასადი ვ-ა ღერძებში**


| | |
|---|---|
| მთ. არქიტექტორი | თ. მურვანიძე |
| ავტორი | ი. ჩაბანავა |
| შესრულა | ი. ჩაბანავა |
| შეამოწმა | თ. მურვანიძე |


მასშტაბი
1:100

პირობითი აღნიშვნები

მიწის ნაკვეთის საკადასტრო აღნიშვნები

ჭრილის ხაზი

ნიშნული ბეტონის, ფასადზე, ჭრილზე

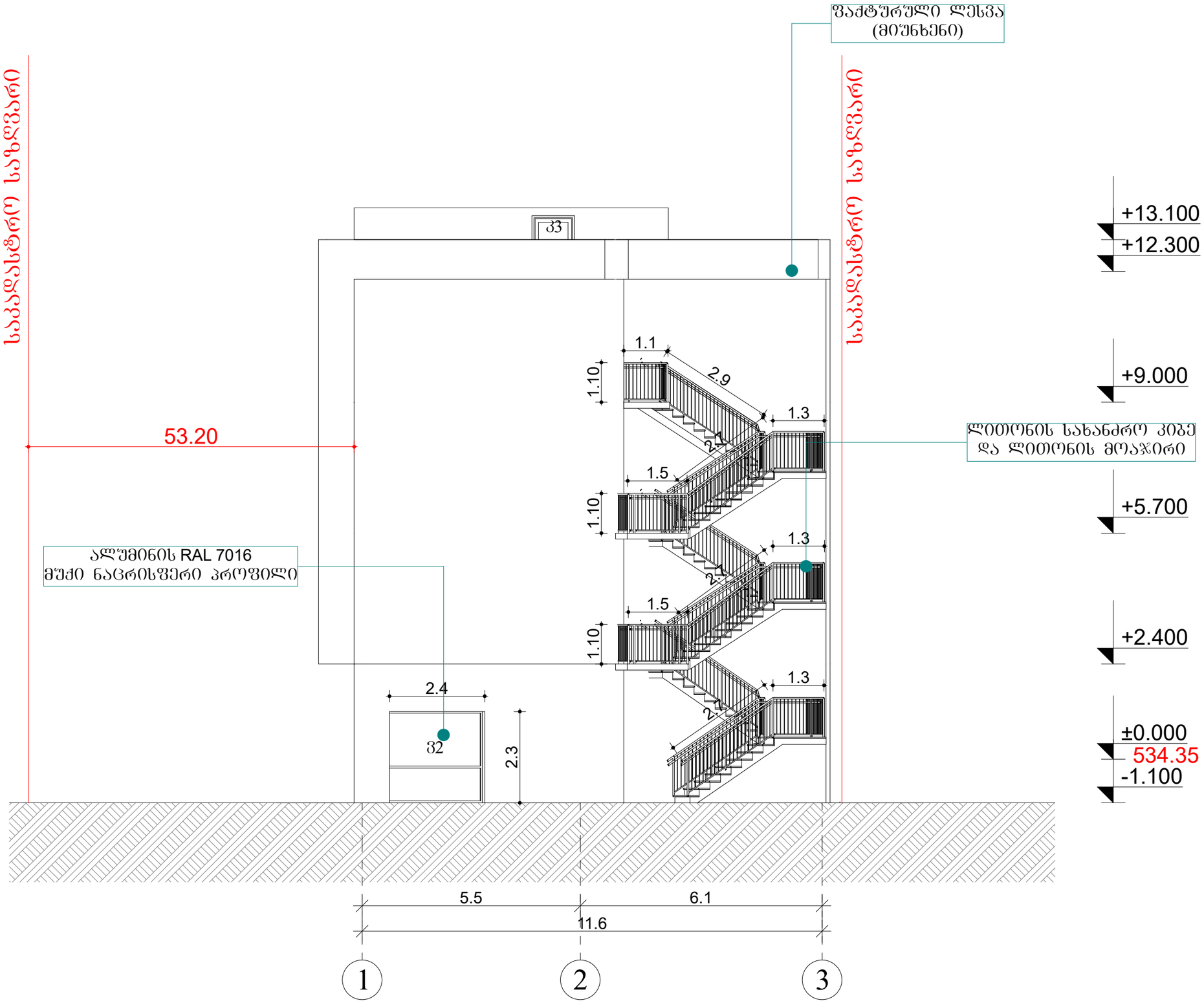


# ექსპლიკაცია

საპროექტო ორგანიზაცია

შ.პ.ს.
"არქიკოლეგიუმი"

ქ. თბილისი
გ. დანელიას ქ. №19
ტელ: 579940644

პროექტის მისამართი

**ქალაქი თბილისი, სოფელი დიდი ლილო**

პროექტის სახელწოდება

**ფარმაცევტული საწყობი**

დამკვეთი

**შ.პ.ს. "გლობალფარმი"**

ნახაზი

**ბლოკი ბ (ადმინისტრაციული)
ფასადი 1-3 ღერძებში**

| | |
|---|---|
| მთ. არქიტექტორი | თ. მურვანიძე |
| ავტორი | ი. ჩაბანავა |
| შესრულა | ი. ჩაბანავა |
| შეამოწმა | თ. მურვანიძე |

მასშტაბი
1:100

პირობითი აღნიშვნები

მიწის ნაკვეთის საკადასტრო აღნიშვნები

ჭრილის ხაზი

ნიშნული გეგმაზე, ფასადზე, ჭრილზე

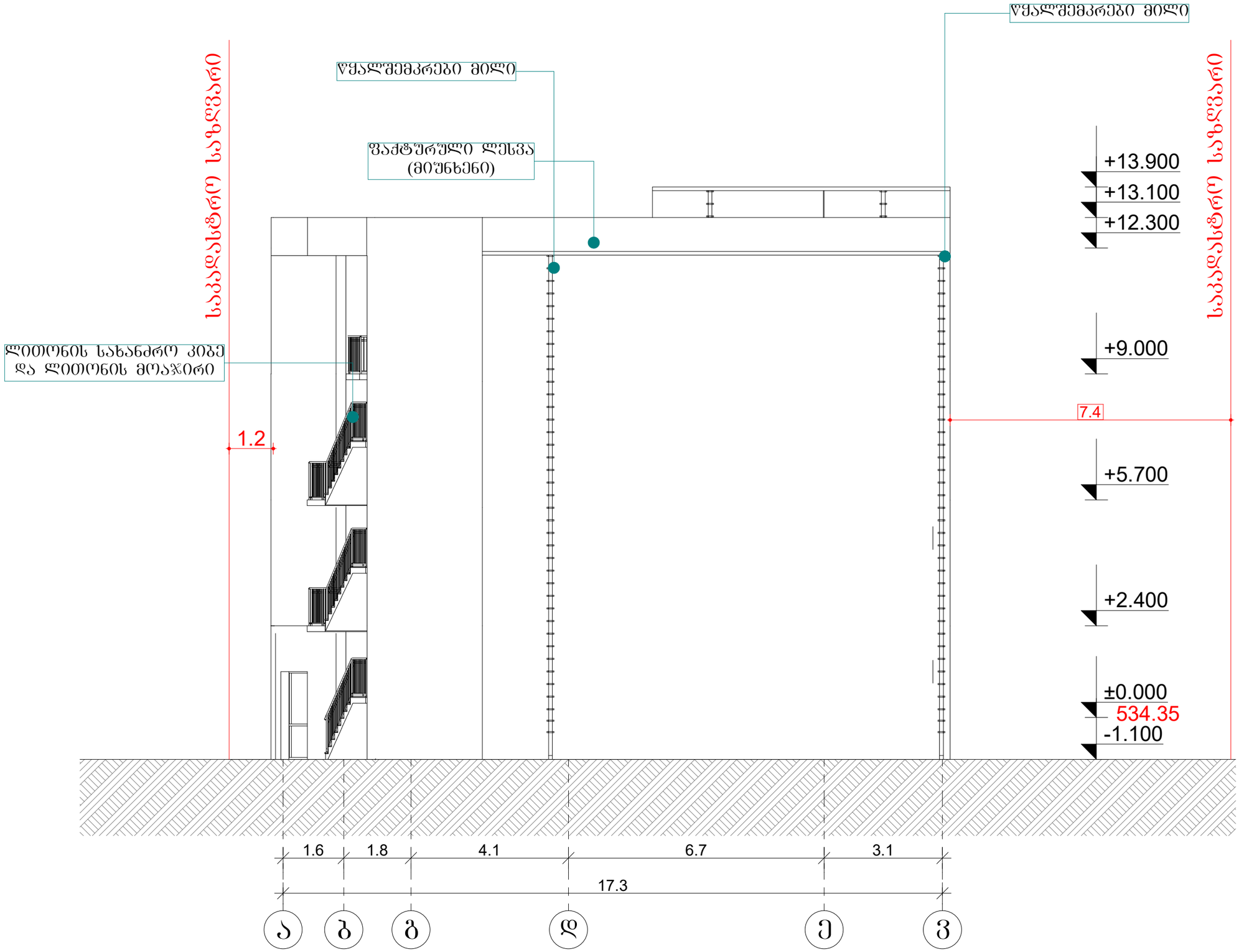


# ექსპლიკაცია

საპროექტო ორგანიზაცია

**შ.პ.ს.**
**"არქიკოლეგიუმი"**

ქ. თბილისი
გ. დანელიას ქ. №19
ტელ: 579940644

პროექტის მისამართი

**ქალაქი თბილისი, სოფელი დიდი ლილო**

პროექტის სახელწოდება

**ფარმაცევტული საწყობი**

დამკვეთი

**შ.პ.ს. "გლობალფარმი"**

ნახაზი

**ბლოკი ბ (ადმინისტრაციული)**
**ფასადი ა-ვ ღერძებში**

| | |
|---|---|
| მთ. არქიტექტორი | თ. მურვანიძე |
| ავტორი | ი. ჩაბანავა |
| შესრულა | ი. ჩაბანავა |
| შეამოწმა | თ. მურვანიძე |

მასშტაბი
1:100

პირობითი აღნიშვნები

მიწის ნაკვეთის საკადასტრო აღნიშვნები

ჭრილის ხაზი

ნიშნული გეგმაზე, ფასადზე, ჭრილზე

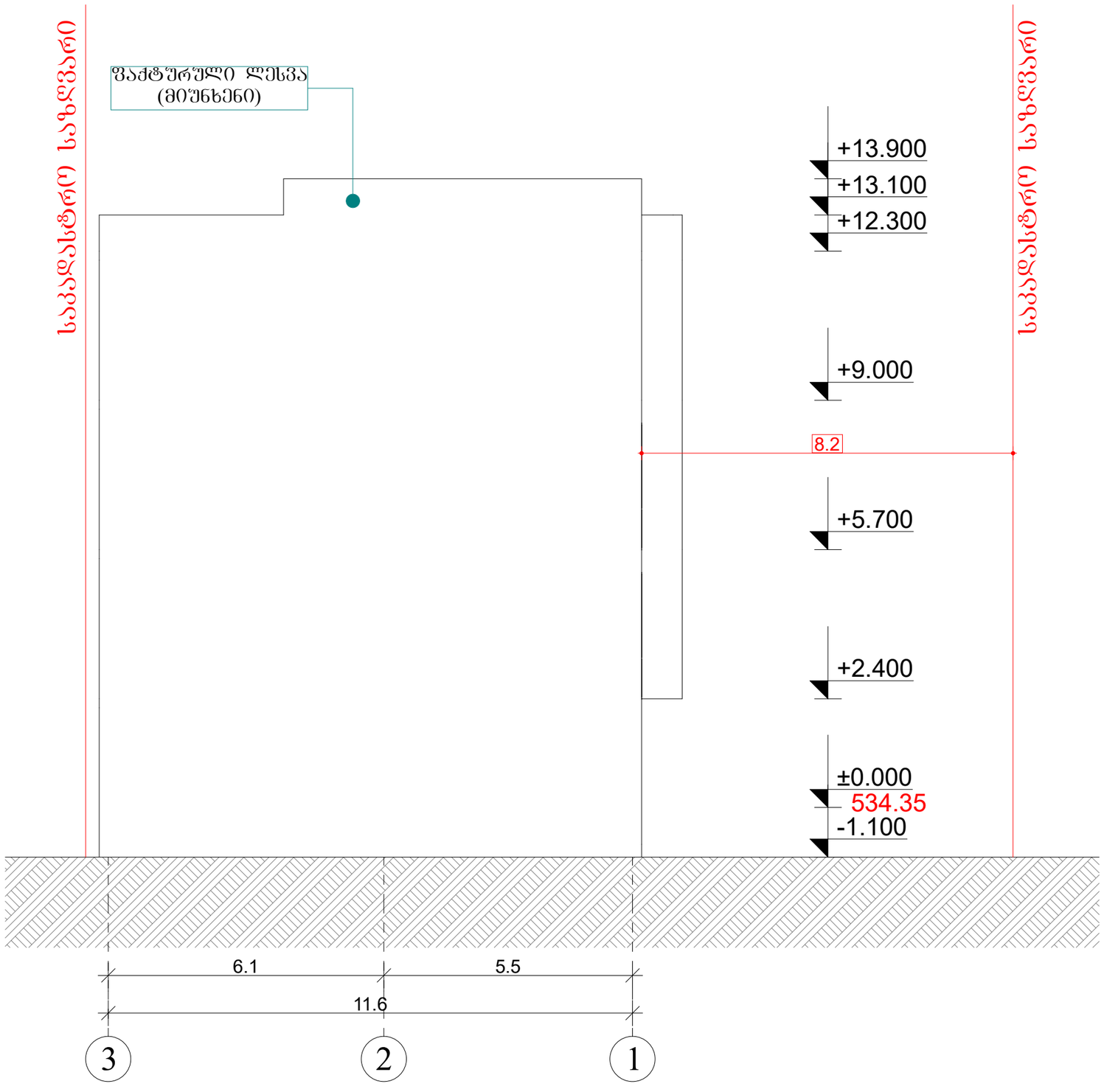


# ექსპლიკაცია


საპროექტო ორგანიზაცია

შ.პ.ს.
"არქიკოლეგიუმი"

ქ. თბილისი
გ. დანელიას ქ. №19
ტელ: 579940644


პროექტის მისამართი

**ქალაქი თბილისი, სოფელი დიდი ლილო**

პროექტის სახელწოდება

**ფარმაცევტული საწყობი**

დამკვეთი

**შ.პ.ს. "გლობალფარმი"**

ნახაზი

**ბლოკი ბ (ადმინისტრაციული)
ფასადი 3-1 ღერძებში**

| | |
|---|---|
| მთ. არქიტექტორი | თ. მურვანიძე |
| ავტორი | ი. ჩაბანავა |
| შესრულა | ი. ჩაბანავა |
| შეამოწმა | თ. მურვანიძე |

მასშტაბი
1:100

პირობითი აღნიშვნები

მიწის ნაკვეთის საკადასტრო აღნიშვნები

ჭრილის ხაზი

ნიშნული გეგმაზე, ფასადზე, ჭრილზე

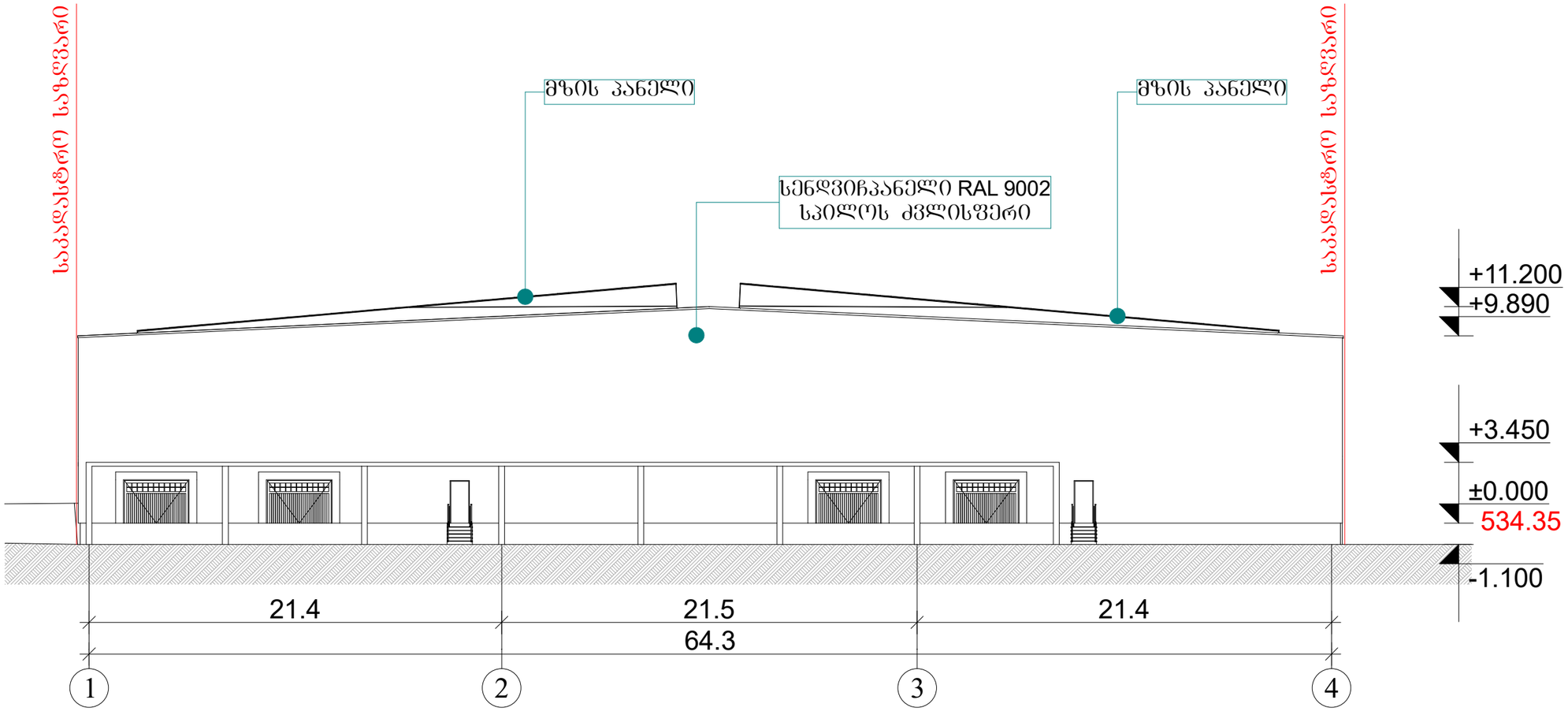


# ექსპლიკაცია


საპროექტო ორგანიზაცია

შ.პ.ს.
"არქიკოლეგიუმი"

ქ. თბილისი
გ. დანელიას ქ. №19
ტელ: 579940644


პროექტის მისამართი

**ქალაქი თბილისი, სოფელი დიდი ლილო**

პროექტის სახელწოდება

**საწყობი**

დამკვეთი

**შ.პ.ს. "გლობალფარმი"**

ნახაზი

**ბლოკი ა (საწყობი)
ფასადი 1-4 ღერძებში**

| | |
|---|---|
| მთ. არქიტექტორი | თ. მურვანიძე |
| ავტორი | ი. ჩაბანავა |
| შესრულა | ი. ჩაბანავა |
| შეამოწმა | თ. მურვანიძე |

მასშტაბი
1:250

პირობითი აღნიშვნები

მიწის ნაკვეთის საკადასტრო აღნიშვნები

ჭრილის ხაზი

ნიშნული გეგმაზე, ფასადზე, ჭრილზე

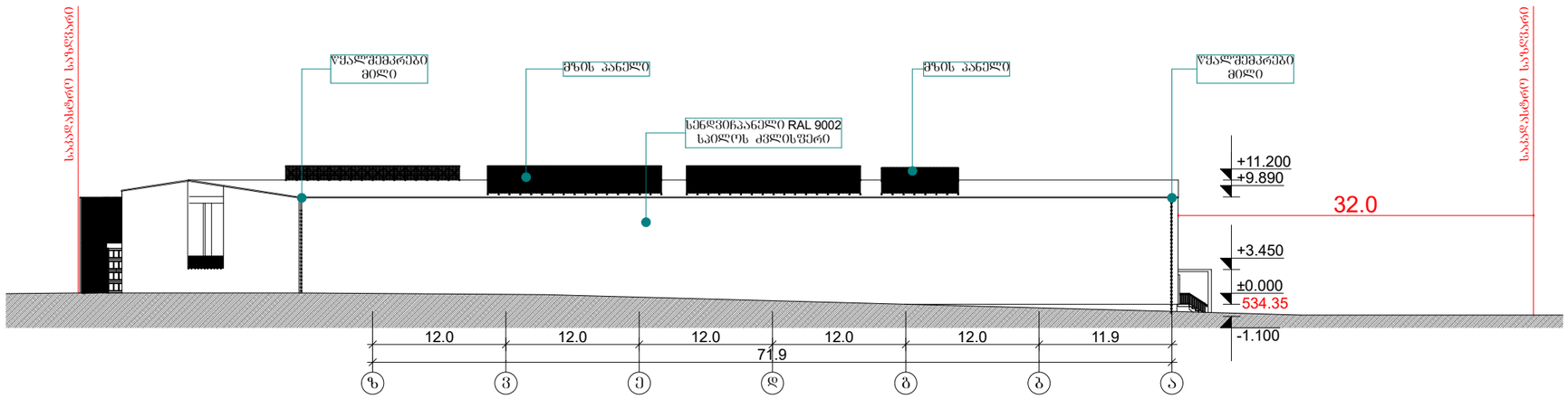


# ექსპლიკაცია

საპროექტო ორგანიზაცია

შ.პ.ს.
"არქიკოლეგიუმი"

ქ. თბილისი
გ. დანელიას ქ. №19
ტელ: 579940644

პროექტის მისამართი

**ქალაქი თბილისი, სოფელი დიდი ლილო**

პროექტის სახელწოდება

**საწყობი**

დამკვეთი

**შ.პ.ს. "გლობალფარმი"**

ნახაზი

**ბლოკი ა (საწყობი)
ფასადი ზ-ა ღერძებში**

| | |
|---|---|
| მთ. არქიტექტორი | თ. მურვანიძე |
| ავტორი | ი. ჩაბანავა |
| შესრულა | ი. ჩაბანავა |
| შეამოწმა | თ. მურვანიძე |

მასშტაბი
1:500

პირობითი აღნიშვნები

მიწის ნაკვეთის საკადასტრო აღნიშვნები

ჭრილის ხაზი

ნიშნული გებმაზე, ფასადზე, ჭრილზე

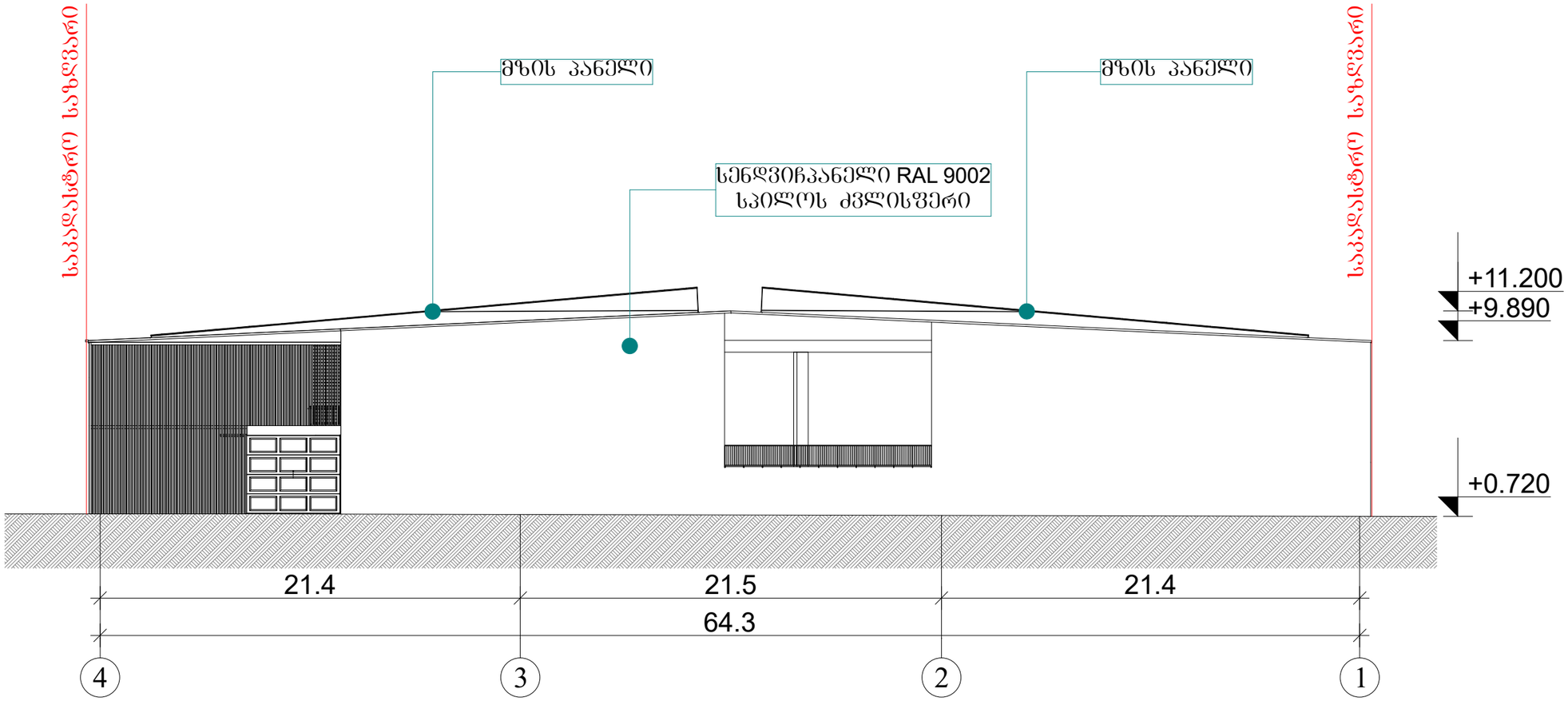


# ექსპლიკაცია

საპროექტო ორგანიზაცია

შ.პ.ს.
"არქიკოლეგიუმი"

ქ. თბილისი
გ. დანელიას ქ. №19
ტელ: 579940644

პროექტის მისამართი

**ქალაქი თბილისი, სოფელი დიდი ლილო**

პროექტის სახელწოდება

**საწყობი**

დამკვეთი

**შ.პ.ს. "გლობალფარმი"**

ნახაზი

**ბლოკი ა (საწყობი)
ფასადი 4-1 ღერძებში**

მთ. არქიტექტორი

ავტორი

შეასრულა

შეამოწმა

მასშტაბი
1:250

პირობითი აღნიშვნები

მიწის ნაკვეთის საკადასტრო აღნიშვნები

ჭრილის ხაზი

ნიშნული გეგმაზე, ფასადზე, ჭრილზე

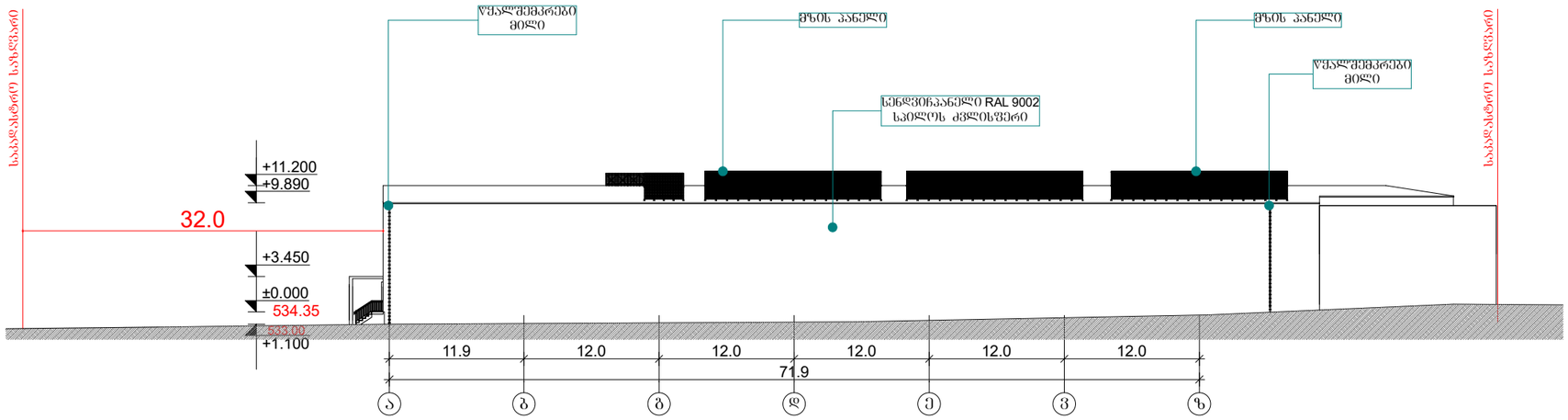


# ექსპლიკაცია

საპროექტო ორგანიზაცია

შ.პ.ს.
"არქიკოლეგიუმი"

ქ. თბილისი
გ. დანელიას ქ. №19
ტელ: 579940644

პროექტის მისამართი

**ქალაქი თბილისი, სოფელი დიდი ლილო**

პროექტის სახელწოდება

**საწყობი**

დამკვეთი

**შ.პ.ს. "გლობალფარმი"**

ნახაზი

**ბლოკი ა (საწყობი)
ფასადი ა-ზ ღერძებში**

| | |
|---|---|
| მთ. არქიტექტორი | თ. მურვანიძე |
| ავტორი | ი. ჩაბანავა |
| შესრულა | ი. ჩაბანავა |
| შეამოწმა | თ. მურვანიძე |

მასშტაბი
1:500

პირობითი აღნიშვნები

მიწის ნაკვეთის საკადასტრო აღნიშვნები

ჭრილის ხაზი

ნიშნული გებმაზე, ფასადზე, ჭრილზე

# ექსპლიკაცია

ჭ1
არ იღება
36 ცალი

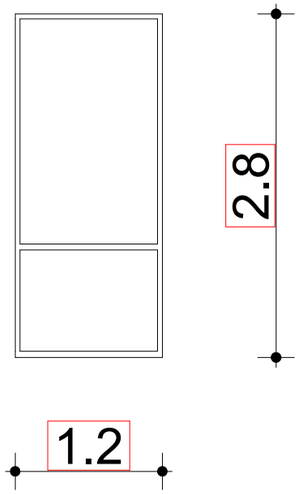


ჭ1
იღება
7 ცალი

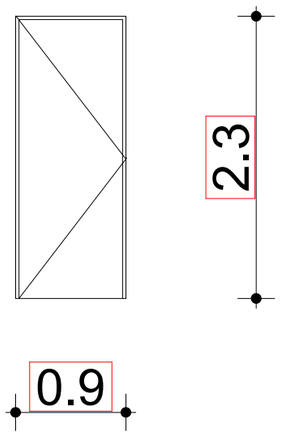


ჭ2
იღება
1 ცალი

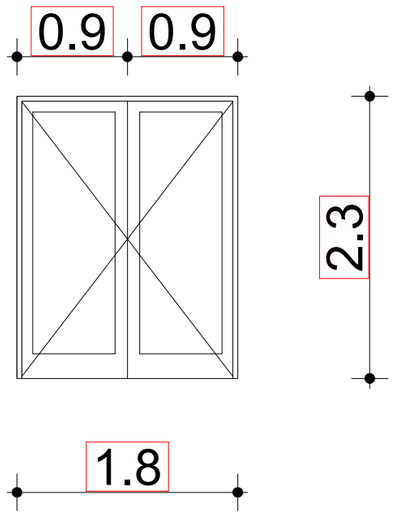


ჭ2
არ იღება
4 ცალი

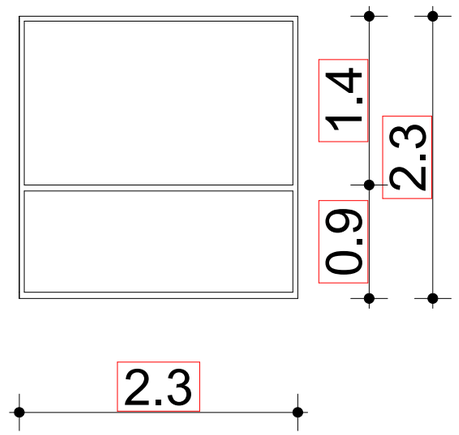


ჭ3
იღება
1 ცალი

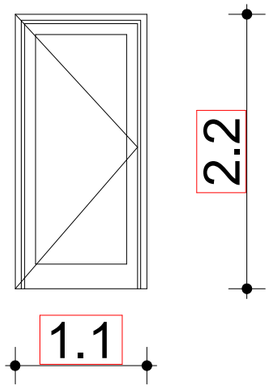


საპროექტო ორგანიზაცია

შ.პ.ს.
"არქიკოლეგიუმი"

ქ. თბილისი
გ. დანელიას ქ. №19
ტელ: 579940644

პროექტის მისამართი

**ქალაქი თბილისი, სოფელი დიდი ლილო**

პროექტის სახელწოდება

**ფარმაცევტული საწყობი**

დამკვეთი

**შ.პ.ს. "გლობალფარმი"**

ნახაზი

**კარ-ფანჯრის სპეციფიკაცია**

| | |
|---|---|
| მთ. არქიტექტორი | თ. მურვანიძე |
| ავტორი | ი. ჩაბანავა |
| შესრულა | ი. ჩაბანავა |
| შეამოწმა | თ. მურვანიძე |

მასშტაბი
1:50

პირობითი აღნიშვნები

მიწის ნაკვეთის საკადასტრო აღნიშვნები

ჭრილის ხაზი

ნიშნული გებმაზე, ფასადზე, ჭრილზე