შპს „მშენ-ექსპერტი +“
A – ტიპის ინსპექტირების ორგანო
მის: ქ. თბილისი, გულდარეხის შესახვევი №23
ტელ.: (+995) 595-95-25-22
ს/კ 406304896

GAC – IB – 0350
სსტ ისო/იეკ 17020:2012/2013

აკრედიტაციის მოწმობის №:GAC-IB-0350
ინსპექტირების ანგარიშის №: FT-871/10/22-I871/2
გაცემის თარიღი: “ 28 ” 10 2022 წელი
ინსპექტირების თარიღი: 17.10÷28.10.2022 წელი

ინსპექტირების ობიექტის იდენტიფიკაცია:
ქ. თბილისი, ვახტანგ გორგასლის №3 (ს/კ 01.18.04.001.029) სასტუმრო „ტიფლის პალასი“-ს შენობაში არსებული ვერანდის გადახურვის ლითონის კონსტრუქციის პროექტის და ამავე შენობაში მოწყობილი ლითონის კიბის და რკინაბეტონის ფილის პროექტის კონსტრუქციული ნაწილი

ვამტკიცებ,
დირექტორი _____
ა. ჭიპაშვილი

ინსპექტირების ანგარიში
(ექსპერტიზის დასკვნა)

დამკვეთის იდენტიფიკაცია:	შპს “გლორია” ს.კ. 404379338 დირექტორი: ნიგარ ალიევა
ანგარიშის შედგენის საფუძველი:	განაცხადი №871/10/22-I871 (17.10.2022 წ) ხელშეკრულება №C-871/10/22-I871 (17.102022 წ)
ინსპექტირების სფერო:	პროექტის კონსტრუქციული ნაწილის ინსპექტირება
ინსპექტირების ამოცანა:	ქ. თბილისი, ვახტანგ გორგასლის ქ. №3 (ს.კ 01.18.04.001.029), სასტუმრო “ტიფლისი პალასი”-ს შენობაში არსებული ვერანდის გადახურვის ლითონის კონსტრუქციის და ამავე შენობაში ლითონის კიბის და რკინაბეტონის ფილის მოწყობის პროექტის კონსტრუქციული ნაწილის ინსპექტირება.
	თბილისი 2022 წელი

შემადგენლობა

1. ინსპექტირების შემსრულებლები 3
2. ინსპექტირებისათვის წარმოდგენილი მასალები 3
3. გამოყენებული ნორმატიული დოკუმენტები 3
4. კვლევითი ნაწილი და შენიშვნები 4
5. დასკვნა 8



ინსპექტირების შემსრულებლები

ინსპექტირების შემსრულებლები ინსპექტირების ორგანოს ხელმძღვანელის მიერ გაფრთხილებული და პასუხისმგებელნი ვართ ინსპექტირება ვაწარმოოთ მიუკერძოებლობლად, ჯეროვნად ჩავატაროთ კვლევა და დავიცვათ ინსპექტირების ჩატარების დროს მიღებული ან წარმოქმნილი ნებისმიერი სახის ინფორმაციის კონფიდენციალურობა.

ინსპექტორი: ***ირაკლი ფირცხალავა*** _____

წარმოდგენილი მასალები

1. კონსტრუქციული პროექტი. (ელექტრონული ვერსია pdf ფორმატში);
2. სტატიკურ დინამიკური ანგარიშის შედეგები. (ელექტრონული ვერსია pdf ფორმატში);

გამოყენებული ნორმატიული ლიტერატურა

1. საქართველოს მთავრობის №71 დადგენილება –„საქართველოს ტერიტორიაზე სამშენებლო სფეროს მარეგულირებელი ტექნიკური რეგლამენტები“:
   - ტექნიკური რეგლამენტი – „ბეტონისა და რკინაბეტონის კონსტრუქციები“ (დანართი 1);
   - ტექნიკური რეგლამენტი – „შენობებისა და ნაგებობების ფუძეები“ (დანართი 2);
   - ტექნიკური რეგლამენტი – „სეისმომედეგი მშენებლობა“ (დანართი 3);
   - შენობა-ნაგებობების ფუძეები (დანართი 4)
   - სამშენებლო კლიმატოლოგია (დანართი5);
2. СНиП სამშენებლო ნორმები და წესები, СНиП II-23-81* – ფოლადის კონსტრუქციები;
3. სამშენებლო ნორმები და წესები, СНиП II-28-73 – სამშენებლო კონსტრუქციების დაცვა კოროზიისაგან;
4. MEP-TP-G06.1 – ინსპექტირების მეთოდები და პროცედურები.

კვლევითი ნაწილი

ინსპექტირებაზე წარმოდგენილია: ქ. თბილისში, ვახტანგ გორგასლის ქ. №3 (ს.კ 01.18.04.001.029), სასტუმრო „ტიფლისი პალასი“-ს შენობაში არსებული ვერანდის გადახურვის ლითონის კონსტრუქციის და ამავე შენობაში ლითონის კიბის და რკინაბეტონის ფილის მოწყობის პროექტის კონსტრუქციული ნაწილი.

პროექტი შედგენილია შპს „კონექსი“-ს მიერ (მთ. ინჟინერი: კ. ოდიშვილი; დახაზა თ. გვარამაძე; შეამოწმა: კ. ოდიშვილი).

პროექტის მიხედვით, შენობის ელემენტების, როგორც სივრცული სისტემის გაანგარიშება მუდმივ და დროებით დატვირთვებზე, 8 ბალიან სეისმურ ზემოქმედებაზე და მათ საანგარიშო თანწყობაზე, ჩატარებულია საანგარიშო კომპექსის ”ЛИРА САПР 2015” საშუალებით.

პროექტში წარმოდგენილია შენობაში არსებული ვერანდის გადახურვის ლითონის კონსტრუქციის და ამავე შენობაში ლითონის კიბის და რკინაბეტონის ფილის მოწყობის შესაბამისი გეგმა-ჭრილები, მახასიათებელი კვანძები და კონსტრუქციული გადაწყვეტები.

საპროექტო ვერანდის გადახურვა შედგება გაერთიანებული ორი ნაკვეთურისგან, ვერანდის გადახურვა გეგმაში მართკუთხა ფორმისაა (გაბარიტული ზომებით 8.75X11.1მ) და დამატებით ზონალური გადახურვით (გაბარიტული ზომებით დაახლოებით 4.0X5.0მ. პროექტში არ არის დაკონკრეტებული).

+3.40 ნიშნულზე მოსაწყობი ვერანდის გადახურვის კონსტრუქცია, კონსტრუქციული გადაწყვეტილებით ლითონის ჩარჩოვან-კარკასული ტიპისაა, ცვალებადი სიმაღლეებით და დაფუძნებულია შენობის არსებულ კონსტრუქციაზე. კარკასის ელემენტებს წარამოდაგენს ლითონის დგარები და ლითონის კოჭოვანი გადახურვა. სახურავის ფენილი წარმოდგენილია ნაწრთობი მინით.

ასევე პროექტში წარმოდგენილია +3.40 ნიშნულზე მონოლითური რკინაბეტონის ფილის მოწყობის კონსტრუციული პროექტი, რომელიც 3 მხრიდან ხისტი ჩამაგრებით და კიბის ღიობის მომიჯნავედ დამხმარე ლითონის კოჭით, მოწყობილია შენობის არსებულ კონსტრუქციაზე და 0.00 ნიშულიდან +3.40 ნიშნულთან დამაკავშირებელი ლითონის კიბის მოწყობის კონსტრუქციული ნაწილი.

საპროექტო გადახურვის მზიდი კონსტრუქციული ელემენტებია:

- სვეტები -- ლითონის მილკვადრატი 200X200X4; 150X150X4; 200X100X4
- კოჭები -- ლითონის მილკვადრატი 160X80X4; ორტესებრი № 14
- გადახურვია ფილა -- მონოლითური რკინაბეტონის სისქით 140მმ
- კიბე -- ლითონის მილკვადრატი 80X40X3; 40X20X3

პროექტში გამოყენებულია B-25 კლასის ბეტონი და A500c; A240 კლასის არმატურა.

ქ. თბილისი, ვახტანგ გორგასლის ქ. №3 (ს.კ 01.18.04.001.029), სასტუმრო „ტიფლისი პალასი“-ს შენობაში არსებული ვერანდის გადახურვის ლითონის კონსტრუქციის და ამავე შენობაში ლითონის კიბის და რკინაბეტონის ფილის მოწყობის პროექტის კონსტრუქციული ნაწილის შესრულების ხარისხი დამაკმაყოფილებელია. დოკუმენტაცია ძირითადად შესრულებულია მოქმედი ნორმატიული დოკუმენტების მოთხოვნების დაცვით.

წარმოდგენილი საპროექტო დოკუმენტაციის მიმართ გაიცა შუალედური ინსპექტირების ანგარიში № FT- 871/10/22-I871/1 შემდეგი შენიშვნებით:

<u>ვერანდაზე მოსაწყობის ლითონის კონსტრუქცია</u>

1. **ფურცელი – ”სგ-1”**
   - სარჩევში შეცვალეთ ფონტი ”ს-1”
   - შტამში ფურცლის ინდექსი არ შეესაბამება ნახაზების სიას.
   - დგარი 8 და დგარი 2-ის პროფილები არ შეესაბამება სპეციფიკაციას და კვანძებს.
2. **ფურცელი – ”კ-1”**
   - გეგმაზე მიუთითეთ საპროექტო ლითონის სვეტების ცენტრის მიბმა ძირითად ღერძების მიმართ, ან შენობის კონტურის მიმართ.
   - ”H-F” ღერძებში მიუთითეთ საპროექტო ზონის ზომები H; F; და 2 ღერძების მიმართ, მარჯვენა მხარის ლითონის კოჭების მარკირება და მანძილები ნივნივებს (160X80X4) შორის.
   - გეგმაზე გაურკვეველია ”H” ღერძის მიმდებარედ ნივნივების დაყრდნობა რაზე და როგორ ხორციელდება? წარმოადგინეთ დეტალური კვანძი.
3. **ფურცელი – ”კ-2”**
   - გეგმაზე მიუთითეთ კეხის ნიშნული.
4. **ფურცელი – ”კ-4”**
   - არ არის მოცემული შუა დგარის კვანძის დეტალიზირება B-B ჭრილზე, +6.05 ნიშნულზე.
5. **ფურცელი – ”კ-5”**
   - არ არის მოცემული კრონშტეინის მარკირება (პროფილი).
   - გაურკვეველია მილკვადრატი 20X20X1.5 დამაგრება არსებულ რიგელზე.
   - მიუთითეთ მილკვადრატ 200X100X4 ის მიბმა კრონშტეინის და არსებული რიგელის მიმართ.

GEORGIA. MSHEN-EXPERTI 406304396

6. **ფურცელი – "კ-8"**
   - არასრულად არის მოცემული სახურავის ნიშნულები.
   - გაურკვეველია კვანძი-1 ზე კოჭის და დგარის შეერტება, ზედდებით არის თუ გვერდით მიდურებით?
   - ლითონის დეტალზე არასწორედ არის მოცემული მარკირება.
7. **ფურცელი – "კ-9"**
   - კვეთ 1-1 ზე დგარი-2 ის ფილის აღნიშვნა არ შეესაბამება ნახაზზს.
8. **ფურცელი – "კ-10"**
   - მიუთითეთ ჩასასხმელი ბეტონის მარკა და სისქე.
   - დააკონკრეტეთ, რომ დგარის დამჭერი ხრახნული წყვილების მონტაჟის პრინციპი.
   - არ არის მოცემული დგარი-9 -ის საყრდენი ფილის დეტალური ნახაზები (ზომები, მანძილები ნახვრეტებს შორის).
   - გაურკვეველია დგარის მოწყობის კვანძი არსებულ გადახურვის ღრუტანიან ფილაზე, მიუთითეთ მოწყობის ტექნოლოგია, ჩაანკერების ტიპი, სამუშაოების შესრულების თანმიმდევრობა.

<u>არსებულ შენობაში მოსაწყობი ლითონის კიბის და რკინაბეტონის ფილის კონსტრუქციები</u>

1. **ფურცელი – "სგ-1"**
   - შტამპში მოცემული ფურცლის ინდექსი არ შეესაბამება ნახაზების სიას.
   - შტამპში მოცემული ნახაზის დასახელება არ შეესაბამება მოცემულ ფურცელს.
2. **ფურცელი – "კ-1"**
   - გეგმაზე დაიტანეთ საპროექტო ფილის და ღიობის ზომები და მიბმა ღერძების მიმართ.
   - არ არის მოცემული მანძილი ღერძებს შორის.
3. **ფურცელი – "კ-2"**
   - გეგმაზე დეტალურად დაიტანეთ ღიობის ზომები, გადახურვის ფილასთან შეჭრილი კუთხეებით.
   - დაიტანეთ საპროექტო ფილის მარკირება.
4. **ფურცელი – "კ-4"**
   - გაურკვეველია პოზ. №10-ის ჩამაგრების პრინციპი.
   - გადაამოწმეთ პოზ. №10-ის სიგრძე.
   - მიუთითეთ პოზ. №10-ის ჩაანკერების და გადაბმის სიგრძე და მეთოდი (გადაბმის სიგრძე 20d; 40d; 50d; შეერთება პირგადადებით? შეერტება შედუღებით ?) და წარმოადგინეთ შესაბამისი დეტალური კვანძი.

- გეგმაზე არ არის მოცემული გამაძლიერებელი ლითონის კოჭის მარკრიება.

5. ფურცელი – "კ-5"

- კვეთ 1-1 და 2-2-ზე მიუთითეთ საპროექტო ფილის ჩამოდების სიგრძე და მონტაჟის აღწერილობა არსებულ კედელზე.
- გაურკვეველია არსებული შენობის კედლის კონსტრუქცია რა არის (აგური, ბლოკი, რკინაბეტონი?).
- მიუთითეთ პოზ. №10-ის ჩაანკერების და გადაბმის სიგრძე დეტალიზირებული კვანძით.
- პოზ. №3 არის კონსტრუქციული ელემენტი (განივი არმირება), ხოლო პოზ. №4 არის სამონტაჟო ღერო, ეს პრი ელემენტი ერთმანეთისგან განსხვავებულია და ვერ იქნება ერთი და იგივე სიგრძის.
- კვანძ -1-ზე მოცემული ჭრილის აღნიშვნა არ შეესაბამება კვეთს 1'-1'.
- კვანძ 1 ზე მიუთითეთ პოზ. №5-ის ზომები.
- სპეციფიკაციაში არ არის მოცემული პოზ. №7 ის სიგრძე.

6. ფურცელი – "კ-6"

- პოზ. №3 და №4 არ შეესაბამება სპეციფიკაციას (ფურცელი კ-5).

7. ფურცელი – "კ-8"

- არასრულად არის მოცემული კვანძი B. გაურკვეველია როგორ მაგრდება პოზ.№2 არსებულ შენობაზე.

8. ფურცელი – "კ-9"

- გვაქვს შეკითხვა. კიბის წინხედის ნახაზზე მოწყობილი მოაჯირი (პოზ.№14 40X20X3), 2.69მ-ის სიგრძეზე არ საჭიროებს დამატებით შუადგარს?
- კიბის ზედხედზე დაიტანეთ სართულშუა (მარაო) ბაქანზე საფეხურების განშლის ზომა.

  მიუთითეთ საფეხურის ფენილი (სპეციფიკაციაში ასახვით) ან მოპირკეტების ტიპი.

ზემოთ ჩამოთვლილი შენიშვნები გათვალისწინებული იქნა ავტორების მიერ და წარმოდგენილია შენიშვნების მიხედვით გაკორექტირებული პროექტი. წარმოდგენილი პროექტის მიმართ ინსპექტირებას პრეტენზია არ გააჩნია და ეძლევა დადებითი შეფასება.



კორექტირებული საპროექტო დოკუმენტაცია თან ერთვის მოცემულ დასკვნას ელ. ვერსიით.

დასკვნა

ქ. თბილისი, ვახტანგ გორგასლის ქ. №3, (ს.კ 01.18.04.001.029) სასტუმრო „ტიფლისი პალასი“-ს შენობაში არსებული ვერანდის გადახურვის ლითონის კონსტრუქციის და ამავე შენობაში ლითონის კიბის და რკინაბეტონის ფილის მოწყობის პროექტის კორექტირებული კონსტრუქციული ნაწილი, რომელიც დაკორექტირდა ინსპექტორის შენიშვნების მიხედვით შესაბამისობაშია მოქმედ ნორმატიული დოკუმენტების მოთხოვნებთან და ეძლევა დადებითი შეფასება.

(იხ.კვლევითი ნაწილი)

ინსპექტირების ანგარიში შეადგინა:
ინსპექტორი: /*ი. ფირცხალავა* /

ინსპექტირების ანგარიში ტექნიკურად გადაამოწმა:
ტექნიკური მენეჯერი: /*ი. ფირცხალავა* /

ინსპექტირების ანგარიში ადმინისტრაციულად გადაამოწმა:
ინსპექტირების ორგანოს ხელმძღვანელი: /*ა. ჭიპაშვილი*/

დანართი

<u>პასუხები ექსპერტის შენიშვნებზე</u>

ქ. თბილის, ვახტანგ გორგასლის ქ. №3, სასტუმრო ‘’ტიფლის პალასი’’ – ის (ს.კ 01.18.04.001.029) საპროექტებელი ლითონის კარკასის, ლითონის კიბის და რკინაბეტონის ფილის პროექტის კონსტრუქციულ ნაწილზე

	ზოგადი შენიშვნები	**პასუხები**
1	ვერანდის საპროექტო ლითონის კარკასის მოწყობა ხორციელდება არსებულ შენობაზე. შესაბამისად წარმოადგინეთ არსებული შენობის მზიდი კონსტრუქციების მდგრადობის დეტალური კვლევის დასკვნა.	იხილეთ, დამკვეთის მიერ მოწოდებული, პროექტებზე თანდართული დასკვნა ცალკე ფაილად.
2	სტატიკური და დინამიკური გაანგარიშების შედეგებში მოცემული ლითონის ელემენტების კვეთები, გადახურვის კონსტრუქციის საანგარიშო სქემა და მოდელი არ შეესაბამება წარმოდგენილ კონსტრუქციულ პროექტს. შეუსაბამობაშია გადახურვის კოჭების რაოდენობა, არ არის მოცემული სახურავის გრძივები.	პროექტი გადამოწმებულია და მოყვანილია ანგარიშებში ნავენებთან შესაბამისობაში
3	განმარტებით ბარათში მიუთითეთ ლითონის ელემენტების შეერთების (შედუღების) მახასიათებელი მოთხოვნები, ანტიკოროზიული დაცვა.	მოცემული შენიშვნა შესწორებული და დაკორექტირებულია.
4	განმარტებით ბარათში დაამატეთ მითითება სამუშაოების უსაფრთხოდ ჩატარების შესახებ.	მოცემული შენიშვნა შესწორებული და დაკორექტირებულია.
5	განმარტებით ბარათში არ არის მოცე-მული არსებული შენობის მზიდი კონსტრუქციების აღწერილობა და მდგომარეობა, რომელზეც ეწყობა საპროექტო ლითონის კარკასი.	მოცემული შენიშვნა შესწორებული და დაკორექტირებულია. **იხილეთ, დამკვეთის მიერ მოწოდებული, პროექტებზე თანდართული დასკვნა ცალკე ფაილად.**
6	გადაამოწმეთ მასალის ხარჯი	მასალის ხარჯი გადამოწმებულია და დაზუსტებული.
7	სამონტაჟო გეგმაზე არ არის მოცემული დგარი-6, რაც წარმოდგენილია ფურცელ კ-9 ზე (კვეთი 2-2)	მოცემული შენიშვნა შესწორებული და დაკორექტირებულია.
8	წარმოდგენილი კონსტრუქციული პროექ-ტის მიხედვით ხდება არსებულ შენობაზე ლითონის კონსტრუქციების მოწყობა. შესაბამისად პროექტის დასახელება ‘’კონსტრუქციული ნაწილი’’ არაზუსტია, უნდა იყოს ‘’რეკონსტრუქციის პროექტის კონს-ტრუქციული ნაწილი’’	მოცემული შენიშვნა შესწორებული და დაკორექტირებულია.

9	პროექტის კონსტრუქციულ ნაწილში, შტამპში არ არის აღნიშნული პროექტის კონსტრუქტორი.	შტამპში თავდაპირველად მოცემული იყო ''დახაზა'' რომლის გასწვრივაც ჩაწერილია პროექტის კონსტრუქტორის გვარი. შენიშვნის საფუძველზე და მეტი სზუსტის-თვის სიტყვა „დახაზა“ შეიცვალა სიტყვა „კონსტრუქტორი“ -თ.
	შენიშვნები ვერანდაზე მოსაწყობი ლითონის კონსტრუქციისთვის	**პასუხები**
1	**1. ფურცელი - “სგ-1“** - სარჩევში შეცვალეთ ფონტი “ს-1“ - შტამპში ფურცლის ინდექსი არ შეესაბამება ნახაზის სიას - დგარი 8 და დგარი 2-ის პროფილები არ შეესაბამება სპეციფიკაციას და კვანძებს.	- შტამპში ფონტი გასწორებულია; - შტამპის გრაფაში „ფურცელი“ ჩაწერილ „სგ-1“ _ ის შესაბამისად ჩასწორდა სარჩევში ნაჩვენები „ს-1“, ხოლო რაც შეეხება შტამპის გრაფას „ფურცლები“ აქ ჩაწერიალია პრო-ექტში შემავალი ფურცლების ჯამური რაო-დენობა (ამ შემთხვევაში 12); - მოცემული შენიშვნა შესწორებული და დაკორექტირებულია.
2	**2. ფურცელი - „კ-1“** - გეგმაზე მიუთითეთ საპროექტო ლითონის სვეტების ცენტრის მიბმა ძირითად ღერძების მიმართ, ანშენობის კონტურის მიმართ; - „H-F” ღერძებში მიუთითეთ საპროექტო ზო-ნის ზომები H; F და 2 ღერძების მიმართ, მარ-ჯვენა მხარის ლითონის კოჭების მარკირება და მანძილები ნივნივებს შორის; - გეგმაზე გაურკვეველია „H” ღერძის მიმდება-რედ ნივნივების დაყრდნობა რაზე და როგორ ხორციელდება? წარმოადგინეთ დეტალური კვანძი.	- მოცემული შენიშვნა შესწორებული და დაკორექ-ტირებულია. - მოცემული შენიშვნა შესწორებული და დაკორექ-ტირებულია. - მოცემული შენიშვნა შესწორებული და დაკორექ-ტირებულია იხილეთ ფურცელი კ-8.
3	**3. ფურცელი - „კ-2“** - გეგმაზე მიუთითეთ კეხის ნიშნული	- მოცემული შენიშვნის მიხედვით ნახაზი შესწორებული და დაკორექტირებულია;
4	**4. ფურცელი - „კ-4“** - არ არის მოცემული შუა დგარის კვანძის დეტალიზირება B-B ჭრილზე, +6,05 ნიშ-ნულზე	- მოცემული შენიშვნის მიხედვით ნახაზი შესწორებული და დაკორექტირებულია;
5	**5. ფურცელი - „კ-5“** - არ არის მოცემული კრონშტეინის მარკირება (პროფილი); - გაურკვეველია მილკვადრატი 20x20x1,5 დამაგრება არსებულ რიგელზე; - მიუითითეთ მილკვადრატ 200x100x4 ის მიბმა კრონშტეინის და არსებული რიგე-ლის მიმართ.	- გამომდინარე იქიდან რომ კრონშტეინი შედგენილია ორი სხვადასხვა დეტალისგან მისი ზუსტი განდეტალება და მარკირება ნაჩვენებია კ-7 ფურცელზე; - მოცემული შენიშვნა შესწორებული და დაკორექტირებულია (იხ. ფურცელი კ-5); - მოცემული შენიშვნა შესწორებული და დაკორექტირებულია (იხ. ფურცელი კ-5).

6	**6. ფურცელი - „კ-8“** - არასრულად არის მოცემული სახურავის ნიშნულები; - გაურკვეველია კვანძი-1 ზე კოჭების და დგარე-ბის შეერთება, ზედდებით არის თუ გვერდით მიდუღებიღ? - ლითონის დეტალზე არასწორედ არის მოცემული მარკირება.	- მოცემული შენიშვნა შესწორებული და დაკორექტირებულია. - კვანძი-1 ზე ნაჩვენები კოჭის დგარზე ზედდებით შეერთება. გამომდინარე იქიდან, რომ კოჭზე მითითებულია რომ ის გადის კონსტრუქციის მთელს სიგრძეზე. ასევე ნივნივები, კოჭზე, ზემოდანაა დასმული, რაც ვერ მოხერხდებოდა სვეტის თავებზე კოჭის გვერდიდან მიდუღების შემთხვევაში; - მოცემული შენიშვნა შესწორებული და დაკორექტირებულია.
7	**7. ფურცელი - „კ-9“** - კვეთ 1-1 ზე დგარი-2 ის ფილის აღნიშვნა არ შეესაბამება ნაზახს.	- მოცემული შენიშვნის მიხედვით ნახაზი შესწორებული და დაკორექტირებულია;
8	**8. ფურცელი - „კ-10“** - მიუთითეთ ჩასასხმელი ბეტონის მარკა და სისქე; - დააკორექტირეთ დგარის დამჭერი ხრახნული წყვილების ნინტაჟის პრინციპი; - არ არის მოცემული დგარი-9 - ის საყრდენი ფილის დეტალური ნახაზები; - გაურკვევეია დგარის მოწყობის კვანძი არსებულ გადახურვის ღრუტანიან ფილაზე. მიუთითეთ მოწყობის ტექნოლოგია, ჩაანკერების ტიპი, სამუშაოების შესრულების თანმიმდევრობა.	- მოცემულ შენიშვნაში არსებული ყველა პუნქტი შესწორებული და დაკორექტირებულია. ნახაზზე მოცემულია სამუშაოების ჩატარების თანმიმდევრობა რაც მოიცავს ყველა საჭირო სამუშაოს ჩატარების ეტაპს, რომელიც საჭიროა სვეტის ფილაზე დამაგრებისთვის.
	შენიშვნები არსებულ შენობაში მოსაწყობი ლითონის კიბის და რკინაბეტონის ფილის კონსტრუქციების შესახებ	**პასუხები**
1	**1. ფურცელი - „სგ-1“** - შტამპში მოცემული ფურცლის ინდექსი არ შეესაბამება ნახაზების სიას; - შტამპში მოცემული ნახაზის დასახელება არ შეესაბამება მოცემულ ფურცელს.	- მოცემული შენიშვნის მიხედვით ნახაზი შესწორებული და დაკორექტირებულია; - მოცემული შენიშვნის მიხედვით ნახაზი შესწორებული და დაკორექტირებულია;
2	**2. ფურცელი - „კ-1“** - გეგმაზე დაიტანეთ საპროექტო ფილის და ღიობების ზომები და მიბმა ღერძევთან; - არ არის მოცემული მანძილი ღერძებს შორის.	- მოცემული შენიშვნის მიხედვით ნახაზი შესწორებული და დაკორექტირებულია; - მოცემული შენიშვნა შესწორებული და დაკორექტირებულია. (გასათვალისწინებელია, რომ ღერძები ერთმანეთის მიმართ დახრილია და ზომები მათშორის გამოტანილია მათი გადაკვეთის წერტილებიდან)
3	**3. ფურცელი - „კ-2“** - გეგმაზე დეტალურად დაიტანეთ ღიობის ზომები, გადახურვის ფილასთან შეჭრილი კუთხეებით;	- მოცემული შენიშვნის მიხედვით ნახაზი შესწორებული და დაკორექტირებულია;

	- დაიტანეთ საპროექტო ფილის მარკირება.	- მოცემული შენიშვნის მიხედვით ნახაზი შესწორებული და დაკორექტირებულია;
4	**4. ფურცელი - „კ-4“** - გაურკვეველია პოზ. №10-ის ჩამაგრების პრინციპი; - გადაამოწმეთ პოზ. №10-ის სიგრძე; - მიუთითეთ პოზ. №10-ის ჩაანკერების და გადაბმის სიგრძე და მეთოდი. წარმოადგინეთ შესაბამისი დეტალური კვანძი; - გეგმაზე არ არის მოცემული გამაძლიერებელი ლითონის კოჭის მარკირება.	- იხილეთ ნახაზი კ-5; - პოზიცია №10-ის სიგრძე გადამოწმებული და ჩასწორებულია; - ნახაზი ჩასწორებულია შენიშვნის მიხედვით. იხილეთ ნახაზი კ-5; - მოცემული შენიშვნის მიხედვით ნახაზი შესწორებული და დაკორექტირებულია;
5	**5. ფურცელი - „კ-5“** - კვეთ 1-1 და 2-2 _ზე მიუთითეთ საპროექტო ფილის ჩამოდების სიგრძე და მონტაჟის აღწერილობა არსებულ კედელზე; - გაურკვეველია არსებული შენობის კედლის კონსტრუქცია რა არის? - მიუთითეთ პოზ. №10-ის ჩაანკერების და გადაბმის სიგრძე დეტალიზირებული კვანძით; - პოზ. №3 არის კონსტრუქციული ელემენტი, ხოლო პოზ. №4 არის სამონტაჟო ღერო, ეს ორი ელემენტი ერთმანეთისგან განსხვავებულია და ვერ იქნება ერთი და იგივე სიგრძის - კვანძ-1 ზე მოცემული ჭრილის აღნიშვნა არ შეესაბამება კვეთს 1’-1’; - კვანძ 1 ზე მიუთითეთ პოზ. №5-ის ზომები; - სპეციფიკაციაში არ არის მოცემული პოზ. №7 ის სიგრძე.	- მოცემული შენიშვნა შესწორებული და დაკორექტირებულია; - შესწორებულ ნახაზზე მითითებულია არსებული კედლის კონსტრუქცია რითია აშენებული (ცეცხლგამძლე აგური); - მოცემული შენიშვნის მიხედვით ნახაზი შესწორებული და დაკორექტირებულია; - მოცემული შენიშვნის მიხედვით ნახაზი და შესაბამისი სპეციფიკაცია შესწორებული და დაკორექტირებულია; - მოცემული შენიშვნის მიხედვით კვანძი შესწორებული და დაკორექტირებულია; - მოცემული შენიშვნის მიხედვით ნახაზი შესწორებული და დაკორექტირებულია; - შენიშვნის საფუძველზე სპეციფიკაციაში შეიცვალა მოცემული პოზიციის პარამეტრების ჩანაწერი და მისი სიგრძე ჩაიწერა ცალკე გრაფაში.
6	**6. ფურცელი - „კ-6“** - პოზ. №3 და პოზ. №4 არ შეესაბამება სპეციფიკაციას.	- პოზიცია №3 ის სიგრძე გადამოწმებას და ჩასწორებას არ საჭიროებს, პოზ. №4 ის ზომა დაკორექტირდა და გასწორდა. იხილეთ ფურცელი კ-5.
7	**7. ფურცელი - „კ-8“** - არასრულად არის მოცემული კვანძი B. გაურკვეველია როგორ მაგრდება პოზ. №2 არსებულ შენობაზე.	- პოზიცია №2 ის არსებულ შენობაზე დამაგრების პრინციპი ნაჩვენებია კ-7 ფურცელზე იზომეტრიულ კვანძში A. ხოლო კვანძ B_ზე ნაჩვენებია კონსტრუქციის გარეთა ნაწილი.
8	**8. ფურცელი - „კ-9“** - შეკითხვა. კიბის წინხედის ნახაზზე მოწყობილი მოაჯირი (პოზ. №14), 2,69 მ_ის სიგრძეზე არ სჭიროებს დამატებით შუადგარს? - კიბის ზედხედზე დაიტანეთ სართულშუა ბაქანზე საფეხურების განშლის ზომა.	- მოაჯირის პროფილებს შორის მონტაჟდება ქარხნულად დამზადებული ლითონის უზორებიანი დეტალები, რომლის საშუალებითაც მოაჯირი იმუშავებს როგორც ერთიანი. აქედან გამომდინარე არ აქვს შუა დგარი. - მოცემული შენიშვნის მიხედვით ნახაზი შესწორე-

	მიუთითეთ საფეხურის ფენილი ან მოპირკეთების ტიპი.	ბული და დაკორექტირებულია; - მოგეხსენებათ, რომ კიბე უკვე აწყობილია და საფეხურებზე ფენილი არ აქვს. მოპირკეთების ტიპი განსასაზღვრია არქიტექტურის მიხედვით. კიბის ანგარიშისას გათვალისწინებულია ყველანაირი მაქსიმალური დატვირთვა. აქედან გამომდინარე კონსტრუქციულ ნაწილის სპეციფიკაციაში არა გათვალისწინებული რაიმე მოპირკეთება.

პროექტის მთავარი ინჟინერი

შპს "კონექსი"
"Konex" LTD

ქალაქი თბილისში, ვახტანგ გორგასლის ქ. №3 –ში მდებარე შენობაში მოსაწყობი ლითონის კიბის და რკინაბეტონის ფილის

რეკონსტრუქციის პროექტის კონსტრუქციული ნაწილი

თბილისი 2022 წ.

სარჩევი	
ფურცლის დასახელება	ფურცლის მარკა
სარჩევი	სგ-1
საპროექტო რკინაბეტონის ფილიფს გეგმა +3.400 ნიშნულზე	კ-1
საპროექტო რკინაბერონის ფილის საქალიბო ნახაზი +3.400 ნიშნულზე	კ-2
საპროექტო ფილის ზედა და ქვედა შრის არმირების ნახაზი +3.400 ნიშნულზე	კ-3
ფილის გამაძრიელებელი კოჭის სამონტაჟო ნახაზი +3.400 ნიშნულზე	კ-4
ფილის კვეთი 1-1 და კვეთი 2-2; კვანძი 1 +3.400 ნიშნულზე; სპეციფიკაცია	კ-5
პოზიციები 3 -:- 8 და პოზიცია 10	კ-6
ლითონის კიბის იზომეტრიული ხედები და კვანძები	კ-7
ლითონის კიბის ხედები და დამაბრების კვანძები	კ-8
კიბის ხედები, კვანძები და მასალის სპეციფიკაცია	კ-9
კიბის პოზიციები 1 -:- 15	კ-10
კიბის პოზიციები 16 -:- 27	კ-11

სასტუმროს შენობაში რკინაბეტონის ფილის და ლითონის კიბიკიბის
მოწყობის განმარტებითი ბარათი

წინამდებარე წარმოადგენს რბ. ფილის და ლითონის კიბის მოკლე აღწერას.
სასტუმროს ვერანდაზე მოწყობილია რკინაბეტონის ფილა (+3,400 ნიშნული) სისქით 140 მმ, რომელიც სამი მხრიდან დაყრდნობილია არსებული შენობის რიგელებზე და მეოთხე, კიბის ღიობის, მხრიდან კი ლითონის ორტესებრ კოჭზე (ზომით N16).
მოცემული კოჭი დამატებულია ფილის ზედმეტი ჩაღუნვის თავიდან ასაცილებლად.
ასევე ამავე შენობაში, ორ სართულს შორის მოწყობილია ლითონის კიბე, რომელის მზიდი კარკასი შედგენილია 80x40x3 მმ კვეთის ლითონის მართკუთხა მილებისგან.
მოცემული კიბე გადებულია ±0,000 ნიშნულიდან +3,400 ნიშნულამდე, რომლის საფეხურებად გამოყენებულია ასევე ლითონის მართკუთხა მილები კვეთით 40x20x3 მმ.
კიბეზე ასევე მოწყობილია მოაჯირი, რომელიც დაკავშირებლია ვერტიკალურ საყრდენებთან.
მოცემული კონსტრუქცია არსებული შენობის კედლებზე დაკავშირებულია არმატურის ანკერებით, რომლებზეც შედუღებულია კიბის მზიდი კარკასი.

მასალის ჯამური სპეციფიკაცია ფილისთვის და ლით. კიბისთვის

პოზ. №	დასახელება	დიამეტრი და კლასი ფ მმ	სიგრძე L მმ	რაოდე-ნობა n	სიგრძე Lxn მ	წონა q კგ	რაოდე-ნობა N	სიგრძე LxN მ	წონა QxN კგ
1	არმატურა	ფ 12 A500C	14854.4	50	742.7	659.4		742.7	659.4
2	არმატურა	ფ 8 A240C	620	100	62.0	24.5		62.0	24.5
3	ლითონის ფურცელი	δ=10		1		4.5			4.5
4	მოხრილი კუთხოვანა	L 50x6	100	4	0.4	0.3		0.4	1.2
5	ლითონის ფურცელი	-6x50x100		8		1.8			14.7
6	ორტესებრი კოჭი	N16	3.9	1	3.9	61.2	1		61.2
7	გამბჯენი ანკერი FISCHER	M 12X220		8					
8	გამბჯენი ანკერი FISCHER	M 10X120		16					
9	მართკუთხა მილი	80x40x3	22	1	22.0	114.2			114.2
10	მართკუთხა მილი	40x20x3	53.2	1	53.2	128.7			128.7
11	კვადრატული მილი	40x40x3	5.4	1	5.4	17.8			17.8
					სულ q=	683.8კგ		სულ Q=	1026.2
		ლითონის წონა კგ Q=			1026.2				
		B25 კლასის ბეტონის მოცულობა V=						2.6 მ³	

ფორმატი Format A3 | თბილისი 2022 წ. Tbilisi 2022

ფაილის სახელი File name

დაკვეთა № Order

შენიშვნები / Notes:

დამკვეთი / Client

ობიექტის მისამართი / Site address

ქალაქი თბილისი
ვ. გორგასალის ქ. №3

პროექტის სახელწოდება / Project name

„სასტუმრო ტიფლის პალას„ - ის შენობაში მოსაწყობი რბ. ფილის კონსტრუქციული პროექტი

თანამდებობა Position	გვარი Name	ხელმოწერა Signature
მთ. ინჟინერი Ceif engineer	ა. ოდიშვილი K. Odishvili	
კონსტრუქტორი Constructor	თ. გვარამაძე T. Gvaramadze	
კონსტრუქტორი Constructor		
შეამოწმა Checked	ა.ოდიშვილი K. Odishvili	

KONEX კონექსი

მისამართი / Address

საქართველო, ქ. თბილისი, ელ.მინდელის ქ.№3
3 El. Mindeli Str,Tbilisi,Georgia.
ტელ. / Tel. +(995 32) 253 76 98

E-mail: info@konex.ge
Web: www.konex.ge

ნახაზი / Drwg

საპროექტო რკინაბეტონის ფილის გეგმა +3.400 ნიშნულზე

მასშტაბი/Scale	თარიღი/Date issue	Layout
1:30	21/05/2021	

სტადია Stage	ფურცელი Page	ფურცლები Pages	რევიზია Revision
მ.პ.	სგ-1	12	

დასაპროექტებელი რბ. ფილის გეგმა +3.400 ნიშნულზე
მ 1:30

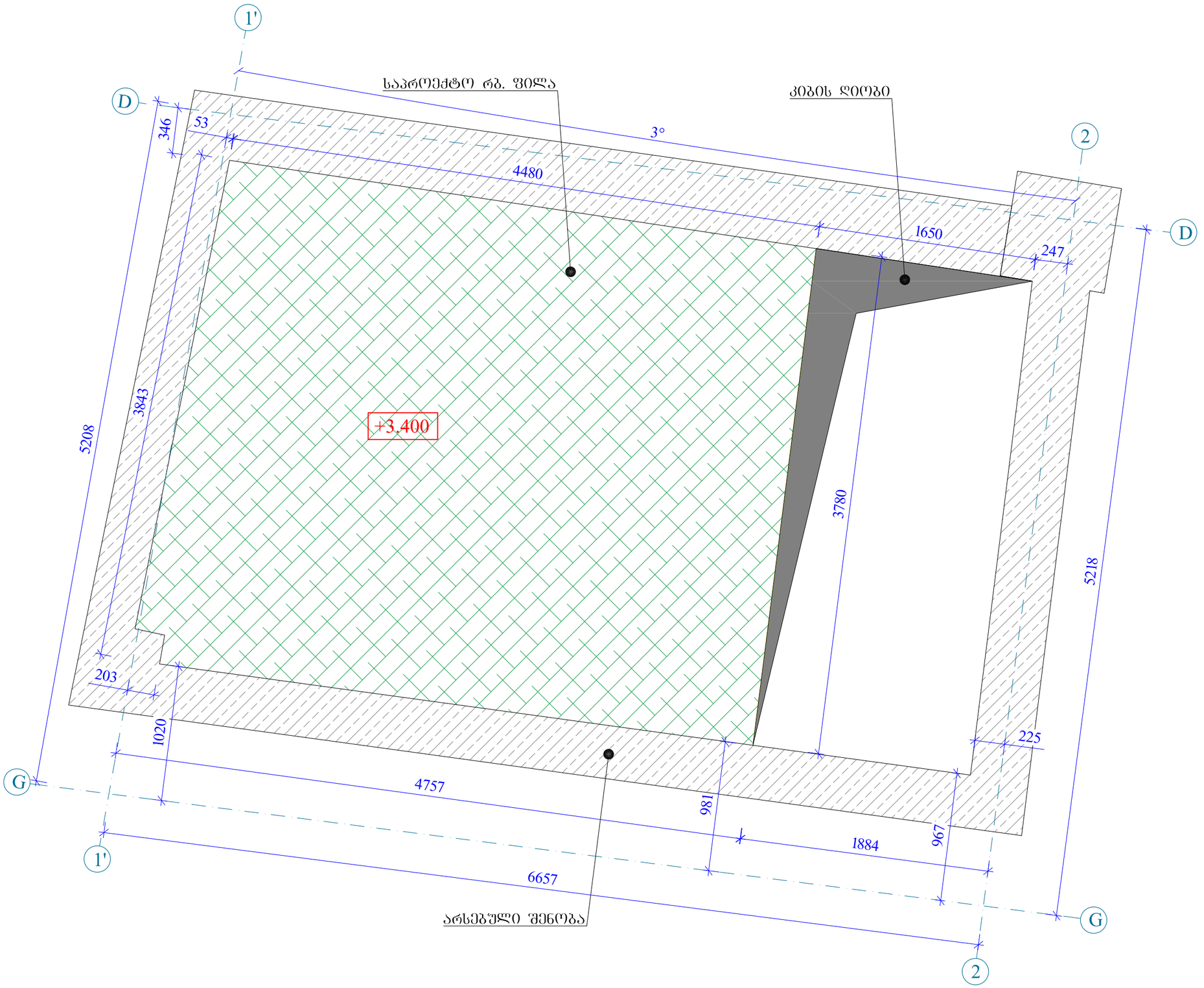

ფორმატი Format	A3
თბილისი 2022 წ. Tbilisi 2022	
ფაილის სახელი File name	
დაკვეთა № Order	
შენიშვნები / Notes:	

დამკვეთი / Client

ობიექტის მისამართი / Site address

ქალაქი თბილისი
ვ. ბორგასალის ქ. №3

პროექტის სახელწოდება / Project name

„სასტუმრო ტიფლის პალას„ - ის შენობაში მოსაწყობი რბ. ფილის კონსტრუქციული პროექტი

თანამდებობა Position	გვარი Name	ხელმოწერა Signature
მთ. ინჟინერი Ceif engineer	ა. ოდიშვილი K. Odishvili	
კონსტრუქტორი Constructor	თ. გვარამაძე T. Gvaramadze	
კონსტრუქტორი Constructor		
შეამოწმა Checked	ა.ოდიშვილი K. Odishvili	

KONEX
კონექსი

მისამართი / Address

საქართველო, ქ. თბილისი, ელ.მინდელის ქ.№3
3 El. Mindeli Str,Tbilisi,Georgia.
ტელ. / Tel. +(995 32) 253 76 98

E-mail: info@konex.ge
Web: www.konex.ge

ნახაზი / Drwg

საპროექტო რაინაბეტონის ფილის გეგმა +3.400 ნიშნულზე

მასშტაბი/Scale	თარიღი/Date issue	Layout
1:30	21/05/2021	

სტადია Stage	ფურცელი Page	ფურცლები Pages	რევიზია Revision
მ.პ.	პ-1	12	

ფილის საძალიბო ნახაზი +3.400 ნიშნულზე
მ 1:30

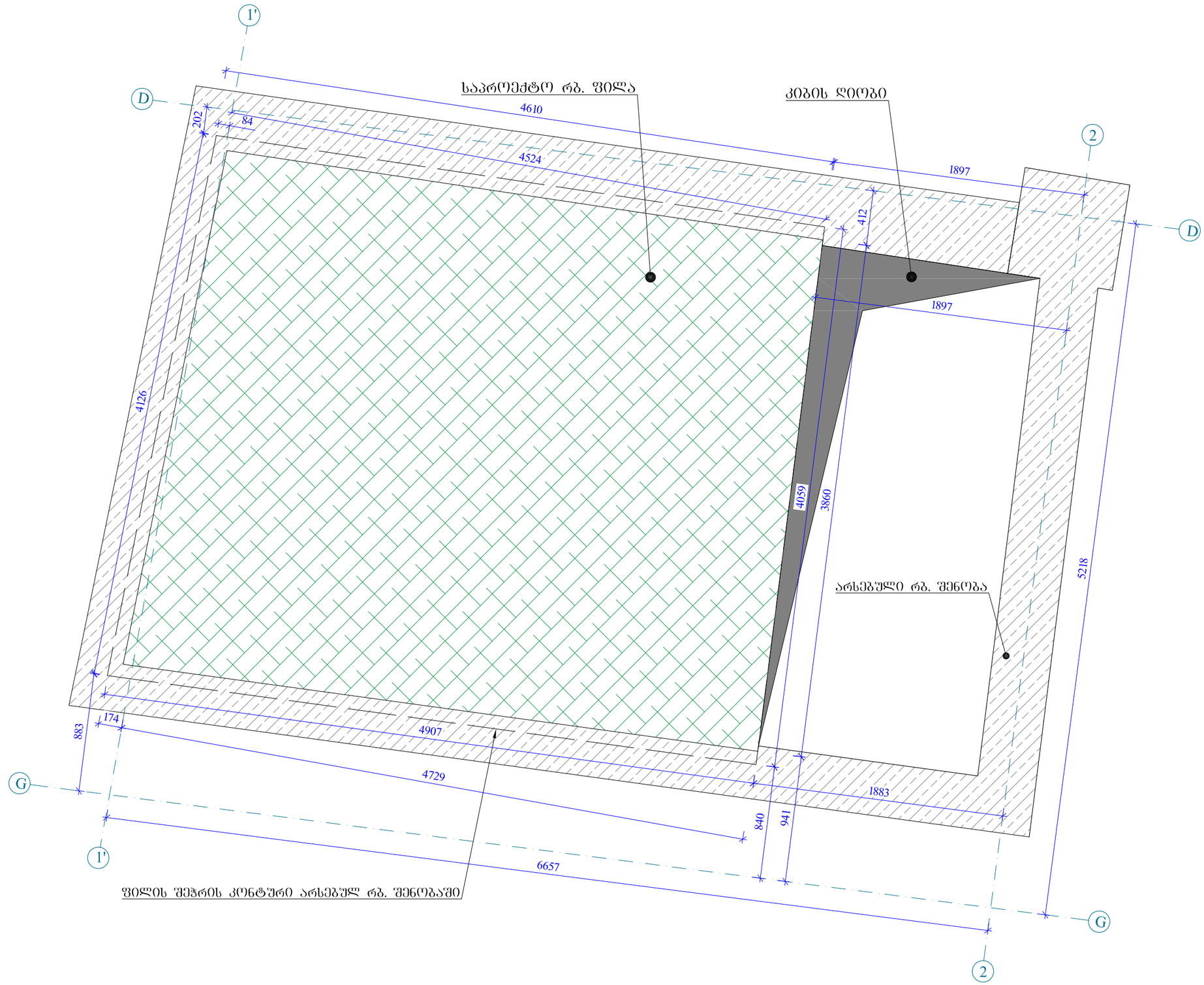

ფორმატი Format	A3
თბილისი 2022 წ. Tbilisi 2022	
ფაილის სახელი File name	
დაკვეთა № Order	
შენიშვნები / Notes:	

დამკვეთი / Client

ობიექტის მისამართი / Site address

ქალაქი თბილისი
ვ. გორგასალის ქ. №3

პროექტის სახელწოდება / Project name

„სასტუმრო ტიფლის პალას„ - ის შენობაში მოსაწყობი რბ. ფილის კონსტრუქციული პროექტი

თანამდებობა Position	გვარი Name	ხელმოწერა Signature
მთ. ინჟინერი Ceif engineer	ა. ოდიშვილი K. Odishvili	
კონსტრუქტორი Constructor	თ. გვარამაძე T. Gvaramadze	
კონსტრუქტორი Constructor		
შეამოწმა Checked	ა.ოდიშვილი K. Odishvili	

KONEX
კონექსი

მისამართი / Address

საქართველო, ქ. თბილისი, ელ.მინდელის ქ.№3
3 El. Mindeli Str,Tbilisi,Georgia.
ტელ, / Tel. +(995 32) 253 76 98

E-mail: info@konex.ge
Web: www.konex.ge

ნახაზი / Drwg

საპროექტო რკინაბეტონის ფილის საყალიბო ნახაზი +3.400 ნიშნულზე

მასშტაბი/Scale	თარიღი/Date issue	Layout
1:30	21/05/2021	

სტადია Stage	ფურცელი Page	ფურცლები Pages	რევიზია Revision
მ.პ.	პ-2	12	

ფილის ზედა და ქვედა შრის არმირების ნახაზი +3.400 ნიშნულზე
მ 1:30

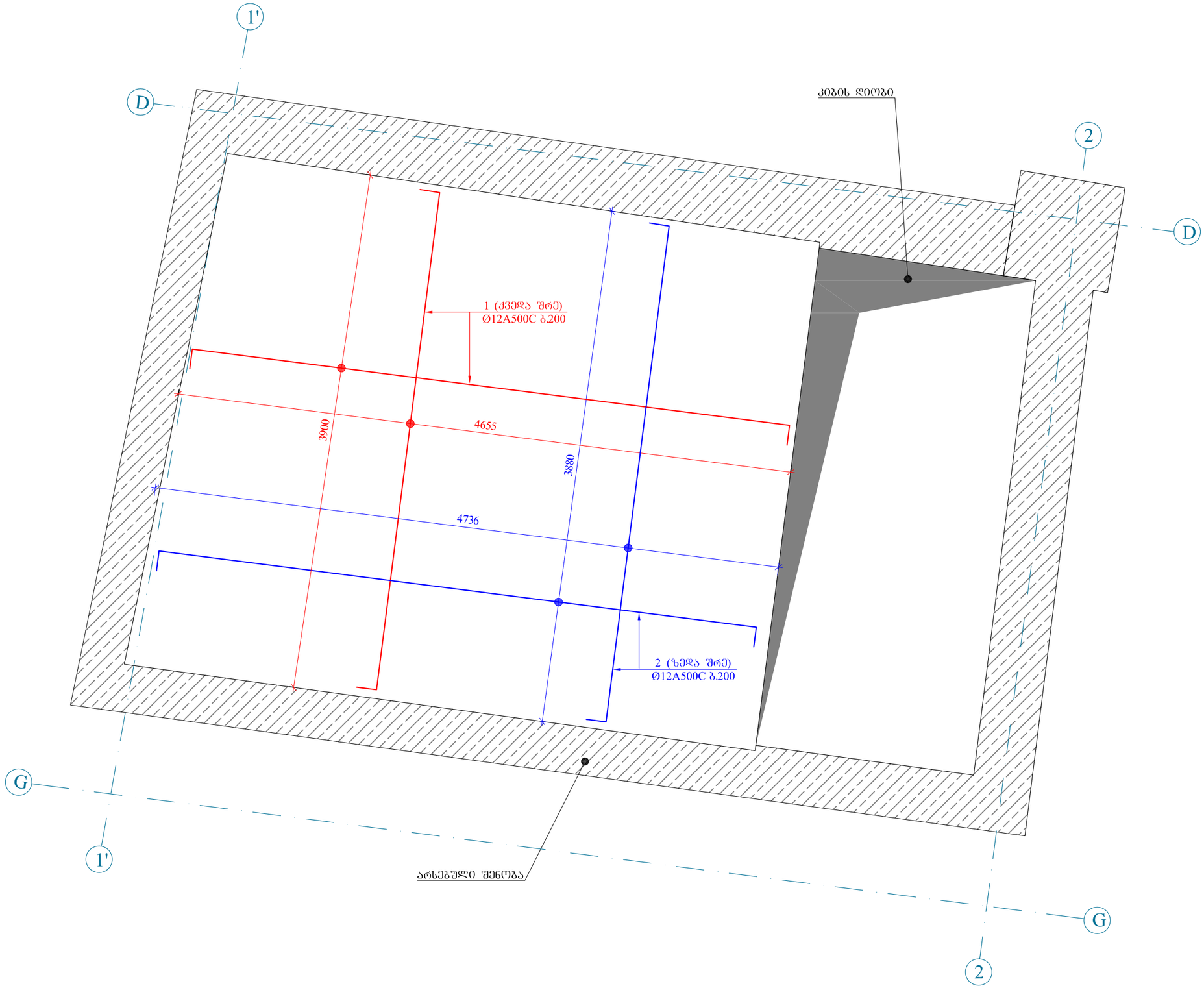

ფორმატი Format	A3	თბილისი 2022 წ. Tbilisi 2022

ფაილის სახელი
File name

დაკვეთა №
Order

შენიშვნები / Notes:

დამკვეთი / Client

ობიექტის მისამართი / Site address

ქალაქი თბილისი
ვ. გორგასალის ქ. №3

პროექტის სახელწოდება / Project name

„სასტუმრო ტიფლის პალას„ - ის შენობაში მოსაწყობი რბ. ფილის კონსტრუქციული პროექტი

თანამდებობა Position	გვარი Name	ხელმოწერა Signature
მთ. ინჟინერი Ceif engineer	ჯ. ოდიშვილი K. Odishvili	
კონსტრუქტორი Constructor	თ. გვარამაძე T. Gvaramadze	
კონსტრუქტორი Constructor		
შეამოწმა Checked	ჯ.ოდიშვილი K. Odishvili	

KONEX
კონექსი

მისამართი / Address

საქართველო, ქ. თბილისი, ელ.მინდელის ქ.№3
3 El. Mindeli Str,Tbilisi,Georgia.
ტელ. / Tel. +(995 32) 253 76 98

E-mail: info@konex.ge
Web: www.konex.ge

ნახაზი / Drwg

საპროექტო ფილის ზედა და ქვედა შრის არმირების ნახაზი +3.400 ნიშნულზე

მასშტაბი/Scale	თარიღი/Date issue	Layout
1:30	21/05/2021	

სტადია Stage	ფურცელი Page	ფურცლები Pages	რევიზია Revision
მ.პ.	პ-3	12	

ფილის გამაძრიელებელი კოჭის სამონტაჟო ნახაზი +3.400 ნიშნულზე
მ 1:30

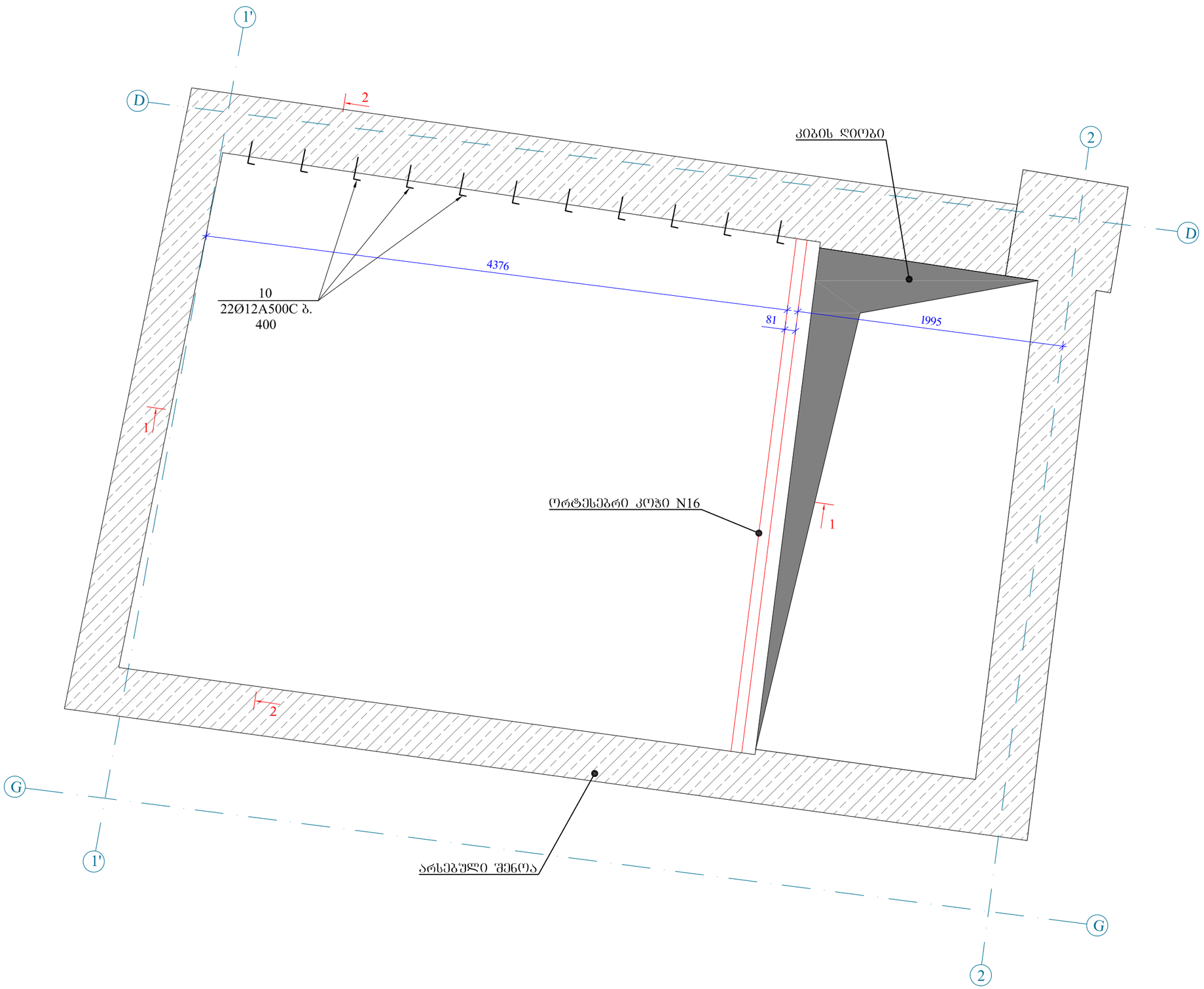

ფორმატი Format	A3
თბილისი 2022 წ. Tbilisi 2022	

ფაილის სახელი
File name

დაკვეთა №
Order

შენიშვნები / Notes:

1. კვეთები 1-1 და 2-2, კოჭის დამაგრების კვანძები და საპროექტო ფილის არსებულ შენობაზე დამაგრების პრინციპი იხილეთ კ-5 ფურცელზე.

დამკვეთი / Client

ობიექტის მისამართი / Site address

ქალაქი თბილისი
ვ. ბორბალაძის ქ. №3

პროექტის სახელწოდება / Project name

„სასტუმრო ტიფლის პალას„ - ის შენობაში მოსაწყობი რბ. ფილის კონსტრუქციული პროექტი

თანამდებობა Position	გვარი Name	ხელმოწერა Signature
მთ. ინჟინერი Ceif engineer	ქ. ოდიშვილი K. Odishvili	
კონსტრუქტორი Constructor	თ. გვარამაძე T. Gvaramadze	
კონსტრუქტორი Constructor		
შეამოწმა Checked	ქ.ოდიშვილი K. Odishvili	

KONEX კონექსი

მისამართი / Address

საქართველო, ქ. თბილისი, ელ.მინდელის ქ.№3
3 El. Mindeli Str,Tbilisi,Georgia.
ტელ. / Tel. +(995 32) 253 76 98

E-mail: info@konex.ge
Web: www.konex.ge

ნახაზი / Drwg

ფილის გამაძლიერებელი კოჭის სამონტაჟო ნახაზი +3.400 ნიშნულზე

მასშტაბი/Scale	თარიღი/Date issue	Layout
1:30	21/05/2021	

სტადია Stage	ფურცელი Page	ფურცლები Pages	რევიზია Revision
მ.პ.	კ-4	12	

კვეთი 1-1
მ. 1/10

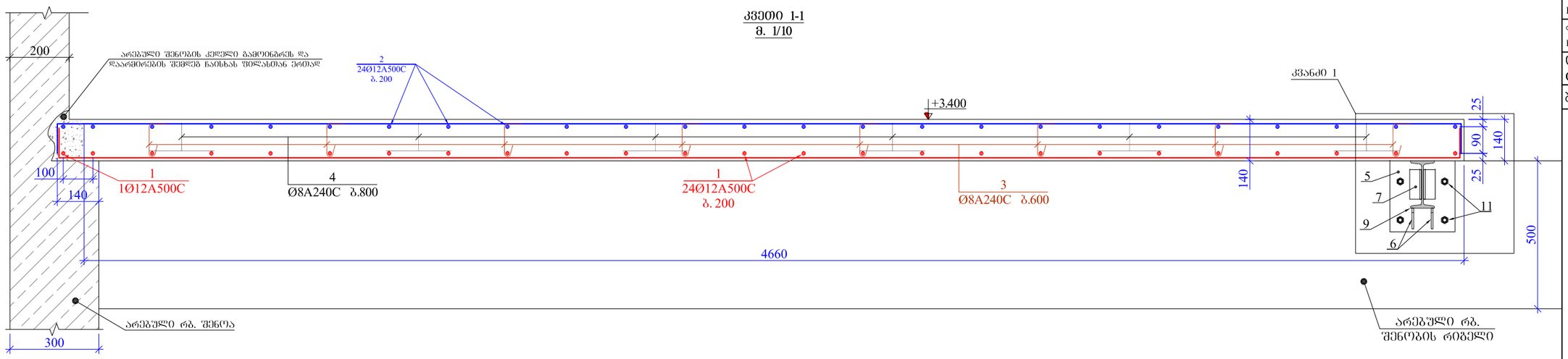

კვეთი 2-2
მ. 1/10

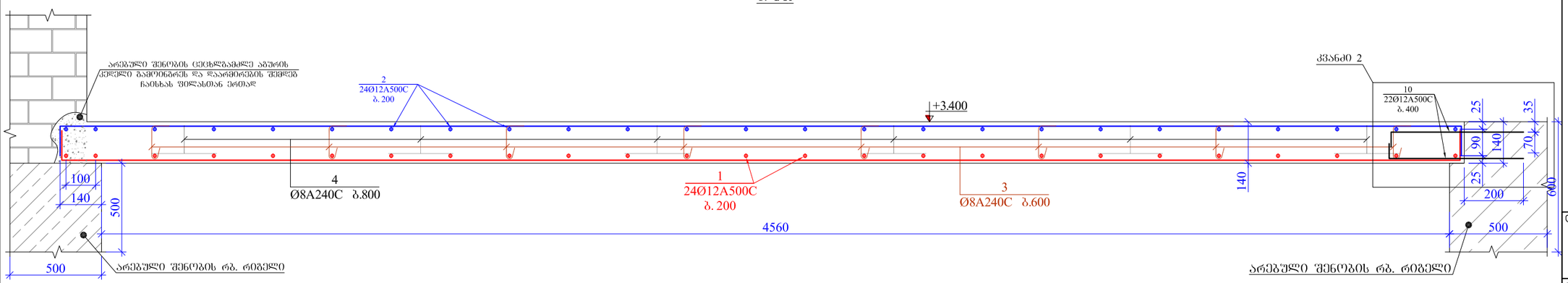

კვანძი 1
მ 1:15

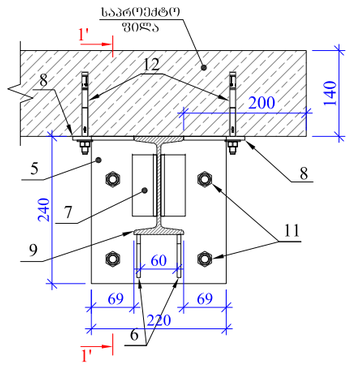

კვეთი 1'-1'
მ 1:15

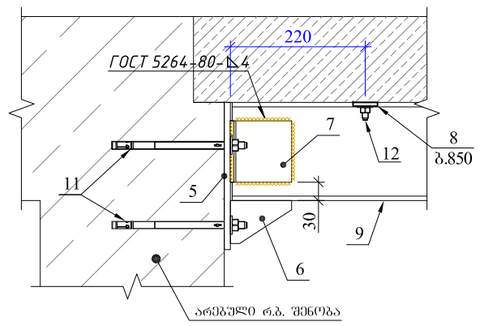

კვანძი 1
მ 1:10

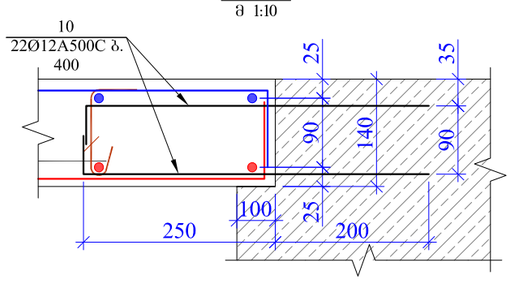

მასალის სპეციფიკაცია შეღისთვის (+3,400)									
პოზ. №	დასახელება	დიამეტრი და კლასი Φ მმ	სიგრძე L მმ	რაოდენობა n	სიგრძე Lxn მ	წონა q კგ	რაოდენობა N	სიგრძე LxN მ	წონა QxN კგ
1	არმატურა	Φ 12 A500C	5000	50	250.0	221.9	1	250.0	221.9
2	არმატურა	Φ 12 A500C	5000	50	250.0	221.9		250.0	221.9
3	არმატურა	Φ 8 A240C	310	64	19.8	7.8		19.8	7.8
4	არმატურა	Φ 8 A240C	610	36	22.0	8.7		22.0	8.7
5	სამაბრი ფილა	-10x220x240		2		4.1			8.2
6	სიხისტის ღიბო	-10x70x100		4		0.4			1.6
7	მოხრილი კუთხოვანა	L 50x6	100	4	0.4	0.3		0.4	1.2
8	ლითონის დეტალი	-6x50x100		8		1.8			14.7
9	ორტესებრი კოჭი	N16		1	3.9	61.2			61.2
10	არმატურა	Φ 12 A500C	450	22	9.9	8.8		9.9	193.4
11	ბამბჯენი ანკერი FISCHER	M 12X220		8					
12	ბამბჯენი ანკერი FISCHER	M 10X120		16					
						სულ q= 451.7კგ		სულ Q=	740.7
		ლითონის წონა კგ			Q=	740.7			
		B25 კლასის ბეტონის მოცულობა			V=			2.6 მ³	

ფორმატი Format **A3**

თბილისი 2022 წ. Tbilisi 2022

ფაილის სახელი File name

დაკვეთა № Order

შენიშვნები / Notes:

1. მოცემული ნახაზი ბანხილულ იქნას კ-5 წურცელთან ერთად
2. პოზიცია 8 შედუღდეს ორტესებრი კოჭის ორივე მხრიდან (კოჭის ცალ მხარეს 4 ცალი) ბიჯით 850 მმ.
3. პოზიცია 10 ჩაანკრეებულია ქიმიურად არსებული შენობის რკინაბეტონის რიბელში კვეთი 2-2 ზე ნაჩვენები ზომებით;
4. პოზიცია 10 ზე ფილის არმატურები ბადაებმება ბადაბმის სიბრტით 20d პირბადადებით, სტანდარტულად ბადასაბმელი მავთულებით (вязян).

დამკვეთი / Client

ობიექტის მისამართი / Site address

ქალაქი თბილისი
ვ. ბერიბასალის ქ. №3

პროექტის სახელწოდება / Project name

„სასტუმრო ტიფლის პალას„ - ის შენობაში მოსაწყობი რბ. ფილის კონსტრუქციული პროექტი

თანამდებობა Position	გვარი Name	ხელმოწერა Signature
მთ. ინჟინერი Ceif engineer	ქ. ოდიშვილი K. Odishvili	
კონსტრუქტორი Constructor	თ. გვარამაძე T. Gvaramadze	
კონსტრუქტორი Constructor		
შეამოწმა Checked	ქ.ოდიშვილი K. Odishvili	

KONEX კონექსი

მისამართი / Address

საქართველო, ქ. თბილისი, ეს.მინდელის ქ.№3
3 El. Mindeli Str,Tbilisi,Georgia.
ტელ. / Tel. +(995 32) 253 76 98

E-mail: info@konex.ge
Web: www.konex.ge

ნახაზი / Drwg

ფილის კვეთი 1-1 და კვეთი 2-2; კვანძი 1 +3.400 ნიშნულზე; სპეციფიკაცია

მასშტაბი/Scale	თარიღი/Date issue	Layout
1:15	21/05/2021	

სტადია Stage	ფურცელი Page	ფურცლები Pages	რევიზია Revision
მ.პ.	კ-5	12	

პოზ. 3

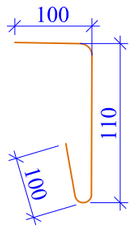

პოზ. 4

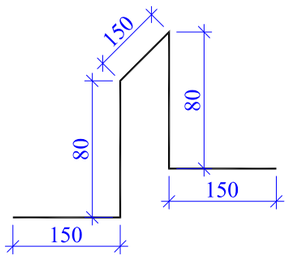

პოზ. 5

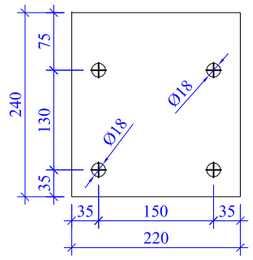

პოზ. 6
მ 1:2

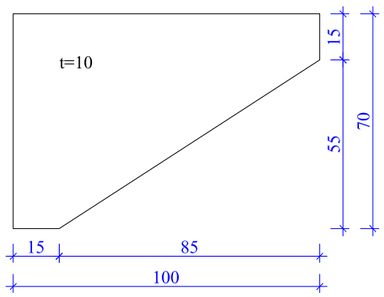

პოზ. 7
მ 1:2

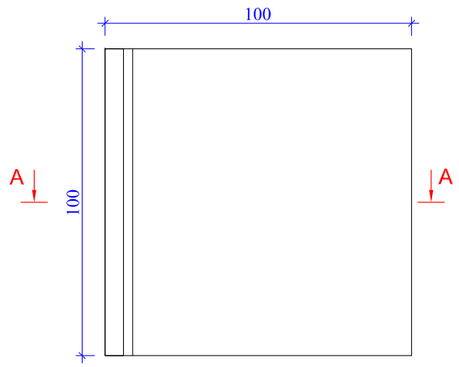

კვეთი A-A

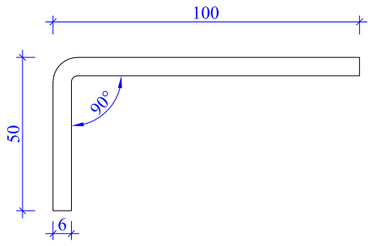

პოზ. 8
მ 1:2

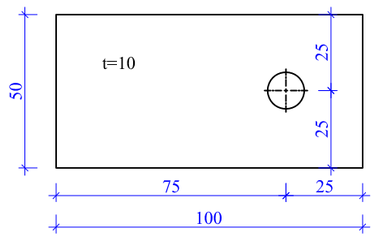

პოზ. 10
მ 1:2

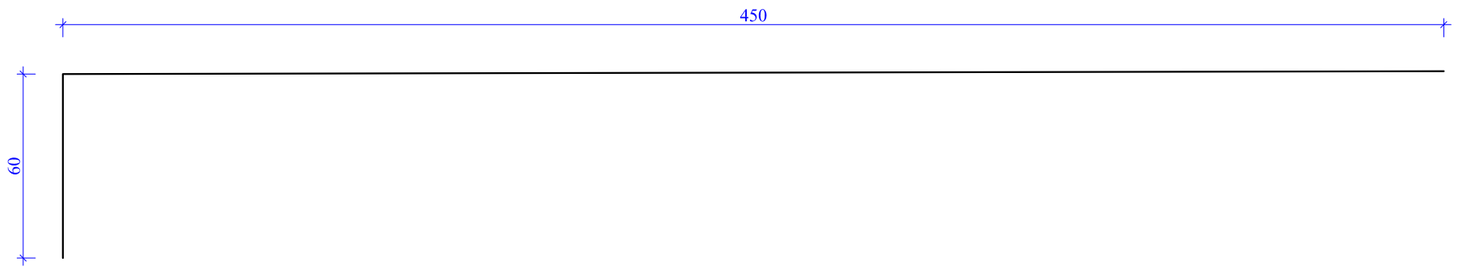

ფორმატი Format	A3
თბილისი 2022 წ. Tbilisi 2022	
ფაილის სახელი File name	
დაკვეთა № Order	
შენიშვნები / Notes:	
დამკვეთი / Client	
ობიექტის მისამართი / Site address	ქალაქი თბილისი ვ. ბერძენიშვილის ქ. №3
პროექტის სახელწოდება / Project name	„სასტუმრო ტიფლის პალას„ - ის შენობაში მოსაწყობი რბ. ფილის კონსტრუქციული პროექტი

თანამდებობა Position	გვარი Name	ხელმოწერა Signature
მთ. ინჟინერი Ceif engineer	ა. ოდიშვილი K. Odishvili	
კონსტრუქტორი Constructor	თ. გვარამაძე T. Gvaramadze	
კონსტრუქტორი Constructor		
შეამოწმა Checked	ა.ოდიშვილი K. Odishvili	

KONEX
კონექსი

მისამართი / Address

საქართველო, ქ. თბილისი, ელ.მინდელის ქ.№3
3 El. Mindeli Str,Tbilisi,Georgia.
ტელ. / Tel. +(995 32) 253 76 98

E-mail: info@konex.ge
Web: www.konex.ge

ნახაზი / Drwg			
პოზიციები 3-:-8 და პოზ. 10			
მასშტაბი/Scale	თარიღი/Date issue	Layout	
1:15	21/05/2021		
სტადია Stage	ფურცელი Page	ფურცლები Pages	რევიზია Revision
მ.პ.	ა-6	12	

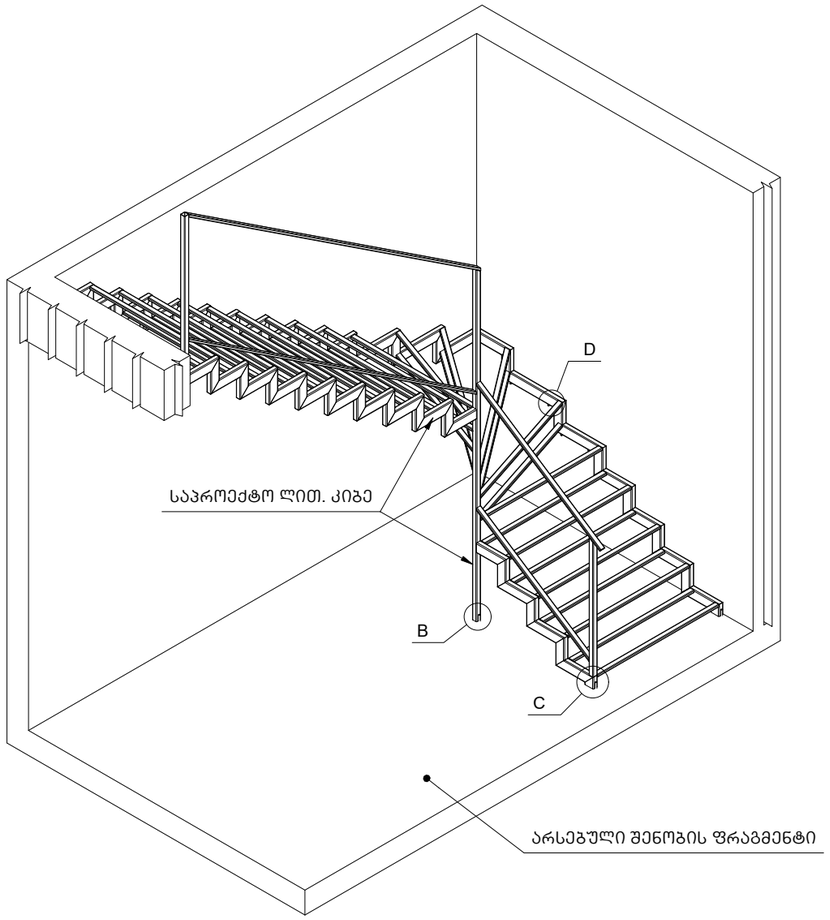

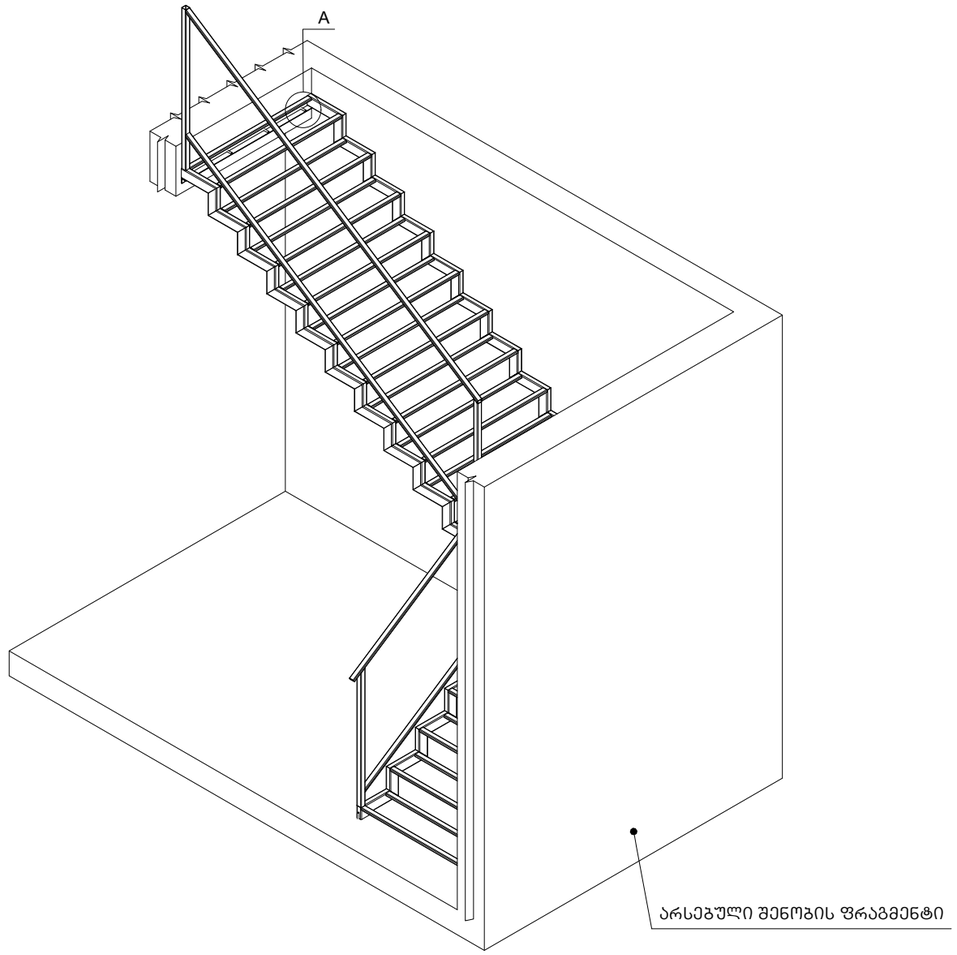

A (1 : 5)

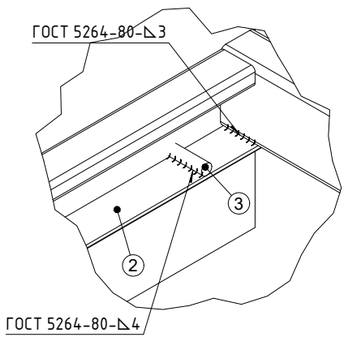

B (1 : 5)

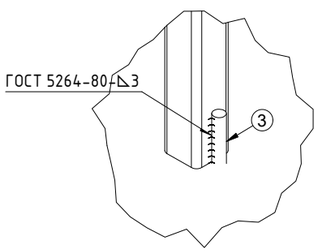

C (1 : 5)

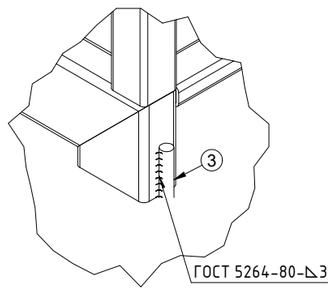

D (1 : 5)

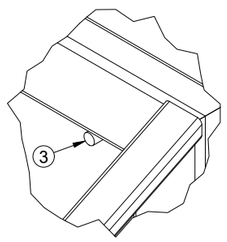

პოზ	დასახელება	სტანდარტი	რაოდ	ერთეული	პარამეტრი
1	ლითონის კიბე		1	ცალი	
2	ლითონის კუთხოვანა	ГОСТ 8509-93	1	ცალი	40x40x4-1200
3	საანკერე არმატურა		40	ცალი	Ф12-200

ფორმატი Format	A3	თბილისი 2022 Tbilisi 2022
ფილის სახელი Fail name		. . .
დაკვეთა № Order		

შენიშვნა / Notes :

1. პოზიცია 3 (საანკერე არმატურა) ჩაანკერდეს შენობის კედელში 2-2 ცალი თითოეული საფეხურის ქვეშ. ჩაანკერების სიღრმე 200 მმ.

დამკვეთი / Client

ობიექტის მისამართი / Site address

ქალაქი თბილისი
ვ. გორგასალის ქ. №3

პროექტის სახელწოდება / Project name

„სასტუმრო ტიფლის პალას„ - ის შენობაში მოსაწყობი ლითონის კიბის კონსტრუქციული პროექტი

თანამდებობა Position	გვარი Surname	ხელმოწერა Signature
მთ. ინჟინერი Ceif engineer	კ. ოდიშვილი K. Odishvili	
კონსტრუქტორი Constructor	თ. გვარამაძე T. Gvaramadze	
კონსტრუქტორი Constructor		
შეამოწმა Checked	კ. ოდიშვილი K. Odishvili	

KONEX კონექსი

მისამართი / Address

საქართველო, ქ. თბილისი, ელ. მინდელის ქ. №3
3 El. Mindeli St. Tbilisi, Georgia
tel. / Tel. +(995 32) 253 76 98

E-mail: info@konex.ge
Web: www.konex.ge

ნახაზი / Drawing

ლითონის კიბის ზოგადი ხედები და კვანძები

მასშტაბი/Scale		თარიღი/Date issue	
1 : 40			
სტადია Stage	ფურცელი Page	ფურც-ბი Pages	რევიზია Revision
მ.პ.	კ-7	12	

ხედი დ-გ ღერძებში ღერძი 2-ის მიხედვით

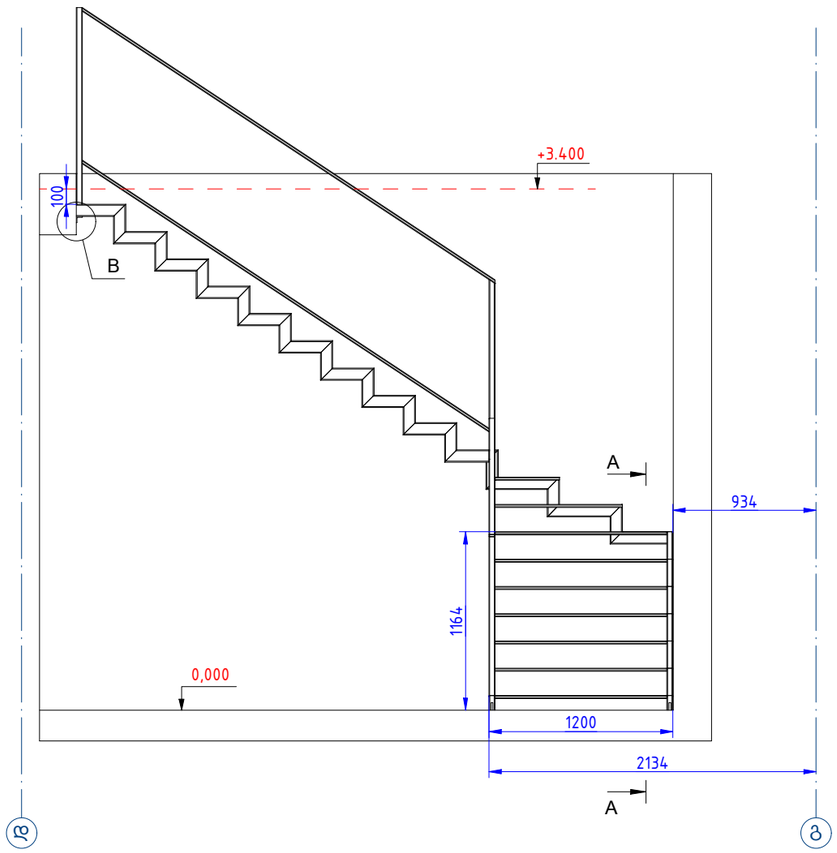

კიბის ზედხედი

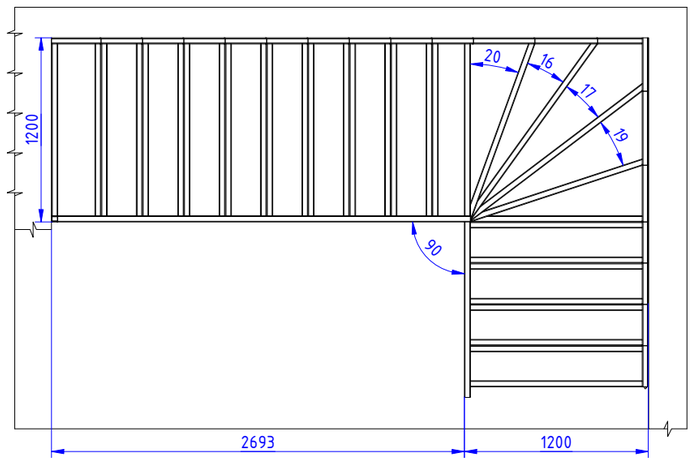

B (1 : 5)

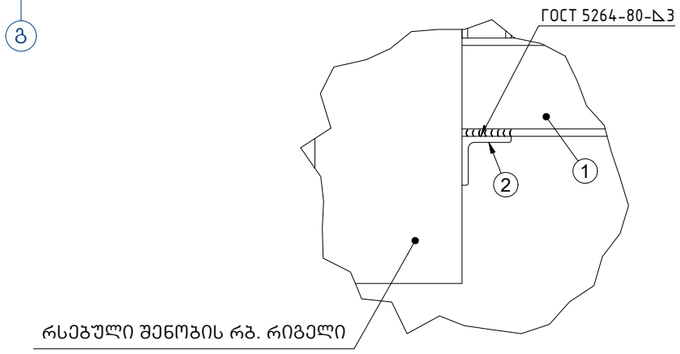

C (1 : 5)

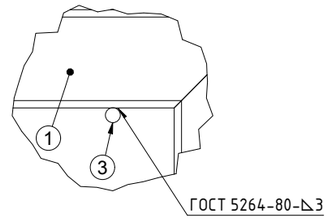

A-A (1 : 25)

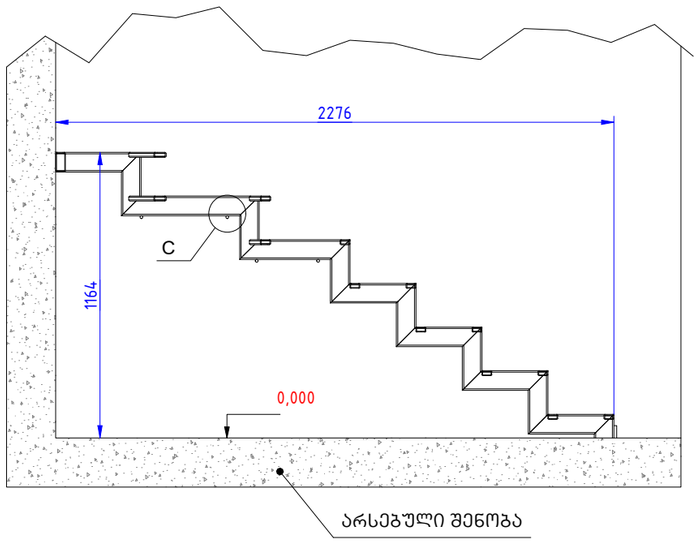

პოზ	დასახელება	სტანდარტი	რაოდ	ერთეული	პარამეტრი
1	ლითონის კიბე		1	ცალი	
2	ლითონის კუთხოვანა	ГОСТ 8509-93	1	ცალი	40x40x5-1200
3	საანკერე არმატურა		40	ცალი	Ф12-200

ფორმატი Format A3 | თბილისი 2022 Tbilisi 2022

ფილის სახელი Fail name . . .

დაკვეთა № Order

შენიშვნა / Notes :

1. პოზიცია 3 (საანკერე არმატურა) ჩაანკერდეს შენობის კედელში 2-2 ცალი თითოეული საფეხურის ქვეშ.

დამკვეთი / Client

ობიექტის მისამართი / Site address

ქალაქი თბილისი
ვ. გორგასალის ქ. №3

პროექტის სახელწოდება / Project name

„სასტუმრო ტიფლის პალას„ - ის შენობაში მოსაწყობი ლიფტინის კიბის კონსტრუქციული პროექტი

თანამდებობა Position	გვარი Surname	ხელმოწერა Signature
მთ. ინჟინერი Ceif engineer	კ. ოდიშვილი K. Odishvili	
კონსტრუქტორი Constructor	თ. გვარამაძე T. Gvaramadze	თ.გვარ
კონსტრუქტორი Constructor		
შეამოწმა Checked	კ. ოდიშვილი K. Odishvili	კ.ოდიშვილი

KONEX კონექსი

მისამართი / Address
საქართველო, ქ. თბილისი, ელ. მინდელის ქ. №3
3 El. Mindeli St. Tbilisi, Georgia
tel. / Tel. +(995 32) 253 76 98
E-mail: info@konex.ge
Web: www.konex.ge

ნახაზი / Drawing

ლითონის კიბის ხედები და დამაბრების კვანძები

მასშტაბი/Scale	თარიღი/Date issue		
1 : 40			
სტადია Stage	ფურცელი Page	ფურც-ბი Pages	რევიზია Revision
მ.პ.	კ-8	12	

კიბის წინხედი

მ 1:40

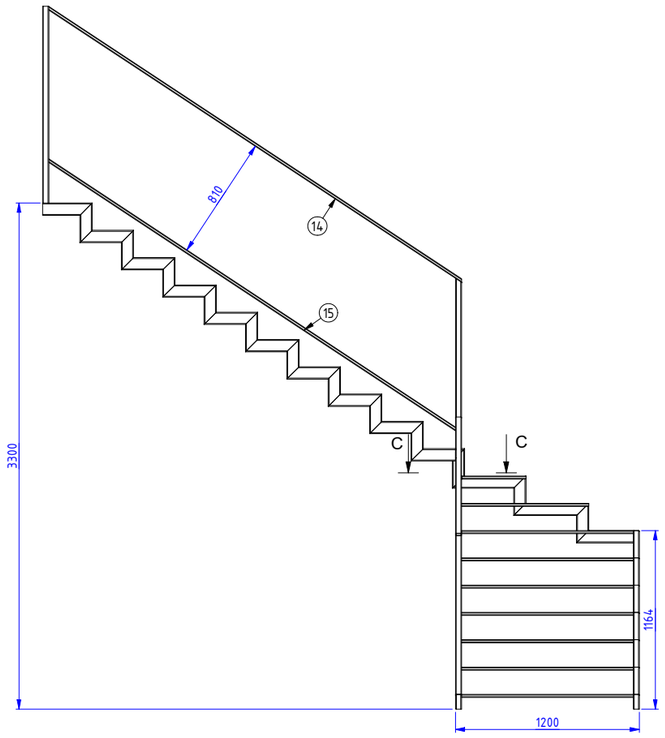

A-A (1 : 30)

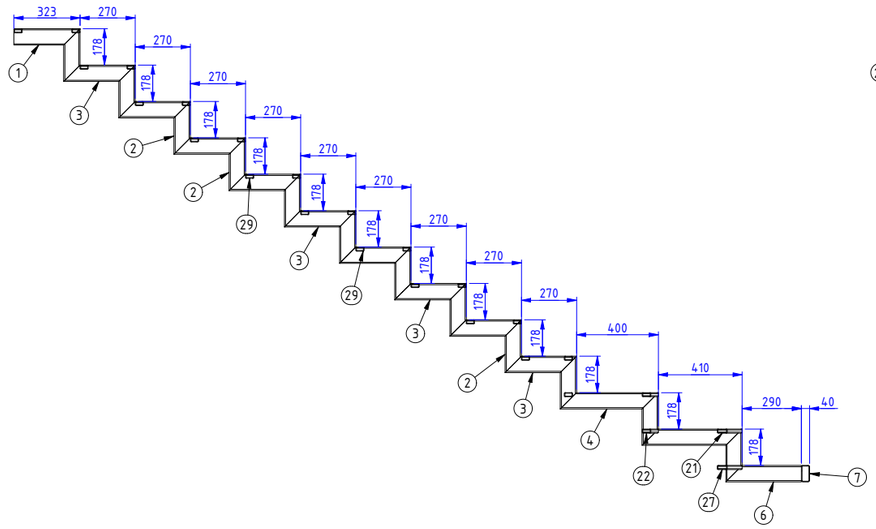

B-B (1 : 30)

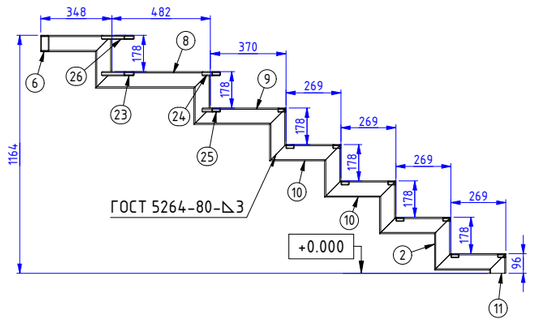

კიბის იზომეტრიული ხედი

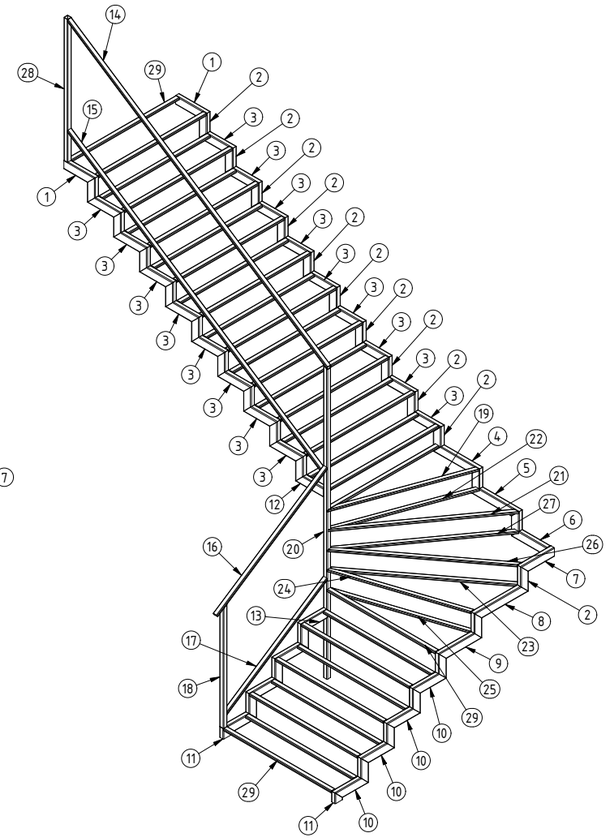

კიბის ზედხედი

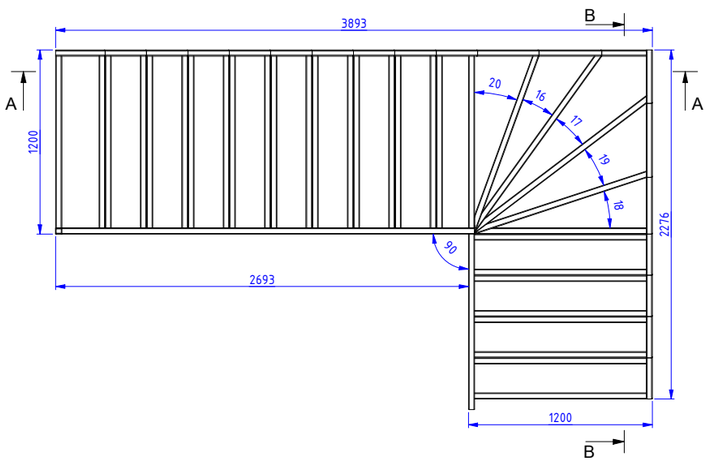

C-C (1 : 10)

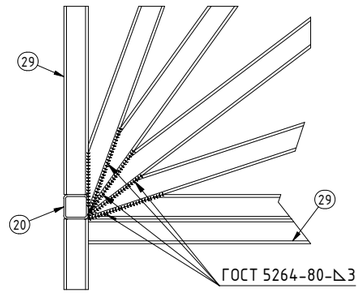

პოზ	ფურც	დასახელება	სტანდარტი	მასა, კგ	რაოდ	პარამეტრი
1	A3	მართკუთხა მილი	ГОСТ 30245-2003	1.5	2	80x40x3-323
2	A3	მართკუთხა მილი	ГОСТ 30245-2003	0.9	30	80x40x3-258
3	A3	მართკუთხა მილი	ГОСТ 30245-2003	1.4	17	80x40x3-350
4	A3	მართკუთხა მილი	ГОСТ 30245-2003	2.1	1	80x40x3-480
5	A3	მართკუთხა მილი	ГОСТ 30245-2003	2.1	1	80x40x3-490
6	A3	მართკუთხა მილი	ГОСТ 30245-2003	1.7	1	80x40x3-370
7	A3	მართკუთხა მილი	ГОСТ 30245-2003	1.6	1	80x40x3-348
8	A3	მართკუთხა მილი	ГОСТ 30245-2003	2.5	1	80x40x3-562
9	A3	მართკუთხა მილი	ГОСТ 30245-2003	1.9	1	80x40x3-450
10	A3	მართკუთხა მილი	ГОСТ 30245-2003	1.4	7	80x40x3-349
11	A3	მართკუთხა მილი	ГОСТ 30245-2003	0.3	2	80x40x3-96
12	A3	მართკუთხა მილი	ГОСТ 30245-2003	1.3	1	80x40x3-310
13	A3	მართკუთხა მილი	ГОСТ 30245-2003	1.2	1	80x40x3-269
14	A3	მართკუთხა მილი	ГОСТ 8645-65	7.8	1	40x20x3-3239
15	A3	მართკუთხა მილი	ГОСТ 8645-65	7.7	1	40x20x3-3190
16	A3	მართკუთხა მილი	ГОСТ 8645-65	3.3	1	40x20x3-1372
17	A3	მართკუთხა მილი	ГОСТ 8645-65	3	1	40x20x3-1255
18	A3	კვადრატული მილი	ГОСТ 8639-82	3.7	1	40x40x3 -1099
19	A3	მართკუთხა მილი	ГОСТ 8645-65	2.8	1	40x20x3-1230
20	A3	კვადრატული მილი	ГОСТ 30245-2003	9.2	1	40x40x3-3000
21	A3	მართკუთხა მილი	ГОСТ 8645-65	3.3	1	40x20x3-1440
22	A3	მართკუთხა მილი	ГОСТ 8645-65	2.8	1	40x20x3-1210
23	A3	მართკუთხა მილი	ГОСТ 8645-65	3.3	1	40x20x3-1435
24	A3	მართკუთხა მილი	ГОСТ 8645-65	2.8	1	40x20x3-1195
25	A3	მართკუთხა მილი	ГОСТ 8645-65	2.7	1	40x20x3-1190
26	A3	მართკუთხა მილი	ГОСТ 8645-65	3.4	1	40x20x3-1434
27	A3	მართკუთხა მილი	ГОСТ 8645-65	3.3	1	40x20x3-1409
28	ნ/გ	კვადრატული მილი	ГОСТ 8639-82	4.3	1	40x40x3 -1282
29	ნ/გ	მართკუთხა მილი	ГОСТ 8645-65	2.7	30	40x20x3-1120

ფორმატი Format	A3
თბილისი 2022 Tbilisi 2022	
ფაილის სახელი Fail name	. . .
დაკვეთა № Order	
შენიშვნა / Notes :	
დამკვეთი / Client	
ობიექტის მისამართი / Site address	ქალაქი თბილისი ვ. ბერძენიშვილის ქ. №3
პროექტის სახელწოდება / Project name	„სასტუმრო ტიფლის პალას„ - ის შენობაში მოსაწყობი ლიფტების კიბის კონსტრუქციული პროექტი

თანამდებობა Position	გვარი Surname	ხელმოწერა Signature
მთ. ინჟინერი Ceif engineer	კ. ოდიშვილი K. Odishvili	
კონსტრუქტორი Constructor	თ. გვარამაძე T. Gvaramadze	
კონსტრუქტორი Constructor		
შეამოწმა Checked	კ. ოდიშვილი K. Odishvili	

KONEX კონექსი

მისამართი / Address

საქართველო, ქ. თბილისი, ელ. მინდელის ქ. №3
3 El. Mindeli St. Tbilisi, Georgia
tel. / Tel. +(995 32) 253 76 98

E-mail: info@konex.ge
Web: www.konex.ge

ნახაზი / Drawing

კიბის ხედები, კვანძები და მასალის სპეციფიკაცია

მასშტაბი/Scale		თარიღი/Date issue	
სტადია Stage	ფურცელი Page	ფურც-ბი Pages	რევიზია Revision
მ.პ.	კ-9	12	

პოზ. 1

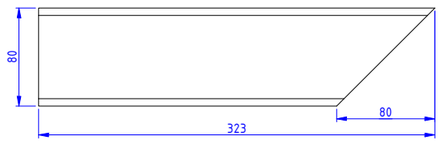

პოზ. 2

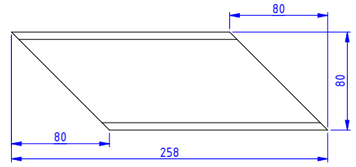

პოზ. 3

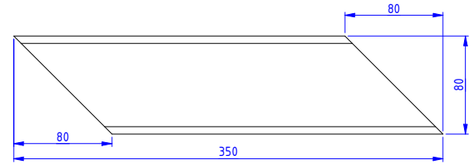

პოზ. 4

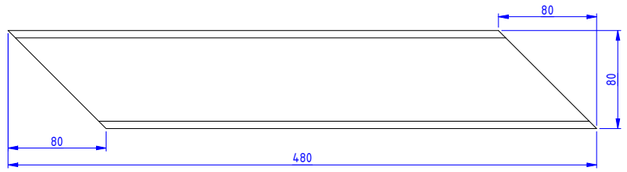

პოზ. 5

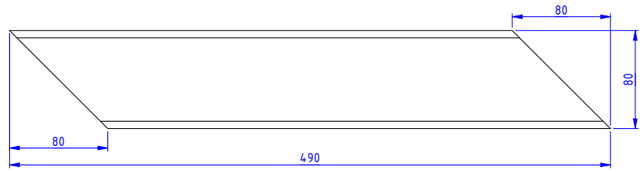

პოზ. 6

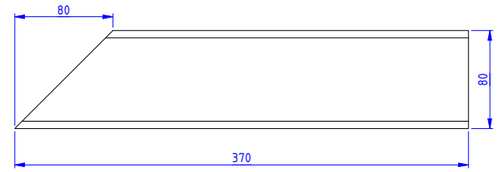

პოზ. 7

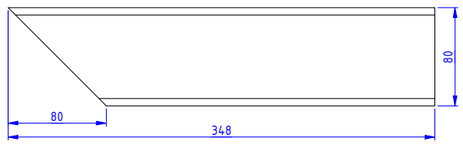

პოზ. 8

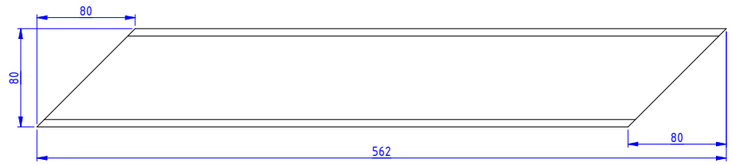

პოზ. 9

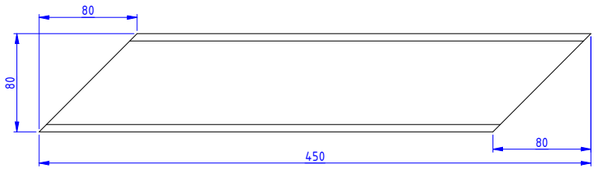

პოზ. 10

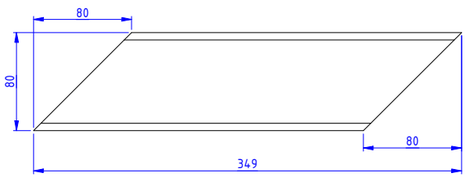

პოზ. 11

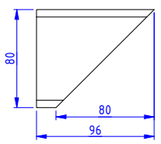

პოზ. 12

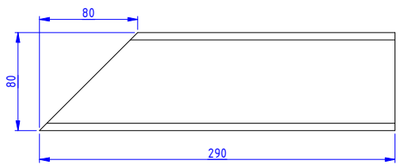

პოზ. 13

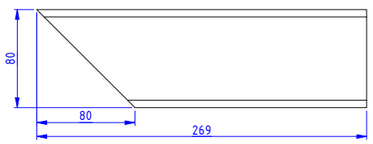

პოზ. 14

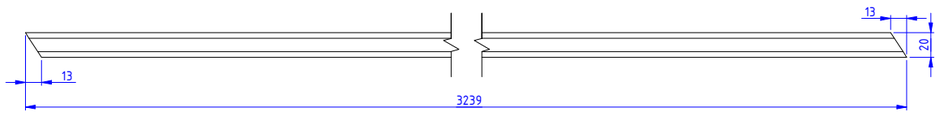

პოზ. 15

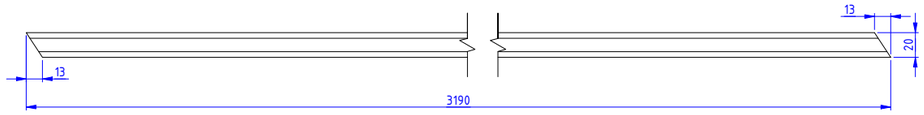

ფორმატი Format	A3
თბილისი 2022 Tbilisi 2022	
ფაილის სახელი Fail name	. . .
დაკვეთა № Order	
შენიშვნა / Notes :	

დამკვეთი / Client

ობიექტის მისამართი / Site address

ქალაქი თბილისი
ვ. გორგასალის ქ. №3

პროექტის სახელწოდება / Project name

„სასტუმრო ტიფლის პალას„ - ის შენობაში მოსაწყობი ლიფტის კიბის კონსტრუქციული პროექტი

პოზიცია Position	გვარი Surname	ხელმოწერა Signature
მთ. ინჟინერი Ceif engineer	კ. ოდიშვილი K. Odishvili	
კონსტრუქტორი Constructor	თ. გვარამაძე T. Gvaramadze	
კონსტრუქტორი Constructor		
შეამოწმა Checked	კ. ოდიშვილი K. Odishvili	

KONEX კონექსი

მისამართი / Address

საქარველოს, ქ. თბილისი, ელ. მინდელის ქ. №3
3 El. Mindeli St. Tbilisi, Georgia
tel. / Tel. +(995 32) 253 76 98

E-mail: info@konex.ge
Web: www.konex.ge

ნახაზი / Drawing

კიბის პოზიციები 1-:-15

მასშტაბი/Scale	თარიღი/Date issue
1 : 5	

სტადია Stage	ფურცელი Page	ფურც-ბი Pages	რევიზია Revision
მ.პ.	კ-10	12	

პოზ. 16

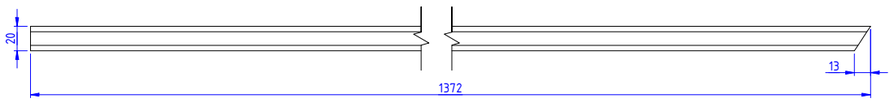

პოზ. 17

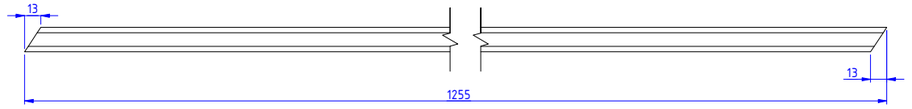

პოზ. 18

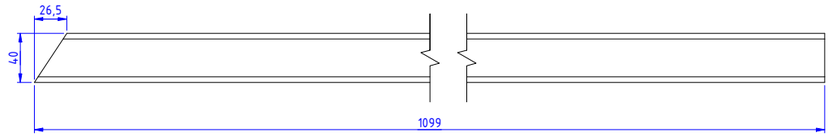

პოზ. 19

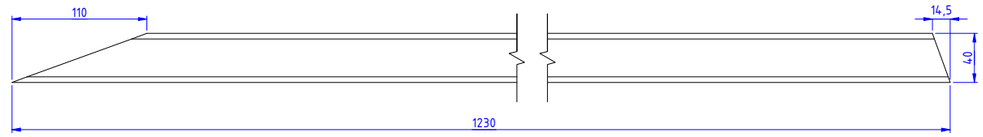

პოზ. 20

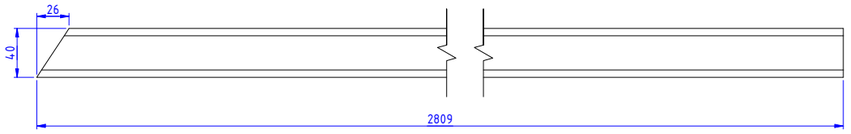

პოზ. 21

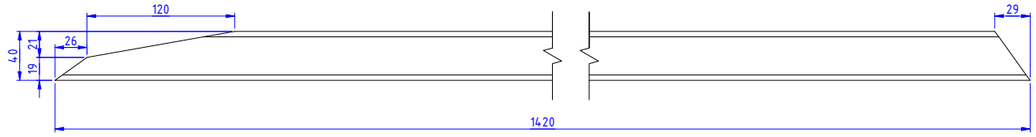

პოზ. 22

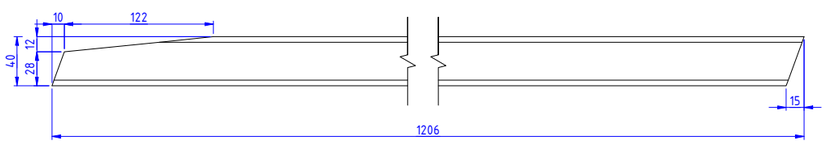

პოზ. 23

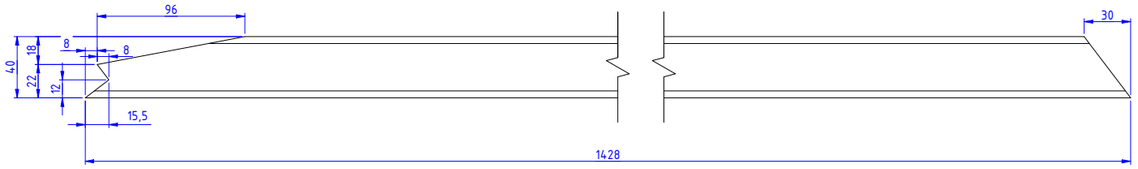

პოზ. 24

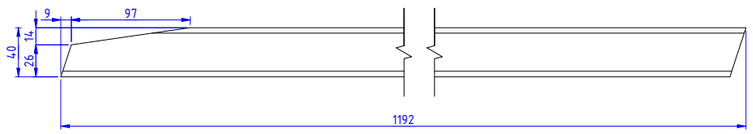

პოზ. 25

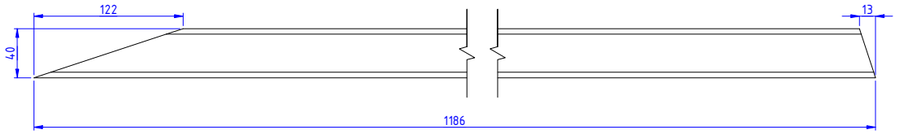

პოზ. 26

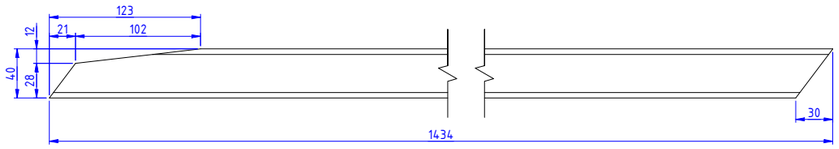

პოზ. 27

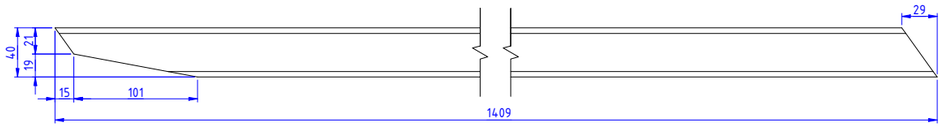

ფორმატი Format	A3	თბილისი 2022 Tbilisi 2022	
ფაილის სახელი Fail name	. . .		
დაკვეთა № Order			
შენიშვნა / Notes :			

დამკვეთი / Client

ობიექტის მისამართი / Site address

ქალაქი თბილისი
ვ. გორგასალის ქ. №3

პროექტის სახელწოდება / Project name

„სასტუმრო ტიფლის პალას„ - ის შენობაში მოსაწყობი ლობონის კიბის კონსტრუქციული პროექტი

თანამდებობა Position	გვარი Surname	ხელმოწერა Signature
მთ. ინჟინერი Ceif engineer	ქ. ოდიშვილი K. Odishvili	
კონსტრუქტორი Constructor	თ. გვარამაძე T. Gvaramadze	
კონსტრუქტორი Constructor		
შეამოწმა Checked	ქ. ოდიშვილი K. Odishvili	

KONEX კონექსი

მისამართი / Address

საქართველო, ქ. თბილისი, ელ. მინდელის ქ. №3
3 El. Mindeli St. Tbilisi, Georgia
tel. / Tel. +(995 32) 253 76 98

E-mail: info@konex.ge
Web: www.konex.ge

ნახაზი / Drawing

კიბის პოზიციები 16-:-27

მასშტაბი/Scale	თარიღი/Date issue		
1 : 5			
სტადია Stage	ფურცელი Page	ფურც-ბი Pages	რევიზია Revision
მ.პ.	კ-11	12	

შპს "კონექსი"
"Konex" LTD

ქ. თბილისში გორგასლის №3-ში მდებარე შენობის ტერასაზე მოსაწყობი ლითონის კონსტრუქცია

რეკონსტრუქციის პროექტის კონსტრუქციული ნაწილი

თბილისი 2022 წ.

სარჩევი	
ფურცლის დასახელება	ფურცლის მარკა
სარჩევი	სგ-1
სვეტების და ნივნივების განლაგების გეგმა +3.400 -:- +7.010 ნიშნულზე	კ-1
სახურავის გეგმა +7.010 ნიშნულზე	კ-2
კვეთი A-A	კ-3
კვეთი B-B	კ-4
კარკასის კედელზე დამაგრების კვანძი-1	კ-5
კვანძი-2	კ-6
კედელზე სამაგრი კრონშტეინი	კ-7
კვეთი C-C	კ-8
კვეთი D-D	კ-9
შუა სვეტების (სვ. 9) დამაგრების სქემა	კ-10
კონსტრუქციის გადახურვის სქემატური ნახაზი	კ-11

დასახელება	სტანდარტი	ჯამური სიგრძე, მ.	ჯამური მასა, კგ	რაოდ. ცალი
მართკუთხა მილი - 200x100x4	ГОСТ 30245-2003	49.3	887.9	1
მართკუთხა მილი - 140x60x4	ГОСТ 30245-2003	235.4	2754.2	1
მართკუთხა მილი - 60x40x3	ГОСТ 30245-2003	46.2	196.4	1
კვადრატული მილი - 200x200x6	ГОСТ 30245-2003	11.3	404.8	1
კვადრატული მილი - 150x150x4	ГОСТ 30245-2003	35	630.4	1
ორტესებრი კოჭი N14	ГОСТ 8239-89	0.66	9.1	1
ლითონის ფურცელი - δ=10		-	150	1
ანკერი M16-200				42
დუგელ-ლურსმანი Φ6				10

სასტუმროს შენობის ვერანდაზე მოსაწყობი ლითონის კარკასის
განმარტებითი ბარათი

წინამდებარე წარმოადგენს ლითონის კარკასის კონსტრუქციას სასტუმროს ვერანდაზე (+3,400 ნიშნული), რომელიც თავის მხრივ წარმოადგენს გადახურვის ღრუტანიან ფილას თეორიული სისქით 220 მმ. ვიზუალური დათვარიელებით არ ვლინდება შენობის იმ კონსტრუქციის დაზიანება რომელზეც ეწყობა მოცემული ლითონის კარკასი. *ასევე არსებულ შენობაზე მოცემული რეკონსტრუქციის უვნებლობის დასკვნა იხილეთ პროექტის ბოლოს.*

კონსტრუქცია აწყობილია პროფილური მილებით- 200x200x4, 200x100x4 და 150x150x4 განივი კვეთის მძონე მილების სვეტებისგან.

სვეტები დამაგრებულია ლითონის საყრდენ ფილაზე სისქით 10 მმ, რომლებიც თავის მხრივ, შენობის ბეტონის კარკასზე, დაფიქცირებულია M16 ზომის ანკერებით

სვეტებზე გადებულია ნივნივებად 140x80x4 განივი კვეთის მძონე მილები რომლებზეც მოეწყობა მინის სახურავი.

კონსტრუქციის დეტალები და კვანძები შედუღდეს ГОСТ 5264-80 ის მიხედვით კათეტის სიმაღლე არანაკლებ 3 მმ-სა (გამომდინარე შესადუღებელი ელემენტების მინიმალური სისქიდან).

კონსტრუქცია და შედუღების ადგილები დაიფარება ანტიკოროზიული საღებავით.

ჩასატარებელი სამუშაოები უნდა წარიმართოს უსაფრთხოების ნორმების დაცვით.

ფორმატი Format	A3	თბილისი 2022 წ. Tbilisi 2022
ფაილის სახელი File name		
დაკვეთა № Order		
შენიშვნები / Notes:		

დამკვეთი / Client

ობიექტის მისამართი / Site address

ქალაქი თბილისი
ვ. გორგასალის ქ. №3

პროექტის სახელწოდება / Project name

„სასტუმრო ტიფლის პალასი„ - ის შენობაში მოსაწყობი ლითონის კონსტრუქციული პროექტი

თანამდებობა Position	გვარი Name	ხელმოწერა Signature
მთ. ინჟინერი Ceif engineer	ჯ. ოდიშვილი K. Odishvili	
დახაზა Draw	თ. გვარამაძე T. Gvaramadze	
დახაზა Draw		
შეამოწმა Checked	ჯ.ოდიშვილი K. Odishvili	

KONEX კონექსი

მისამართი / Address

საქართველო, ქ. თბილისი, ელ.მინდელის ქ.№3
3 El. Mindeli Str,Tbilisi,Georgia.
ტელ. / Tel. +(995 32) 253 76 98

E-mail: info@konex.ge
Web: www.konex.ge

ნახაზი / Drwg

სარჩევი; განმარტებითი ბარათი მასალის ჯამური

მასშტაბი/Scale	თარიღი/Date issue	Layout

სტადია Stage	ფურცელი Page	ფურცლები Pages	რევიზია Revision
მ.პ.	სგ-1	12	

სვეტებისა და ნივნივების განლაგების გეგმა +3.400 -:- +7.010 ნიშნულებზე

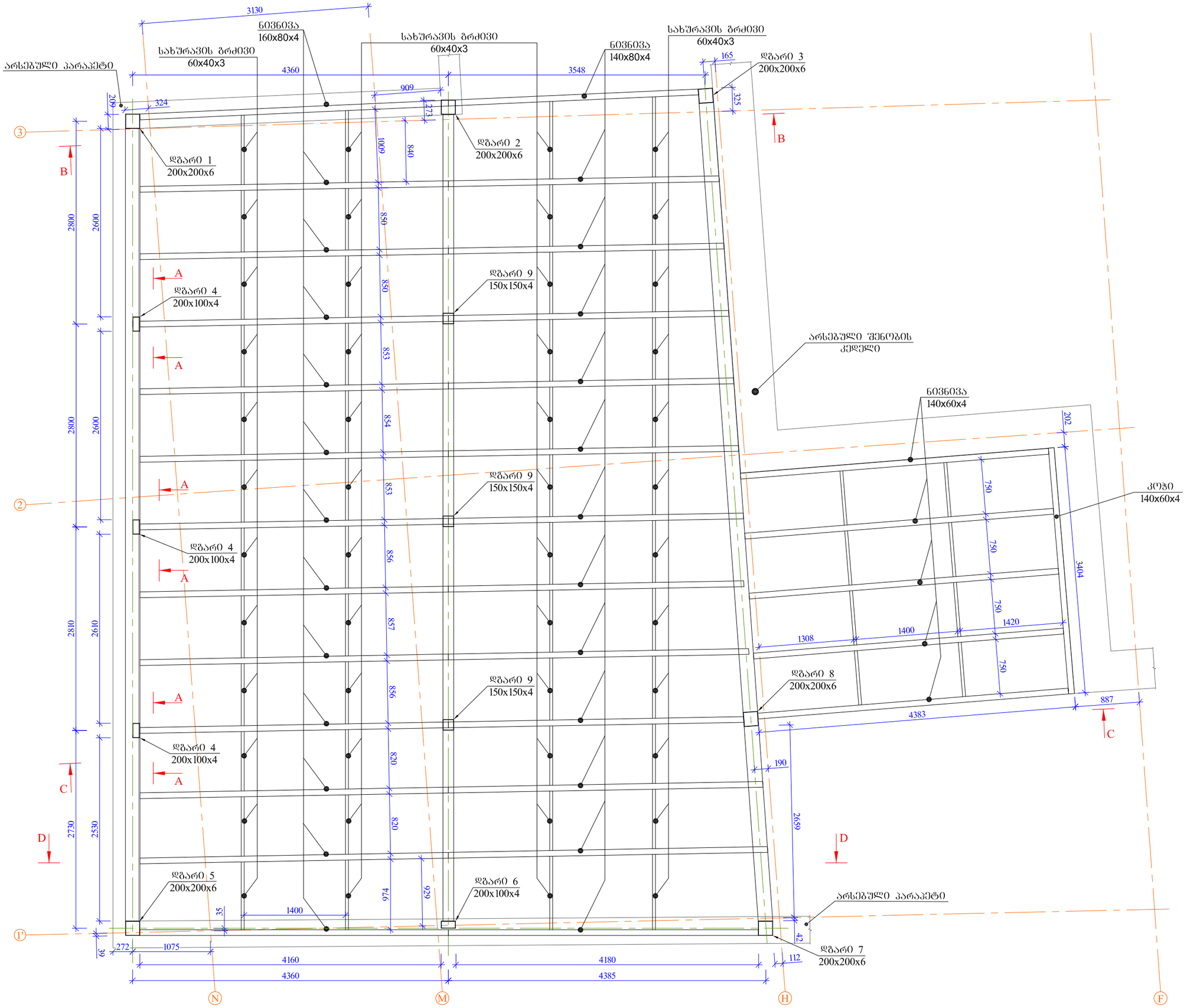

ფორმატი Format	**A3**	თბილისი 2022 წ. Tbilisi 2022
ფაილის სახელი File name		
დაკვეთა № Order		
შენიშვნები / Notes:		

დამკვეთი / Client

ობიექტის მისამართი / Site address

ქალაქი თბილისი
ვ. გორგასალის ქ. №3

პროექტის სახელწოდება / Project name

„სასტუმრო ტიფლის პალას„ - ის
შენობაში მოსაწყობი
ლიფტების კონსტრუქციული პროექტი

თანამდებობა Position	გვარი Name	ხელმოწერა Signature
მთ. ინჟინერი Ceif engineer	ჯ. ოდიშვილი K. Odishvili	
კონსტრუქტორი Constructor	თ. გვარამაძე T. Gvaramadze	
კონსტრუქტორი Constructor		
შეამოწმა Checked	ჯ.ოდიშვილი K. Odishvili	

KONEX
კონექსი

მისამართი / Address

საქართველო, ქ. თბილისი,
ელ.მინდელის ქ.№3
3 El. Mindeli Str,Tbilisi,Georgia.
ტელ. / Tel. +(995 32) 253 76 98

E-mail: info@konex.ge
Web: www.konex.ge

ნახაზი / Drwg

სვეტების და ნივნივების განლაგების
გეგმა +3.400 -:- +7.010 ნიშნულზე

მასშტაბი/Scale	თარიღი/Date issue	Layout
1:50	21/05/2021	

სტადია Stage	ფურცელი Page	ფურცლები Pages	რევიზია Revision
მ.პ.	ჯ-1	12	

სახურავის გეგმა +7.010

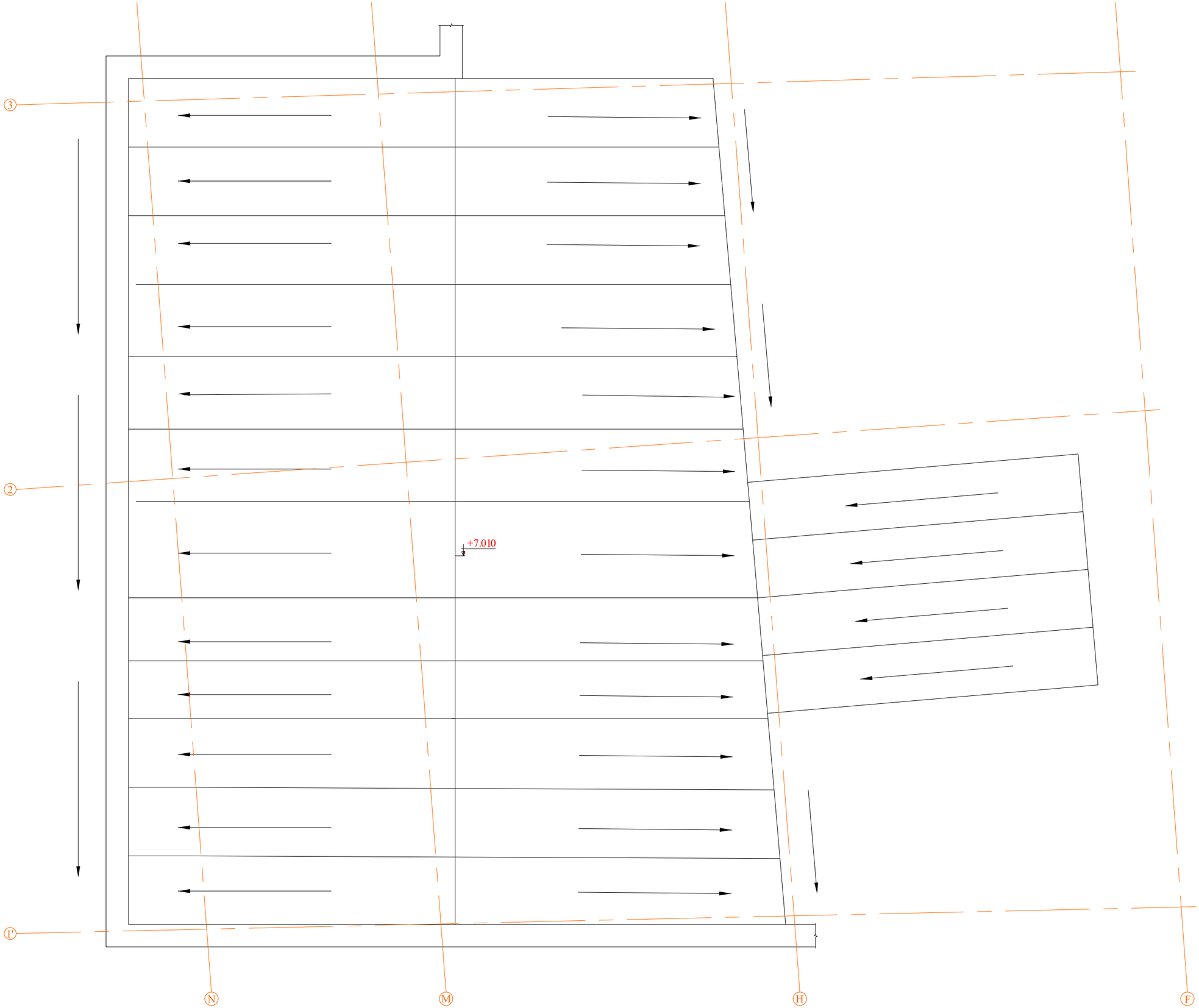

ფორმატი Format	A3
თბილისი 2022 წ. Tbilisi 2022	

ფაილის სახელი
File name

დაკვეთა № Order

შენიშვნები / Notes:

დამკვეთი / Client

ობიექტის მისამართი / Site address

ქალაქი თბილისი
ვ. ბორგასალის ქ. №3

პროექტის სახელწოდება / Project name

„სასტუმრო ტიფლის პალასი„ - ის
შენობაში მოსაწყობი
ლიფთინის კონსტრუქციული პროექტი

თანამდებობა Position	გვარი Name	ხელმოწერა Signature
მთ. ინჟინერი Ceif engineer	ქ. ოდიშვილი K. Odishvili	
კონსტრუქტორი Constructor	თ. გვარამაძე T. Gvaramadze	
კონსტრუქტორი Constructor		
შეამოწმა Checked	ქ.ოდიშვილი K. Odishvili	

KONEX
კონექსი

მისამართი / Address

საქართველო, ქ. თბილისი,
ელ.მინდელის ქ.№3
3 El. Mindeli Str,Tbilisi,Georgia.
ტელ. / Tel. +(995 32) 253 76 98

E-mail: info@konex.ge
Web: www.konex.ge

ნახაზი / Drwg

სახურავის გეგმა +7.010
ნიშნულზე

მასშტაბი/Scale	თარიღი/Date issue	Layout

სტადია Stage	ფურცელი Page	ფურცლები Pages	რევიზია Revision
მ.პ.	პ-2	12	

კვეთი A-A
მ 1:10

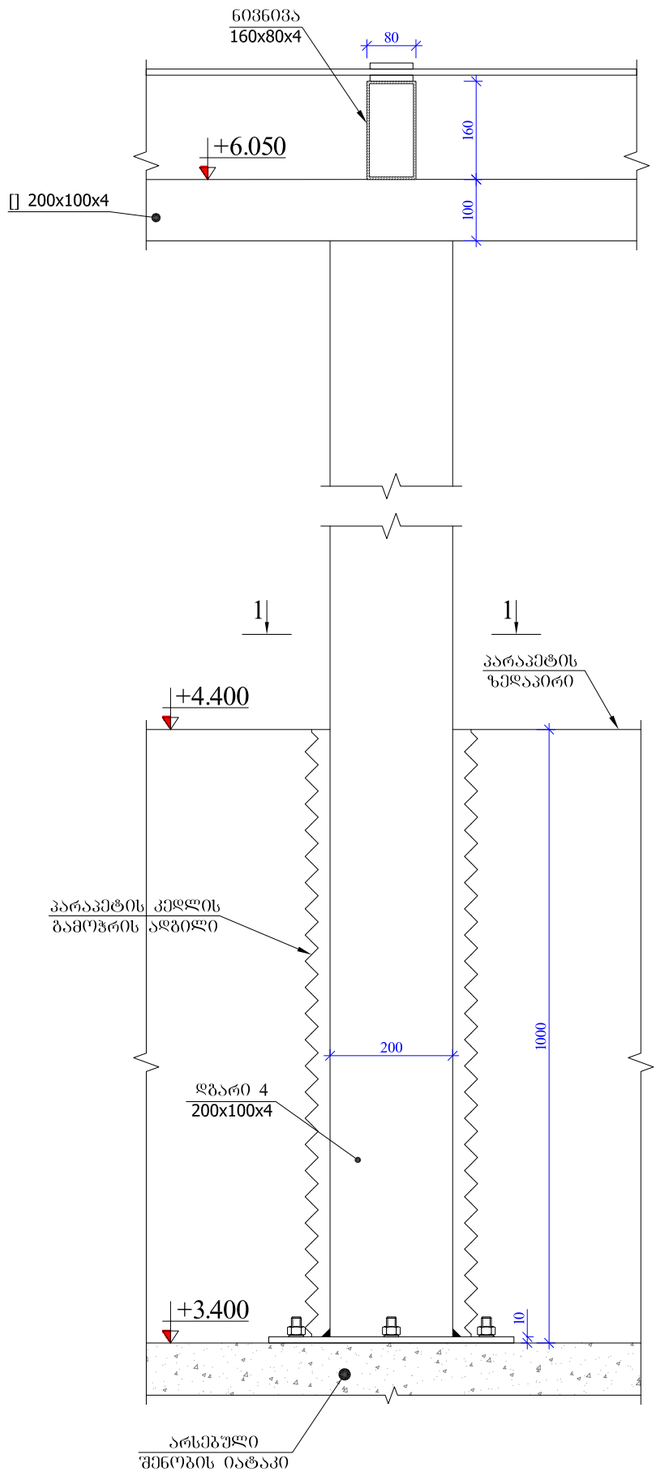

1-1
მ 1:5

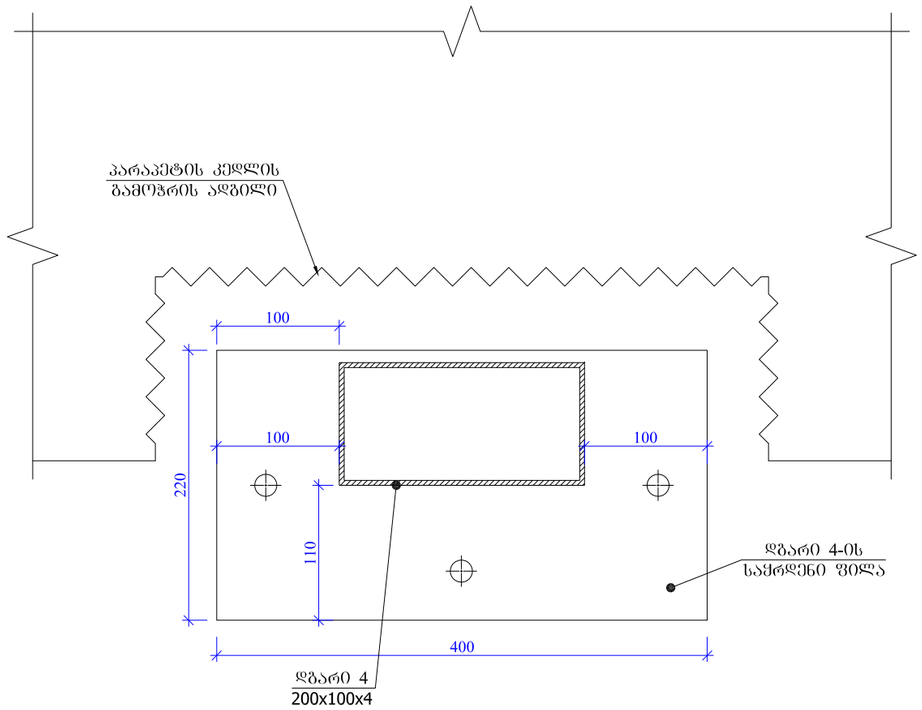

დგარი 4-ის
საყრდენი ფილა
-10x220x400
მ 1:5

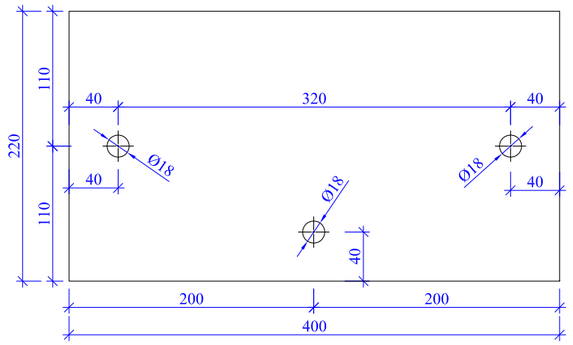

ფორმატი Format	A3
თბილისი 2022 წ. Tbilisi 2022	

ფაილის სახელი
File name

დაკვეთა № Order

შენიშვნები / Notes:

1. ნახაზი განიხილება კ-1, კ-2 ნახაზებთან ერთად;

დამკვეთი / Client

ობიექტის მისამართი / Site address

ქალაქი თბილისი
ვ. გორგასალის ქ. №3

პროექტის სახელწოდება / Project name

„სასტუმრო ტიფლის პალას„ - ის
შენობაში მოსაწყობი
ლიფტინის კონსტრუქციული პროექტი

თანამდებობა Position	გვარი Name	ხელმოწერა Signature
მთ. ინჟინერი Ceif engineer	ა. ოდიშვილი K. Odishvili	
კონსტრუქტორი Constructor	თ. გვარამაძე T. Gvaramadze	
კონსტრუქტორი Constructor		
შეამოწმა Checked	ა.ოდიშვილი K. Odishvili	

KONEX
კონექსი

მისამართი / Address

საქართველო, ქ. თბილისი,
ელ.მინდელის ქ.№3
3 El. Mindeli Str,Tbilisi,Georgia.
ტელ. / Tel. +(995 32) 253 76 98

E-mail: info@konex.ge
Web: www.konex.ge

ნახაზი / Drwg

კვეთი A-A

მასშტაბი/Scale	თარიღი/Date issue	Layout

სტადია Stage	ფურცელი Page	ფურცლები Pages	რევიზია Revision
მ.პ.	კ-3	12	

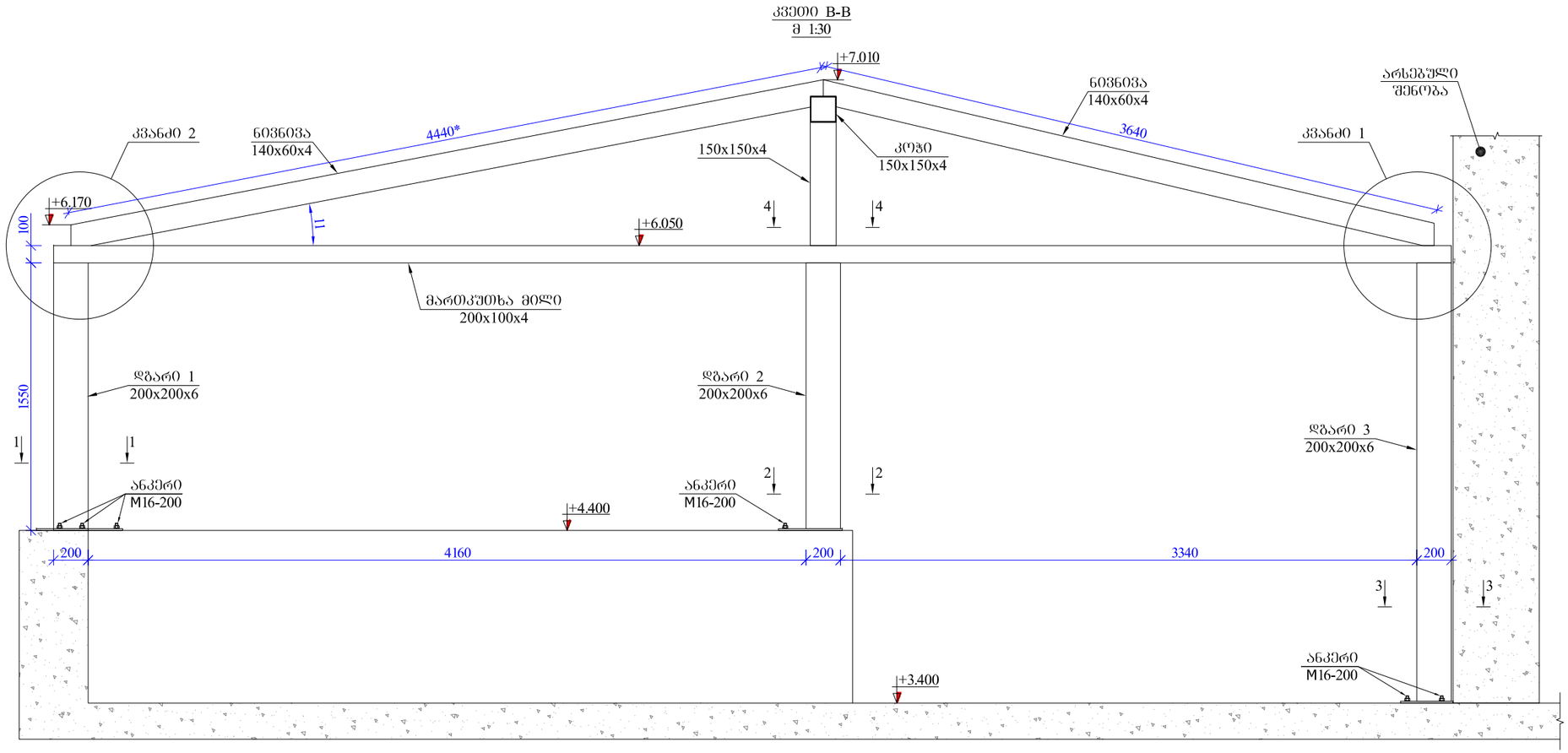

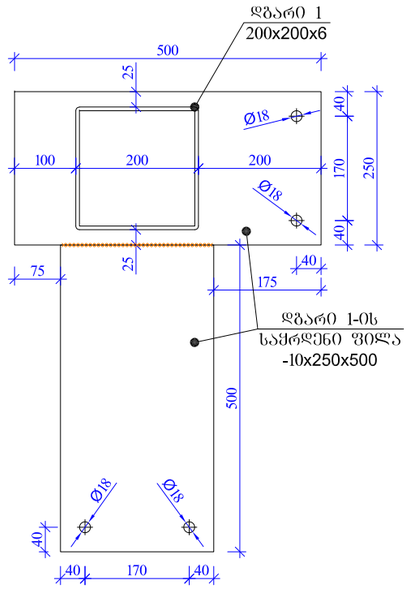

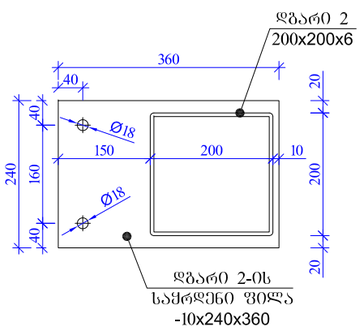

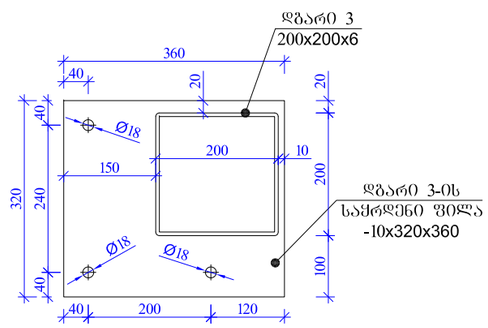

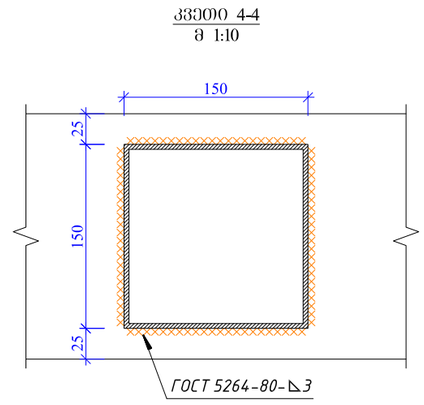

ფორმატი Format **A3**	თბილისი 2022 წ. Tbilisi 2022	
ფაილის სახელი File name		
დაკვეთა № Order		

შენიშვნები / Notes:

1. ნახაზი განიხილება კ-1, კ-2 ნახაზებთან ერთად;
2. კვანძი 1 და კვანძი 2 იხილეთ კ-5 და კ-6 ფურცლებზე

დამკვეთი / Client

ობიექტის მისამართი / Site address

ქალაქი თბილისი
ვ. გორგასალის ქ. №3

პროექტის სახელწოდება / Project name

„სასტუმრო ტიფლის პალასი„ - ის შენობაში მოსაწყობი ლიფტების კონსტრუქციული პროექტი

Position თანამდებობა	Name გვარი	Signature ხელმოწერა
მთ. ინჟინერი Ceif engineer	ქ. ოდიშვილი K. Odishvili	
კონსტრუქტორი Constructor	თ. გვარამაძე T. Gvaramadze	თ.გვარ
კონსტრუქტორი Constructor		
შეამოწმა Checked	ქ.ოდიშვილი K. Odishvili	ქ.ოდიშვილი

KONEX კონექსი

მისამართი / Address

საქართველო, ქ. თბილისი, ქ.მინდელის ქ.№3
3 El. Mindeli Str,Tbilisi,Georgia.
ტელ. / Tel. +(995 32) 253 76 98

E-mail: info@konex.ge
Web: www.konex.ge

ნახაზი / Drwg

კვეთი B-B

მასშტაბი/Scale	თარიღი/Date issue	Layout

სტადია Stage	ფურცელი Page	ფურცლები Pages	რევიზია Revision
მ.პ.	კ-4	12	

კარკასის კედელზე დამაგრების კვანძი-1

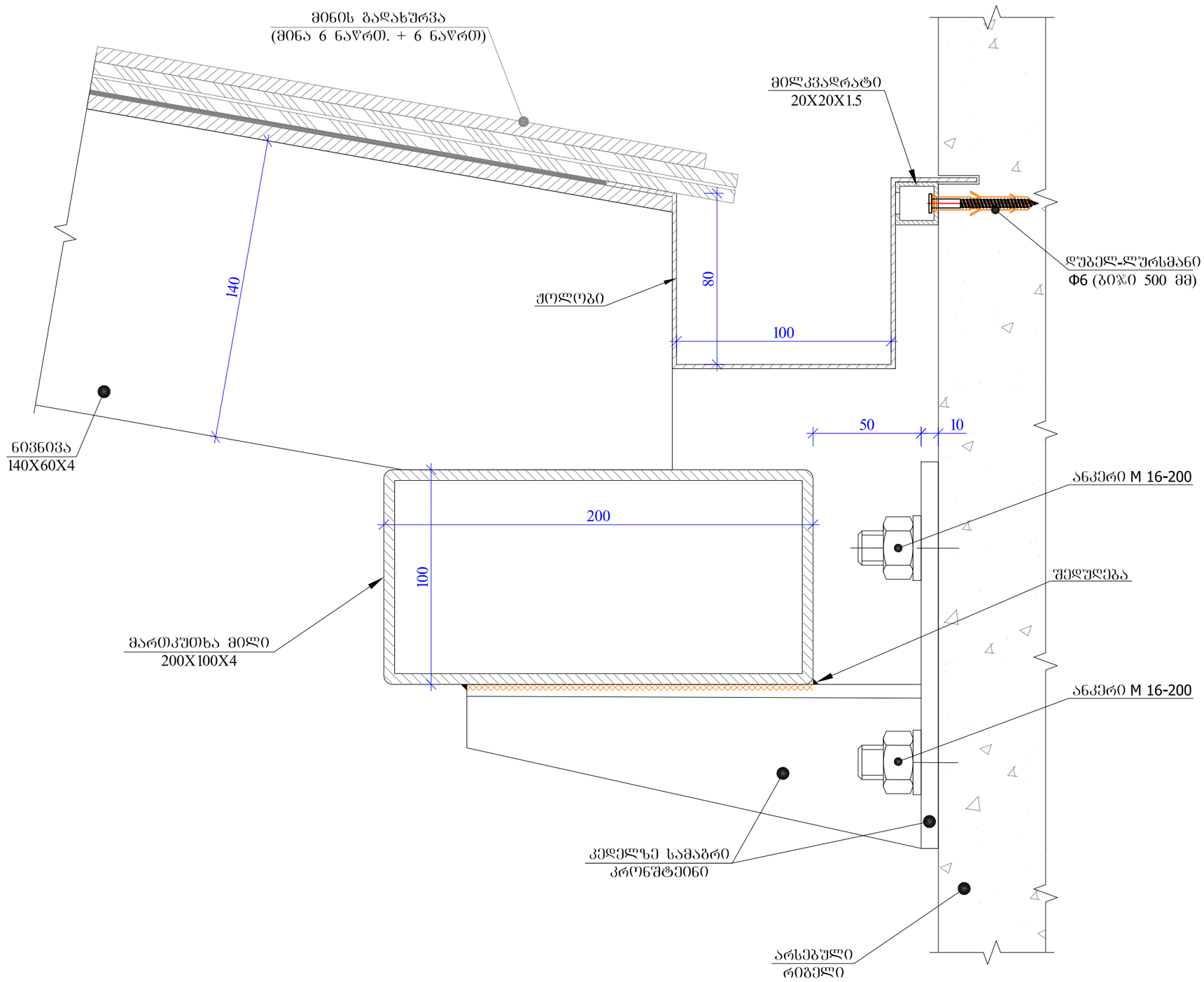

ფორმატი Format	A3
თბილისი 2022 წ. Tbilisi 2022	
ფაილის სახელი File name	
დაკვეთა № Order	
შენიშვნები / Notes:	

ნახაზი განიხილება კ-1, კ-2 და კ-4 ნახაზებთან ერთად

დამკვეთი / Client

ობიექტის მისამართი / Site address

ქალაქი თბილისი
ვ. ბორგასალის ქ. №3

პროექტის სახელწოდება / Project name

„სასტუმრო ტიფლის პალასი„ - ის შენობაში მოსაწყობი ლიტონის კონსტრუქციული პროექტი

თანამდებობა Position	გვარი Name	ხელმოწერა Signature
მთ. ინჟინერი Ceif engineer	ქ. ოდიშვილი K. Odishvili	
კონსტრუქტორი Constructor	თ. გვარამაძე T. Gvaramadze	
კონსტრუქტორი Constructor		
შეამოწმა Checked	ქ.ოდიშვილი K. Odishvili	

KONEX კონექსი

მისამართი / Address

საქართველო, ქ. თბილისი, ელ.მინდელის ქ.№3
3 El. Mindeli Str,Tbilisi,Georgia.
ტელ. / Tel. +(995 32) 253 76 98

E-mail: info@konex.ge
Web: www.konex.ge

ნახაზი / Drwg

კარკასის კედელზე დამაგრების კვანძი-1

მასშტაბი/Scale	თარიღი/Date issue	Layout

სტადია Stage	ფურცელი Page	ფურცლები Pages	რევიზია Revision
მ.პ.	კ-5	12	

კვანძი-2

(გასათვალისწინებელია კონსტრუქციის მთელს სიგრძეზე

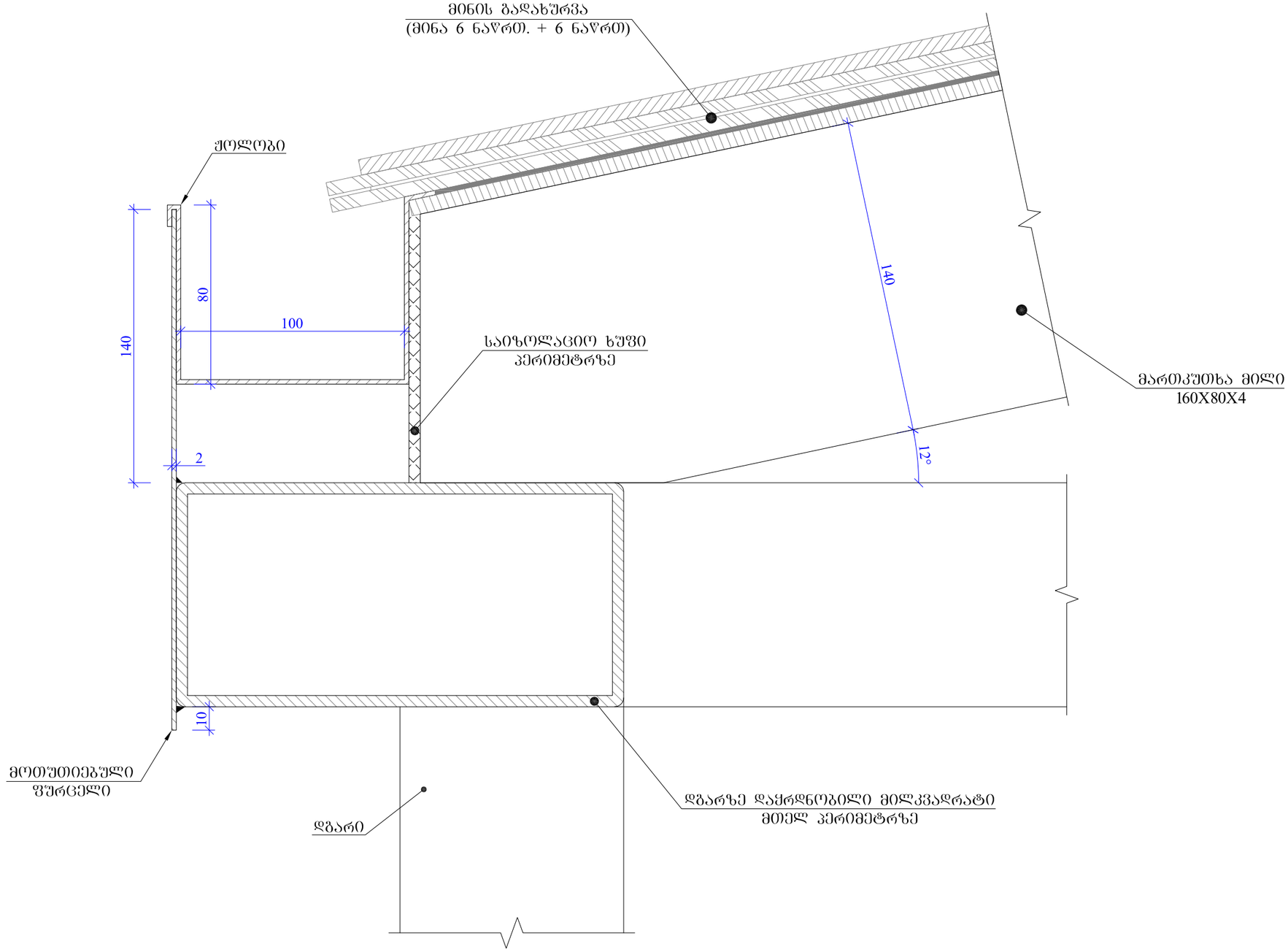

ფორმატი Format	A3
თბილისი 2022 წ. Tbilisi 2022	
ფაილის სახელი File name	
დაკვეთა № Order	
შენიშვნები / Notes:	

ნახაზი განიხილება კ-1, კ-2 და კ-4 ნახაზებთან ერთად

დამკვეთი / Client

ობიექტის მისამართი / Site address

ქალაქი თბილისი
ვ. გორგასალის ქ. №3

პროექტის სახელწოდება / Project name

„სასტუმრო ტიფლის პალას„ - ის შენობაში მოსაწყობი ლიფტონის კონსტრუქციული პროექტი

პოზიცია Position	სახელი Name	ხელმოწერა Signature
მთ. ინჟინერი Ceif engineer	კ. ოდიშვილი K. Odishvili	
კონსტრუქტორი Constructor	თ. გვარამაძე T. Gvaramadze	
კონსტრუქტორი Constructor		
შემოწმა Checked	კ.ოდიშვილი K. Odishvili	

KONEX კონექსი

მისამართი / Address

საქართველო, ქ. თბილისი, ელ.მინდელის ქ.№3
3 El. Mindeli Str,Tbilisi,Georgia.
ტელ. / Tel. +(995 32) 253 76 98

E-mail: info@konex.ge
Web: www.konex.ge

ნახაზი / Drwg

კვანძი-2

მასშტაბი/Scale	თარიღი/Date issue	Layout

სტადია Stage	ფურცელი Page	ფურცლები Pages	რევიზია Revision
მ.პ.	პ-6	12	

კედელზე სამაგრი კრონშტეინი
(5 ცალი ყოველ 1 მეტრში)

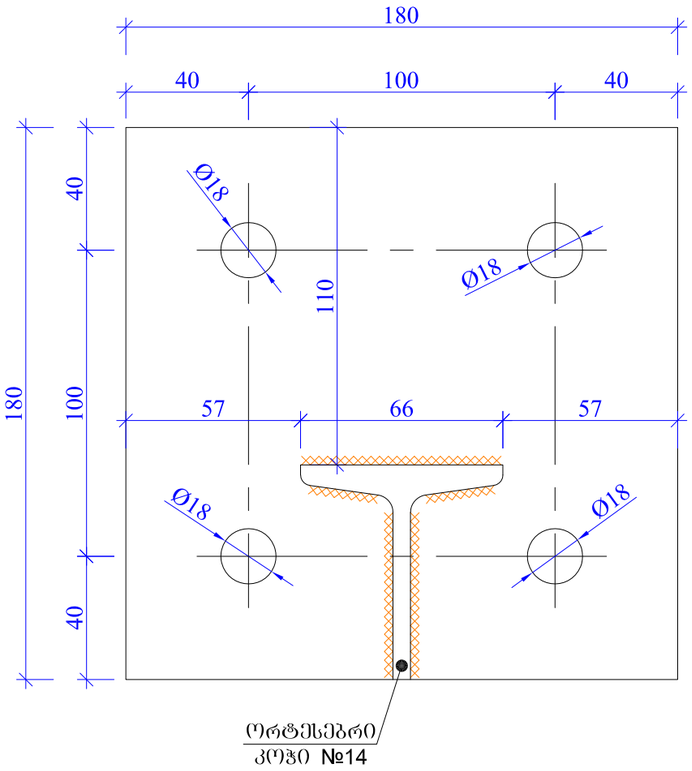

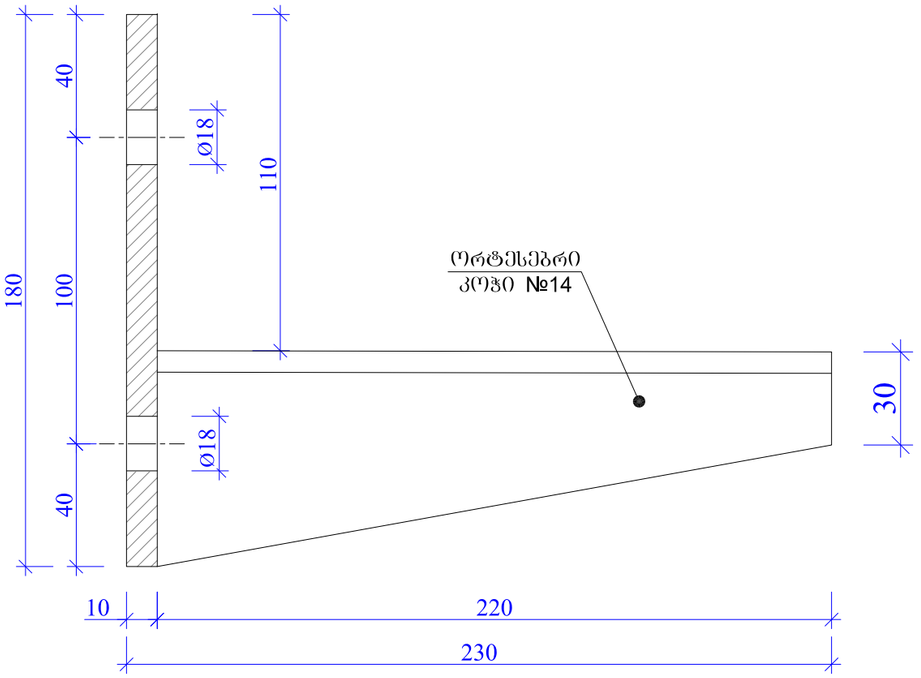

შენიშვნა:
კრონშტეინის დამზადებისთვის გამოყენებულია ორტესებრი კოჭი №14
(შუაზე გაჭრით მიიღება 2 დეტალი)

ფორმატი Format	A3
თბილისი 2022 წ. Tbilisi 2022	
ფაილის სახელი File name	
დაკვეთა № Order	

შენიშვნები / Notes:

1. ნახაზი განიხილება კ-5 ნახაზებთან ერთად;

დამკვეთი / Client

ობიექტის მისამართი / Site address

ქალაქი თბილისი
ვ. გორგასალის ქ. №3

პროექტის სახელწოდება / Project name

„სასტუმრო ტიფლის პალას„ - ის შენობაში მოსაწყობი ლიფტების კონსტრუქციული პროექტი

თანამდებობა Position	გვარი Name	ხელმოწერა Signature
მთ. ინჟინერი Ceif engineer	კ. ოდიშვილი K. Odishvili	
კონსტრუქტორი Constructor	თ. გვარამაძე T. Gvaramadze	
კონსტრუქტორი Constructor		
შეამოწმა Checked	კ.ოდიშვილი K. Odishvili	

KONEX
კონექსი

მისამართი / Address

საქართველო, ქ. თბილისი, ელ.მინდელის ქ.№3
3 El. Mindeli Str,Tbilisi,Georgia.
ტელ. / Tel. +(995 32) 253 76 98

E-mail: info@konex.ge
Web: www.konex.ge

ნახაზი / Drwg

კედელზე სამაგრი კრონშტეინი

მასშტაბი/Scale	თარიღი/Date issue	Layout

სტადია Stage	ფურცელი Page	ფურცლები Pages	რევიზია Revision
მ.პ.	კ-7	12	

კვეთი C-C
მ 1:40

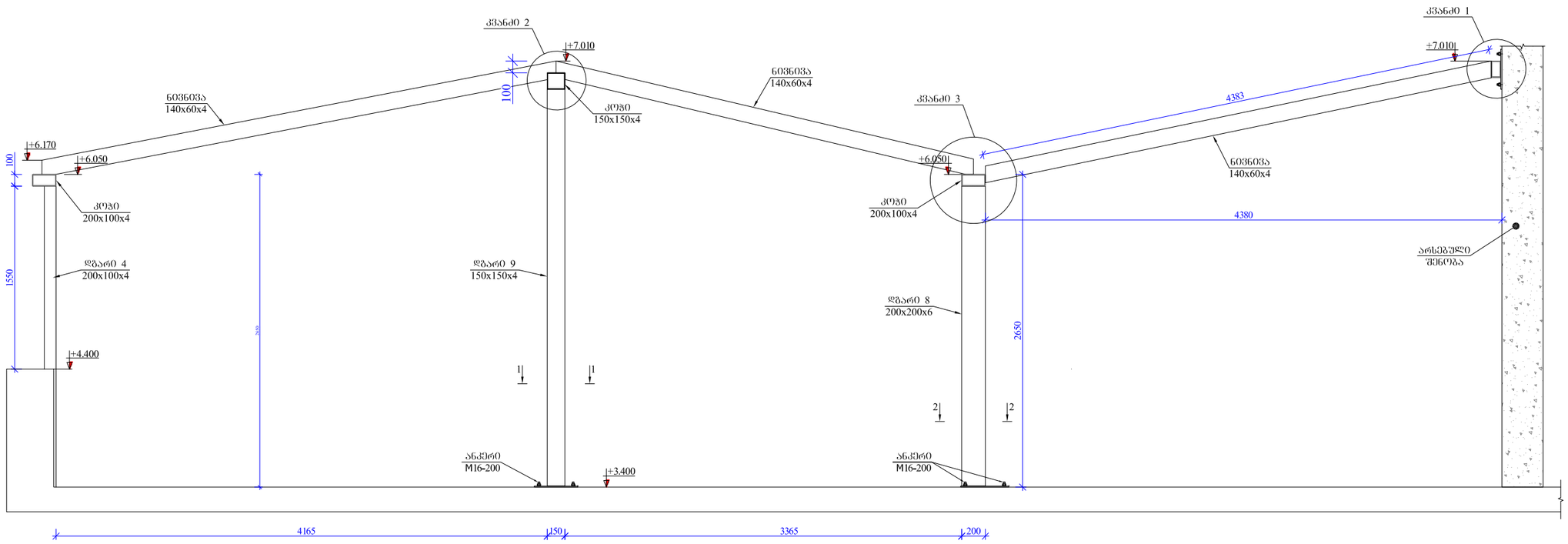

1-1
მ 1:10

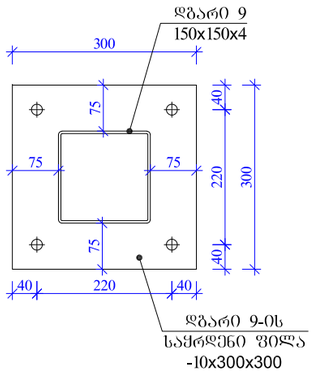

2-2
მ 1:10

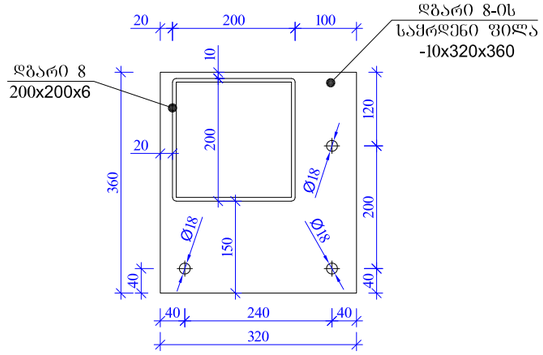

კვანძი 1
მ 1:10

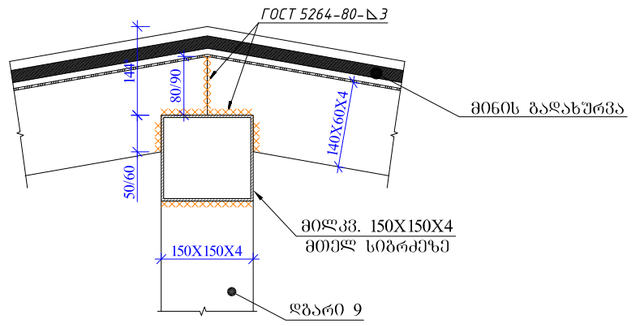

შენიშვნა:

მილკვადრატზე (140x60x4) ხელმოდან მონტაჟდება მინა შესაბამისი ალუმინის პროფილებით, რაც ჯამში იძენება სისქით 30-40 მმ.

კვანძი 2
მ 1:10

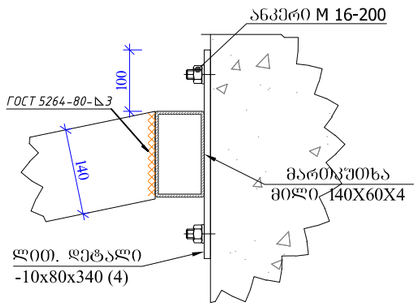

ლითონის დეტალი
-10x80x360
მ 1:5

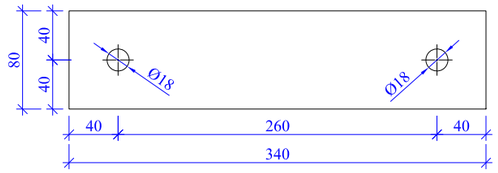

კვანძი 3
მ 1:10

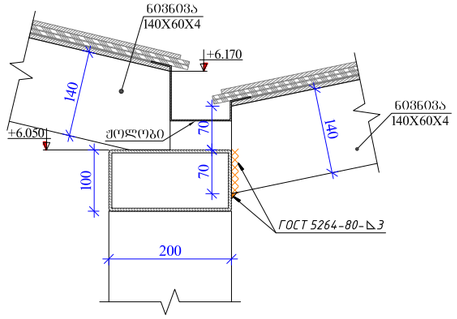

ფორმატი Format	A3	თბილისი 2022 წ. Tbilisi 2022

ფაილის სახელი
File name

დაკვეთა № Order

შენიშვნები / Notes:

1. ნახაზი განიხილება კ-1, კ-2 ნახაზებთან ერთად;

დამკვეთი / Client

ობიექტის მისამართი / Site address

ქალაქი თბილისი
ვ. გორგასალის ქ. №3

პროექტის სახელწოდება / Project name

„სახტაშრო ტიპლის პალას„ - ის შენობაში მოსაწყობი ლითონის კონსტრუქციული პროექტი

თანამდებობა Position	გვარი Name	ხელმოწერა Signature
მთ. ინჟინერი Ceif engineer	ჯ. ოდიშვილი K. Odishvili	
კონსტრუქტორი Constructor	თ. გვარამაძე T. Gvaramadze	
კონსტრუქტორი Constructor		
შეამოწმა Checked	ჯ.ოდიშვილი K. Odishvili	

KONEX კონექსი

მისამართი / Address

საქართველო, ქ. თბილისი, ელ.მინდელის ქ.№3
3 El. Mindeli Str,Tbilisi,Georgia.
ტელ. / Tel. +(995 32) 253 76 98

E-mail: info@konex.ge
Web: www.konex.ge

ნახაზი / Drwg

კვეთი C-C

მასშტაბი/Scale	თარიღი/Date issue	Layout

სტადია Stage	ფურცელი Page	ფურცლები Pages	რევიზია Revision
მ.პ.	ჯ-8	12	

კვეთი D-D
მ 1:30

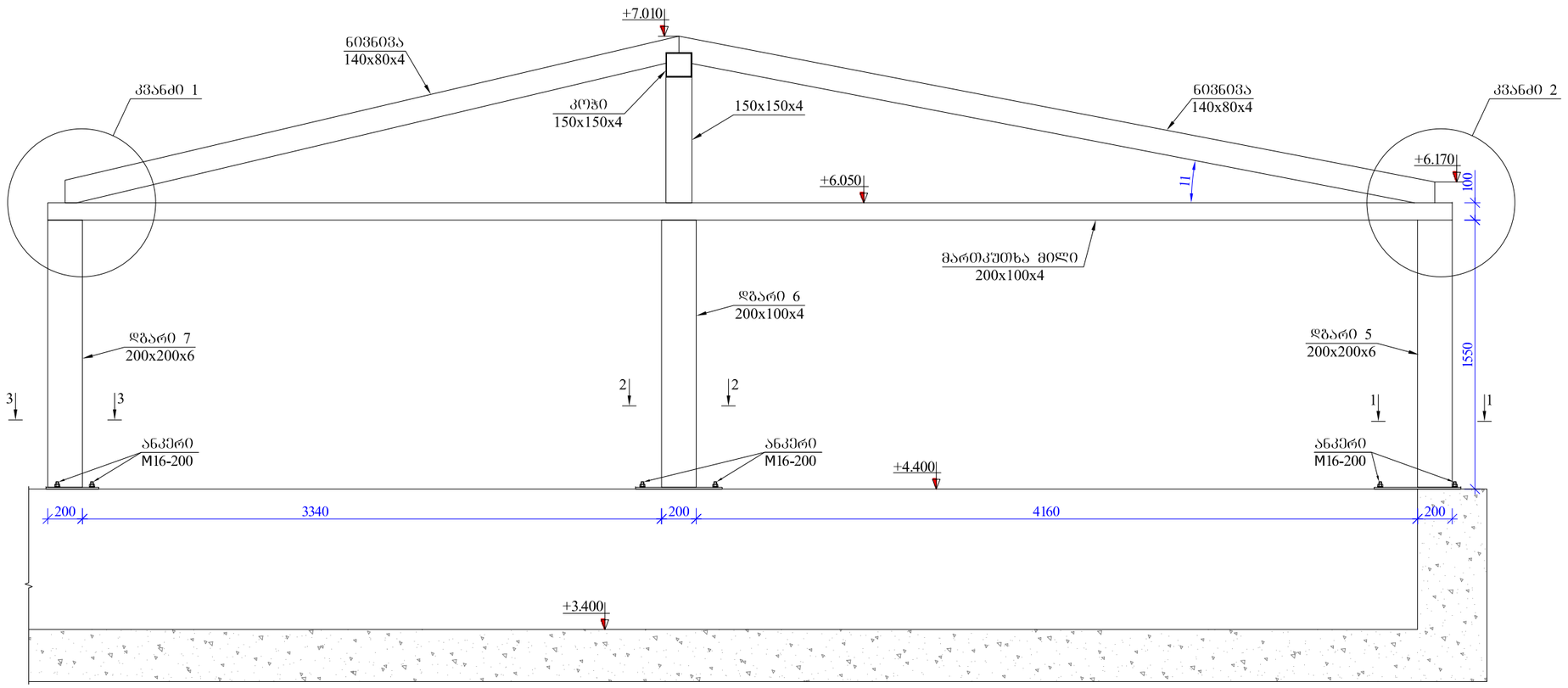

1-1
მ 1:10

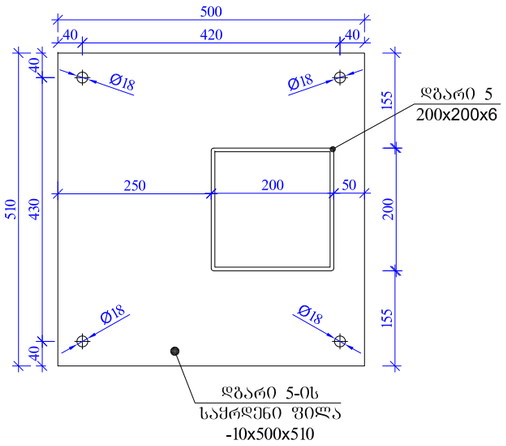

2-2
მ 1:10

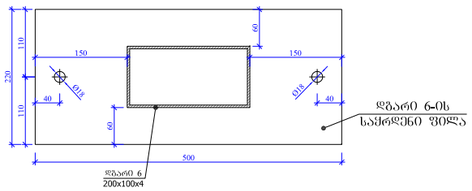

3-3
მ 1:10

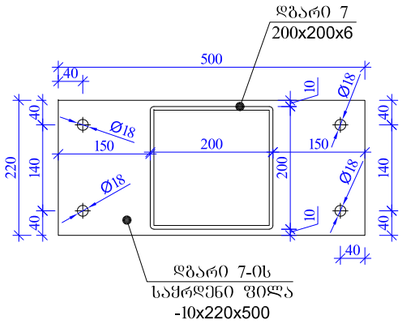

ფორმატი Format	A3
თბილისი 2022 წ. Tbilisi 2022	
ფაილის სახელი File name	
დაკვეთა № Order	

შენიშვნები / Notes:

1. ნახაზი განიხილება კ-1, კ-2 ნახაზებთან ერთად;
2. კვანძი 1 და კვანძი 2 იხილეთ კ-5 და კ-6 ფურცლებზე

დამკვეთი / Client

ობიექტის მისამართი / Site address

ქალაქი თბილისი
ვ. გორგასალის ქ. №3

პროექტის სახელწოდება / Project name

„სასტუმრო ტიფლის პალას„ - ის შენობაში მოსაწყობი ლიფტების კონსტრუქციული პროექტი

თანამდებობა Position	გვარი Name	ხელმოწერა Signature
მთ. ინჟინერი Ceif engineer	კ. ოდიშვილი K. Odishvili	
კონსტრუქტორი Constructor	თ. გვარამაძე T. Gvaramadze	
კონსტრუქტორი Constructor		
შეამოწმა Checked	კ.ოდიშვილი K. Odishvili	

KONEX
კონექსი

მისამართი / Address

საქართველო, ქ. თბილისი, ელ.მინდელის ქ.№3
3 El. Mindeli Str,Tbilisi,Georgia.
ტელ. / Tel. +(995 32) 253 76 98

E-mail: info@konex.ge
Web: www.konex.ge

ნახაზი / Drwg

კვეთი D-D

მასშტაბი/Scale	თარიღი/Date issue	Layout

სტადია Stage	ფურცელი Page	ფურცლები Pages	რევიზია Revision
მ.პ.	კ-9	12	

შუა სვეტების (სვ. 9) დამაგრების სქემა

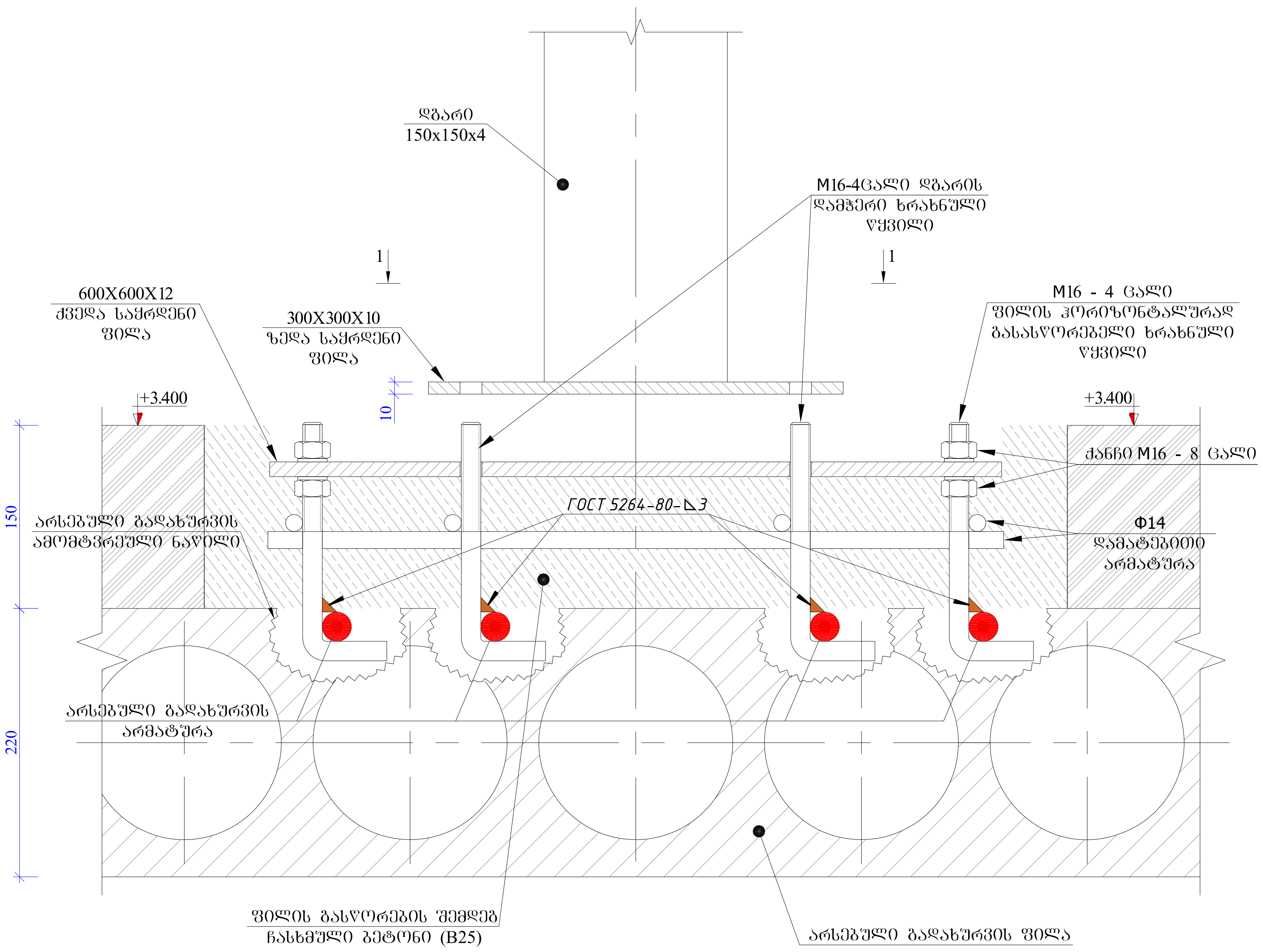

სვეტის საყრდენი კვანძის მოწყობის პრინციპი:

ეტაპი 1 – არსებული ვერანდის გადახურვა მოწყობილია ღრუტანიანი ფილებით, რომელზეც თავის მხრივ მოწყობილია მოპირკეთება ნახაზზე ნაჩვენები სისქით. აქედან გამომდინარე ნახსენები მოპირკეთება უნდა ამოიჭრას გადახურვის ფილამდე. ასევე გადახურვის ფილა უნდა ამოიმტვრეს მისი არმატურების გამოჩენამდე, რომლებსაც ამოეყრება დამჭერი ხრახნული წყვილები და შედუღდება გადახურვის ფილის არმატურებზე;

ეტაპი 2 – დამჭერი ხრახნები ერთმანეთთან ასევე დაკავშირდება Φ14 არმატურებით;

ეტაპი 3 – ქვედა საყრდენი ფილის დაფიქსირების შემდგომ შეივსება არსებული ღიობი B25 კლასის ბეტონით.

კვეთი 1-1
მ 1:5

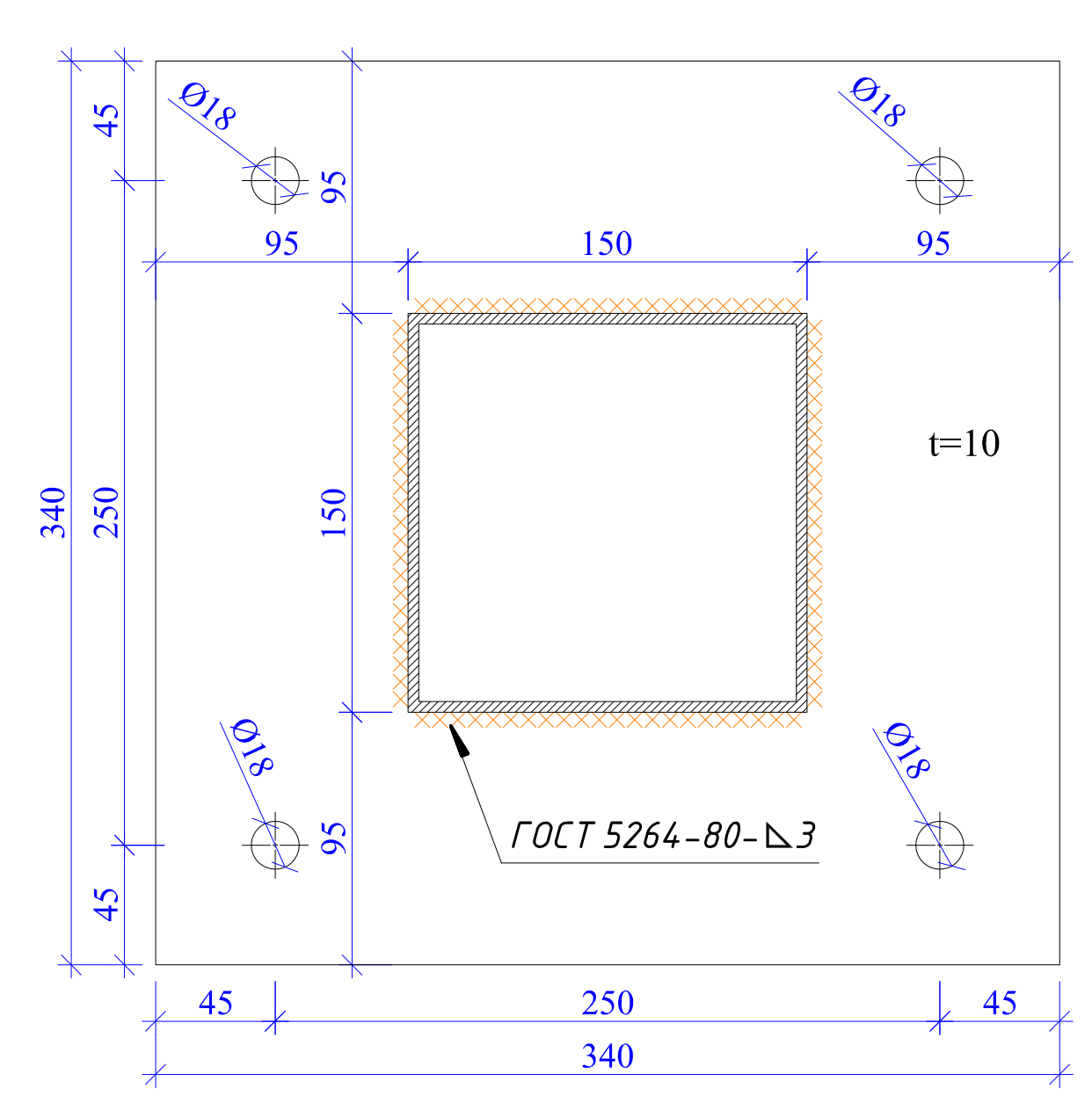

ქვედა საყრდენი ფილა
მ 1:10

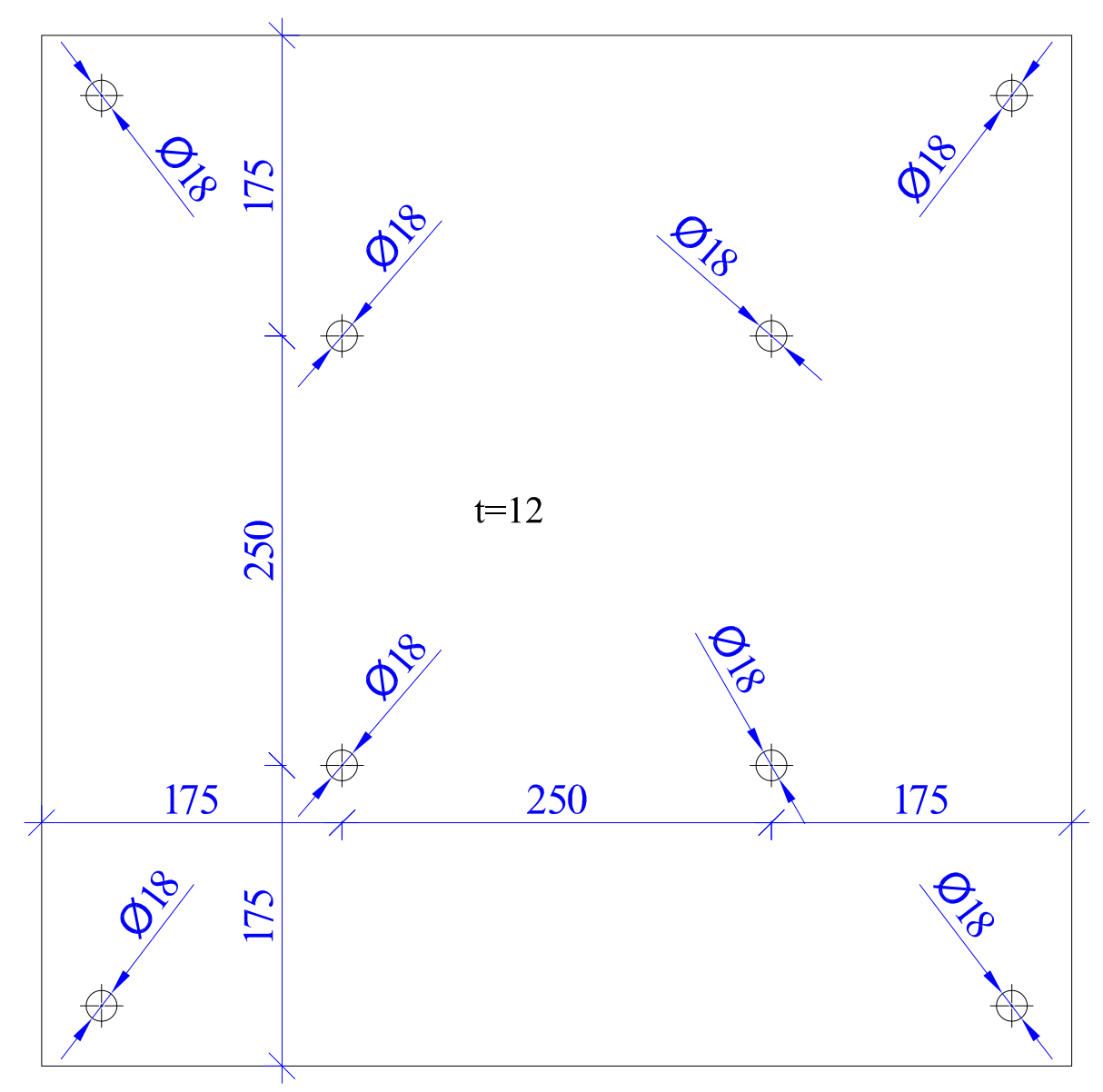

ფორმატი Format A3	თბილისი 2022 წ. Tbilisi 2022
ფაილის სახელი File name	
დაკვეთა № Order	
შენიშვნები / Notes:	
დამკვეთი / Client	
ობიექტის მისამართი / Site address	ქალაქი თბილისი ვ. გორგასალის ქ. №3
პროექტის სახელწოდება / Project name	„სასტუმრო ტიფლის პალას" - ის შენობაში მოსაწყობი ლითონის კონსტრუქციული პროექტი

თანამდებობა Position	გვარი Name	ხელმოწერა Signature
მთ. ინჟინერი Ceif engineer	კ. ოდიშვილი K. Odishvili	
კონსტრუქტორი Constructor	თ. გვარამაძე T. Gvaramadze	[signature]
კონსტრუქტორი Constructor		
შემოწმა Checked	კ.ოდიშვილი K. Odishvili	[signature]

KONEX
კონექსი

მისამართი / Address
საქართველო, ქ. თბილისი, ელ.მინდელის ქ.№3
3 El. Mindeli Str,Tbilisi,Georgia.
ტელ. / Tel. +(995 32) 253 76 98
E-mail: info@konex.ge
Web: www.konex.ge

ნახაზი / Drwg
შუა სვეტების (სვ. 9) დამაგრების სქემა

მასშტაბი/Scale	თარიღი/Date issue	Layout	
სტადია Stage	ფურცელი Page	ფურცლები Pages	რევიზია Revision
მ.პ.	კ-10	12	

კონსტრუქციის გადახურვის სქემატური ნახაზი

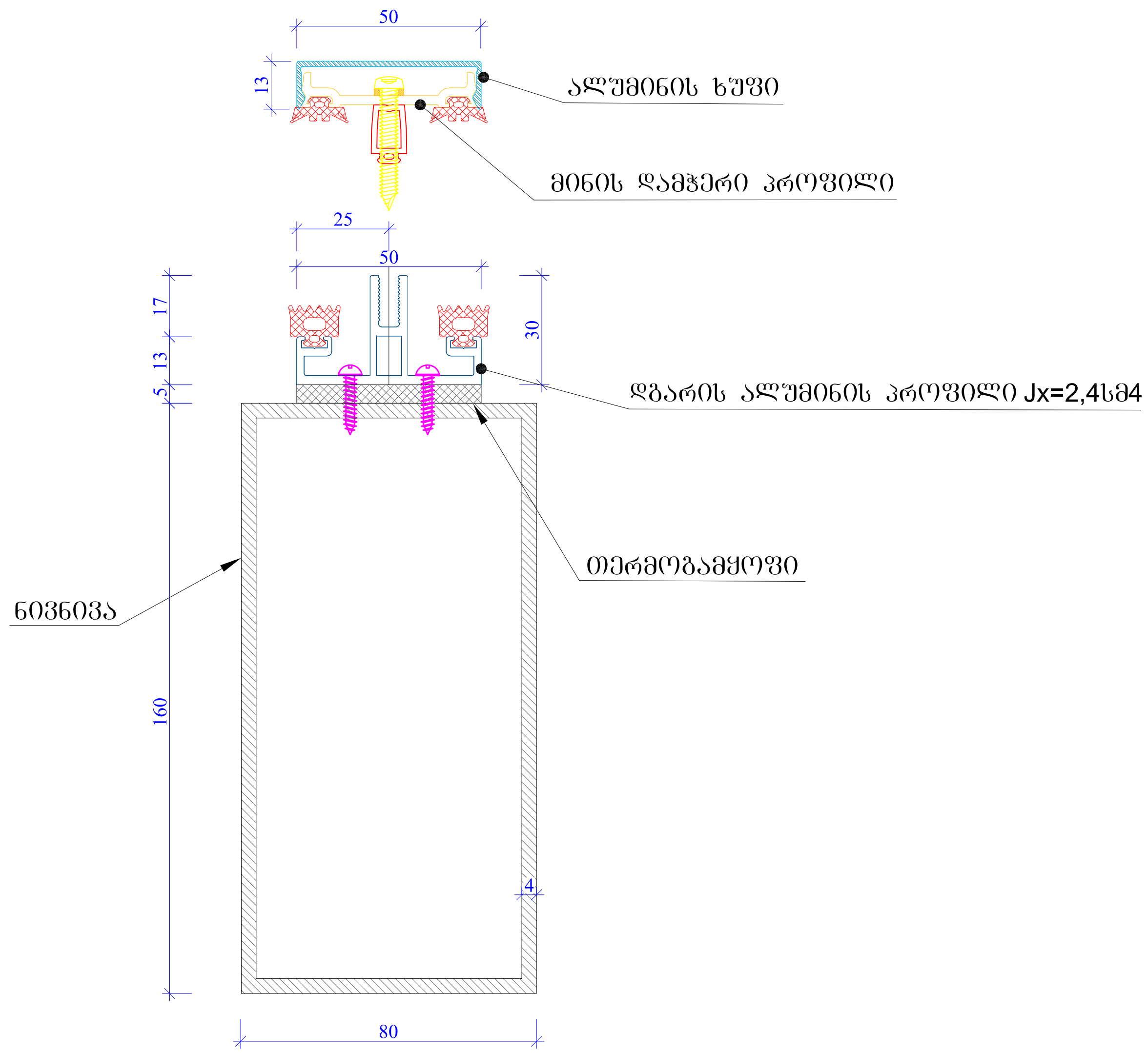

ფორმატი Format	A3	თბილისი 2022 წ. Tbilisi 2022

ფაილის სახელი
File name

დაკვეთა №
Order

შენიშვნები / Notes:

დამკვეთი / Client

ობიექტის მისამართი / Site address

ქალაქი თბილისი
ვ. გორგასალის ქ. №3

პროექტის სახელწოდება / Project name

„სასტუმრო ტიფლის პალას" - ის
შენობაში მოსაწყობი
ლითონის კონსტრუქციული პროექტი

თანამდებობა Position	გვარი Name	ხელმოწერა Signature
მთ. ინჟინერი Ceif engineer	ა. ოდიშვილი K. Odishvili	
კონსტრუქტორი Constructor	თ. გვარამაძე T. Gvaramadze	
კონსტრუქტორი Constructor		
შემოწმდა Checked	ა.ოდიშვილი K. Odishvili	

KONEX
კონექსი

მისამართი / Address

საქართველო, ქ. თბილისი,
ელ.მინდელის ქ.№3
3 El. Mindeli Str,Tbilisi,Georgia.
ტელ. / Tel. +(995 32) 253 76 98

E-mail: info@konex.ge
Web: www.konex.ge

ნახაზი / Drwg

კონსტრუქციის გადახურვის
სქემატური ნახაზი

მასშტაბი/Scale	თარიღი/Date issue	Layout

სტადია Stage	ფურცელი Page	ფურცლები Pages	რევიზია Revision
მ.პ.	ა-11	12	

სსიპ „აკრედიტაციის ერთიანი ეროვნული ორგანო – აკრედიტაციის ცენტრი“

აკრედიტაციის მოწმობა

EA BLA-ის ხელმომწერი

GAC-IB-0350

ადასტურებს, რომ

შპს „მშენ-ექსპერტი +“-ს

A-ტიპის ინსპექტირების ორგანო

იურიდიული მისამართი: ქ. თბილისი, გუდარეხის შესახვევი №23;
ფაქტიური მისამართი: ქ. თბილისი, გიორგი მიროტაძის ქ. №6;

შეფასდა და აკმაყოფილებს საქართველოს სტანდარტის

სსტ ისო/იეკ 17020:2012/2013-ის მოთხოვნებს

აკრედიტაციის სფერო მოცემულია აკრედიტაციის მოწმობის დანართში, რომელიც წარმოადგენს მის განუყოფელ ნაწილს.

აკრედიტაციის ცენტრის
გენერალური დირექტორი

რეგისტრაციის თარიღი
09 თებერვალი 2021 წ.

ძალაშია
09 თებერვალი 2025 წ.

0186 თბილისი, ალ. ყაზბეგის გამზ. №42ა

დამკვეთი: სსიპ „აკრედიტაციის ერთიანი ეროვნული ორგანო - აკრედიტაციის ცენტრი“
დამამზადებელი: შპს „სოლეი“. სფს-ს რეგისტრაციის № 06-3938

KA990154623612421

საქართველოს
ეკონომიკისა და მდგრადი
განვითარების სამინისტრო

სსიპ აკრედიტაციის ერთიანი ეროვნული ორგანო
-აკრედიტაციის ცენტრი

MINISTRY OF ECONOMY
AND SUSTAINABLE
DEVELOPMENT OF GEORGIA

LEPL NATIONAL BODY OF ACCREDITATION
ACCREDITATION CENTER

0186, თბილისი, ალ. ყაზბეგის გამზ. 42ა

42[a] Al. Kazbegi Ave, 0186, Tbilisi, Georgia

Tel: + 995 2 19 22 33
Fax: + 995 2 39 93 48;
E-mail: gac@gac.gov.ge

№ GAC-03/106

10 / თებერვალი / **2021** წ.

შპს „მშენ-ექსპერტი +“-ს A - ტიპის ინსპექტირების
ორგანოს

გიგზავნით, სსიპ „აკრედიტაციის ერთიანი ეროვნული ორგანო - აკრედიტაციის ცენტრი“-ს გენერალური დირექტორის 2021 წლის 09 თებერვლის № 06/27 განკარგულებას, არედიტაციის მოწმობას და თანდართულ აკრედიტაციის სფეროს.

დანართი: აკრედიტაციის მოწობა, სფერო და განკარგულება.

გენერალური დირექტორი

ხელმოწერილია/
შტამპდასმულია
ელექტრონულად

ნათია მიქელაძე

სსიპ „აკრედიტაციის ერთიანი ეროვნული ორგანო - აკრედიტაციის ცენტრი“

განკარგულება

KA990108174596221

№ **06/27** 09 / თებერვალი / 2021 წ.

შპს „მშენ-ექსპერტი +“-ს **A** - ტიპის ინსპექტირების ორგანოს აკრედიტაციის მინიჭების თაობაზე

საქართველოს კანონის „პროდუქტის უსაფრთხოებისა და თავისუფალი მიმოქცევის კოდექსის“ 99-ე მუხლის მე-3 ნაწილის შესაბამისად და სსიპ აკრედიტაციის ერთიანი ეროვნული ორგანო - აკრედიტაციის ცენტრის გენერალური დირექტორის 2020 წლის 10 აპრილის N01-1 ბრძანებით დამტკიცებული „აკრედიტაციის წესების და პროცედურების" საკ 1.1:2020 - „აკრედიტაციის საერთო წესები და პროცედურები“-ს მე-10 მუხლის მე-5 და მე-6 პუნქტების, საკ 1.7:2020 "წესები და პროცედურები ინსპექტირების ორგანოების სსტ ისო/იეკ 17020:2012/2013 შესაბამისობაზე აკრედიტაციისათვის“ და საკ 1.10:2020 – „აკრედიტაციის ცენტრის მიერ აკრედიტებული შშო-ების რეესტრის წარმოების წესი“-ის მე-3 მუხლის საფუძველზე,

1. შპს „მშენ-ექსპერტი+“-ს A-ტიპის ინსპექტირების ორგანო დადებითად შეფასდეს საქართველოს სტანდარტთან ისო/იეკ 17020:2012/2013 შესაბამისობაზე და მიენიჭოს აკრედიტაცია.

2. გაიცეს აკრედიტაციის მოწმობა თანდართულ აკრედიტაციის სფეროსთან ერთად.

3. შესაბამისი ინფორმაცია შეტანილ იქნას აკრედიტებული შშო-ების რეესტრში და გამოქვეყნდეს აკრედიტაციის ცენტრის ვებგვერდზე www.gac.gov.ge.

4. განკარგულება შეიძლება გასაჩივრდეს საქართველოს ეკონომიკისა და მდგრადი განვითარების სამინისტროში (მის. ქ. თბილისი, სანაპიროს ქ. N2) ან თბილისის საქალაქო სასამართლოში (მის. ქ. თბილისი, დავით აღმაშენებლის ხეივანი, მე-12 კმ, N6) მისი ოფიციალური წესით გაცნობის დღიდან ერთი თვის ვადაში.

საფუძველი:

1. აკრედიტაციის კომიტეტის 2021 წლის 05 თებერვლის გადაწყვეტილება.
2. აკრედიტაციის სამსახურის უფროსის ნესტან მგელაძის 2021 წლის 08 თებერვლის **№ 80-04/GAC** მოხსენებითი ბარათი.

გენერალური დირექტორი

ხელმოწერილია/
შტამპდასმულია
ელექტრონულად

ნათია მიქელაძე

აკრედიტაციის მოწმობის ნომერი **GAC-IB-0350**
განკარგულება № 06/27
თარიღი: 09.02.2021 წელი

„ვამტკიცებ“
აკრედიტაციის ცენტრის გენერალური დირექტორი
ნათია მიქელაძე



სფეროს აქტუალიზაცია
აკრედიტაციის მოწმობის ნომერი **GAC-IB-0350**
განკარგულება № 01/40
თარიღი: 08.06.2021 წელი

A - ტიპის ინსპექტირების ორგანოს აკრედიტაციის სფერო

შპს „მშენ-ექსპერტი +“

იურიდიული მისამართი: ქ. თბილისი, გუდარეხის შესახვევი №23;
ფაქტიური მისამართი: ქ. თბილისი, გიორგი მიროტაძის ქ. №6;

1	2	3	4
1	ობიექტის ხარჯთაღრიცხვის ინსპექტირება.	ინსპექტირების ამოცანიდან გამომდინარე: ობიექტის ხარჯთაღრიცხვის შესაბამისობის შეფასება დადგენილ მოთხოვნებთან, საშუალო საბაზრო ფასებთან და საჭიროების შემთხვევაში პროექტთან.	1. სამშენებლო ნორმები და წესები (СНиП - ნაწილი IV); 2. ერთიანი ნორმები და ფასდებები -(ЕНиР) 3. (ВНиР)-სამშენებლო სამუშაოების უწყებრივი ნორმები; 4. (ВЗЕР)-სარემონტო-სამშენებლო სამუშაოების ზონალური ერთეული ნორმების კრებული; 5. (ССН)-ისტორიული და კულტურის ძეგლების სარესტავრაციო აღდგენითი სამუშაოების ნორმები და წესები; 6. სამშენებლო რესურსების ფასები (სრფ), გამომცემელი –მშენებლობის შემფასებელთა კავშირი (მშკ); 7. ტექნიკური რეგლამენტი – სამშენებლო სამუშაოების სახელმწიფო შესყიდვისას ზედნადები ხარჯებისა და გეგმიური მოგების განსაზღვრის შესახებ (საქართველოს მთავრობის 2014 წლის 14 იანვრის დადგენილება N55); 8. MEP-TP-G01 - ინსპექტირების მეთოდები და პროცედურები.
2	ობიექტის ხარჯთაღრიცხვის ფასწარმოქმნის ადექვატურობის ინსპექტირება.	ობიექტის ხარჯთაღრიცხვის შესაბამისობის შეფასება: • დადგენილ მოთხოვნებთან, საშუალო საბაზრო ფასებთან და საჭიროების შემთხვევაში პროექტთან; • კონკრეტული მომწოდებლის რესურსებთან და შესაძლებლობებთან.	1. სამშენებლო ნორმები და წესები (СНиП - ნაწილი IV - 82); 2. ერთიანი ნორმები და ფასები - (ЕНиР) 3. (ВНиР)-სამშენებლო სამუშაოების უწყებრივი ნორმები; 4. (ВЗЕР)-სარემონტო-სამშენებლო სამუშაოების ზონალური ერთეული ნორმების კრებული; 5. (ССН)-ისტორიული და კულტურის ძეგლების სარესტავრაციო აღდგენითი სამუშაოების ნორმები და წესები;

			6. სამშენებლო რესურსების ფასები (სრფ), გამომცემელი - მშენებლობის შემფასებელთა კავშირი (მშკ); 7. ტექნიკური რეგლამენტი -„სამშენებლო სამუშაოების ხარჯთაღრიცხვის ფასწარმოქმნის ადეკვატურობის დადგენის მეთოდიკა“ (საქართველოს მთავრობის 2017 წლის 26 სექტემბერი, დადგენილება №439) 8. ტექნიკური რეგლამენტი - სამშენებლო სამუშაოების სახელმწიფო შესყიდვისას ზედნადები ხარჯებისა და გეგმიური მოგების განსაზღვრის შესახებ (საქართველოს მთავრობის 2014 წლის 14 იანვრის დადგენილება N55); 9. MEP-TP-G02 - ინსპექტირების მეთოდები და პროცედურები.
3	ობიექტზე შესრულებული სამუშაოების ინსპექტირება (მათ შორის ფორმა N2-ის მიხედვით)	ინსპექტირების ამოცანიდან გამომდინარე: შესრულებული სამუშაოების შესაბამისობის შეფასება, საპროექტო-სახარჯთაღრიცხვო დოკუმენტაციასთან ან/და დადგენილ მოთხოვნებთან, შესყიდვების დოკუმენტებთან, მშენებლობის დროისათვის არსებულ საშუალო საბაზრო ფასებთან, ფარულ სამუშაოთა აქტებთან, ობიექტის ვიზუალური დათვალიერებისა (ფოტოფიქსირების ჩათვლით), აზომვების შედეგებთან და შესაბამისობის შეფასების დოკუმენტებთან;	1. სამშენებლო ნორმები და წესები (СНиП - ნაწილი IV); 2. ერთიანი ნორმები და ფასდებები -(ЕНиР) 3. (ВНиР)-სამშენებლო სამუშაოების უწყებრივი ნორმები; 4. (ВЗЕР)-სარემონტო-სამშენებლო სამუშაოების ზონალური ერთეული ნორმების კრებული; 5. (ССН)-ისტორიული და კულტურის ძეგლების სარესტავრაციო აღდგენითი სამუშაოების ნორმები და წესები; 6. სამშენებლო რესურსების ფასები (სრფ), გამომცემელი –მშენებლობის შემფასებელთა კავშირი (მშკ); 7. ტექნიკური რეგლამენტი – სამშენებლო სამუშაოების სახელმწიფო შესყიდვისას ზედნადები ხარჯებისა და გეგმიური მოგების განსაზღვრის შესახებ (საქართველოს მთავრობის 2014 წლის 14 იანვრის დადგენილება N55); 8. MEP-TP-G03 - ინსპექტირების მეთოდები და პროცედურები

4	ობიექტის ან მისი ნაწილის ტექნიკური მდგომარეობის (სამრეწველო და სამოქალაქო შენობა-ნაგებობების, ხიდების, გვირაბების, ჰიდროტექნიკური ნაგებობების, საავტომობილო გზების, აეროდრომების) შესრულებული სამშენებლო, სარემონტო, სამონტაჟო, სადემონტაჟო, სარეკონსტრუქციო, სარესტავრაციო სამუშაოების ინსპექტირება	ინსპექტირების ამოცანიდან გამომდინარე: არსებული ობიექტის მდგომარეობის შესაბამისობის შეფასება საპროექტო დოკუმენტაციასთან ან/და დადგენილ მოთხოვნებთან, ფარულ სამუშაოთა აქტებთან, ობიექტის ვიზუალური დათვალიერების (ფოტოფიქსირების ჩათვლით), აზომვებისა და გაზომვების შედეგებთან და შესაბამისობის შეფასების დოკუმენტებთან, მათ შორის ლაბორატორიული, ურღვევი კონტროლის მეთოდებით, გეოლოგიური და გეოფიზიკური კვლევების შედეგებთან.	1. სამშენებლო ნორმები და წესები -(СНиП-ნაწილი 1); 2. სამშენებლო ნორმები და წესები (СНиП - ნაწილი 2); 3. სამშენებლო ნორმები და წესები (СНиП - ნაწილი 3); 4. საქართველოს ტერიტორიაზე სამშენებლო სფეროს მარეგულირებელი ტექნიკური რეგლამენტები (საქართველოს მთავრობის 2014 წლის 15 იანვრის დადგენილება N71); 5. ტექნიკური რეგლამენტი „მისაწვდომობის ეროვნული სტანდარტების დამტკიცების თაობაზე“ (საქართველოს მთავრობის 2020 წლის 20 დეკემბერის დადგენილება N 732). 6. ტექნიკური რეგლამენტი (საქართველოს მთავრობის 2016 წლის 28 იანვარის დადგენილება N41; 7. საქართველოს ეროვნული სტანდარტი სსტ 72:2009 „გზები საავტომობილო და საერთო სარგებლობის, გეომეტრიული და სტრუქტურული მოთხოვნები“; 8. MEP-TP-G04.1 - ინსპექტირების მეთოდები და პროცედურები.
5	ობიექტის ან მისი ნაწილის საინჟინრო ქსელების: • ელექტროქსელების და სისტემების (1000 ვ-მდე და 1000 ვ-ს ზევით); • სუსტი დენების; • გათბობა-ვენტილაცია-გაგრილების ქსელების და სისტემების; • წყალმომარაგება, კანალიზაცია,	ინსპექტირების ამოცანიდან გამომდინარე: არსებული ობიექტის მდგომარეობის შესაბამისობის შეფასება საპროექტო დოკუმენტაციასთან ან/და დადგენილ მოთხოვნებთან, ობიექტის ვიზუალური დათვალიერების (ფოტოფიქსირების ჩათვლით), აზომვებისა და გაზომვების შედეგებთან და შესაბამისობის შეფასების დოკუმენტებთან, მათ შორის ლაბორატორიული, ურღვევი კონტროლის მეთოდებით, გეოლოგიური და გეოფიზიკური კვლევების შედეგებთან.	1. სამშენებლო ნორმები და წესები (СНиП - ნაწილი 2); 2. სამშენებლო ნორმები და წესები (СНиП - ნაწილი 3;) 3. საქართველოს ტერიტორიაზე სამშენებლო სფეროს მარეგულირებელი ტექნიკური რეგლამენტები (საქართველოს მთავრობის 2014 წლის 15 იანვრის დადგენილება N71); 4. ელექტროდანადგართა მოწყობის წესები (ПУЭ) 5. ტექნიკური რეგლამენტი: „ელექტრო-სადგურებისა და ქსელების ტექნიკური ექსპლუატაციის წესების შესახებ) (საქართველოს მთავრობის დადგენილება №434, 2013 წლის 31 დეკემბერი); 6. ტექნიკური რეგლამენტი: „ ელექტრო დანადგარების

	წყალარინების სისტემების; • გაზის ქსელებისა და სისტემების: - საშუალო და დაბალი წნევის, მიწის ზედა და მიწის ქვედა გაზსადენები წნევა - 0 კგ/სმ²-დან - 0,005 კგ/სმ²-ჩათვლით. - საშუალო წნევის, მიწის ზედა და მიწის ქვედა გაზსადენები, წნევით: 0,005 კგ/სმ²-დან - 3 კგ/სმ²-ჩათვლით. - მეორე კატეგორიის მაღალი წნევის მიწის ზედა და მიწის ქვედა გაზსადენები, წნევით: 3 კგ/სმ²-დან - 6 კგ/სმ²-ჩათვლით. - პირველადი კატეგორიის მაღალი წნევის მიწის ზედა და მიწის ქვედა გაზსადენები, წნევით: 6 კგ/სმ²-დან - 12 კგ/სმ²-ჩათვლით)		ექსპლუატაციისას უსაფრთხოების წესების შესახებ“ (საქართველოს მთავრობის დადგენილება №340, 2013 წლის 17 დეკემბერი); 7. ტექნიკური რეგლამენტი „ელექტრული ქსელების ხაზობრივი ნაგებობების დაცვის წესისა და მათი დაცვის ზონების დადგენის შესახებ“ (საქართველოს მთავრობის 2013 წლის 24 დეკემბრის N 366 დადგენილება); 8. ტექნიკური რეგლამენტი: „გაზის სისტემების უსაფრთხოების ზოგადი მოთხოვნები“ (საქართველოს მთავრობის N101 დადგენილება 2014 წლის 22 იანვარი); 9. ტექნიკური რეგლამენტი (საქართველოს მთავრობის 2016 წლის 28 იანვარის დადგენილება N41; 10. საუწყებო სამშენებლო ნორმები (BCH); 11. ისო/იეკ 11801-2017 12. MEP-TP-G04.2 - ინსპექტირების მეთოდები და პროცედურები.

	შესრულებული სამშენებლო, სარემონტო, სამონტაჟო, სადემონტაჟო, სარეკონსტრუქციო, სარესტავრაციო სამუშაოების ინსპექტირება		
6	ობიექტის (სამრეწველო და სამოქალაქო შენობა-ნაგებობების, ხიდების, გვირაბების, ჰიდროტექნიკური ნაგებობების, საავტომობილო გზების, აეროდრომების, ელექტროქსელების და სისტემების (1000 ვ-მდე და 1000 ვ-ს ზევით), სუსტი დენების, გათბობა-ვენტილაცია-გაგრილების ქსელების და სისტემების, წყალმომარაგება, კანალიზაცია, წყალარინების ქსელების და სისტემების.....) სამშენებლო სამუშაოებზე ტექნიკური ზედამხედველობა – ინსპექტირება	ინსპექტირების ამოცანიდან გამომდინარე: ობიექტის სამშენებლო, სარემონტო, სამონტაჟო, სადემონტაჟო, სარეკონსტრუქციო, სარესტავრავიო სამუშაოების პროცესზე დასწრება/დაკვირვება და შესაბამისობის შეფასება საპროექტო-სახარჯთაღრიცხვო დოკუმენტაციასთან ან/და დადგენილ მოთხოვნებთან.	1. სამშენებლო ნორმები და წესები (СНиП - ნაწილი 3); 2. სამშენებლო ნორმები და წესები (СНиП - ნაწილი 4); 3. ელექტროდანადგართა მოწყობის წესები (ПУЭ); 4. საქართველოს ტერიტორიაზე სამშენებლო სფეროს მარეგულირებელი ტექნიკური რეგლამენტები (საქართველოს მთავრობის 2014 წლის 15 იანვრის დადგენილება N71); 5. საქართველოს ეროვნული სტანდარტი სსტ 72:2009 „ გზები საავტომობილო და საერთო სარგებლობის. გეომეტრიული და სტრუქტურული მოთხოვნები“; 6. საქართველოს მთავრობის 2014 წლის 15 იანვრის დადგენილებაში N 732. 2020 წლის 20 დეკემბერი. (ტექნიკური რეგლამენტი „მისაწვდომობის ეროვნული სტანდარტების დამტკიცების თაობაზე“) 7. ტექნიკური რეგლამენტი (საქართველოს მთავრობის 2016 წლის 28 იანვარის დადგენილება N41); 8. ტექნიკური რეგლამენტი: „ელექტრო-სადგურებისა და ქსელების ტექნიკური ექსპლუატაციის წესების შესახებ) (საქართველოს

			მთავრობის დადგენილება №434, 2013 წლის 31 დეკემბერი); 9. ტექნიკური რეგლამენტი: „ ელექტრო დანადგარების ექსპლუატაციისას უსაფრთხოების წესების შესახებ“ (საქართველოს მთავრობის დადგენილება №340, 2013 წლის 17 დეკემბერი); 10. ტექნიკური რეგლამენტი „ელექტრული ქსელების ხაზობრივი ნაგებობების დაცვის წესისა და მათი დაცვის ზონების დადგენის შესახებ“ (საქართველოს მთავრობის 2013 წლის 24 დეკემბრის # 366 დადგენილება); 11. MEP-TP-G05 - ინსპექტირების მეთოდები და პროცედურები.
7	პროექტის საინჟინრო-გეოლოგიური კვლევის/დასკვნის მოქმედ დოკუმენტებთან შესაბამისობის შეფასება/ინსპექტირება	ობიექტის საპროექტო დოკუმენტაციის, ობიექტის პროექტის ნაწილების შესაბამისობის დადგენა ტექნიკურ დავალებასთან ან/და დადგენილ მოთხოვნებთან.	1. სამშენებლო ნორმები და წესები - (СНиП-ნაწილი 1); 2. სამშენებლო ნორმები და წესები - (СНиП-ნაწილი 4); 3. საქართველოს ტერიტორიაზე სამშენებლო სფეროს მარეგულირებელი ტექნიკური რეგლამენტები (საქართველოს მთავრობის 2014 წლის 15 იანვრის დადგენილება N71); 4. MEP-TP-G06.5 - ინსპექტირების მეთოდები და პროცედურები.

8	პროექტის არქიტექტურული ნაწილის მოქმედ დოკუმენტებთან შესაბამისობის შეფასება/ინსპექტირება.	ობიექტის საპროექტო დოკუმენტაციის, ობიექტის პროექტის ნაწილების შესაბამისობის დადგენა ტექნიკურ დავალებასთან ან/და დადგენილ მოთხოვნებთან.	1. სამშენებლო ნორმები და წესები -(СНиП-ნაწილი 2); 2. ტექნიკური რეგლამენტი „მისაწვდომობის ეროვნული სტანდარტების დამტკიცების თაობაზე“ (საქართველოს მთავრობის 2020 წლის 20 დეკემბერის დადგენილება N 732). 3. ტექნიკური რეგლამენტი (საქართველოს მთავრობის 2016 წლის 28 იანვარის დადგენილება N41); 4. საქართველოს ტერიტორიაზე სამშენებლო სფეროს მარეგულირებელი ტექნიკური რეგლამენტები (საქართველოს მთავრობის 2014 წლის 15 იანვრის დადგენილებაში N71) 5. MEP-TP-G06.6 - ინსპექტირების მეთოდები და პროცედურები.
9	პროექტის კონსტრუქციული ნაწილის (სამრეწველო და სამოქალაქო შენობა-ნაგებობების, ხიდების, გვირაბების, ჰიდროტექნიკური ნაგებობების, საავტომობილო გზების, აეროდრომების, ...) მოქმედ დოკუმენტებთან შესაბამისობის შეფასება/ინსპექტირება	ობიექტის საპროექტო დოკუმენტაციის, ობიექტის პროექტის ნაწილების შესაბამისობის დადგენა ტექნიკურ დავალებასთან ან/და დადგენილ მოთხოვნებთან.	1. სამშენებლო ნორმები და წესები -(СНиП-ნაწილი 1); 2. სამშენებლო ნორმები და წესები -(СНиП-ნაწილი 2); 3. სამშენებლო ნორმები და წესები -(СНиП-ნაწილი 3); 4. საქართველოს ტერიტორიაზე სამშენებლო სფეროს მარეგულირებელი ტექნიკური რეგლამენტები (საქართველოს მთავრობის 2014 წლის 15 იანვრის დადგენილებაში N71); 5. საქართველოს ეროვნული სტანდარტი სსტ 72:2009 „ გზები საავტომობილო და საერთო სარგებლობის. გეომეტრიული და სტრუქტურული მოთხოვნები“; 6. MEP-TP-G06.1 - ინსპექტირების მეთოდები და პროცედურები.
10	პროექტის საინჟინრო ქსელების: ელ. მომარაგება 1000 ვ-მდე და 1000 ვ-ს ზევით, და მათი	ობიექტის საპროექტო დოკუმენტაციის, ობიექტის პროექტის ნაწილების შესაბამისობის დადგენა ტექნიკურ	1. სამშენებლო ნორმები და წესები -(СНиП-ნაწილი 2); 2. ტექნიკური რეგლამენტი: „ელექტრო-სადგურებისა და ქსელების ტექნიკური ექსპლუატაციის წესების

	ტექნოლოგიური ნაწილის მოქმედ დოკუმენტებთან შესაბამისობის შეფასება/ინსპექტირება	დავალებასთან ან/და დადგენილ მოთხოვნებთან.	შესახებ) (საქართველოს მთავრობის დადგენილება №434, 2013 წლის 31 დეკემბერი); 3. ტექნიკური რეგლამენტი: „ ელექტრო დანადგარების ექსპლუატაციისას უსაფრთხოების წესების შესახებ“ (საქართველოს მთავრობის დადგენილება №340, 2013 წლის 17 დეკემბერი); 4. ელექტროდანადგართა მოწყობის წესები (ПУЭ); 5. ტექნიკური რეგლამენტი „ელექტრული ქსელების ხაზობრივი ნაგებობების დაცვის წესისა და მათი დაცვის ზონების დადგენის შესახებ“ (საქართველოს მთავრობის 2013 წლის 24 დეკემბრის N366 დადგენილება); 6. MEP-TP-G06.2 - ინსპექტირების მეთოდები და პროცედურები.
11	პროექტის საინჟინრო ქსელების: სუსტი დენების და მათი ტექნოლოგიური ნაწილის მოქმედ დოკუმენტებთან შესაბამისობის შეფასება/ინსპექტირება		1. სამშენებლო ნორმები და წესები - (СНиП-ნაწილი 2); 2. საუწყებო სამშენებლო ნორმები (ВСН); 3. ტექნიკური რეგლამენტი (საქართველოს მთავრობის 2016 წლის 28 იანვარის დადგენილება N41); 4. ელექტროდანადგართა მოწყობის წესები (ПУЭ); 5. MEP-TP-G06.2 - ინსპექტირების მეთოდები და პროცედურები.
12	პროექტის საინჟინრო ქსელების: წყალმომარაგება, კანალიზაცია, წყალარინება და მათი ტექნოლოგიური ნაწილის მოქმედ დოკუმენტებთან	ობიექტის საპროექტო დოკუმენტაციის, ობიექტის პროექტის ნაწილების შესაბამისობის დადგენა ტექნიკურ დავალებასთან ან/და დადგენილ მოთხოვნებთან.	1. სამშენებლო ნორმები და წესები (СНиП - ნაწილი 2); 2. სამშენებლო ნორმები და წესები (СНиП - ნაწილი 3); 3. საქართველოს ტერიტორიაზე სამშენებლო სფეროს მარეგულირებელი ტექნიკური რეგლამენტები (საქართველოს მთავრობის 2014 წლის 15 იანვრის დადგენილებაში N71); 4. ტექნიკური რეგლამენტი (საქართველოს მთავრობის 2016 წლის 28 იანვარის დადგენილება

	შესაბამისობის შეფასება/ინსპექტირება		N41); 5. MEP-TP-G06.4 - ინსპექტირების მეთოდები და პროცედურები.
13	პროექტის საინჟინრო ქსელების: ვენტილაცია, კონდიცირება, გათბობა და მათი ტექნოლოგიური ნაწილის მოქმედ დოკუმენტებთან შესაბამისობის შეფასება/ინსპექტირება	ობიექტის საპროექტო დოკუმენტაციის, ობიექტის პროექტის ნაწილების შესაბამისობის დადგენა ტექნიკურ დავალებასთან ან/და დადგენილ მოთხოვნებთან.	1. სამშენებლო ნორმები და წესები (СНиП - ნაწილი 2); 2. ტექნიკური რეგლამენტი (საქართველოს მთავრობის 2016 წლის 28 იანვარის დადგენილება N41); 3. საქართველოს ტერიტორიაზე სამშენებლო სფეროს მარეგულირებელი ტექნიკური რეგლამენტები (საქართველოს მთავრობის 2014 წლის 15 იანვრის დადგენილებაში N71); 4. MEP-TP-G06.3 - ინსპექტირების მეთოდები და პროცედურები.
14	პროექტის საინჟინრო ქსელების: გაზმომარაგება და მათი ტექნოლოგიური ნაწილის მოქმედ დოკუმენტებთან შესაბამისობის შეფასება/ინსპექტირება	ობიექტის საპროექტო დოკუმენტაციის, ობიექტის პროექტის ნაწილების შესაბამისობის დადგენა ტექნიკურ დავალებასთან ან/და დადგენილ მოთხოვნებთან.	1. სამშენებლო ნორმები და წესები (СНиП - ნაწილი 1); 2. სამშენებლო ნორმები და წესები (СНиП - ნაწილი 2); 3. ტექნიკური რეგლამენტი: „გაზის სისტემების უსაფრთხოების ზოგადი მოთხოვნები“ (საქართველოს მთავრობის N101 დადგენილება 2014 წლის 22 იანვარი); 4. ტექნიკური რეგლამენტი „მაგისტრალური გაზსადენის უსაფრთხო ექსპლუატაციის შესახებ“. საქართველოს მთავრობის დადგენილება №257. 2014 წლის 26 მარტი. 5. MEP-TP-G06 - ინსპექტირების მეთოდები და პროცედურები.

15	პროექტის სახანძრო უსაფრთხოების ნაწილის მოქმედ დოკუმენტებთან შესაბამისობის შეფასება/ინსპექტირება	ობიექტის საპროექტო დოკუმენტაციის, ობიექტის პროექტის ნაწილების შესაბამისობის დადგენა ტექნიკურ დავალებასთან ან/და დადგენილ მოთხოვნებთან.	1. სამშენებლო ნორმები და წესები (СНиП - ნაწილი 2); 2. ტექნიკური რეგლამენტი - „სახანძრო უსაფრთხოების წესების და პირობების შესახებ“ - საქართველოს მთავრობის დადგენილება N370; 3. ელექტროდანადგართა მოწყობის წესები (ПУЭ); 4. ტექნიკური რეგლამენტი (საქართველოს მთავრობის 2016 წლის 28 იანვარის დადგენილება N41); 5. MEP-TP-G06.8 - ინსპექტირების მეთოდები და პროცედურები.
16	პროექტის შრომის უსაფრთხოების ნაწილის მოქმედ დოკუმენტებთან შესაბამისობის შეფასება/ინსპექტირება	ობიექტის საპროექტო დოკუმენტაციის, ობიექტის პროექტის ნაწილების შესაბამისობის დადგენა ტექნიკურ დავალებასთან ან/და დადგენილ მოთხოვნებთან.	1. სამშენებლო ნორმები და წესები -(СНиП-ნაწილი 3); 2. ტექნიკური რეგლამენტი: „მშენებლობის უსაფრთხოების შესახებ“ (საქართველოს მთავრობის 2014 წლის 27 მაისის დადგენილება, N 361); 3. ტექნიკური რეგლამენტი: “ სიმაღლეზე მუშაობის უსაფრთხოების მოთხოვნები“ (საქართველოს მთავრობის 2017 წლის 27 ოქტომბრის დადგენილება N 477) 4. ტექნიკური რეგლამენტი (საქართველოს მთავრობის 2016 წლის 28 იანვარის დადგენილება N41); 5. საქართველოს ტერიტორიაზე სამშენებლო სფეროს მარეგულირებელი ტექნიკური რეგლამენტები (საქართველოს მთავრობის 2014 წლის 15 იანვრის დადგენილებაში N71); 6. MEP-TP-G06.7 - ინსპექტირების მეთოდები და პროცედურები.