შენობა-ნაგებობის უსაფრთხოების წესებთან შესაბამისობის ანალიზი

გამოყენებული წესები - **„შენობა-ნაგებობის უსაფრთხოების წესები“**

ჩამოთვალეთ შენობის დაკავებულებები და აღწერეთ თითოეული გამოყენება
მცირე საფრთხის შემცველი სასაწყობო ჯგუფი სწ-2 (ავტოსადგომი, სატუმბი და დამხმარე ოთახები -3.30 და -6.10 ნიშნულებზე და ცალკე მდგომი გენერატორის ოთახი);
სავაჭრო ჯგუფი სვ (სავაჭრო ფართი 0.00 ნიშნულზე);
საქმიანი ჯგუფი სქ (საოფისე ფართები +4.95 და +8.25 ნიშნულებზე);
საცხოვრებელი ჯგუფი სც-2 (საცხოვრებელი ბინები +8.25 - +34.65 ნიშნულებზე);

კონსტრუქციის ტიპი:	
განსაზღვრეთ კონსტრუქციის ტიპი ახალი შენობისთვის: მაგალითი: II-A, II-B, V-A, V-B	**I-B**

სიმაღლის შეზღუდვები ცხრილი 503 -ის მიხედვით		
დაკავებულობები	**დასაშვები სართულიანობა**	**შემოთავაზებული სართულიანობა**
მცირე საფრთხის შემცველი სასაწყობო ჯგუფი სწ-2	11	2
სავაჭრო ჯგუფი სვ	11	1
საქმიანი ჯგუფი სქ	11	2
საცხოვრებელი ჯგუფი სც-2	11	9
	დასაშვები სიმაღლე	**შემოთავაზებული სიმაღლე**
შენობის სიმაღლე =	48.8მ.	41.25მ.
მიწის დონის ზემოთ სართულ(ებ)ის რაოდენობა =	11 (+ ორი მიწის დონის ქვედა)	

ფართობის შეზღუდვები ცხრილი 503 -ის მიხედვით		
დაკავებულობები	**დასაშვები ფართობი (სართულზე)**	**შემოთავაზებული ფართობი (სართულზე)**
მცირე საფრთხის შემცველი სასაწყობო ჯგუფი სწ-2 (-3.30 და -6.10 ნიშნულზე);	7340 კვ.მ	628.2კვ.მ 628.2კვ.მ
სავაჭრო ჯგუფი სვ (0.00 ნიშნულზე);	შეზღუდავი	I სართულზე 629.4კვ.მ
საქმიანი ჯგუფი სქ (+4.95 და +8.25 ნიშნულზე);	შეზღუდავი	711კვ.მ 370.2კვ.მ
საცხოვრებელი ჯგუფი სც-2 (+8.25 - +34.65 ნიშნულებზე);	შეზღუდავი	III - XI სართულზე 4895კვ.მ III სართული 340.8კვ.მ IV სართული 695.7კვ.მ V სართული 567.6 VI სართული 563.2 VII- X სართული 545.1 XI სართული 547.3კვ.მ
შემოთავაზებული ფართობების ჯამი =	7862კვ.მ	
სართულების რაოდენობა =	11 (+ორი მიწის დონის ქვედა)	
შენობის საერთო ფართობი =	9044.6კვ.მ.	

გარე კედლის ცეცხლმედეგობისა და ღიობისადმი მოთხოვნები ცხრილების 602-ის და 705.8 -ის მიხედვით									
გარე კედელი	**ხანძარსაწინააღმდეგო მანძილი** (მეტრი)	**ცეცხლმედეგობის ხარისხი** (საათი)		**კედლის ღიობების ფართობი** (კედლის %)					
		მოთხოვნილი	**გათვალისწინებული**	**დასაშვები**			**გათვალისწინებული**		
				დაცული	**დაუცველი საშხეფებით**	**დაუცველი**	**დაცული**	**დაუცველი საშხეფებით**	**დაუცველი**
ა-ზ ღერძებში	9 <	0სთ	2სთ	შეუზღუდავია	შეუზღუდავია	შეუზუდავია	არ იზღუდება	არ იზღუდება	არ იზღუდება
ზ-ა ღერძებში ზ-გ ღერძებში +0.00 და +4.95 ნიშნულებზე	9 <	0სთ	2სთ	შეუზღუდავია	შეუზღუდავია	შეუზუდავია	არ იზღუდება	არ იზღუდება	არ იზღუდება
გ-ა ღერძებში +0.00 და +4.95	3.0-4.5	1 სთ	2სთ	45%	45%	15%	0%	0%	0%
1-7 ღერძებში	9 <	0სთ	2სთ	შეუზღუდავია	შეუზღუდავია	შეუზუდავია	არ იზღუდება	არ იზღუდება	არ იზღუდება
7-4 ღერძებში	7.5-9.0	1 სთ	2სთ	დაუშვებელია	დაუშვებელია	დაუშვებელია	0%	0%	0%
3-1 ღერძებში	9 <	0სთ	2სთ	შეუზღუდავია	შეუზღუდავია	70%	არ იზღუდება	არ იზღუდება	<70%

ხანძრისაგან დაცვის სისტემებისადმი მოთხოვნები							
დაკავებულობები/ სივრცეები/გასასვლელი საშუალებები	ავტოსაშხეფი სისტემა	ალტერნატიული ავტომატური ცეცხლსაქრობი სისტემები	სახანძრო განგაშისა, კვამლაღმომჩენი და ცეცხლაღმომჩენი სისტემები	სახანძრო მილდგარების სისტემები	კვამლის საკონტროლო სისტემები	ხელის ცეცხლმაქრები	საავარიო განგაშის სისტემები
სავაჭრო ჯგუფი	კი	-	(სახანძრო განგაშის ხელით სამართავი სისტემა, რომელიც ააქტიურებს დამკავებელთა შეტყობინების სისტემას); (კვამლაღმომჩენები) (მხედველობითი განგაშის მოწყობილობები);		-	კი	-
საქმიანი ჯგუფი სქ	კი	-	(სახანძრო განგაშის ხელით სამართავი სისტემა, რომელიც ააქტიურებს დამკავებელთა შეტყობინების სისტემას); (კვამლაღმომჩენები) (მხედველობითი განგაშის მოწყობილობები);	კი	-	კი	-
მცირე საფრთხის შემცველი სასაწყობო ჯგუფი სწ-2 (-3.00 ნიშნულზე)	კი		(კვამლის ავტომატური აღმომჩენი - ავტოსადგომზე, ელექტრომექანიკური მოწყობილობის და სახანძრო ტუმბოს ოთახებში); (მხედველო ბითი განგაშის და შეტყობინების მოწყობილობები ავტოსადგომზე)		-	კი	
საცხოვრებელი ჯგუფი სც-2	-		(კვამლზე მორეაგირე მაუწყებლის ერთი და მრავალბლოკიანი მოწყობილობები -საძინებლებში);		-		
გზა-კიბეები			(კვამლაღმომჩენი)				
ლიფტები							
დერეფნები			(სახანძრო განგაშის ხელით სამართავი სისტემა, რომელიც ააქტიურებს დამკავებელთა შეტყობინების სისტემას);				

			(კვამლაღმომჩენები) (მხედველობითი განგაშის მოწყობილობები);				
სახანძრო-სამაშველო სამსახურის მიერ გამოსაყენებელი მისაერთებლები				კი			
სახანძრო ტუმბოები და წყლის რეზერვუარი				კი			

განიავებისადმი მოთხოვნები		
დაკავებულობები/სივრცეები/გასასვლელი საშუალებები	ბუნებრივი განიავება	ხელოვნური განიავება
სავაჭრო ჯგუფი სვ	კი ბუნებრივი განიავება აღემატება იატაკის 4%-ს	
საქმიანი ჯგუფი სქ	კი ბუნებრივი განიავება აღემატება იატაკის 4%-ს	-
მცირე საფრთხის შემცველი სასაწყობო ჯგუფი სწ-2	-	კი
საცხოვრებელი ჯგუფი სც-2	კი ბუნებრივი განიავება აღემატება იატაკის 4%-ს	კი (ტუალეტებსა და აბაზანებში)
კიბის უჯრედი	-	კი
დერეფანი	-	კი

თითოეული სართულიდან გასასვლელი საშუალება									
სართულები	დაკავებულობა და დაკავებულობის დატვირთვის ჯამური მაჩვენებელი	მოთხოვნილი გასასვლელების/გასასვლელთან მისადგომის რაოდენობა	გათვალისწინებული გასასვლელების/ გასასვლელთან მისადგომის რაოდენობა და ტიპი	გასასვლელი საშუალებების სიგანე(მეტრი)					
				გზა-კიბეები		დერაფანი,		გასასვლელის გზა-კარი	
				მოთხოვნილი	გათვალისწინებული	მოთხოვნილი	გათვალისწინებული	მოთხოვნილი	გათვალისწინებული
-I და -II სართული	სწ-2 ჯგუფი *(დ.დ.34 თითოეულ სართულზე)*	2	2	1.20	1.20	-	-	0.82	0.90
I სართული	სვ ჯგუფი *(დ.დ.109 და დ.დ. 111)*	2 (თითოეული ფართიდან)	2 (თითოეული ფართიდან)	-	-	-	-	0.82	0.90
II და III სართული	სქ ჯგუფი *(დ.დ.116)*	2	2	1.20	1.20	-	1.60	0.82	0.90
III-XI სართული	სც-2 ჯგუფი *(დ.დ. 29 თითოეულ სართულზე)*	2	2	1.20	1.20	1.20	1.60	0.82	0.90

წყალსადენი სისტემის ფიქსირებული მოწყობილობების რაოდენობა ცხრილი 1602.1-ის მიხედვით											
სართულები	საცხოვრებელი ერთეულები	ფიქსირებული მოწყობილობები									
		უნიტაზი		ტუალეტის ხელსაბანები		აბაზანა/შხაპი		სასმელი წყლის აპარატი		სამომსახურებო ნიჟარა	
		ოპერირებადი	ფიქსირებული	ოპერირებადი	ფიქსირებული	ოპერირებადი	ფიქსირებული	ოპერირებადი	ფიქსირებული	ოპერირებადი	ფიქსირებული
-I და I სართულები	(სწ-2 ჯგუფი)	ვინაიდან ავტოსადგომებს არ ემსახურებიან მეთვალყურეები, აღნიშნული სივრცეებისთვის არ არის გათვალისწინებული ცალკე წყალსადენი სისტემები, თანახმად 1602.3 პუნქტის გამონაკლისისა									
I სართული	(სვ ჯგუფი, თითოეული ფართი)	1 ქ/კ - შშმპ	1 ქ/კ - შშმპ	1	1	-	-	1	1	1	1
II და III სართული	(სქ ჯგუფი)	1 ქ/კ - შშმპ	1 ქ/კ - შშმპ	1	1	-	-	1	1	1	1

წყალსადენი სისტემის ფიქსირებული მოწყობილობების რაოდენობა-საცხოვრებელი ჯგუფი სც-2 ქვეჯგუფი ცხრილი 1602.1-ის მიხედვით											
სართულები	საცხოვრებელი ერთეულები	ფიქსირებული მოწყობილობები									
		უნიტაზი (ერთ საცხოვრებელ ერთეულზე)		ტუალეტის ხელსაბანები (ერთ საცხოვრებელ ერთეულზე)		აბაზანა/შხაპი (ერთ საცხოვრებელ ერთეულზე)		სამზარეულოს ნიჟარა (ერთ საცხოვრებელ ერთეულზე)		ავტომატური სარეცხი მანქანის მისაერთებელი	
		ჩათვლით	წინმსწრები გათვლის	ჩათვლით	წინმსწრები გათვლის	ჩათვლით	წინმსწრები გათვლის	ჩათვლით	წინმსწრები გათვლის	ჩათვლით	წინმსწრები გათვლის
II-VII სართული	(სც-2 ჯგუფი საცხოვრებელი ერთეულები)	1	1	1	1	1	1	1	1	1 ავტომატური სარეცხი მანქანის მისაერთებელი ყოველ 20 საცხოვრებელ ერთეულზე	1 (ბინაზე)

-2 სართულის გეგმა -6 100 ნიშნულზე

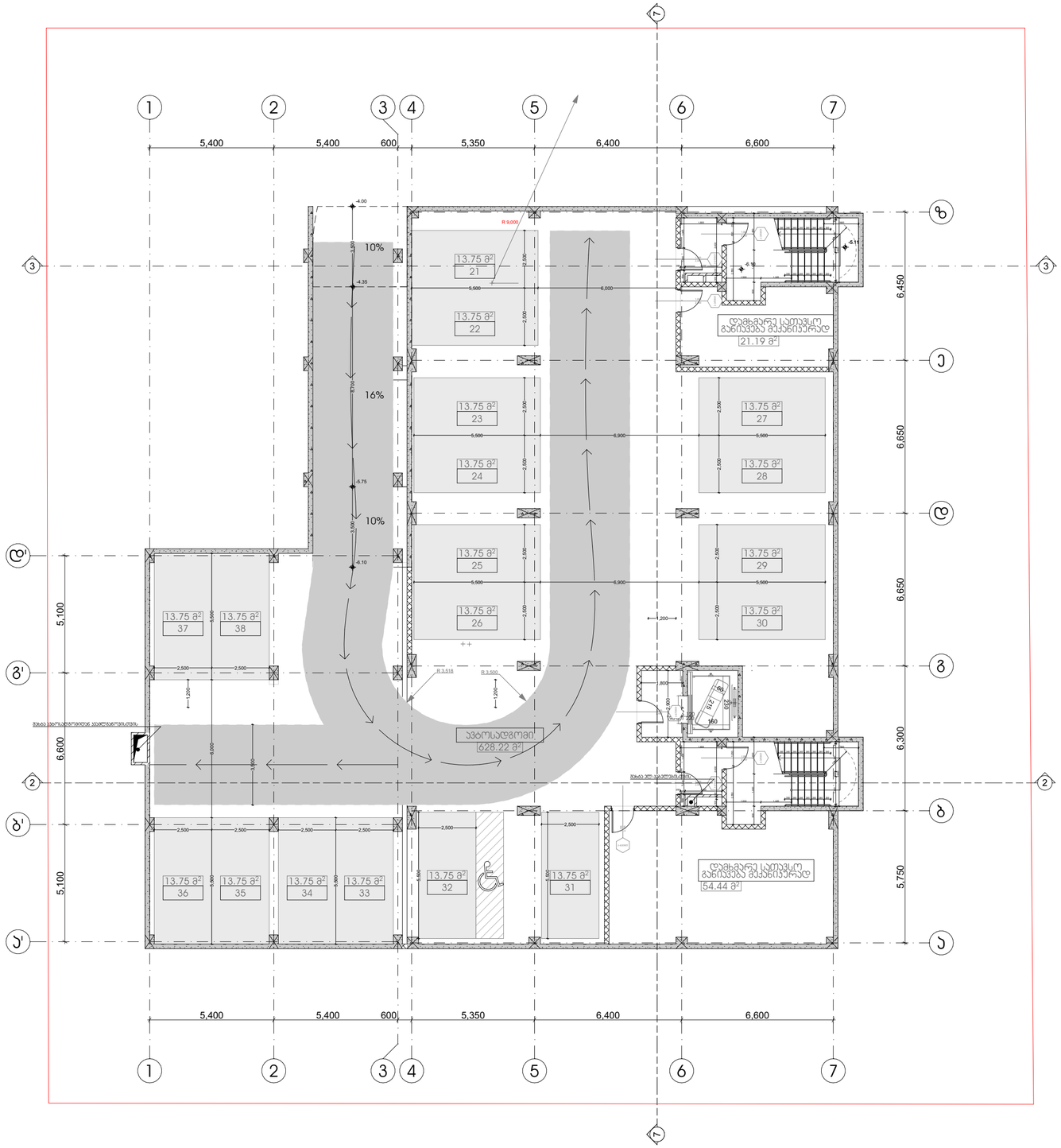

პროექტის სახელწოდება

მრავალფუნქციური კომპლექსი დიდ დიღომში

სტადია	პროექტის შეთანხმება
თარიღი	20.04.2020

პირობითი აღნიშვნები

ჭრილის ხაზი

იატაკის საკორექტო ნიშნული

+36.00
11 სართული

სართულიანობა

საკადასტრო საზღვარი

ტექნიკურ ეკონომიკური მონაცემები

განაშენიანების ფართობი 806 კვ.მ
პირის უკრედი - 44,6 კვ.მ
ავტოსადგომი - 628,2 კვ.მ
დამხმარე - 75,6

შენიშვნები

ობიექტის მისამართი

ქ. თბილისი, დიღომი
(ს.კ №01.72.14.014.434)

დამკვეთი

ზაზა იჩქიტიძე

პრ. ავტორი / შემსრულებელი	გიორგი	ვარდოსანიძე
	გიორგი	ცუცქირიძე

ფორმატი	მასშტაბი	ჯოდი	გვერდი
A3	1:150		1

-1 სართულის გეგმა -3 300 ნიშნულზე

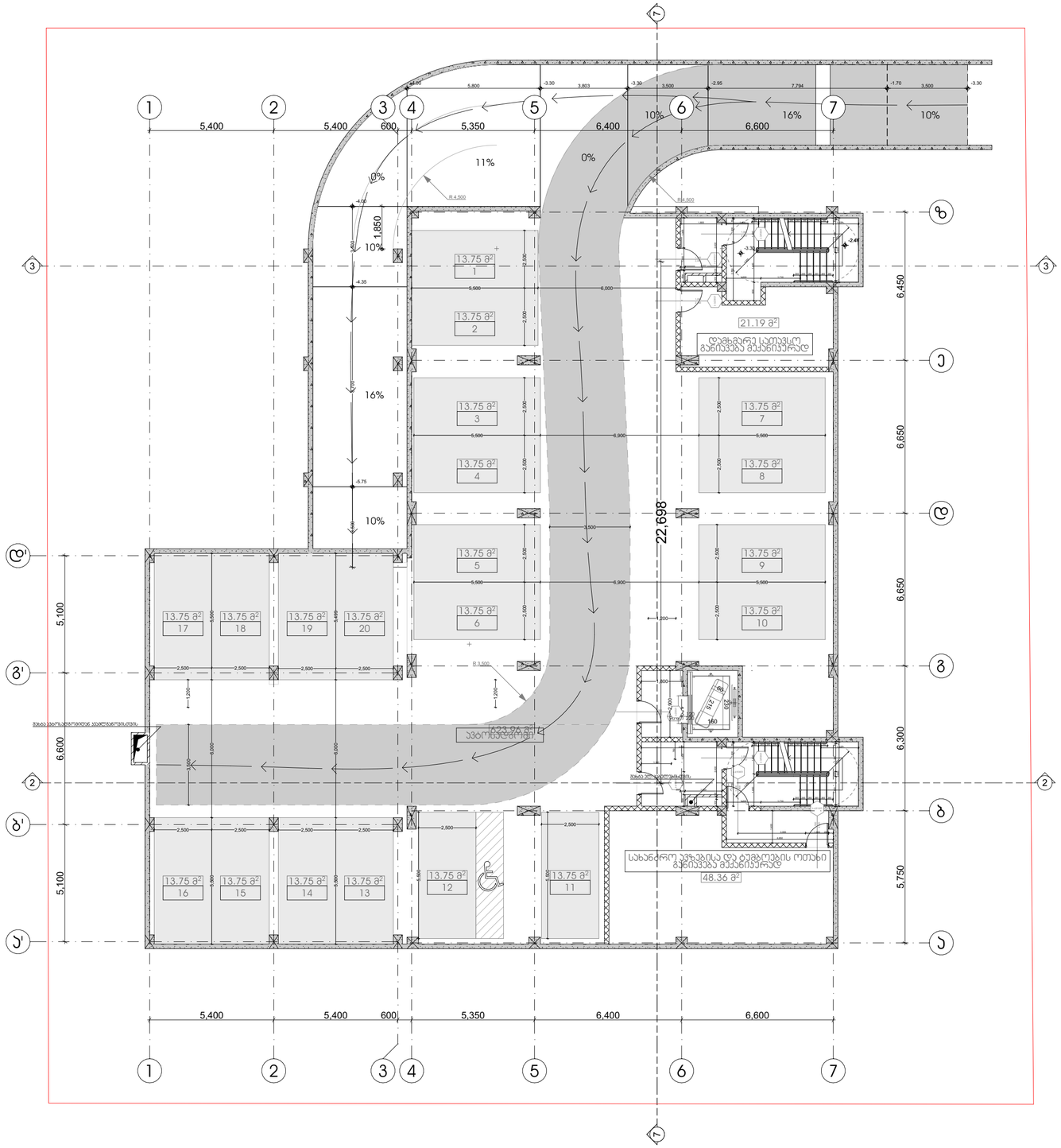

პროექტის სახელწოდება

მრავალფუნქციური კომპლექსი დიდ დიღომში

სტადია	პროექტის შეთანხმება
თარიღი	20.04.2020

პირობითი აღნიშვნები

ჭრილის ხაზი

იატაკის საკორექტირო ნიშნული

სართულიანობა

საკადასტრო საზღვარი

ტექნიკურ ეკონომიკური მონაცემები

განაშენიანების ფართობი 806 კვ.მ
ბინის უძრავი - 56 კვ.მ
ავტოსადგომი - 624,0 კვ.მ
დამხმარე - 21,2
სახანძრო ტუმბოებისა და აუზების ოთახი- 48,4

შენიშვნები

ობიექტის მისამართი

ქ. თბილისი, დიღომი
(ს.კ №01.72.14.014.434)

დამკვეთი

ზაზა იჩქიტიძე

ჰარ. არქიტექტორი / შემსრულებელი	გიორგი	ვარდოსანიძე
	გიორგი	ცუცქირიძე

ფორმატი	მასშტაბი	ლოდი	გვერდი
A3	1:150		2

0 სართულის გეგმა 0.00 (+444,0) ნიშნულზე

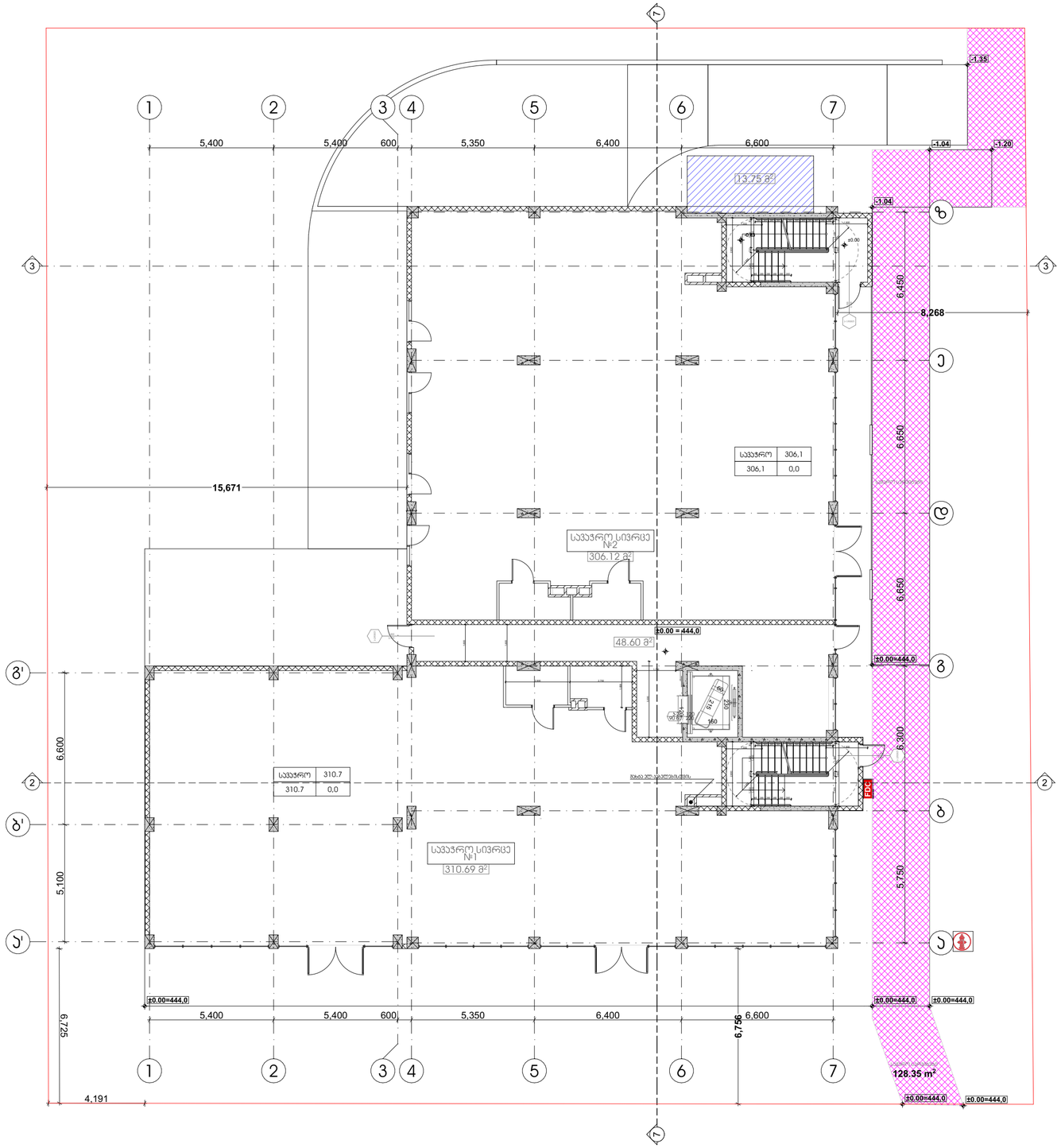
1
2
3
4
5
6
7
5,400
5,400
600
5,350
6,400
6,600
-1.35
-1.04
-1.20
-1.04
13.75 მ²
6,450
8,268
6,650
15,671
სველი წერტილები
სველი წერტილები
სველი წერტილები

1 სართულის გეგმა +4 950 ნიშნულზე

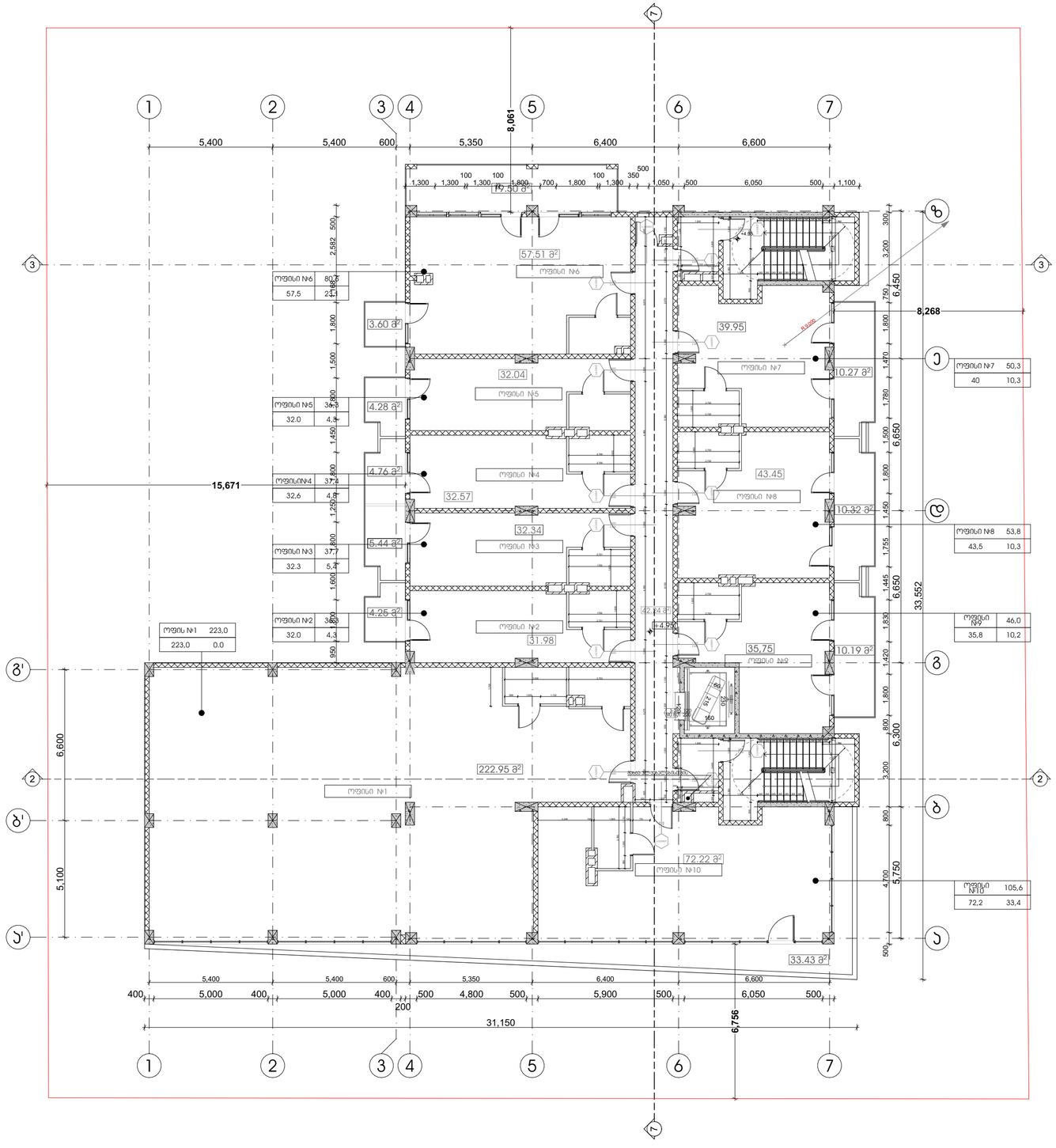

პროექტის სახელწოდება

მრავალფუნქციური კომპლექსი დიდ დიღომში

სტადია	პროექტის შეთანხმება
თარიღი	20.04.2020

პირობითი აღნიშვნები

ჭრილის ხაზი

იატაკის საკორექტო ნიშნული

+36,00 11 სართული

სართულიანობა

საკადასტრო საზღვარი

ტექნიკურ ეკონომიკური მონაცემები

განაშენიანების ფართობი 844 (100% პოტენციური)
პირის უკრედი - 44,6 კვ.მ
დერეფანი- 41,8 კვ.მ
საოფისე - 600,9 კვ.მ
სახანძრო- 106,1
კ-2=747,5

შენიშვნები

ობიექტის მისამართი

ქ. თბილისი, დიღომი (ს.კ №01.72.14.014.434)

დამკვეთი

ზაზა ირჩიტიძე

პრ. ავტორი / შემსრულებელი	გიორგი	ვარდოსანიძე
	გიორგი	ცუცქირიძე

ფორმატი	მასშტაბი	ჯოდი	გვერდი
A3	1:150		4

2 სართულის გეგმა +8 250 ნიშნულზე

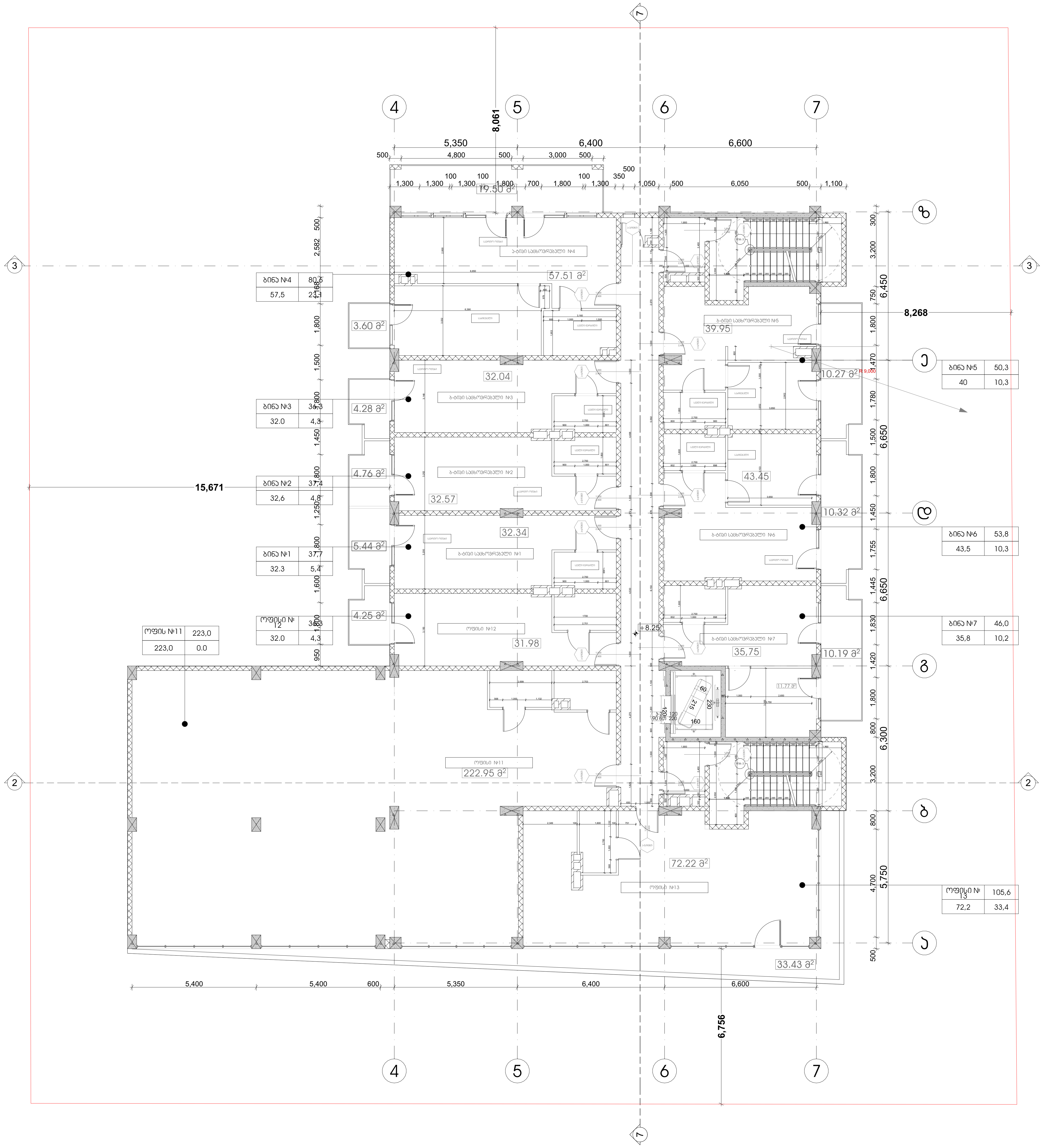

პროექტის სახელწოდება	მრავალფუნქციური კომპლექსი დიდ დიღომში
სტადია	პროექტის შეთანხმება
თარიღი	20.04.2020

პირობითი აღნიშვნები

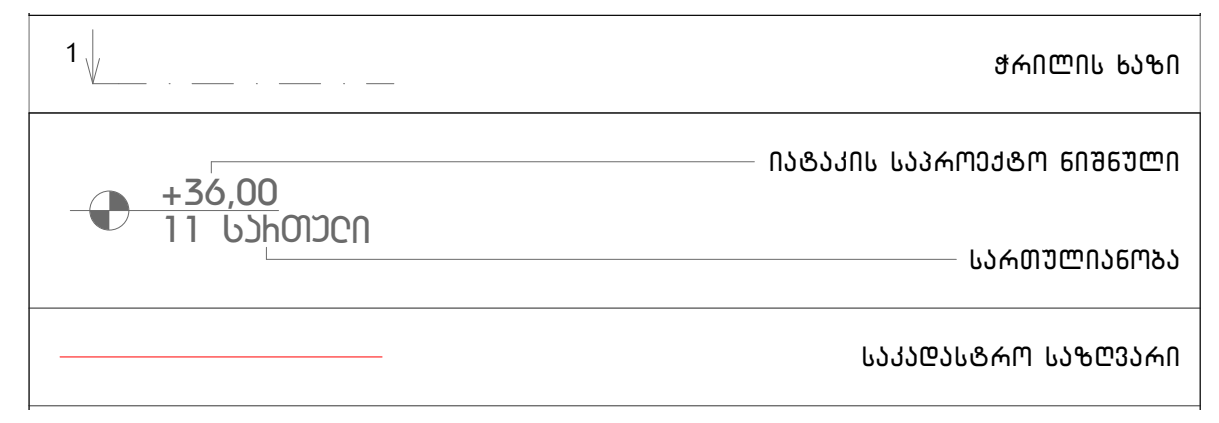

ტექნიკურ ეკონომიკური მონაცემები
განაშენიანების ფართობი 844
(45,7% კომერციული, 54,3% საცხოვრებელი)
კიბის უჯრედი - 44,6 კვ.მ
დერეფანი- 41,8 კვ.მ
საოფისე - 327,2 კვ.მ
საცხოვრებელი- 273,7
საზაფხულო- 106,1
კ-2=747,5

შენიშვნები

ობიექტის მისამართი

ქ. თბილისი, დიღომი
(ს.კ №01.72.14.014.434)

დამკვეთი

ზაზა იჩქიტიძე

პრ. ავტორი / შემსრულებელი	გიორგი	ვარდოსანიძე
	გიორგი	ცუცქირიძე

ფორმატი	მასშტაბი	კოდი	გვერდი
A3	1:150		5

3 სართულის გეგმა +11 550 ნიშნულზე

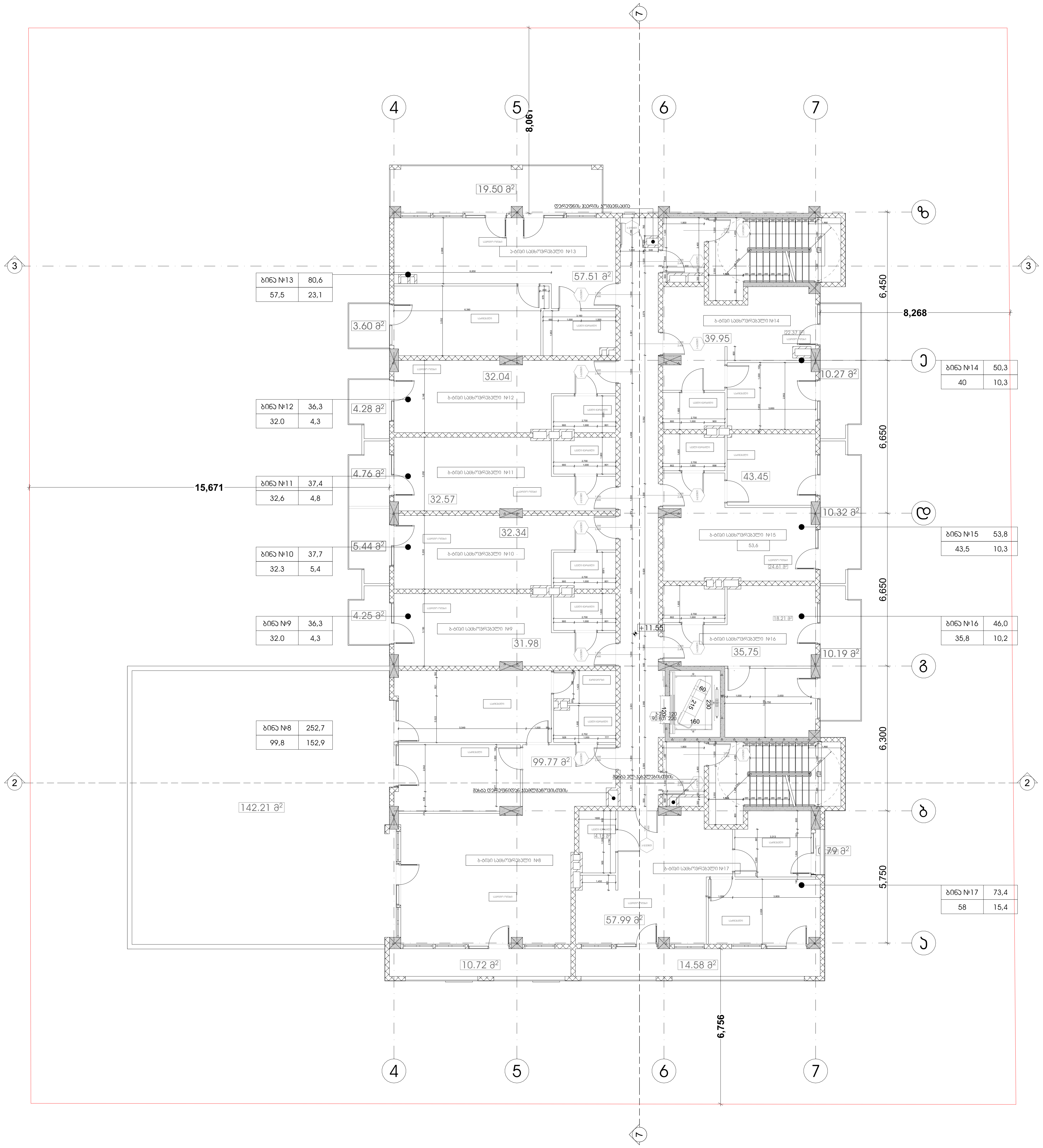

პროექტის სახელწოდება

მრავალფუნქციური კომპლექსი დიდ დიღომში

სტადია	პროექტის შეთანხმება
თარიღი	20.04.2020

პირობითი აღნიშვნები

1 — ჭრილის ხაზი

+36,00 — იატაკის საპროექტო ნიშნული

11 სართული — სართულიანობა

საკადასტრო საზღვარი

ტექნიკურ ეკონომიკური მონაცემები

განაშენიანების ფართობი 832 (100% საცხოვრებელი)

კიბის უჯრედი - 44,6 კვ.მ

დერეფანი- 41,8 კვ.მ

საცხოვრებელი - 463,5 კვ.მ

საზაფხულო- 241,0

კ-2=616,7

შენიშვნები

ობიექტის მისამართი

ქ. თბილისი, დიღომი (ს.კ №01.72.14.014.434)

დამკვეთი

ზაზა იჩქიტიძე

პრ. ავტორი / შემსრულებელი	გიორგი	ვარდოსანიძე
	გიორგი	ცუცქირიძე

ფორმატი	მასშტაბი	კოდი	გვერდი
A3	1:150		6

4 სართულის გეგმა +14 850 ნიშნულზე

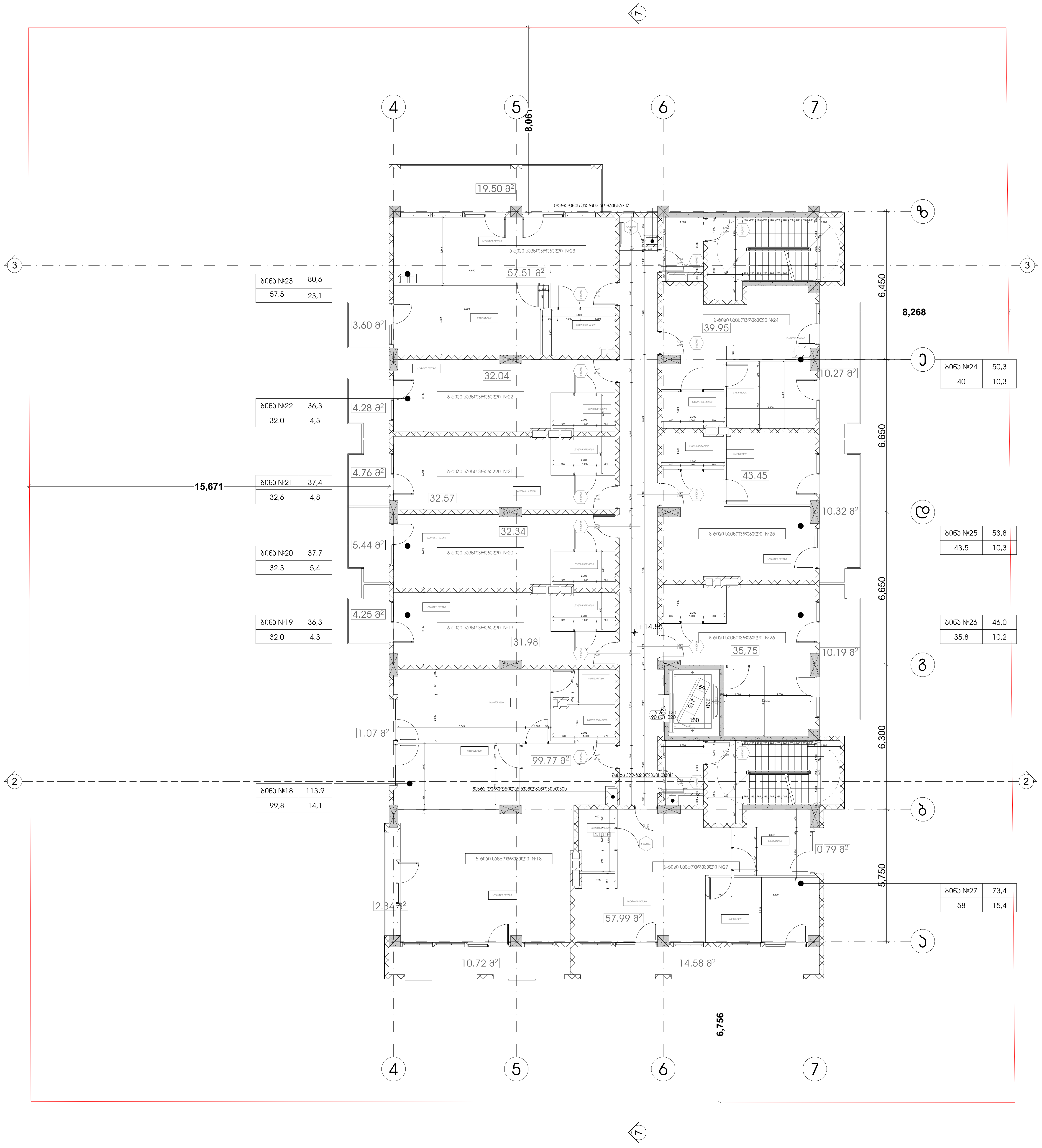

პროექტის სახელწოდება	
მრავალფუნქციური კომპლექსი დიდ დიღომში	
სტადია	პროექტის შეთანხმება
თარიღი	20.04.2020

პირობითი აღნიშვნები

1	ჭრილის ხაზი
+36,00	იატაკის საპროექტო ნიშნული
11 სართული	სართულიანობა
	საკადასტრო საზღვარი

ტექნიკურ ეკონომიკური მონაცემები

განაშენიანების ფართობი 697კვ.მ (100% საცხოვრებელი)
კიბის უჯრედი - 44,6 კვ.მ
დერეფანი- 41,8 კვ.მ
საცხოვრებელი - 463,5 კვ.მ
საზაფხულო- 102,2
კ-2=616,7

შენიშვნები

ობიექტის მისამართი

ქ. თბილისი, დიღომი
(ს.კ №01.72.14.014.434)

დამკვეთი

ზაზა იჩქიტიძე

პრ. ავტორი / შემსრულებელი	გიორგი	ვარდოსანიძე
	გიორგი	ცუცქირიძე

ფორმატი	მასშტაბი	კოდი	გვერდი
A3	1:150		7

5 სართულის გეგმა +18 150 ნიშნულზე

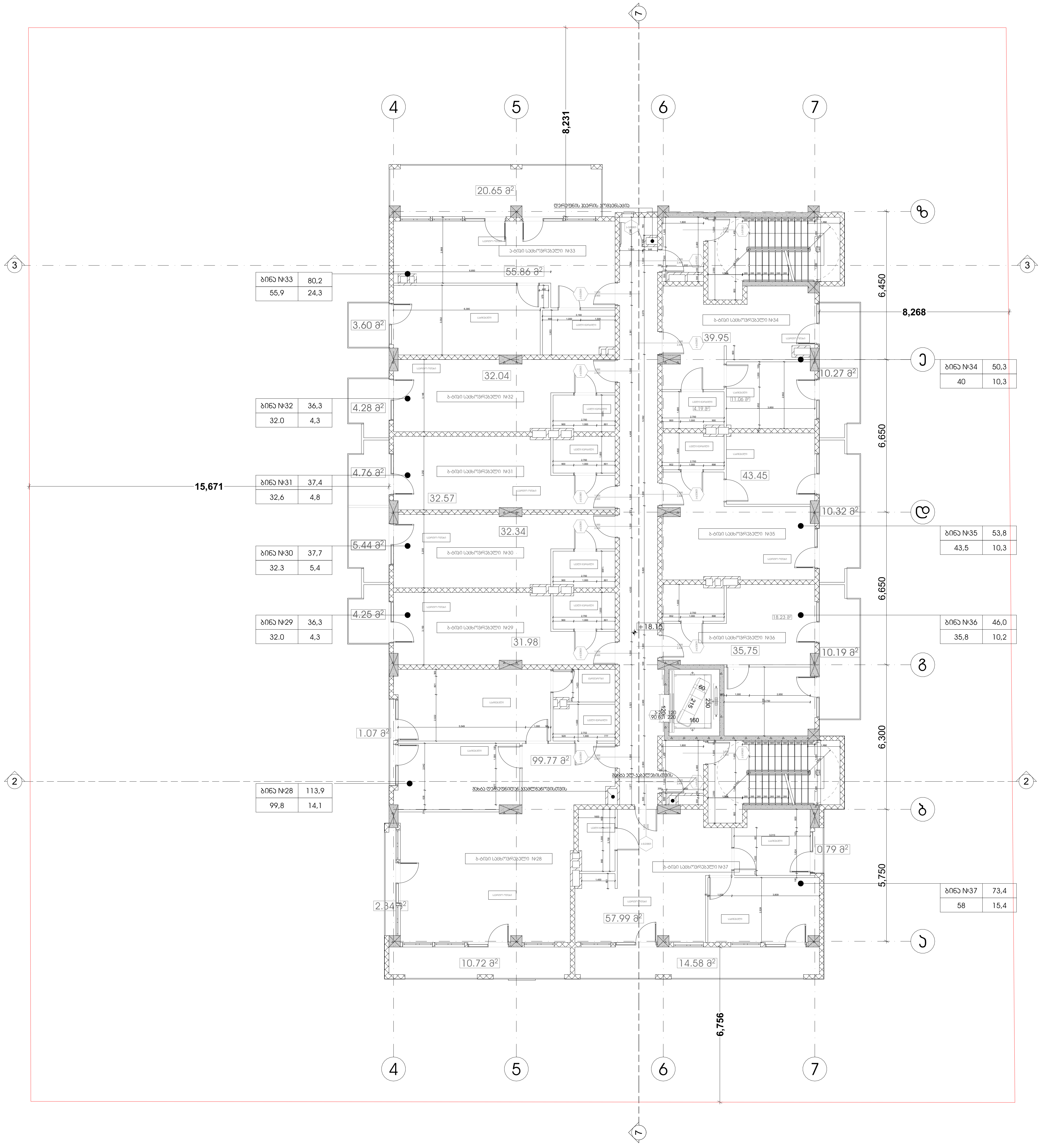

პროექტის სახელწოდება

მრავალფუნქციური კომპლექსი
დიდ დიღომში

სტადია	პროექტის შეთანხმება
თარიღი	20.04.2020

პირობითი აღნიშვნები

1 — ჭრილის ხაზი

+36,00 — იატაკის საპროექტო ნიშნული

11 სართული — სართულიანობა

საკადასტრო საზღვარი

ტექნიკურ ეკონომიკური მონაცემები

განაშენიანების ფართობი 697 (100% საცხოვრებელი)
კიბის უჯრედი - 44,6 კვ.მ
დერეფანი- 41,8 კვ.მ
საცხოვრებელი - 461,9 კვ.მ
საზაფხულო- 103,4
კ-2=615,2

შენიშვნები

ობიექტის მისამართი

ქ. თბილისი, დიღომი
(ს.კ №01.72.14.014.434)

დამკვეთი

ზაზა იჩქიტიძე

პრ. ავტორი / შემსრულებელი	გიორგი	პარდოსანიძე
	გიორგი	ცუცქირიძე

ფორმატი	მასშტაბი	კოდი	გვერდი
A3	1:150		8

6 სართულის გეგმა +21 450 ნიშნულზე

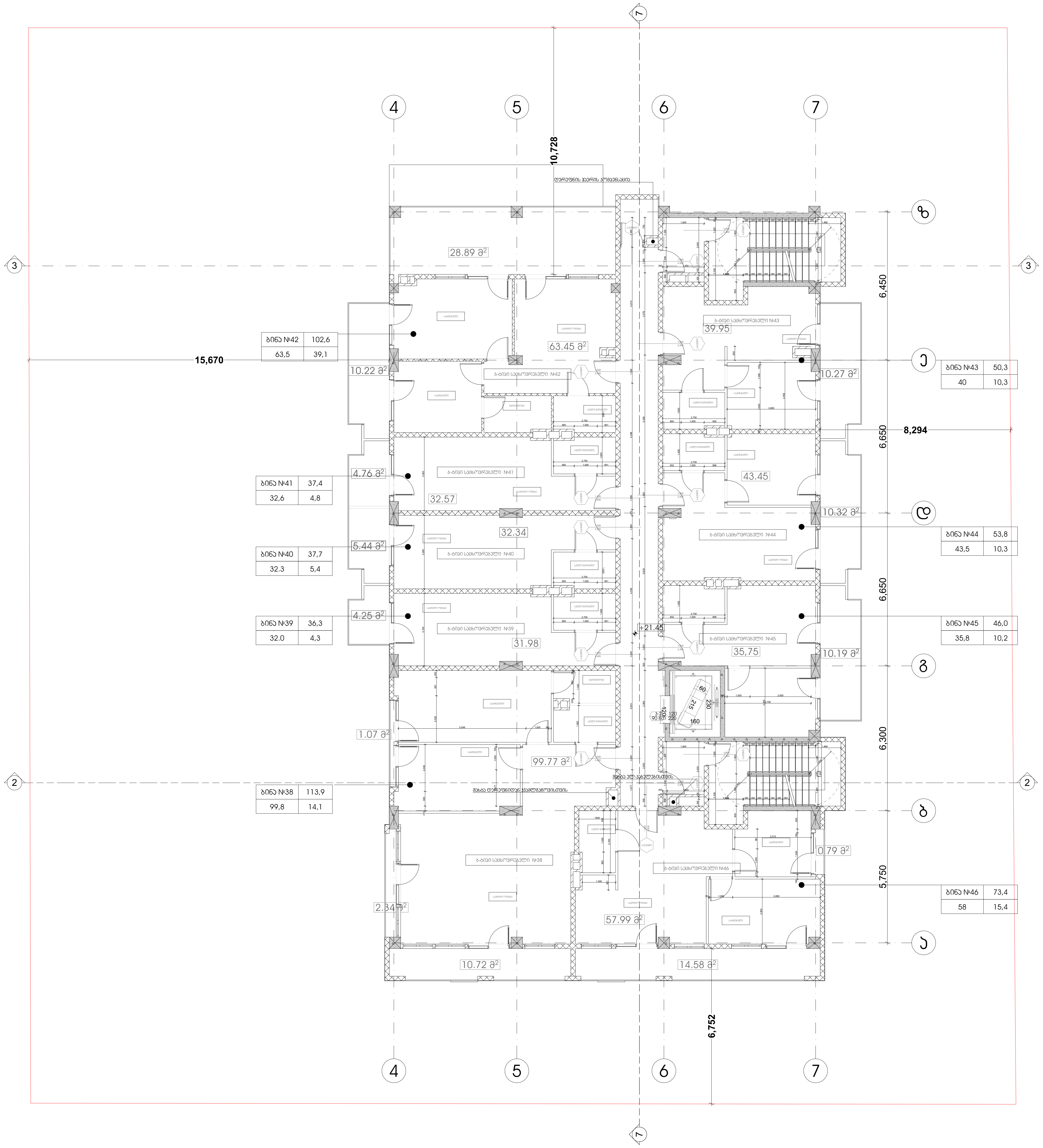

პროექტის სახელწოდება
მრავალფუნქციური კომპლექსი
დიდ დიღომში

სტადია	პროექტის შეთანხმება
თარიღი	20.04.2020

პირობითი აღნიშვნები

1 — ჭრილის ხაზი
+36,00 — იატაკის საპროექტო ნიშნული
11 სართული — სართულიანობა
საკადასტრო საზღვარი

ტექნიკურ ეკონომიკური მონაცემები

განაშენიანების ფართობი 682 (100% საცხოვრებელი)
კიბის უჯრედი - 44,6 კვ.მ
დერეფანი- 41,8 კვ.მ
საცხოვრებელი - 437,5 კვ.მ
საზაფხულო- 113,9
კ-2=601,4

შენიშვნები

ობიექტის მისამართი

ქ. თბილისი, დიღომი
(ს.კ №01.72.14.014.434)

დამკვეთი

ზაზა იჩქიტიძე

პრ. ავტორი / შემსრულებელი	გიორგი	ვარდოსანიძე
	გიორგი	ცუცქირიძე

ფორმატი	მასშტაბი	კოდი	გვერდი
A3	1:150		9

7 სართულის გეგმა +24 750 ნიშნულზე

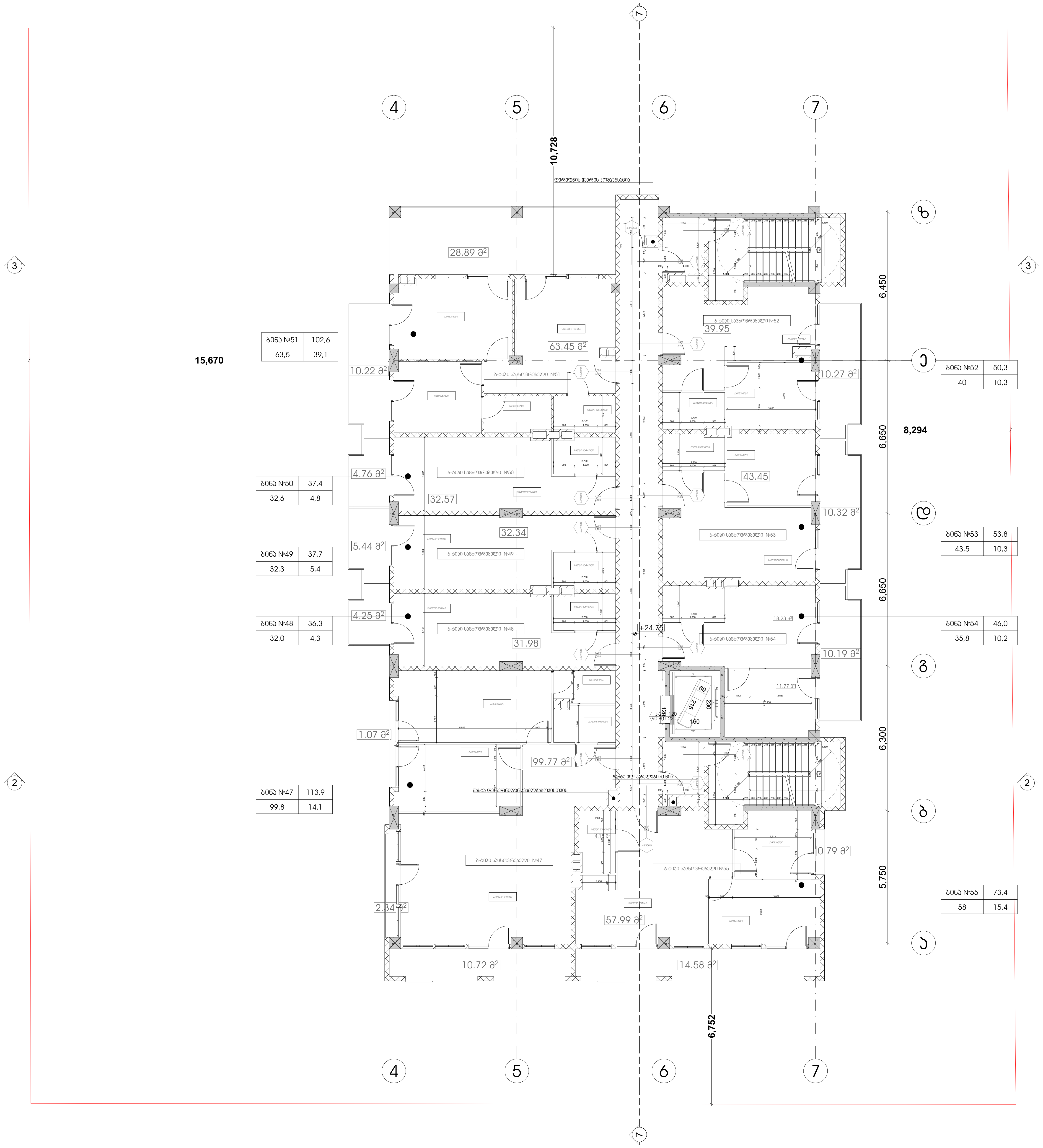

პროექტის სახელწოდება
მრავალფუნქციური კომპლექსი
დიდ დიღომში

სტადია	პროექტის შეთანხმება
თარიღი	20.04.2020

პირობითი აღნიშვნები

1	ჭრილის ხაზი
+36,00	იატაკის საპროექტო ნიშნული
11 სართული	სართულიანობა
	საკადასტრო საზღვარი

ტექნიკურ ეკონომიკური მონაცემები

განაშენიანების ფართობი 682 (100% საცხოვრებელი)
კიბის უჯრედი - 44,6 კვ.მ
დერეფანი- 41,8 კვ.მ
საცხოვრებელი - 437,5 კვ.მ
საზაფხულო- 113,9
კ-2=601,4

შენიშვნები

ობიექტის მისამართი

ქ. თბილისი, დიღომი
(ს.კ №01.72.14.014.434)

დამკვეთი

ზაზა იჩქიტიძე

პრ. ავტორი / შემსრულებელი	გიორგი	პარდოსანიძე
	გიორგი	ცუცქირიძე

ფორმატი	მასშტაბი	კოდი	გვერდი
A3	1:150		10

8 სართულის გეგმა +28 050 ნიშნულზე

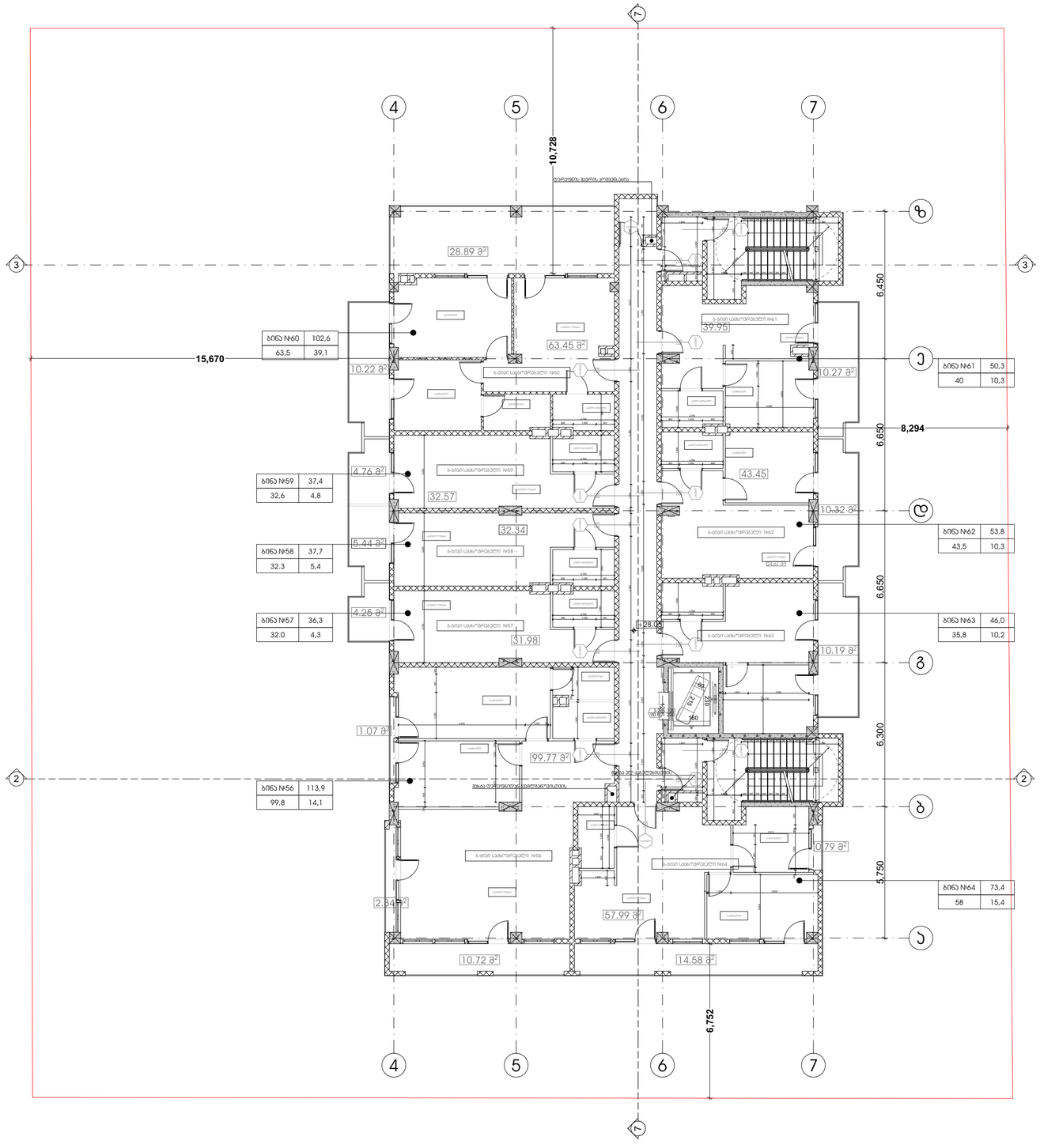

პროექტის სახელწოდება

მრავალფუნქციური კომპლექსი დიდ დიღომში

სტადია	პროექტის შეთანხმება
თარიღი	20.04.2020

პირობითი აღნიშვნები

ჭრილის ხაზი

იატაკის საკორექტო ნიშნული

+36.00 11 სართული

საართულიანოზა

საკადასტრო საზღვარი

ტექნიკურ ეკონომიკური მონაცემები

განაშენიანების ფართობი 682 (100% საცხოვრებელი)
პინის უჯრედი - 44,6 კვ.მ
დერეფანი- 41,8 კვ.მ
საცხოვრებელი - 437,5 კვ.მ
საზაფხულო- 113,9
კ-2=601,4

შენიშვნები

ობიექტის მისამართი

ქ. თბილისი, დიღომი
(ს.კ №01.72.14.014.434)

დამკვეთი

ზაზა ინჩქიტიძე

არქ. პვტორი / შემსრულებელი	გიორგი	ვარდოსანიძე
	გიორგი	ცუცქირიძე

ფორმატი	მასშტაბი	კოდი	გვერდი
A3	1:150		11

9 სართულის გეგმა +31 350 ნიშნულზე

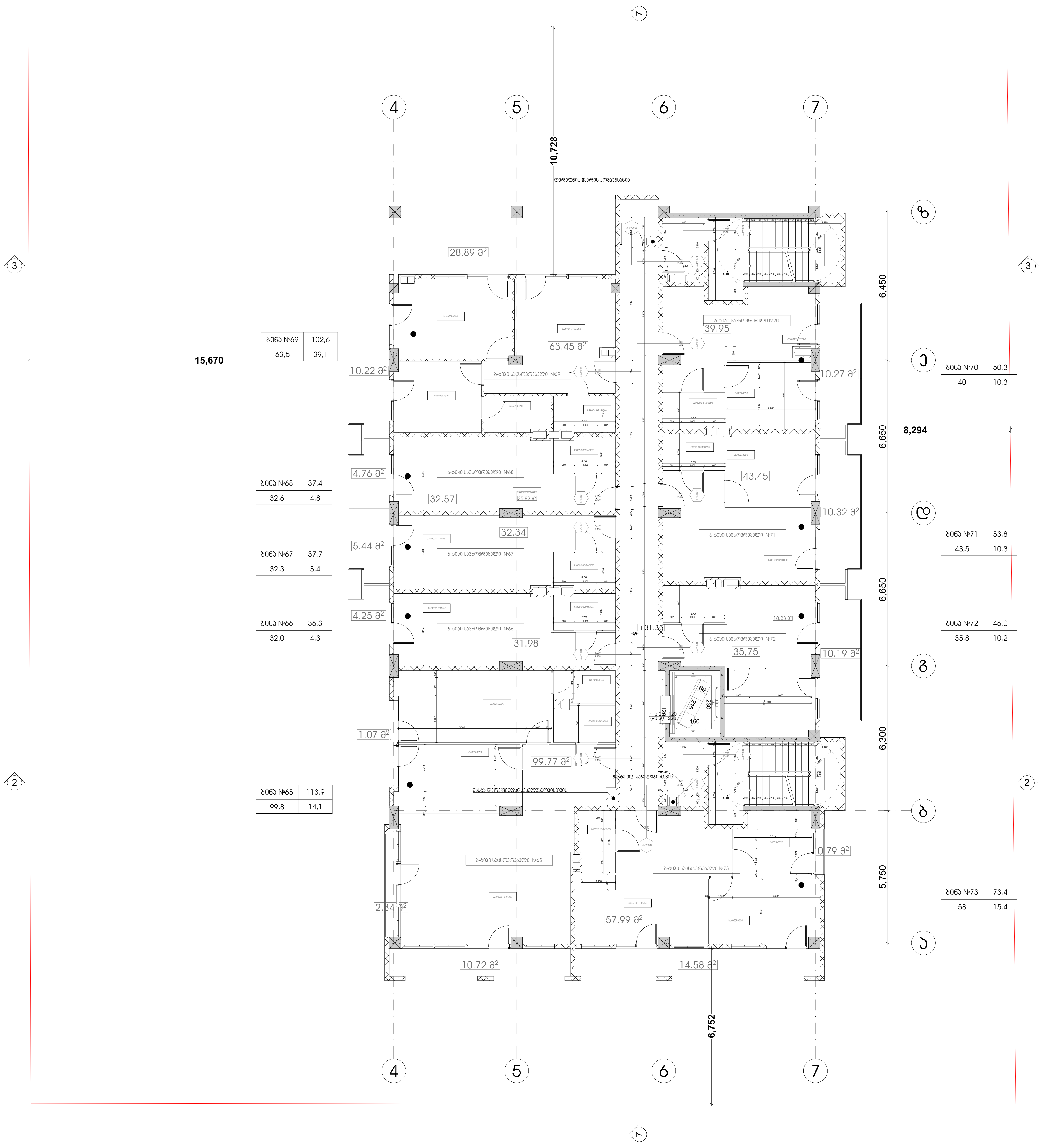

პროექტის სახელწოდება

მრავალფუნქციური კომპლექსი დიდ დიღომში

სტადია	პროექტის შეთანხმება
თარიღი	20.04.2020

პირობითი აღნიშვნები

1	ჭრილის ხაზი
+36,00 / 11 სართული	იატაკის საპროექტო ნიშნული / სართულიანობა
	საკადასტრო საზღვარი

ტექნიკურ ეკონომიკური მონაცემები

განაშენიანების ფართობი 682 (100% საცხოვრებელი)
კიბის უჯრედი - 44,6 კვ.მ
დერეფანი- 41,8 კვ.მ
საცხოვრებელი - 437,5 კვ.მ
საზაფხულო- 113,9
კ-2=601,4

შენიშვნები

ობიექტის მისამართი

ქ. თბილისი, დიღომი
(ს.კ №01.72.14.014.434)

დამკვეთი

ზაზა იჩქიტიძე

პრ. ავტორი / შემსრულებელი	გიორგი	ვარდოსანიძე
	გიორგი	ცუცქირიძე

ფორმატი	მასშტაბი	კოდი	გვერდი
A3	1:150		12

10 სართულის გეგმა +34 650 ნიშნულზე

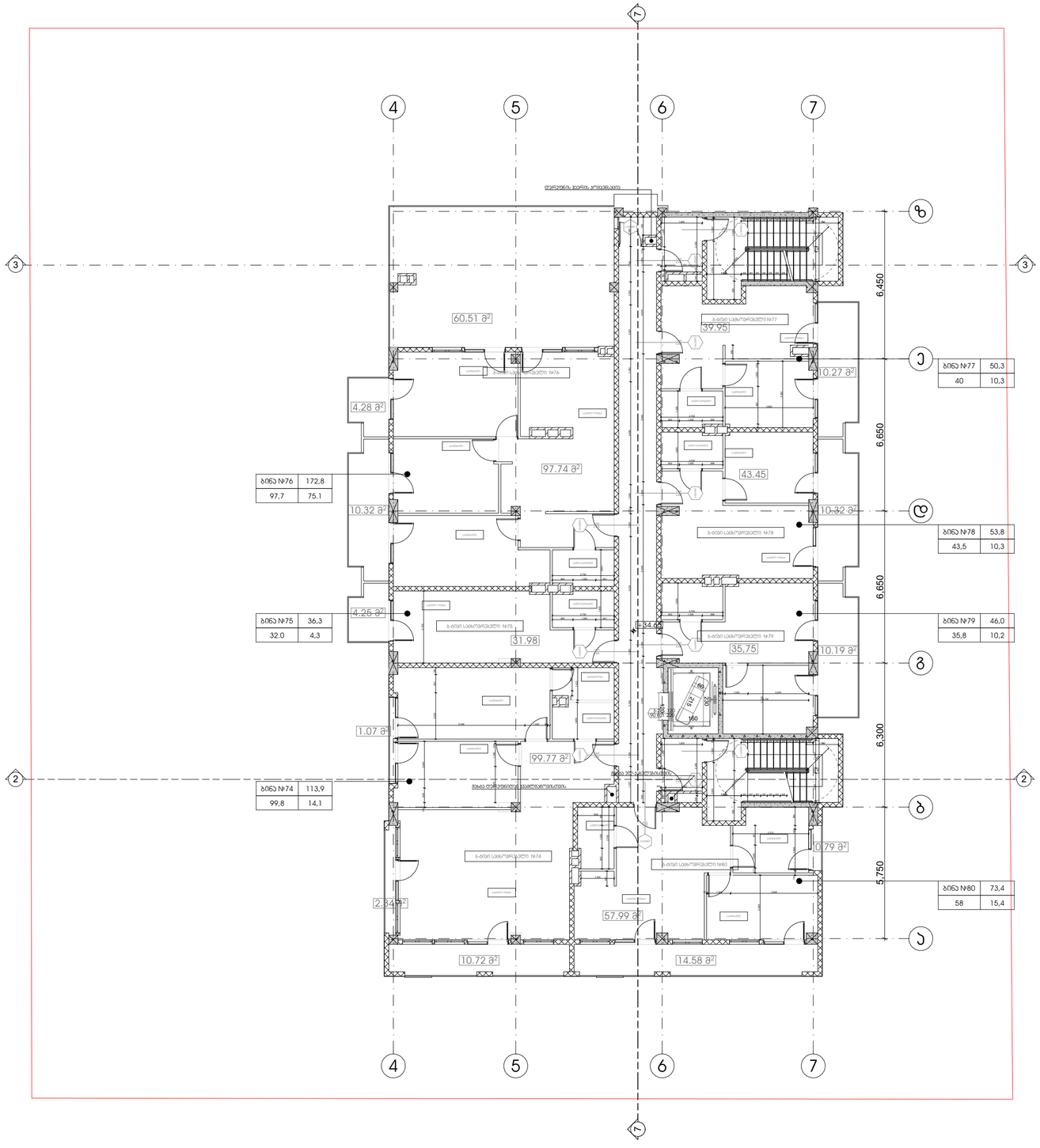

პროექტის სახელწოდება

მრავალფუნქციური კომპლექსი დიდ დიღომში

სტადია	პროექტის შეთანხმება
თარიღი	20.04.2020

პირობითი აღნიშვნები

ჭრილის ხაზი

იატაკის საკორექტო ნიშნული

+36.00 11 სართული

სართულიანობა

საკადასტრო საზღვარი

ტექნიკურ ეკონომიკური მონაცემები

განაშენიანების ფართობი 678,9 (100% საცხოვრებელი)
პირის უჯრედი - 44,6 კვ.მ
დერეფანი- 41,8 კვ.მ
საცხოვრებელი - 406,8 კვ.მ
სახანძრო- 139,6
ჯ-2=601,4

შენიშვნები

ობიექტის მისამართი

ქ. თბილისი, დიღომი
(ს.კ №01.72.14.014.434)

დამკვეთი

ზაზა ინჩქიტიძე

პრ. ავტორი / შემსრულებელი	გიორგი	ვარდოსანიძე
	გიორგი	ცუცქირიძე

ფორმატი	მასშტაბი	ჯოდი	გვერდი
A3	1:150		13

სახურავის გეგმა +37 950 ნიშნულზე

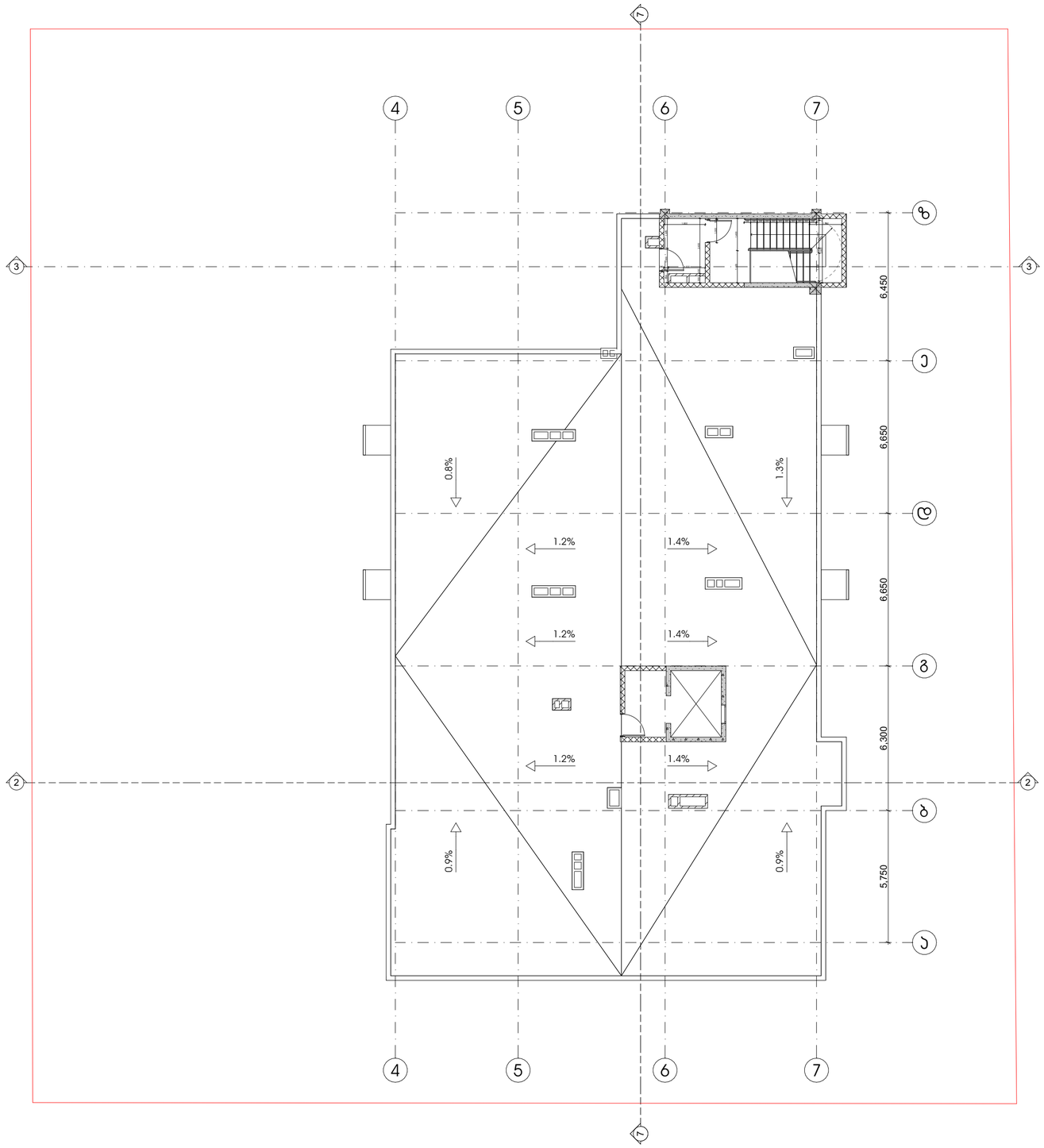

პროექტის სახელწოდება
მრავალფუნქციური კომპლექსი დიდ დიღომში

სტადია	პროექტის შეთანხმება
თარიღი	20.04.2020

პირობითი აღნიშვნები

1	ჭრილის ხაზი
+36.00 11 სართული	იატაკის საკრედიტო ნიშნული
	სართულიანობა
	საკადასტრო საზღვარი

ტექნიკურ ეკონომიკური მონაცემები
ს-2=13,2

შენიშვნები

ობიექტის მისამართი
ქ. თბილისი, დიდოგი
(ს.კ №01.72.14.014.434)

დამკვეთი
ზაზა იჩქიტიძე

პრ. ავტორი / შემსრულებელი	გიორგი	ვარდოსანიძე
	გიორგი	ცუცქირიძე

ფორმატი	მასშტაბი	კოდი	გვერდი
A3	1:150		14

სახურავის გეგმა +40 300 ნიშნულზე

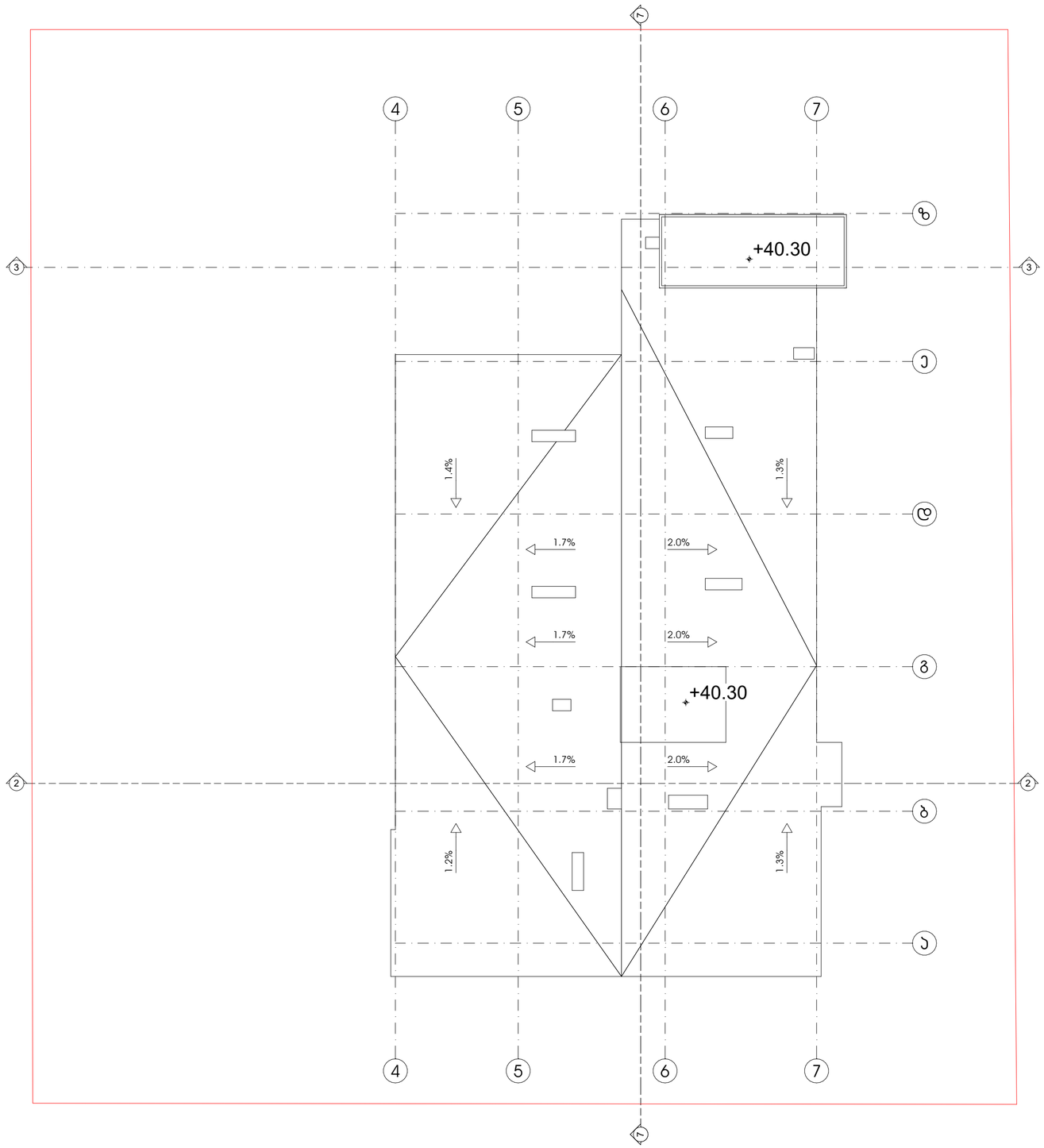

პროექტის სახელწოდება

მრავალფუნქციური კომპლექსი დიდ დიღომში

სტადია	პროექტის შეთანხმება
თარიღი	20.04.2020

პირობითი აღნიშვნები

ჭრილის ხაზი

იატაკის საკორექტო ნიშნული

+36.00 11 სართული

სართულიანობა

საკადასტრო საზღვარი

შენიშვნები

ობიექტის მისამართი

ქ. თბილისი, დიღომი (ს.კ №01.72.14.014.434)

დამკვეთი

ზაზა ირჩიტიძე

პრ. კვტორი / შემსრულებელი	გიორგი	ვარდოსანიძე
	გიორგი	ცუცქირიძე

ფორმატი	მასშტაბი	კოდი	გვერდი
A3	1:150		15

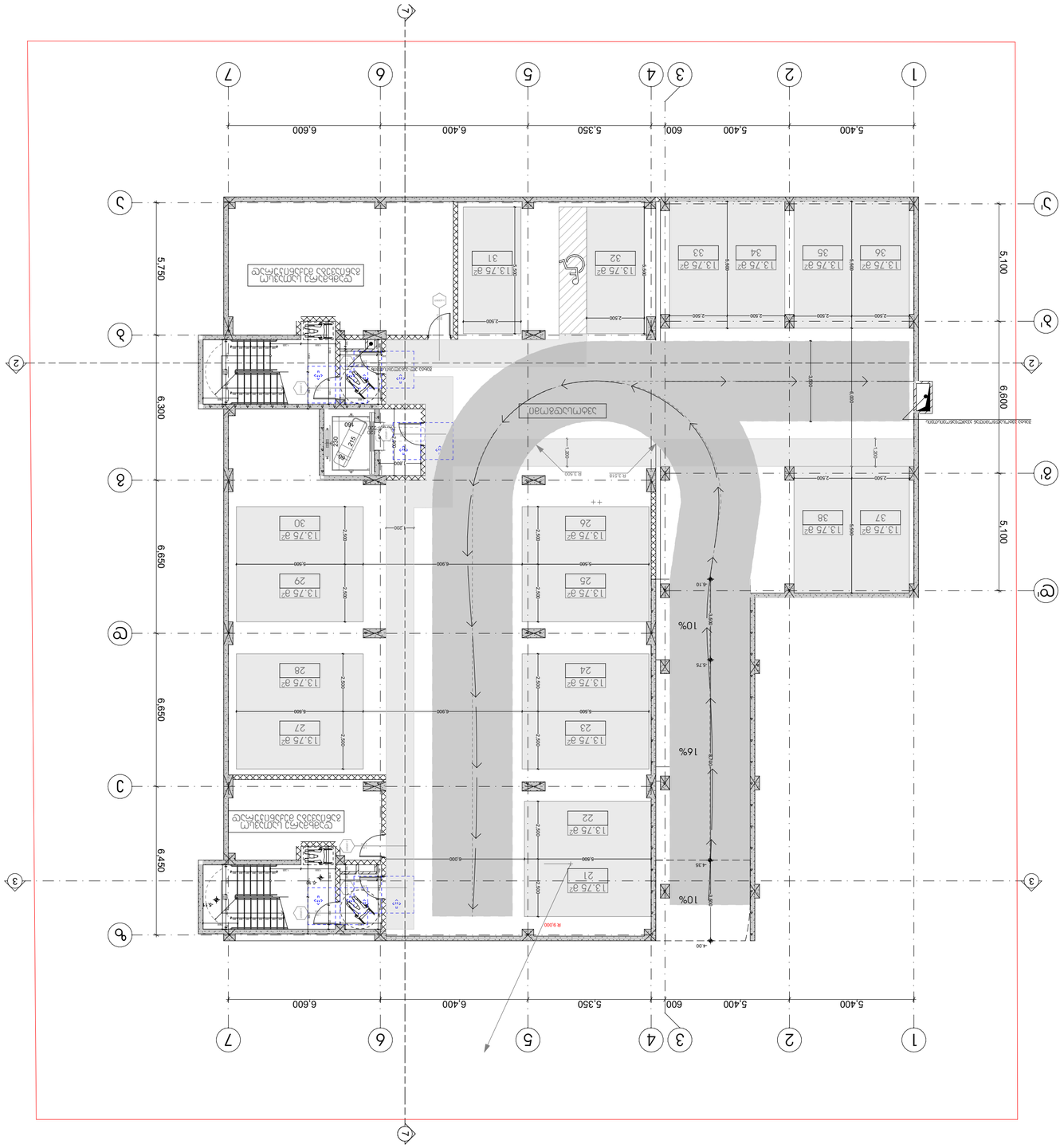
1
2
3
4
5
6
7
А
Б
В
Г
Д
Е
5,400
600
5,350
6,400
6,600
5,100
6,600
5,100
6,450
6,650
6,650
5,750
10%
16%
10%
10%
Зона маневрирования
Машиноместа для МГН
Машиноместа для МГН
Пандус
Пандус
Лестница
Лестница
Лестница

არქიტექტურული ნაწილის ცვლილებები დაზუსტებული პროექტის მიხედვით

სტადია	არქიტექტურის ცვლილებები
თარიღი	20.04.2020

ავარიული ელექტრომომარაგება

ამოსაწერი ფურცლის ზომა

ფილტრაციული ფილების სიგრძეები

ბაბილანი 1 — ბაბილანი 2



ბაბილანი 3 — ბაბილანი 4

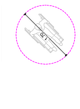

ქარის წინა მიმართულების სიგრძე

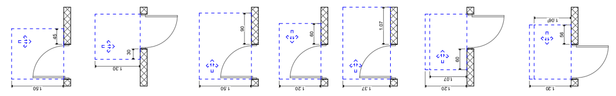

შენიშვნა:

პანდუსის ზედაპირები მოისწორება ისე, რომ ნაფიქალი და პარაპეტის.

ბანდუსის საჭიროებები, ელემენტები ბანდუსების ელემენტები, ელემენტები რამდენიმე ნაგებობისთვის და ღონისძიებები ბუნებრივად ბანდუსების მოწყობისთვის ბანდუსების მოწყობისთვის ბანდუსების მოწყობისთვის და ბანდუსების მოწყობისთვის.

ნორმატიული საკომპენსაციო სისტემების ბანდუსების ა "ბილის ეროზიული ტიპების მიხედვით ბანდუსების მოწყობისთვის ბანდუსების მოწყობისთვის.

სანიტარიის ნაგებობების ელემენტები, ნაგებობების ელემენტების ბანდუსების ბანდუსების ელემენტების ბანდუსების ბანდუსების ბანდუს

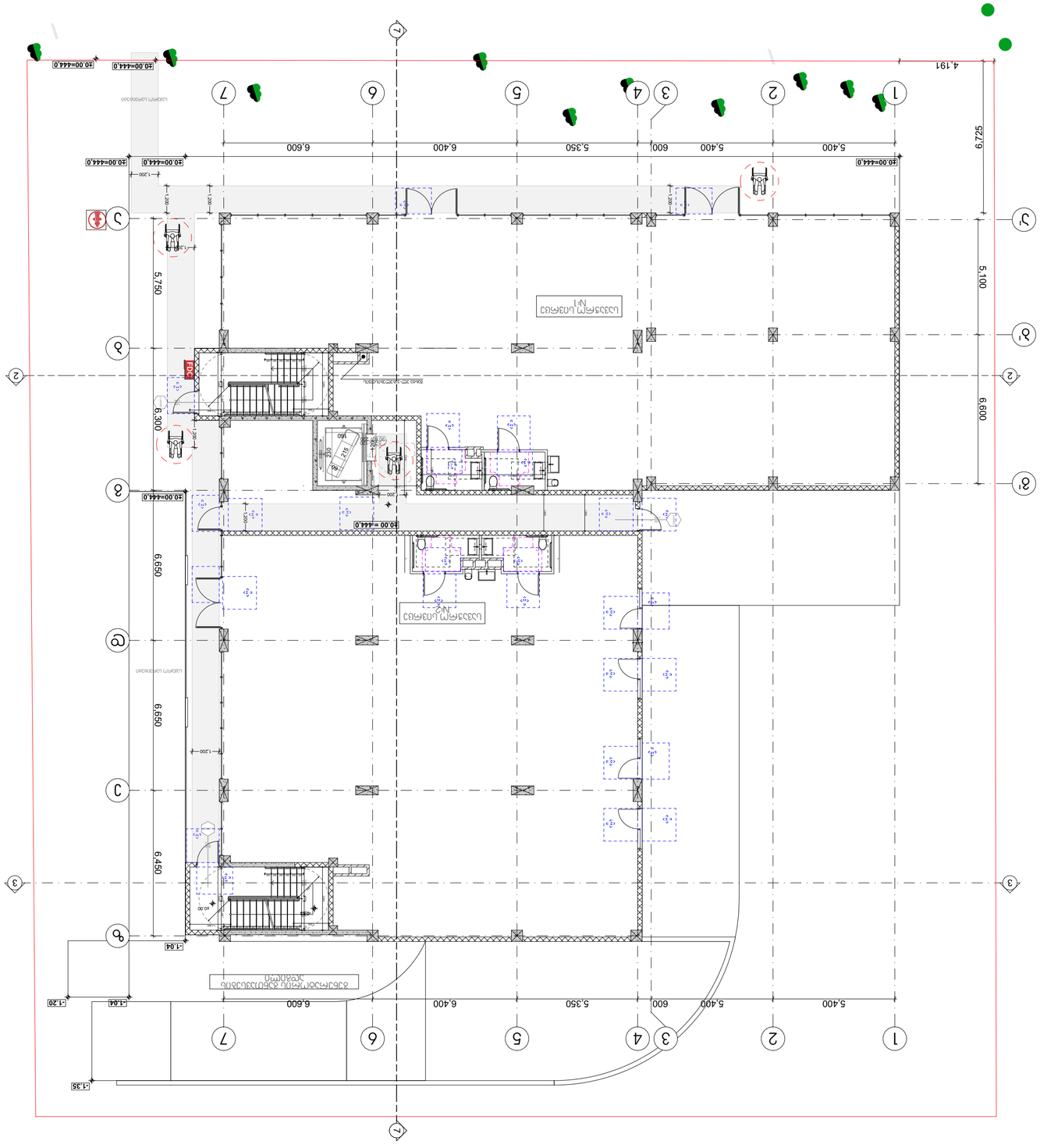
1
2
3
4
5
6
7
A
B
C
D
5.400
600
5.400
5.350
6.400
6.600
4.191
6.725
5.100
6.600
5.750
6.300
6.650
6.450
-1.04
-1.20
-1.35
FDC
חדר מדרגות N1
חדר מדרגות N2
חדר מדרגות חיצוני לשימור
חדר מדרגות חיצוני לשימור
חדר מדרגות חיצוני לשימור

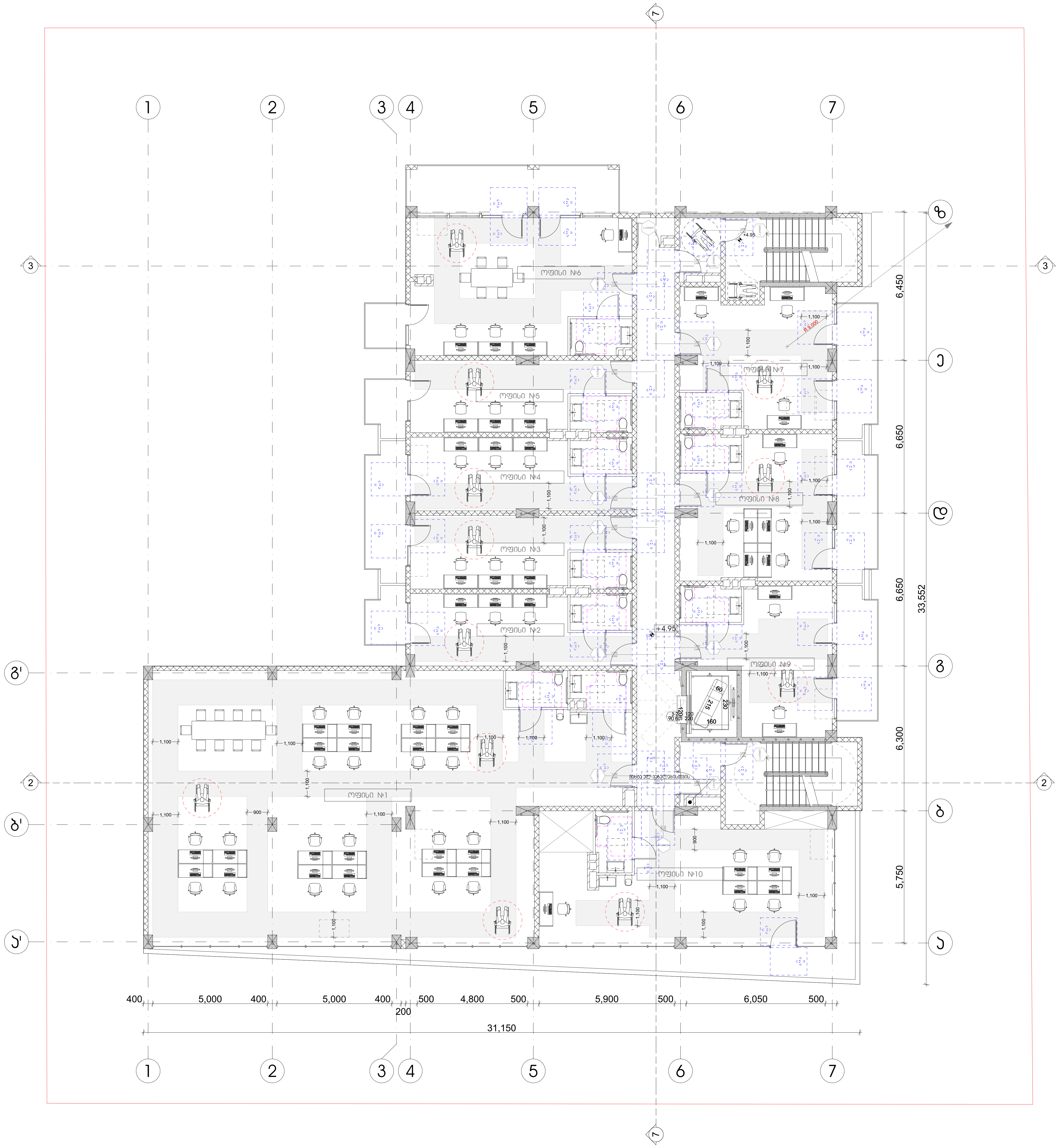

პროექტის სახელწოდება
მრავალფუნქციური კომპლექსი
დიდ დიღომში

სტადია	პროექტის შეთანხმება
თარიღი	20.04.2020

პირობითი აღნიშვნები

მისაწვდომი სვლაგზი

მოსატრიალებელი სივრცეები

ვარიანტი 1 ვარიანტი 2

ვარიანტი 3 ვარიანტი 4

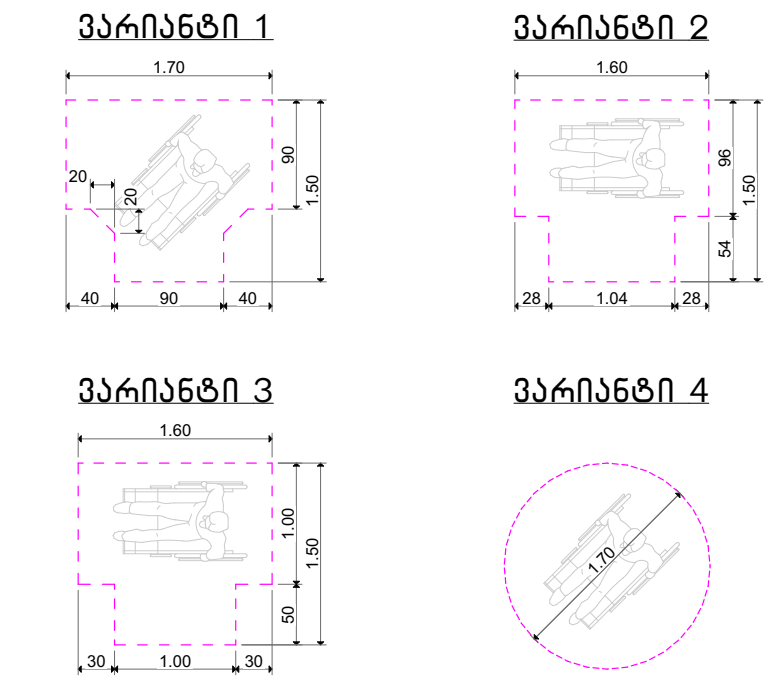

კარის წინ თავისუფალი სივრცე

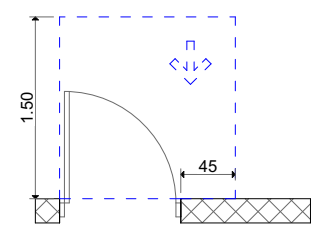

თავისუფალი სივრცე კართან მანევრირებისთვის
– ანჯამიანი კარი
წინიდან მისაწვდომი – გამოწევით გაღება

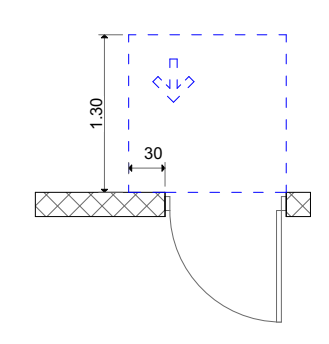

თავისუფალი სივრცე კართან მანევრირებისთვის
– ანჯამიანი კარი
წინიდან მისაწვდომი – მიწოლით გაღება

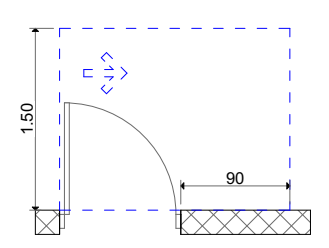

თავისუფალი სივრცე კართან მანევრირებისთვის
– ანჯამიანი კარი
ანჯამის მხრიდან მისაწვდომი – გამოწევით გაღება

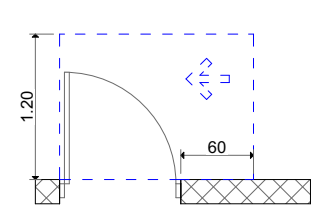

თავისუფალი სივრცე კართან მანევრირებისთვის
– ანჯამიანი კარი
საკეტის მხრიდან მისაწვდომი – გამოწევით გაღება

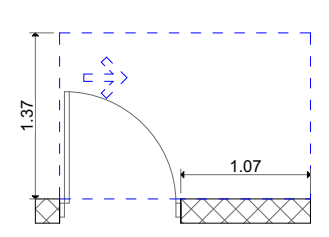

თავისუფალი სივრცე კართან მანევრირებისთვის
– ანჯამიანი კარი
ანჯამის მხრიდან მისაწვდომი – გამოწევით გაღება

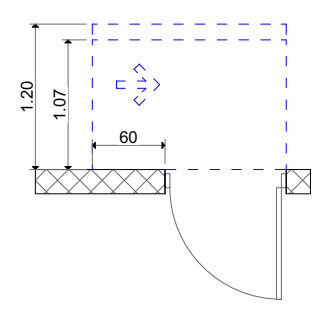

თავისუფალი სივრცე კართან მანევრირებისთვის
– ანჯამიანი კარი
საკეტის მხრიდან მისაწვდომი – მიწოლით გაღება
120 მიწ. თუ მოწყობილია მიმხურავი

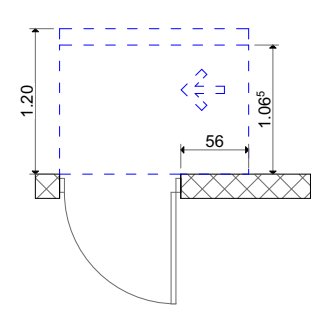

თავისუფალი სივრცე კართან მანევრირებისთვის
– ანჯამიანი კარი
ანჯამის მხრიდან მისაწვდომი – მიწოლით გაღება
120 მიწ. თუ მოწყობილია მიმხურავი

შენიშვნა:

იატაკის ზედაპირები მოეწყოს ის, რომ იქნება მყარი და არასრიალა.

განათების სამართავები, ელექტრო გამანაწილებლები, ელექტრო ჩამრთველები და ღენსართები,ტემპერატურის მარეგულირებლები მოწყობილობების სამართავები, წყალსადენი სისტემის მოწყობილობების მარეგულირებლები და დამცავი.

ორმხრივი საკომუნიკაციო სისტემების სამართავები ა "ტიპის ერთეულში მოეწყობა სტანდარტის 309-ე ქვეთავის შესაბამისად"

სინათლის ჩამრთველები ელექტრო, ჩამრთველები ღენსართები, ტემპერატურის მარეგულირებლები, ელექტრო გამანაწილებლები და უსაფრთხოების ან შიდასაკომუნიკაციო სისტემების სამართავები ბ "ტიპის ერთეულებში მოეწყობა სტანდარტის 309.2 და 1104.1.1 ქვეთავების მიხედვით.

ობიექტის მისამართი

ქ. თბილისი, დიღომი
(ს.კ №01.72.14.014.434)

დამკვეთი

ზაზა იჩქიტიძე

პრ. ავტორი / შემსრულებელი	გიორგი	ვარდოსანიძე
	გიორგი	ცუცქირიძე

ფორმატი	მასშტაბი	კოდი	გვერდი
A3	1:150		19

არქიტექტურული ნაწილი

ცვლილებები საბეტონე ფილის ნიშნულზე

სტადია	პროექტის მომზადება
თარიღი	20.04.2020

პროექტის დეტალები

აქსონომეტრია ცვლილების

ფილის ნიშნულების სიმაღლეები

ბეტონის ფილა 1



ბეტონის ფილა 2



ბეტონის ფილა 3



ბეტონის ფილა 4



ქვის წინ მოპირკეთების სიგრძე



მოპირკეთების სიგრძე ქარის მხრიდან შენობის ფრონტალური ნაწილის გასწვრივ - 4.45მ



მოპირკეთების სიგრძე ქარის მხრიდან შენობის ფრონტალური ნაწილის გასწვრივ - 3.30მ



მოპირკეთების სიგრძე ქარის მხრიდან შენობის ფრონტალური ნაწილის გასწვრივ - 6.65მ



მოპირკეთების სიგრძე ქარის მხრიდან შენობის ფრონტალური ნაწილის გასწვრივ - 6.65მ



მოპირკეთების სიგრძე ქარის მხრიდან შენობის ფრონტალური ნაწილის გასწვრივ - 6.65მ



მოპირკეთების სიგრძე ქარის მხრიდან შენობის ფრონტალური ნაწილის გასწვრივ - 6.30მ



მოპირკეთების სიგრძე ქარის მხრიდან შენობის ფრონტალური ნაწილის გასწვრივ - 5.75მ

შენიშვნა:

ფასადის ზედაპირები მოპირკეთება ის. ინოვა ინფრა ბეტონი და პარალიტის.

ბანაობის საჭიროებები. ელემენტები ბანაობისთვის. ელემენტები ჩამოთვლილია და დაწვილებითია ბეტონის ბანაობაზე ბანაობისთვის ბანაობისთვის ბანაობისთვის ბანაობისთვის და ბეტონის.

ტროტუარი საკუთრებაში სისტემები ბანაობისა ა "ტიპი ტროტუარის მოწყობა სანაგებო ბანაობისა".

სიწმინდის ჩამოშლილი ელემენტები, ჩამოშლილი დაწვილებითი ბანაობისა ბანაობისა ბანაობისა

არქიტექტ. სანდრო ლორთქიფანიძე
არქიტექტურული ნაწილის მთავარი სპეციალისტი

სპეციალობა	არქიტექტურა მთავარი ნაწილი
თარიღი	20.04.2020

ავარიული ელემენტები

ამოსაჭრელი ელემენტები

მოსაჭრელი ელემენტები სიგრძეები

ბეტონის ელემენტი 1



ბეტონის ელემენტი 2



ბეტონის ელემენტი 3



ბეტონის ელემენტი 4



ჯარის წინ მოპირკეთებული სიგრძეები



ბეტონის ელემენტის სიგრძე - ბალკონის ჯარის წინ მოპირკეთებული ზედაპირის სიგრძე - ბალკონის ჯარის წინ მოპირკეთებული ზედაპირის სიგრძე

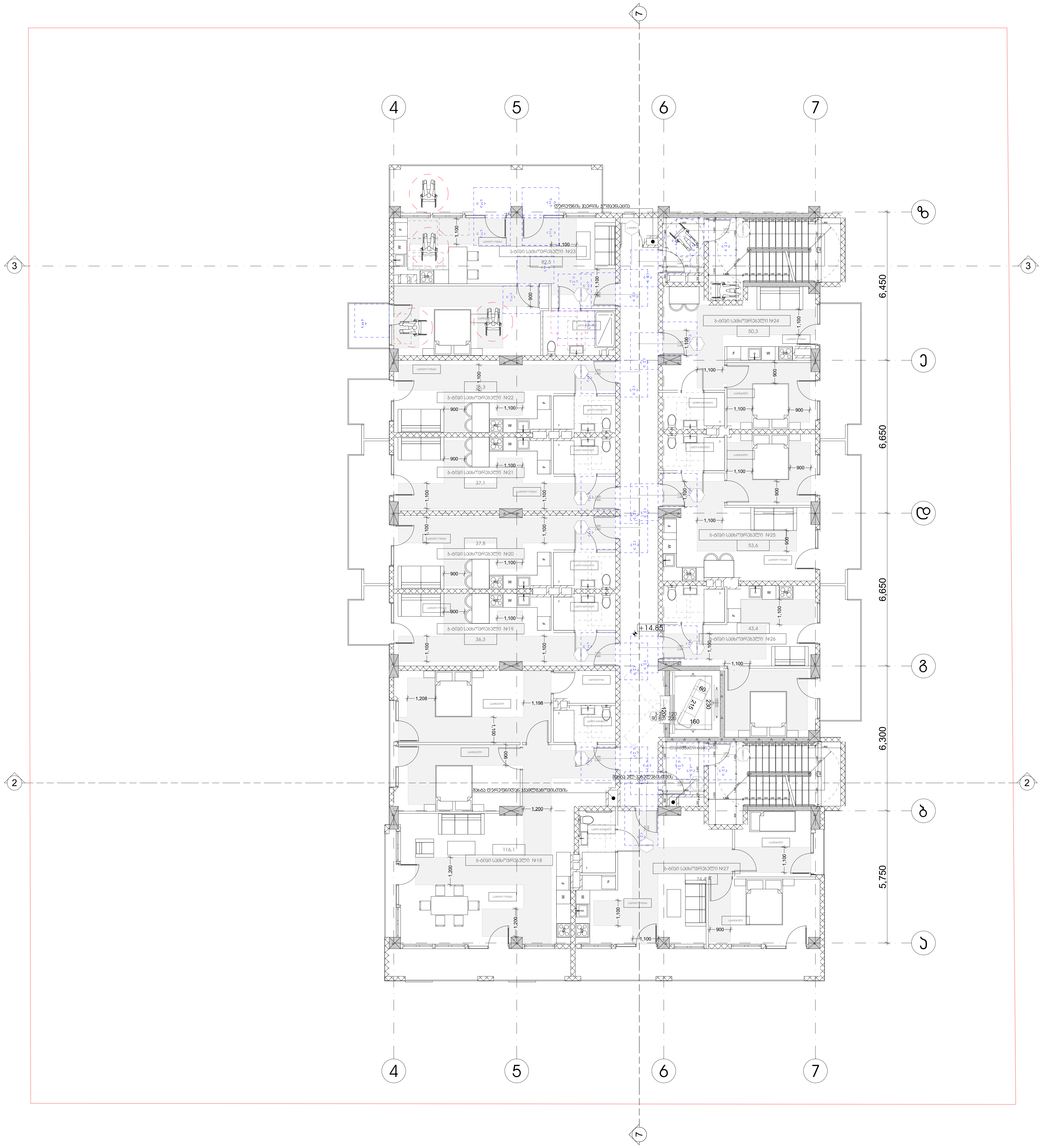

პროექტის სახელწოდება
მრავალფუნქციური კომპლექსი
დიდ დიღომში

სტადია	პროექტის შეთანხმება
თარიღი	20.04.2020

პირობითი აღნიშვნები

მისაწვდომი სვლაგეზი

მოსატრიალებელი სივრცეები

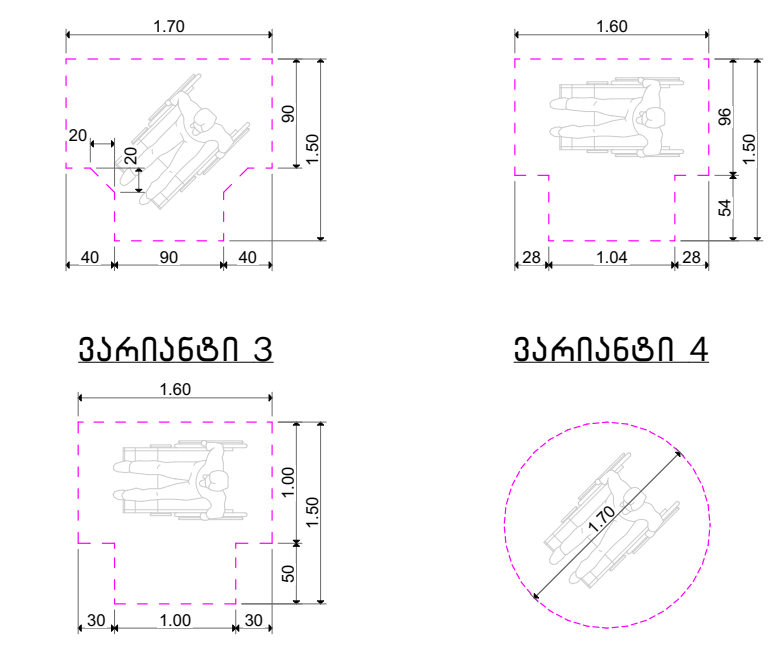

კარის წინ თავისუფალი სივრცე

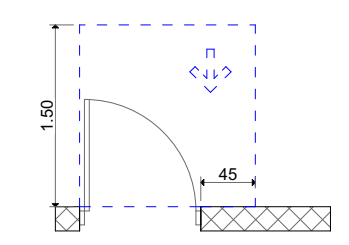

თავისუფალი სივრცე კართან მანევრირებისთვის
– ანჯამიანი კარი
წინიდან მისაწვდომი – გამოწევით გაღება

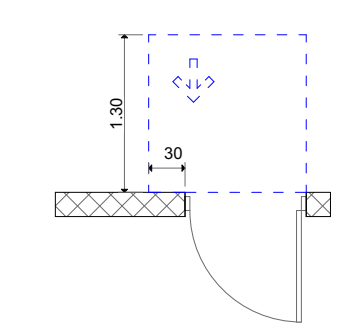

თავისუფალი სივრცე კართან მანევრირებისთვის
– ანჯამიანი კარი
წინიდან მისაწვდომი – მიწოლით გაღება

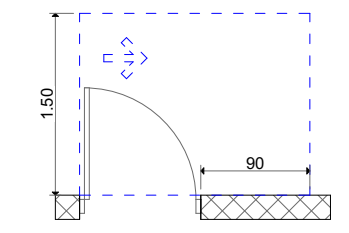

თავისუფალი სივრცე კართან მანევრირებისთვის
– ანჯამიანი კარი
ანჯამის მხრიდან მისაწვდომი – გამოწევით გაღება

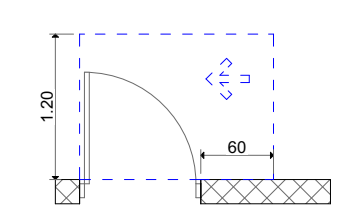

თავისუფალი სივრცე კართან მანევრირებისთვის
– ანჯამიანი კარი
საკეტის მხრიდან მისაწვდომი – გამოწევით გაღება

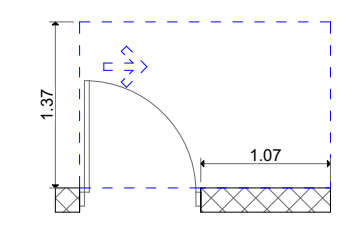

თავისუფალი სივრცე კართან მანევრირებისთვის
– ანჯამიანი კარი
ანჯამის მხრიდან მისაწვდომი – გამოწევით გაღება

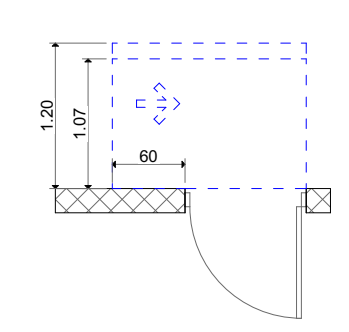

თავისუფალი სივრცე კართან მანევრირებისთვის
– ანჯამიანი კარი
საკეტის მხრიდან მისაწვდომი – მიწოლით გაღება
120 მინ. თუ მოწყობილია მიმხურავი

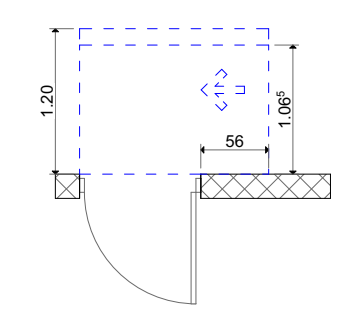

თავისუფალი სივრცე კართან მანევრირებისთვის
– ანჯამიანი კარი
ანჯამის მხრიდან მისაწვდომი – მიწოლით გაღება
120 მინ. თუ მოწყობილია მიმხურავი

შენიშვნა:

იატაკის ზედაპირები მოეწყოს ის, რომ იქნება მყარი და არასრიალა.

განათების სამართავები, ელექტრო გამანაწილებლები, ელექტრო ჩამრთველები და დენსართები,ტემპერატურის მარეგულირებლები მოწყობილობების სამართავები, წყალსადენი სისტემის მოწყობილობების მარეგულირებლები და დამცავი.

ორმხრივი საკომუნიკაციო სისტემების სამართავები ა "ტიპის ერთეულში მოეწყობა სტანდარტის 309-ე ქვეთავის შესაბამისად"

სინათლის ჩამრთველები ელექტრო, ჩამრთველები დენსართები, ტემპერატურის მარეგულირებლები, ელექტრო გამანაწილებლები და უსაფრთხოების ან შიდასაკომუნიკაციო სისტემების სამართავები ბ "ტიპის ერთეულებში მოეწყობა სტანდარტის 309.2 და 1104.1.1 ქვეთავების მიხედვით.

ობიექტის მისამართი

ქ. თბილისი, დიღომი
(ს.კ №01.72.14.014.434)

დამკვეთი

ზაზა იჩქიტიძე

პრ. ავტორი / შემსრულებელი	გიორგი	ვარდოსანიძე
	გიორგი	ცუცქირიძე

ფორმატი	მასშტაბი	კოდი	გვერდი
A3	1:150		22

არქიტექტურული ნაწილი

ფასადების ანალიზი

ფასადების ანალიზი

ფასადების ტექნიკური აღწერილობა

ფასადების ტექნიკური აღწერილობა

ფანჯრების ტიპები

ფანჯრების ტიპები

ფანჯარა 1



ფანჯარა 2



ფანჯარა 3



ფანჯარა 4



ჯარის წინ მოპირკეთებული სივრცე

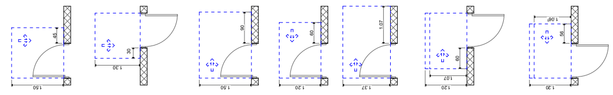

არქიტექტ. სახელოსნოები
არქიტექტურული პროექტის ავტორთა
ეროვნული ასოციაცია

სახელი	არქიტექტ. გიორგი ბერიძე
თარიღი	20.04.2020

ავარიული ელემენტები

ამოსაჭრელი ელემენტი

ამოსაჭრელი ელემენტების სიგრძეები

ამოსაჭრელი 1



ამოსაჭრელი 2



ამოსაჭრელი 3



ამოსაჭრელი 4



კარის წინ თავისუფალი სივრცე

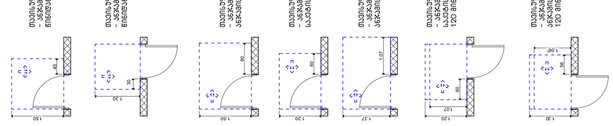

შენიშვნა:

პანდუსის ზედაპირები მოპირკეთება ის. ორივ მხრივ ბორდი და პარაპეტი.

ბანდუსის საჭიროებები. ტროტუარის ბანდუსები, ტროტუარის ბანდუსის ჩაჭრილობები და დაწნეხილობები ბანდუსებზე, ბანდუსების ბარაბანის ბანდუსების ბარაბანის ბანდუსების ბარაბანის

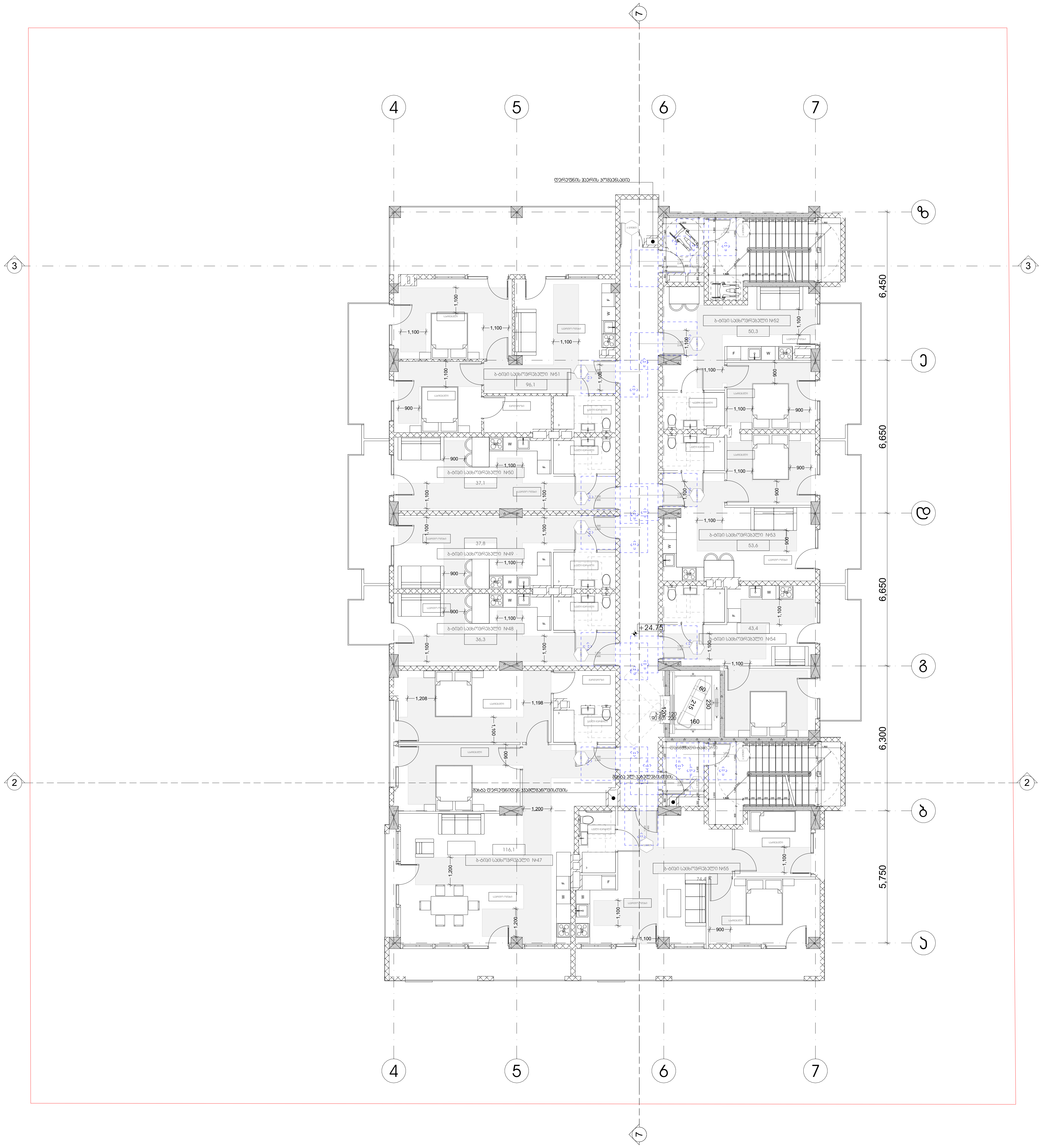

პროექტის სახელწოდება

მრავალფუნქციური კომპლექსი
დიდ დიღომში

სტადია	პროექტის შეთანხმება
თარიღი	20.04.2020

პირობითი აღნიშვნები

მისაწვდომი სვლაგზი

მოსატრიალებელი სივრცეები

ვარიანტი 1 ვარიანტი 2 ვარიანტი 3 ვარიანტი 4

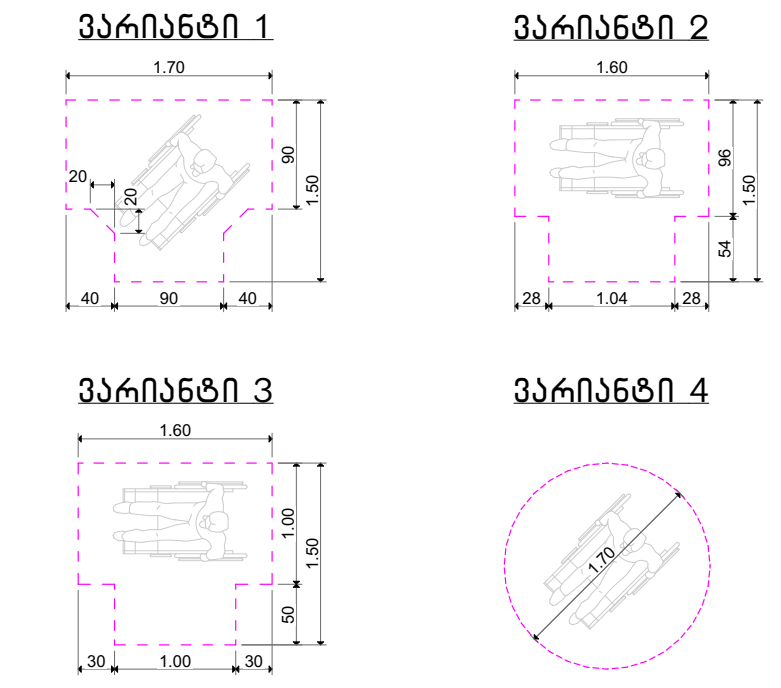

კარის წინ თავისუფალი სივრცე

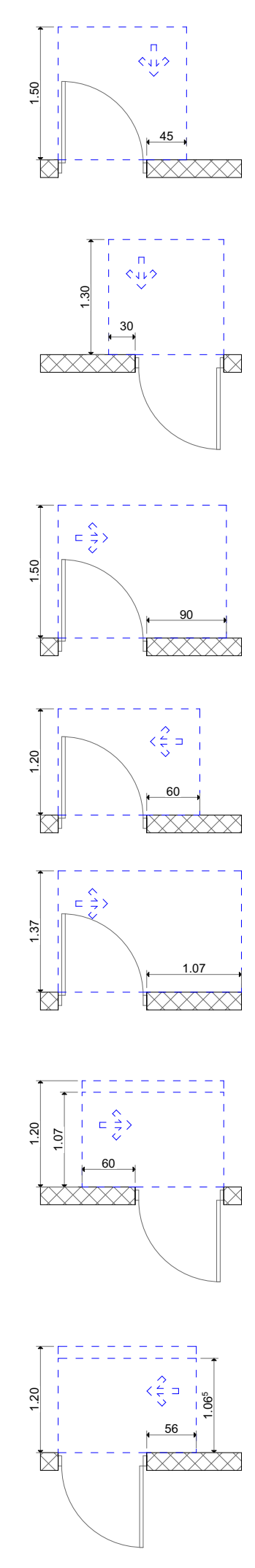

თავისუფალი სივრცე კართან მანევრირებისთვის
– ანჯამიანი კარი
წინიდან მისაწვდომი – გამოწევით გაღება

თავისუფალი სივრცე კართან მანევრირებისთვის
– ანჯამიანი კარი
წინიდან მისაწვდომი – მიწოლით გაღება

თავისუფალი სივრცე კართან მანევრირებისთვის
– ანჯამიანი კარი
ანჯამის მხრიდან მისაწვდომი – გამოწევით გაღება

თავისუფალი სივრცე კართან მანევრირებისთვის
– ანჯამიანი კარი
საკეტის მხრიდან მისაწვდომი – გამოწევით გაღება

თავისუფალი სივრცე კართან მანევრირებისთვის
– ანჯამიანი კარი
ანჯამის მხრიდან მისაწვდომი – გამოწევით გაღება

თავისუფალი სივრცე კართან მანევრირებისთვის
– ანჯამიანი კარი
საკეტის მხრიდან მისაწვდომი – მიწოლით გაღება
120 მინ. თუ მოწყობილია მიმხურავი

თავისუფალი სივრცე კართან მანევრირებისთვის
– ანჯამიანი კარი
ანჯამის მხრიდან მისაწვდომი – მიწოლით გაღება
120 მინ. თუ მოწყობილია მიმხურავი

შენიშვნა:

იატაკის ზედაპირები მოეწყოს ის, რომ იქნება მყარი და არასრიალა.

განათების სამართავები, ელექტრო გამანაწილებლები, ელექტრო ჩამრთველები და ღენსართები,ტემპერატურის მარეგულირებლები მოწყობილობების სამართავები, წყალსადენი სისტემის მოწყობილობების მარეგულირებლები და დამცავი.

ორმხრივი საკომუნიკაციო სისტემების სამართავები ა "ტიპის ერთეულში მოეწყობა სტანდარტის 309-ე ქვეთავის შესაბამისად"

სინათლის ჩამრთველები ელექტრო, ჩამრთველები ღენსართები, ტემპერატურის მარეგულირებლები, ელექტრო გამანაწილებლები და უსაფრთხოების ან შიდასაკომუნიკაციო სისტემების სამართავები ბ "ტიპის ერთეულებში მოეწყობა სტანდარტის 309.2 და 1104.1.1 ქვეთავების მიხედვით.

ობიექტის მისამართი

ქ. თბილისი, დიღომი
(ს.კ №01.72.14.014.434)

დამკვეთი

ზაზა იჩქიტიძე

პრ. ავტორი / შემსრულებელი	გიორგი	ვარდოსანიძე
	გიორგი	ცუცქირიძე

ფორმატი	მასშტაბი	კოდი	გვერდი
A3	1:150		25

არქიტექტურული ნაწილი

ფასადების ანალიზი

ფასადების ანალიზი

ფასადების ტექნიკური აღწერილობა

ბანაკანაშენი 1



ბანაკანაშენი 2



ბანაკანაშენი 3

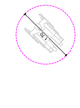

ბანაკანაშენი 4

ქარის წინა მიმართულების სიგრძე

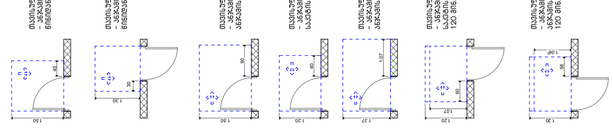

მიმართულება სანაპირო ბანაკანაშენის ფასადის მასალის/ფერის მიხედვით - ბანაკანაშენი ბანაკა

არქიტექტურული ნაწილი

ცვლილებები საბეტონე ფილის დონეზე

ცვლილება	არქიტექტურული ცვლილებები
თარიღი	20.04.2020

ცვლილების აღწერილობა:

ანსაწყობი ცვლილების

ფილაზე ჩასატანი ელემენტები

ბეტონის ბლოკი 1


ბეტონის ბლოკი 2


ბეტონის ბლოკი 3


ბეტონის ბლოკი 4


ქარის წინა მიმართულების სიგრძე

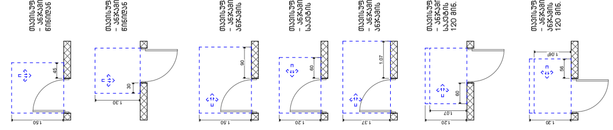

შენიშვნა:

ფილაზე ჩასატანი ელემენტების ზომები იხ. ინჟ. ნაწილში

ბანაობის საჭაობისაგან დამცავი ბანაბეტონირებულ ფილაზე ჩასატანი ელემენტების ზომები და დანიშნულება ინჟინრული ნაწილის შესაბამისად

ელემენტების ზომები და დანიშნულება ინჟინრული ნაწილის შესაბამისად

სარეზერვო ელემენტების ზომები და დანიშნულება ინჟინრული ნაწილის შესაბამისად

ლიანდის მისამართი
ქ. ბათუმი, ლიანდი
(ს.კ №01.72.14.014.434)

დამკვეთი

ზაზა ონაშვილი

პროექტის დასახელება	ბინათმშენებლობა
ფაზა	პროექტი
ფორმატი	A3
მასშტაბი	1:150
ფურცლების ჯამური რაოდენობა	27
ფურცლის ნომერი	27

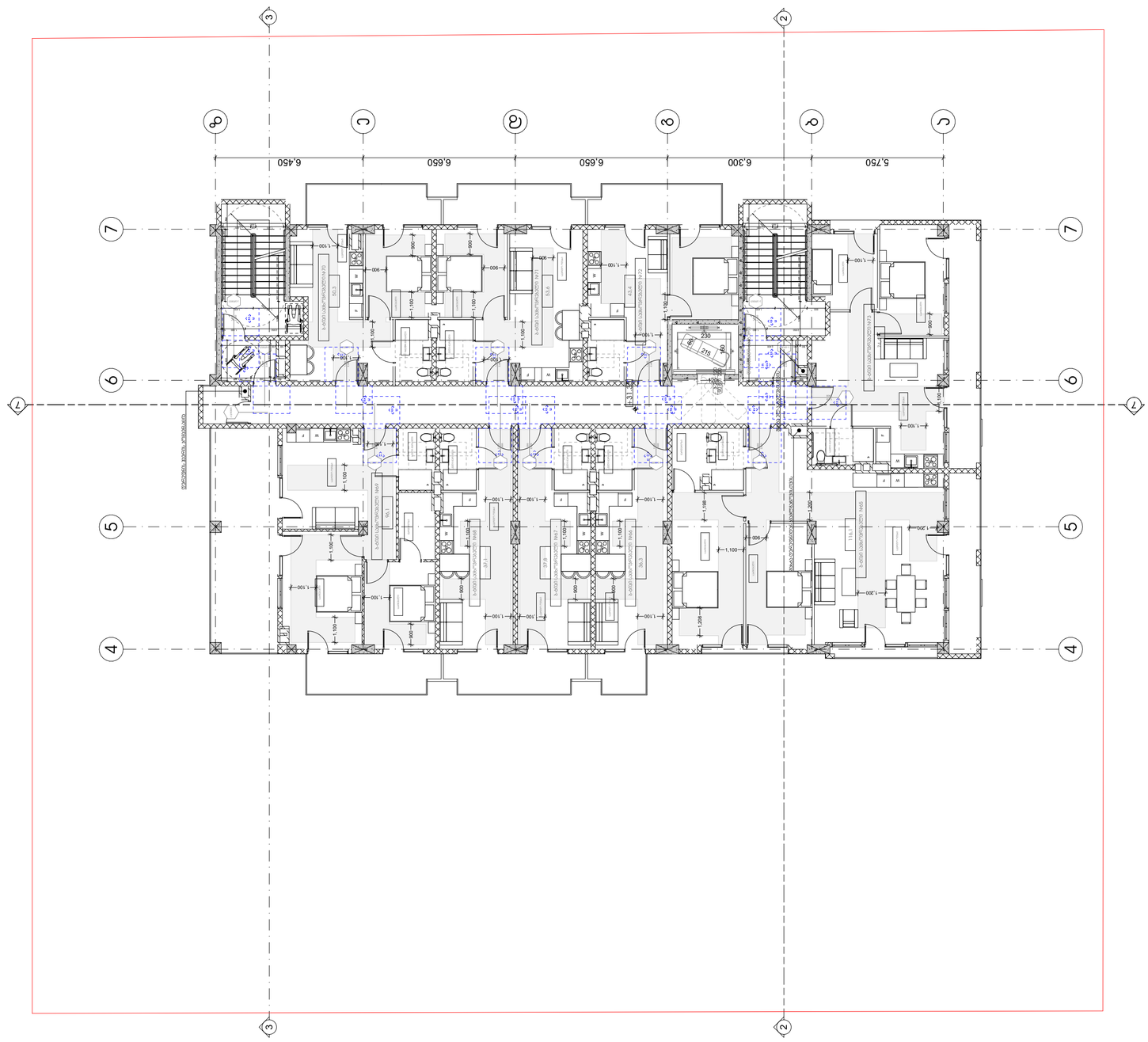

არქიტექტურული ნაწილი
მრავალფუნქციური კომპლექსი ლისის ტერიტორიაზე

სტადია	პროექტის მომზადება
თარიღი	20.04.2020

პროექტის ლეგენდები

ამოსაღები ელემენტი

მოსაჭრელებელი სპრასები

ბპრინტი 1



ბპრინტი 2



ბპრინტი 3



ბპრინტი 4



ჯარის წინ მოსამსახურეთა სივრცე



მოპირკეთება სპრაით ასარისა ბანაობის ოთახებში - ბანაობის ოთახი

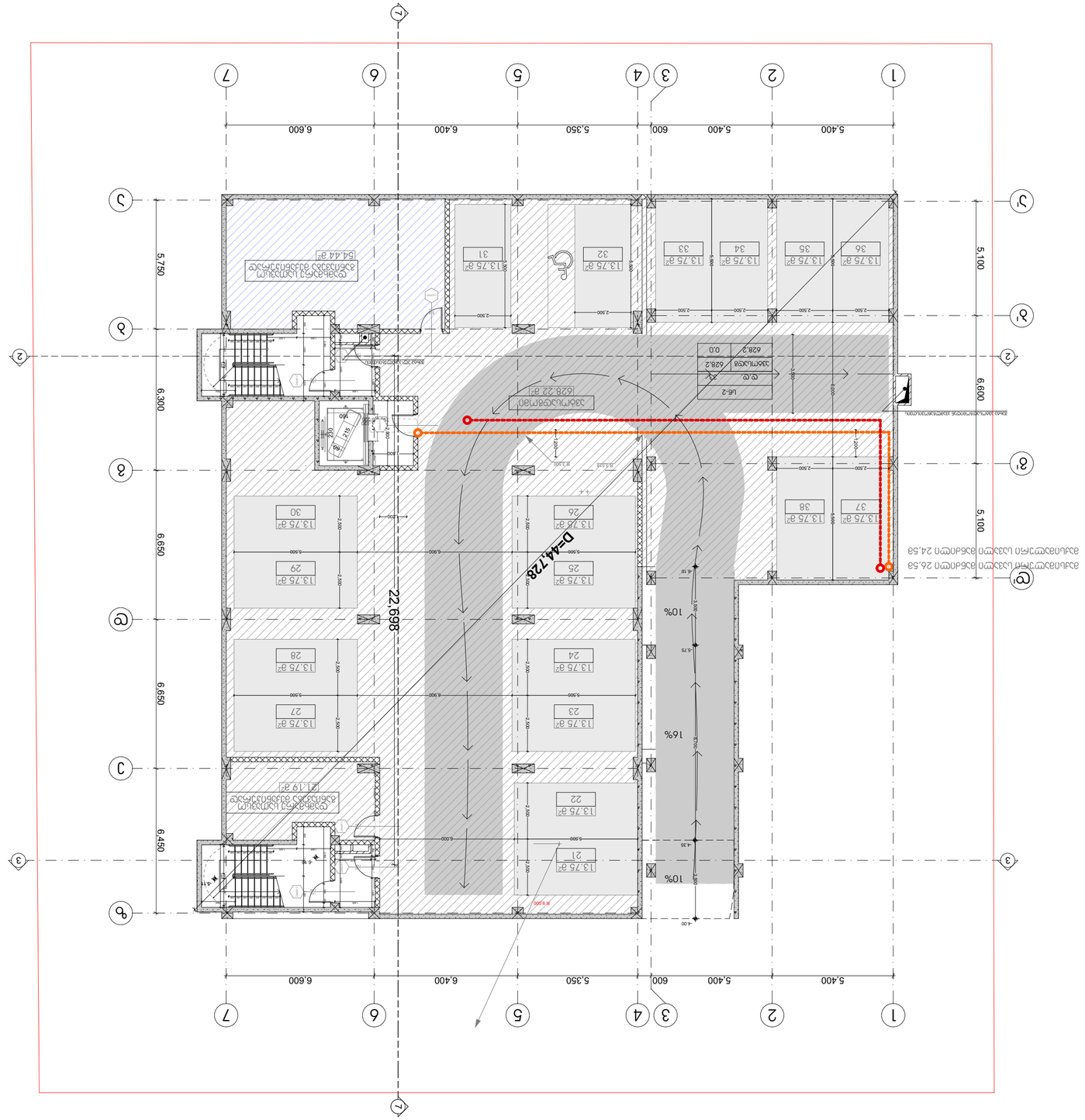
D=44.728
22.698
10%
16%
10%
5.400
600
5.400
5.350
6.400
6.600
6.650
6.300
6.450
5.750
5.100
5.100
6.600
13.75 מ"ר
628.2 מ"ר
54.44 מ"ר
21.19 מ"ר
628.22 מ"ר
מעלית
מדרגות
מעבר חופשי
מעבר חופשי
מעבר חופשי

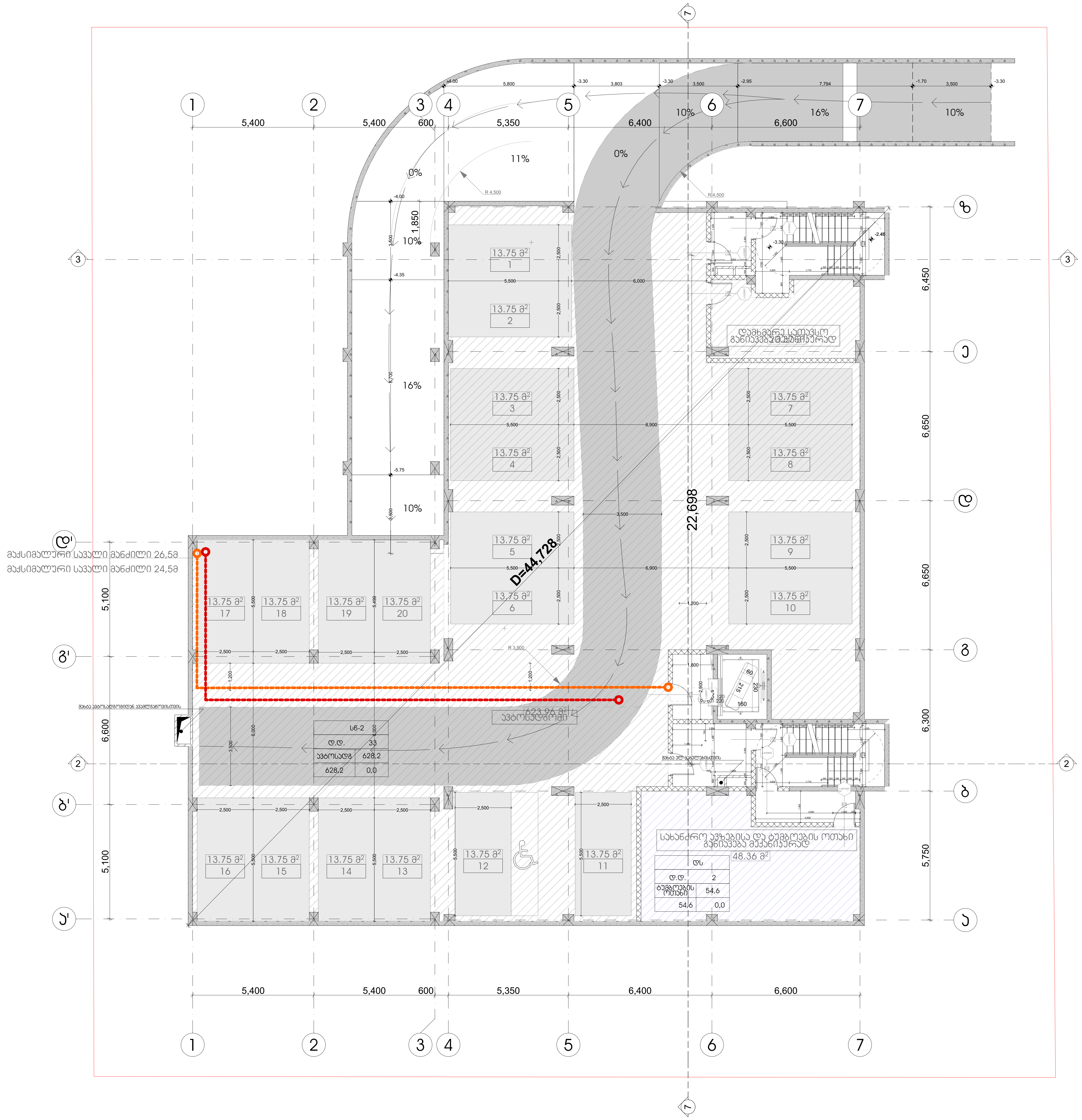

პროექტის სახელწოდება
მრავალფუნქციური კომპლექსი
დიდ დიღომში

სტადია	პროექტის შეთანხმება
თარიღი	20.04.2020

პირობითი აღნიშვნები

1	ჭრილის ხაზი
+36,00 11 სართული	იატაკის საპროექტო ნიშნული; სართულიანობა
	საკადასტრო საზღვარი
	ერთსათიანი ცეცხლმედეგობა
	ორსათიანი ცეცხლმედეგობა
	სამსათიანი ცეცხლმედეგობა
	გასასვლელამდე სავალი მაქსიმალური მანძილი
	მისაწვდომი სვლა გეზი
	საერთო სავალი ბილიკი
1,000 2,300	კარის ცეცხლმედეგობის ხარისხი

დაკავებულობის ჯგუფების აღნიშვნა

დაკავებულობის ჯგუფი	დაკავებულობის ჯგუფის აღნიშვნა	ფერის კოდი
თავშეყრის ჯგუფი (თვ)		RGB (34.139.34)
საქმიანი ჯგუფი (სქ)		RGB (34.139.34)
საგანმანათლებლო ჯგუფი (სგ)		RGB (34.139.34)
სამრეწველო ჯგუფი (სმ)		RGB (34.139.34)
დიდი საფრთხის შემცველი ჯგუფი (დსშ)		RGB (34.139.34)
დაწესებულებითი ჯგუფი (დწ)		RGB (34.139.34)
სავაჭრო ჯგუფი (სვ)		RGB (34.139.34)
საცხოვრებელი ჯგუფი (სვ)		RGB (34.139.34)
სასაწყობო ჯგუფი (სწ)		RGB (34.139.34)
დამხმარე ჯგუფი (დს)		RGB (34.139.34)

ობიექტის მისამართი
ქ. თბილისი, დიღომი
(ს.კ №01.72.14.014.434)

დამკვეთი
ზაზა იჩქიტიძე

პრ. ავტორი / შემსრულებელი	გიორგი	ვარდოსანიძე
	გიორგი	ცუცქირიძე

ფორმატი	მასშტაბი	კოდი	გვერდი
A3	1:150		30

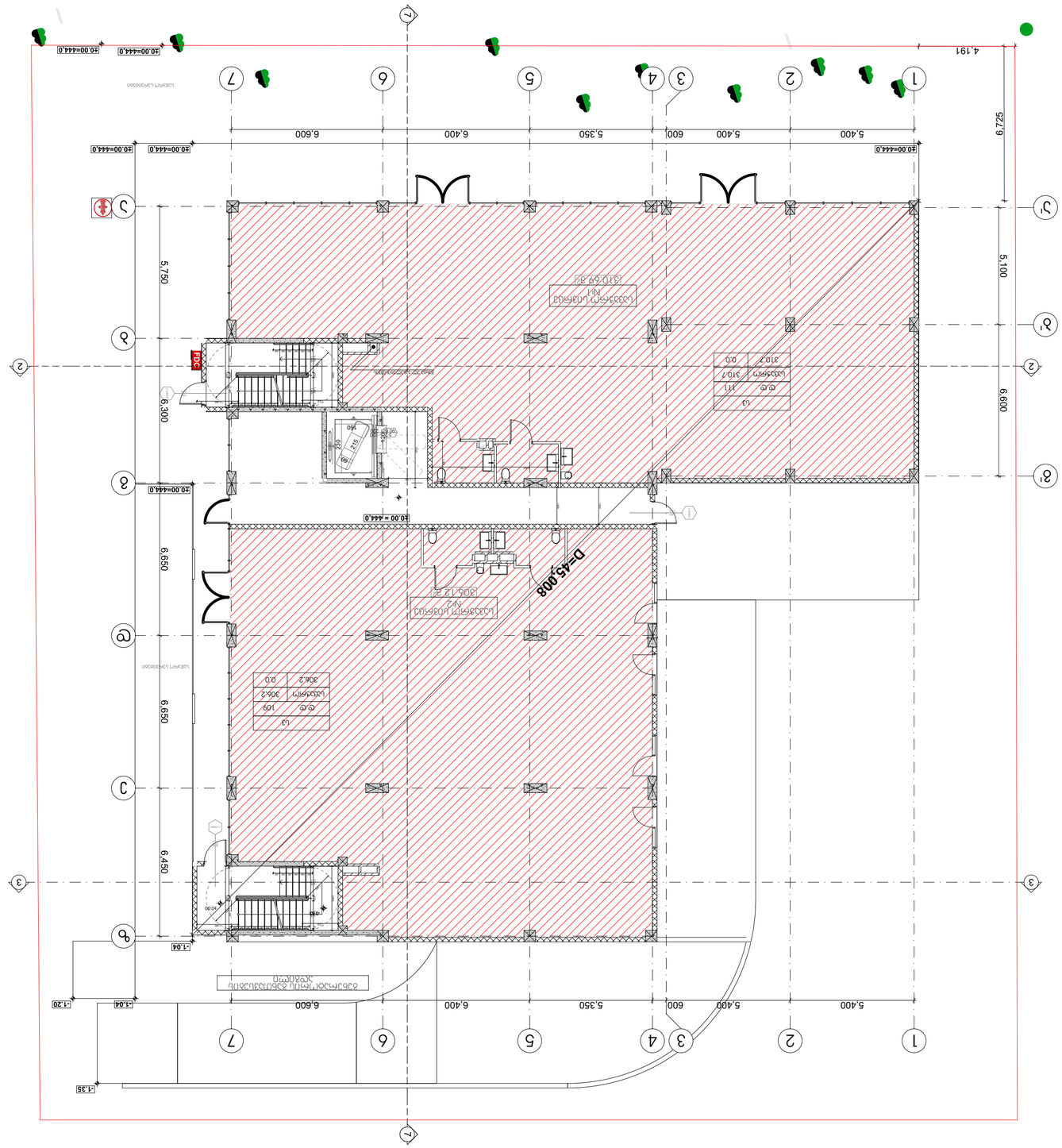

מגרש	1
קו בניין	+36.00
גבול מגרש	
מרחק בין מבנים	
מרחק מזערי מגבול מגרש	
מרחק מזערי מציר רחוב	
מרחק מזערי מגבול מגרש	
קווי בניין מעל הקרקע ומתחת לקרקע	
קו בניין מעל הקרקע	
קו בניין מתחת לקרקע	
גבול מגרש	
גבול חלקה	
גבול מגרש מוצע	
גבול מגרש קיים	
גבול מגרש קיים לביטול	
גבול חלקה קיים	
גבול חלקה

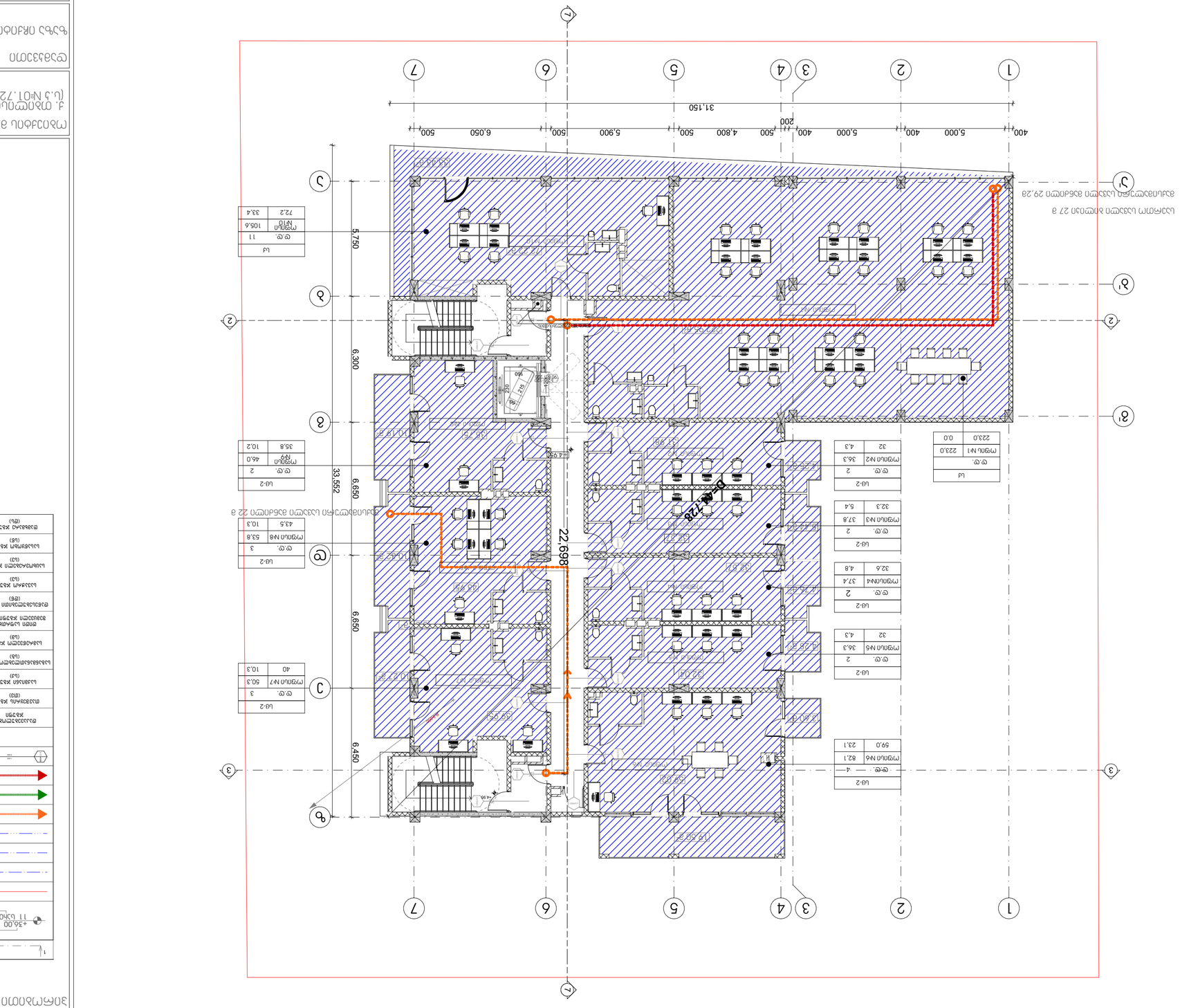
1
2
3
4
5
6
7
31,150
200
400
5,000
400
500
4,800
500
5,900
500
6,050
500
22,698
5,750
6,300
6,650
6,650
6,450
33,552
Ш-2
Ш
Ш-2
Ш
Ш-2
Ш

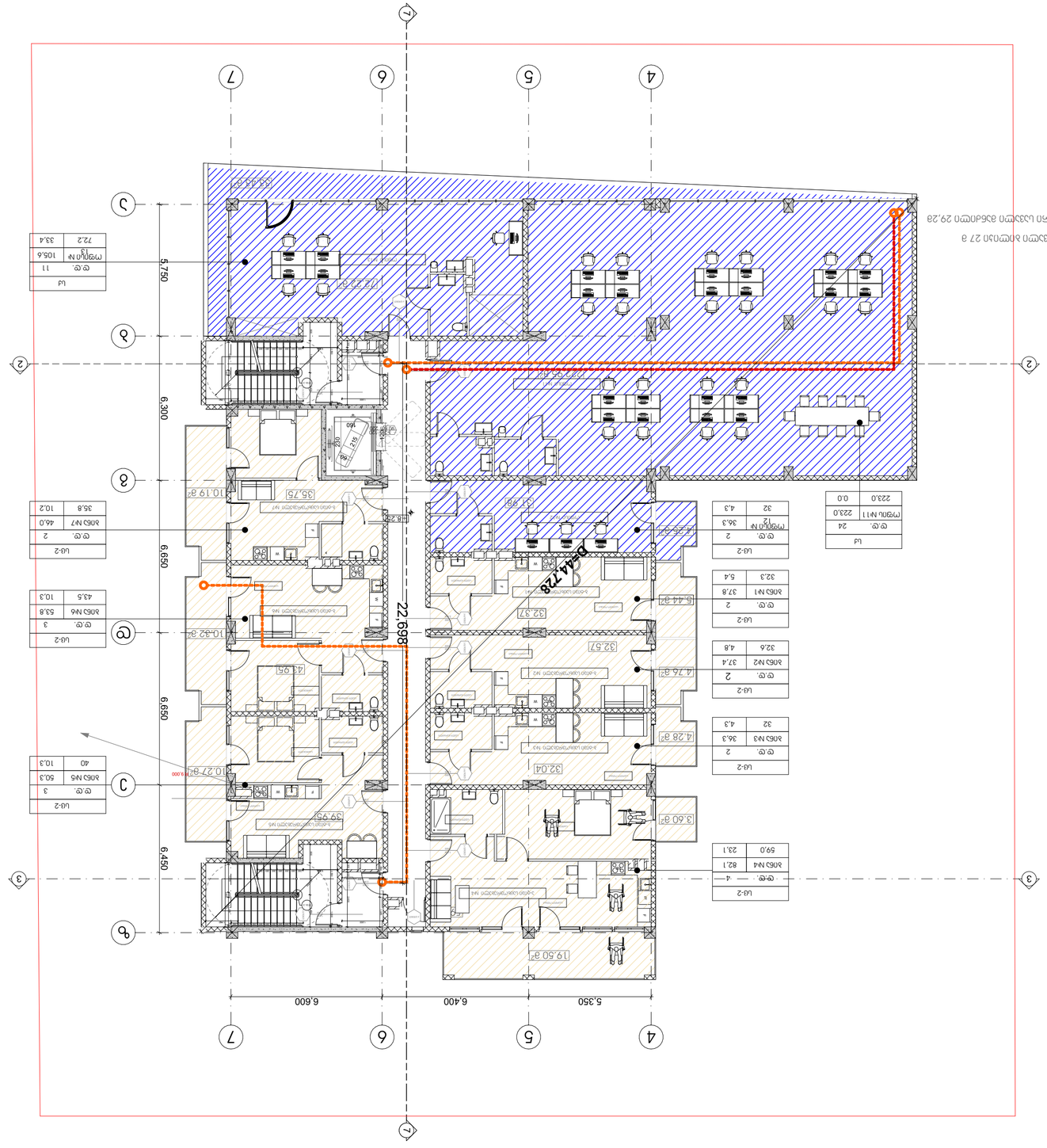

Ш-2			
1	3	50,3	10,3
2	40	10,3	

Ш-2			
1	3	53,8	10,3
2	43,5		

Ш-2			
1	2	46,0	10,2
2	35,8	10,2	

Ш-2			
1	11	105,6	33,4
2	72,2		

Ш-2			
1	2	82,1	23,1
2	59,0		

Ш-2			
1	2	37,8	5,4
2	32,3		

Ш-2			
1	2	37,4	4,8
2	32,6		

Ш-2			
1	2	36,3	4,3
2	32		

Ш-2			
1	2	36,3	5,4
2	32		

Ш			
1	24	223,0	0,0
2	223,0		

ПЛАН ЭТАЖА С РАЗМЕЩЕНИЕМ ОБОРУДОВАНИЯ

Ф.І.О. (ПОЛНОСТЬЮ), УЧЕНАЯ СТЕПЕНЬ, УЧЕНОЕ ЗВАНИЕ, ДОЛЖНОСТЬ

ПОДПИСЬ

ОБОЗНАЧЕНИЕ И НАИМЕНОВАНИЕ ГРАФИЧЕСКОГО МАТЕРИАЛА

ОБЩЕСТВО С ОГРАНИЧЕННОЙ ОТВЕТСТВЕННОСТЬЮ «ЭЛЕКТРОСИЛА»	
ГЛАВНЫЙ ИНЖЕНЕР ПРОЕКТА	Ф.И.О.
ГЛАВНЫЙ АРХИТЕКТОР ПРОЕКТА	Ф.И.О.
ГЛАВНЫЙ ИНЖЕНЕР ПРОЕКТА	Ф.И.О.
ИСПОЛНИТЕЛЬ	Ф.И.О.

ОБЪЕКТ: ЖИЛОЙ ДОМ ПО ГЕНЕРАЛЬНОМУ ПЛАНУ ЗАСТРОЙКИ ТЕРРИТОРИИ, ОГРАНИЧЕННОЙ УЛ. ЛЕНИНА, УЛ. ПЕРВОМАЙСКОЙ, ПЕР. ЛЕСНОЙ И ГРАНИЦЕЙ ЗЕМЕЛЬНОГО УЧАСТКА С КАД. № 72:14:0114:4434		
СТАДИЯ	ЛИСТ	ЛИСТОВ
Р	1	1
НАИМЕНОВАНИЕ ОРГАНИЗАЦИИ		
ООО «ЭЛЕКТРОСИЛА»		

ВЕДОМОСТЬ ОБЪЕМОВ РАБОТ	
ПЛАН ЭТАЖА С РАЗМЕЩЕНИЕМ ОБОРУДОВАНИЯ	
ПЛАН ЭТАЖА С ГРУППИРОВКОЙ ПОМЕЩЕНИЙ

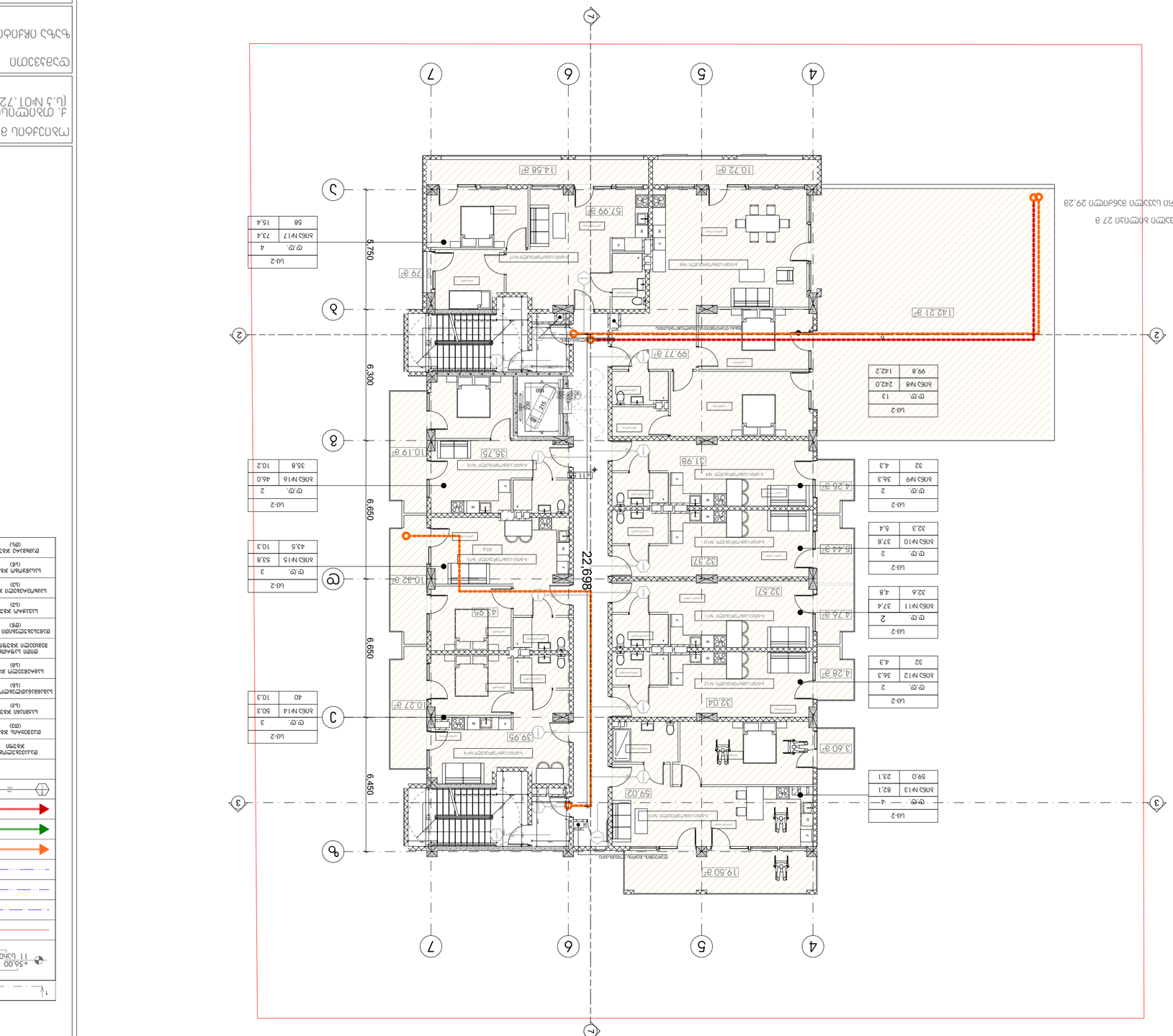
1
2
3
4
5
6
7
22,698
6,300
6,650
6,650
6,450
5,750
22.37 g²
1142.21 g²
99.77 g²
31.98
35.75
10.19 g²
14.58 g²
10.72 g²
57.99 g²
79 g²
10.27 g²
39.95
43.95
10.32 g²
32.57
32.04
59.02
19.50 g²
3.60 g²
4.28 g²
4.76 g²
5.44 g²
4.26 g²
ש.ב-2
ב.מ. 4
מ.מ.ב מ16 46.0 35.8
ש.ב-2
ב.מ. 2
מ.מ.ב מ9 36.3 4.3
ש.ב-2
ב.מ. 2
מ.מ.ב מ10 37.8 5.4
ש.ב-2
ב.מ. 2
מ.מ.ב מ11 37.4 4.8
ש.ב-2
ב.מ. 2
מ.מ.ב מ12 36.3 4.3
ש.ב-2
ב.מ. 2
מ.מ.ב מ13 82.1 23.1
ש.ב-2
ב.מ. 3
מ.מ.ב מ15 53.8 10.3
ש.ב-2
ב.מ. 3
מ.מ.ב מ14 50.3 10.3
ש.ב-2
ב.מ. 4
מ.מ.ב מ17 73.4 15.4
ש.ב-2
ב.מ. 13
מ.מ.ב מ8 242.0 99.8
ש.ב-2
ב.מ. 4
מ.מ.ב מ1 142.2 99.8
מ.מ.ב מ2 מ.מ.ב מ3 מ.מ.ב מ4 מ.מ.ב מ5 מ.מ.ב מ6 מ.מ.ב מ7 מ.מ.ב מ8 מ.מ.ב מ9 מ.מ.ב מ10 מ.מ.ב מ11 מ.מ.ב מ12 מ.מ.ב מ13 מ.מ.ב מ14 מ.מ.ב מ15 מ.מ.ב מ16 מ.מ.ב מ17
מ.מ.ב מ1
מ.מ.ב מ8
מ.מ.ב מ9
מ.מ.ב מ10
מ.מ.ב מ11
מ.מ.ב מ12
מ.מ.ב מ13
מ.מ.ב מ14
מ.מ.ב מ15
מ.מ.ב מ16
מ.מ.ב מ17
מ.מ.ב מ2 מ.מ.ב מ3 מ.מ.ב מ4 מ.מ.ב מ5 מ.מ.ב מ6 מ.מ.ב מ7

Объект	Жилой дом с подземной автостоянкой и встроенными помещениями общественного назначения
Стадия	Проект
Дата	20.04.2020

Экспликация помещений

Наименование	Жилой дом, встроенные помещения, подземная автостоянка (Ц.3 №01.72.14.0144.434)
Стадия	Проект
Раздел	Архитектурные решения

Условные обозначения

Граница земельного участка	
Линия регулирования застройки	
Линия отступа от границы земельного участка	
Линия отступа от красной линии	
Линия отступа от оси	
Линия отступа от осей	
Линия отступа от осей и границы земельного участка	
Линия отступа от осей и красной линии	
Линия отступа от осей и линии регулирования застройки	
Линия отступа от осей и оси	
Линия отступа от осей и осей	
Линия отступа от осей и осей и границы земельного участка	
Линия отступа от осей и осей и красной линии	
Линия отступа от осей и осей и линии регулирования застройки	
Линия отступа от осей и осей и оси	
Линия отступа от осей и осей и осей	
Линия отступа от осей и осей и осей и границы земельного участка	
Линия отступа от осей и осей и осей и красной линии	
Линия отступа от осей и осей и осей и линии регулирования застройки	
Линия отступа от осей и осей и осей и оси	
Линия отступа от осей и осей и осей и осей	
Линия отступа от осей и осей и осей и осей и границы земельного участка	
Линия отступа от осей и осей и осей и осей и красной линии	
Линия отступа от осей и осей и осей и осей и линии регулирования застройки	
Линия отступа от осей и осей и осей и осей и оси	
Линия отступа от осей и осей и осей и осей и осей	
Линия отступа от осей и осей и осей и осей и осей и границы земельного участка	
Линия отступа от осей и осей и осей и осей и осей и красной линии	
Линия отступа от осей и осей и осей и осей и осей и линии регулирования застройки	
Линия отступа от осей и осей и осей и осей и осей и оси	
Линия отступа от осей и осей и осей и осей и осей и осей	
Линия отступа от осей и осей и осей и осей и осей и осей и границы земельного участка	
Линия отступа от осей и осей и осей и осей и осей и осей и красной линии	
Линия отступа от осей и осей и осей и осей и осей и осей и линии регулирования застройки	
Линия отступа от осей и осей и осей и осей и осей и осей и оси	
Линия отступа от осей и осей и осей и осей и осей и осей и осей	
Линия отступа от осей и осей и осей и осей и осей и осей и осей и границы земельного участка	
Линия отступа от осей и осей и осей и осей и осей и осей и осей и красной линии	
Линия отступа от осей и осей и осей и осей и осей и осей и осей и линии регулирования застройки	
Линия отступа от осей и осей и осей и осей и осей и осей и осей и оси	
Линия отступа от осей и осей и осей и осей и осей и осей и осей и осей	
Линия отступа от осей и осей и осей и осей и осей и осей и осей и осей и границы земельного участка	
Линия отступа от осей и осей и осей и осей и осей и осей и осей и осей и красной линии	
Линия отступа от осей и осей и осей и осей и осей и осей и осей и осей и линии регулирования застройки	
Линия отступа от осей и осей и осей и осей и осей и осей и осей и осей и оси	
Линия отступа от осей и осей и осей и осей и осей и осей и осей и осей и осей	
Линия отступа от осей и осей и осей и осей и осей и осей и осей и осей и осей и границы земельного участка	
Линия отступа от осей и осей и осей и осей и осей и осей и осей и осей и осей и красной линии	
Линия отступа от осей и осей и осей и осей и осей и осей и осей и осей и осей и линии регулирования застройки	
Линия отступа от осей и осей и осей и осей и осей и осей и осей и осей и осей и оси	
Линия отступа от осей и осей и осей и осей и осей и осей и осей и осей и осей и осей	
Линия отступа от осей и осей и осей и осей и осей и осей и осей и осей и осей и осей и границы земельного участка	
Линия отступа от осей и осей и осей и осей и осей и осей и осей и осей и осей и осей и красной линии	
Линия отступа от осей и осей и осей и осей и осей и осей и осей и осей и осей и осей и линии регулирования застройки	
Линия отступа от осей и осей и осей и осей и осей и осей и осей и осей и осей и осей и оси	
Линия отступа от осей и осей и осей и осей и осей и осей и осей и осей и осей и осей и осей	
Линия отступа от осей и осей и осей и осей и осей и осей и осей и осей и осей и осей и осей и границы земельного участка	
Линия отступа от осей и осей и осей и осей и осей и осей и осей и осей и осей и осей и осей и красной линии	
Линия отступа от осей и осей и осей и осей и осей и осей и осей и осей и осей и осей и осей и линии регулирования застройки	
Линия отступа от осей и осей и осей и осей и осей и осей и осей и осей и осей и осей и осей и оси	
Линия отступа от осей и осей и осей и осей и осей и осей и осей и осей и осей и осей и осей и осей	
Линия отступа от осей и осей и осей и осей и осей и осей и осей и осей и осей и осей и осей и осей и границы земельного участка	
Линия отступа от осей и осей и осей и осей и осей и осей и осей и осей и осей и осей и осей и осей и красной линии	
Линия отступа от осей и осей и осей и осей и осей и осей и осей и осей и осей и осей и осей и осей и линии регулирования застройки	
Линия отступа от осей и осей и осей и осей и осей и осей и осей и осей и осей и осей и осей и осей и оси	
Линия отступа от осей и осей и осей и осей и осей и осей и осей и осей и осей и осей и осей и осей и осей	
Линия отступа от осей и осей и осей и осей и осей и осей и осей и осей и осей и осей и осей и осей и осей и границы земельного участка	
Линия отступа от осей и осей и осей и осей и осей и осей и осей и осей и осей и осей и осей и осей и осей и красной линии	
Линия отступа от осей и осей и осей и осей и осей и осей и осей и осей и осей и осей и осей и осей и осей и линии регулирования застройки	
Линия отступа от осей и осей и осей и осей и осей и осей и осей и осей и осей и осей и осей и осей и осей и оси	
Линия отступа от осей и осей и осей и осей и осей и осей и осей и осей и осей и осей и осей и осей и осей и осей	
Линия отступа от осей и осей и осей и осей и осей и осей и осей и осей и осей и осей и осей и осей и осей и осей и границы земельного участка	
Линия отступа от осей и осей и осей и осей и осей и осей и осей и осей и осей и осей и осей и осей и осей и осей и красной линии	
Линия отступа от осей и осей и осей и осей и осей и осей и осей и осей и осей и осей и осей и осей и осей и осей и линии регулирования застройки	
Линия отступа от осей и осей и осей и осей и осей и осей и осей и осей и осей и осей и осей и осей и осей и осей и оси	
Линия отступа от осей и осей и осей и осей и осей и осей и осей и осей и осей и осей и осей и осей и осей и осей и осей	
Линия отступа от осей и осей и осей и осей и осей и осей и осей и осей и осей и осей и осей и осей и осей и осей и осей и границы земельного участка	
Линия отступа от осей и осей и осей и осей и осей и осей и осей и осей и осей и осей и осей и осей и осей и осей и осей и красной линии	
Линия отступа от осей и осей и осей и осей и осей и осей и осей и осей и осей и осей и осей и осей и осей и осей и осей и линии регулирования застройки	
Линия отступа от осей и осей и осей и осей и осей и осей и осей и осей и осей и осей и осей и осей и осей и осей и осей и оси	
Линия отступа от осей и осей и осей и осей и осей и осей и осей и осей и осей и осей и осей и осей и осей и осей и осей и осей	
Линия отступа от осей и осей и осей и осей и осей и осей и осей и осей и осей и осей и осей и осей и осей и осей и осей и осей и границы земельного участка	
Линия отступа от осей и осей и осей и осей и осей и осей и осей и осей и осей и осей и осей и осей и осей и осей и осей и осей и красной линии	
Линия отступа от осей и осей и осей и осей и осей и осей и осей и осей и осей и осей и осей и осей и осей и осей и осей и осей и линии регулирования застройки	
Линия отступа от осей и осей и осей и осей и осей и осей и осей и осей и осей и осей и осей и осей и осей и осей и осей и осей и оси	
Линия отступа от осей и осей и осей и осей и осей и осей и осей и осей и осей и осей и осей и осей и осей и осей и осей и осей и осей	
Линия отступа от осей и осей и осей и осей и осей и осей и осей и осей и осей и осей и осей и осей и осей и осей и осей и осей и осей и границы земельного участка	
Линия отступа от осей и осей и осей и осей и осей и осей и осей и осей и осей и осей и осей и осей и осей и осей и осей и осей и осей и красной линии	
Линия отступа от осей и осей и осей и осей и осей и осей и осей и осей и осей и осей и осей и осей и осей и осей и осей и осей и осей и линии регулирования застройки	
Линия отступа от осей и осей и осей и осей и осей и осей и осей и осей и осей и осей и осей и осей и осей и осей и осей и осей и осей и оси	
Линия отступа от осей и осей и осей и осей и осей и осей и осей и осей и осей и осей и осей и осей и осей и осей и осей и осей и осей и осей	
Линия отступа от осей и осей и осей и осей и осей и осей и осей и осей и осей и осей и осей и осей и осей и осей и осей и осей и осей и осей и границы земельного участка	
Линия отступа от осей и осей и осей и осей и осей и осей и осей и осей и осей и осей и осей и осей и осей и осей и осей и осей и осей и осей и красной линии	
Линия отступа от осей и осей и осей и осей и осей и осей и осей и осей и осей и осей и осей и осей и осей и осей и осей и осей и осей и осей и линии регулирования застройки	
Линия отступа от осей и осей и осей и осей и осей и осей и осей и осей и осей и осей и осей и осей и осей и осей и осей и осей и осей и осей и оси	
Линия отступа от осей и осей и осей и осей и осей и осей и осей и осей и осей и осей и осей и осей и осей и осей и осей и осей и осей и осей и осей	
Линия отступа от осей и осей и осей и осей и осей и осей и осей и осей и осей и осей и осей и осей и осей и осей и осей и осей и осей и осей и осей и границы земельного участка	
Линия отступа от осей и осей и осей и осей и осей и осей и осей и осей и осей и осей и осей и осей и осей и осей и осей и осей и осей и осей и осей и красной линии	
Линия отступа от осей и осей и осей и осей и осей и осей и осей и осей и осей и осей и осей и осей и осей и осей и осей и осей и осей и осей и осей и линии регулирования застройки	
Линия отступа от осей и осей и осей и осей и осей и осей и осей и осей и осей и осей и осей и осей и осей и осей и осей и осей и осей и осей и осей и оси	
Линия отступа от осей и осей и осей и осей и осей и осей и осей и осей и осей и осей и осей и осей и осей и осей и осей и осей и осей и осей и осей и осей	
Линия отступа от осей и границы земельного участка	
Линия отступа от осей и красной линии	
Линия отступа от осей и линии регулирования застройки	
Линия отступа от осей и оси	
Линия отступа от осей и осей	
Линия отступа от осей и границы земельного участка	
Линия отступа от осей и красной линии	
Линия отступа от осей и линии регулирования застройки	
Линия отступа от осей и оси	
Линия отступа от осей и осей	
Линия отступа от осей и границы земельного участка	
Линия отступа от осей и красной линии	
Линия отступа от осей и линии регулирования застройки	
Линия отступа от осей и оси	
Линия отступа от осей и осей	
Линия отступа от осей и границы земельного участка	
Линия отступа от осей и красной линии	
Линия отступа от осей и линии регулирования застройки	
Линия отступа от осей и оси	
Линия отступа от осей и осей	
Линия отступа от осей и границы земельного участка	
Линия отступа от осей и красной линии	
Линия отступа от осей и линии регулирования застройки	
Линия отступа от осей и оси	
Линия отступа от осей и осей	
Линия отступа от осей и границы земельного участка	
Линия отступа от осей и красной линии	
Линия отступа от осей и линии регулирования застройки	
Линия отступа от осей и оси	
Линия отступа от осей и осей	
Линия отступа от осей и границы земельного участка	
Линия отступа от осей и красной линии	
Линия отступа от осей и линии регулирования застройки	
Линия отступа от осей и оси	
Линия отступа от осей и осей	
Линия отступа от осей и границы земельного участка	
Линия отступа от осей и красной линии	
Линия отступа от осей и линии регулирования застройки	
Линия отступа от осей и оси	
Линия отступа от осей и осей	
Линия отступа от осей и границы земельного участка	
Линия отступа от осей и красной линии	
Линия отступа от осей и линии регулирования застройки	
Линия отступа от осей и оси	
Линия отступа от осей и осей	
Линия отступа от осей и границы земельного участка	
Линия отступа от осей и красной линии	
Линия отступа от осей и линии регулирования застройки	
Линия отступа от осей и оси	
Линия отступа от осей и осей	
Линия отступа от осей и границы земельного участка	
Линия отступа от осей и красной линии	
Линия отступа от осей и линии регулирования застройки	
Линия отступа от осей и оси	
Линия отступа от осей и осей	
Линия отступа от осей и границы земельного участка	
Линия отступа от осей и красной линии	
Линия отступа от осей и линии регулирования застройки	
Линия отступа от осей и оси	
Линия отступа от осей и осей	
Линия отступа от осей и границы земельного участка	
Линия отступа от осей и красной линии	
Линия отступа от осей и линии регулирования застройки	
Линия отступа от осей и оси	
Линия отступа от осей и осей	
Линия отступа от осей и границы земельного участка	
Линия отступа от осей и красной линии	
Линия отступа от осей и линии регулирования застройки	
Линия отступа от осей и оси	
Линия отступа от осей и осей	
Линия отступа от осей и границы земельного участка	
Линия отступа от осей и красной линии	
Линия отступа от осей и линии регулирования застройки	
Линия отступа от осей и оси	
Линия отступа от осей и осей	
Линия отступа от

מבנה מגורים	
כתובת הנכס	רח' הרצל 14, תל אביב-יפו
גוש / חלקה / תת חלקה	6158 / 201
מספר תיק מידע	2020-0412
מהדורה	1
תאריך	20.04.2020

תוכנית קומת קרקע

מדידת מצב קיים

מדידה ורישום: מדידות ורישום בע"מ, רח' הברזל 22, תל אביב-יפו, טל' 03-7654321

תוכנית קומת קרקע

קנה מידה	1:150
גודל דף	A3
מספר שרטוט	36

מקרא

- גבול מגרש
- קו בניין
- קיר קיים
- קיר חדש
- קיר להריסה
- פתח חדש
- פתח קיים
- מדרגות
- מעקה
- עמוד
- מפלס 0.00 = +36.00
- חתך A-A
- חתך B-B
- חתך C-C
- חתך D-D
- חתך E-E
- חתך F-F
- חתך G-G
- חתך H-H
- חתך J-J
- חתך K-K
- חתך L-L
- חתך M-M
- חתך N-N
- חתך P-P
- חתך Q-Q
- חתך R-R
- חתך S-S
- חתך T-T
- חתך U-U
- חתך V-V
- חתך W-W
- חתך X-X
- חתך Y-Y
- חתך Z-Z

שטח בנוי	412.6 מ"ר
שטח פתוח	287.4 מ"ר
מספר יחידות דיור	6
מספר קומות	2
גובה מבנה	7.20 מ'
מספר חניות	8
שטח מרתף	0.0 מ"ר
שטח עיקרי	398.2 מ"ר
שטח שירות	14.4 מ"ר
שטח ממ"ד	18.0 מ"ר
שטח מרפסות	52.0 מ"ר
שטח מחסנים	12.0 מ"ר
שטח גינה	235.4 מ"ר
שטח מרוצף	52.0 מ"ר
אחוזי בנייה	41.26%
תכסית	41.26%
קווי בניין קדמי	5.00 מ'
קווי בניין אחורי	6.00 מ'
קווי בניין צדדי	3.50 מ'
מרחק מגבול	3.50 מ'
מרחק מבניין	7.00 מ'
גובה קומה	3.20 מ'
גובה חדר יציאה	2.40 מ'
שיפוע גג	0%
חומר גג	בטון
חומר חזית	טיח
חומר חלונות	אלומיניום
חומר דלתות	עץ
חומר מעקות	ברזל
חומר ריצוף	אבן
חומר קירות	בלוק
חומר תקרות	בטון
חומר יסודות	בטון
חומר עמודים	בטון
חומר קורות	בטון
חומר מדרגות	בטון
חומר מעקות	ברזל
חומר חלונות	אלומיניום
חומר דלתות	עץ

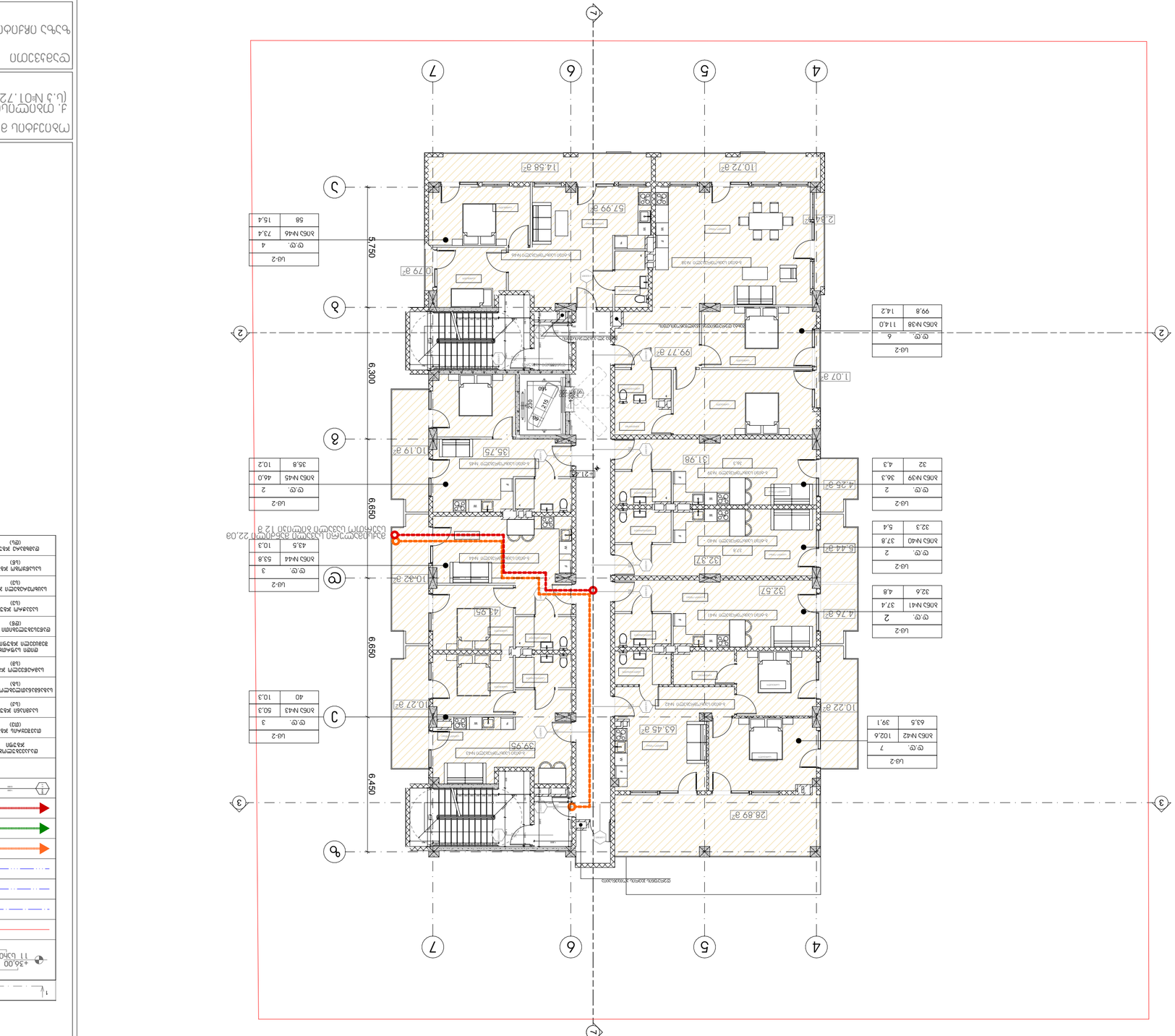
1
2
3
4
5
6
7
6,300
6,650
6,650
6,450
5,750
35.75
10.19 g²
99.77 g²
1.07 g²
31.98
4.26 g²
14.58 g²
10.72 g²
57.99 g²
2.34 g²
0.79 g²
10.32 g²
43.95
32.37
32.57
4.76 g²
10.22 g²
63.45 g²
39.95
10.27 g²
28.89 g²
תכנון מערכת מרחבית מוגנת
תכנון מערכת מרחבית מוגנת
תכנון מערכת מרחבית מוגנת


1
2
3
4
5
6
7
1
2
3
4
5
6
7
6,300
6,650
6,650
6,450
5,750
1.07 g²
99.77 g²
10.19 g²
31.98
4.26 g²
10.72 g²
14.58 g²
57.99 g²
2.34 g²
0.79 g²
10.27 g²
63.45 g²
10.22 g²
28.89 g²
10.32 g²
32.37
5.44 g²
32.57
4.76 g²
43.95
4.74
ש.ב-2
ב.מבנה לשימוש ציבורי
ש.ב-2
ב.מבנה לשימוש ציבורי
ש.ב-2
ב.מבנה לשימוש ציבורי

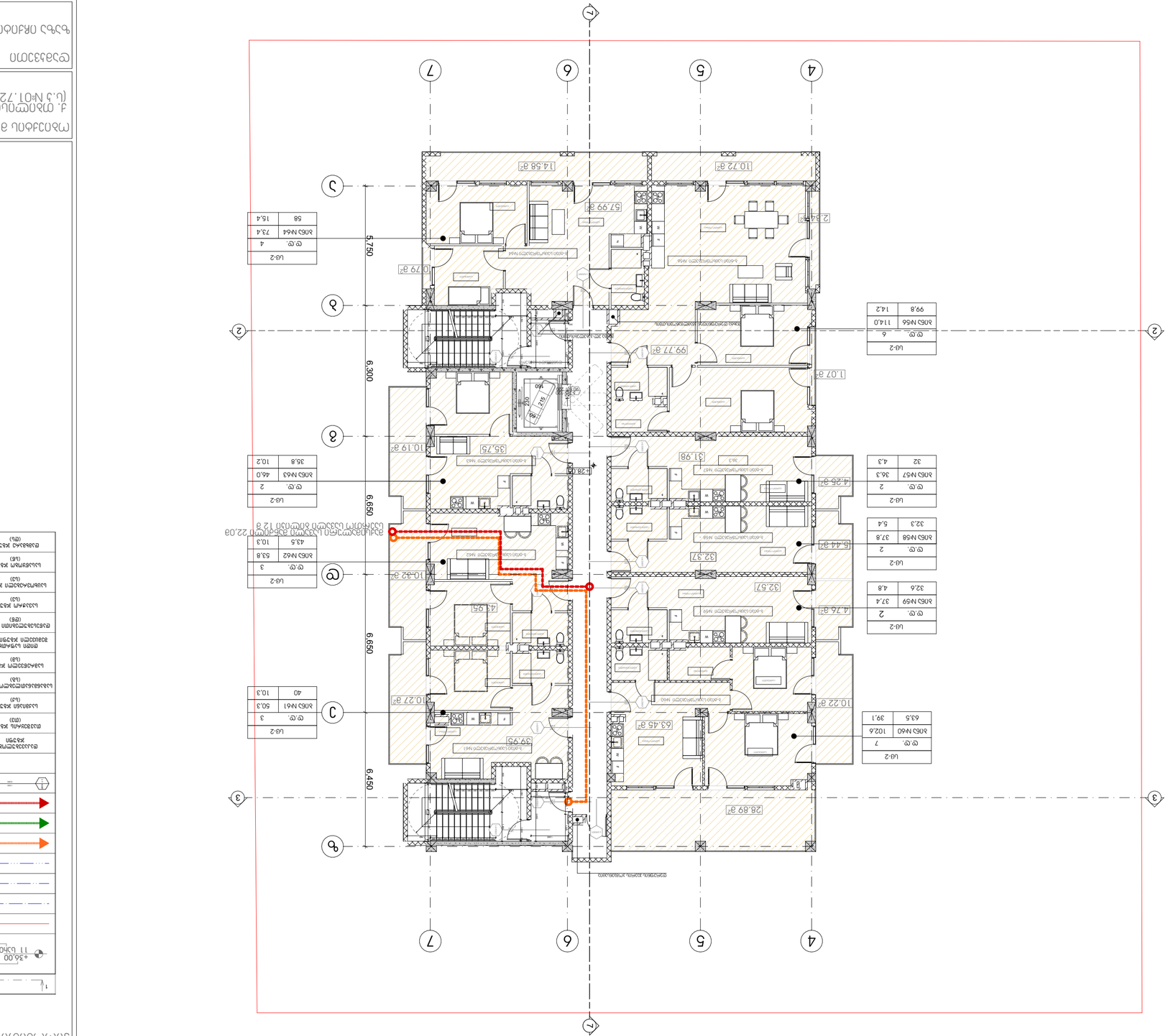
1
2
3
4
5
6
7
6,450
6,650
6,650
6,300
5,750
28.89 מ"ר
10.22 מ"ר
63.45 מ"ר
39.95
32.57
32.37
10.32 מ"ר
43.95
4.76 מ"ר
5.44 מ"ר
4.26 מ"ר
31.98
35.75
10.19 מ"ר
78.8
99.77 מ"ר
1.07 מ"ר
10.27 מ"ר
0.79 מ"ר
57.99 מ"ר
14.58 מ"ר
10.72 מ"ר
2.34 מ"ר
160
215
80
250
מבואה
חדר שינה
מטבח
מקלחת
שירותים
מחסן
מרפסת
מרפסת שירות
חדר כביסה
חדר מדרגות
מעלית
פיר מעלית
פיר מתקן אשפה
פיר מערכות
פיר מערכות חשמל
פיר מערכות תקשורת
פיר מערכות מים
פיר מערכות ביוב
פיר מערכות גז
פיר מערכות מיזוג אוויר
פיר מערכות כיבוי אש
פיר מערכות מים חמים
פיר מערכות מים קר

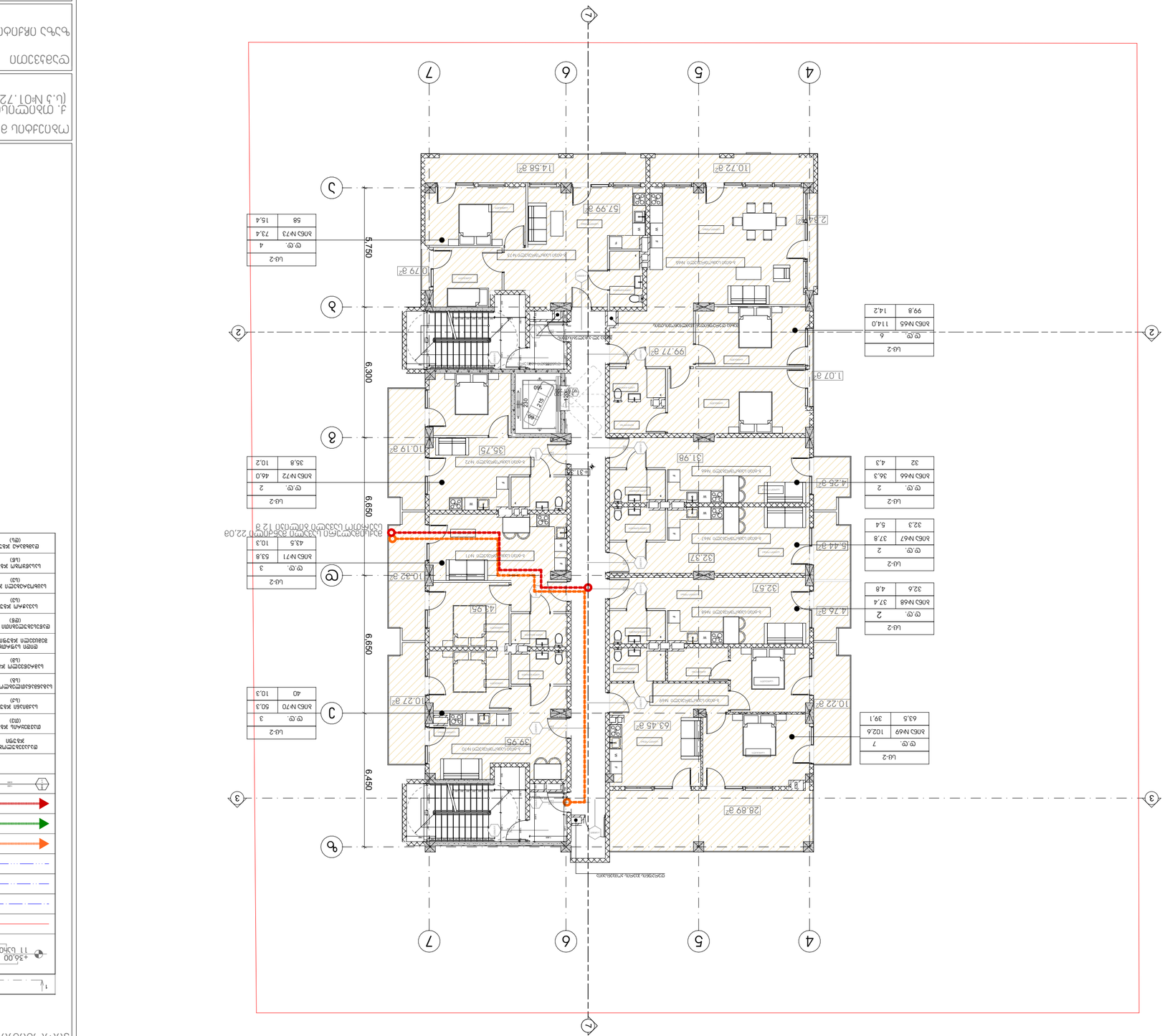

מקרא מפתח	
קווי גבול מגרש ומגרשים	
קווי בניין	
קווי בניין צדדי	
קווי בניין אחורי	
קווי בניין קדמי	
קווי בניין צדדי מינימלי	
קווי בניין צדדי מינימלי	
קווי בניין צדדי מינימל

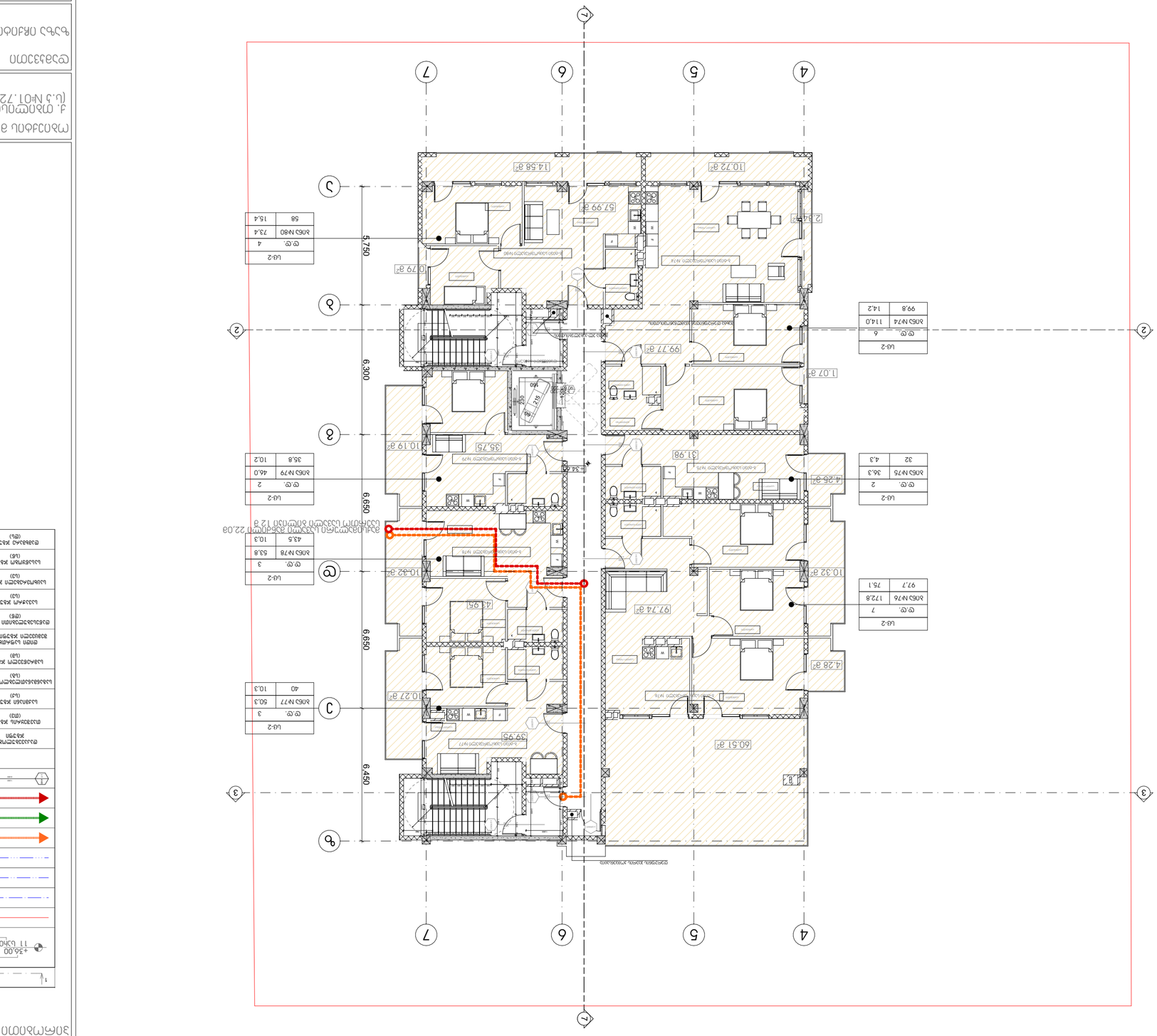

ограждение	RGB (24,139,34)
	RGB (24,139,34)
	RGB (24,139,34)
	RGB (24,139,34)
	RGB (24,139,34)
	RGB (24,139,34)
	RGB (24,139,34)
	RGB (24,139,34)
	RGB (24,139,34)
	RGB (24,139,34)
	RGB (24,139,34)
	RGB (24,139,34)
	RGB (24,139,34)
	RGB (24,139,34)
	RGB (24,139,34)
	RGB (24,139,34)

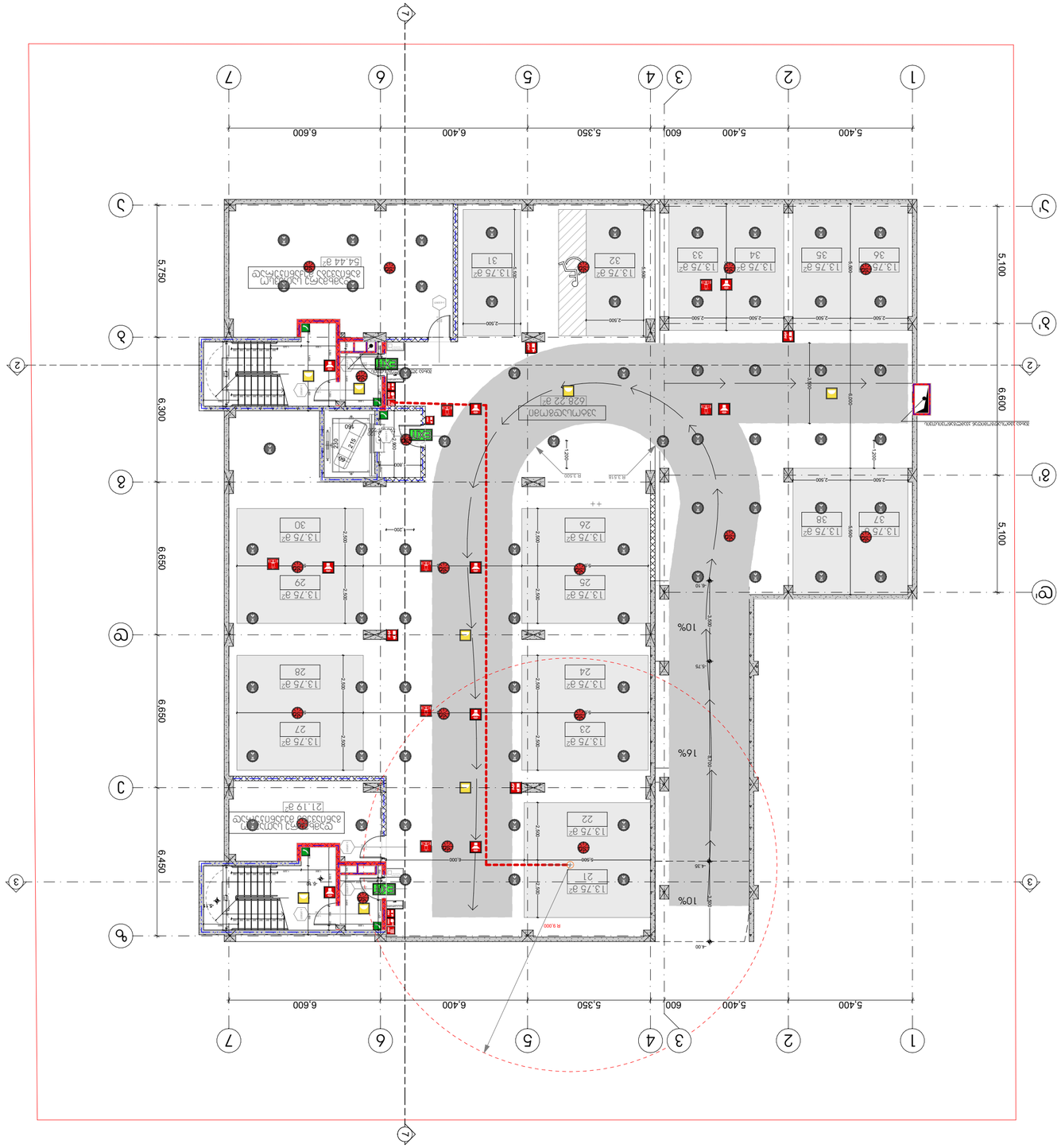

מבנה חדש	
קווי מדידה	1
קווי גבול מגרש	+36.00
קווי בניין	11 מבנה
קווי חשמל	
קווי תקשורת	
קווי ביוב	
קווי תיעול	
קווי מים	
קווי ניקוז	
קווי גז	
קווי כיבוי אש	
קווי מים לכיבוי אש	
קווי ביוב לכיבוי אש	
קווי ניקוז לכיבוי אש	
קווי גז לכיבוי אש	
קווי חשמל לכיבוי אש	
קווי תקשורת לכ

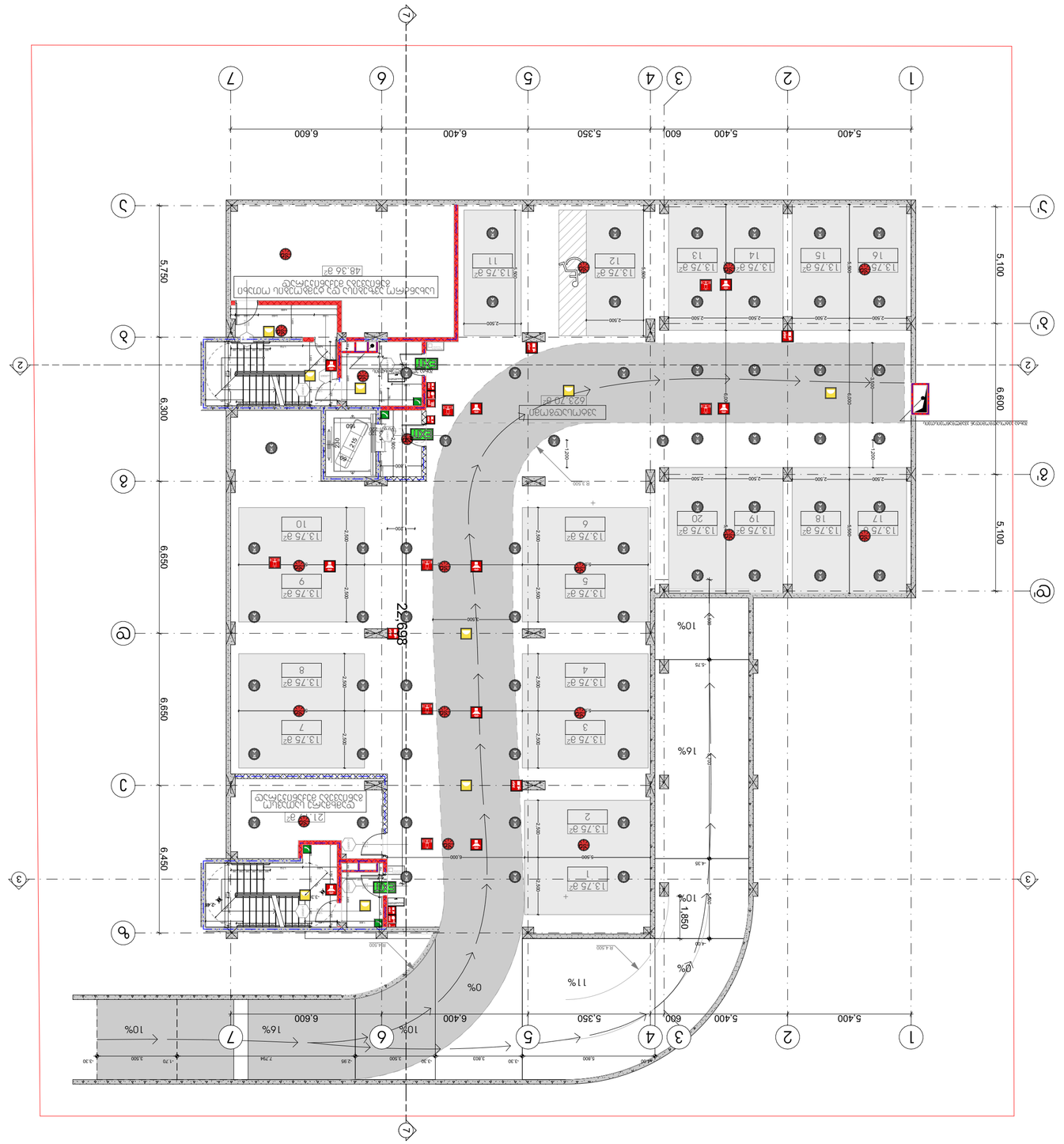
1
2
3
4
5
6
7
5.400
600
5.350
6.400
6.600
22.998
5.100
6.650
6.300
5.750
6.450
1.850
10%
16%
11%
0%
13.75 a²
48.36 a²
63.70 a²
מבואה משותפת
מבואה משותפת
מבואה משותפת

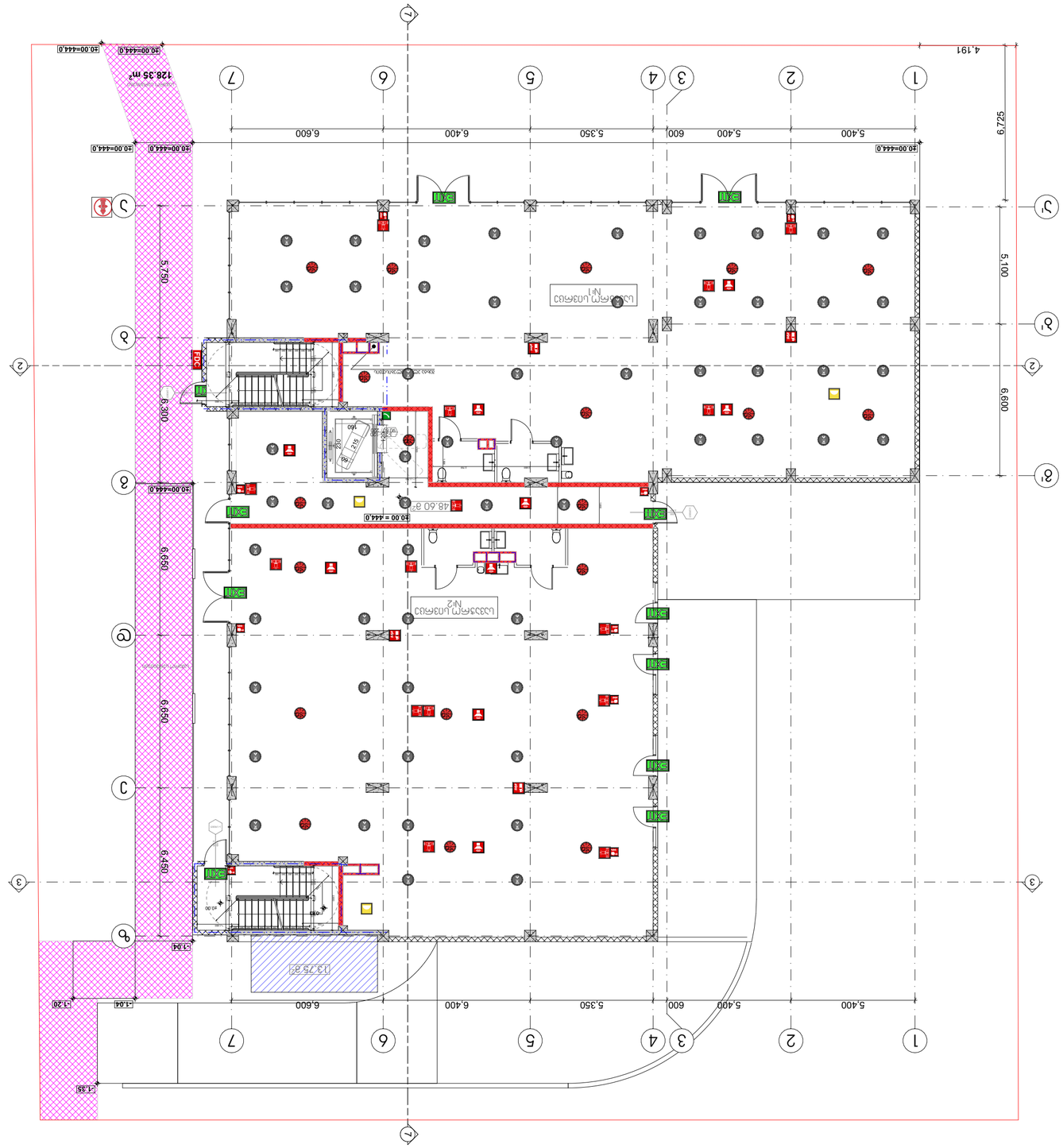

Архітектурний розділ	
Експлікація приміщень	
Експлікація приміщень	20.04.2020
Стадія	Аркуш
Р	44

Архітектурно-планувальні рішення. Експлікація приміщень. Експлікація будівельних виробів. Експлікація заповнення отворів. Експлікація внутрішніх опоряджень. Експлікація зовнішніх опоряджень. Експлікація підлог. Експлікація покрівель. Експлікація елементів благоустрою. Експлікація малих архітектурних форм. Експлікація зелених насаджень. Експлікація технологічного обладнання. Експлікація санітарно-технічного обладнання. Експлікація електрообладнання. Експлікація слабкострумових пристроїв. Експлікація обладнання для маломобільних груп населення. Експлікація обладнання для протипожежного захисту. Експлікація обладнання для охоронної сигналізації. Експлікація обладнання для відеоспостереження. Експлікація обладнання для контролю доступу. Експлікація обладнання для диспетчеризації. Експлікація обладнання для автоматизації. Експлікація обладнання для систем опалення. Експлікація обладнання для систем вентиляції. Експлікація обладнання для систем кондиціювання. Експлікація обладнання для систем водопостачання. Експлікація обладнання для систем каналізації. Експлікація обладнання для систем газопостачання. Експлікація обладнання для систем електропостачання. Експлікація обладнання для систем зв'язку. Експлікація обладнання для систем сигналізації. Експлікація обладнання для систем автоматичного регулювання. Експлікація обладнання для систем диспетчеризації. Експлікація обладнання для систем автоматизації. Експлікація обладнання для систем опалення. Експлікація обладнання для систем вентиляції. Експлікація обладнання для систем кондиціювання. Експлікація обладнання для систем водопостачання. Експлікація обладнання для систем каналізації. Експлікація обладнання для систем газопостачання. Експлікація обладнання для систем електропостачання. Експлікація обладнання для систем зв'язку. Експлікація обладнання для систем сигналізації. Експлікація обладнання для систем автоматичного регулювання. Експлікація обладнання для систем диспетчеризації. Експлікація обладнання для систем автоматизації.

Архітектурно-планувальні рішення. Експлікація приміщень. Експлікація будівельних виробів. Експлікація заповнення отворів. Експлікація внутрішніх опоряджень. Експлікація зовнішніх опоряджень. Експлікація підлог. Експлікація покрівель. Експлікація елементів благоустрою. Експлікація малих архітектурних форм. Експлікація зелених насаджень. Експлікація технологічного обладнання. Експлікація санітарно-технічного обладнання. Експлікація електрообладнання. Експлікація слабкострумових пристроїв. Експлікація обладнання для маломобільних груп населення. Експлікація обладнання для протипожежного захисту. Експлікація обладнання для охоронної сигналізації. Експлікація обладнання для відеоспостереження. Експлікація обладнання для контролю доступу. Експлікація обладнання для диспетчеризації. Експлікація обладнання для автоматизації. Експлікація обладнання для систем опалення. Експлікація обладнання для систем вентиляції. Експлікація обладнання для систем кондиціювання. Експлікація обладнання для систем водопостачання. Експлікація обладнання для систем каналізації. Експлікація обладнання для систем газопостачання. Експлікація обладнання для систем електропостачання. Експлікація обладнання для систем зв'язку. Експлікація обладнання для систем сигналізації. Експлікація обладнання для систем автоматичного регулювання. Експлікація обладнання для систем диспетчеризації. Експлікація обладнання для систем автоматизації.

Експлікація елементів благоустрою

Експлікація малих архітектурних форм

Експлікація зелених насаджень

Експлікація технологічного обладнання

Експлікація санітарно-технічного обладнання

Експлікація електрообладнання

Експлікація слабкострумових пристроїв

Експлікація обладнання для маломобільних груп населення

Експлікація обладнання для протипожежного захисту

Експлікація обладнання для охоронної сигналізації

Експлікація обладнання для відеоспостереження

Експлікація обладнання для контролю доступу

Експлікація обладнання для диспетчеризації

Експлікація обладнання для автоматизації

Експлікація обладнання для систем опалення

Експлікація обладнання для систем вентиляції

Експлікація обладнання для систем кондиціювання

Експлікація обладнання для систем водопостачання

Експлікація обладнання для систем каналізації

Експлікація обладнання для систем газопостачання

Експлікація обладнання для систем електропостачання

Експлікація обладнання для систем зв'язку

Експлікація обладнання для систем сигналізації

Експлікація обладнання для систем автоматичного регулювання

Експлікація обладнання для систем диспетчеризації

Експлікація обладнання для систем автоматизації

Умовні позначення

Умовні позначення

Архітектурно-планувальні рішення. Експлікація приміщень. Експлікація будівельних виробів. Експлікація заповнення отворів. Експлікація внутрішніх опоряджень. Експлікація зовнішніх опоряджень. Експлікація підлог. Експлікація покрівель. Експлікація елементів благоустрою. Експлікація малих архітектурних форм. Експлікація зелених насаджень. Експлікація технологічного обладнання. Експлікація санітарно-технічного обладнання. Експлікація електрообладнання. Експлікація слабкострумових пристроїв. Експлікація обладнання для маломобільних груп населення. Експлікація обладнання для протипожежного захисту. Експлікація обладнання для охоронної сигналізації. Експлікація обладнання для відеоспостереження. Експлікація обладнання для контролю доступу. Експлікація обладнання для диспетчеризації. Експлікація обладнання для автоматизації. Експлікація обладнання для систем опалення. Експлікація обладнання для систем вентиляції. Експлікація обладнання для систем кондиціювання. Експлікація обладнання для систем водопостачання. Експлікація обладнання для систем каналізації. Експлікація обладнання для систем газопостачання. Експлікація обладнання для систем електропостачання. Експлікація обладнання для систем зв'язку. Експлікація обладнання для систем сигналізації. Експлікація обладнання для систем автоматичного регулювання. Експлікація обладнання для систем диспетчеризації. Експлікація обладнання для систем автоматизації.

Архітектурно-планувальні рішення. Експлікація приміщень. Експлікація будівельних виробів. Експлікація заповнення отворів. Експлікація внутрішніх опоряджень. Експлікація зовнішніх опоряджень. Експлікація підлог. Експлікація покрівель. Експлікація елементів благоустрою. Експлікація малих архітектурних форм. Експлікація зелених насаджень. Експлікація технологічного обладнання. Експлікація санітарно-технічного обладнання. Експлікація електрообладнання. Експлікація слабкострумових пристроїв. Експлікація обладнання для маломобільних груп населення. Експлікація обладнання для протипожежного захисту. Експлікація обладнання для охоронної сигналізації. Експлікація обладнання для відеоспостереження. Експлікація обладнання для контролю доступу. Експлікація обладнання для диспетчеризації. Експлікація обладнання для автоматизації. Експлікація обладнання для систем опалення. Експлікація обладнання для систем вентиляції. Експлікація обладнання для систем кондиціювання. Експлікація обладнання для систем водопостачання. Експлікація обладнання для систем каналізації. Експлікація обладнання для систем газопостачання. Експлікація обладнання для систем електропостачання. Експлікація обладнання для систем зв'язку. Експлікація обладнання для систем сигналізації. Експлікація обладнання для систем автоматичного регулювання. Експлікація обладнання для систем диспетчеризації. Експлікація обладнання для систем автоматизації.

Експлікація елементів благоустрою

Експлікація малих архітектурних форм

Експлікація зелених насаджень

Експлікація технологічного обладнання

Експлікація санітарно-технічного обладнання

Експлікація електрообладнання

Експлікація слабкострумових пристроїв

Експлікація обладнання для маломобільних груп населення

Експлікація обладнання для протипожежного захисту

Експлікація обладнання для охоронної сигналізації

Експлікація обладнання для відеоспостереження

Експлікація обладнання для контролю доступу

Експлікація обладнання для диспетчеризації

Експлікація обладнання для автоматизації

Експлікація обладнання для систем опалення

Експлікація обладнання для систем вентиляції

Експлікація обладнання для систем кондиціювання

Експлікація обладнання для систем водопостачання

Експлікація обладнання для систем каналізації

Експлікація обладнання для систем газопостачання

Експлікація обладнання для систем електропостачання

Експлікація обладнання для систем зв'язку

Експлікація обладнання для систем сигналізації

Експлікація обладнання для систем автоматичного регулювання

Експлікація обладнання для систем диспетчеризації

Експлікація обладнання для систем автоматизації

Умовні позначення

Умовні позначення

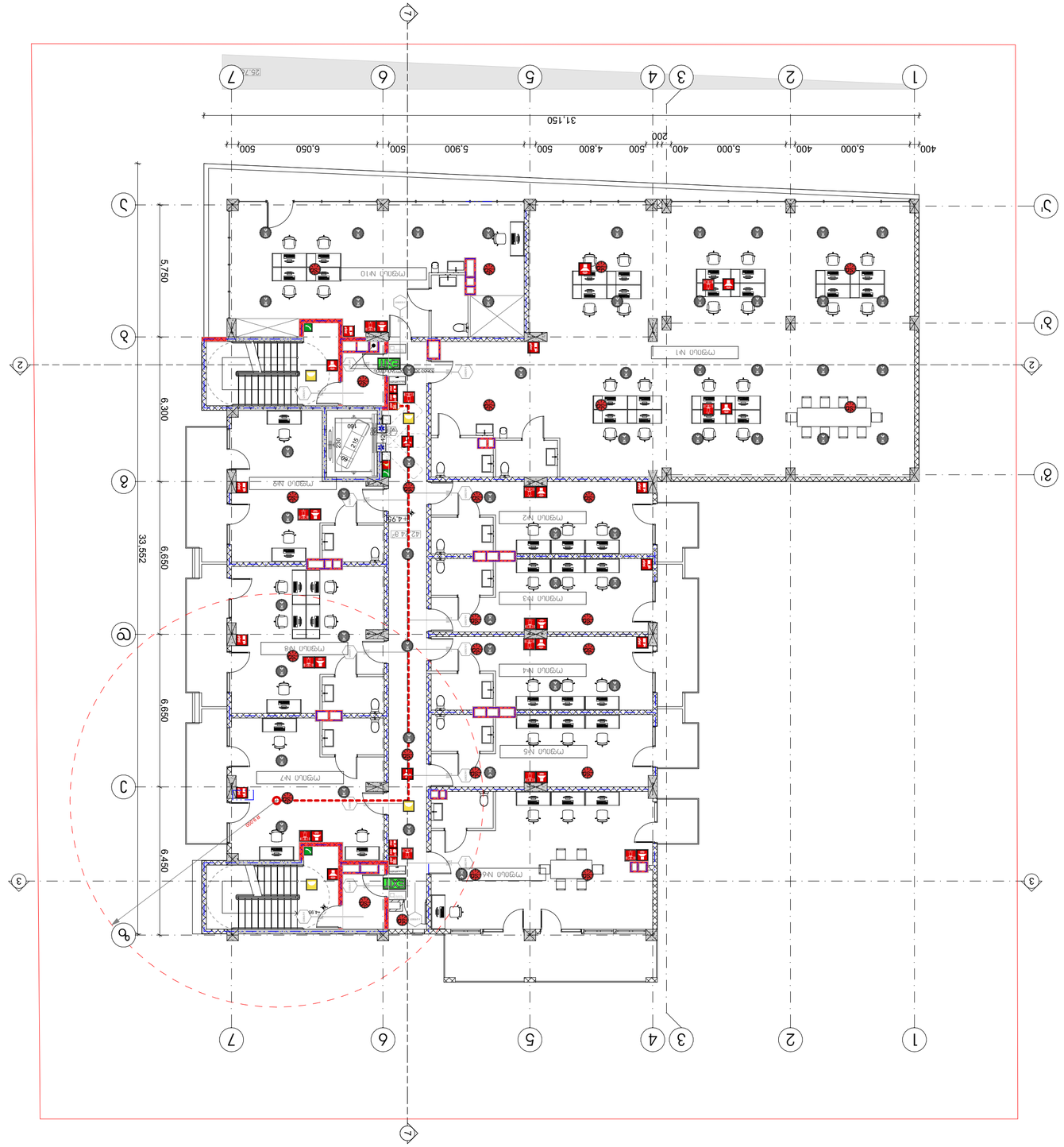
1
2
3
4
5
6
7
A
B
C
D
1'
2'
3'
400
5,000
400
5,000
400
500
4,800
500
5,900
500
6,050
500
31,150
200
5,750
6,300
6,650
33,552
6,650
6,450
4.95
4.95
4.95

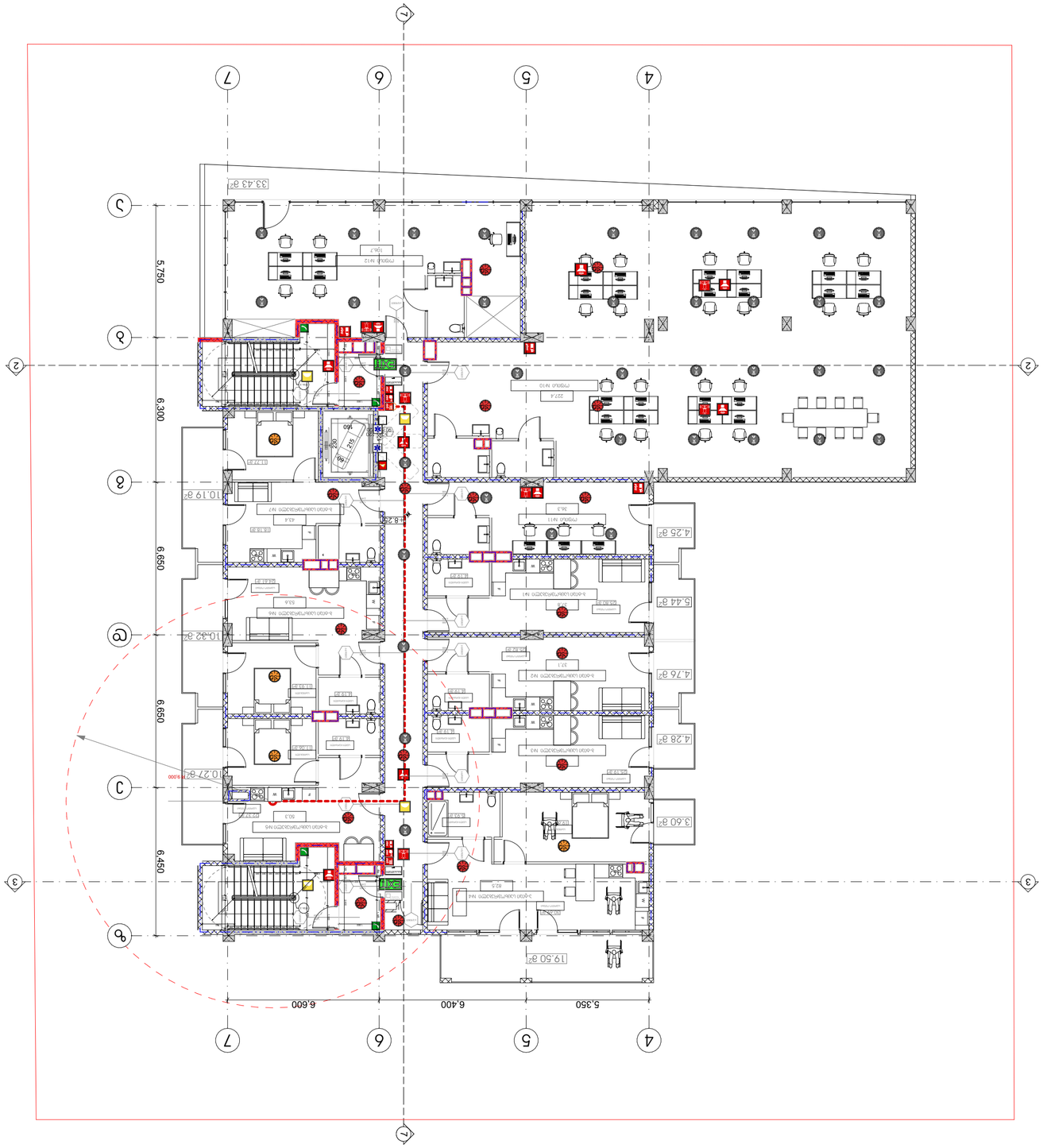

ראשי פרקים

מבנה ציבור	20.04.2020
בניה חדשה	בניין משרדים, מסחר ומבנה ציבור

מהנדסים יועצים

אדריכלות	
קונסטרוקציה	
מיזוג אויר	
חשמל	
אינסטלציה	
כיבוי אש	
תנועה	
נגישות	
בטיחות	
פיתוח	
אקוסטיקה	
אנרגיה	
תכנון סביבתי	

יזם

מתכנן שלד

מתכנן שלד

מתכנן מערכות

מתכנן מערכות

מתכנן מערכות

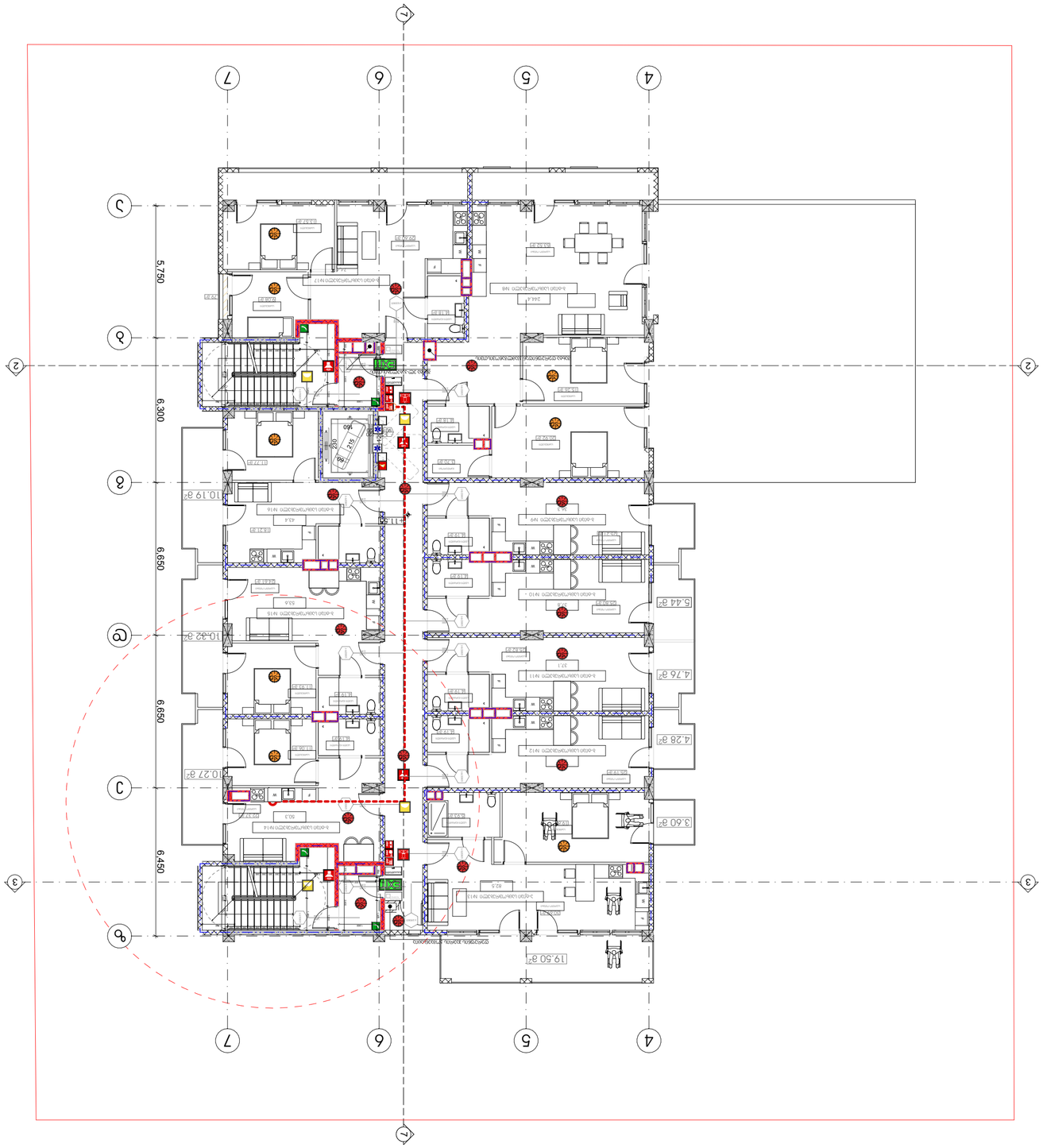

תוכנית קומת קרקע

קומת קרקע כללית

תוכנית סימון מערכות בטיחות

מבצע	ם.ב.ע
תאריך	20.04.2020

מהנדסים יועצים

אדריכל	אדריכלים
קונסטרוקטור	מהנדסים
יועץ חשמל	מהנדסים
יועץ אינסטלציה	מהנדסים
יועץ בטיחות אש	מהנדסים
יועץ נגישות	מהנדסים
יועץ תנועה	מהנדסים
יועץ נוף	מהנדסים

יזם / מתכנן שלד / מתכנן שלדות בטון

מהנדס	מהנדסים
קונסטרוקטור	מהנדסים

מתכנן שלדות פלדה

מהנדס	מהנדסים

מתכנן מערכות מכניות

מתכנן מערכות חשמל

יועץ בטיחות אש

יועץ	יועץ	1:150	A3
33		47	

מקרא

- גבול מגרש
- +36.00 מפלס גמר קובע
- קו חתך 11
- קווי מידות
- קווי בניין
- קווי בניין מותרים
- קווי בניין מותרים מתחת לקרקע
- קווי בניין מותרים מעל הקרקע
- קווי בניין מותרים מעל הקרקע
- גבול מגרש
- גבול בין חלקות

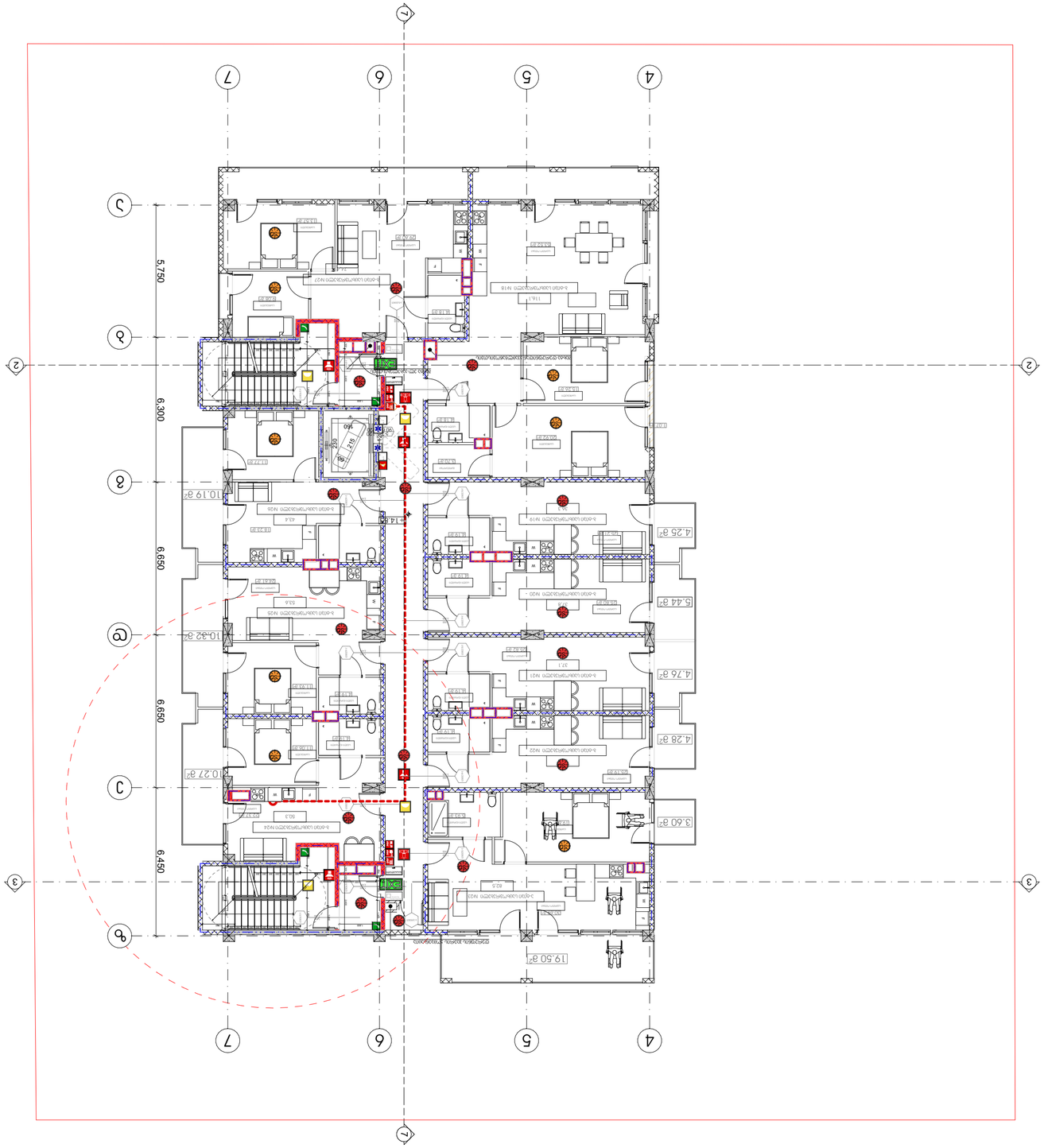

מספר תכנית	1
קו חתך ומספרו	+3.60 חתך 11
גבולות מגרש ומבנים	
מסלולי תנועה קבועים	
מסלולי תנועה משתנים	
מסלולי תנועה משתנים	
מסלולי תנועה משתנים	
מסלולי תנועה משתנים	
מדרגות נעות מתקדמות ומעליות נוסעות בשני הכיוונים	
מדרגות נעות ומעליות	
מדרגות נעות מעליות	
מדרגות נעות מעליות	
מדרגות נעות מעליות (או מעליות מיוחדות לשימוש בעת כיבוי אש)	
מעליות מיוחדות לשימוש בעת כיבוי אש	
מערכת כיבוי אש ברזי כיבוי אש ומערכת כיבוי אש לעמודה יבשה	FDC
מערכת גילוי עשן ואזעקה	
מערכת גילוי עשן	
מערכת גילוי עשן	
מערכת גילוי עשן

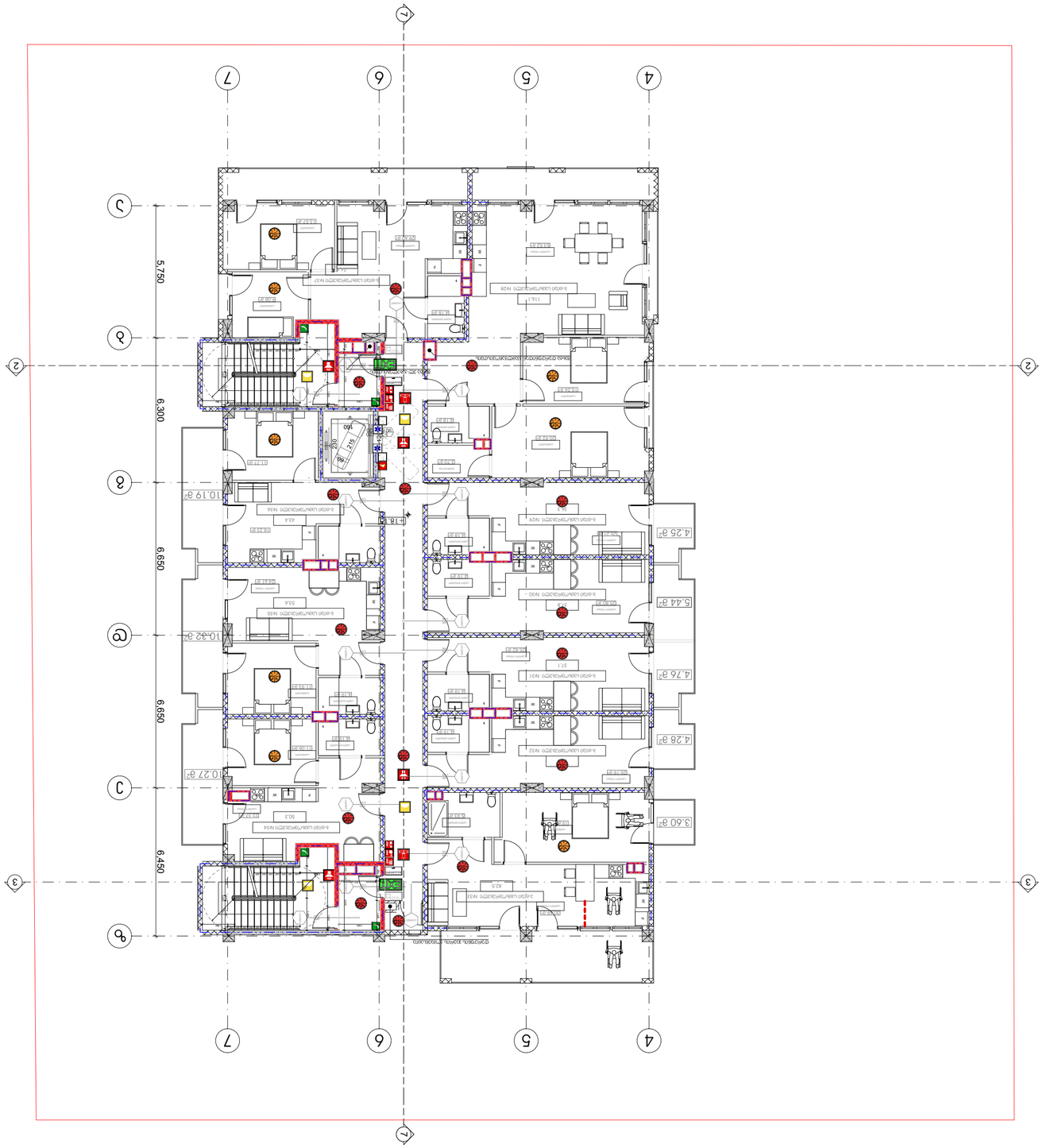

מקרא תכניות	
חתך בניין +36.00 קומה 11	
גבול מגרש	
קו בניין	
קו בניין צדדי	
קו בניין אחורי	
קו בניין קדמי	
קווי בניין	
קווי בניין	
קווי בניין

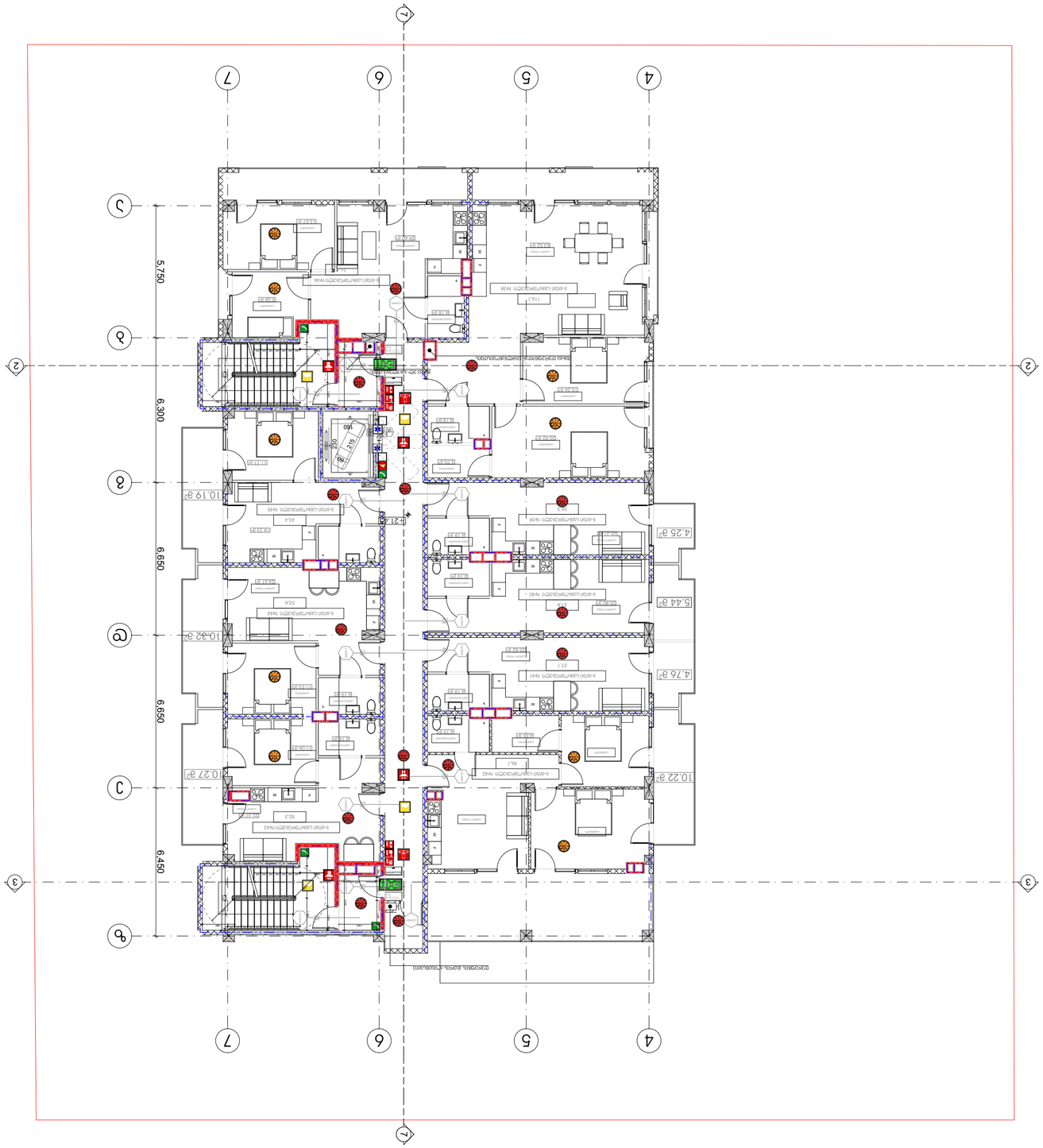

מקרא מפרט	
מקרא מפרט	
מקרא מפרט	



מקרא ותכולת

תכולת תוכנית	מקרא ותכולת
מידות	20.04.2020

מהנדס

יועצים

שלב

היתר בניה	

מתכנן

קנה מידה

1:150	A3

תאריך

מספר

	51

מקרא

- מקרא תכולת תוכנית
- מקרא מידות
- מקרא מפלסים
- מקרא קירות חדשים
- מקרא קירות קיימים
- מקרא קירות להריסה
- מקרא קירות מבטון
- מקרא קירות מבלוקים
- מקרא קירות מבלוקים מבוטנים
- מקרא קירות מבלוקים מבוטנים
- מקרא קירות מבלוקים מבוטנ

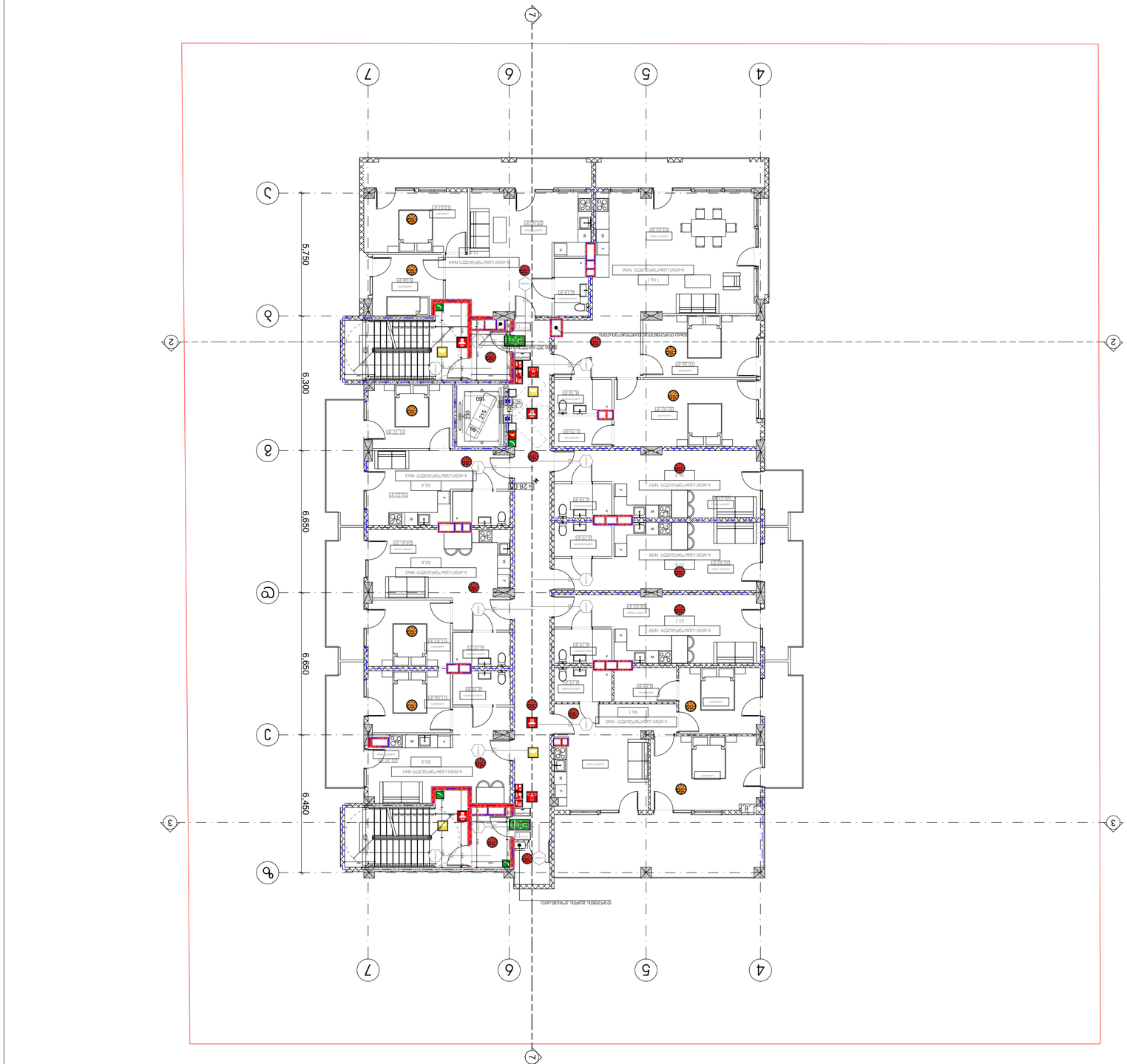

מפת מקומות

+3.60 מפלס גמר רצפת חדרי שרותים

מפלס קורות

מפלס קורות מתחת למפלס

מפלס קורות מעל למפלס

מפלס קורות מתחת למפלס

קווי חשמל תת קרקעיים

מפלס קורות מתחת למפלס

מפלס קורות מעל למפלס

מפלס קורות מתחת למפלס

קווי תקשורת תת קרקעיים

קווי מים

קווי ביוב ומרזבים

קווי גז

קווי חשמל ותקשורת

קווי חשמל ותקשורת תת קרקעיים

קווי חשמל ותקשורת מעל פני הקרקע



מהנדס:	אדריכל נוף:
מתכנן:	אדריכל:
קנה מידה:	1:150
גודל גיליון:	A3
מספר גיליון:	53
מספר שינוי:	
תאריך:	20.04.2020

מתכנן:	
יועץ:	
יועץ:	
יועץ

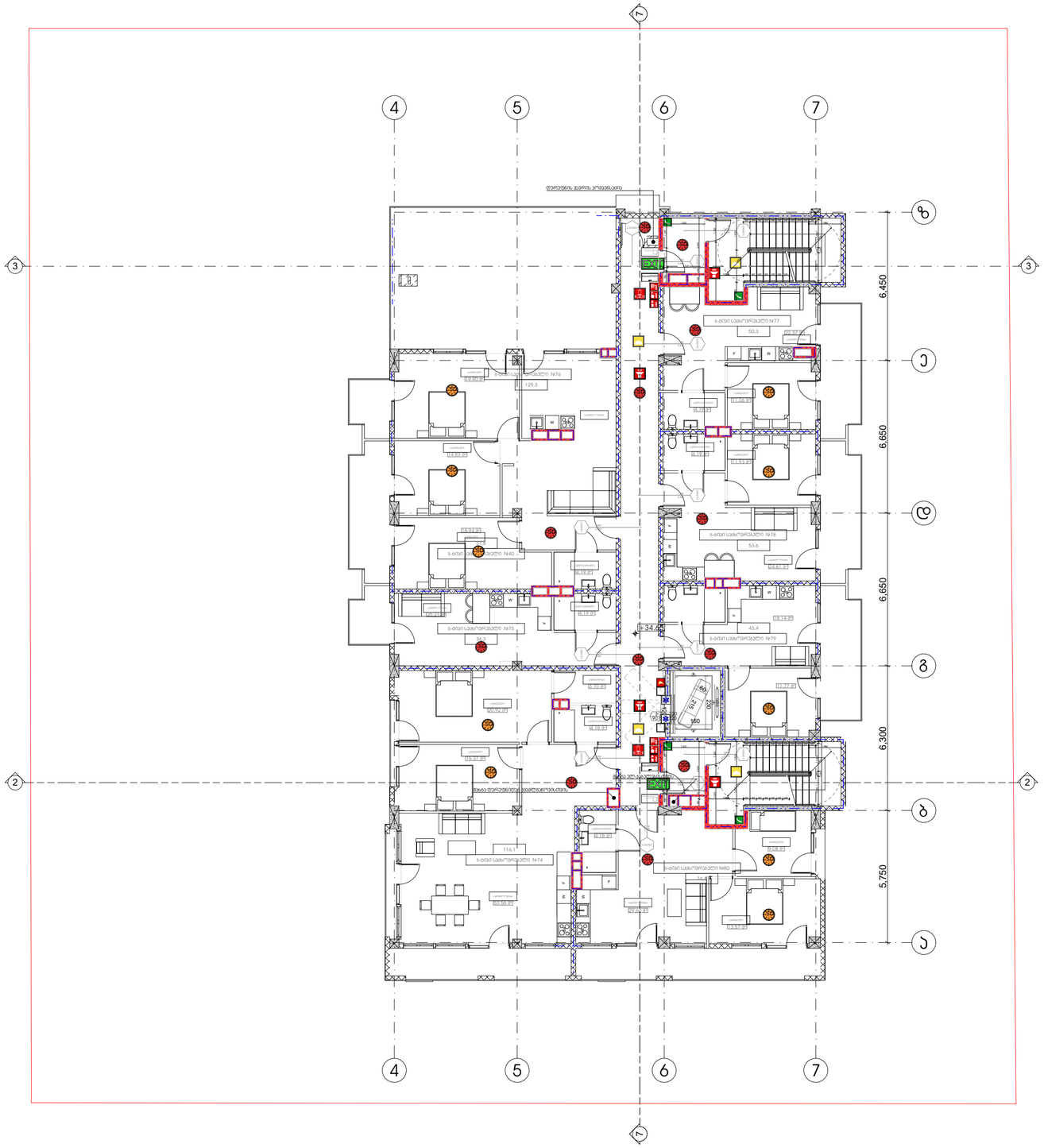

პროექტის სახელწოდება

მრავალფუნქციური კომპლექსი დიდ დიღომში

სტადია	პროექტის შეთანხმება
თარიღი	20.04.2020

პირობითი აღნიშვნები

1	ჭრილის ხაზი
+36.00 11 სართული	იატაკის საკორექტო ნიშნული
	სართულიანობა
	საკადასტრო საზღვარი

შენიშვნები

ობიექტის მისამართი

ქ. თბილისი, დიღომი (ს.კ №01.72.14.014.434)

დამკვეთი

ზაზა იჩქიტიძე

პრ. ავტორი / შემსრულებელი	გიორგი	ვარდოსანიძე
	გიორგი	ცუცქირიძე

ფორმატი	მასშტაბი	ლოდი	გვერდი
A3	1:150		54

ფასადის დეტალი

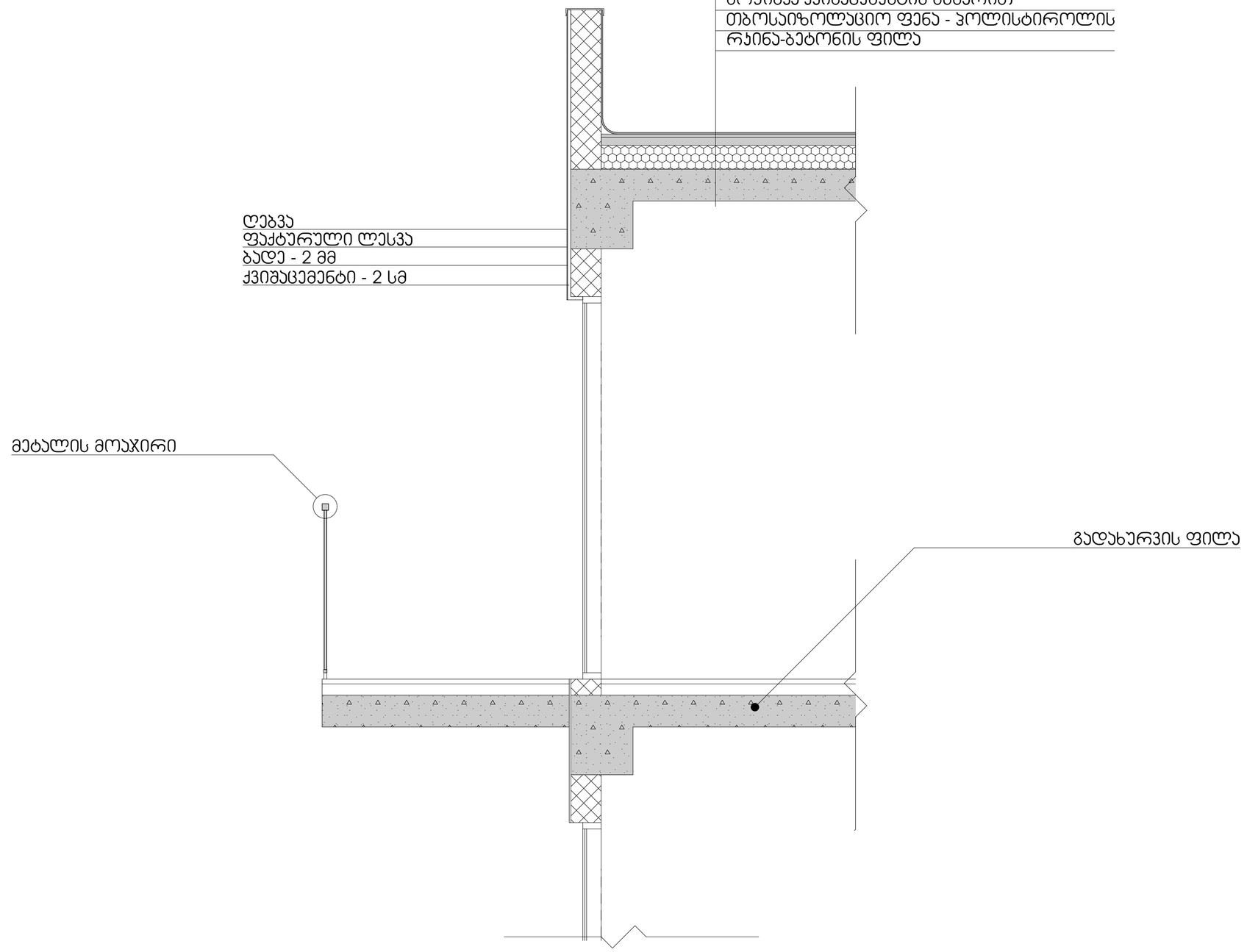

პროექტის სახელწოდება
მრავალფუნქციური კომპლექსი დიდ დიღომში

სტადია	პროექტის შეთანხმება
თარიღი	20.04.2020

პირობითი აღნიშვნები

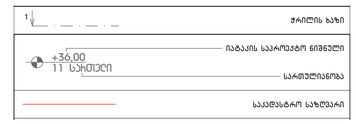

შენიშვნები

ობიექტის მისამართი
ქ. თბილისი, დიდოგი
(ს.კ №01.72.14.014.434)

დამკვეთი
ზაზა იჩქიტიძე

პრ. ავტორი / შემსრულებელი	გიორგი	ვარდოსანიძე
	გიორგი	ცუცქირიძე

ფორმატი	მასშტაბი	ჯოდი	გვერდი
A3	1:20		

გზა-ჯიბე -3.30 ნიშნულზე (ბ-გ ღერძებს შორის)

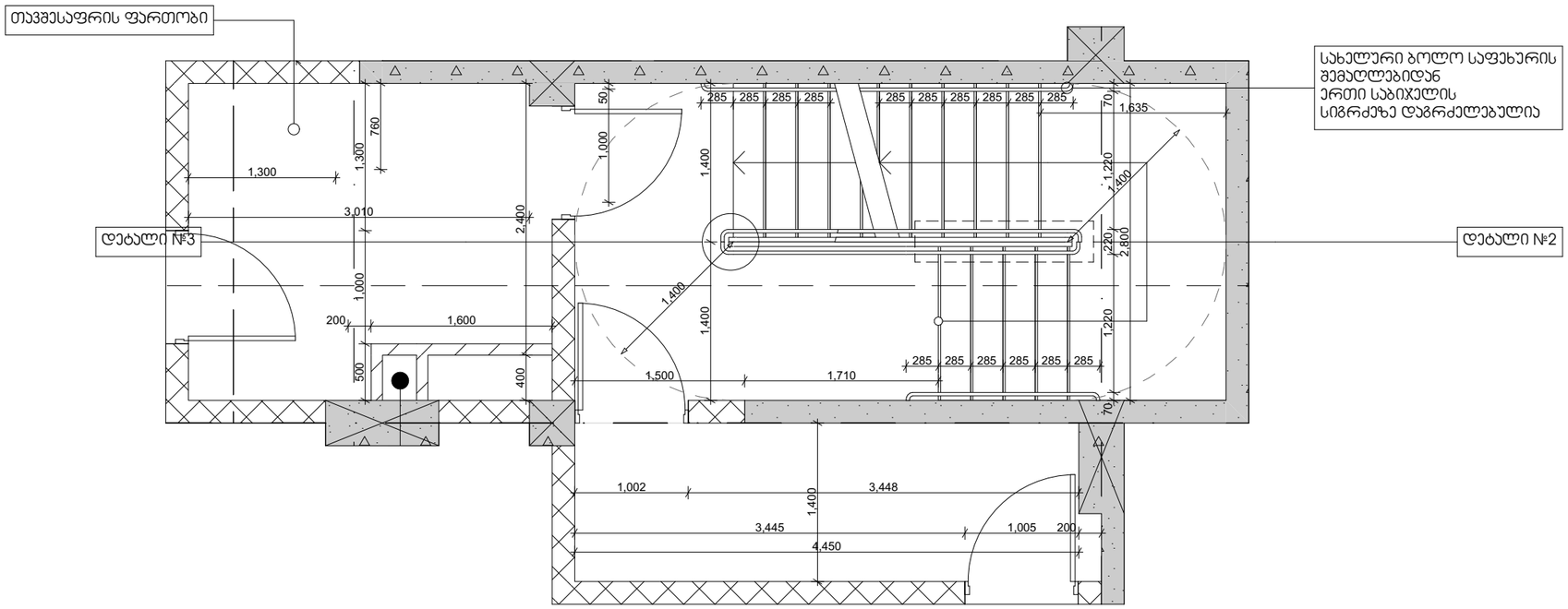

გზა-ჯიბე -3.30 ნიშნულზე (ე-ზ ღერძებს შორის)

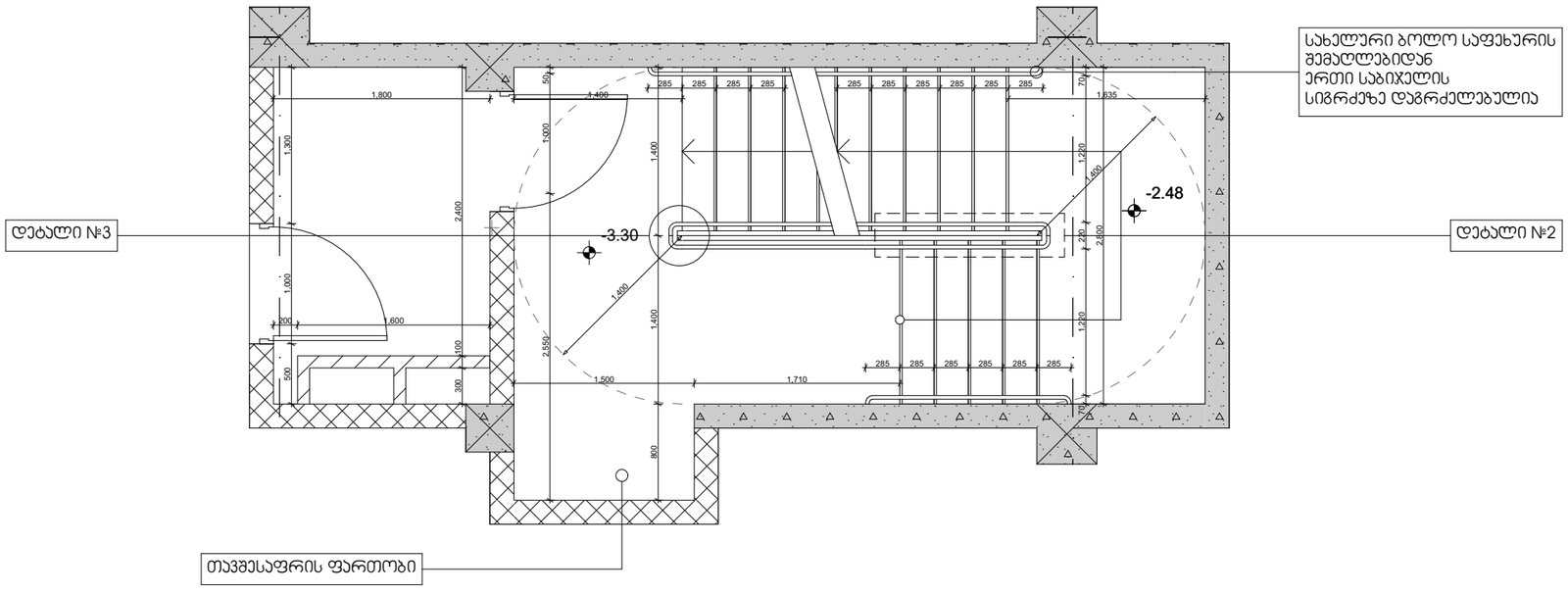

შენიშვნა:
1. ყველა ჯიბის (მათ შორის გარე ჯიბის) ყოველი საფეხურის და საბიჯლის 40 მმ სავალ ნაწილს, რომელიც იზომება საფეხურის ნაშვერიდან თარაზულად, ექნება ერთგვაროვანი ფერის მქრქალ ზედაპირი, რომელიც საფეხურის ერთი ჯიდიდან საფეხურის მეორე ჯიდამდეა.
2. მისაწვდომი გზა-ჯიბის საზღვრებში იატაკის ზედაპირები იქნება მდგრადი, მყარი და არასრიალა.
3. ჯიბის საფეხურების განსხვავებული მონიშვნა იქნება გამძლე.
4. ჯიბის სახელურების ზედაპირები არ იქნება ბასრი ან უხეში ელემენტების შემცველი.
5. ჯიბის სახელურები არ იტრიალებს მათი ბუდეების საზღვრებში
6. შენობის გარეთ მდებარე ჯიბის საფეხურები და ბაქნები ისე დაგეგმარდება, რომ სავალ ზედაპირზე წყალი არ დაგროვდება.
7. გასანათებელი საშუალებები უზრუნველყოფს ჯიბეების განათებას, რომელიც გაიზომება საბიჯლების ზედაპირების და ბაქნების ზედაპირების ცენტრში გაზომვისას საფეხურის წინაპირიდან 600მმ-ის საზღვრებში, შემდეგი წესის შესაბამისად:

- არაუმცირეს 11 ლუქსი განათება.
- არაუმცირეს 110 ლუქსი განათება, ჯიბით სარგებლობის დროს.
- ჯიბეების გამოყენებისას 11 ლუქსიდან 110 ლუქსზე გადასვლა შესაძლებელი უნდა იყოს განათების სამართავებით უზრუნველყოფილი ავტომატური, მოძრავი სენსორული ტიპის განათების ჩამრთველებით, რომლებიც შეესაბამება ყველა ქვემოთ ჩამოთვლილს:
- განათების სამართავები აღჭურვილი იქნება საიმედო ოპერაციული სისტემით და შეფასებული იქნება ამ მიზნით გამოყენებისთვის.
- მოძრავი სენსორი გაჭიანურდება დამაყვანებლის მოძრაობით საფეხურებზე ან საფეხურების ბაქნებზე.
- განათების გამააქტიურებლები დაყენებული იქნება არაუმცირეს 15 წუთიანი მოქმედების პერიოდით.
- ჯიბეების გამოყენებისას 11 ლუქსიდან 110 ლუქსზე გადასვლა შესაძლებელი უნდა იყოს განათების სამართავებით უზრუნველყოფილი ავტომატური, მოძრავი სენსორული ტიპის განათების ჩამრთველებით, რომლებიც შეესაბამება ყველა ქვემოთ ჩამოთვლილს.
- გზა-ჯიბის განათება ჩაირთვება ავტომატური სენსორული ჩამრთველებით, ასეთის არსებობის შემთხვევაში, ისე, რომ შესასვლელში მდებარე ბაქნზე, შესასვლელში მდებარე ბაქნის მოსაზღვრე თითოეულ ჯიბის მარშსა და შესასვლელში მდებარე ბაქნის ზემოთ და ქვემოთ მდებარე ბაქნებზე მე-4 სენტიტით დადგენილი განათებულობის დონე საფეხურის გამოყენებამდე იქნება უზრუნველყოფილი.

პროექტის სახელწოდება

საცხოვრებელი სახლი დიდ დიღომში

სტადია	
თარიღი	

ჰირობითი აღნიშვნები

შენიშვნები

ობიექტის მისამართი

დამკვეთი

საპროექტო ორგანიზაცია

დირექტორი		
პრ. აქტორი / მემსრულებელი		

ნახაზის დასახელება

ჯიბის დეტალები

ფორმატი	მასშტაბი	ჯოდი	გვერდი
A3	1:50		55

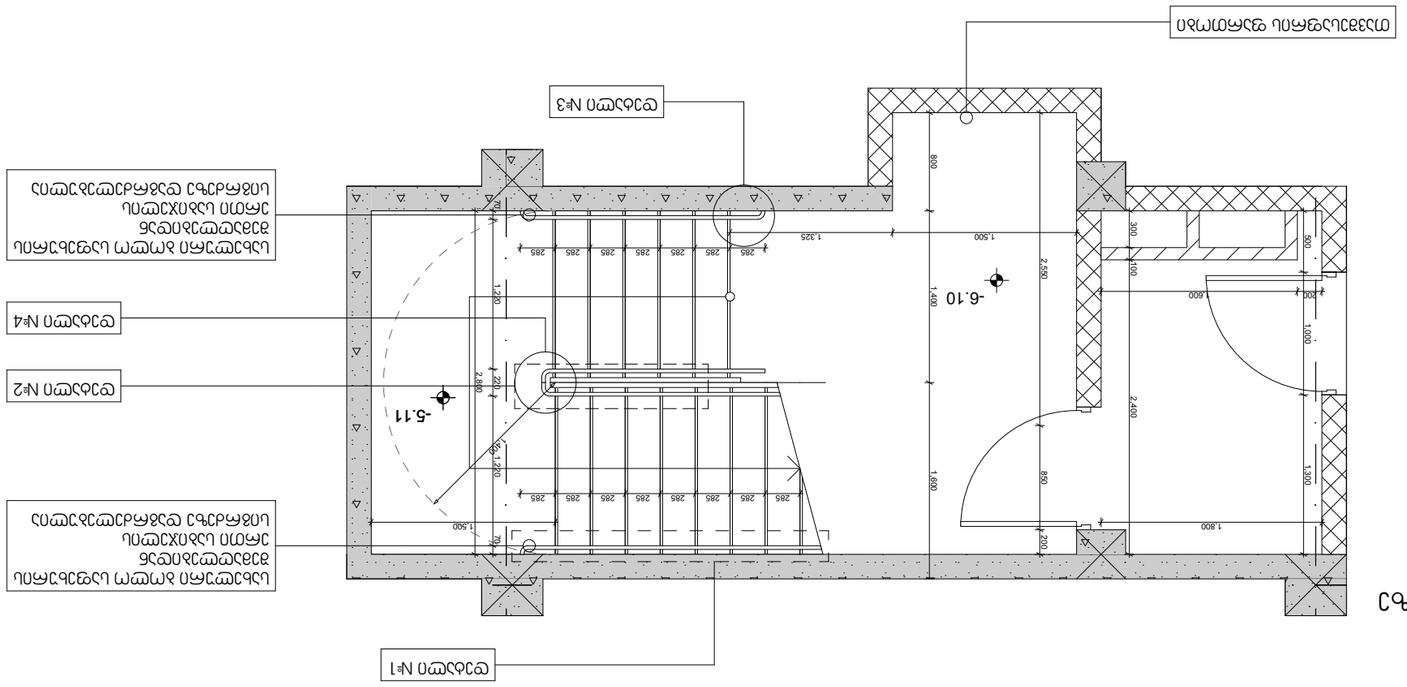

קנה"מ	1:50	מבנה מגורים ומשרדים	56
תאריך			
שרטט	מבנה מגורים ומשרדים	A3	

		עורך הפרויקט
		מתכנן השלד
		מתכנן אינסטלציה
		מתכנן חשמל
		מתכנן מיזוג אוויר
		מתכנן כבאות
		מתכנן תנועה
		מתכנן נגישות
		יועץ אקוסטי
		יועץ בטיחות אש
		יועץ איטום
		יועץ תאורה
		יועץ פיתוח
		יועץ סביבתי
		יועץ אנרגיה
		יועץ אחר

		מהנדס הרישוי
		מפקח
		יזם / מנהל הפרויקט
		מנהל הפרויקט
		מנהל העבודה
		אחראי ביצוע

	מנהל הפרויקט
	מנהל העבודה

תכנית קומת גג +4.95 סולם עלייה לגג

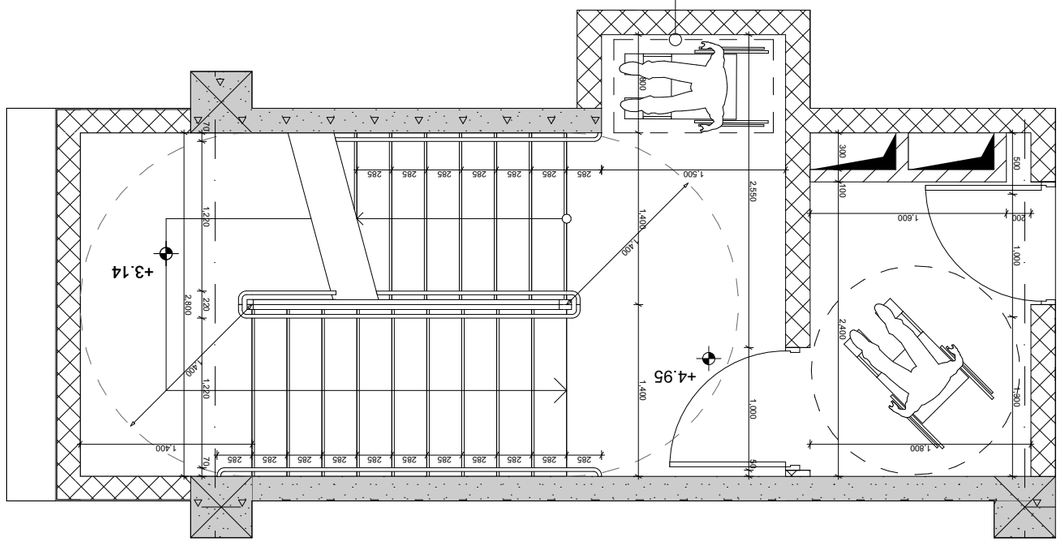

מעקה מאושר עם מעקות יד

תכנית קומת קרקע +0.00 סולם עלייה לגג

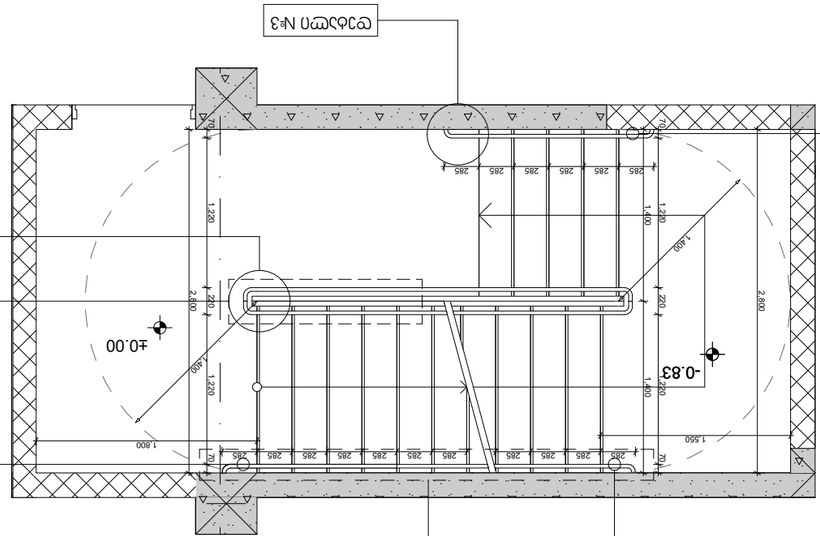

פרט מס' 1
פרט מס' 2
פרט מס' 3
פרט מס' 4
מעקה מאושר עם מעקות יד

1. יציאה לגג תותר רק לבעלי תפקידים המורשים לכך בלבד.
2. אין להשאיר ציוד או חפצים על הגג ללא השגחה.
3. אין לבצע עבודות על הגג בתנאי רוח חזקה, גשם או קרח.
4. אין לגעת בחלקים חשמליים חשופים ויש לוודא כי כל הציוד מוארק כראוי.
5. אין לאחסן חומרים דליקים או מסוכנים על הגג.
6. יש לוודא כי כל הציוד מאובטח היטב ואינו עלול ליפול.
7. יש לשמור על מרחק בטיחות מקצוות הגג ומפתחי אוורור.
- יש לעבוד בזוגות ולוודא כי קיים קשר רציף בין העובדים.
- יש להשתמש בציוד מגן אישי מתאים, כגון נעלי בטיחות, קסדה וחגורת בטיחות.
- יש לוודא כי כל הציוד נבדק ואושר לשימוש לפני העלייה לגג.
- יש לבצע הדרכת בטיחות לכל העובדים לפני תחילת העבודה.
- יש לוודא כי קיים ציוד כיבוי אש מתאים בגג.
- יש לוודא כי קיים ציוד עזרה ראשונה מתאים בגג.
- יש לוודא כי קיים ציוד תקשורת תקין בגג.
- יש לוודא כי קיים ציוד הצלה מתאים בגג.
- יש לוודא כי קיים ציוד מגן אישי מתאים לכל העובדים.
- יש לוודא כי קיים ציוד עזרה ראשונה מתאים בגג.
- יש לוודא כי קיים ציוד תקשורת תקין בגג.
- יש לוודא כי קיים ציוד הצלה מתאים בגג.
- יש לוודא כי קיים ציוד מגן אישי מתאים לכל העובדים.

קנה מידה	1:50
תאריך	
שרטט	
מספר גיליון	A3
מספר שינוי	
תאריך	
שרטט	
מספר גיליון	5

გზა-ჯიბე +8,25 ნიშნულზე

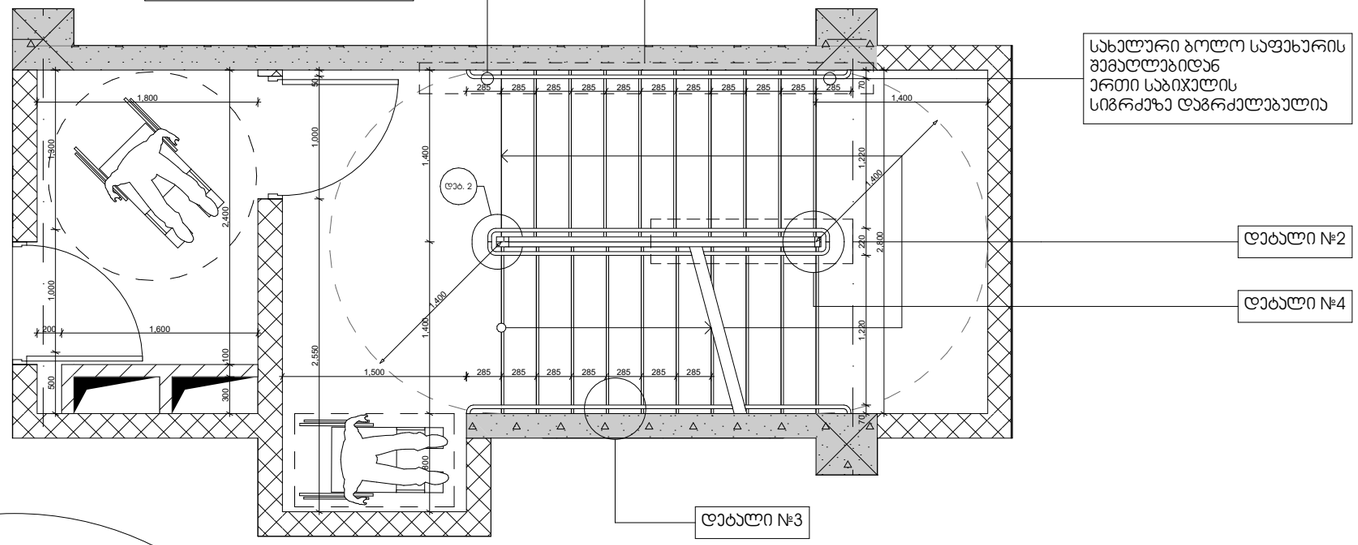

დეტ. 1
1:50

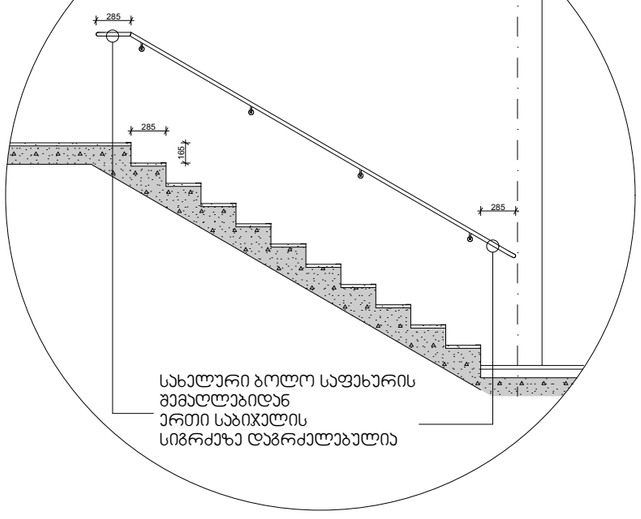

დეტ. 2
1:10

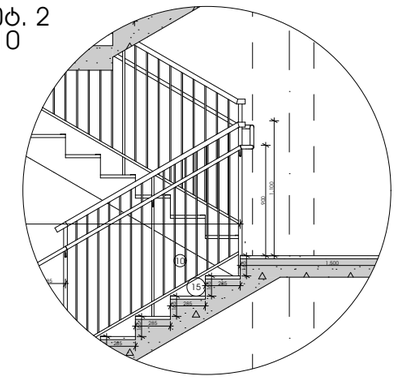

დეტ. 3
1:10

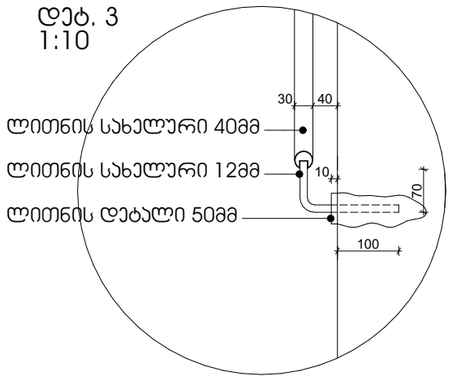

აივნის მოაჯირი
1:50

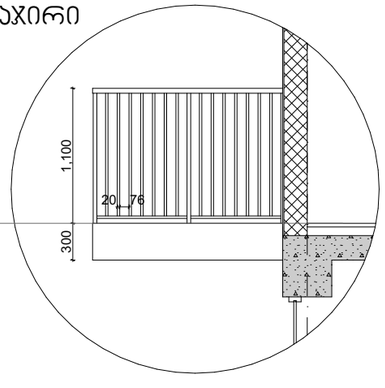

დეტ. 4
1:10

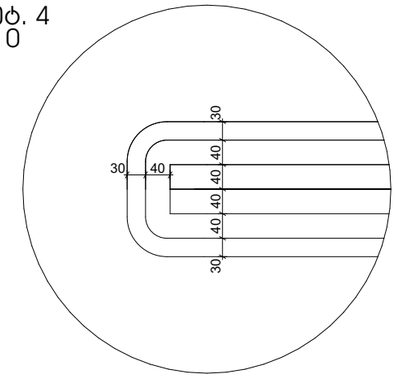

დეტ. 4
1:10

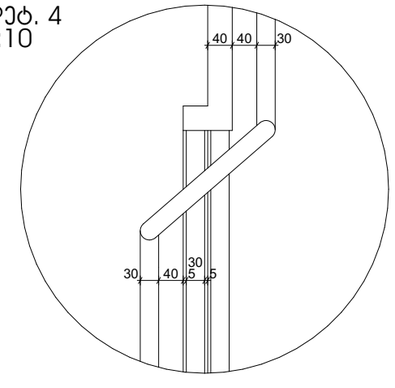

შენიშვნა:
1. ყველა ჯიბის (მათ შორის გარე ჯიბის) ყოველი საფეხურის და საბიჯელის 40 მმ სავალ ნაწილს, რომელიც იზომება საფხურის ნაშვერიდან თარაზულად, ექნება ერთგვაროვანი ფერის მქრქალ ზედაპირი, რომელიც საფეხურის ერთი ჯიდიდან საფეხურის მეორე ჯიდამდეა.
2. მისაწვდომი გზა-ჯიბის საზღვრებში იატაკის ზედაპირები იქნება მდგრადი, მყარი და არასრიალა.
3. ჯიბის საფეხურების განსხვავებული მონიშვნა იქნება გამძლე.
4. ჯიბის სახელურების ზედაპირები არ იქნება ბასრი ან უხეში ელემენტების შემცველი.
5. ჯიბის სახელურები არ იტრიალებს მათი ბუდეების საზღვრებში
6. შენობის გარეთ მდებარე ჯიბის საფეხურები და ბაქნები ისე დაგეგმარდება, რომ სავალ ზედაპირზე წყალი არ დაგროვდეა.
7. გასანათებელი საშუალებები უზრუნველყოფს ჯიბეების განათებას, რომელიც გაიზომება საბიჯელების ზედაპირების და ბაქნების ზედაპირების ცენტრში გაზომვისას საფეხურის წინაპირიდან 600მმ-ის საზღვრებში, შემდეგი წესის შესაბამისად:
- არაუმცირეს 11 ლუქსი განათება.
- არაუმცირეს 110 ლუქსი განათება, ჯიბით სარგებლობის დროს.
- ჯიბეების გამოყენებისას 11 ლუქსიდან 110 ლუქსზე გადასვლა შესაძლებელი უნდა იყოს განათების სამართავებით უზრუნველყოფილი ავტომატური, მოძრავი სენსორული ტიპის განათების ჩამრთველებით, რომლებიც შეესაბამება ყველა ქვემოთ ჩამოთვლილს:
- განათების სამართავები აღჭურვილი იქნება საიმედო ოპერაციული სისტემით და შეფასებული იქნება ამ მიზნით გამოყენებისთვის.
- მოძრავი სენსორი გაქტიურდება დამჯავებლის მოძრაობით საფეხურებზე ან საფეხურების ბაქნებზე.
- განათების გამააქტიურებლები დაყენებული იქნება არაუმცირეს 15 წუთიანი მოქმედების პერიოდით.
- ჯიბეების გამოყენებისას 11 ლუქსიდან 110 ლუქსზე გადასვლა შესაძლებელი უნდა იყოს განათების სამართავებით უზრუნველყოფილი ავტომატური, მოძრავი სენსორული ტიპის განათების ჩამრთველებით, რომლებიც შეესაბამება ყველა ქვემოთ ჩამოთვლილს.
- გზა-ჯიბის განათება ჩაირთვება ავტომატური სენსორული ჩამრთველებით, ასეთის არსებობის შემთხვევაში, ისე, რომ შესასვლელში მდებარე ბაქანზე, შესასვლელში მდებარე ბაქნის მოსაზღვრე თითოეულ ჯიბის მარშსა და შესასვლელში მდებარე ბაქნის ზემოთ და ქვემოთ მდებარე ბაქნებზე მე-4 პუნქტით დადგენილი განათებულობის დონე საფეხურის გამოყენებამდე იქნება უზრუნველყოფილი.

პროექტის სახელწოდება
საცხოვრებელი სახლი დიდ დიღომში

სტადია	
თარიღი	

ჯირობითი აღნიშვნები

შენიშვნები

ობიექტის მისამართი

დამკვეთი

საპროექტო ორგანიზაცია

დირექტორი		
პრ. აქტორი / მშმსრულებელი		

ნახაზის დასახელება
ჯიბის დეტალები

ფორმატი	მასშტაბი	ჯოდი	გვერდი
A3	1:50		6

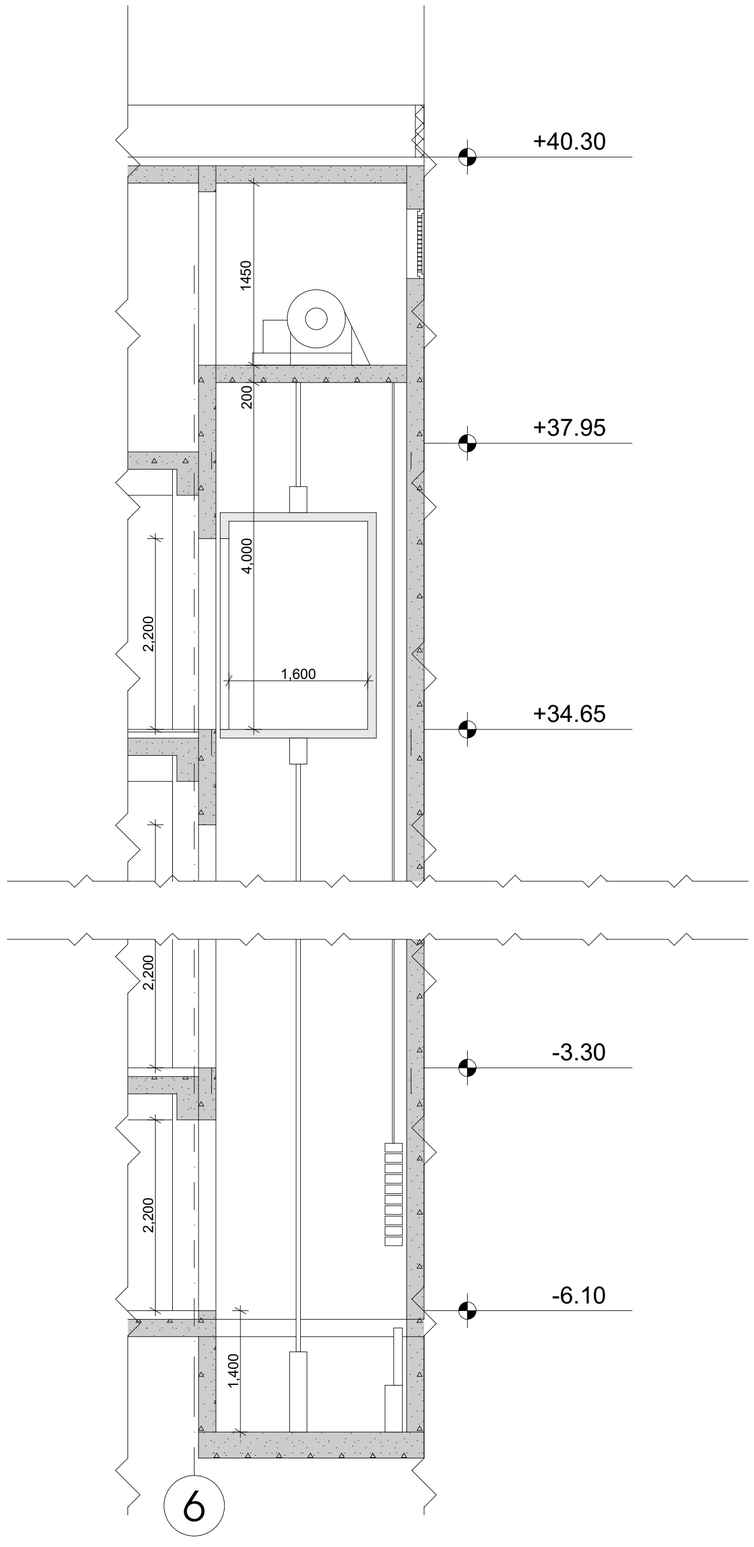

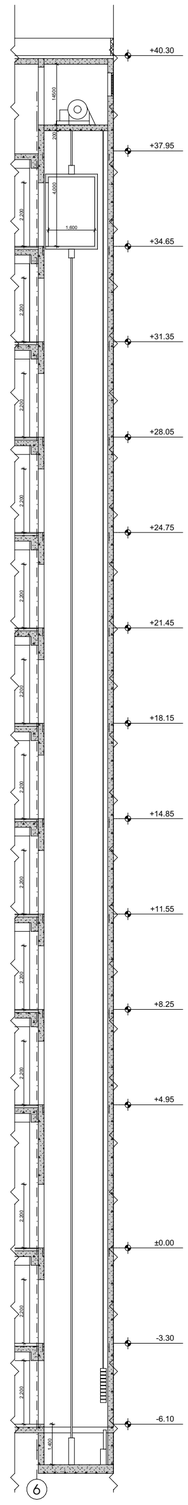

პროექტის სახელწოდება
მრავალფუნქციური კომპლექსი დიდ დიღომში

სტადია	პროექტის შეთანხმება
თარიღი	20.04.2020

პირობითი აღნიშვნები

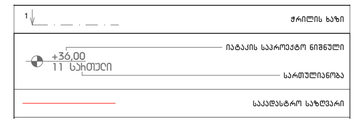

შენიშვნები

ობიექტის მისამართი
ქ. თბილისი, დიდოგი
(ს.კ №01.72.14.014.434)

დამკვეთი
ზაზა იჩქიტიძე

პრ. ავტორი / შემსრულებელი	გიორგი	ვარდოსანიძე
	გიორგი	ცუცქირიძე

ფორმატი	მასშტაბი	ჯოდი	გვერდი
A3	1:150, 1:50		

გზა-კიბის ამოსასცნობი ნიშანი, გზა - კიბის საზღვრებში,
დერეფანში გამავალი კარის საკეტის მომიჯნავედ

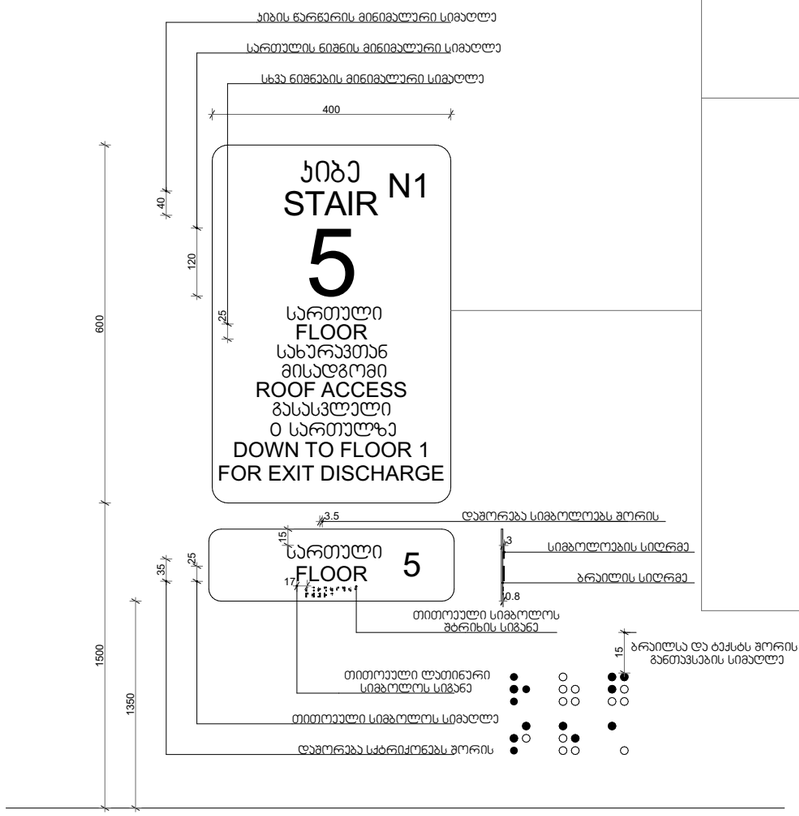

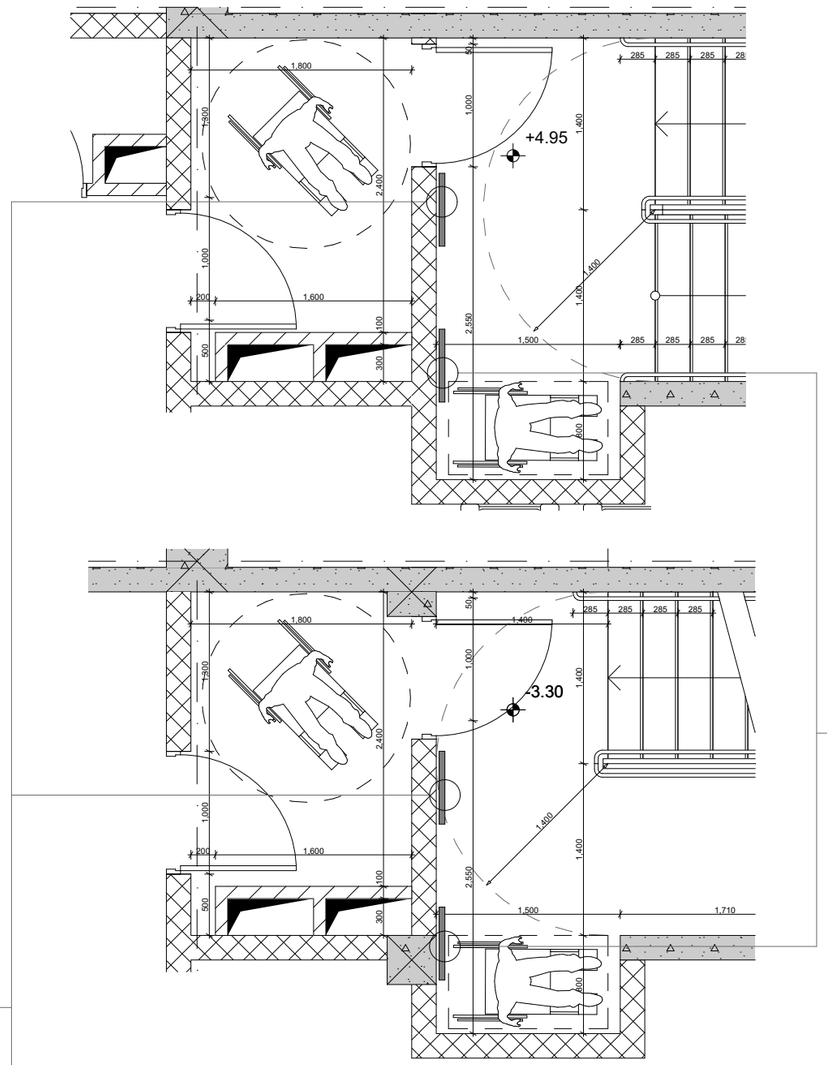

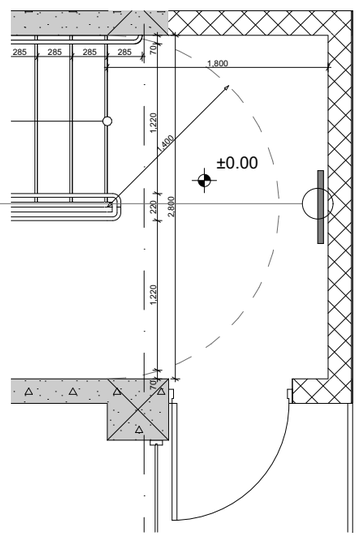

ორმხრივი კავშირის გამოყენების წესები
ნიშანი უნდა გაიკრას თავშესაფრის ფართობთან

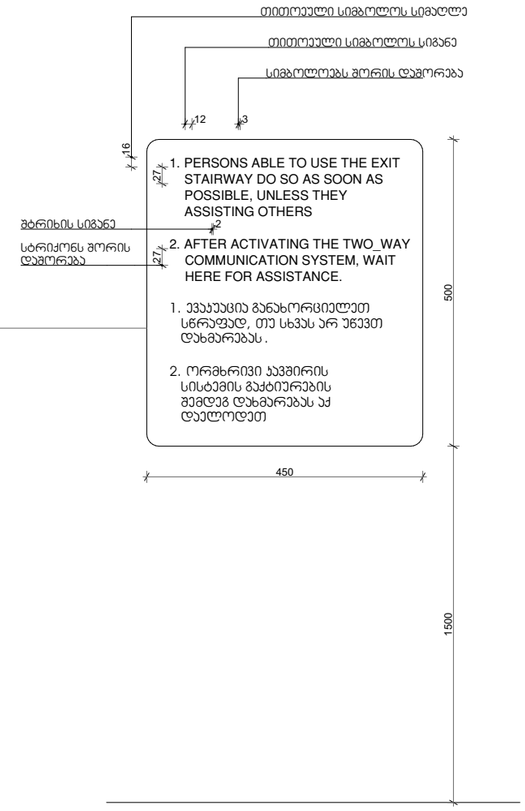

შენიშვნა

სართულის აღმნიშვნელი ნიშანი და ბრაილი
დაკორექტირდეს შესაბამისი სართულის მიხედვით

პროექტის სახელწოდება

საცხოვრებელი სახლი დიდ დიღომში

სტადია	
თარიღი	

პირობითი აღნიშვნები

შენიშვნები

ობიექტის მისამართი

დამკვეთი

საპროექტო ორგანიზაცია

დირექტორი		
პრ. ავტორი / შემსრულებელი		

ნახაზის დასახელება

ფორმატი	მასშტაბი	კოდი	გვერდი
A3	1:50		7

ბასასვლელის ბანათებული ნიშანი

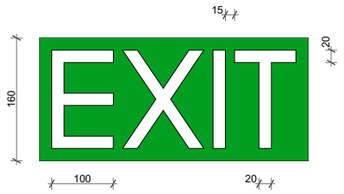

ბანათებული ნიშანი თავშესაფრის ფართობთან მიმავალ ჯაჭვთან

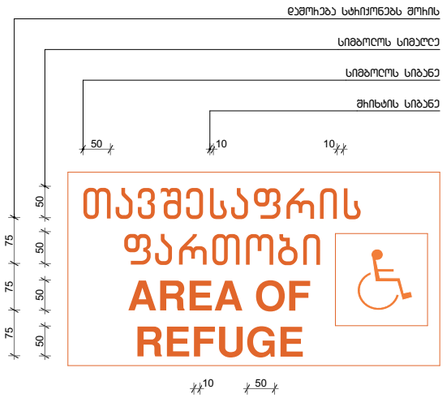

ნიშანი ამობეჭდული სიმბოლოებით და ბრაილით ბზა - ჯიბის შესასვლელებთან და გაჩეთ გამავალ ყველა ჯაჭთან

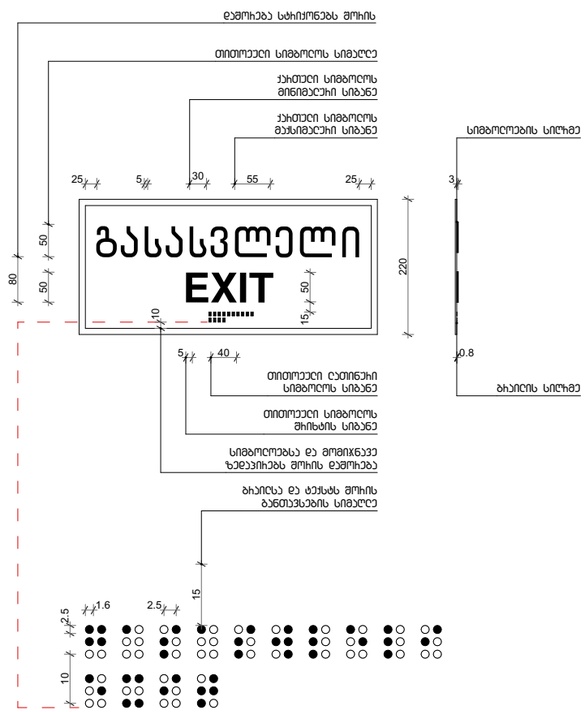

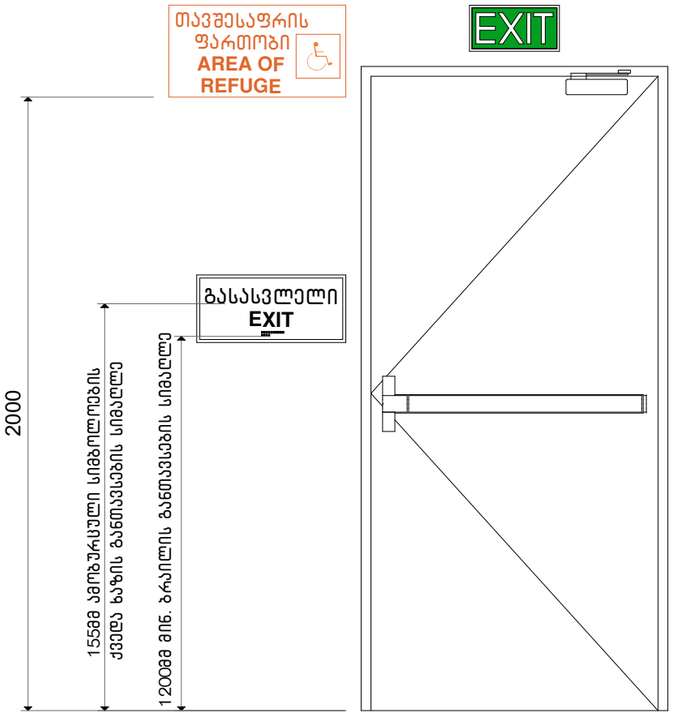

ნიშნების განთავსების არეალები

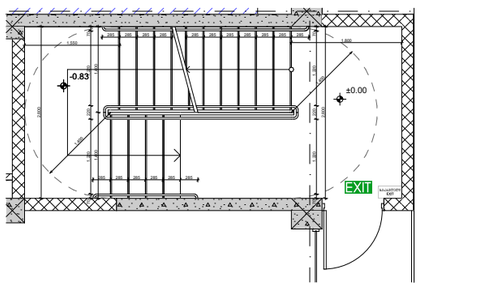

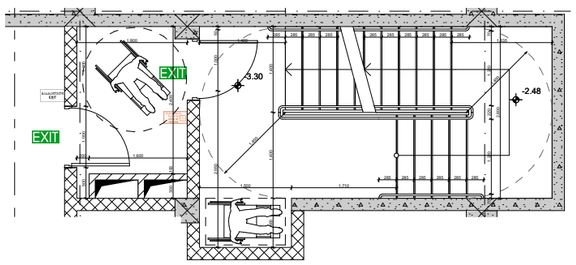

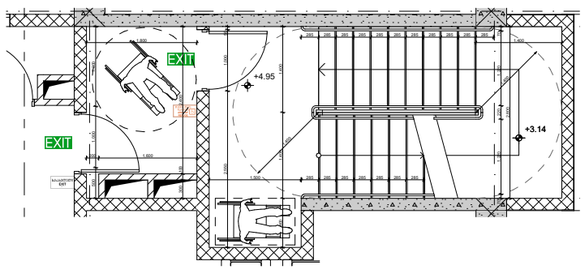

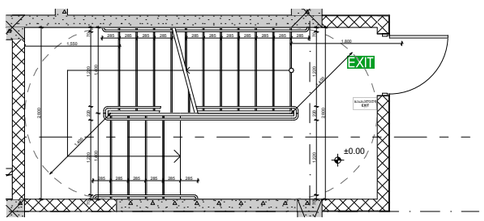

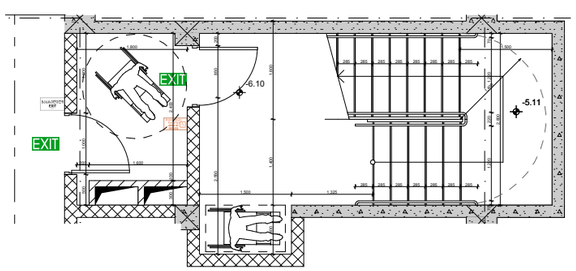

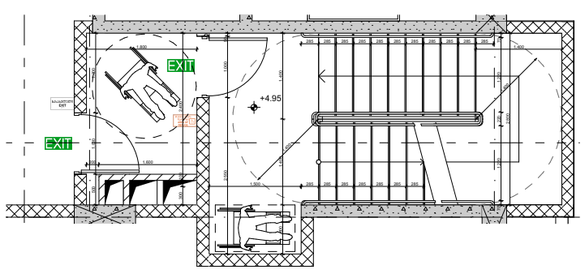

პროექტის სახელწოდება

საცხოვრებელი სახლი დიდ დიღომში

სტადია	
თარიღი	

პირობითი აღნიშვნები

შენიშვნები

ობიექტის მისამართი

დამკვეთი

საპროექტო ორგანიზაცია

დირექტორი		
პრ. აქტორი / შემსრულებელი		

ნახაზის დასახელება

ფორმატი	მასშტაბი	კოდი	გვერდი
A3	1:100		8

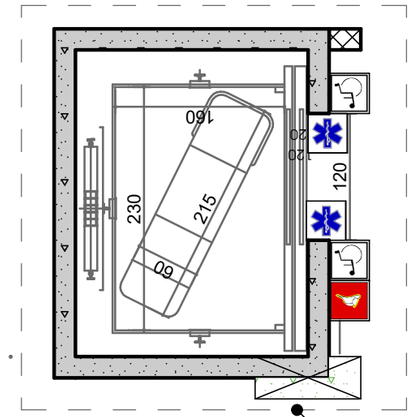

מיקום מיטת אלונקה על גבי מיטת אלונקה

1980 _ 2150 מ"מ

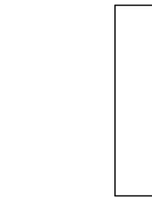



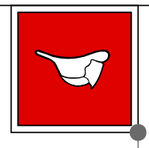

מיקום שלט הוראה לשימוש בגלאי דופק חיצוני אוטומטי (AED) ומיקום ארון ציוד



שלט הוראה לשימוש בגלאי דופק חיצוני אוטומטי (AED) - מיקום ארון ציוד ומיקום ארון הטיפול ב 5,7 דקות שכלו משקל הארון

שלט הוראה לשימוש בגלאי דופק חיצוני אוטומטי (AED) ומיקום ארון הציוד

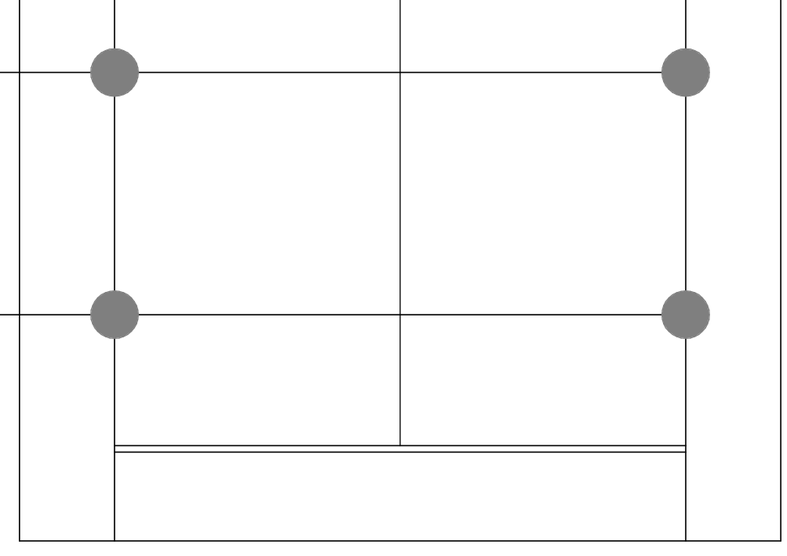





ნიშანი განთავსდება მისაწვდომ ავტოსადგომთან

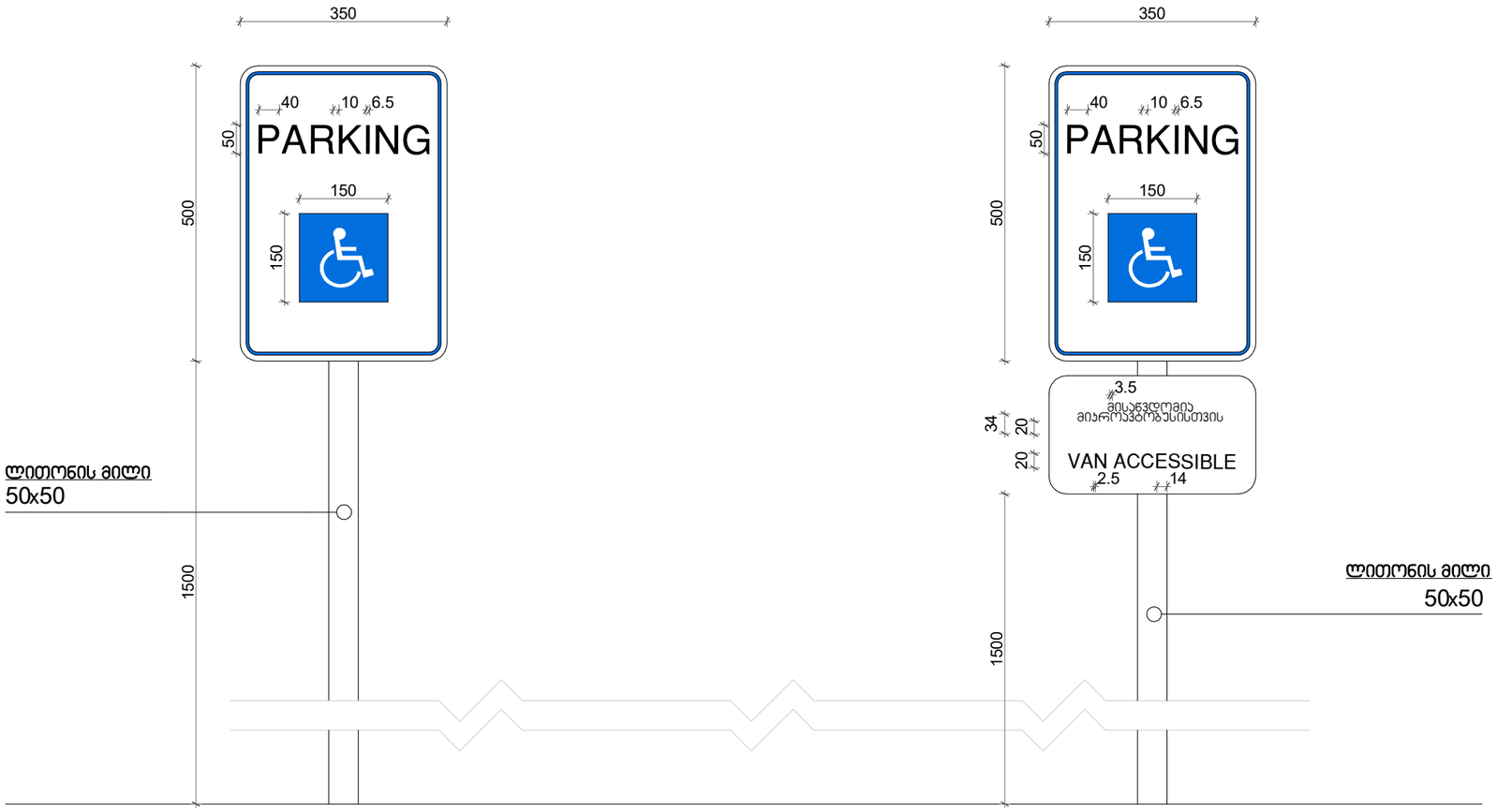

niSani ganTavsdeba misawvdom mikroavtbusis sadgomTan

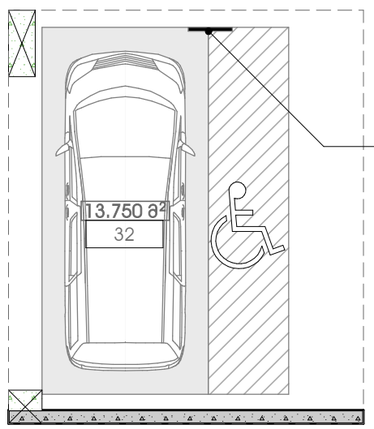

ავტოსადგომზე ნიშნის განთავსების ადგილი

West Elevation

ნიშნები

გეგმა

N

masStabi 1:25

0 1 2 3 4 5

მისაწვდომი ტუალეტი საოფისე ერთეულში ოფისი № 2; 3; 4; 5; 6; 7; 8; 9; 11

ხელსაბანის ადგილმდებარეობა

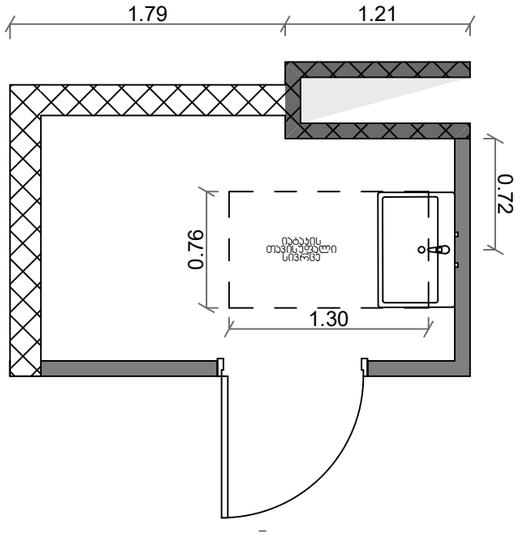

უნიტაზის ადგილმდებარეობა

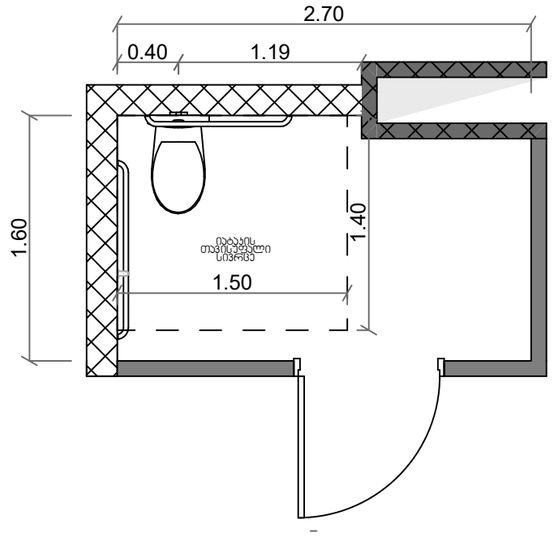

ხელსაბანის სიმაღლე

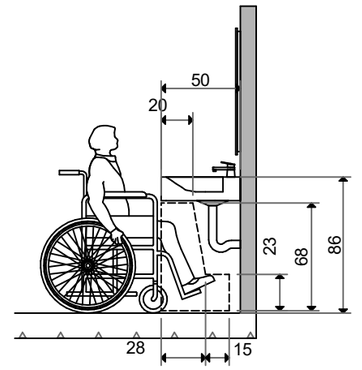

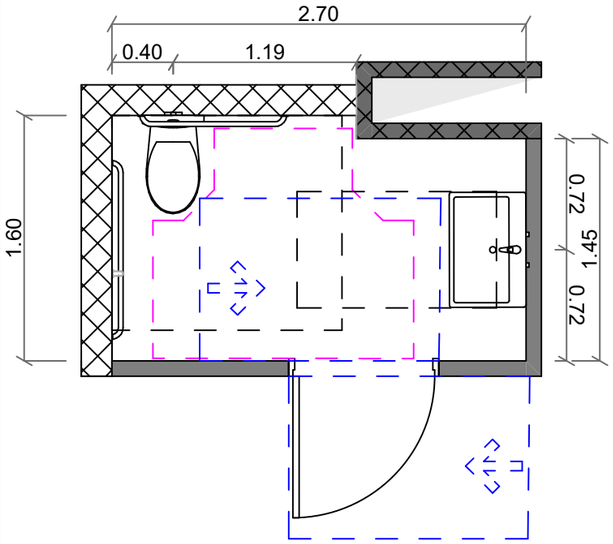

თავისუფალი სივრცე კართან მანევრირებისთვის ანჯამიანი კარი წინიდან მისაწვდომი- მიწოლით გაღება

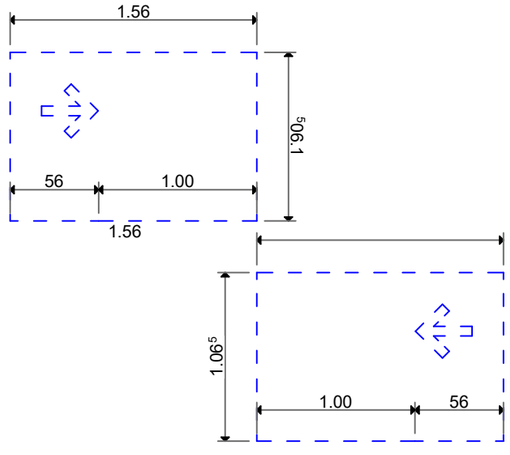

მოსატრიალებელი სივრცე

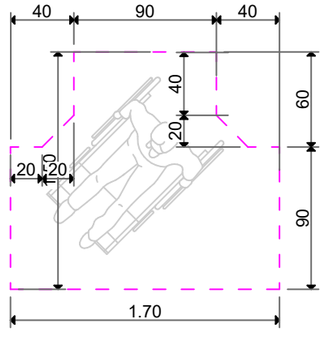

უნიტაზისა და ხელმოსაჯიდი ძელის (საჭიროების შემთხვევაში) მდებარეობა

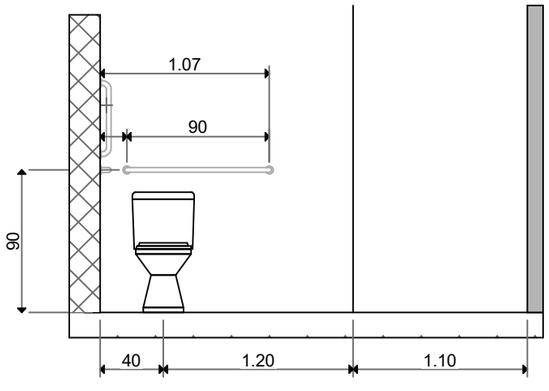

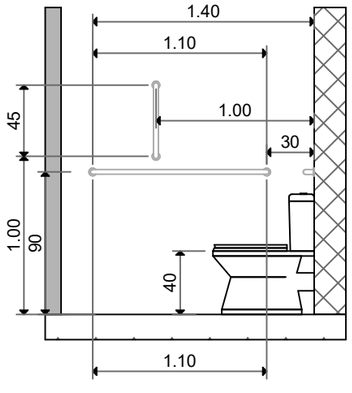

მისაწვდომი ტუალეტი საოფისე ერთეულში სავაჭრო სივრცე №2

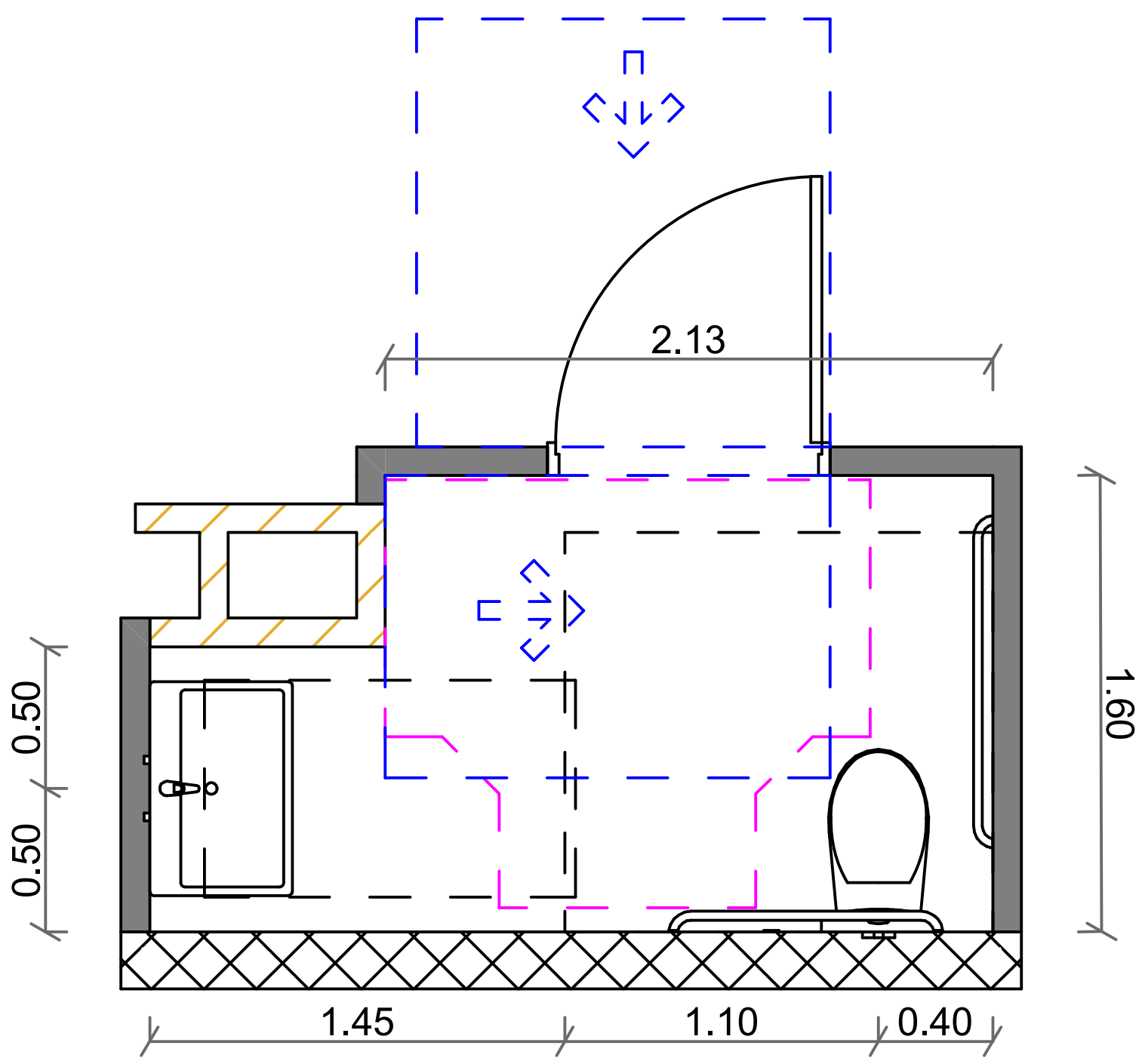

ხელსაბანის ადგილმდებარეობა

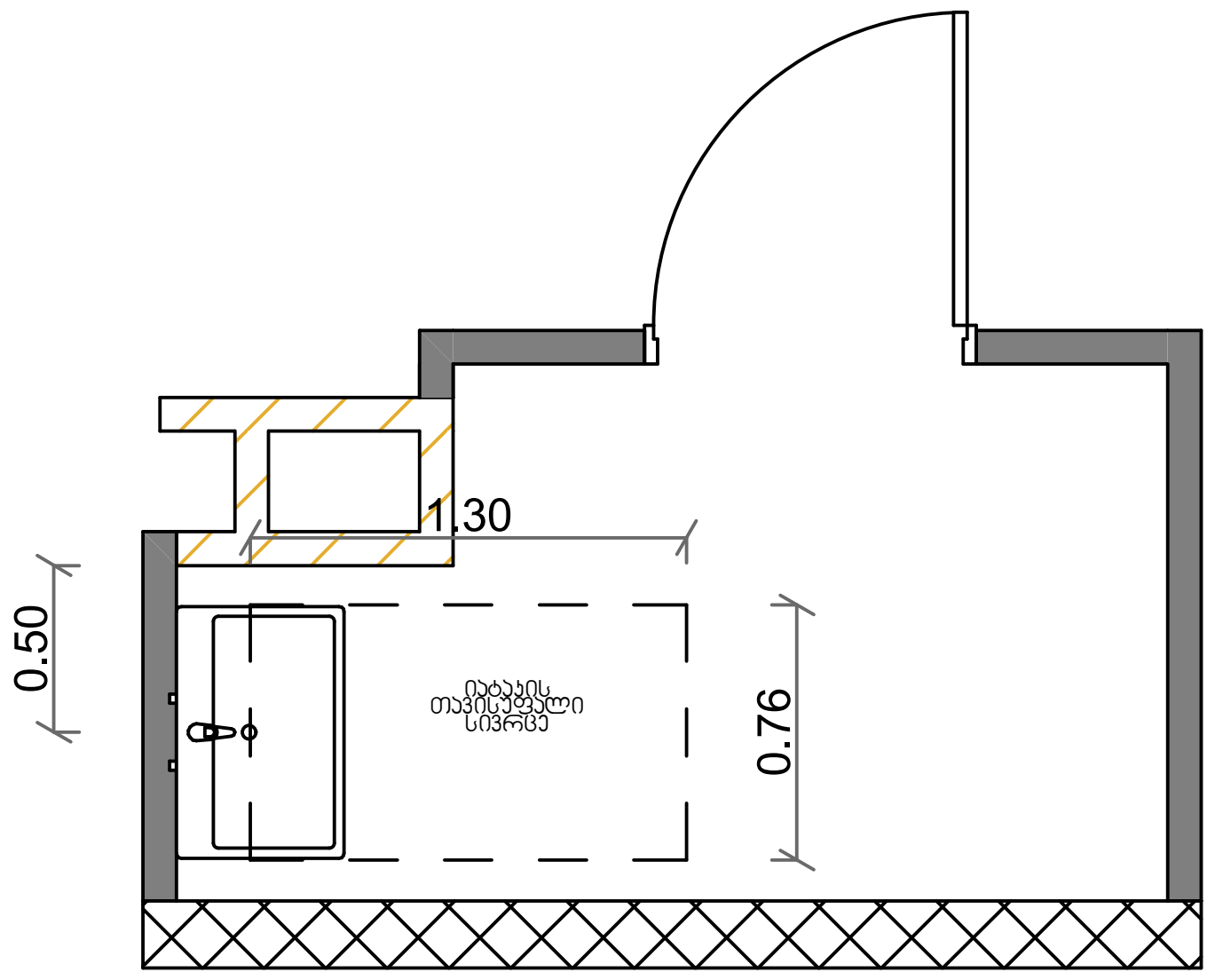

უნიტაზის ადგილმდებარეობა

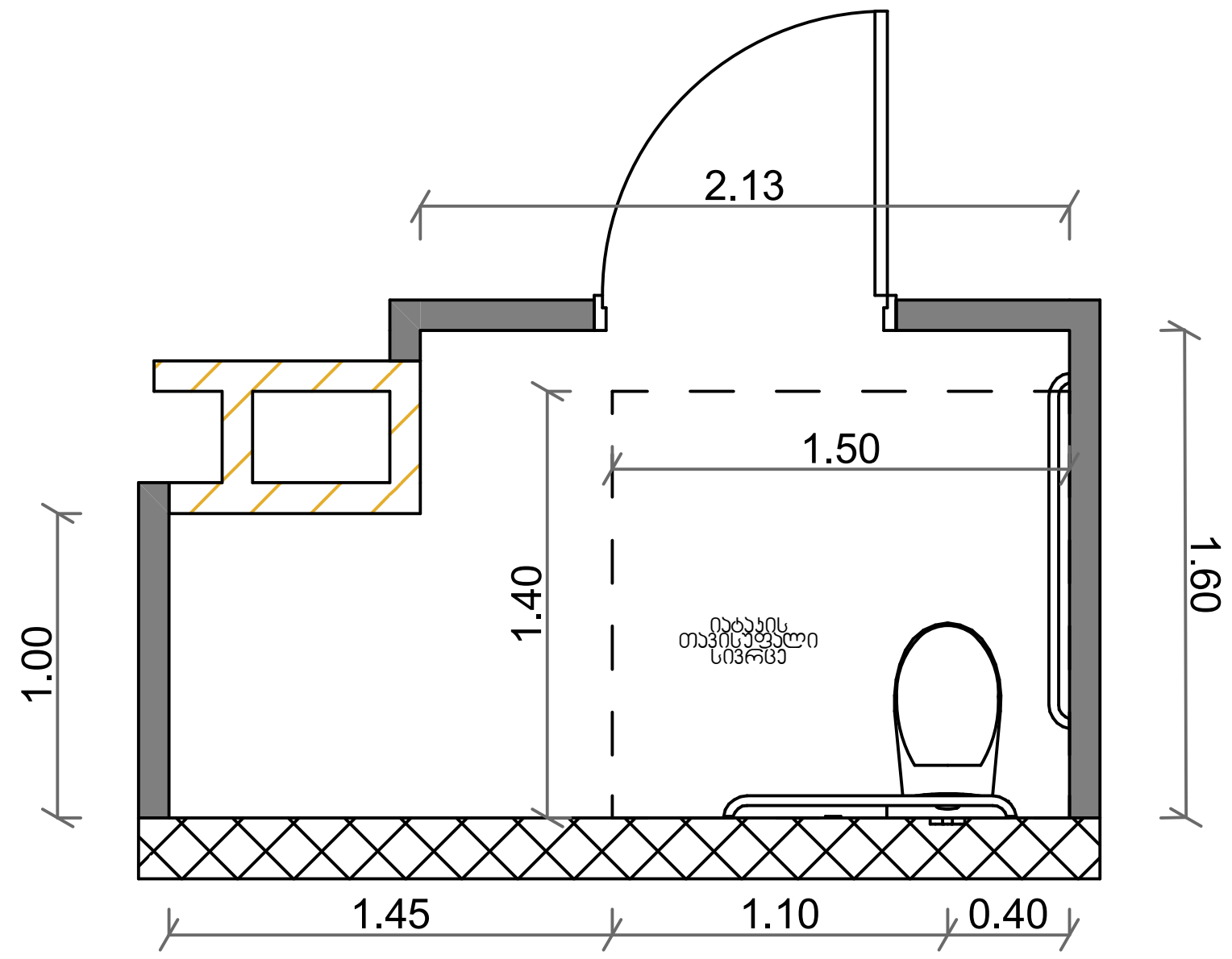

ხელსაბანის სიმაღლე

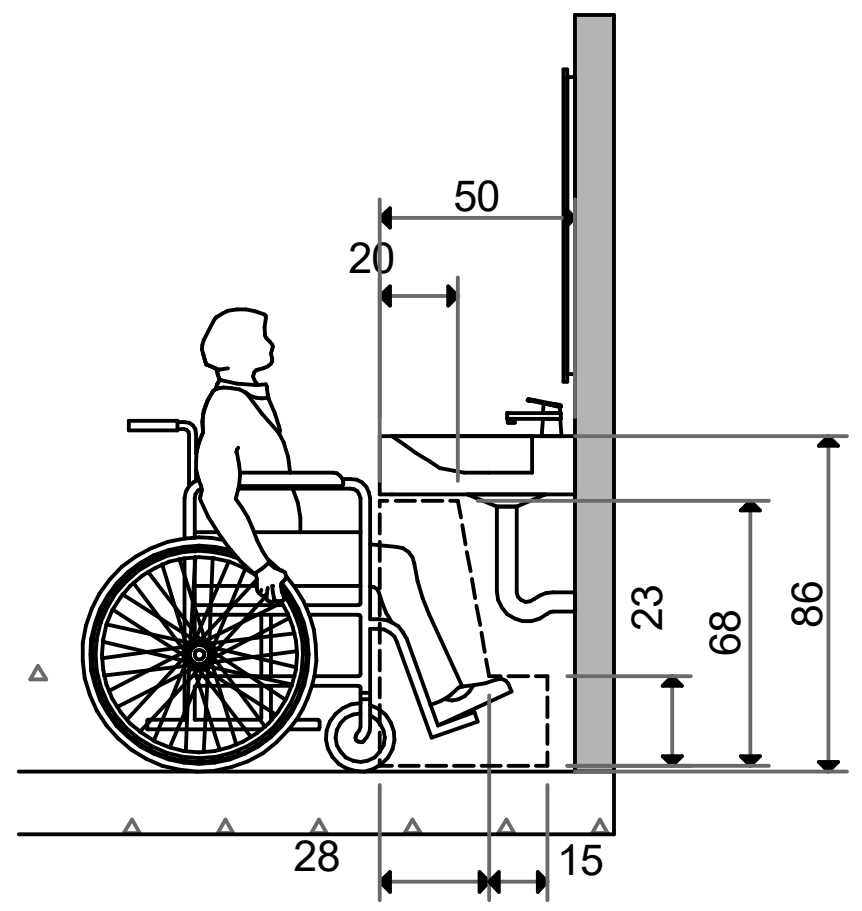

თავისუფალი სივრცე კართან მანევრირებისთვის
ანჯამიანი კარი
წინიდან მისაწვდომი- მიწოლით გაღება

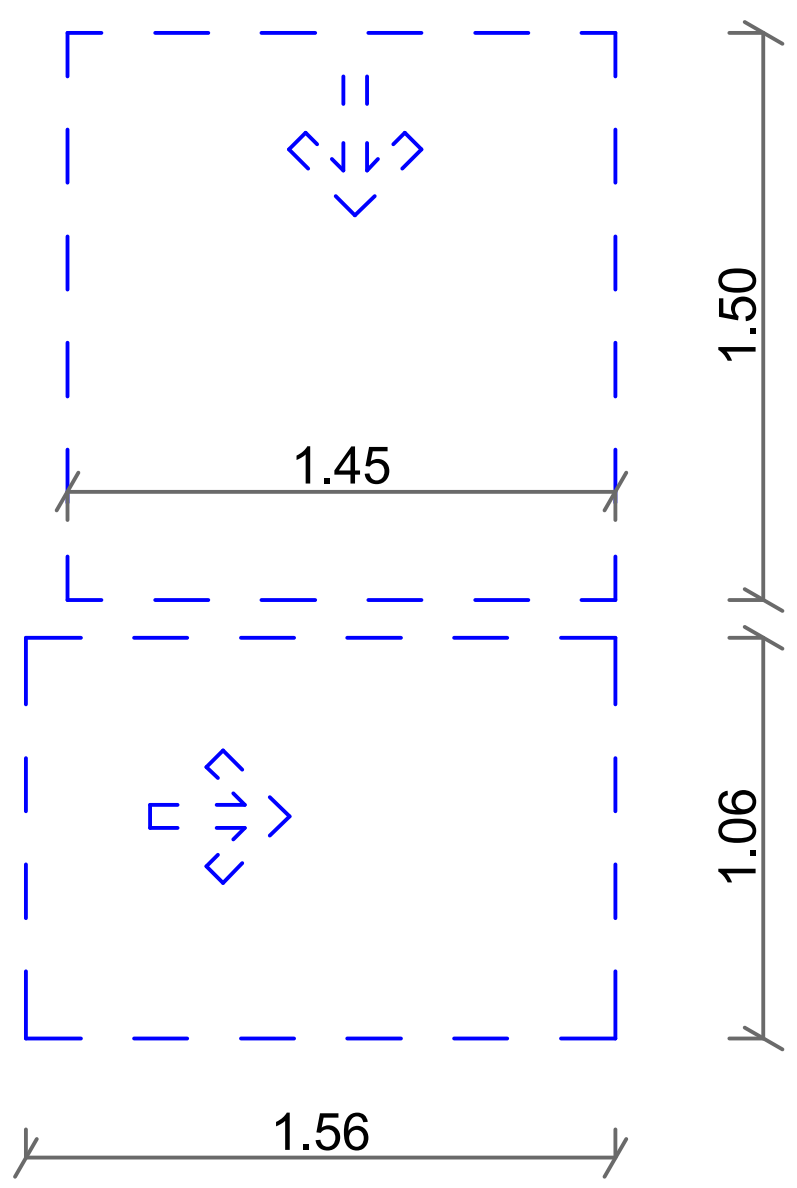

მოსატრიალტრიალებელი სივრცე

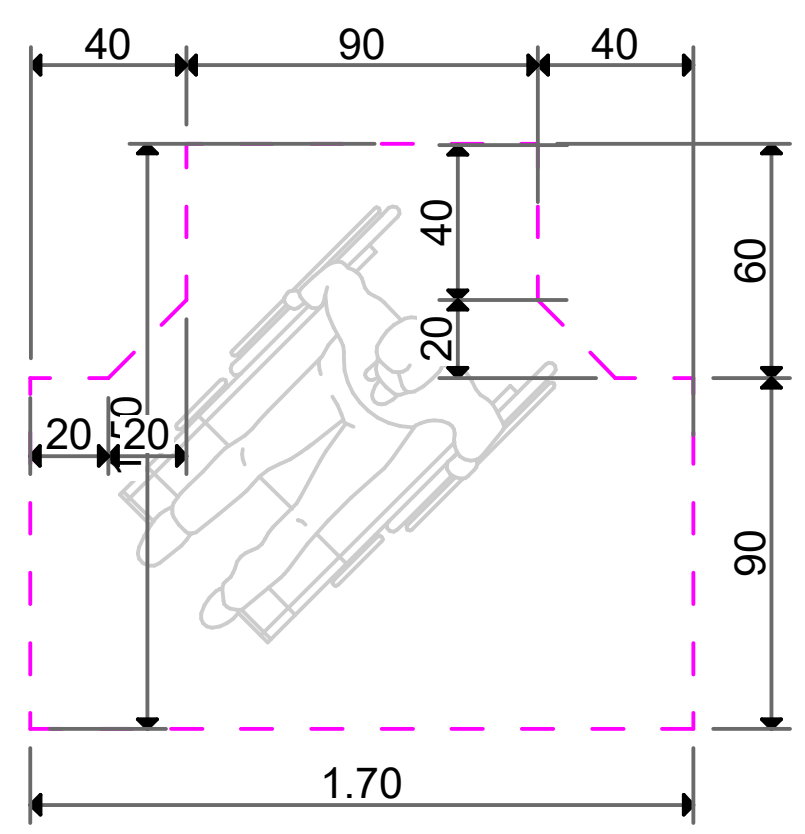

უნიტაზისა და ხელმოსაჭიდი ძელის (საჭიროების შემთხვევაში) მდებარეობა

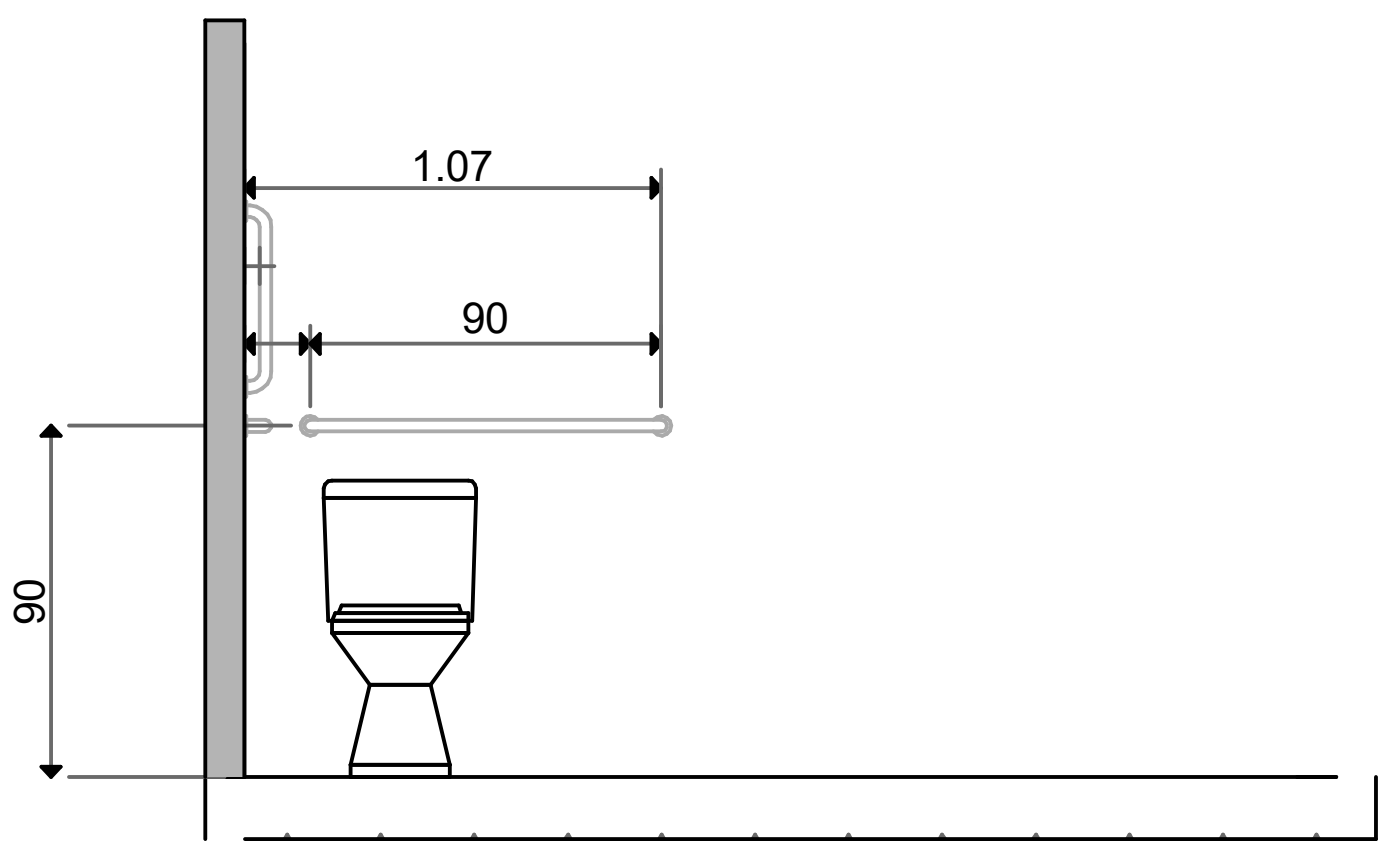

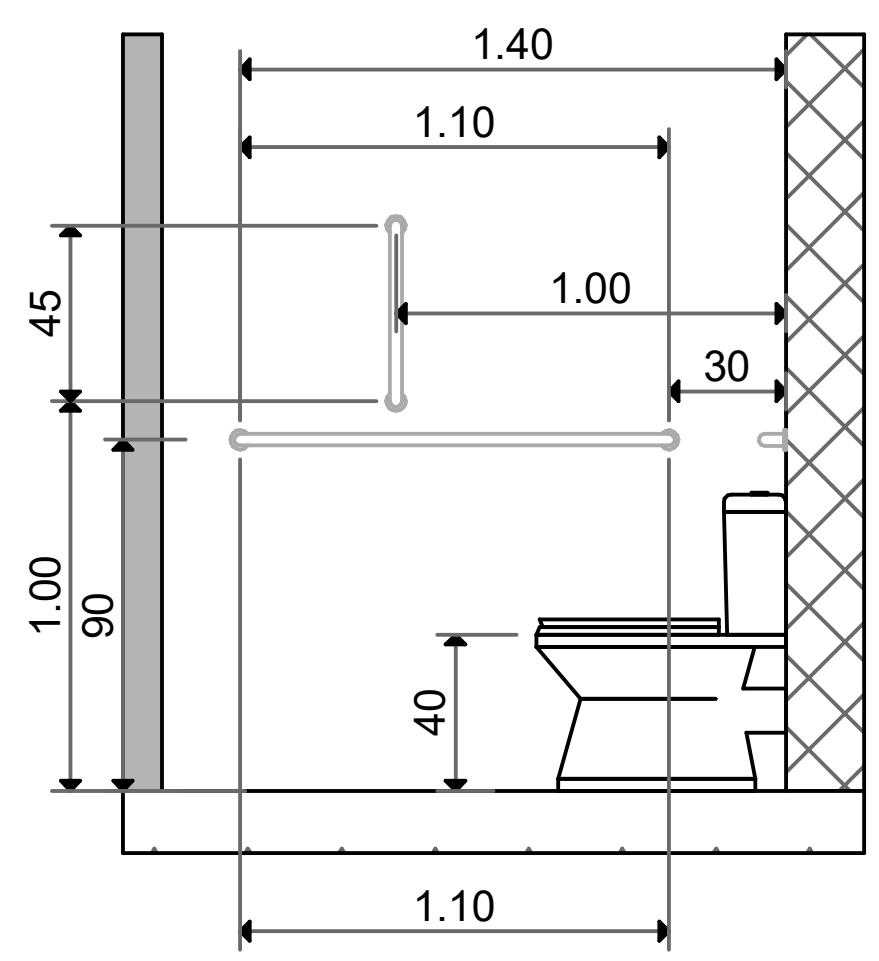

გეგმა

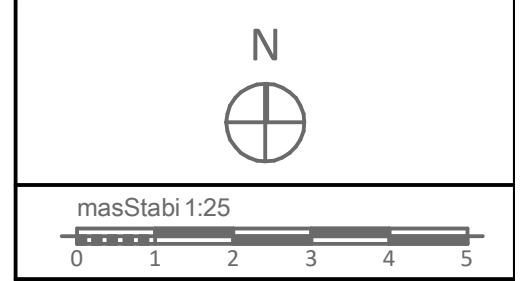

ნიშანი პიქტოგრამებით , ამობურცული ნიშნებით და ბრაილით განთავსდება
მისაწვდომ ტუალეტებთან კარის მომიჯნავედ

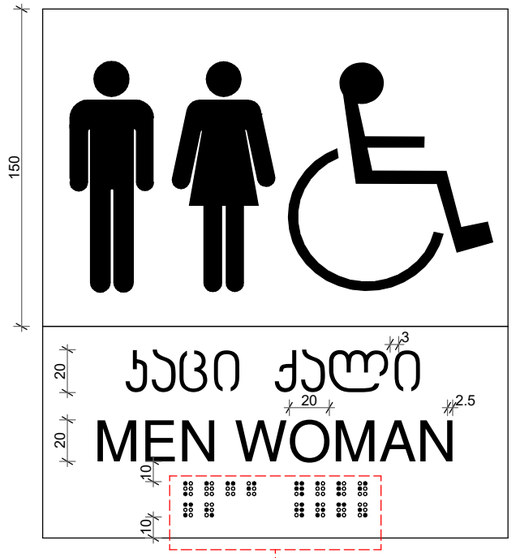

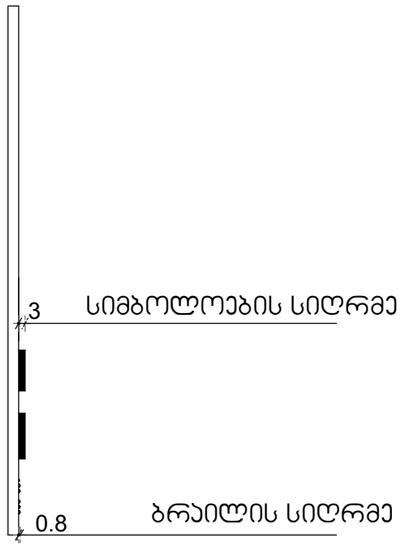

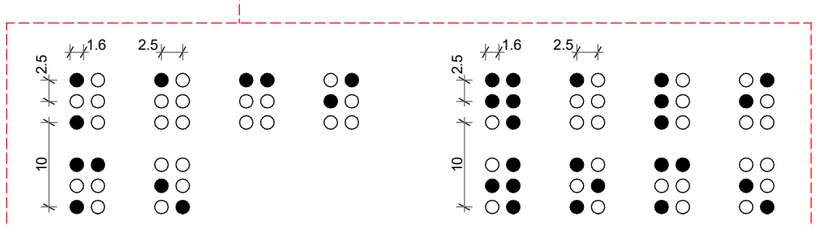

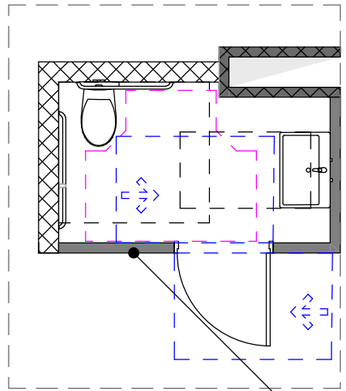

ნიშნის განთავსების ადგილი

ნიშანი პიქტოგრამით
გეგმა
N
masStabi 1:25
0 1 2 3 4 5

მისაწვდომი ტუალეტი (ა) ტიპის საცხოვრებელ ერთეულში № 5; 14; 24; 34; 44; 54; 64;

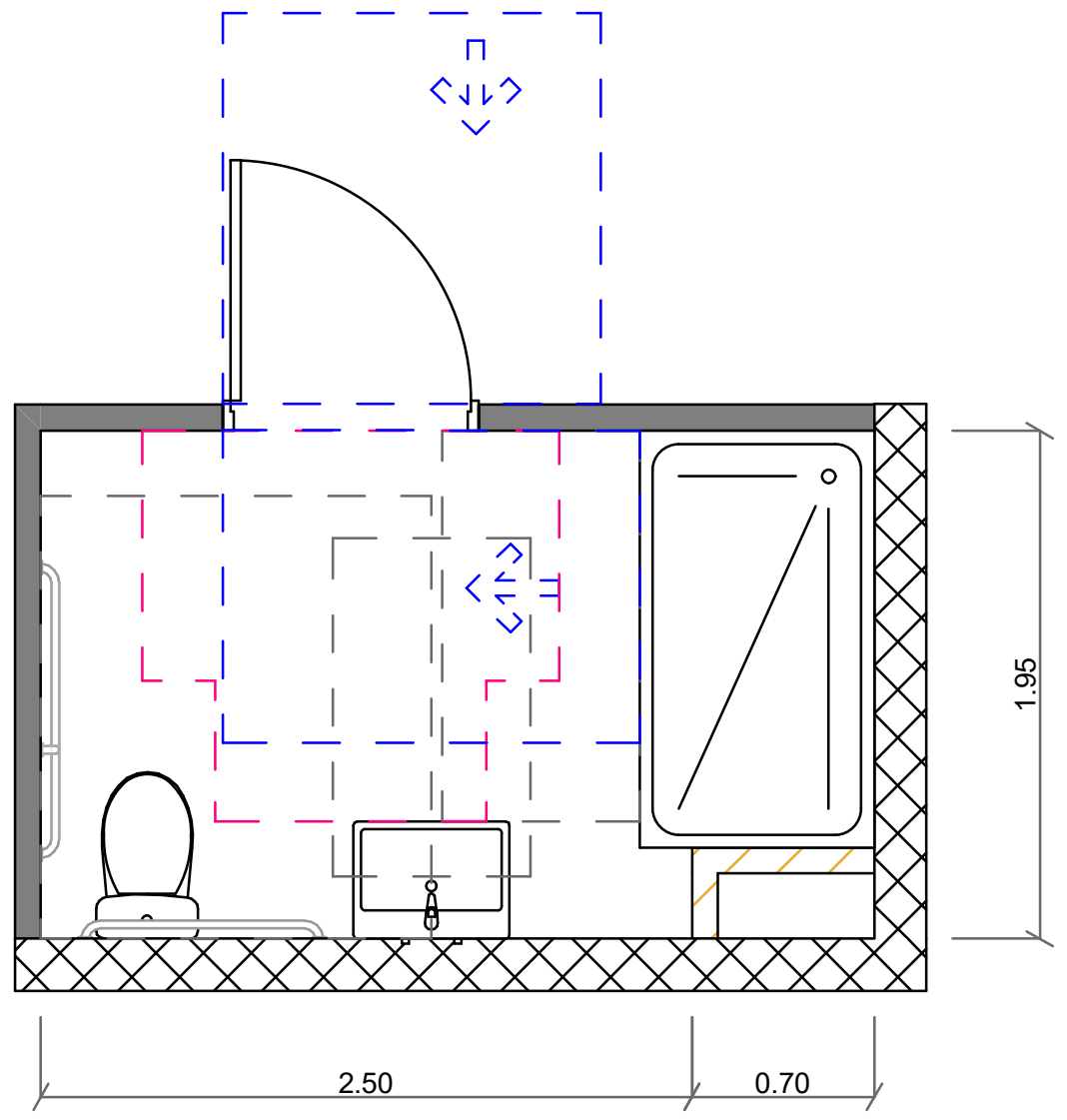

თავისუფალი სივრცე კართან მანევრირებისთვის
ანჯამიანი კარი
წინიდან მისაწვდომი- მიწოლით გაღება

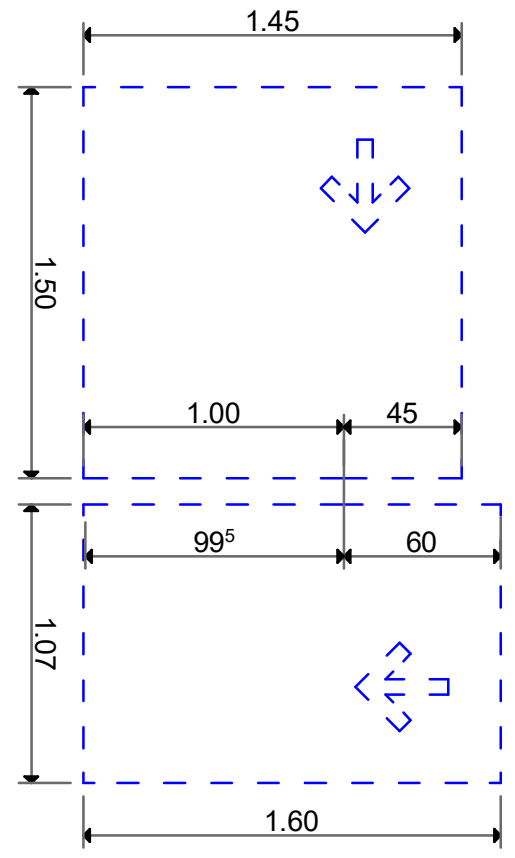

მოსატრიალტრიალებელი სივრცე

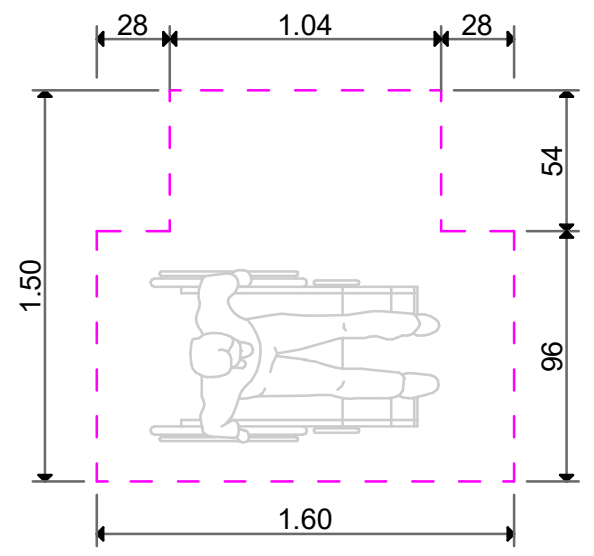

უნიტაზისა და ხელმოსაჭიდი ძელის (საჭიროების შემთხვევაში) მდებარეობა

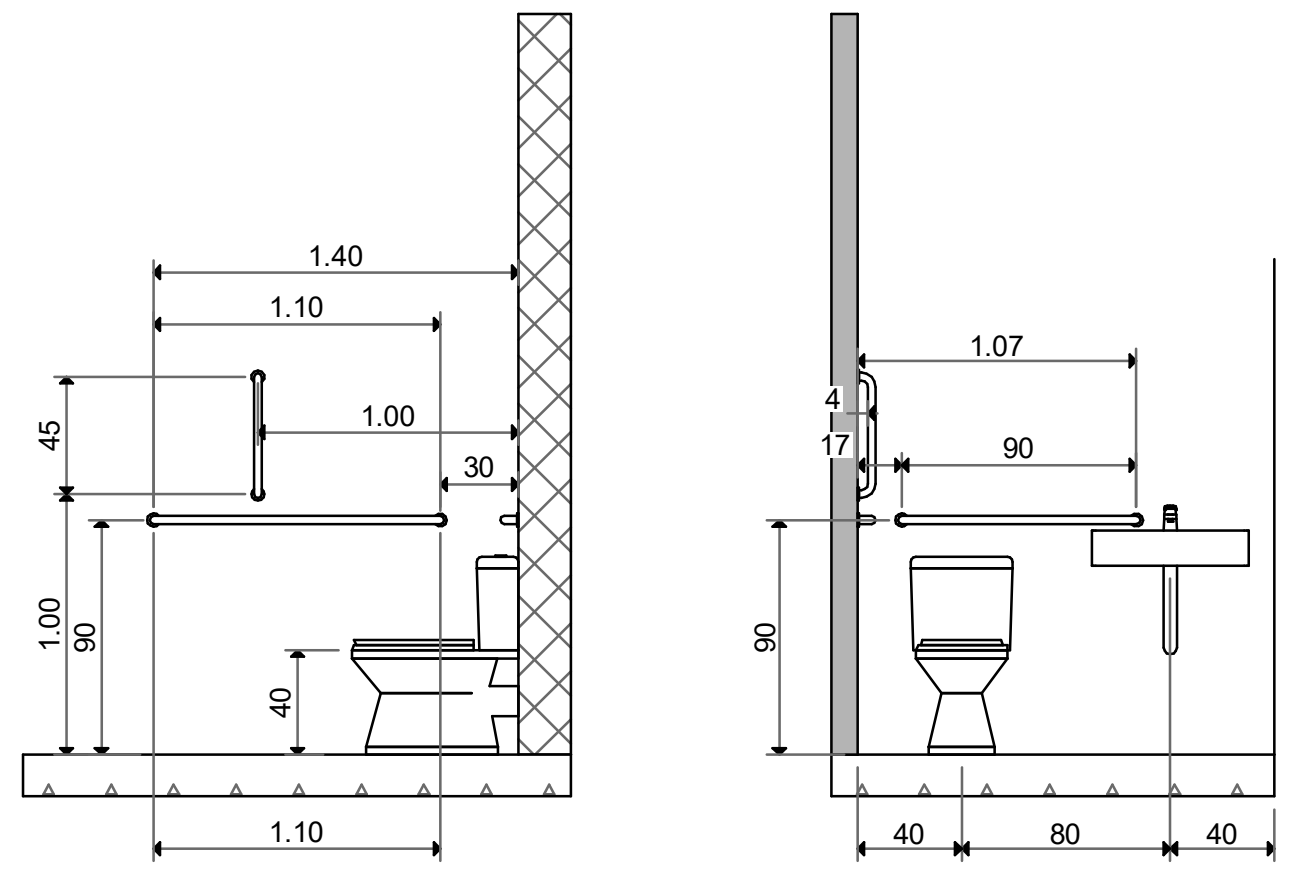

უნიტაზის ადგილმდებარეობა

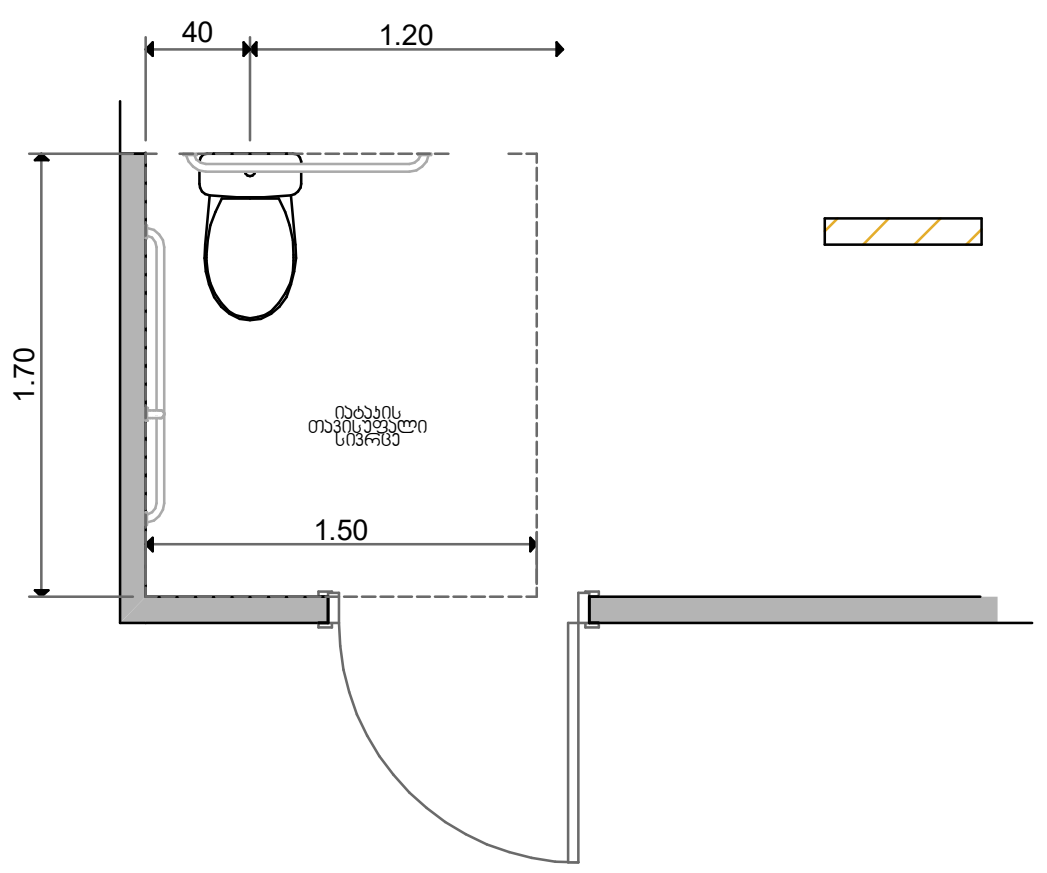

ხელსაბანის ადგილმდებარეობა

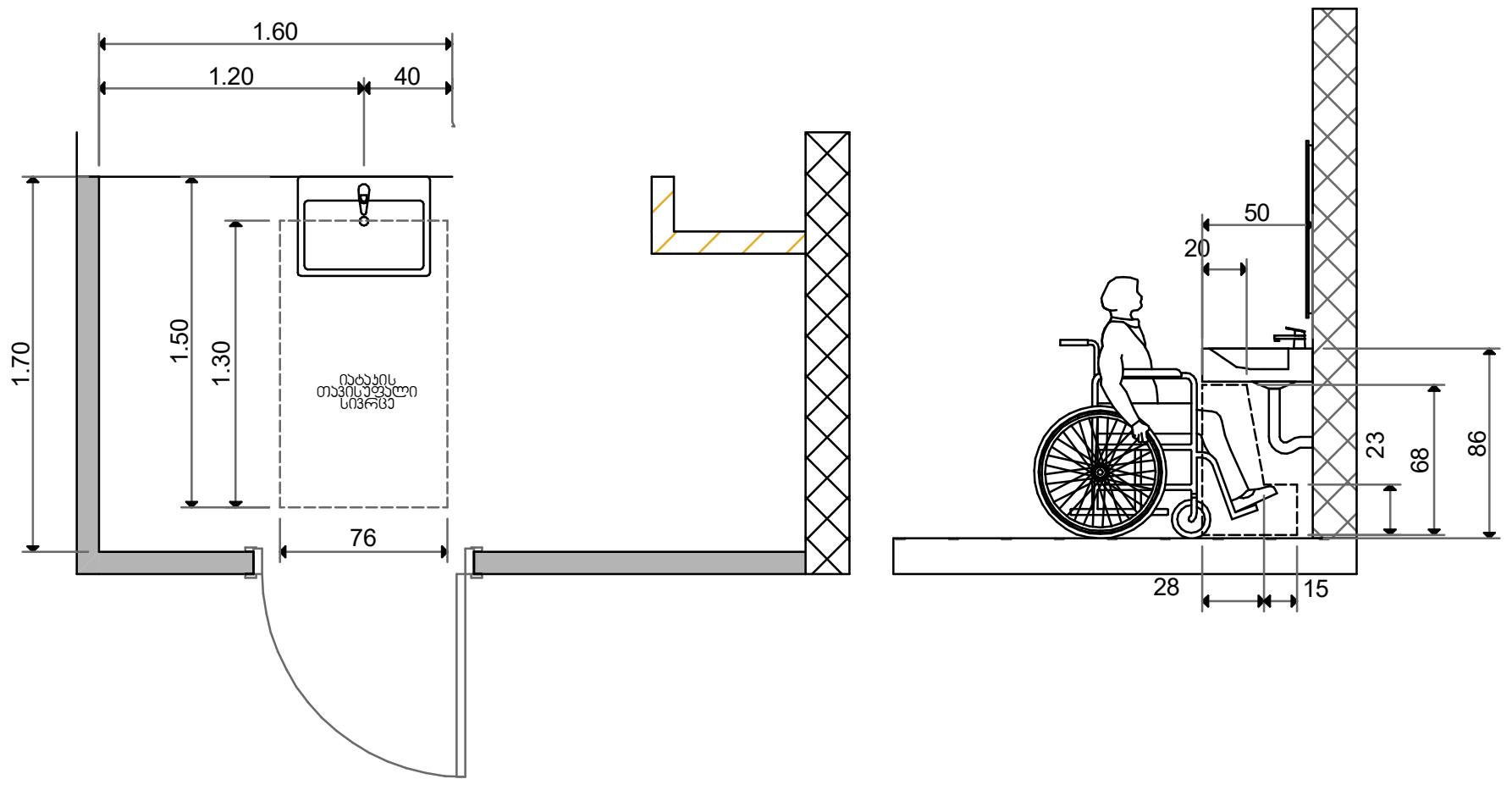

დასაჯდომის მქონე აბაზანა ხელმოსაჭიდი ძელებით

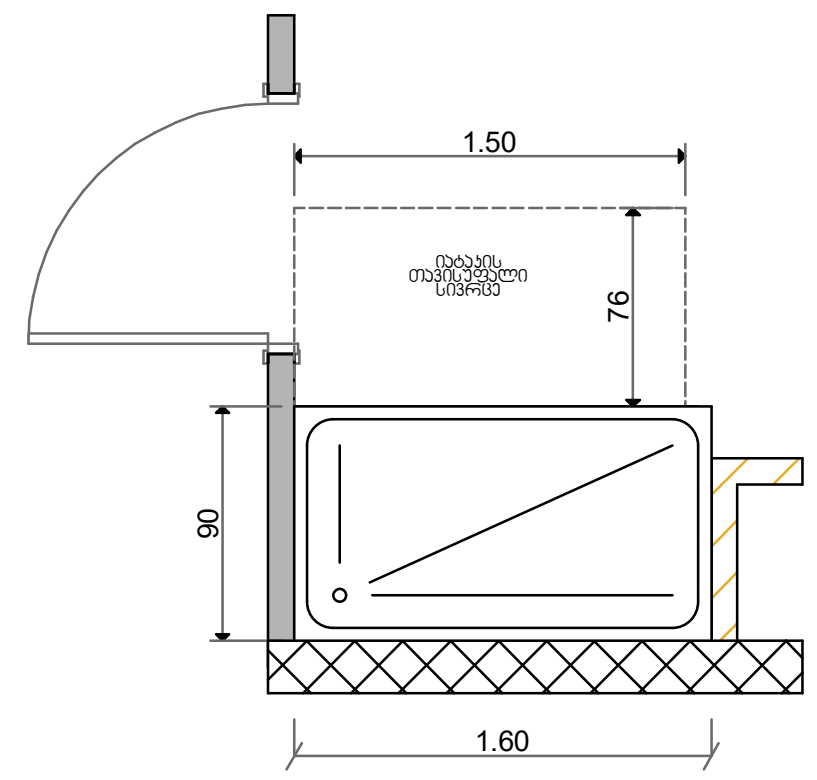

შენიშვნა:
საჭიროების შემთხვევაში ხელმოსაჭიდი ძელები
მოეწყოს სქემის შესაბამისად

სქემა

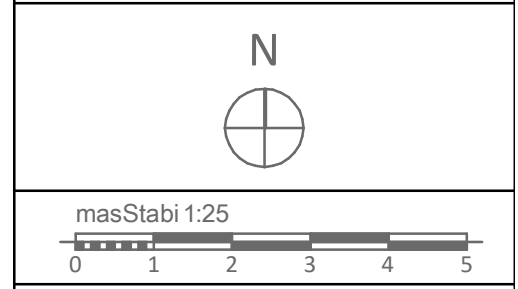

მისაწვდომი სამზარეულო (ა) ტიპის საცხოვრებელ ერთეულში №5; 14; 24; 34; 44; 54; 64;

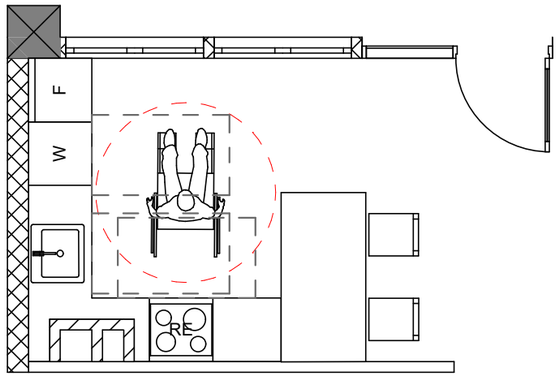

სარეცხი მანქანის მდებარეობა

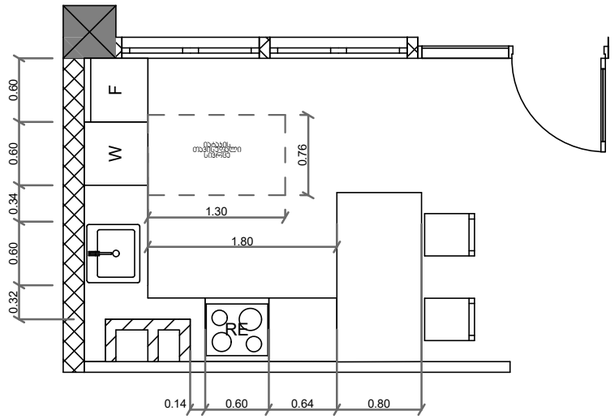

სამზარეულოს ზედაპირის მდებარეობა

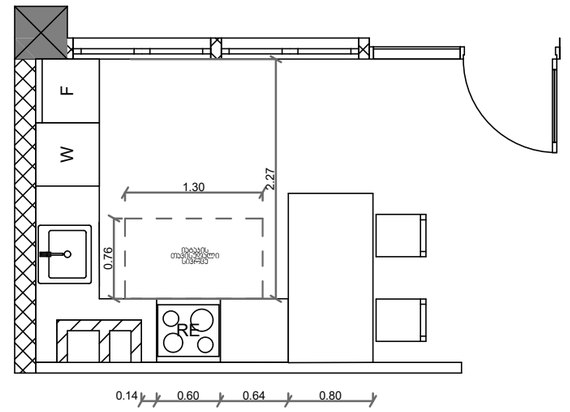

სამზარეულოს ნიჟარის მდებარეობა

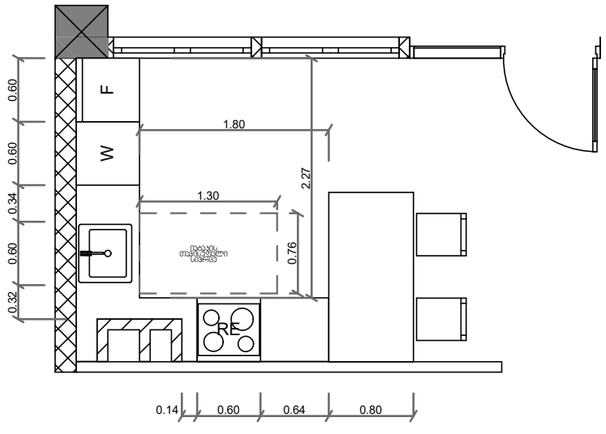

ფეხის ფლანგის სივრცე

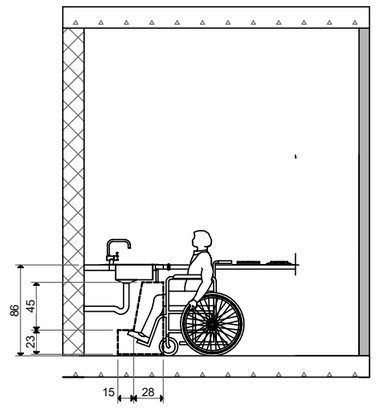

გეგმა

N

masStabi 1:25

0 1 2 3 4 5

მისაწვდომი ტუალეტი (ბ) ტიპის საცხოვრებელ ერთეულში №9; 19; 29; 39; 49; 59; 69; 78;

ხელსაბანის ადგილმდებარეობა

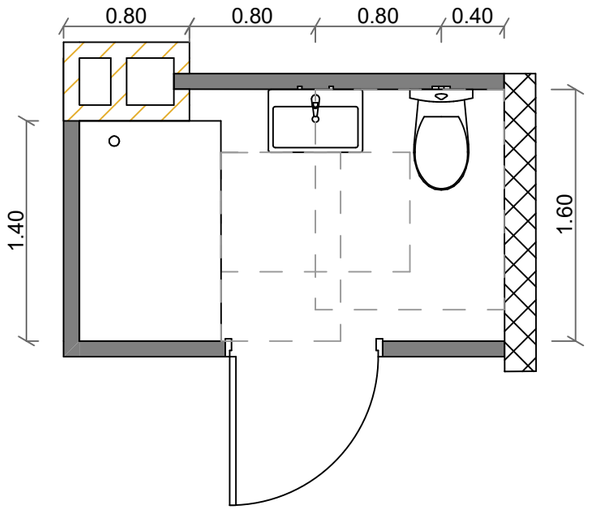

ხელსაბანის სიმაღლე

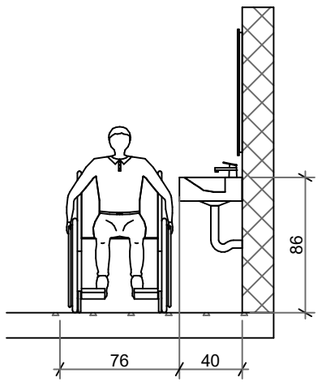

უნიტაზის ადგილმდებარეობა

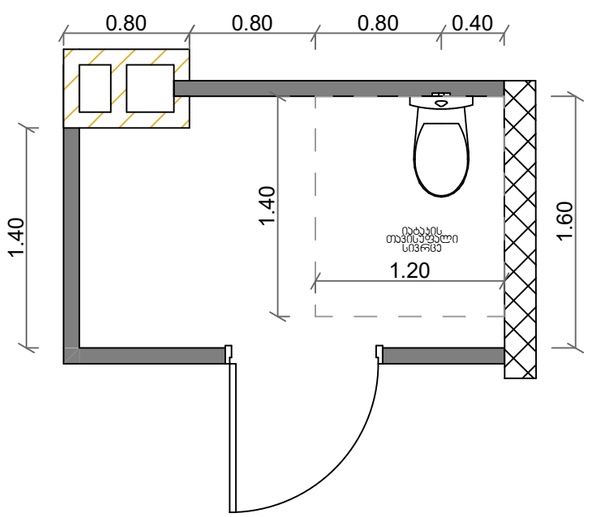

ხელსაბანის და უნიტაზის ადგილმდებარეობა

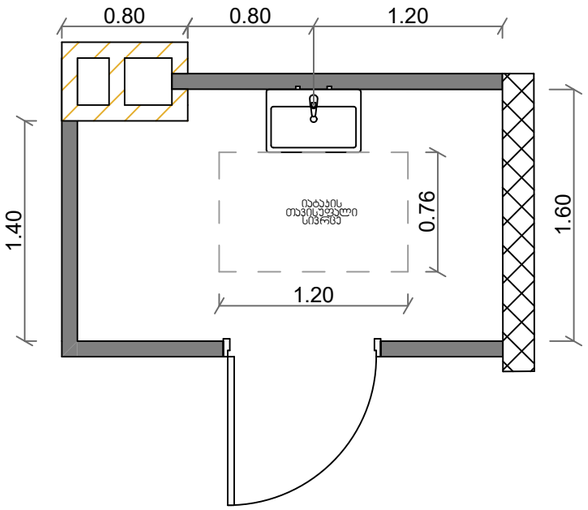

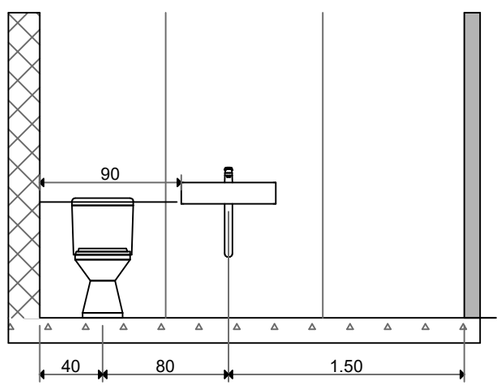

საშხაპის ადგილმდებარეობა

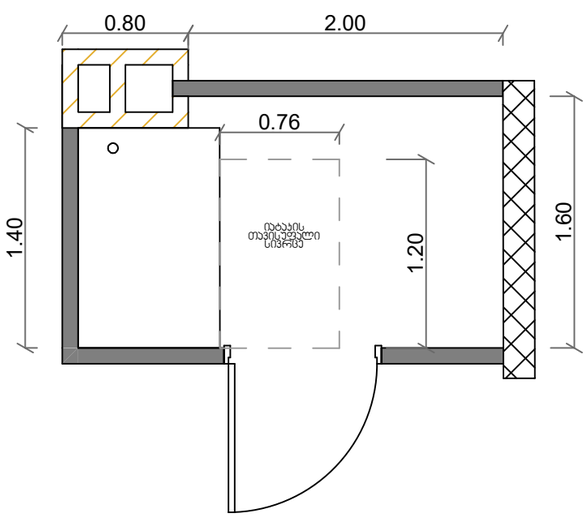

გეგმა

N

masStabi 1:25
0 1 2 3 4 5

მისაწვდომი ტუალეტი (ბ) ტიპის საცხოვრებელ ერთეულში №1; 2; 3; 4; 6; 7; 8; 10; 11; 12; 13; 15; 16; 17; 18; 20; 21; 22; 23; 25; 26; 27; 28; 30; 31; 32; 33; 35; 36; 37; 38; 40; 41; 42; 43; 45; 46; 47; 48; 50; 51; 52; 53; 55; 56; 57; 58; 60; 61; 62; 63; 65; 66; 67; 68; 70; 71; 72; 73; 74; 75; 76; 77; 80; 81; 82; 83; 84

ხელსაბანის ადგილმდებარეობა

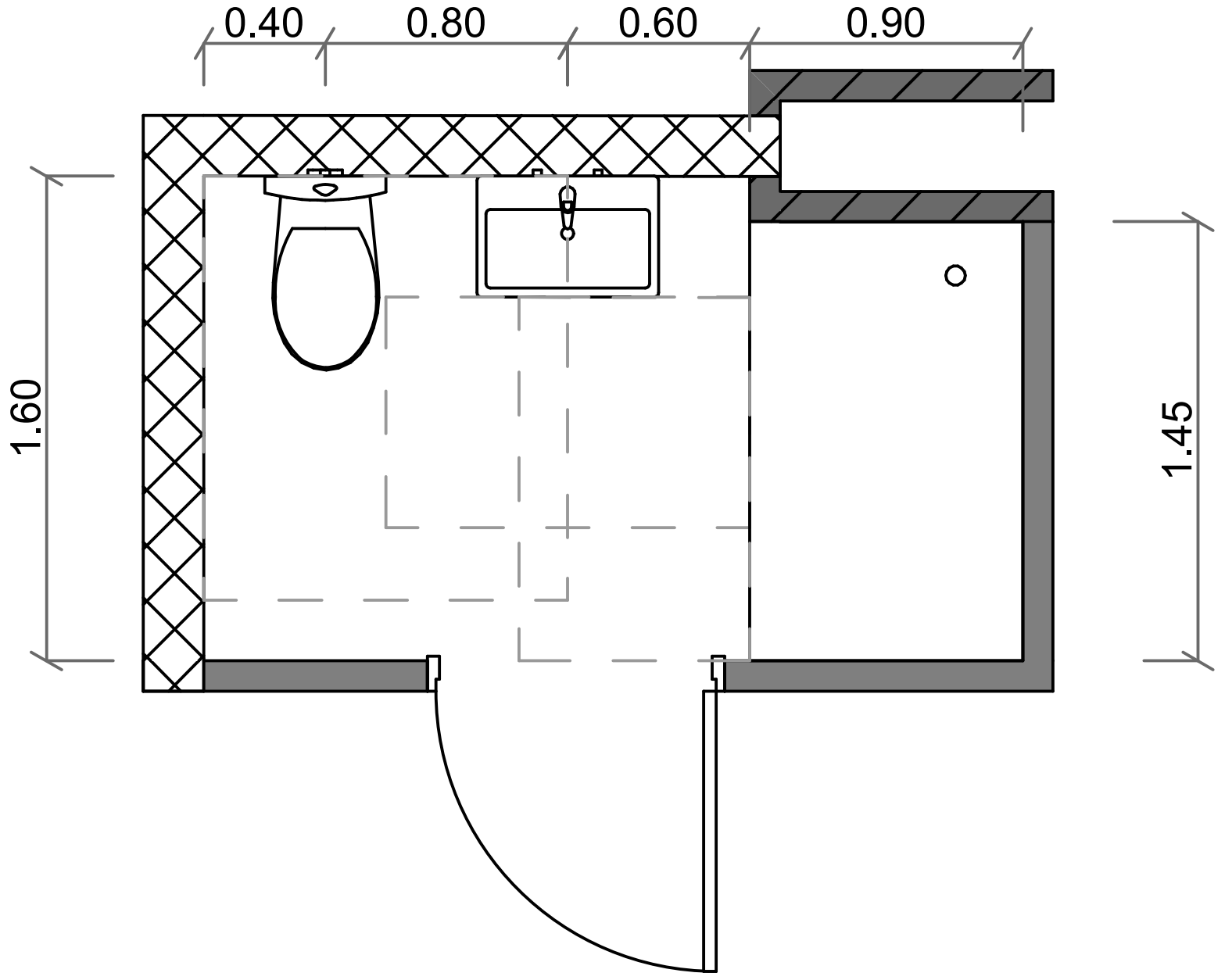

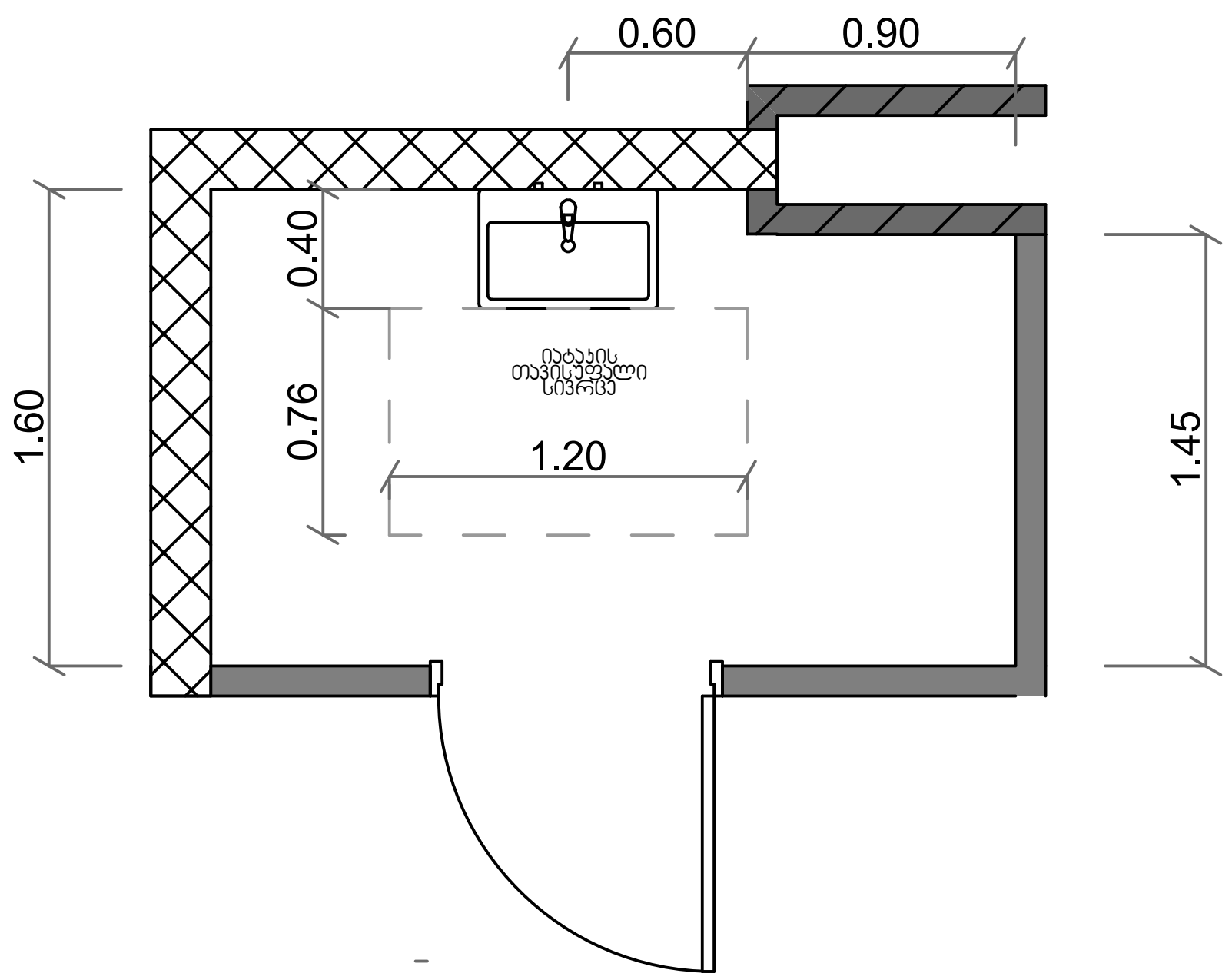

ხელსაბანის სიმაღლე

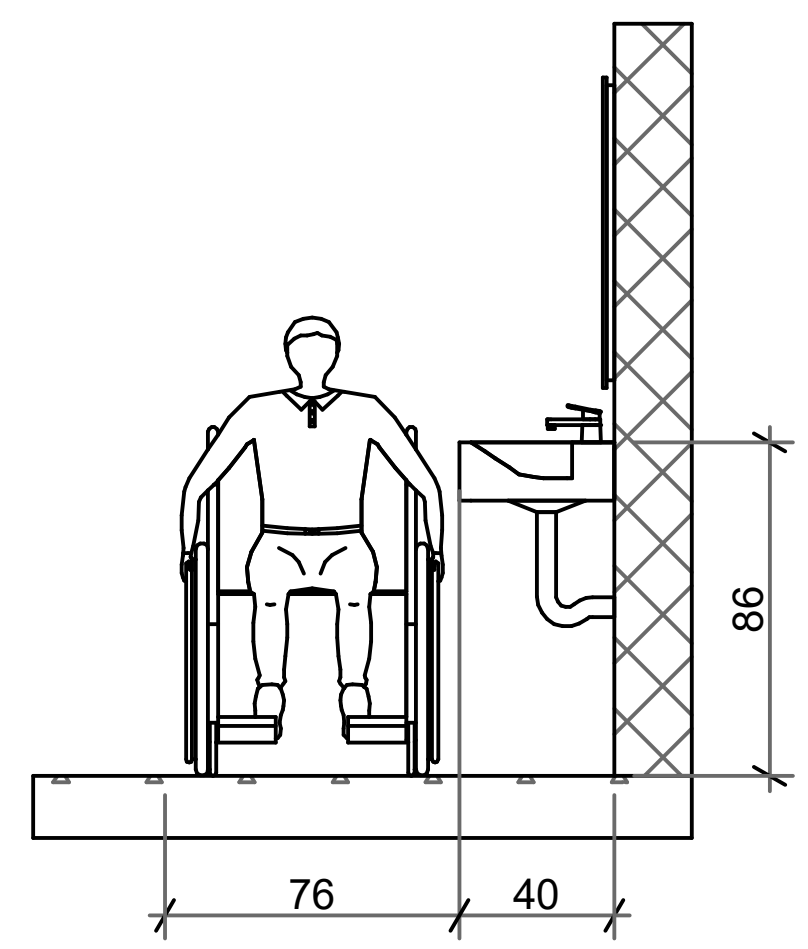

უნიტაზის ადგილმდებარეობა

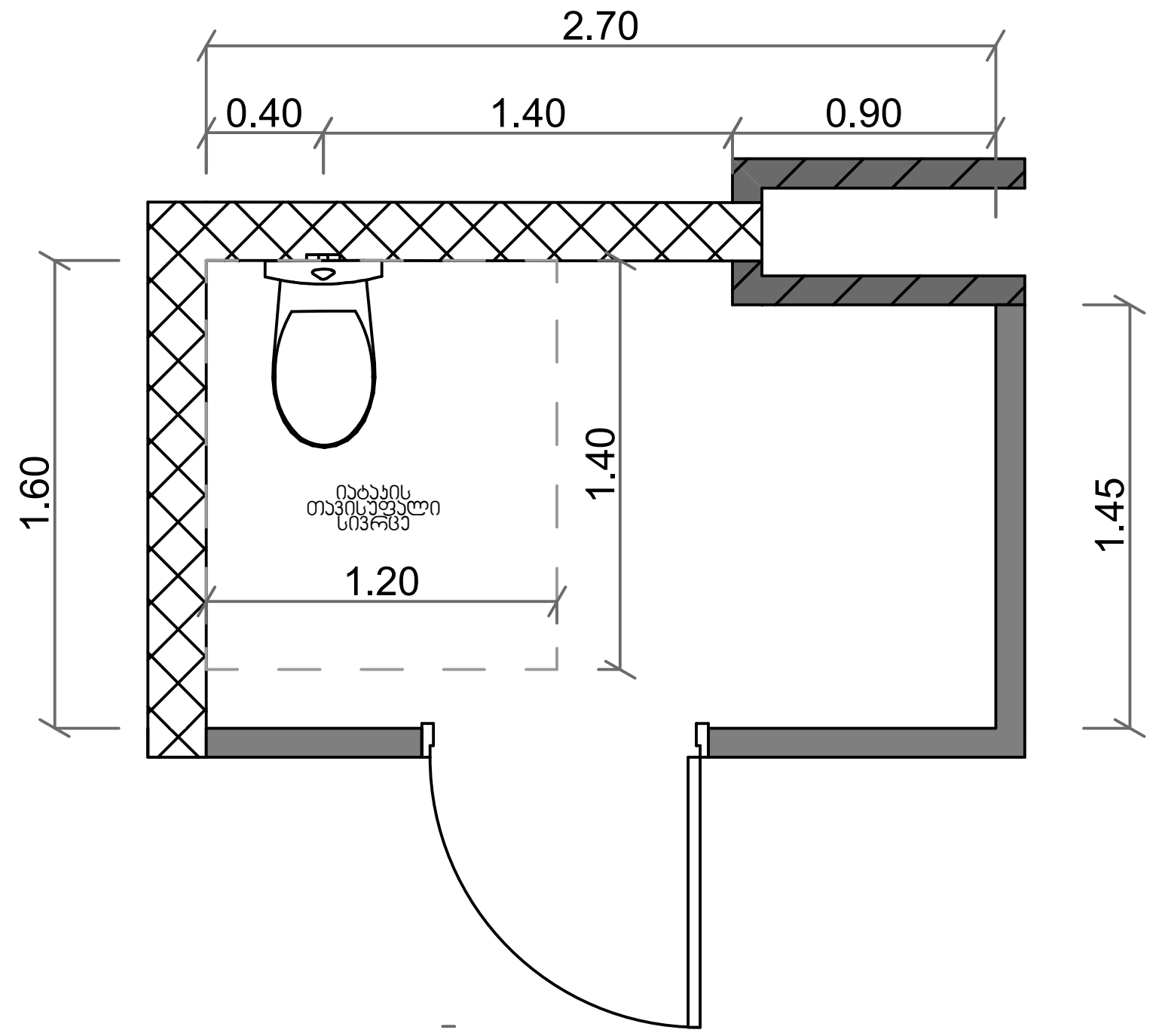

ხელსაბანის და უნიტაზის ადგილმდებარეობა

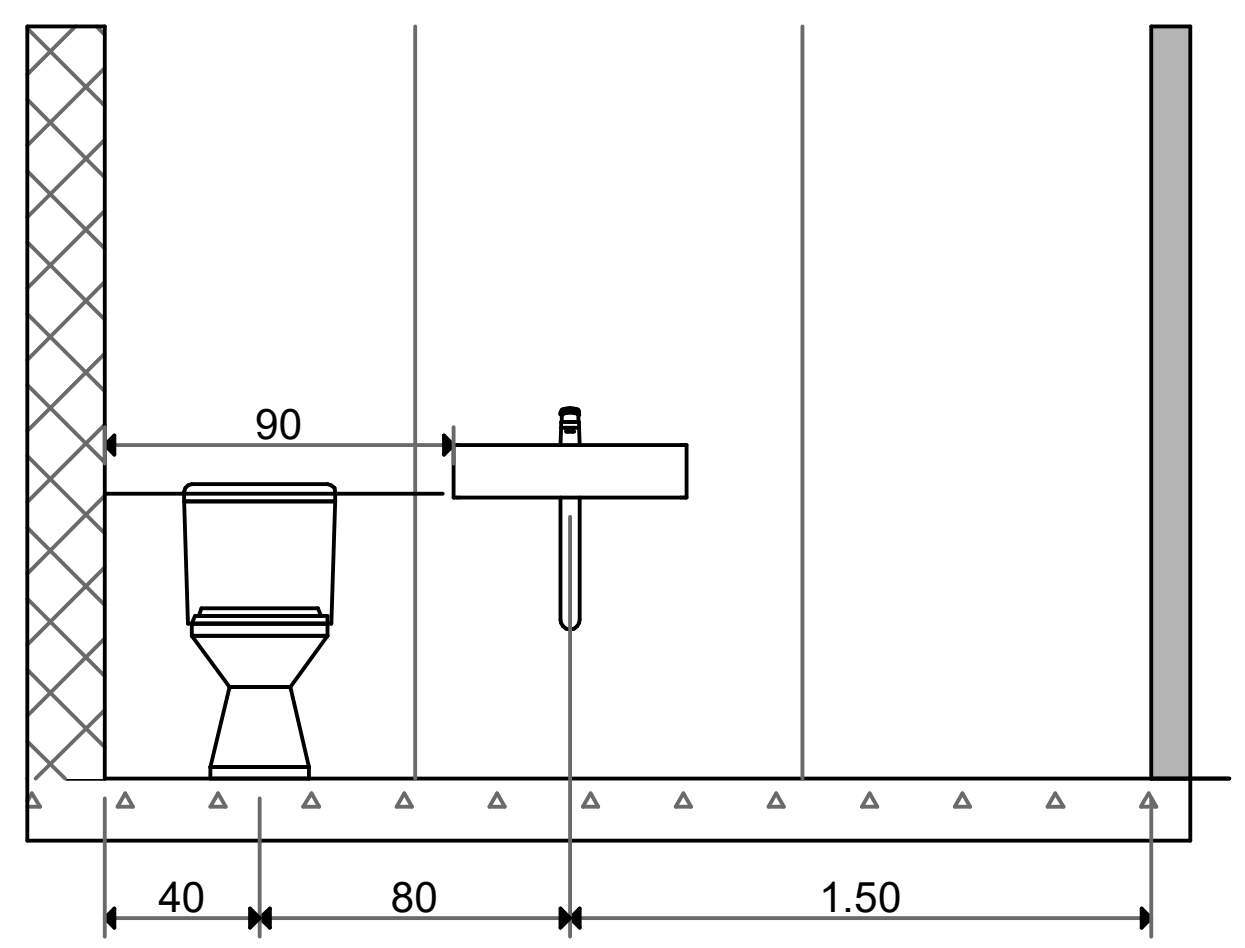

საშხაპის ადგილმდებარეობა

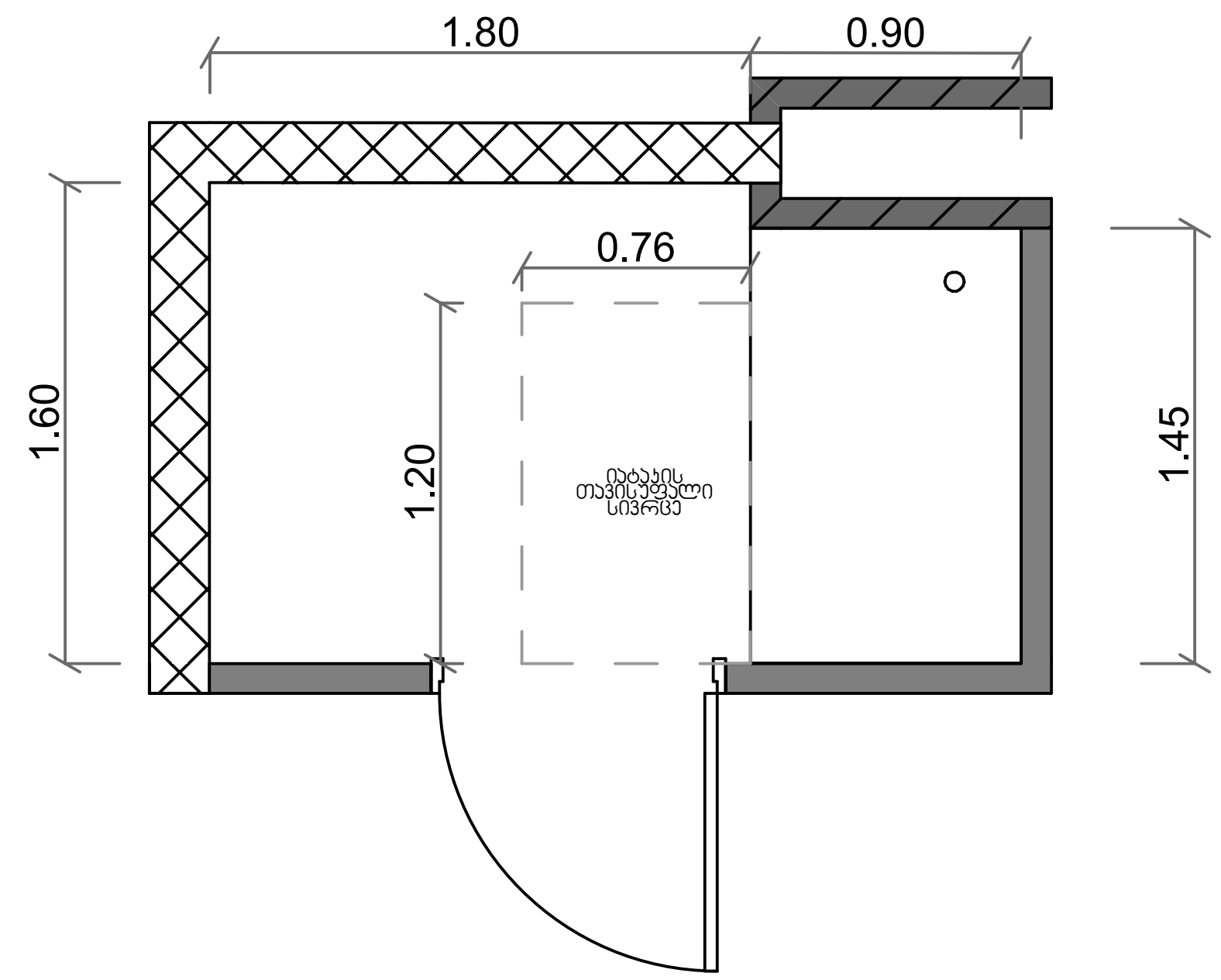

N

masStabi 1:25