ქ.თბილისი, სოფ. დიღომი
ლ.რჩეულიშვილის ქ.№2
ს/კ 01.72.14.032.181

შოურუმი

კონსტრუქციული ნაწილი

ქ. თბილისი 2022 წ.

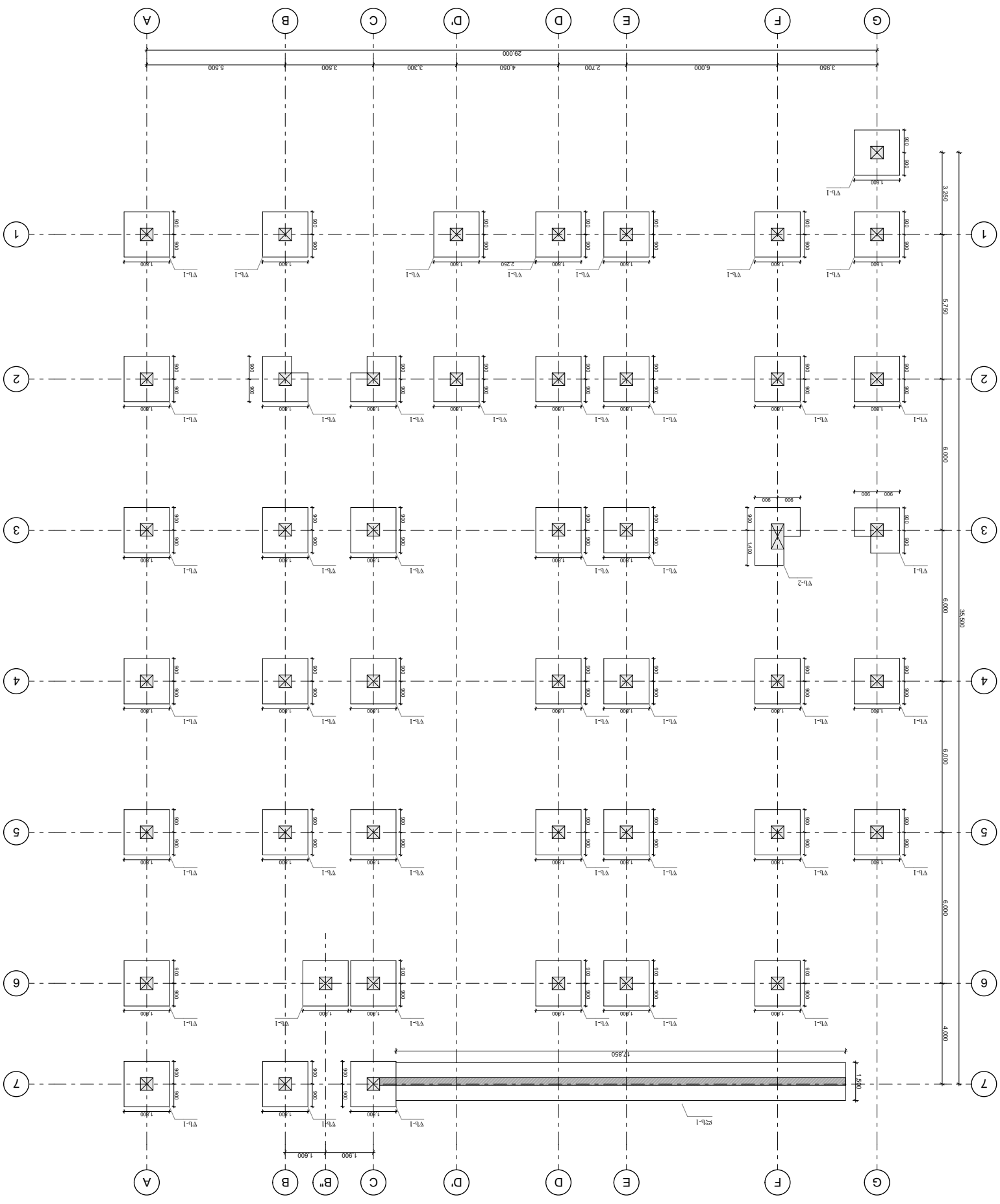

ՎՅՈՒՂՈՒՄՆԵՐԸ ԵՎ ՏԵՂԵԿԱԳՐԵՐԸ ԱՅԴԱՆ ԱՇԽԱՏԱՆՔՆԵՐԻ ՄԱՍԻՆ ՏԵՍ 4.00 ՀՈՂԱՀԱՏԱԿԱԳԾԵՐ

ՅՈՒՂՈՒՄՆԵՐ՝ ՅՈՒՂԱՀԱՏԱԿԱԳԾԵՐԸ ԱՇԽԱՏԱՆՔԱՅԻՆ ՆԱԽԱԳԾԻ ՀԻՄՆԱԿԱՆ ՄԱՍՆԱԳԻՏԱԿԱՆ ԼՈՒԾՈՒՄՆԵՐԻ ՀԻՄԱՆ ՎՐԱ ԿԱՏԱՐՎԱԾ ՀԱՇՎԱՐԿՆԵՐԻ ԱՐԴՅՈՒՆՔՈՒՄ ՁԵՎԱՎՈՐՎԱԾ ԱՇԽԱՏԱՆՔՆԵՐԻ ԾԱՎԱԼԸ ՉԻ ԱՌԱՋԱՑՆՈՒՄ ՇԻՆԱՐԱՐԱԿԱՆ ԼՈՒԾՈՒՄՆԵՐԻ ՓՈՓՈԽՈՒԹՅՈՒՆ, ՈՐԸ ԿԱՐՈՂ Է ԱԶԴԵԼ ՇԻՆԱՐԱՐԱԿԱՆ ԼՈՒԾՈՒՄՆԵՐԻ ԱՐԴՅՈՒՆԱՎԵՏՈՒԹՅԱՆ ՎՐԱ: ՀԱՄԱՁԱՅՆ ՀՀ ՔԱՂԱՔԱՇԻՆՈՒԹՅԱՆ ՄԱՍԻՆ ՕՐԵՆՍԳՐՔԻ 28-ՐԴ ՀՈԴՎԱԾԻ ՊԱՀԱՆՋՆԵՐԻ ՀԱՄԱՁԱՅՆ ՇԻՆԱՐԱՐԱԿԱՆ ԼՈՒԾՈՒՄՆԵՐԻ ԱՐԴՅՈՒՆԱՎԵՏՈՒԹՅԱՆ ՎՐԱ ՉԻ ԱՌԱՋԱՑՆՈՒՄ ՇԻՆԱՐԱՐԱԿԱՆ ԼՈՒԾՈՒՄՆԵՐԻ ՓՈՓՈԽՈՒԹՅՈՒՆ, ՈՐԸ ԿԱՐՈՂ Է ԱԶԴԵԼ ՇԻՆԱՐԱՐԱԿԱՆ ԼՈՒԾՈՒՄՆԵՐԻ ԱՐԴՅՈՒՆԱՎԵՏՈՒԹՅԱՆ ՎՐԱ

კოზ.2

ვს-1

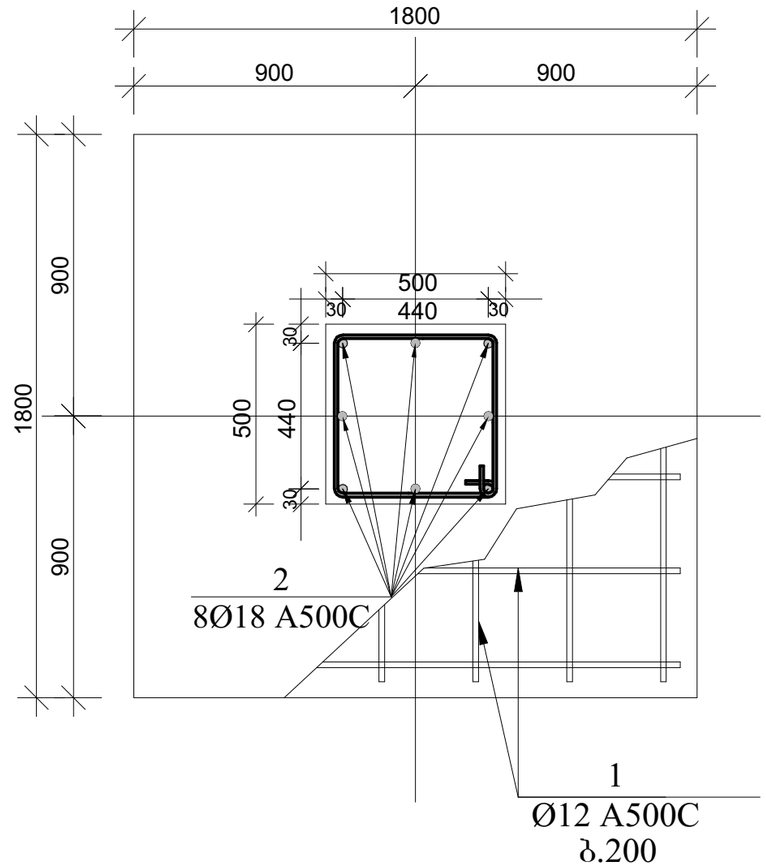

ვს-1 ჭრილი 1-1

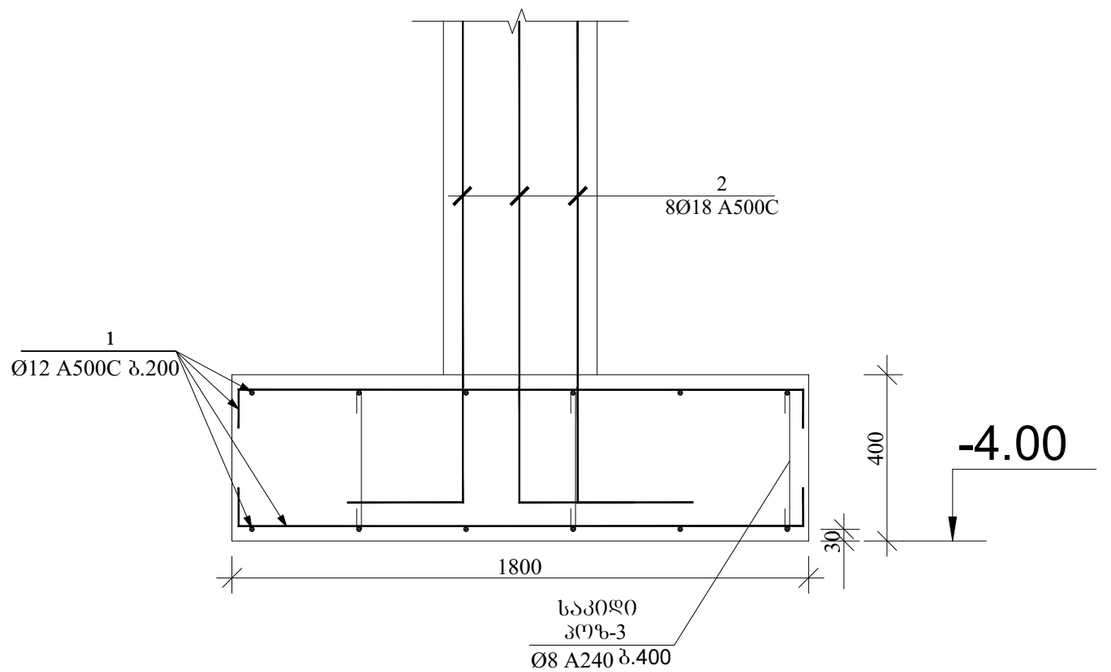

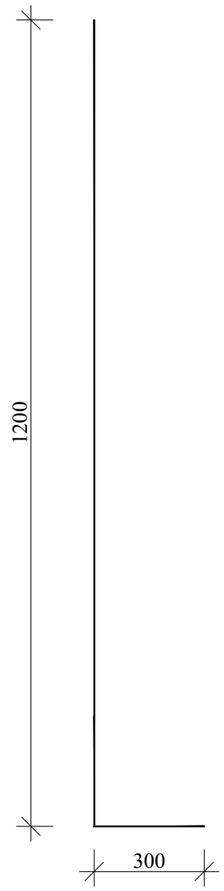

კოზ.3

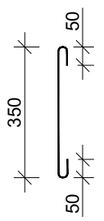

შენიშვნა:
1.საძირკვლის სიღრმე დაზუსტდეს ადგილზე
2.ჭვაბული მიღებული იქნას ინჟინერ-გეოლოგის მიერ

კოზ.	აღნიშვნა	დასახელება ვერტიკალური საძირკველი	რაოდ	სიგრძე	საერთო წონა/კგ.
		დეტალები			
1		Ø12 A500C	1	3265	2900
2		Ø18 A500C 1.5მ	384	576	1152
3		Ø8 A240C 0.45მ	470	212	84
		მასალები			
		B25 კლასის ბეტონი			62.3მ³

დირექტორი		გ.ჭანკვეტაძე	ქ.თბილისი, სოფ. დიღომი ლ.რჩეულიშვილის ქ.№2 ს/კ 01.72.14.032.181	
კონსტრუქტორი		გ.ჭანკვეტაძე		
შეასრულა		თ.ბიბაური		
			კონსტრუქციული ნაწილი	შ.პ.ს. "ოპტიმუსი"
			შეურაცხმი	თბილისი 2022 წელი

პოზ.2

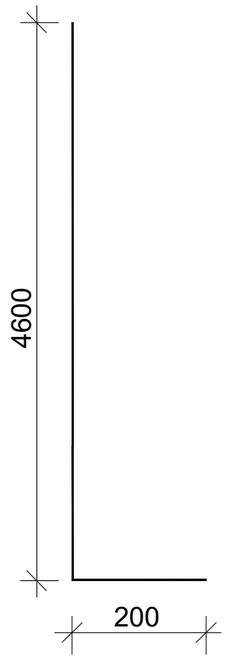

პოზ.3

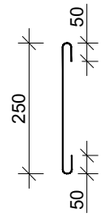

პოზ.4

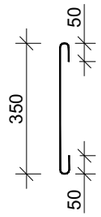

ლენტური საძ.1 ჭრილი 1-1

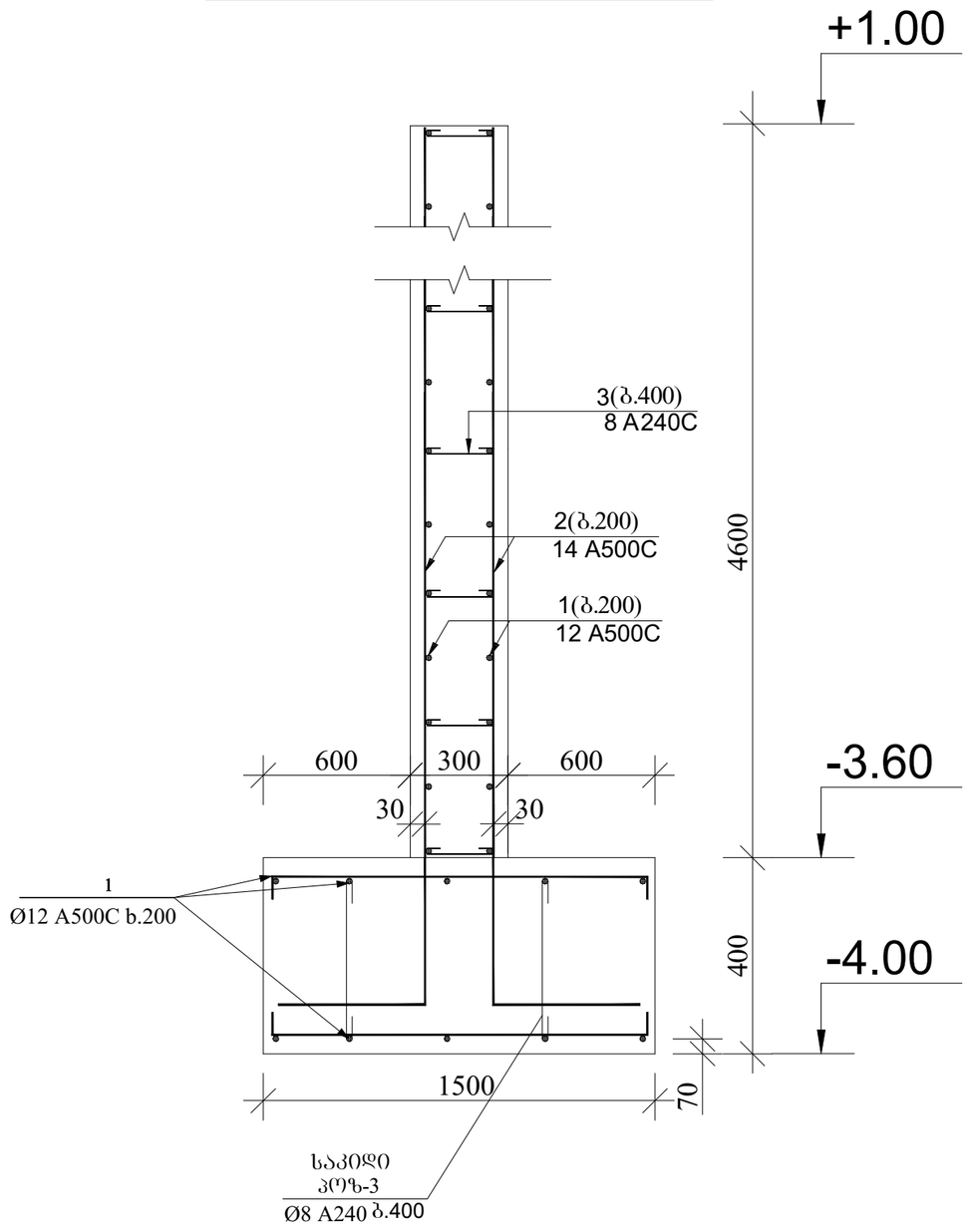

შენიშვნა:

1.საძირკვლის სიღრმე დაზუსტდეს ადგილზე
2.ქვაბული მიღებული იქნას ინჟინერ-გეოლოგის მიერ

პოზ.	აღნიშვნა	დასახელება	რაოდ	სიგრძე	საერთო წონა/კგ.
		ლენტური საძირკველი			
		დეტალები			
1		Ø12 A500C	1	1215	1080
2		Ø14 A500C 4.6მ	360	756	670
3		Ø8 A240C 0.35მ	160	56	23
4		Ø8 A240C 0.45მ	90	41	17
		B25 კლასის ბეტონი			29.1მ³

დირექტორი		გ.ჭანკვეტაძე	ქ.თბილისი, სოფ. დიღომი ლ.რჩეულიშვილის ქ.№2 ს/კ 01.72.14.032.181	
კონსტრუქტორი		გ.ჭანკვეტაძე		
შეასრულა		თ.გიგაური		
			კონსტრუქციული ნაწილი	შ.პ.ს. "ოპტიმუსი"
			შეთანხმებული	თბილისი 2022 წელი

שם הפרויקט/מתקן			
כתובת הפרויקט/מתקן			
שם המבקש			
כתובת המבקש			

რანდკოჭი 1-ის ჩრაბმენტი-1 (ჭრილი)

მასშტაბი 1:20

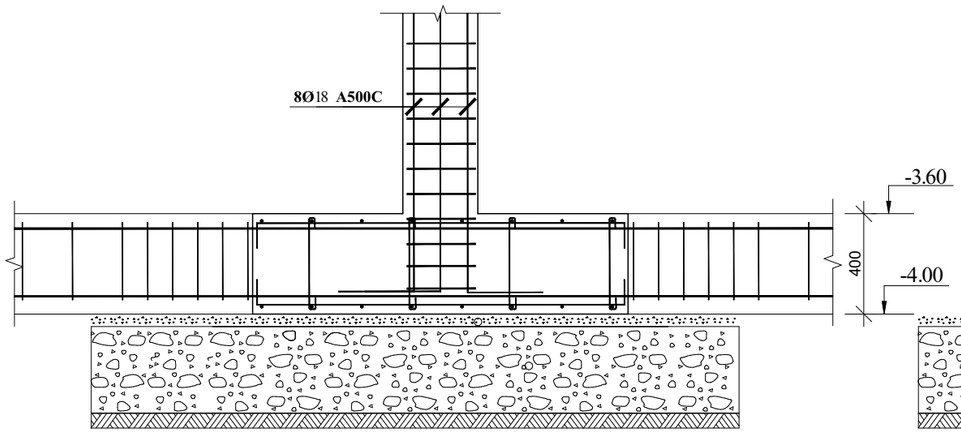

რანდკოჭი 1-ის ჩრაბმენტი-2 (ჭრილი)

მასშტაბი 1:20

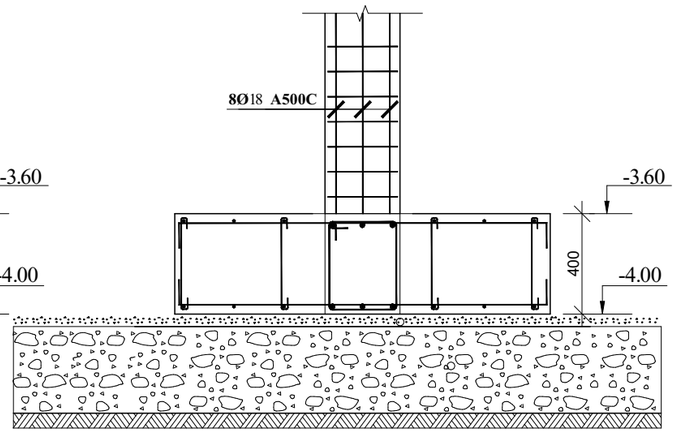

რანდკოჭი 1 მ. 1:10

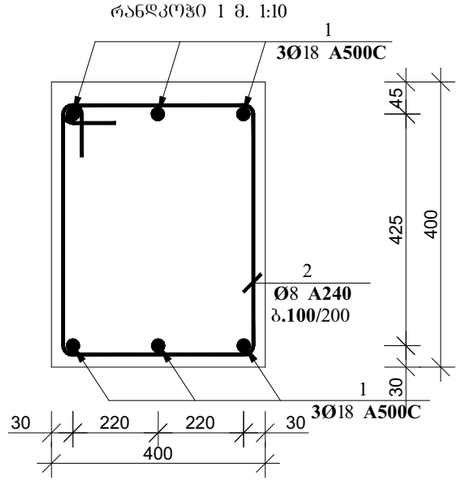

პოზ. 2 მ. 1:10

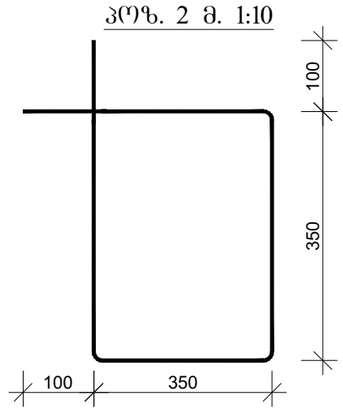

პოზ.	აღნიშვნა	დასახელება	რაოდ.	სიგრძე მ. (1ც)	საერთო სიგრძე მ.	საერთო წონა/კგ.
		რანდკოჭი				
		დეტალები				
1		**Ø18 A500C**	6	-	2532	5064
2		**Ø8 A240**	2800	1.60	4480	1792
		მასალები				
	ბეტ. მომზ.	B25 კლასის ბეტონი				38.0მ^3

დირექტორი		გ.ჭანკვეტაძე	ქ.თბილისი, სოფ. დიღომი ლ.რჩეულიშვილის ქ.№2 ს/კ 01.72.14.032.181	
კონსტრუქტორი		გ.ჭანკვეტაძე		
შეასრულა		თ.გიგაური		
			კონსტრუქციული ნაწილი	შ.პ.ს. "ოპტიმუსი"
			შეურიგი	თბილისი 2022 წელი

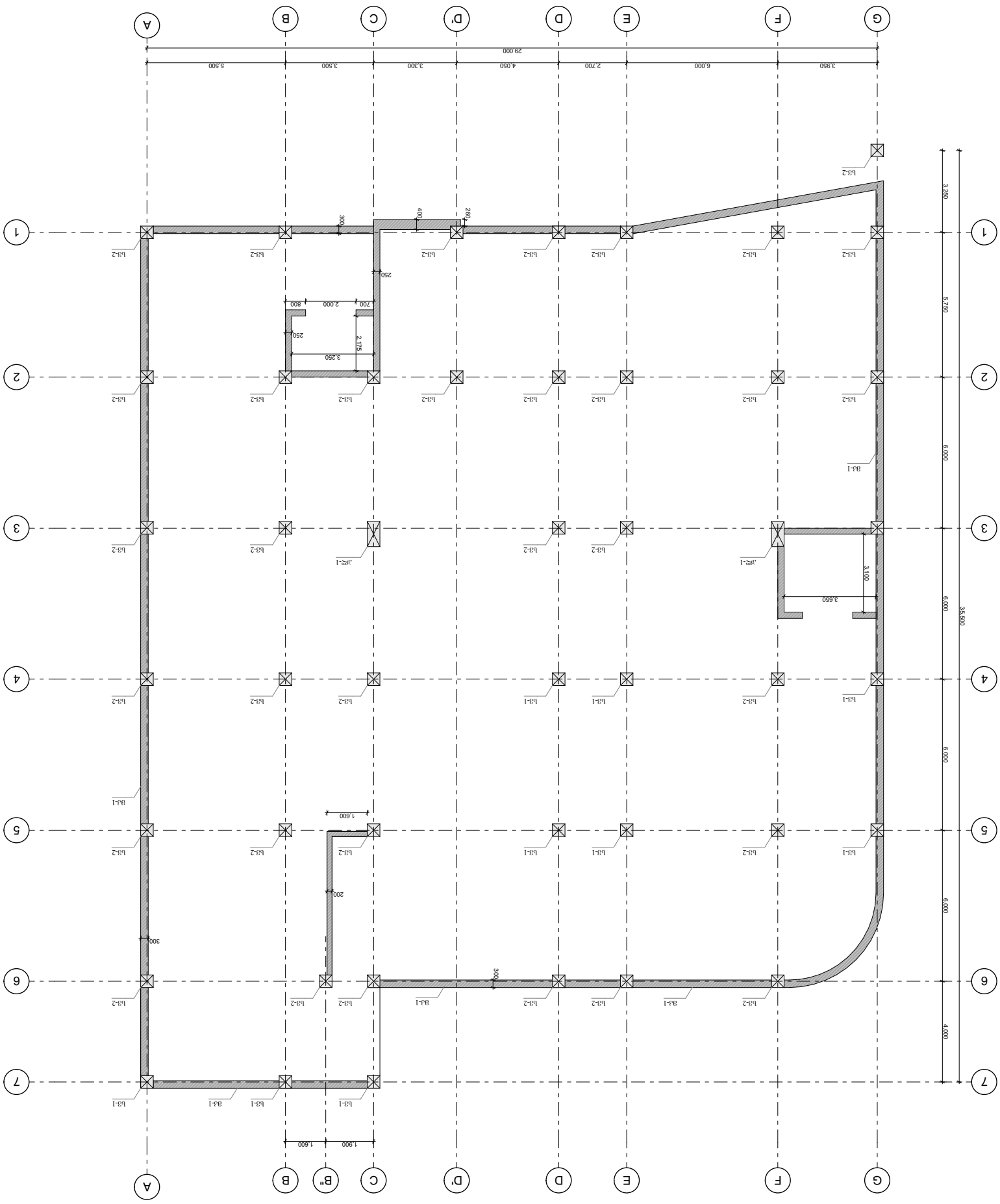

שם הקובץ/תוכן		מהנדס הקונסטרוקציה	
מתאם/אדריכל			
קונסטרוקטור			

שם הפרויקט/מבנה			
כתובת הפרויקט/מבנה			
שלב בתכנון			
מהנדס הקונסטרוקציה			

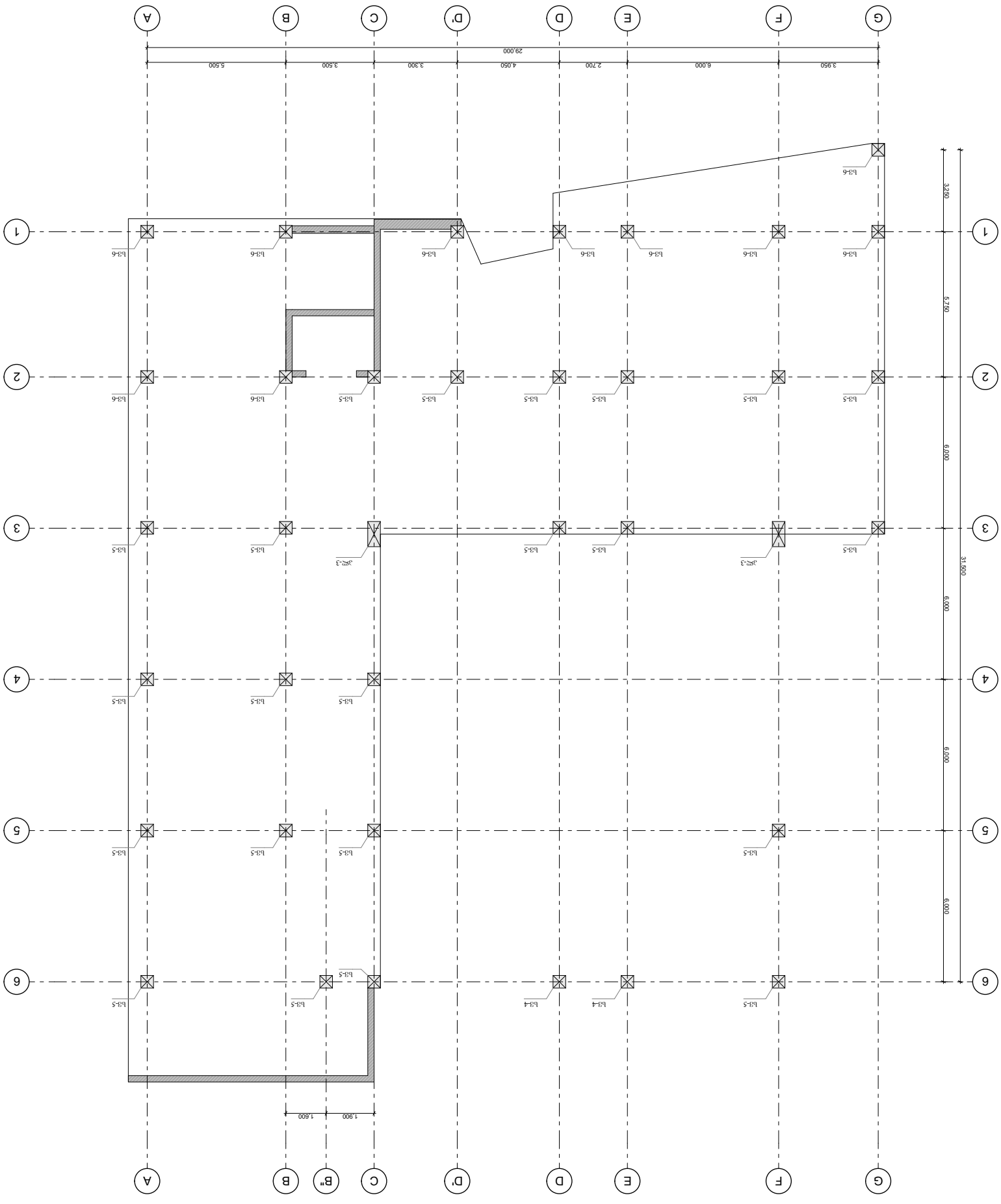

קנה"מ			
מידות			
שרטט			
בדק			
מתכנן			

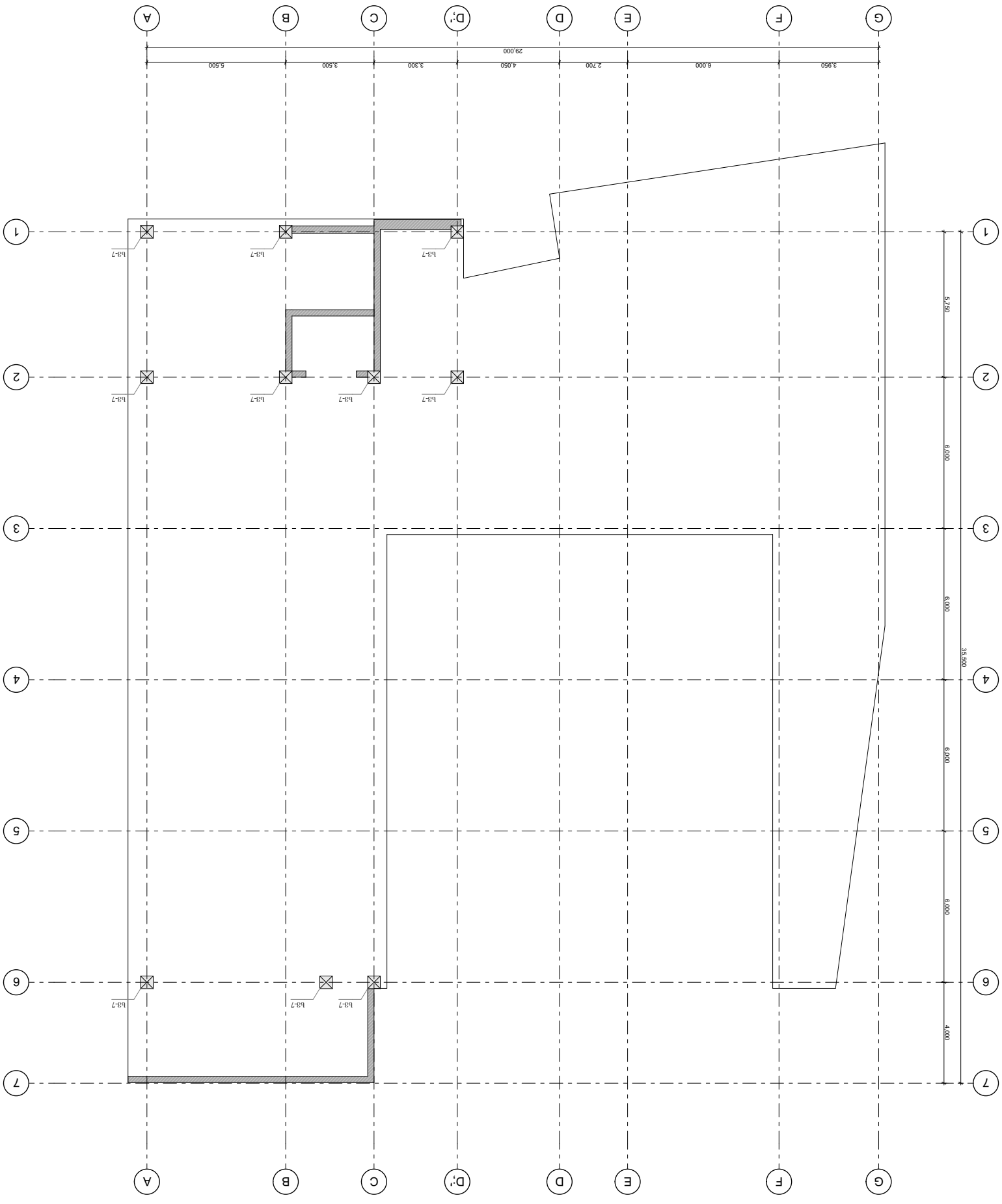

לוח סימנים וקיצורים מנחים מחלקת פיתוח ותשתיות

שם הפרויקט/שלב				
גוש/חלקה/מגרש				
כתובת הפרויקט				
שם המבקש				
שם המתכנן				

მონ. რ/ბ სვეტის სვ-1
არმირება

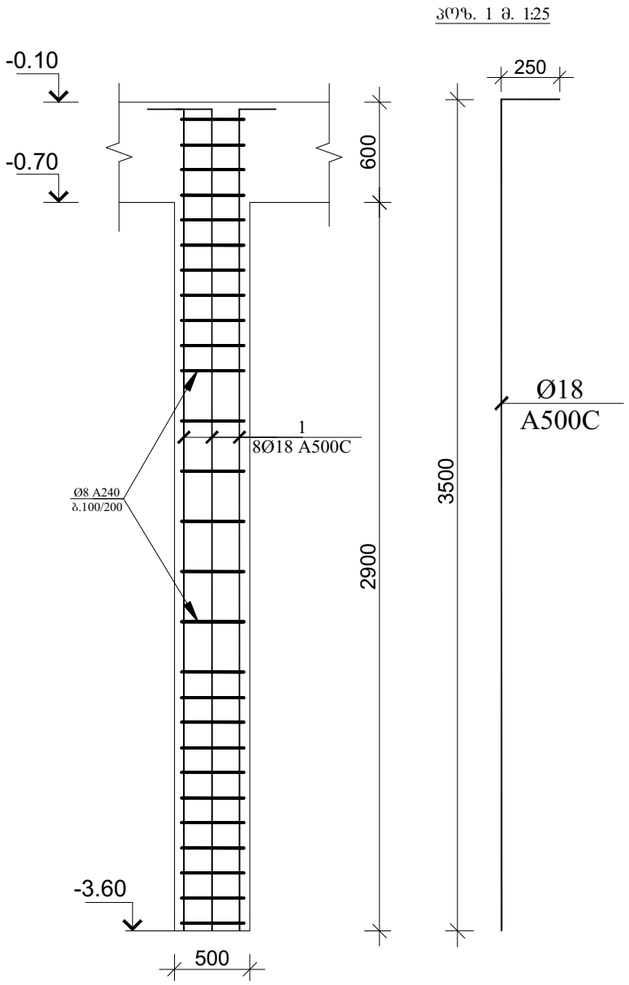

სვეტი 1-ის კვეთი მ. 1:25

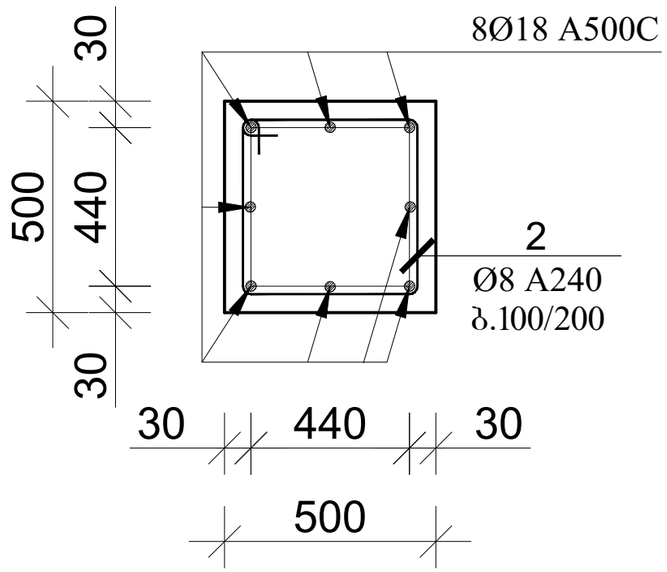

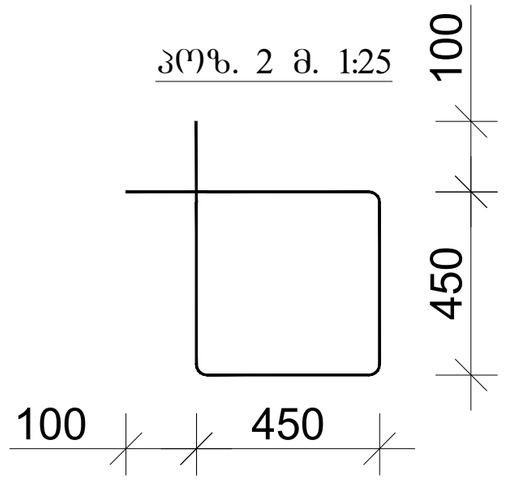

კოჭ.	აღნიშვნა	დასახელება	რაოდ.	სიგრძე მ.	საერთო სიგრძე მ.	საერთო წონა/კგ.
		სვეტი				
		დეტალები				
1	სვეტი 1	Ø18 A500C	8	3.75	276	552
2		Ø8 A240	214	2.00	428	172
		მასალები				
		B25 კლასის ბეტონი				6.50მ³

დირექტორი		გ.ჯანკეტაძე	ქ.თბილისი, სოფ. დიღომი ლ.რჩეულიშვილის ქ.№2 ს/კ 01.72.14.032.181	
კონსტრუქტორი		გ.ჯანკეტაძე		
შეასრულა		თ.ბიბაური		
			კონსტრუქციული ნაწილი	შ.პ.ს. "ოპტიმუსი"
			შეურუმი	თბილისი 2022 წელი

მონ. რ/ბ სვეტის სვ-2 არმირება

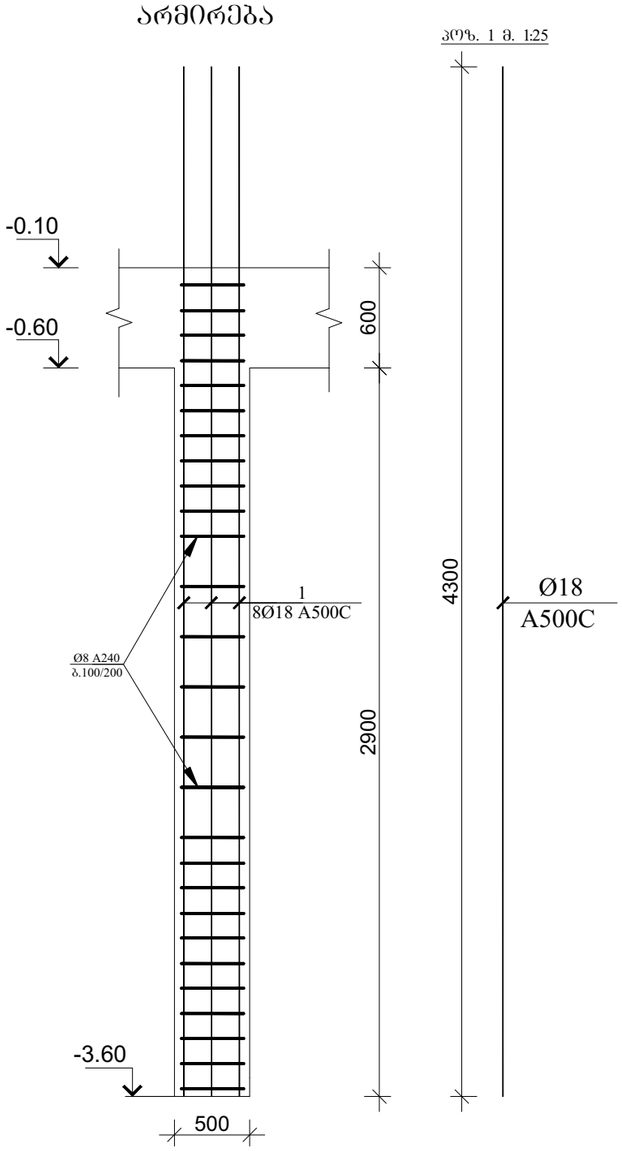

სვეტი 2-ის კვეთი მ. 1:25

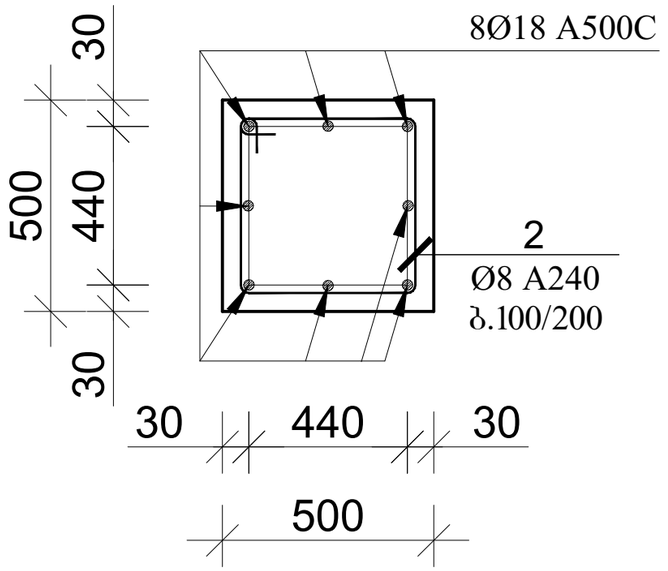

კოზ. 2 მ. 1:25

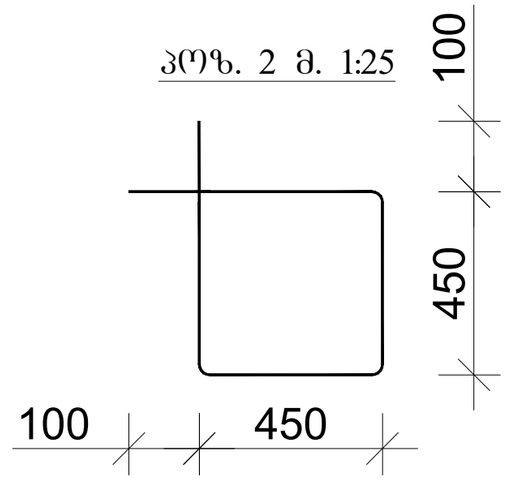

კოზ.	აღნიშვნა	დასახელება	რაოდ.	სიგრძე მ.	საერთო სიგრძე მ.	საერთო წონა/კგ.
		სვეტი				
		დეტალები				
1	სვეტი 2	Ø18 A500C	8	4.30	1152	2304
2		Ø8 A240	770	2.00	1540	616
		მასალები				
		B25 კლასის ბეტონი				23.40მ³

დირექტორი		გ.ჭანკვეტაძე	ქ.თბილისი, სოფ. დიღომი ლ.რჩეულიშვილის ქ.№2 ს/კ 01.72.14.032.181		
კონსტრუქტორი		გ.ჭანკვეტაძე			
შეასრულა		თ.ბიბაური			
			კონსტრუქციული ნაწილი	optimus ოპტიმუსი	შ.პ.ს. "ოპტიმუსი"
			შეურუმი	თბილისი 2022 წელი	

მონ. რ/ბ პილონის პლ-1 არმირება

პოზ. 1 მ. 1:25

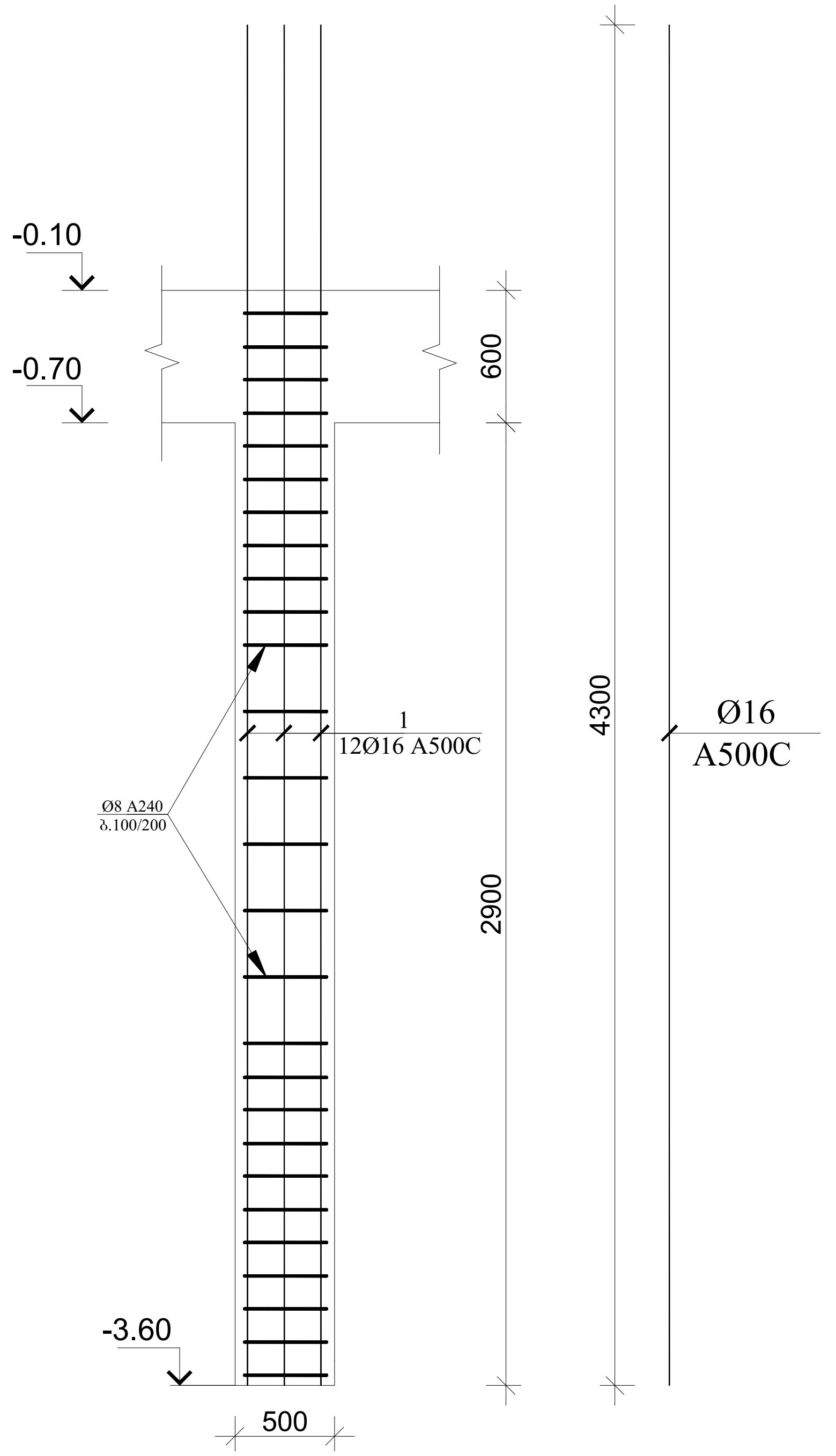

პილონი 1-ის კვეთი მ. 1:25

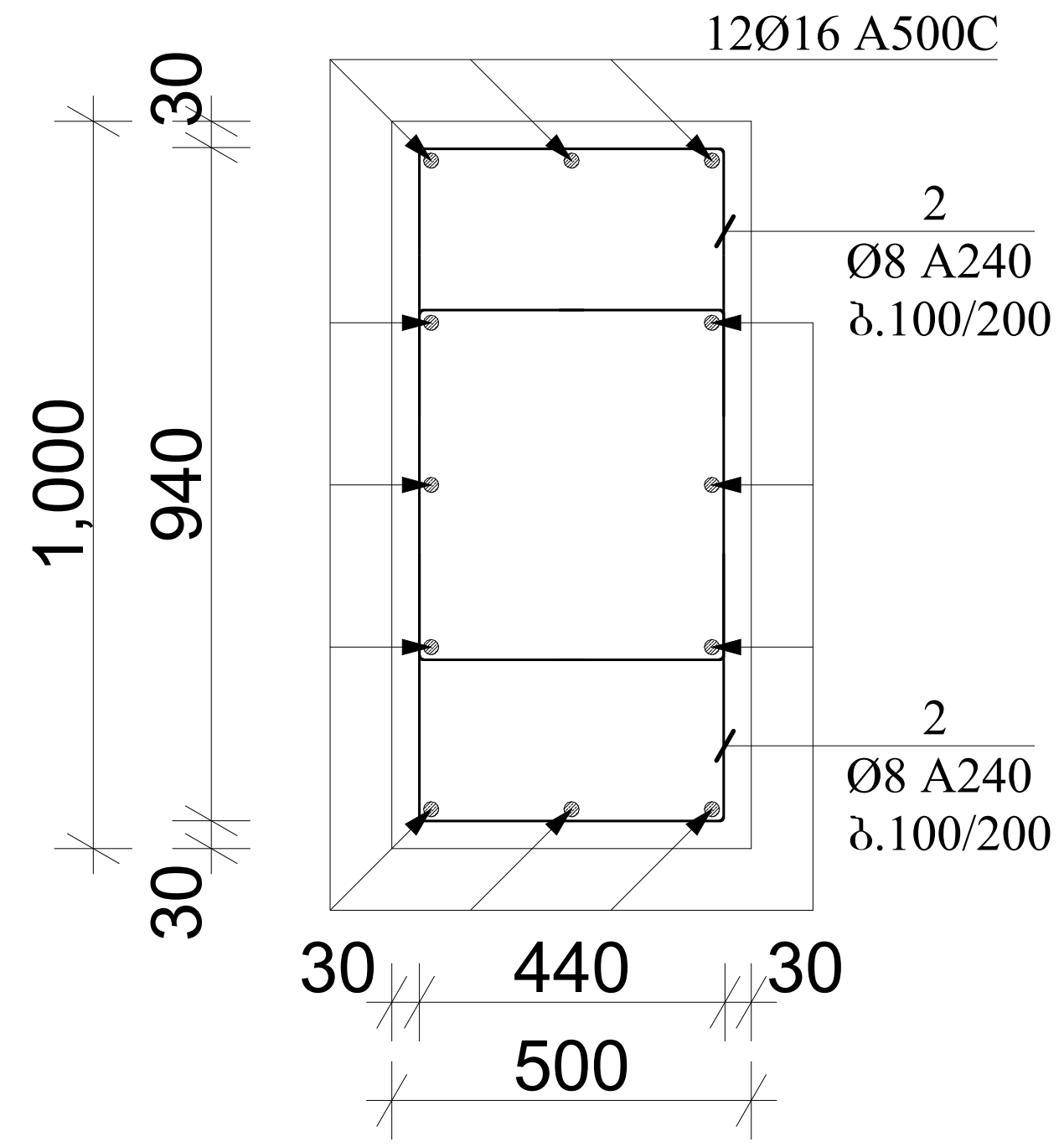

პოზ. 2 მ. 1:25

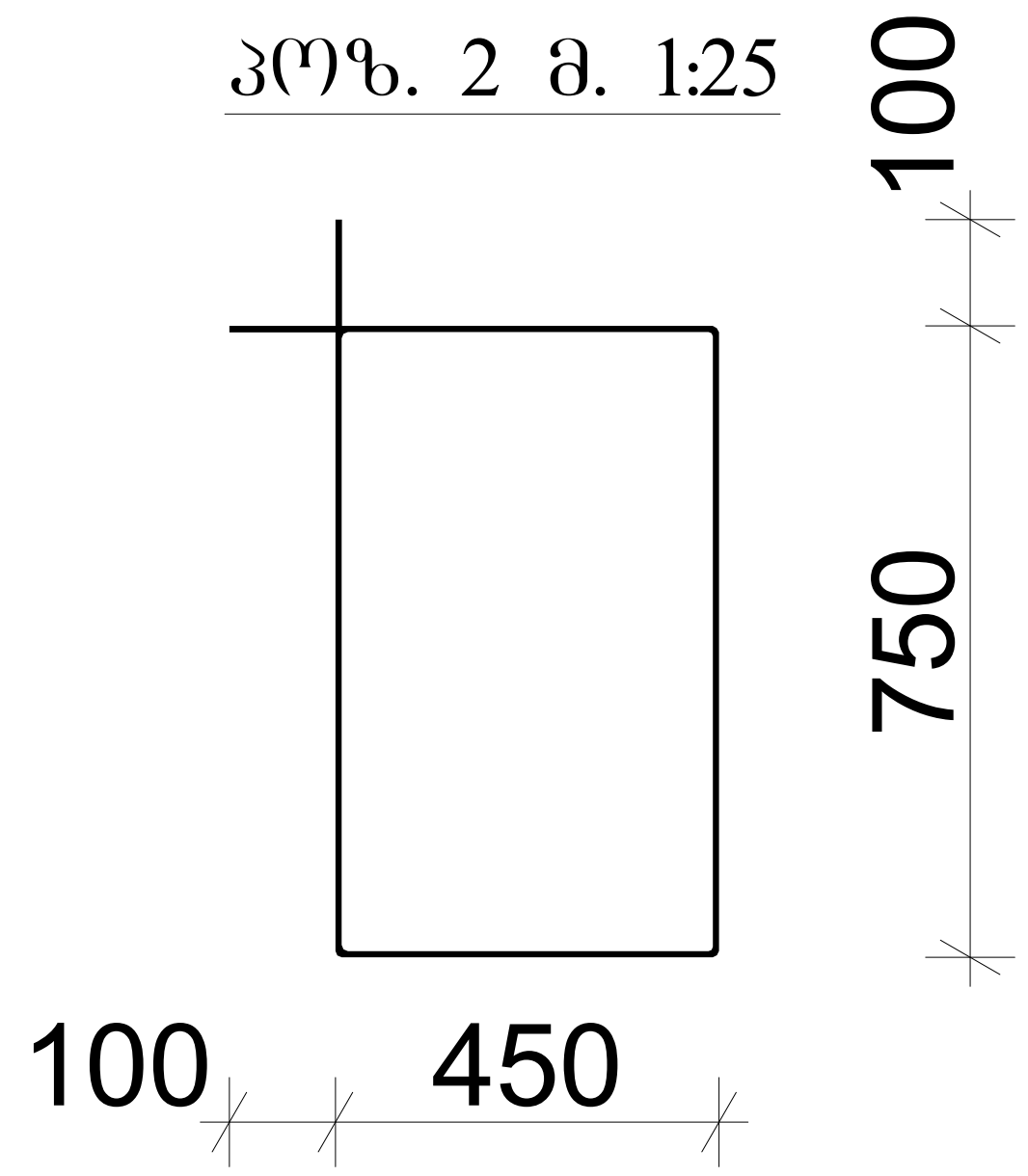

პოზ.	აღნიშვნა	დასახელება	რაოდ.	სიგრძე მ.	საერთო სიგრძე მ.	საერთო წონა/კგ.
		სვეტი				
		დეტალები				
1	პილონი 1	Ø16 A500C	12	4.30	96	154
2		Ø8 A240	86	2.60	224	90
		მასალები				
		B25 კლასის ბეტონი				2.60მ³

დირექტორი		გ.ჯანკვეტაძე	ქ.თბილისი, სოფ. დიღომი დ.რჩეულიშვილის ქ.№2 ს/კ 01.72.14.032.181	
კონსტრუქტორი		გ.ჯანკვეტაძე		
შეასრულა		თ.ბიბაური		
			კონსტრუქციული ნაწილი	შ.პ.ს. "ოპტიმუსი"
			შიფრი	თბილისი 2022 წელი

მონ. რ/ბ სვეტის სვ-3
არმირება

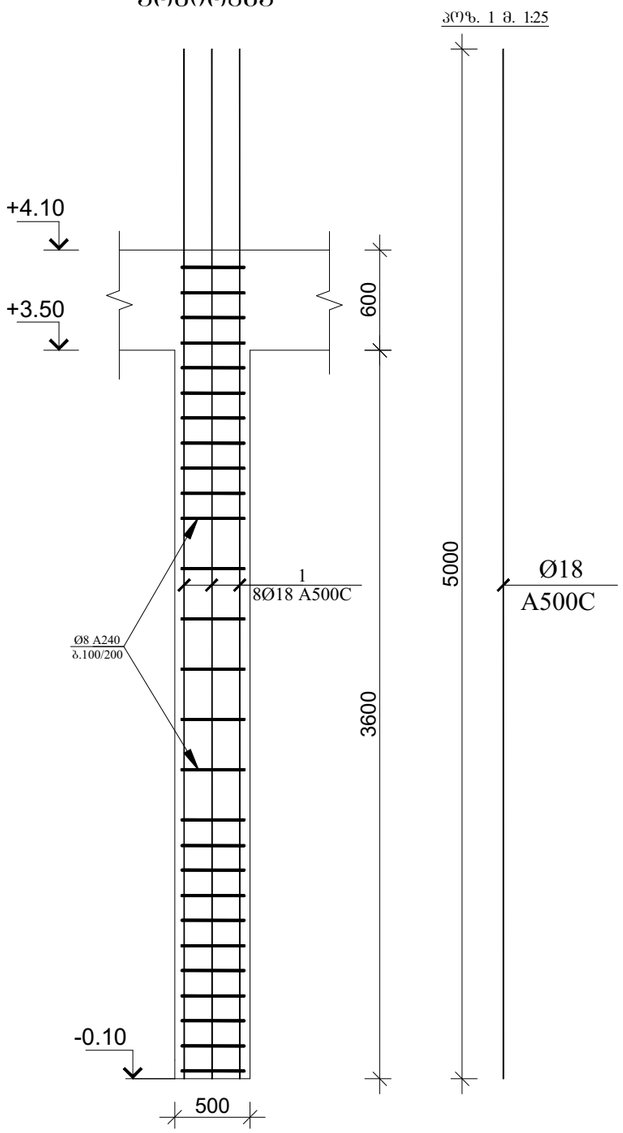

სვეტი 3-ის კვეთი მ. 1:25

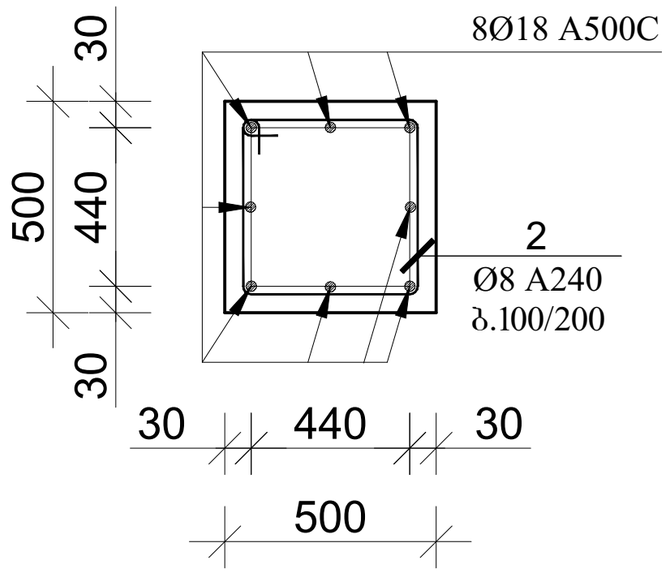

კოზ. 2 მ. 1:25

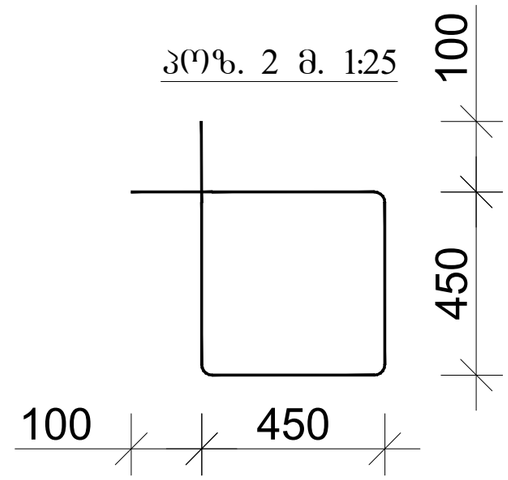

კოზ.	აღნიშვნა	დასახელება	რაოდ.	სიგრძე მ.	საერთო სიგრძე მ.	საერთო წონა/კგ.
		სვეტი				
		დეტალები				
1	სვეტი 3	Ø18 A500C	8	5.00	1440	2880
2		Ø8 A240	1000	2.00	2000	800
		მასალები				
		B25 კლასის ბეტონი				32.40მ³

დირექტორი		გ.ჭანკვეტაძე	ქ.თბილისი, სოფ. დიღომი ლ.რჩეულიშვილის ქ.№2 ს/კ 01.72.14.032.181	
კონსტრუქტორი		გ.ჭანკვეტაძე		
შეასრულა		თ.გიგაური		
			კონსტრუქციული ნაწილი	შ.პ.ს. "ოპტიმუსი"
			შეურუმი	თბილისი 2022 წელი

მონ. რ/ბ პილონის პლ-2
არმირება

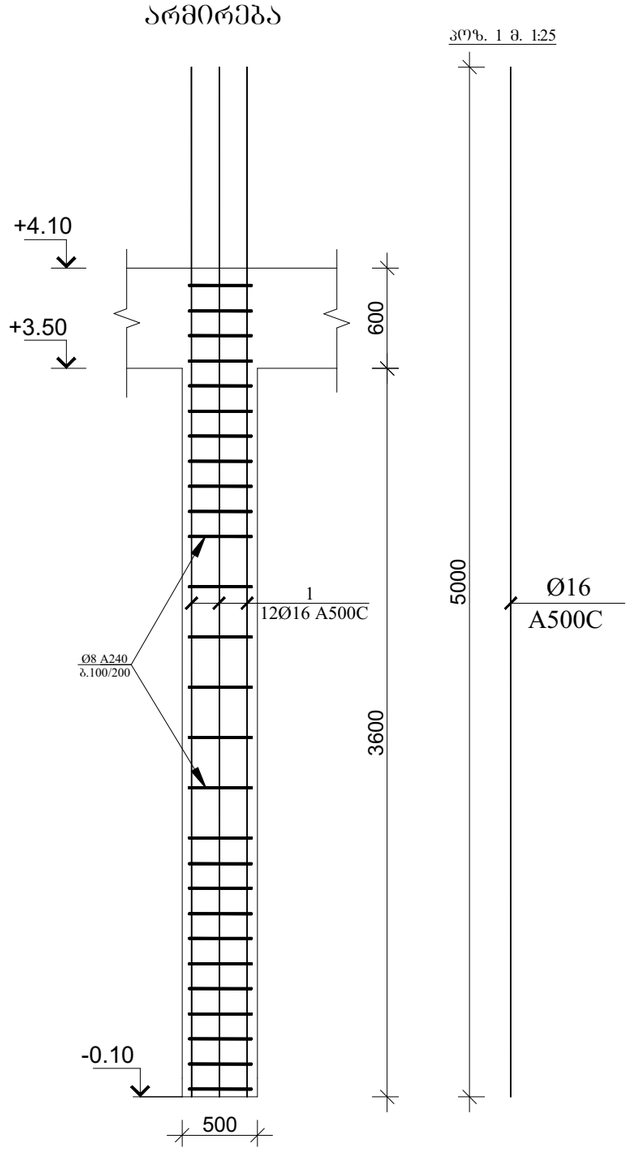

პილონი 2-ის კვეთი მ. 1:25

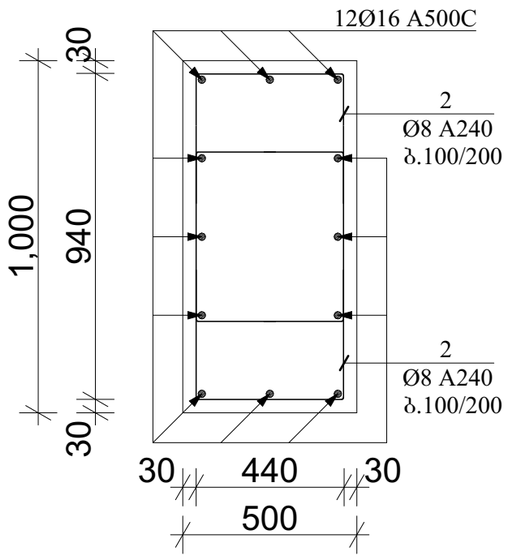

კოზ. 2 მ. 1:25

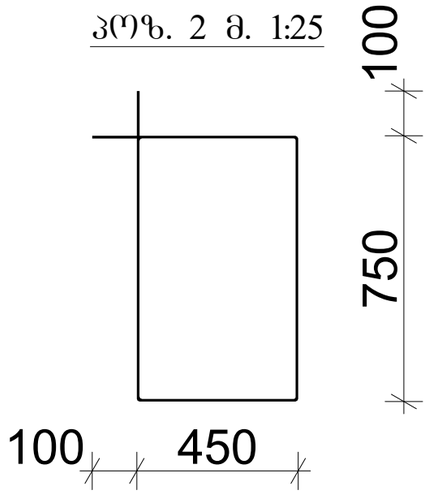

კოზ.	აღნიშვნა	დასახელება	რაოდ.	სიგრძე მ.	საერთო სიგრძე მ.	საერთო წონა/კგ.
		სვეტი დეტალები				
1	პილონი 2	Ø16 A500C	12	5.00	120	192
2		Ø8 A240	112	2.60	292	117
		მასალები				
		B25 კლასის ბეტონი				3.60მ³

დირექტორი		გ.ჭანკვეტაძე	ქ.თბილისი, სოფ. დიღომი დ.რჩეულიშვილის ქ.№2 ს/კ 01.72.14.032.181	
კონსტრუქტორი		გ.ჭანკვეტაძე		
შეასრულა		თ.ბიბაური		
			კონსტრუქციული ნაწილი	შ.პ.ს. "ოპტიმუსი"
			შეურიგი	თბილისი 2022 წელი

ჯამ.	ანგარიშის ნომერი	დასახელება	ზომა მმ.	ცალის რაოდენობა	სულ მეტრი
		ხიდი			
		ფილა			
1	4 ნახ.	Ø18 A500C	8	2.95	96
2		Ø8 A240	36	2.00	30
		ბეტონი B25			1.10მ³

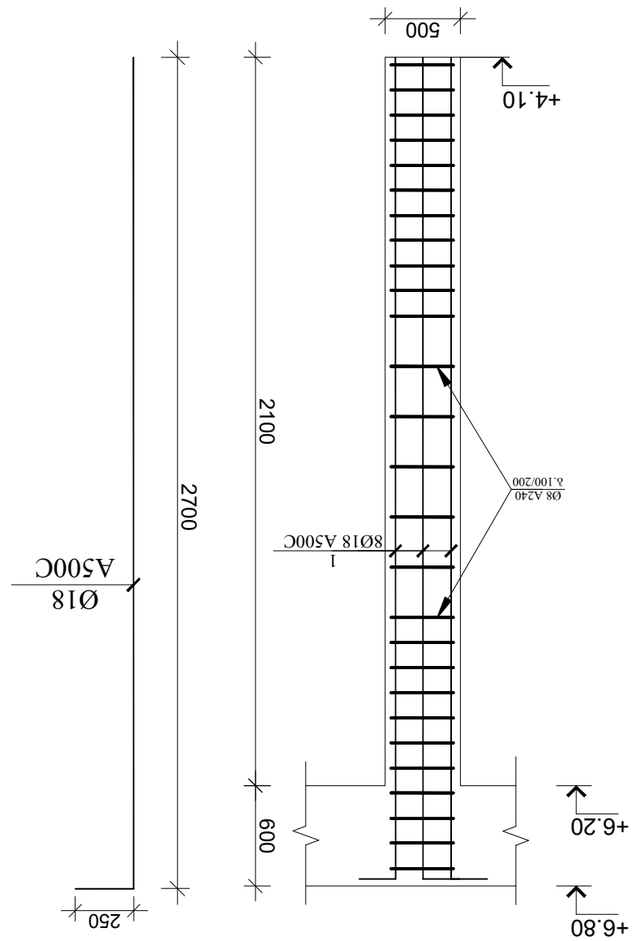

ფილა 4-ის ბეტონი მ. 1:25

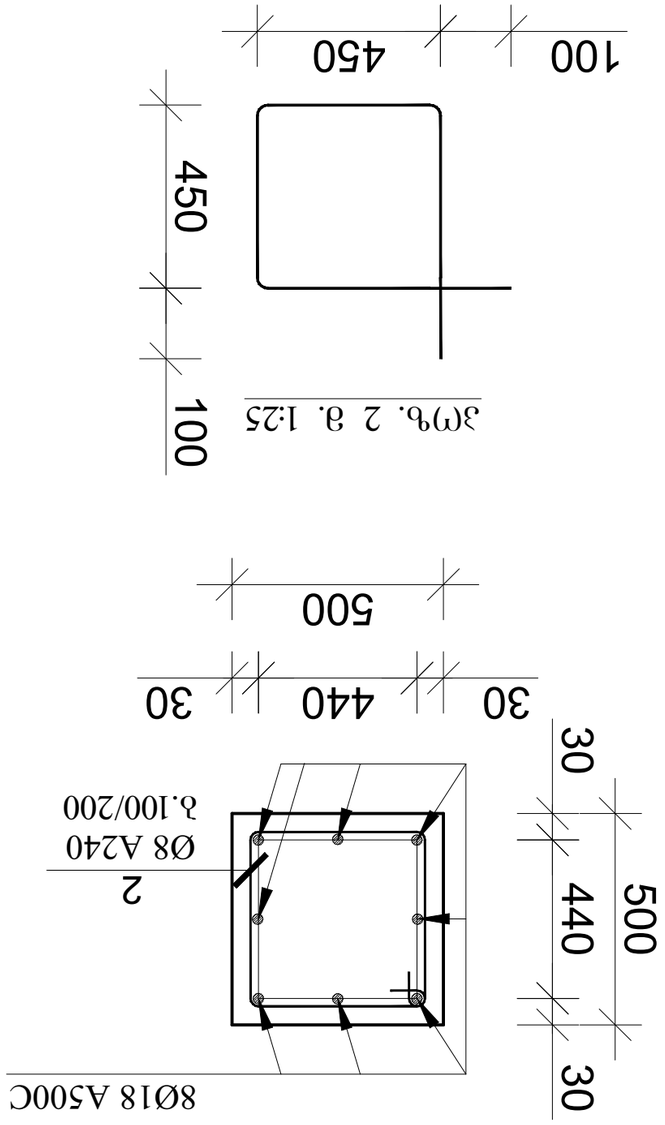

ფილა					
ხიდის ნაგებობა					
ნახაზის ნომერი					

მონ. რ/ბ სვეტის სვ-5
არმირება

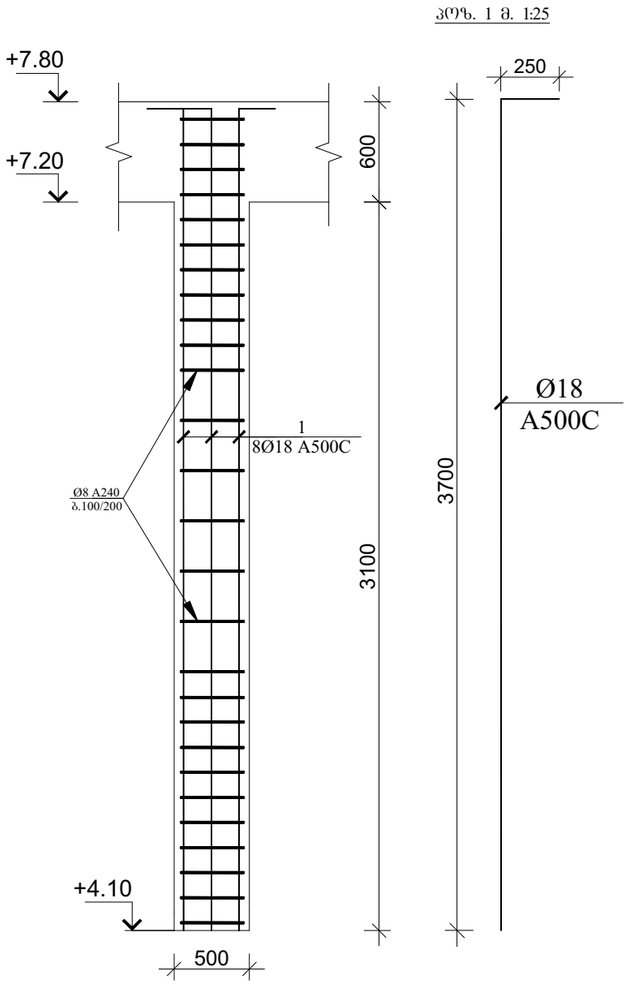

კოჭ. 1 მ. 1:25

სვეტი 5-ის კვეთი მ. 1:25

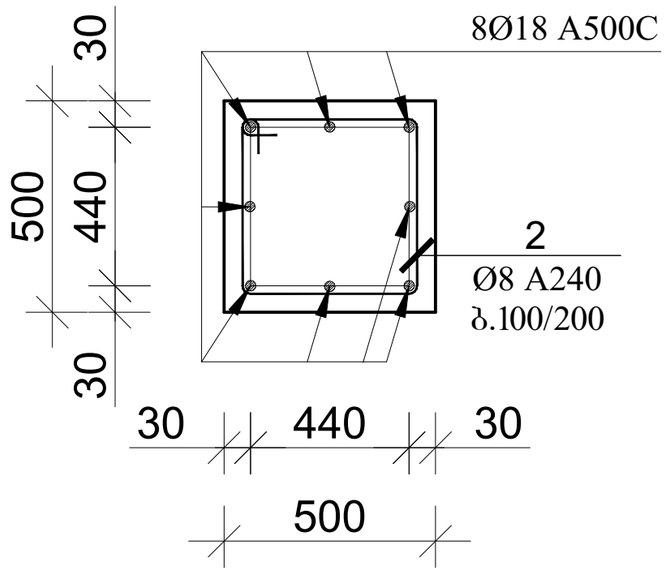

კოჭ. 2 მ. 1:25

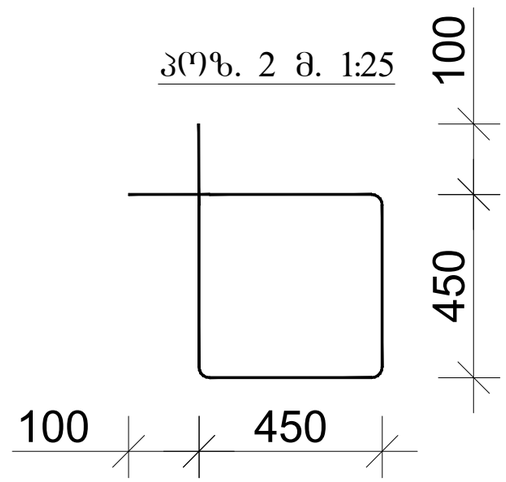

კოჭ.	აღნიშვნა	დასახელება	რაოდ.	სიგრძე მ.	საერთო სიგრძე მ.	საერთო წონა/კგ.
		სვეტი				
		დეტალები				
1	სვეტი 5	Ø18 A500C	8	3.95	885	1770
2		Ø8 A240	690	2.00	1380	552
		მასალები				
		B25 კლასის ბეტონი				21.70მ³

დირექტორი		გ.ჭანკვეტაძე	ქ.თბილისი, სოფ. დიღომი ლ.რჩეულიშვილის ქ.№2 ს/კ 01.72.14.032.181		
კონსტრუქტორი		გ.ჭანკვეტაძე			
შეასრულა		თ.ბიბაური			
			კონსტრუქციული ნაწილი	optimus ოპტიმუსი	შ.პ.ს. "ოპტიმუსი"
			შეთანხმება	თბილისი 2022 წელი	

მონ. რ/ბ სვეტის სვ-6
არმირება

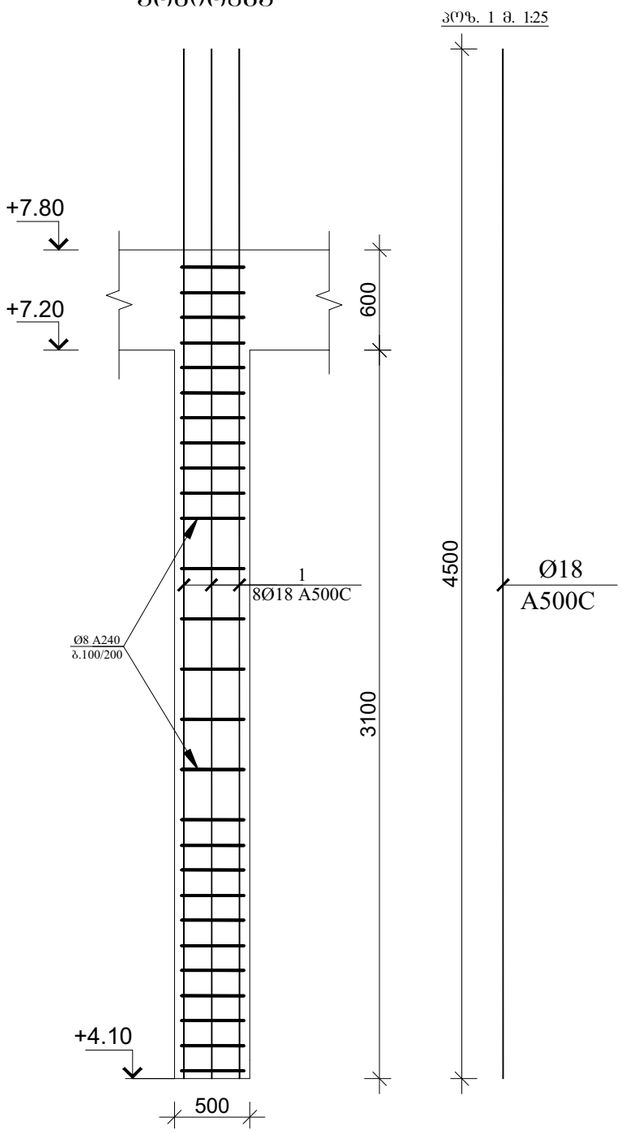

სვეტი 6-ის კვეთი მ. 1:25

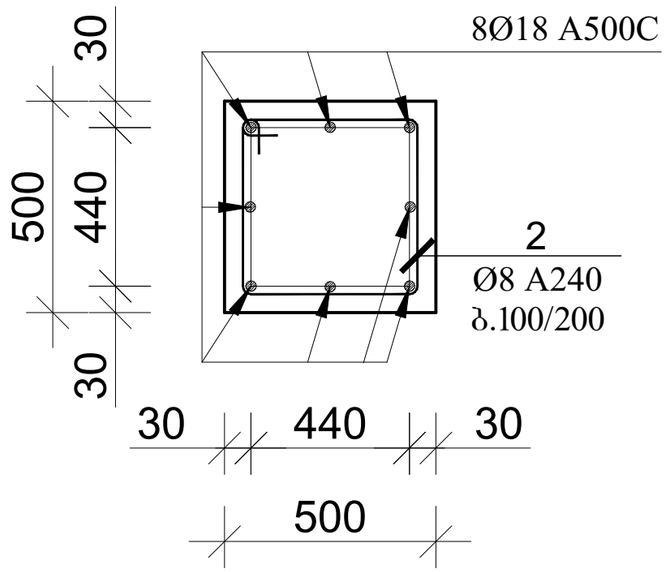

პოზ. 2 მ. 1:25

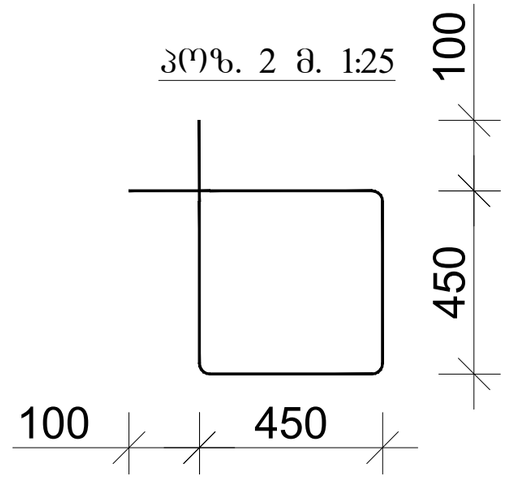

პოზ.	აღნიშნვა	დასახელება	რაოდ.	სიგრძე მ.	საერთო სიგრძე მ.	საერთო წონა/კგ.
		სვეტი				
		დეტალები				
1	სვეტი 6	Ø18 A500C	8	4.50	144	288
2		Ø8 A240	100	2.00	200	80
		მასალები				
		B25 კლასის ბეტონი				3.10მ³

დირექტორი		გ.ჯანკეტაძე	ქ.თბილისი, სოფ. დიდუბე ლ.რჩეულიშვილის ქ.№2 ს/კ 01.72.14.032.181	
კონსტრუქტორი		გ.ჯანკეტაძე		
შემასრულა		თ.ბიბაური		
			კონსტრუქციული ნაწილი	შ.პ.ს. "ოპტიმუსი"
			შეურუმი	თბილისი 2022 წელი

მონ. რ/ბ პილონის პლ-3
არმირება

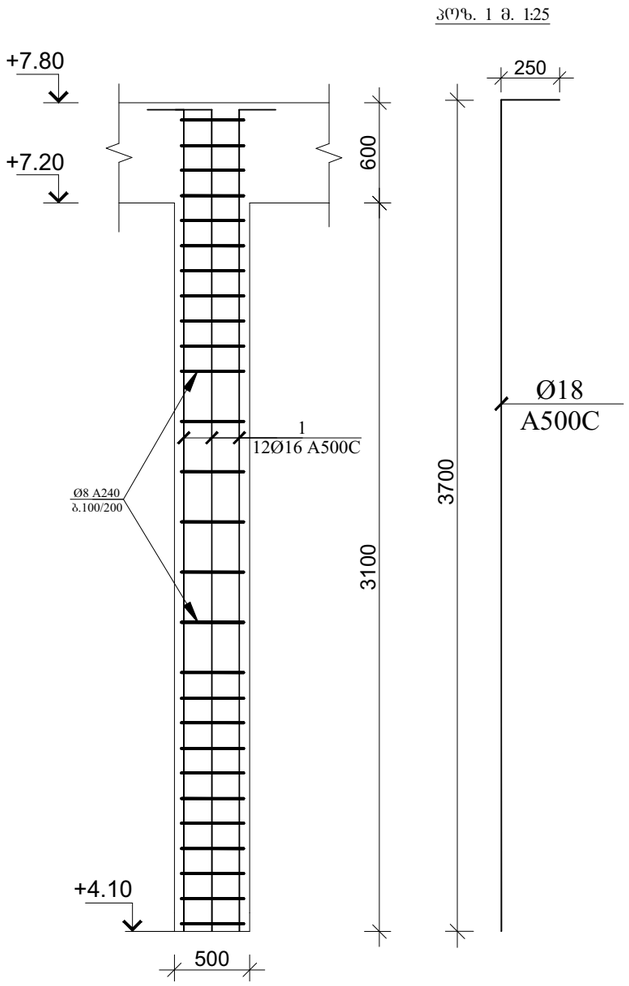

პოზ.	აღნიშვნა	დასახელება	რაოდ.	სიგრძე მ.	საერთო სიგრძე მ.	საერთო წონა/კგ.
		სვეტი				
		დეტალები				
1	პილონი 3	Ø16 A500C	12	3.95	95	152
2		Ø8 A240	100	2.60	260	104
		მასალები				
		B25 კლასის ბეტონი				3.10მ³

პილონი 3-ის კვეთი მ. 1:25

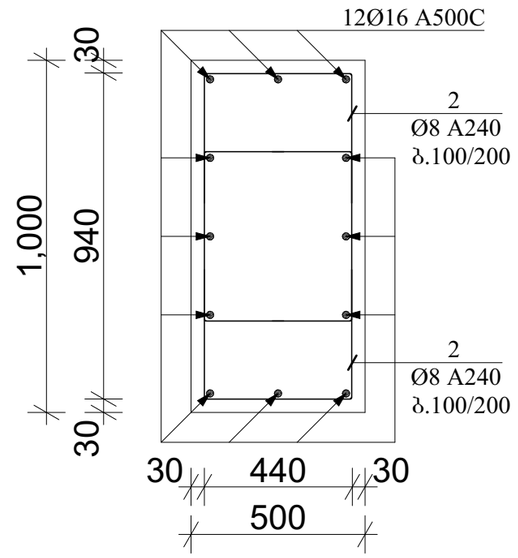

პოზ. 2 მ. 1:25

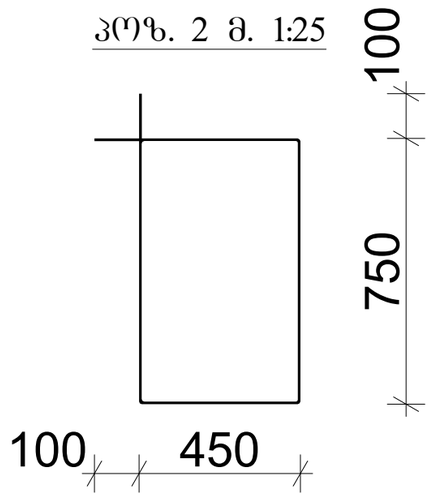

დირექტორი		გ.ჭანკვეტაძე	ქ.თბილისი, სოფ. დიდომი ლ.რნეულიშვილის ქ.№2 ს/კ 01.72.14.032.181	
კონსტრუქტორი		გ.ჭანკვეტაძე		
შეასრულა		თ.გიგაური		
			კონსტრუქციული ნაწილი	შ.პ.ს. "ოპტიმუსი"
			ფორმატი	თბილისი 2022 წელი

მონ. რ/ბ სვეტის სვ-7
არმირება

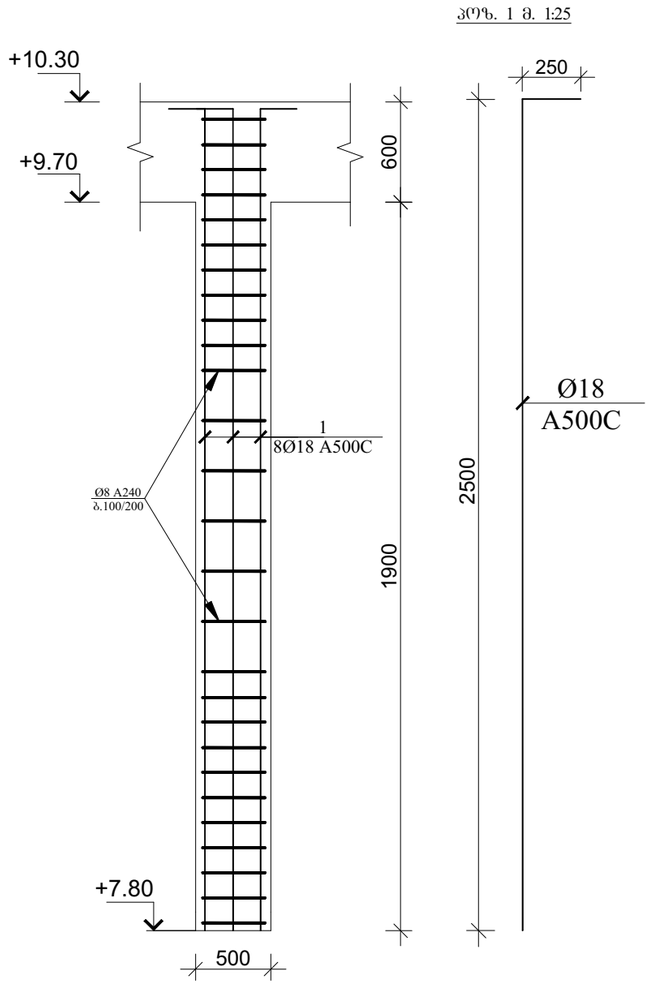

კოზ. 1 მ. 1:25

სვეტი 7-ის კვეთი მ. 1:25

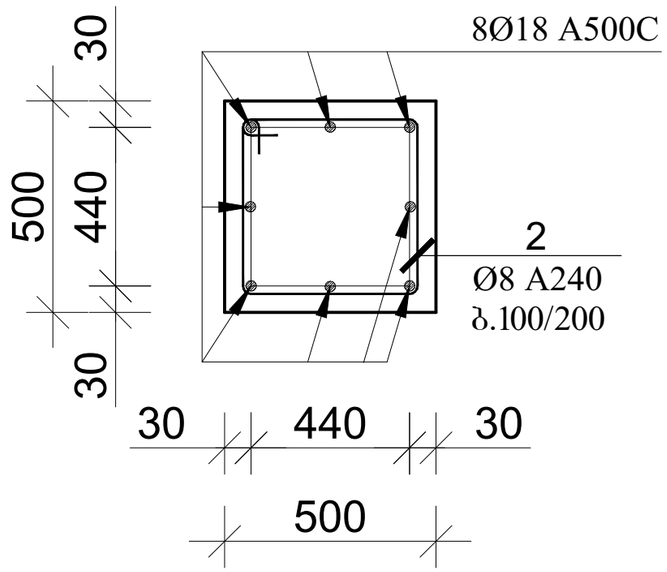

კოზ. 2 მ. 1:25

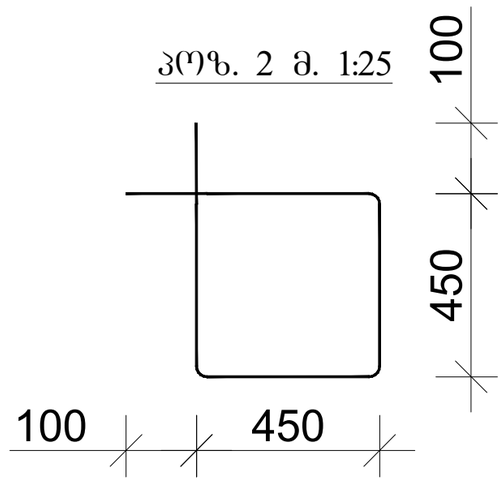

კოზ.	აღნიშვნა	დასახელება	რაოდ.	სიგრძე მ.	საერთო სიგრძე მ.	საერთო წონა/კგ.
		სვეტი				
		დეტალები				
1	სვეტი 7	Ø18 A500C	8	2.75	88	176
2		Ø8 A240	67	2.00	134	54
		მასალები				
		B25 კლასის ბეტონი				1.90მ³

დირექტორი		გ.ჭანკვეტაძე	ქ.თბილისი, სოფ. დიღომი ლ.რჩეულიშვილის ქ.№2 ს/კ 01.72.14.032.181	
კონსტრუქტორი		გ.ჭანკვეტაძე		
შეასრულა		თ.გიგაური		
			კონსტრუქციული ნაწილი	შ.პ.ს. "ოპტიმუსი"
			შეთანხმება	თბილისი 2022 წელი

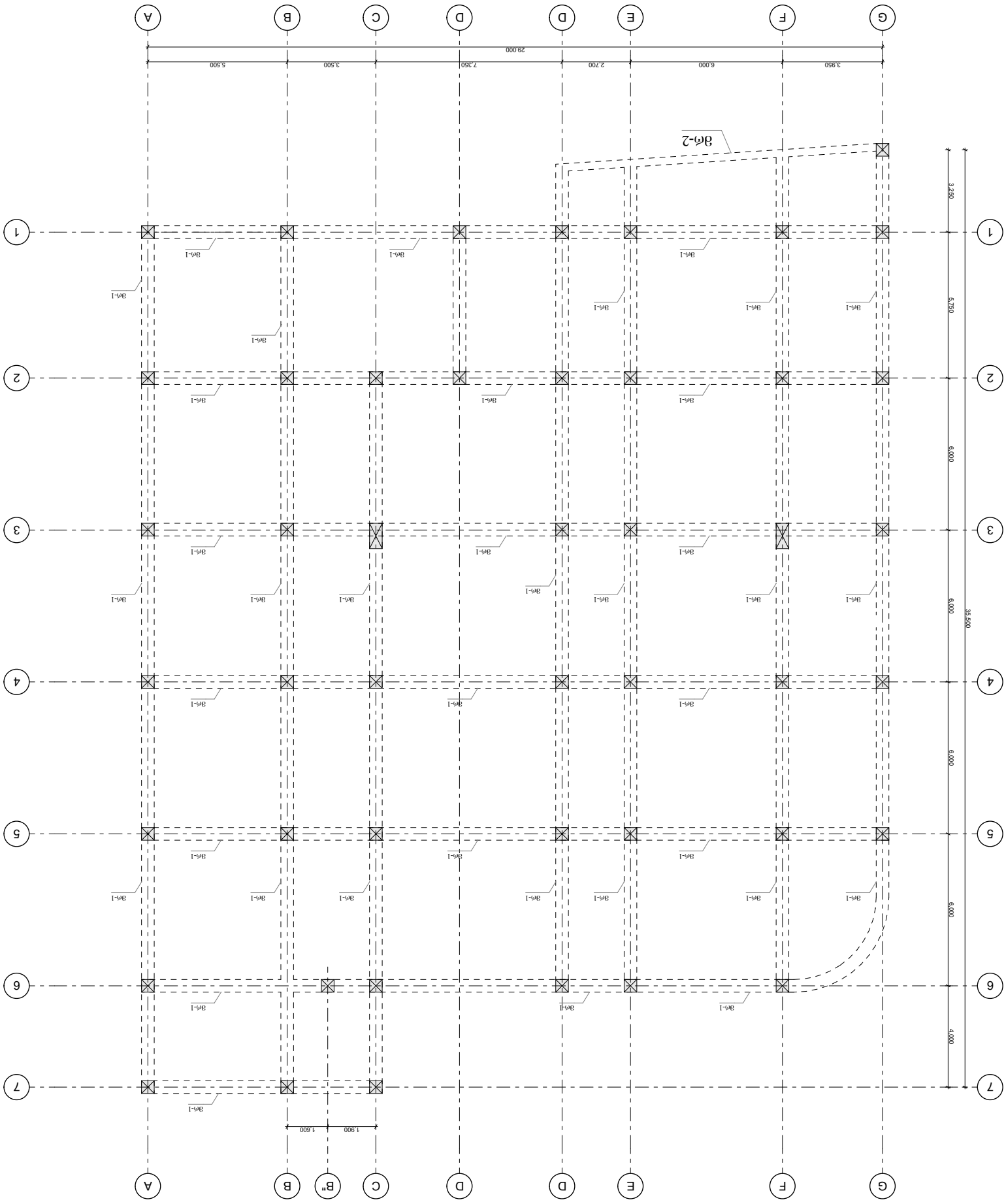

ดัดแปลงมาจาก แบบขยายรายละเอียดงานโครงสร้าง ชั้นที่ 2.10 อาคารจอดรถ

ขยายรายละเอียดงานโครงสร้าง ชั้นที่ 2.10 อาคารจอดรถ				
ชื่อแบบ(ไทย)				
ชื่อแบบ(อังกฤษ)				
ชื่อโครงการ				

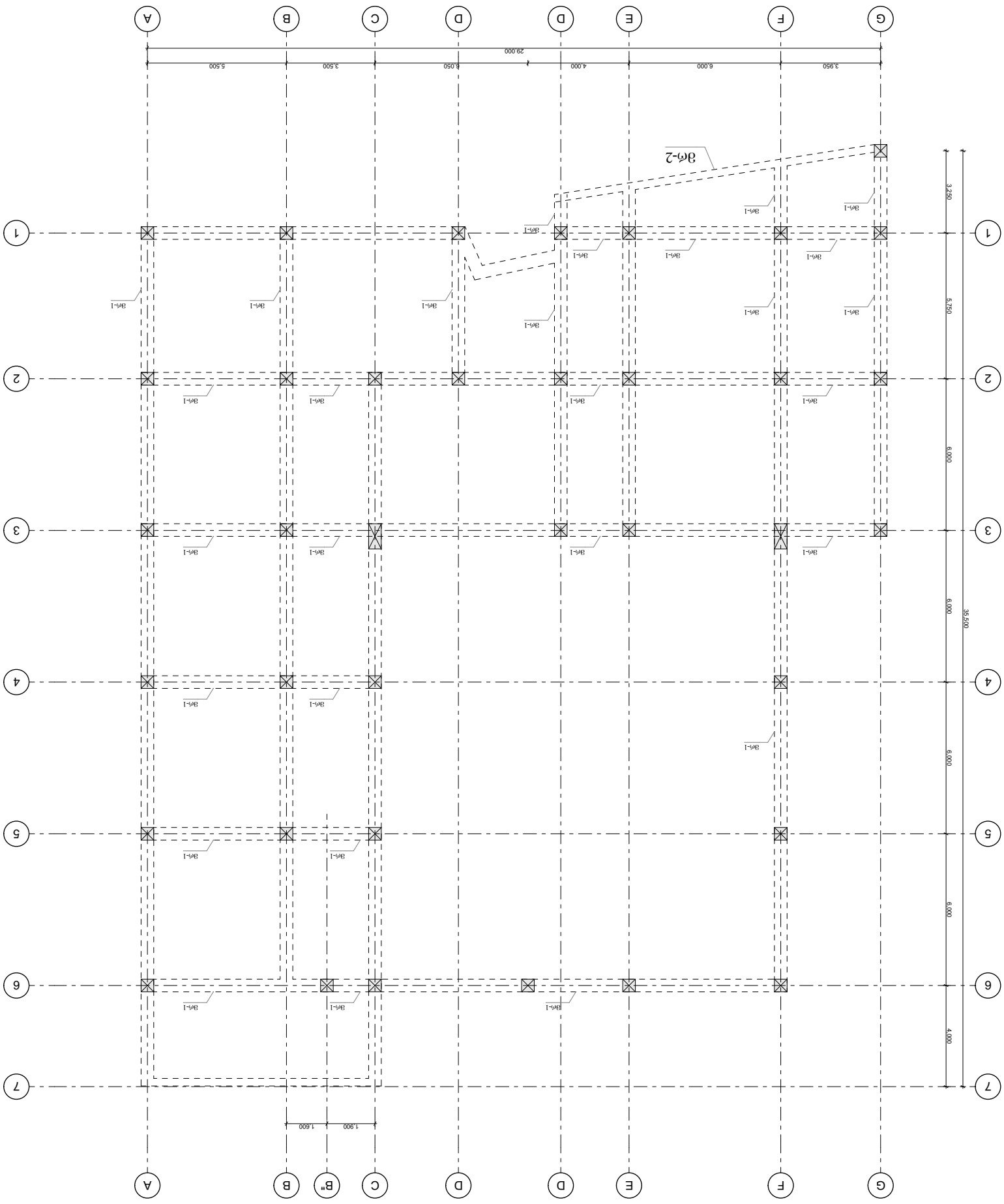

שם הפרויקט/מבנה		בית ספר יסודי ע"ש אלי כהן	
כתובת הפרויקט/מבנה		רח' הרצל 15, ראש העין	
שלב		תכנית עבודה	
תוכן התכנית		תכנית יסודות	
מספר תכנית		01-2024-181	
קנ"מ		1:100	

קונסטרוקטור		ד"ר מהנדס יעקב רוזן, מהנדסים בע"מ רח' הברזל 32 תל אביב 6971054 טל' 03-6444555 פקס' 03-6444556	
אדריכל			
מתכנן שלד			
מתכנן אינסטלציה			
מתכנן חשמל			
יועץ בטיחות			
יועץ נגישות			
יועץ כבאות			
יועץ אקוסטיקה			
יועץ תנועה			
יועץ נוף			
יועץ איטום			
יועץ אנרגיה			
יועץ סביבתי			
יועץ אחר			

ფილიალის დირექტორი		შპს „ოპტიმუს კონსალტინგი“	
ტექნიკური ხელმძღვანელი			
მთავარი ინჟინერ-პროექტირების			
ინჟინერ-პროექტირების			
ინჟინერ-პროექტირების			

შპს „ოპტიმუს კონსალტინგი“		
ქ. თბილისი, ხ.ნ. ჩხეიძის N80		
ტელ: 032 2 18 17 72		

მონოლითური რიგელის მრ-1 არმირება მ 1:25

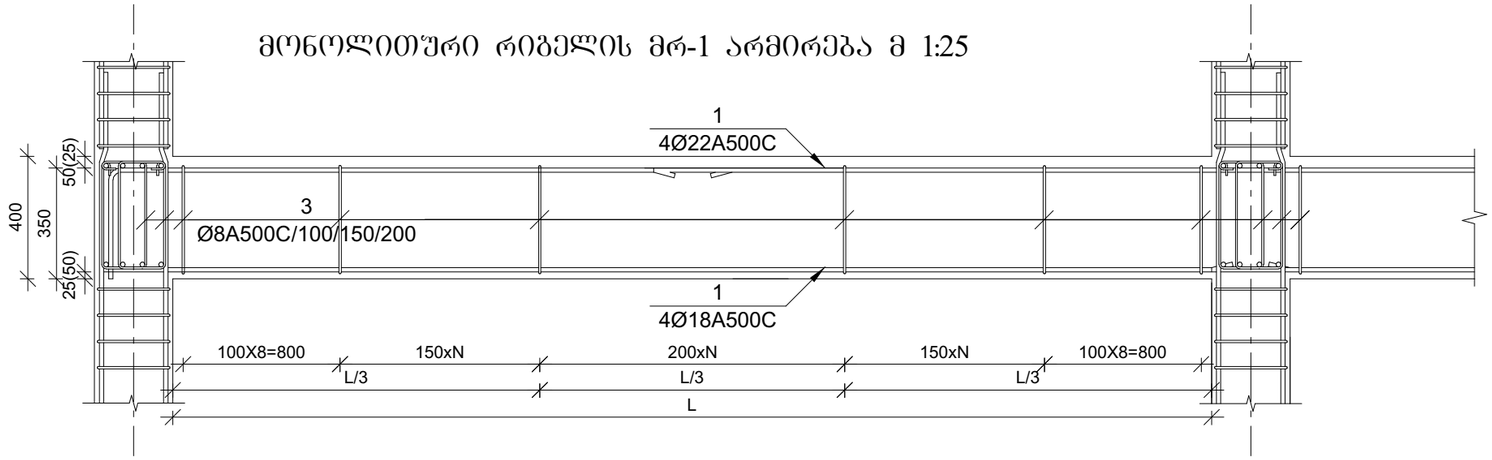

მონოლითური რიგელი მრ-1
მ 1:10

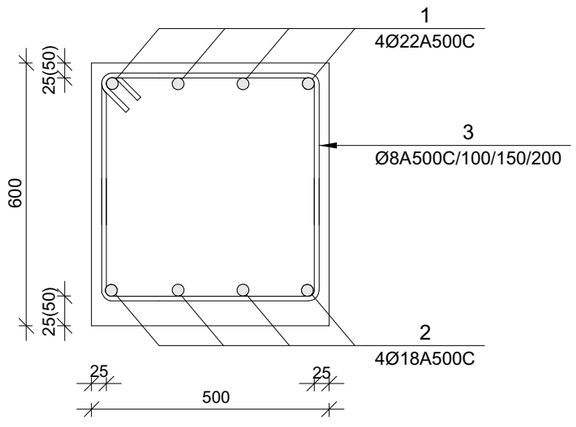

მონოლითური რიგელი მრ-2
მ 1:10

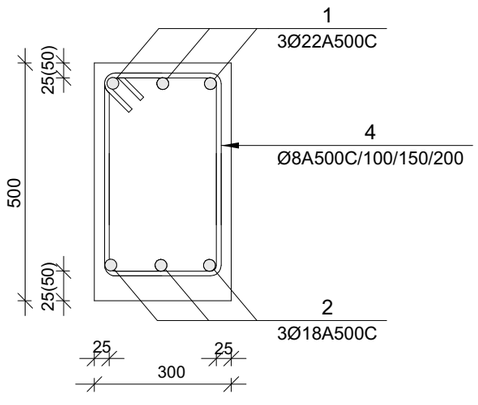

3
Ø8A500C/100/150/200

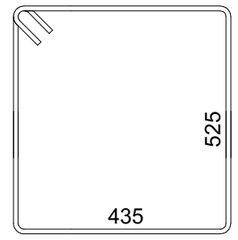

4
Ø8A500C/100/150/200

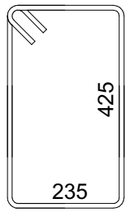

პოზ.	აღნიშვნა	დასახელება	რაოდ.	სიგრძე მ.	საერთო სიგრძე მ.	საერთო წონა/კგ.
		რიგელი				
		დეტალები				
1		**Ø 22A500C**	-	-	5500	16500
2		**Ø 18A500C**	-	-	5500	11000
3		**Ø 8A240**	7100	2.12	15052	6020
4		**Ø 8A240**	404	1.52	615	246
		B25 კლასის ბეტონი				229.0მ³

დირექტორი		გ.ჭანკვეტაძე	ქ.თბილისი, სოფ. დიღომი ლ.რჩეულიშვილის ქ.№2 ს/კ 01.72.14.032.181	
კონსტრუქტორი		გ.ჭანკვეტაძე		
შემასრულა		თ.გიგაური		
			კონსტრუქციული ნაწილი	შ.პ.ს. "ოპტიმუსი"
			შეკვრები	თბილისი 2022 წელი

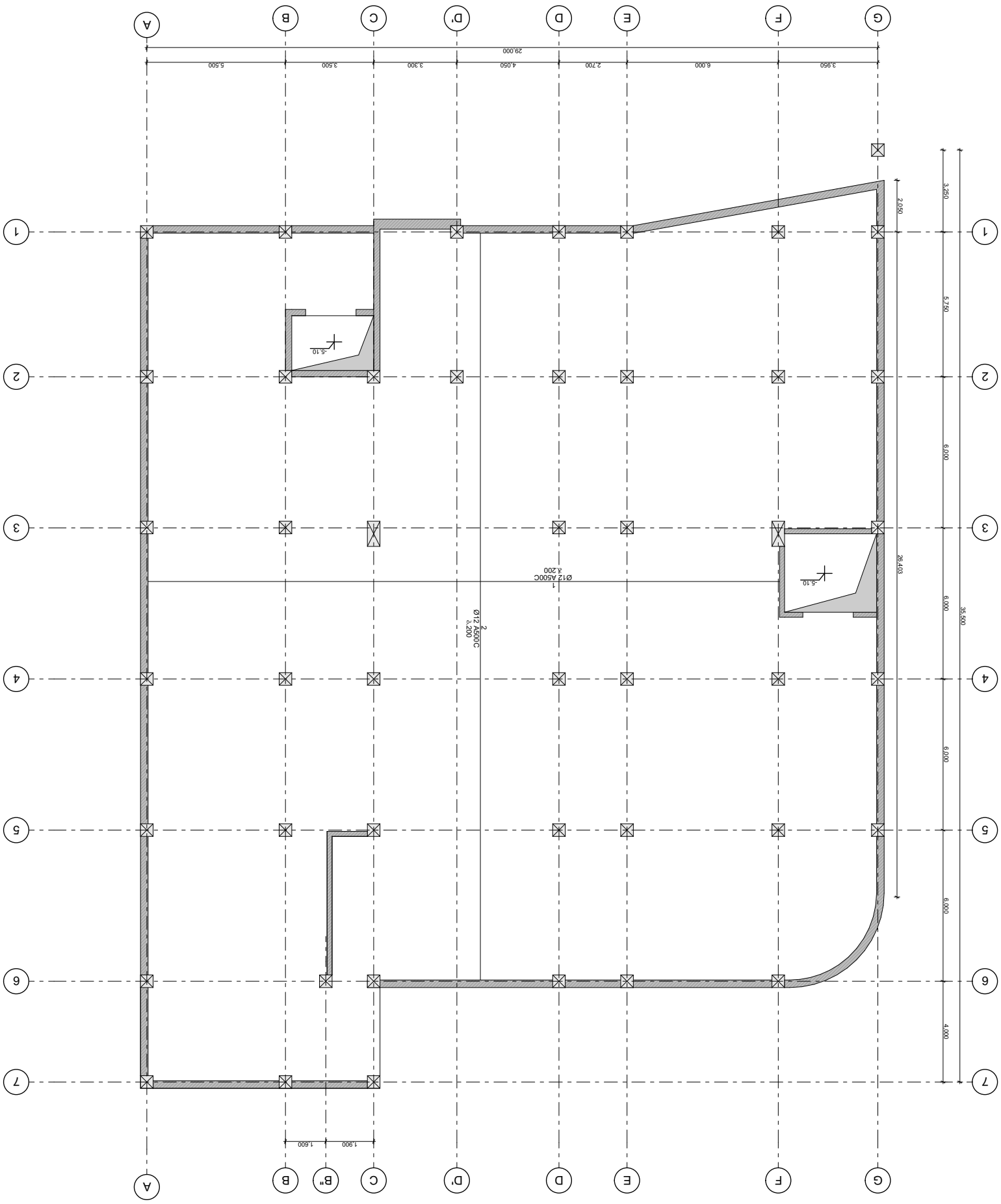

ΩΔϕϽϽΠΙ ϑΘϞΥΠΙ ΘϽΘΘΙ -3.60 ΓΘϑΓϑϞϞΥΙ

ϞΘΠΙΓΘΔΓΘΔΠΙ	ΔΘΘΘΞΥΠΙΟ. Ι.Θ.Ε. ΞΘΞΥΘΘ	ΔΓΘΘΘΞΥΠΙΟ. Ι.Θ.Ε. ΞΘΞΥΘΘ	
ΔΥΘΙΓΘΔΓΘΔΠΙ(Υ.Θ)	ΞΔΔΓΘΞΥΘΓΘΘΞΥΠΙΟ. ΔΝΖ	ΞΔΔΓΘΔΓΘΔΠΙΟ	
ΓΘΔΔΙΓΘΞΥΔΙ	ΠΙ.ΔΘΘΔΔΘΙΟ	Ι/Δ 0172.14032.181	

იატაკის მოწყობის პრინციპული კვანძი მი-1 (1მ)

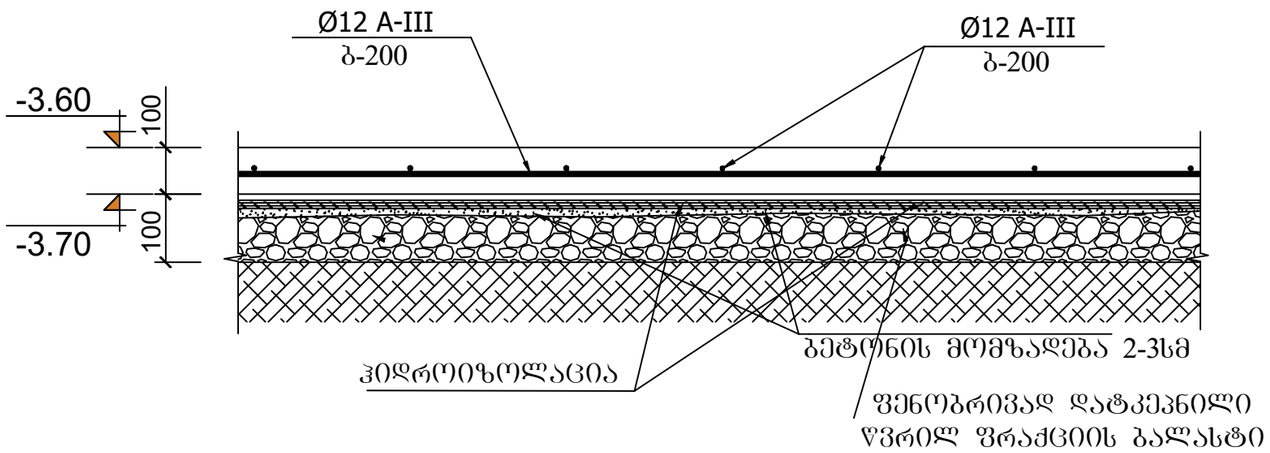

პოზ.	აღნიშვნა	დასახელება	რაოდ.	სიგრძე მ.	წონა/კგ.
		იატაკის ფილა			
		დეტალები			
1		Ø12 A500C	1	10100	8976
		მასალები			
	ბეტ. მომზ.	B25 კლასის ბეტონი			91.90მ³

შენიშვნა:

1. მონ. რ/ბ. იატაკი მი-1 (1მ) სისქე 10 სმ-ია. დაარმირებულია ერთმაგი არმატურის ბადით კონსტრუქციულად Φ12 -III არმატურის ღეროებით ბ-200.

2. მონ. რ/ბ. იატაკი მოეწყოს კონსტრუქციული კვანძის შესაბამისად. (იხ. იატაკის მოწყობის პრინციპული დეტალი) არმატურის ღეროების დაწყობამდე საჭიროა დატკეპნილი ბალასტის ზენაზე მოეწყოს ჰიდროიზოლაცია.

3. ყველა მონ. რ/ბ. კონსტრუქცია უნდა მოეწყოს „ -25“ კლასის ბეტონზე. განსაკუთრებული ყურადღება უნდა მიექცეს ბეტონის კლასსა და ვიბრირების ხარისხს.

დირექტორი		გ.ჭანკვეტაძე	ქ.თბილისი, სოფ. დიღომი ლ.რჩეულიშვილის ქ.№2 ს/კ 01.72.14.032.181		
კონსტრუქტორი		გ.ჭანკვეტაძე			
შესრულა		თ.გიგაური			
			კონსტრუქციული ნაწილი	optimus ოპტიმუსი	შ.პ.ს. "ოპტიმუსი"
			შეურთები	თბილისი 2022 წელი	

ΚΑΤΑΣΚΕΥΗ			
ΔΙΑΜΟΡΦΩΤΗΣ			
ΕΠΙΒΛΕΠΩΝ ΜΗΧΑΝΙΚΟΣ			
ΣΧΕΔΙΑΣΤΗΣ			
ΗΜ/ΝΙΑ			

ερόπλφρεσ/πλή		ΔΡΧΙΤΕΚΤΟΝΙΚΕΣ ΕΦΑΡΜΟΓΕΣ ΔΗΜ. ΘΩΜΟΠΟΥΛΟΥ, ΕΛΕΝΗ ΣΟΦΙΑΝΟΥ ΣΑΡΑΓΗΣ 2 ΚΑΙ ΠΑΝΟΡΜΟΥ 1 Τ.Κ. 15772 ΖΩΓΡΑΦΟΥ ΤΗΛ: 2107721821	ΔΗΜΟΣΙΑ ΕΡΓΑ
ΔΗΜΟΣΙΑ ΕΡΓΑ(ΠΛΗ)			
ΤΟΠΟΓΡΑΦΙΚΑ			
ΔΗΜΟΣΙΟ ΕΡΓΟ ΕΠΙΣΚΕΥΗ ΚΑΙ ΣΥΝΤΗΡΗΣΗ ΣΧΟΛΕΙΩΝ ΔΗΜΟΥ ΔΙΟΝΥΣΟΥ			
ΑΡΙΘΜ. ΜΕΛΕΤΗΣ: 2022 ΕΠΣΚΣΧ 0			

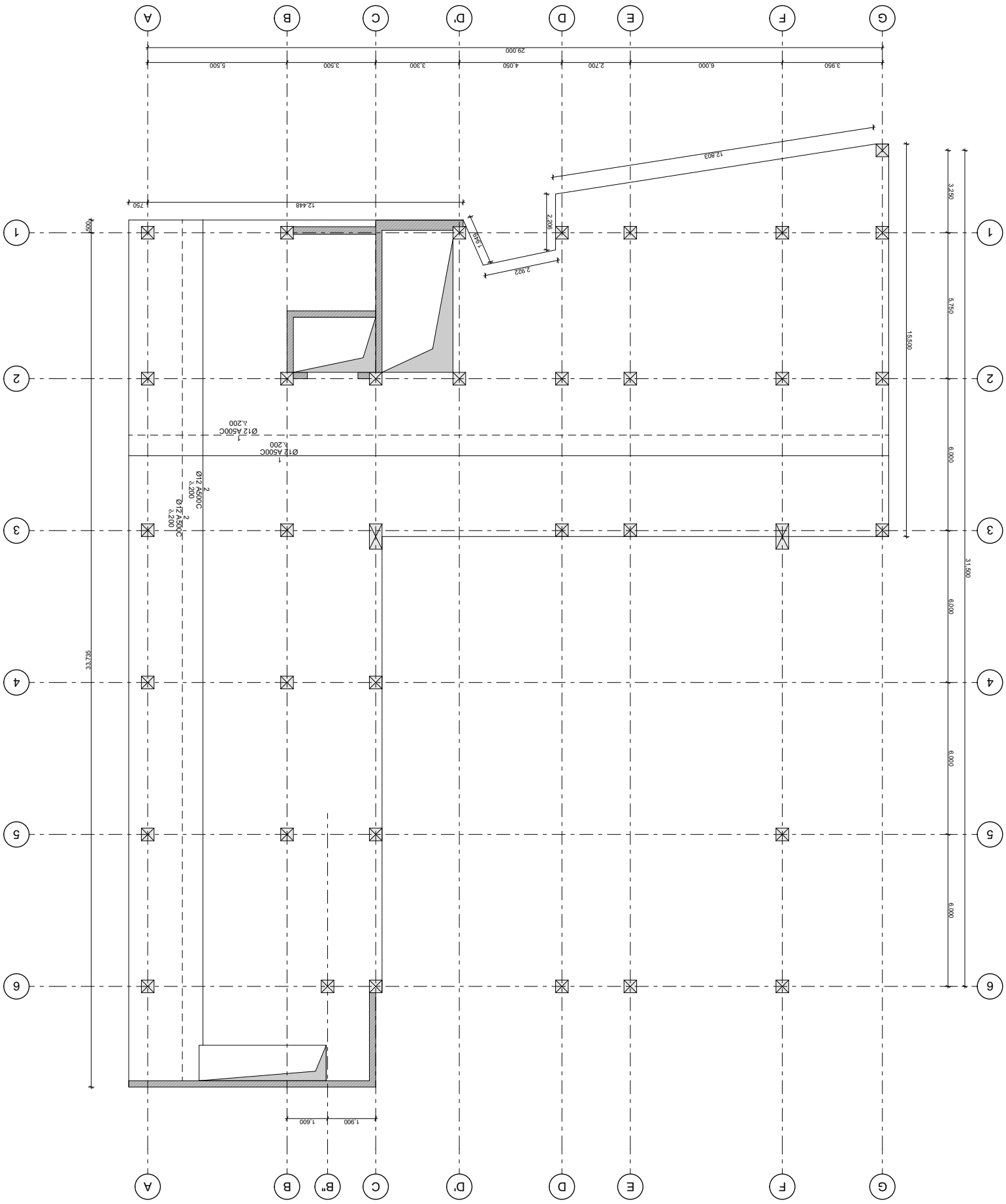

ΔΙΑΤΙΘΕΤΑΙ ΜΕ ΑΔΕΙΑ ΧΡΗΣΗΣ +4.10 ΔΙΑΦΟΡΕΤΙΚΑ ΜΕΓΕΘΗ ΑΠΟ ΑΥΤΑ ΠΟΥ ΦΑΙΝΟΝΤΑΙ

שם הפרויקט/מבנה		בית ספר יסודי ע"ש אלי כהן		
כתובת הפרויקט/מבנה		רח' הרצל 15, ראש העין		
גוש/חלקה		גוש 12345 חלקה 67		
שלב		היתר בניה		
מהנדס הקונסטרוקציה		משרד מהנדסים ושות' בע"מ		
מספר רישיון		54321		
תאריך		15.03.2024		

חתך 1-1

קנ"מ 1:10

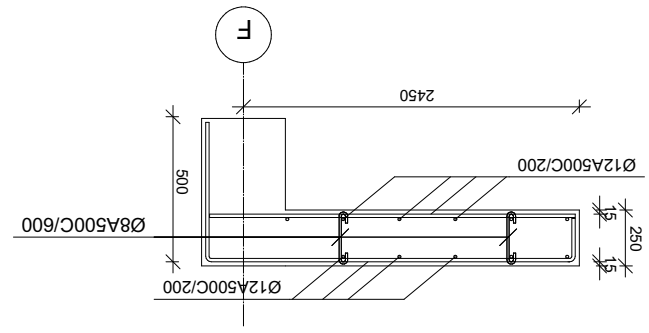

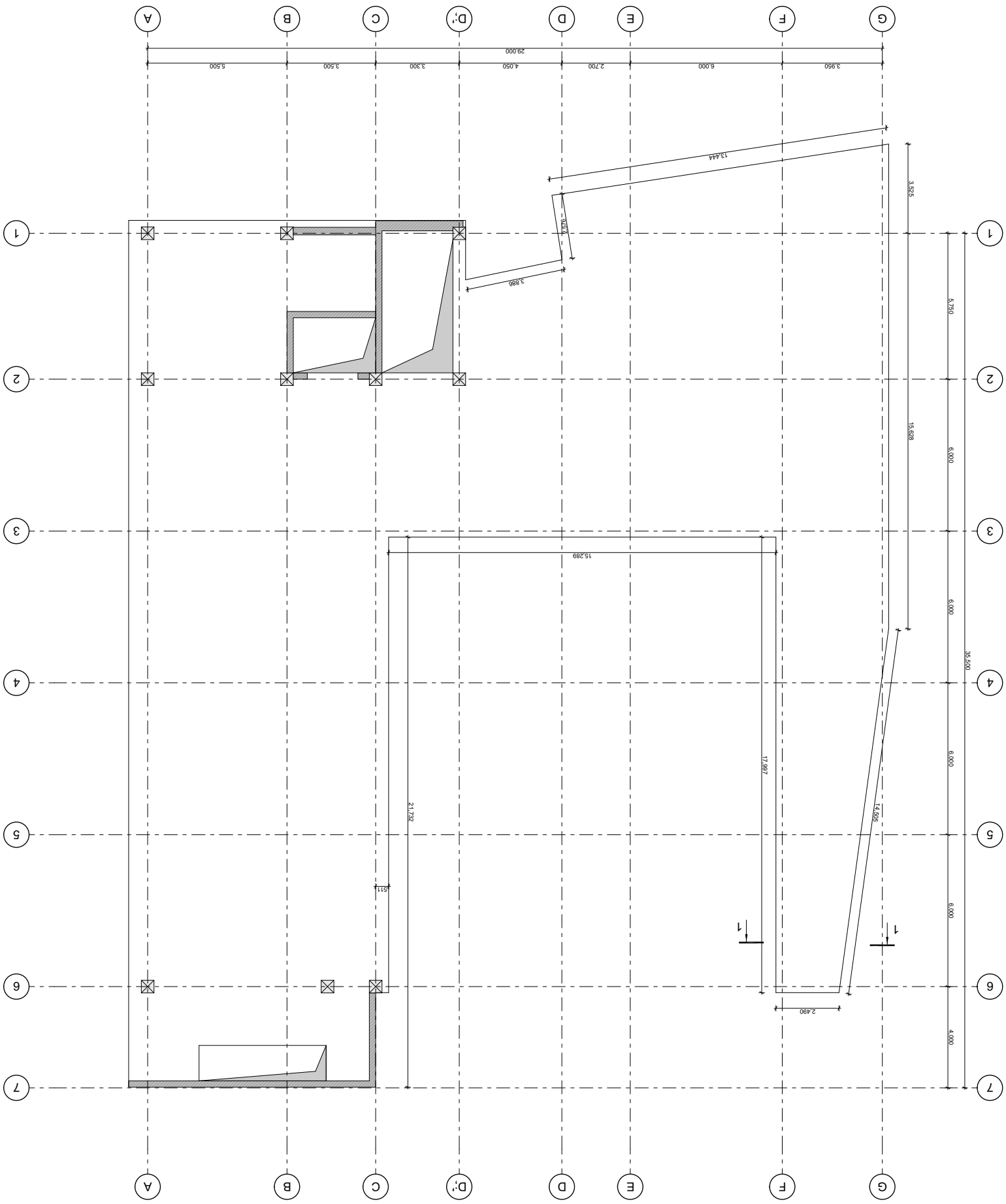

מסמך זה הוכן בתוכנת Optimus BIM ע"י מ.ב. תכנון בע"מ

שם הפרויקט/מתחם		בית הספר לחינוך מיוחד ע"ש אלי כהן	
כתובת הפרויקט		רח' הרב עדס 2, באר שבע	
גוש/חלקה/תת חלקה		38302/12	
מספר תיק מידע		2022-0010	
מהדורה		1	
שלב		היתר	
תאריך		03.2022	

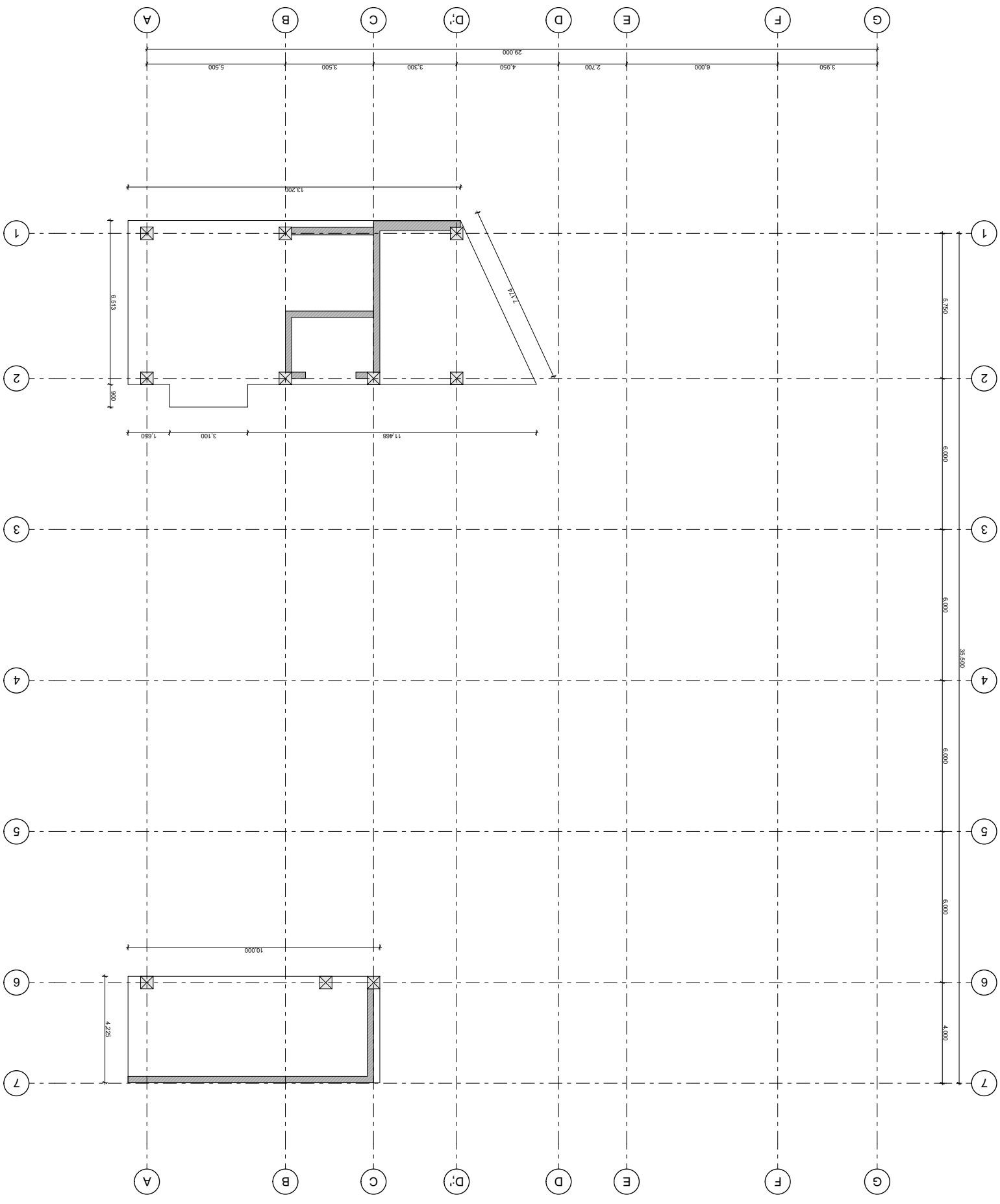

מסמך זה הינו רכושו הבלעדי של משרד אדריכלים ומהנדסים בע"מ, אין להעתיק או לעשות שימוש במסמך זה ללא אישור בכתב ומראש מהמשרד.

ფილაში საკიდების განაწილების სქემა

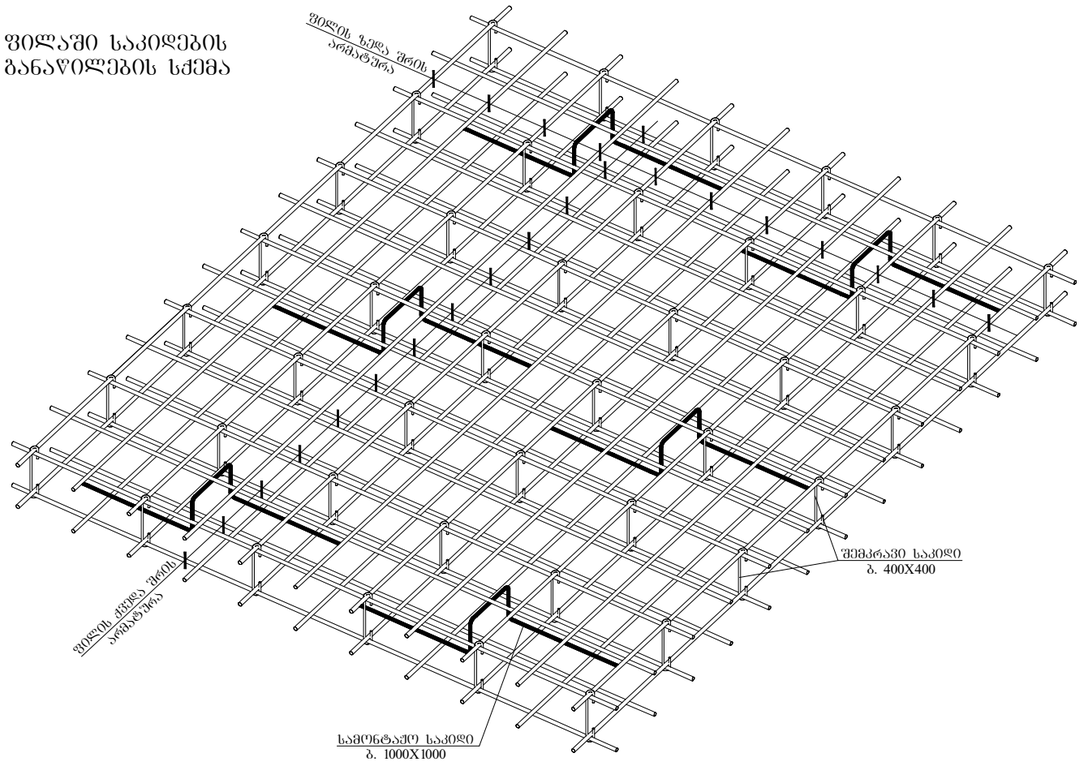

ფილის არმირების ფრაგმენტი ჭრილში

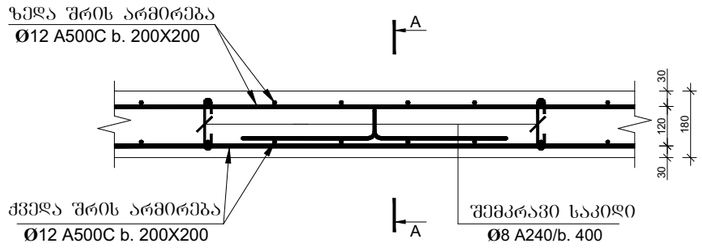

კვეთი 1-1

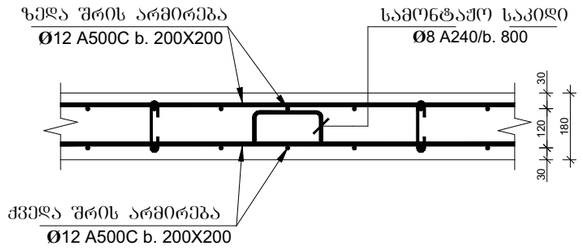

კვეთი 2–2

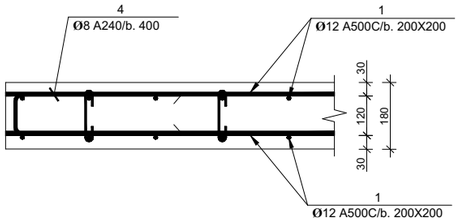

პოზ-№2

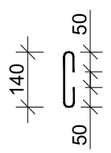

პოზ-№3

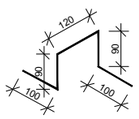

პოზ. №4

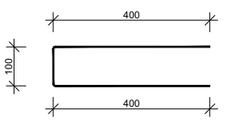

პოზ.	აღნიშნვა	დასახელება	რაოდ.	სიგრძე მ.	წონა/კგ.
		გადახურვის ფილა			
		დეტალები			
1		Ø12 A500C	1	47000	41736
2		Ø8 A240C 0.24მ	6715	1612	645
3		Ø8 A240C 0.5მ	3360	1680	672
4		Ø8 A240C 0.9მ	3360	3024	1210
		მასალები			
	ბეტ. მომზ.	B25 კლასის ბეტონი			403.5მ³

დირექტორი		გ.ჭანკვეტაძე	ქ.თბილისი, სოფ. დიღომი ლ.რჩეულიშვილის ქ.№2 ს/კ 01.72.14.032.181		
კონსტრუქტორი		გ.ჭანკვეტაძე			
შეასრულა		თ.გიგაური			
			კონსტრუქციული ნაწილი	optimus ოპტიმუსი	შ.პ.ს. "ოპტიმუსი"
			შეფარვები	თბილისი 2022 წელი	

ջրմատարի կառուցում			
ջրմեկուսացման աշխատանքներ			
ճանապարհների կառուցում			

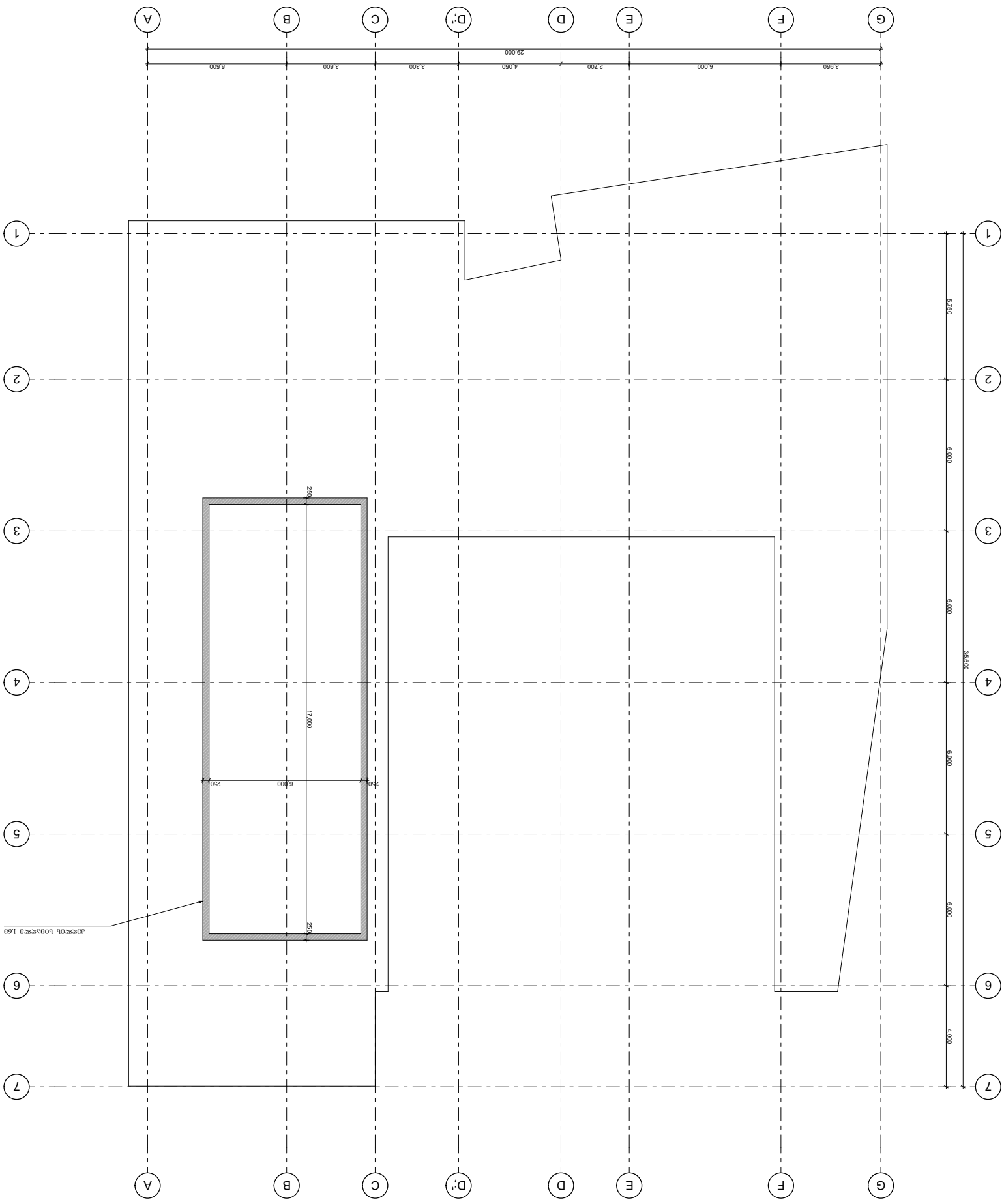

שם הפרויקט			
גיליון			
קנ"מ			
תאריך			
מהנדס			
מתכנן			
יועץ			

ფილიალი				
მთავარი ინჟინერი				
ხელმძღვანელი				
შემსრულებელი				

33-1 ΟΜΟΠΩΣΗ ΟΜΟΙΟΣΧΗΜΟ ΔΔΣΠΟΜΟΦΟΠΟ

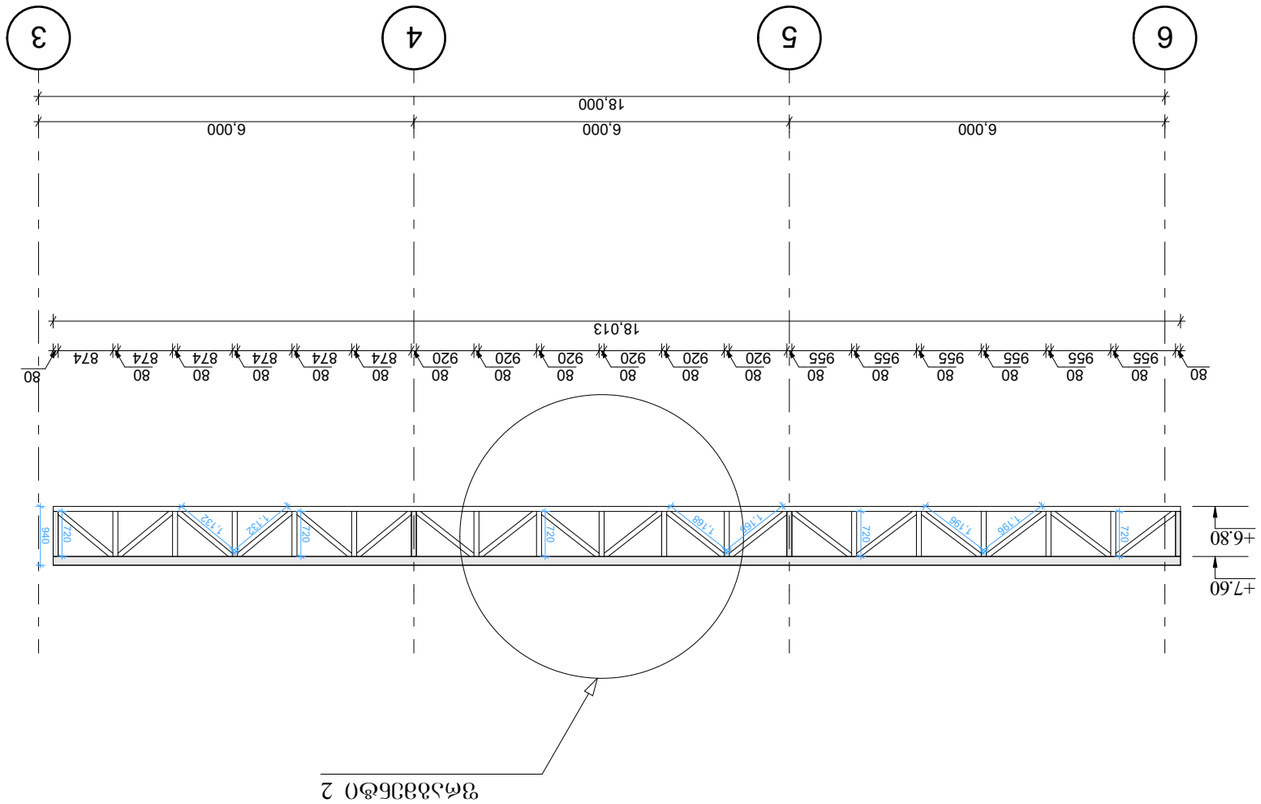

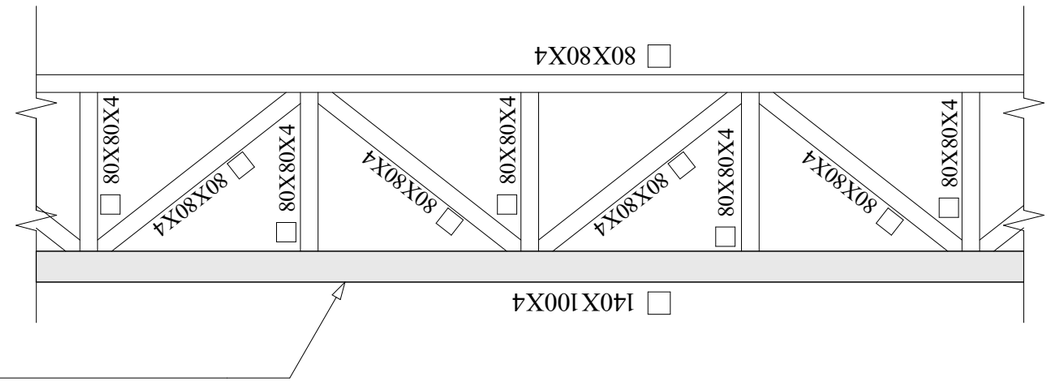

ΦΟΜΠΦΠΟΜΟ		ΠΟΦΔΔΠΟΦΟΠΟ Δ.Δ.Ω.		
ΔΠΜΟΦΦΠΦΜΟ		ΠΟΦΔΔΠΟΦΟΠΟ Δ.Δ.Ω.		
ΠΟΔΔΦΠΟΦΟ		ΟΠ.ΔΟΔΔΠΟΦΟ		
ΔΠΜΟΦΠΦΜΟΦΟΠΟΣΟ ΟΔΥΟΠΟΣΟ				
ΟΠΔΟΣΟΦΟΠΟ 2022 ΥΔΣΟ	ΠΟΠΟΔΟΠΟ	optimus	ΦΔ.Δ. "ΜΔΦΟΠΟΦΟ"	

OPTIMUS LTD. ΔΔΣΠΟΜΟΦΟΠΟ ΔΔΣΠΟΜΟΦΟΠΟ
ΠΔΠΟΠΟΔΟΠΟ
2044209981

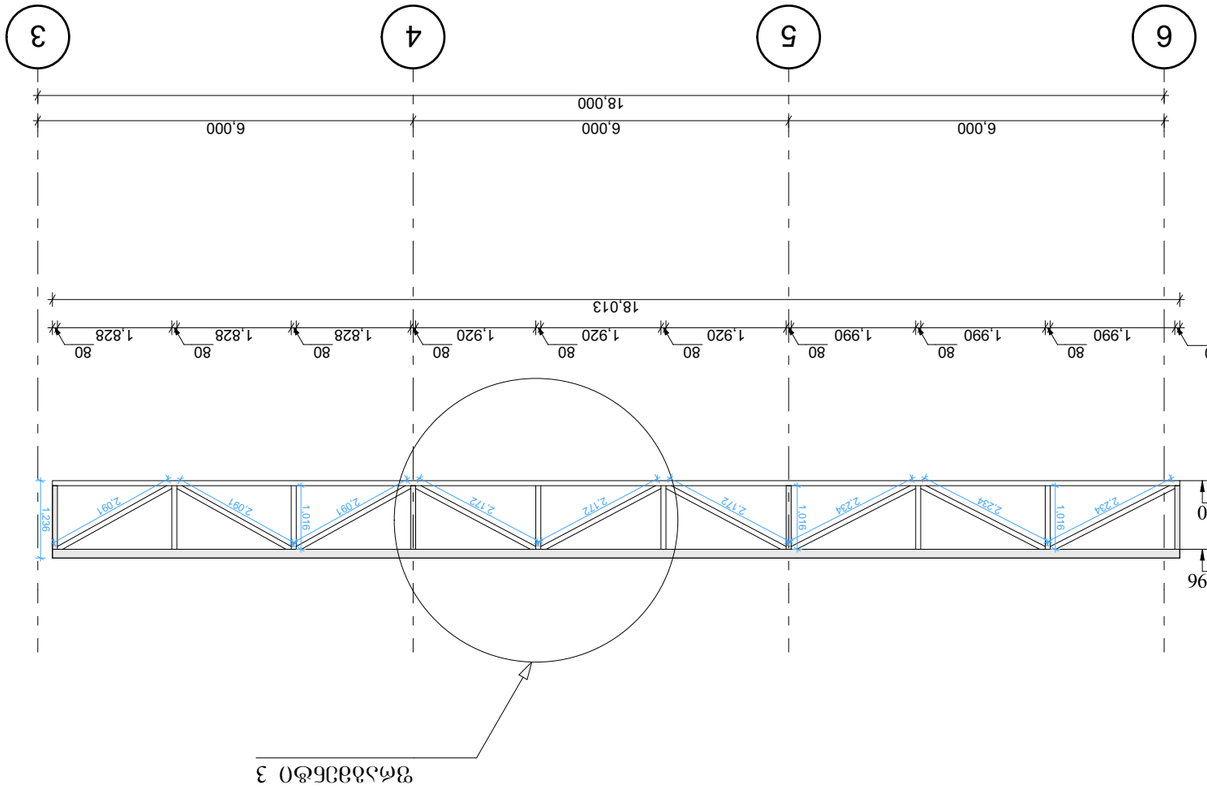

3 ΟΦΘΓΘΔΔΘΓΘΦΟ ΔΔΣΘΟΦΥΓΟΦΟΦΓΟΓΟ 33-2

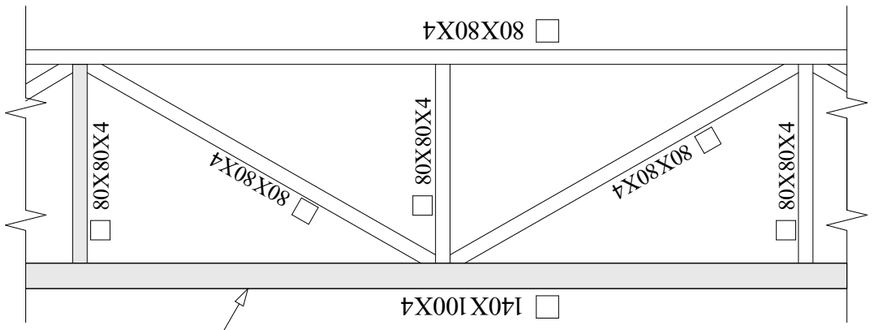

3 ΟΦΘΓΘΔΔΘΓΘΦΟ
1:25

ΥΘΓΘΟΥΓΟΔ ΔΓΥΦΟ Δ.1000

ΡΟΦΔΘΦΥΦΟ				
ΔΥΥΘΔΦΦΦΔΘΦΥΦΟ	Δ.Δ.ΓΦΦΔΓΦΦΔΘΦΟ	ΔΜΟΔΟΥΓΟΔ, Ι.ΥΥ. ΡΟΥΓΥΘΟ ΥΓ.ΦΘΔΥΓΥΓΟΔΟΥΓΟΔ ΔΝΥ2 Ι/3 01.72.14.032.181		
ΓΘΔΔΦΦΥΓΔ	Ο.ΔΟΔΔΓΦΦΟ			
	Δ.Δ.ΓΦΦΔΓΦΦΔΘΦΟ			
		ΔΥΥΘΔΦΦΔΘΦΥΦΟ ΔΔΣΟΥΓΟΔΟΥΓΟΔ ΔΥΥΘΔΦΦΔΘΦΥΦΟ	optimus	Γ.Δ.Δ. "ΥΥΔΘΟΘΔΘΔΟ"
		ΘΘΓΦΔΓΘΘ	ΟΔΟΥΓΟΔΟ 2022 ΥΓΥΓΟ	

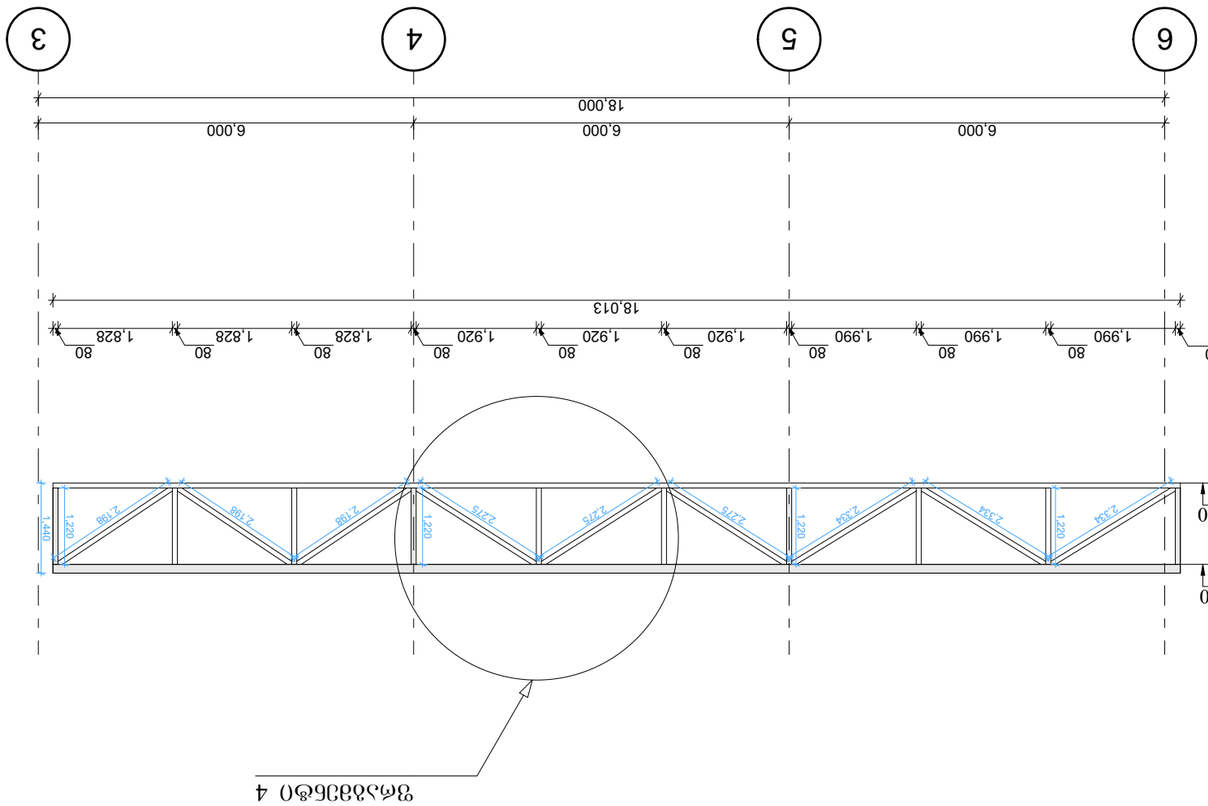

3-33 סכמת מיקום מערכת מבנית

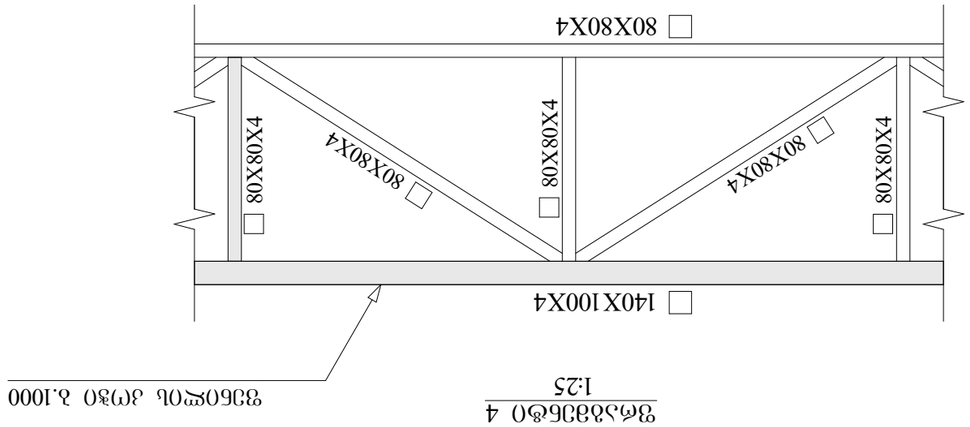

סכמת מבנה 4
1:25

סכמת מיקום 3.1000

קונסטרוקטור		ד.אלבלדה מהנדסים בע"מ		
מתכנן		ד.אלבלדה מהנדסים בע"מ		
מתכנן		ד.מ.ח מהנדסים בע"מ		
מתכנן		ד.מ.ח מהנדסים בע"מ		
מתכנן				

ΣΧΕΔΙΟ ΟΡΟΦΗΣ		ΔΗΜΟΣΙΟ ΚΤΗΡΙΟ ΔΗΜΟΤΙΚΗΣ ΒΙΒΛΙΟΘΗΚΗΣ ΚΑΙ ΠΟΛΙΤΙΣΤΙΚΟΥ ΚΕΝΤΡΟΥ ΘΕΣΣΑΛΟΝΙΚΗΣ, Δ.Ε. ΘΕΡΜΗΣ	
ΟΝΟΜΑΣΙΑ ΣΧΕΔΙΟΥ		ΔΗΜΟΣΙΑ ΒΙΒΛΙΟΘΗΚΗ ΚΑΙ ΠΟΛΙΤΙΣΤΙΚΟ ΚΕΝΤΡΟ ΘΕΣΣΑΛΟΝΙΚΗΣ	
ΤΙΤΛΟΣ ΣΧΕΔΙΟΥ		ΟΡΟΦΟΣ ΔΩΜΑΤΙΟΥ	