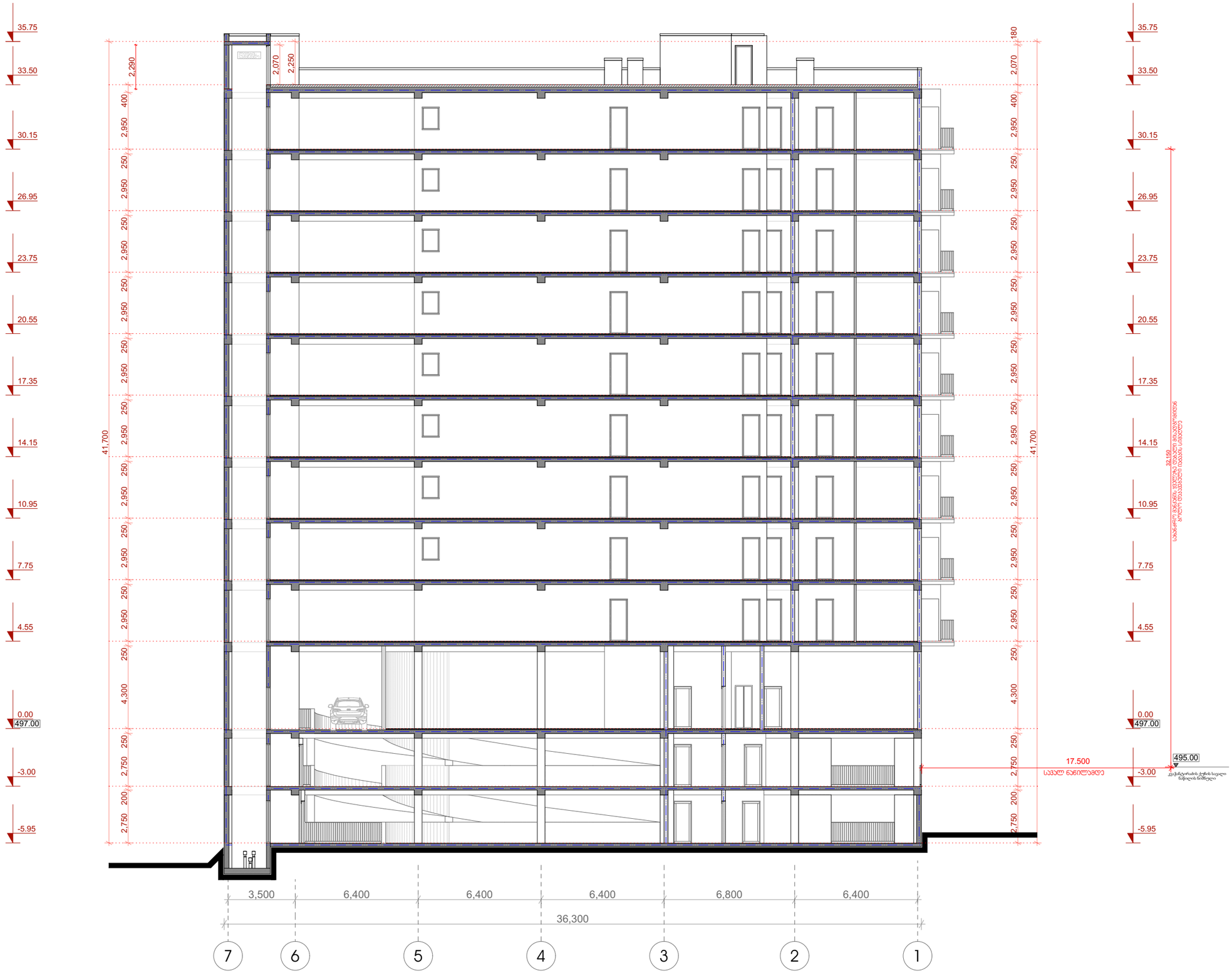

პროექტის დასახელება:

მრავალბინიანი საცხოვრებელი სახლი

მისამართი:

ქ. თბილისი, დასახლება ვაჩნისებანი, პორკუპინი №5-ის მიმდებარედ; ს/კ №01.17.10.002.296

პირობითი ნიშნები:

ექსპლიკაცია:

- აგებულების ფართი - 544.5 კვ.მ (მხოლოდ სადგომები - 235.3)
- ბინის უკრედი და სადარბაზო - 76.3 კვ.მ

შენიშვნები:

შპს ,,საინჟინრო-საკონსულტაციო და საპროექტო ჯგუფი"

დირექტორი:
თამარ გვიჩიანი

არქიტექტორი:
ანრი ილურიძე

მასშტაბი:
1:200

ნახაზი:
ჭრილი 1-1

ფორმატი	თარიღი	გვერდი
A-3	01.06.2022	

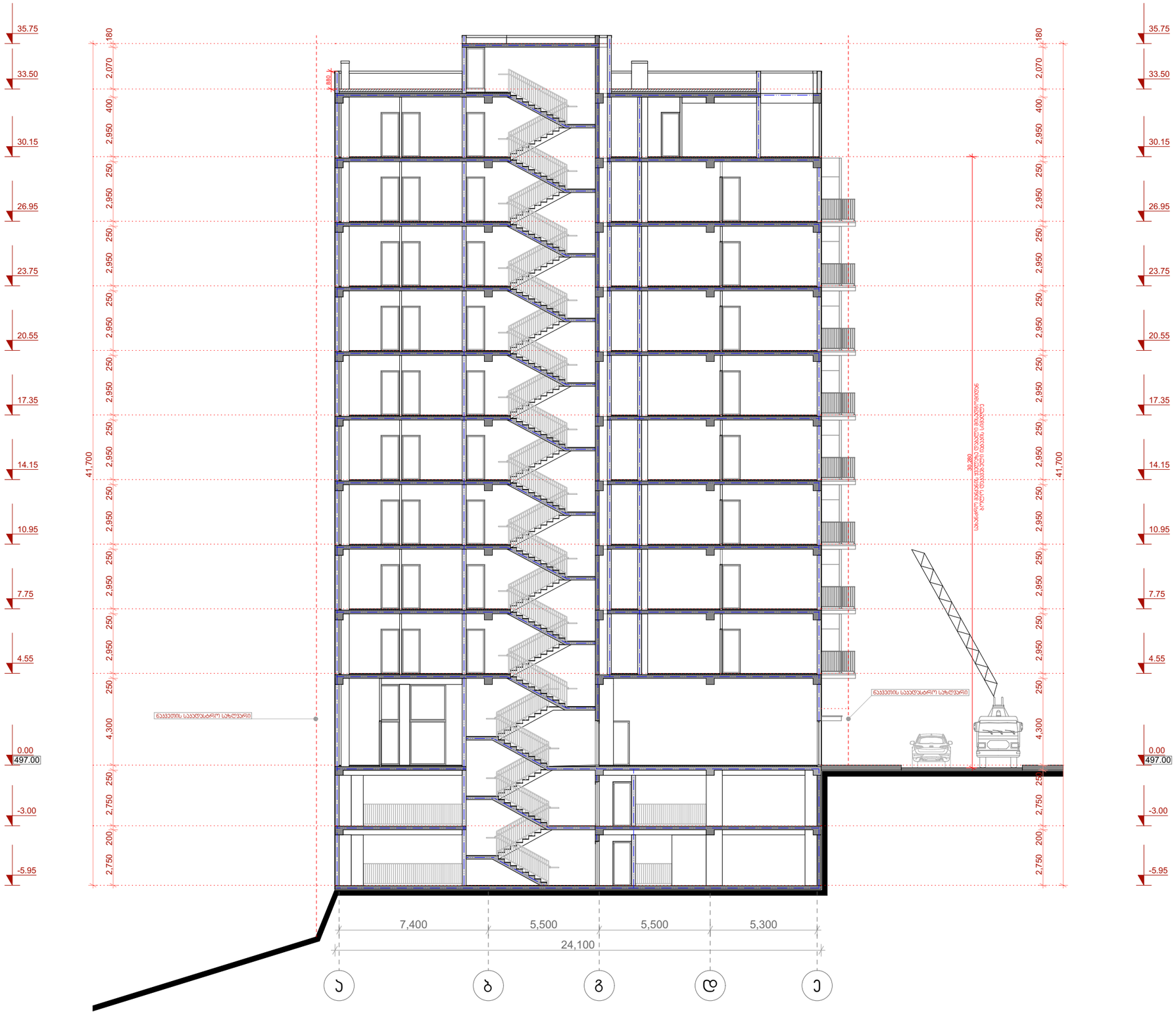

პროექტის დასახელება:

მრავალბინიანი საცხოვრებელი სახლი

მისამართი:

ქ. თბილისი, დასახლება ვაჩნისუბანი, პორკუპინი №5-ის მიმდებარედ; ს/კ №01.17.10.002.296

პირობითი ნიშნები:

ექსპლიკაცია:

- პატარა სადგომი - 544.5 კვ.მ (მხოლოდ სადგომები - 235.3)
- ჯიბის ჯარდი და სადარბაზო - 76.3 კვ.მ

შენიშვნები:

შპს ,,საინჟინრო-საკონსულტაციო და საპროექტო ჯგუფი"

დირექტორი:
თამარ გვიჩიანი

არქიტექტორი:
ანრი ილურიძე

მასშტაბი:
1:200

ნახაზი:
ჭრილი 2-2

ფორმატი	თარიღი	გვერდი
A-3	01.06.2022	

პიბის უჯრედი 2-3 ღერძებში

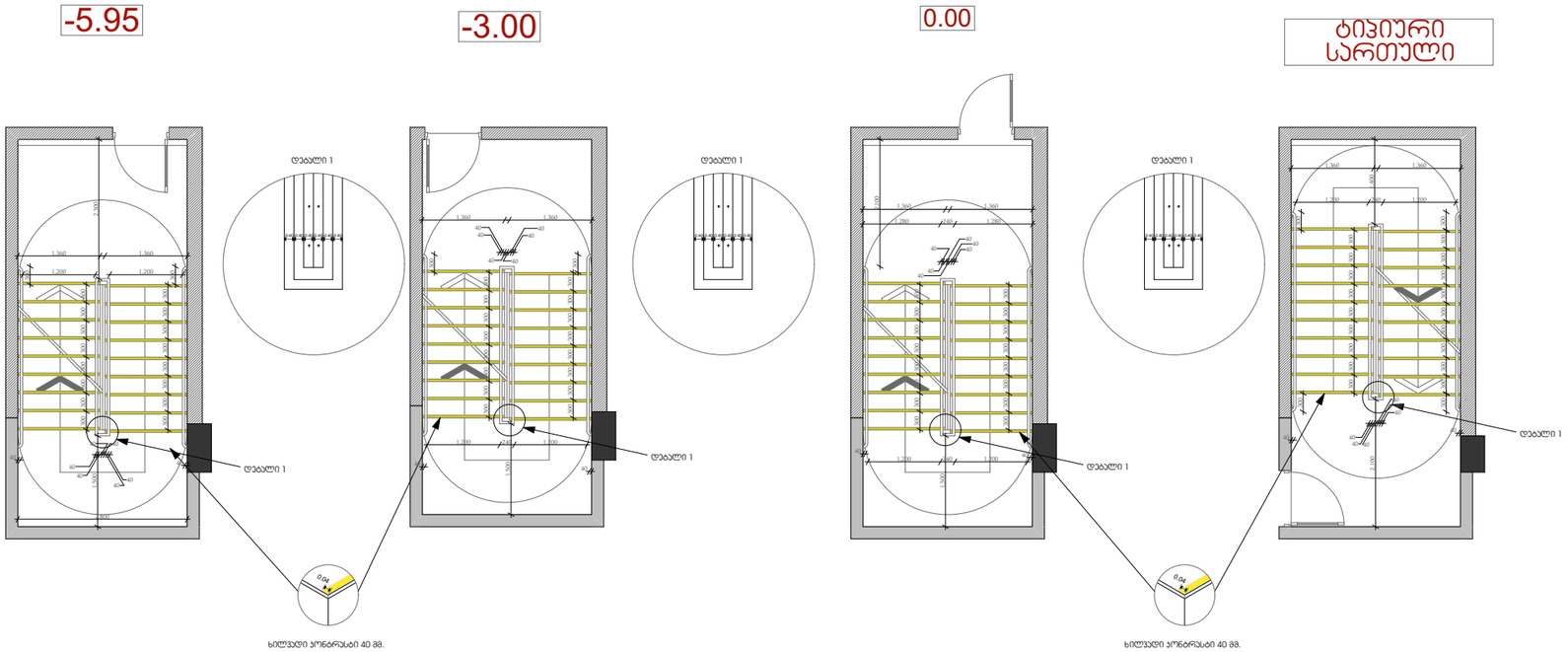

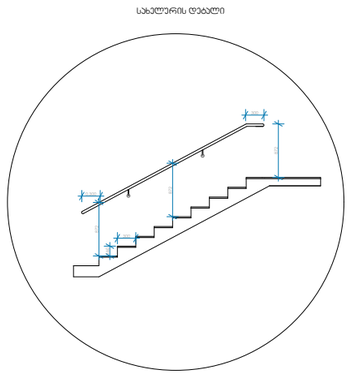

მოაჯირის და სახელურის დეტალი მ.1:50

პიბის უჯრედი 6-7 ღერძებში

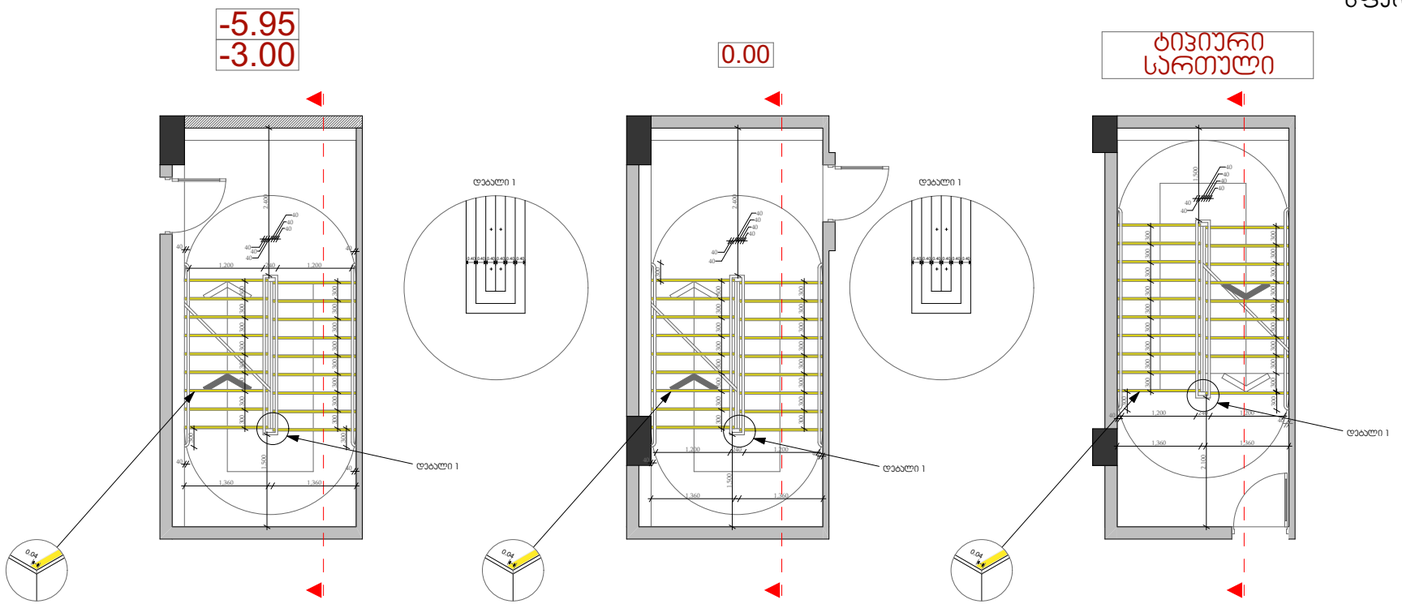

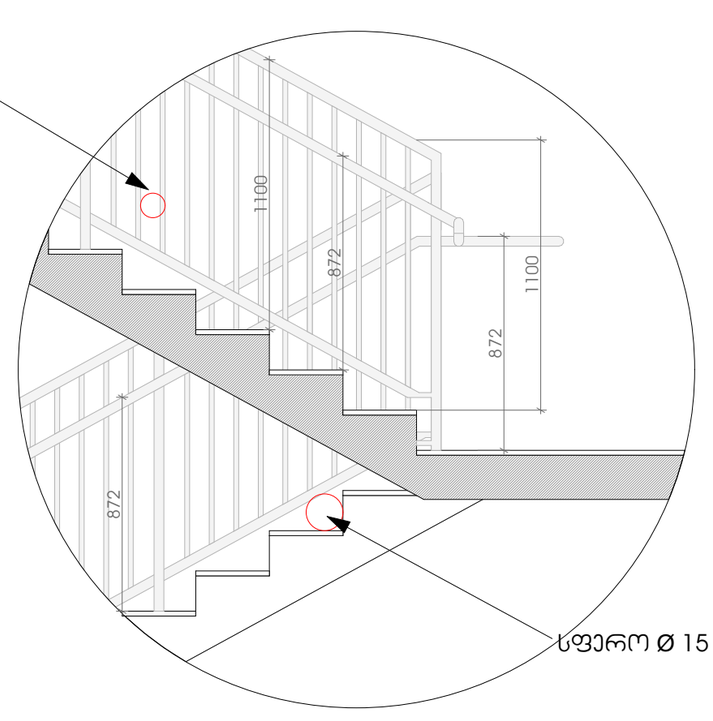

შენიშვნა: პიბის საფეხურის განსაკუთრებული მონიშვნა იძლება გამძლე;
პიბის სახელურების ზედაპირი არ იძლება ბასრი ან ხახვი ელემენტების მქონეები;
პიბის სახელურები არ იბრიალებს დაქმი ბუნების სახლურებამ.

ᲐᲘᲒᲘᲡ ᲣᲙᲠᲔᲓᲘ 2-3 ᲡᲔᲠᲫᲔᲑᲨᲘ

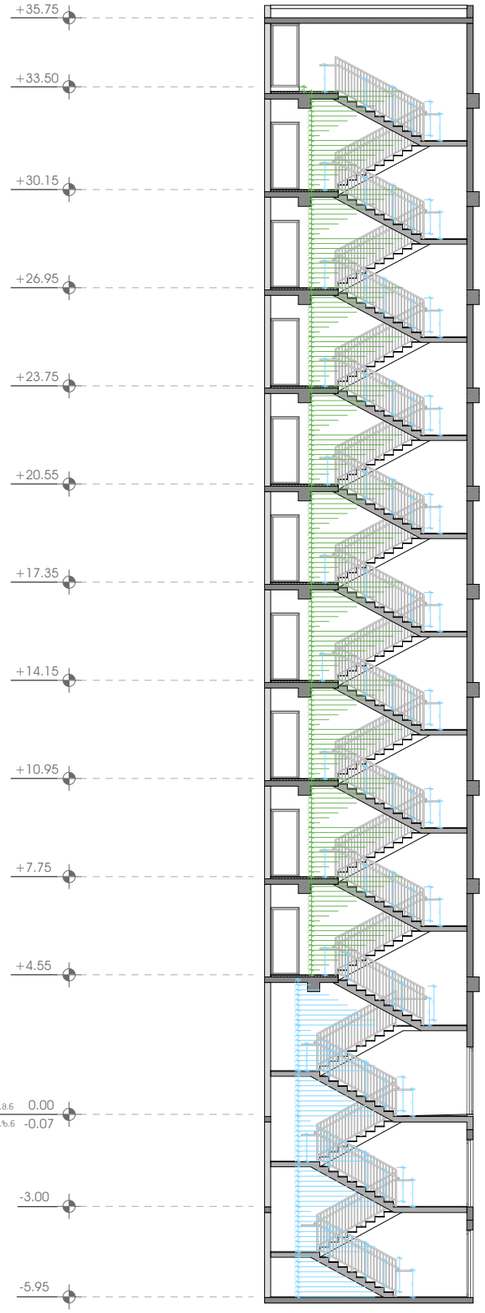

ᲐᲘᲒᲘᲡ ᲣᲙᲠᲔᲓᲘ 6-7 ᲡᲔᲠᲫᲔᲑᲨᲘ

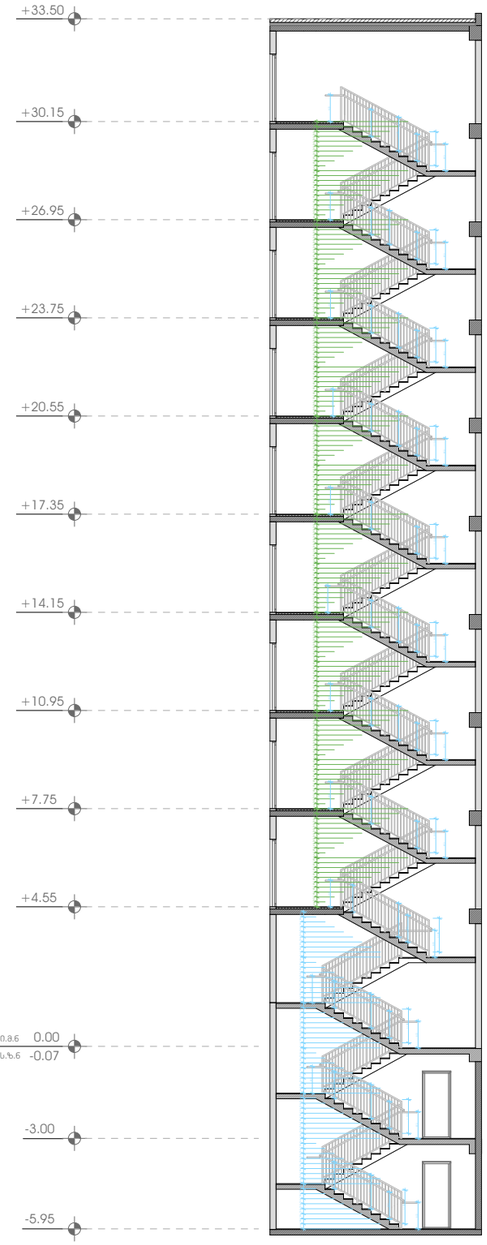

მ. 1:200

ლიფტი №2 დეტალიზაცია

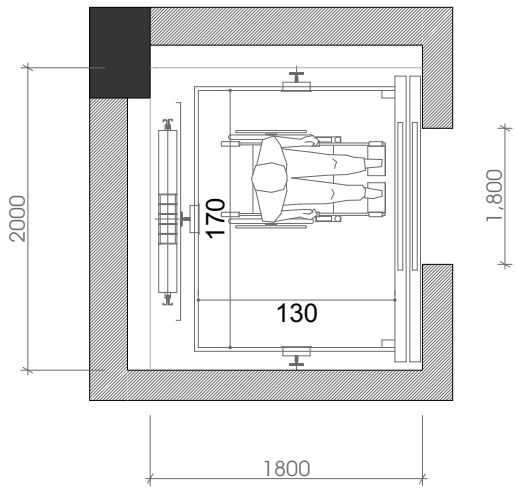

მ. 1:50

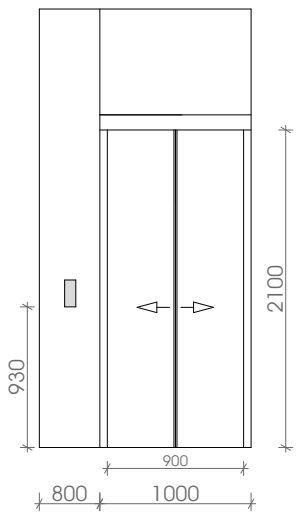

მ. 1:50

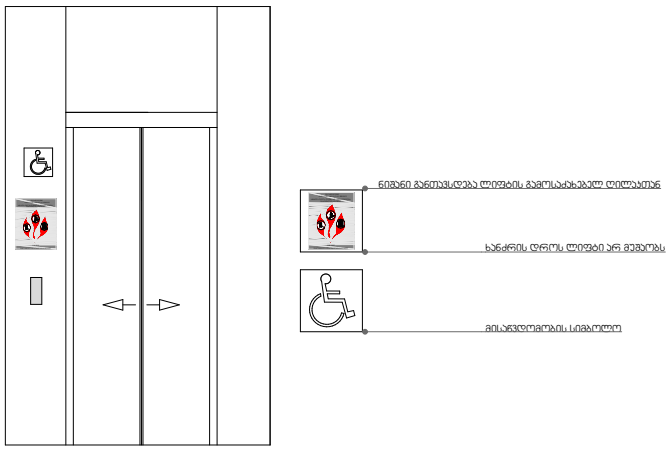

მ. 1:50

შენიშვნები:

შენობაში გამოყენებულია 408-ე ქვეთავის შესაბამისი შეზღუდული გამოყენების ლიფტი.

- ლიფტი შესაბამისობაში იქნება ASME A17.1/CSA B44 სტანდარტთან.
- ლიფტის გამოსაძახებელი ღილაკები და კლავიშები შესაბამისობაში იქნება 407.2.1 ქვეთავთან.
- ფოიეს სიგნალები შესაბამისობაში იქნება 407.2.2 ქვეთავთან.
- ლიფტის შახტებთან განთავსებული ნიშნები შესაბამისობაში იქნება 407.2.3 ქვეთავთან.
- ლიფტის კაბინის ბალანსირება შესაბამისობაში იქნება 407.4.4-ე ქვეთავთან.
- ლიფტის კაბინის განათება შესაბამისობაში იქნება 407.4.5-ე ქვეთავთან.
- ლიფტის კაბინის სამართავები შესაბამისობაში იქნება 407.4.6-ე ქვეთავთან. მართვის პანელები განთავსდება გვერდსითა კედლის ცენტრში.
- კაბინის სამართავების აღნიშვნები და მითითებები შესაბამისობაში იქნება 407.4.7-ე ქვეთავთან.
-კაბინაში მოეწყობა 407.4.10-ე ქვეთავის შესაბამისი საავარიო სიგნალიზაციის მექანიზმები.

ტექნიკური მახასიათებლები:

1. ლიფტის შახტის გაბარიტები - 1800X2000 მმ
2. ლიფტის კაბინის შიგა ზომები - 1300X1700 მმ
3. ლიფტის კარის სუფთა სიგანე - 900 მმ
4. ლიფტის კარის ცეცხლმედეგობა - 90 წთ
5. ლიფტის მოძრაობის სიჩქარე - 1.75 მ/წმ
6. ტვირთამწეობა - 1050 კგ.

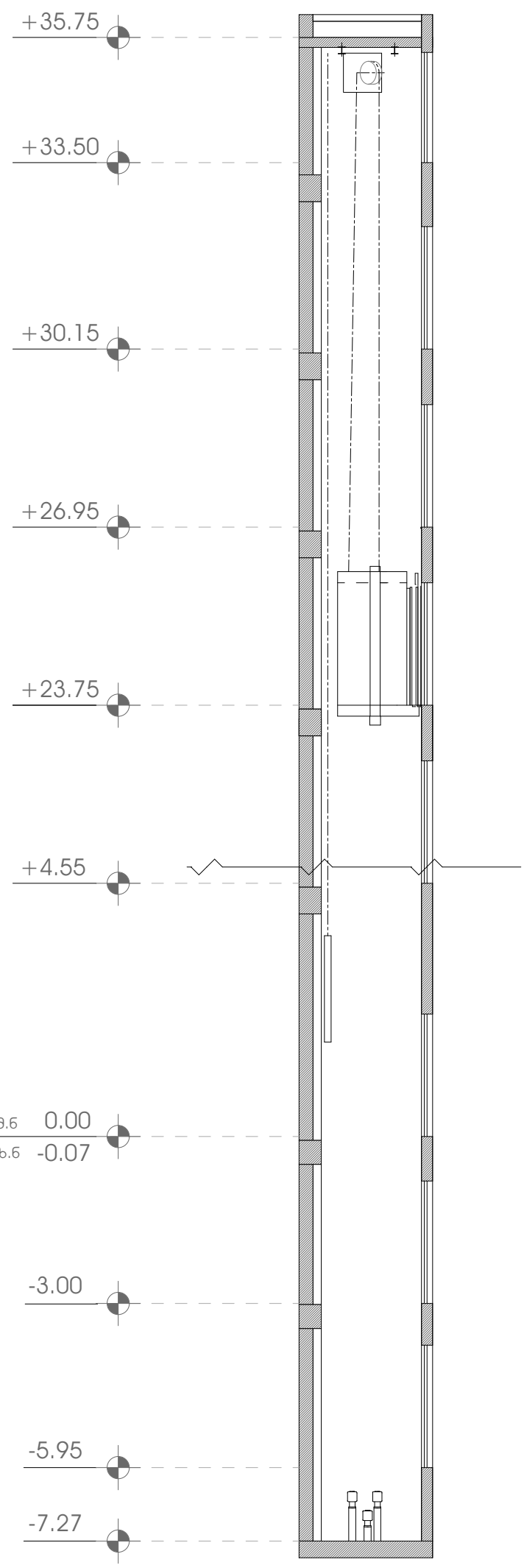

მ. 1:100

ლიფტი №1 დეტალიზაცია

შენიშვნები:

შენობაში გამოყენებულია 408-ე ქვეთავის შესაბამისი შეზღუდული გამოყენების ლიფტი.

- ლიფტი შესაბამისობაში იქნება ASME A17.1/CSA B44 სტანდარტთან.
- ლიფტის გამოსაძახებელი ღილაკები და კლავიშები შესაბამისობაში იქნება 407.2.1 ქვეთავთან.
- ფოიეს სიგნალები შესაბამისობაში იქნება 407.2.2 ქვეთავთან.
- ლიფტის შახტებთან განთავსებული ნიშნები შესაბამისობაში იქნება 407.2.3 ქვეთავთან.
- ლიფტის კაბინის ბალანსირება შესაბამისობაში იქნება 407.4.4-ე ქვეთავთან.
- ლიფტის კაბინის განათება შესაბამისობაში იქნება 407.4.5-ე ქვეთავთან.
- ლიფტის კაბინის სამართავები შესაბამისობაში იქნება 407.4.6-ე ქვეთავთან. მართვის პანელები განთავსდება გვერდსითა კედლის ცენტრში.
- კაბინის სამართავების აღნიშვნები და მითითებები შესაბამისობაში იქნება 407.4.7-ე ქვეთავთან.
-კაბინაში მოეწყობა 407.4.10-ე ქვეთავის შესაბამისი საავარიო სიგნალიზაციის მექანიზმები.

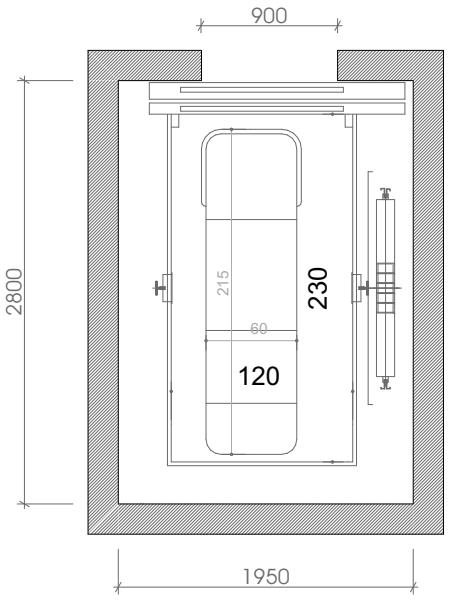

ა. 1:50

ტექნიკური მახასიათებლები:

1. ლიფტის შახტის გაბარიტები - 1950X2800 მმ
2. ლიფტის კაბინის შიგა ზომები - 1200X2300 მმ
3. ლიფტის კარის სუფთა სიგანე - 900 მმ
4. ლიფტის კარის ცეცხლმედეგობა - 90 წთ
5. ლიფტის მოძრაობის სიჩქარე - 1.75 მ/წმ
6. ტვირთამწეობა - 1275 კგ.

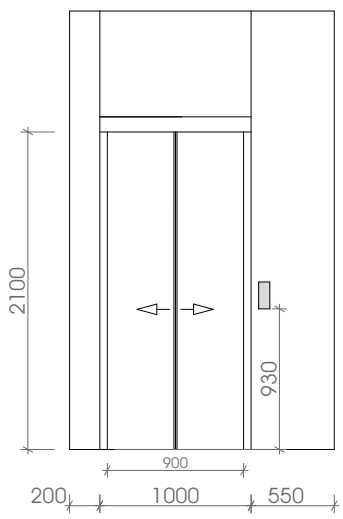

ა. 1:50

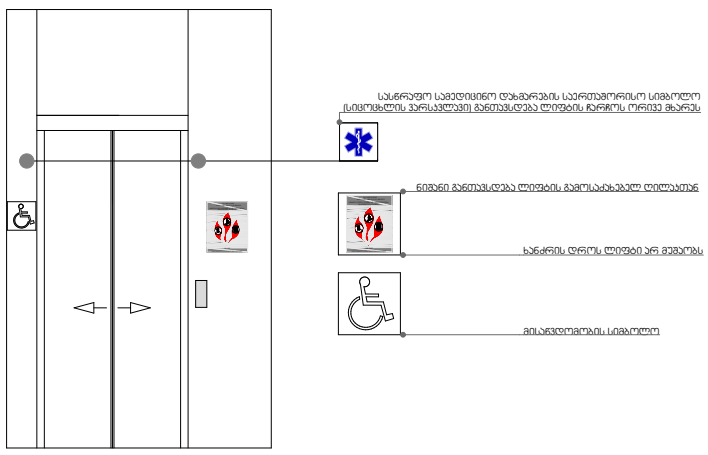

ა. 1:50

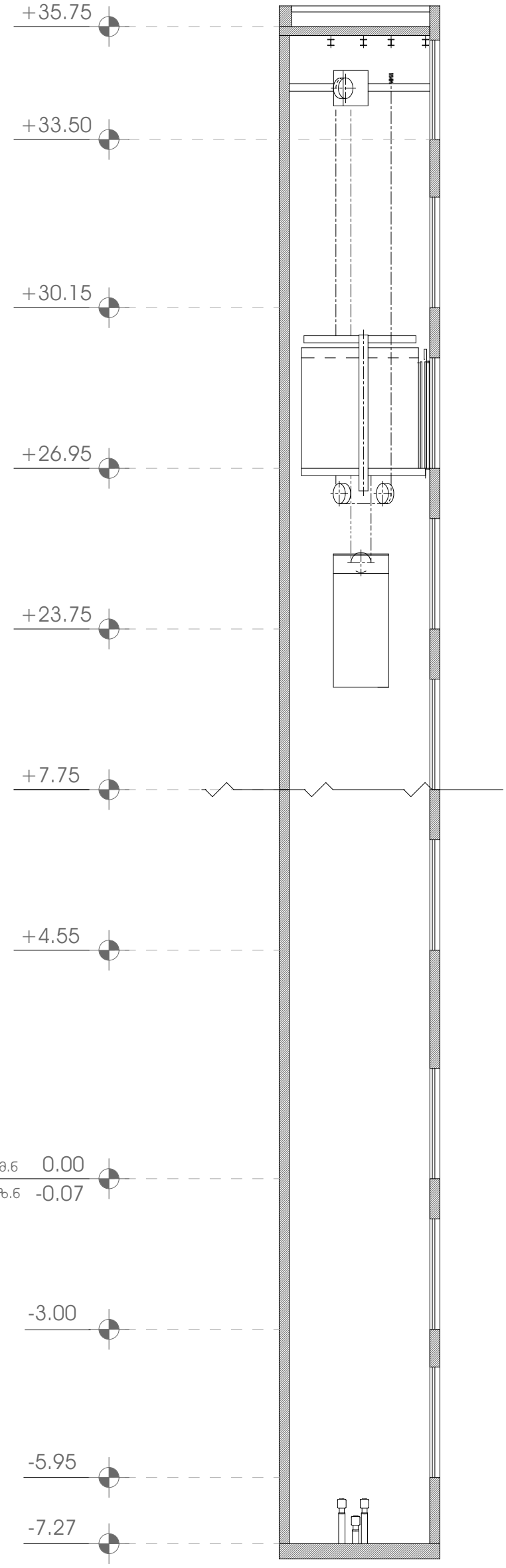

ა. 1:100