## ფასადი 1-2 ღერძებში

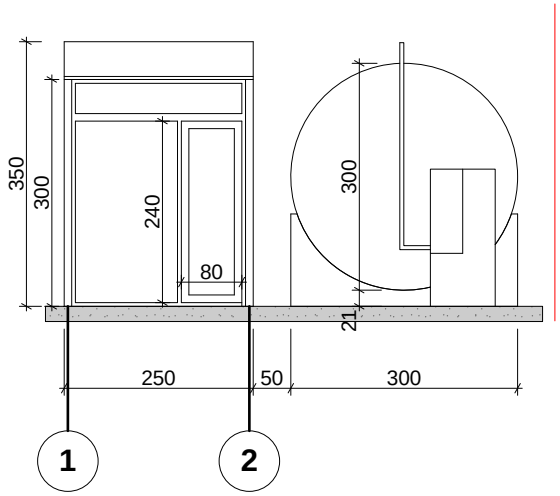


## ფასადი ბ-ა ღერძებში

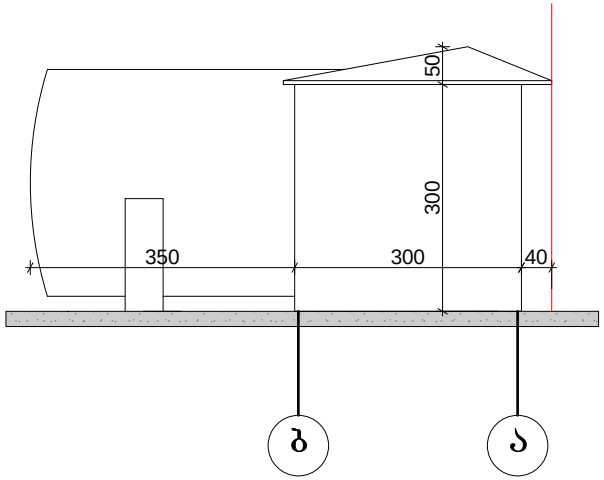


| | | | | |
|---|---|---|---|---|
| შ.პ.ს. "თამარინაპროექტი" | | | ავტო გასამართი სადგური | |
| დამკვეთი: | | | | |
| დირექტორი | მ.თავთართქილაძე | | | დაკვეთა № |
| პრ. მთ.არქიტექტორი | მ.თავთართქილაძე | | | |
| კონსტრუქტორი | | | ფასადები მ 1:100 | |
| შესრულა | | | | |
| | | | | ფურცელი № |