შპს „დემე“

დამკვეთი: შპს „მიქსორი“

ობიექტი: ქ. თბილისი, ავჭალა, ხანძთელის ქუჩა №1. (სკ. 01.11.04.003.005)

სასაწყობე დანიშნულების შენობა

კონსტრუქციული ნაწილი

ქ. რუსთავი. 2022 წელი

1. ზოგადი

- ობ. მისამართი - ქ.თბილისი, ავჭალა ხანძთელის ქუჩა N1
- შენობა-ნაგებობის კლასი (#57_2009/03/24) - II

2. საინჟინრო გეოლოგია და დაფუძნების პირობები, ქვაბული

2.1 საძირკვლის ფუძედ მიჩნეული გრუნტის მახასიათებლები:

- დასახელება - რბილპლასტიკური კონსისტენციის თიხოვანი გრუნტი;
- საანგარიშო წინაღობა R_0=190 კპა (1.90 კგძ/სმ²);
- კუთრი წონა ρ=1.92 ტ/მ³;
- დეფორმაციის მოდული E=10.5 მპა (105 კგძ/სმ²);
- შიგა ხახუნის კუთხე φ=19°;
- პუასონის კოეფიციენტი μ=0.35
- დასკვნა - მშენებლობისთვის გამოყოფილ უბანზე და მის ირგვლივ არ აღინიშნება საშიში გეოლოგიური პროცესები და მათი ჩასახვა არც მომავალშია მოსალოდნელი, იგი იმყოფება დამაკმაყოფილებელ საინჟინრო-გეოლოგიურ პირობებში;
- გრუნტის კატეგორია სეისმური თვისებების მიხედვით - II (პნ 01.01.-09 ცხ.#1);
- ხელოვნური ფუძე - საძირკვლის ქვეშ ბეტონის მომზადების მოწყობამდე საჭიროა დაიყაროს მდინარის ხრეშა 20 სმ. გამკვრივების კოეფიციენტი უნდა იყოს K=95-98 %, პირობითი საანგარიშო წინაღობა არანაკლებ R_0=3.0 კგძ/სმ²;
- ქვაბული - ქვაბულის გვერდების დამუშავება მოხდეს გრუნტების ბუნებრივი ქანობის კუთხით.

3. უსაფრთხოება

- მშენებლობის პროცესი წარიმართოს საქართველოს მთავრობის 2007 წლის 28 მარტის #62 დადგენილების მოთხოვნების შესაბამისად და მკაცრად იქნას დაცული უსაფრთხოების წესები.

4. მასალები

- მასალების ანტიკოროზიული და ხანძარსაწინააღმდეგო დაცვა - შესრულდეს ნორმების СНиП 2.01.02-85* და СНиП 2.03.11-85 მოთხოვნების შესაბამისად;
- ბეტონი - შენობის მზიდ კონსტრუქციებში გამოყენებულია ბეტონი კლასით - B25, საძირკვლის ქვეშ გამოყენებულია ბეტონის მომზადება B15 (ГОСТ 25192 - 2012);
- არმატურა - შენობის რკ.ბეტონის ელემენტებში გამოყენებულია არმატურა კლასით - A500C; A240C. (ДСТУ 3760-98);
- ნაგლინული ფოლადი - სპორტდარბაზის სახურავის მზიდ კონსტრუქციად გამოყენებულია ფოლადის ფერმები.

ფოლადის ფასონური პროფილები შერჩეულია ევრონორმებით ხოლო ფურცლოვანი ფოლადი ГОСТ-ით. ევრონორმებით შერჩეული პროფილებისთვის მასალად მიღებულია Fe E235, ხოლო ГОСТ-ით გათვალისწინებული პროფილებისთვის - C235;

შედუღებები გათვალისწინებულია Э42A ტიპის ელექტროდებით (ГОСТ 6467 - 75*); სამონტაჟო შედუღება კოლონებთან უნდა განხორციელდეს ГОСТ 5264-80 -ის მოთხოვნების დაცვით;

მიღებული იქნეს: შედუღების სიგრძე არანაკლებ 50 მმ, სისქე - არანაკლები შესადუღებელი ელემენტების მინიმალური სისქე (ზოგ კვანძებში მითითებულია კონკრეტული შედუღების ნაკერის კათეტის სისქე).;

მონტაჟის შემდეგ კონსტრუქციები უნდა დაიფაროს ანტიკოროზიული საღებავით.

- საკედლე და სატიხრე მასალა - შენობის კონტურზე კედლების შევსება მოხდება მსუბუქი სამშენებლო ბლოკებით მარკით არანაკლებ M 50-ისა, მოცულობითი წონით არაუმეტეს 1200 კგ/მ³. ქვიშა-ცემენტის ხსნარზე, მარკით არანაკლებ M 50-ისა; წყობის ღერძულ გაჭიმვაზე დროებითი წინაღობის (ნორმალური შეჭიდულობის) სიდიდე უნდა იყოს არანაკლებ 1.2კგ.ძ/სმ²-სა, ხოლო სპორტდარბაზის შემომზღუდავი კედლები განხორციელებულია "სენდვიჩ-პანელებისგან".
- ჰიდროიზოლაცია - შენობის კედლები რომლებიც შეხებაში არის გრუნტთან დაიფაროს ჰიდროსაიზოლაციო შრით, (ჰიდროიზოლაციის ტიპი განისაზღვროს დამკვეთთან შეთანხმებით);
- სამშენებლო მასალების ხარისხის კონტროლი:
  - სამშენებლო მოედანზე აუცილებელია განხორციელდეს სამშენებლო მასალების სისტემატური კონტროლი. მშენებლობაზე შემოზიდულ მასალებს თან უნდა ახლდეს მწარმოებლის ხარისხის დამადასტურებელი დოკუმენტი (პასპორტი) რომელშიც მითითებული იქნება ტექნიკური მახასიათებლები, მაგ: მასალის სიმტკიცის ზღვარი, ყინვამედეგობის მაჩვენებელი და სხვ.
  - ბეტონის სამუშაოების წარმოებისას მშრალი და ცხელი კლიმატის პირობებში 25°C-ზე მეტი ჰაერის ტემპერატურისა და 50%-ზე ნაკლები ფარდობითი ტენიანობისას გამოყენებულ იქნას ცემენტები, რომელთა სამარკო სიმტკიცე არანაკლებ 20%-ით სჭარბობს ბეტონის საპროექტო მარკას.
  - ახლადჩაწყობილი ბეტონი დაცული უნდა იქნას მექანიკური დაზიანებისგან (და/ან ზემოქმედებისგან), მზის სხივების პირდაპირი მოხვედრისგან, ყინვისგან, ქარისგან. პროექტში მითითებული სიმტკიცის 75%-ის მიღწევამდე ბეტონის სტრუქტურა ადვილად იმსხვრევა, აქედან გამომდინარე აღნიშნული სიმტკიცის მირწევამდე აუცილებელია მკაცრად დაცული იქნას ტემპერატურის და ტენიანობის რეჟიმი;

5. კლიმატოლოგია და დატვირთვები

- ჩაყინვის სიღრმე - 0.00 მ (პნ 01.05-08);
- ქარი - W0 = 85 კგ/მ² (პნ 1.0508);
- თოვლი - q = 50 კგ/მ² (პნ 01.0508);
- სტატიკური მუდმივი - 200 კგ/მ²; 100 კგ/მ²;
- სტატიკური დროებითი - 200 კგძ/მ²; 400 კგძ/მ²;

  360 კგძ/მ²;
- სეისმურობა - საქართველოს ტერიტორიის სეისმური საშიშროების რუქის მიხედვით ყვარელი იმყოფება 9 ბ. სეისმურ ზონაში (სკალა MSK64), ჰორიზონტალური აჩქარება - 0.50 (სეისმურობის კოეფიციენტი);

6. მათ. მოდელირება (გაანგარიშება)

- «Lira - САПР 2013» (ვერსია R3) პროგრამული კომპლექსის მეშვეობით, სასრული ელემენტების მეთოდის საფუძველზე. შენობის საანგარიშო მოდელი შედგენილია არქიტექტურული ნახაზების მიხედვით.
- გაანგარიშებაში მიღებულია შემდეგი დატვირთვები:
  - სტატიკური მუდმივი;
  - სტატიკური დროებითი ხანმოკლე;
  - სეისმური X მიმართულება;
  - სეისმური Y მიმართულება;
- გათვალისწინებულია საკუთარი რხევების 21 ფორმა.

7. შენობის აღწერილობა

- პირობითი საპროექტო ნიშნული 0.00 - შეესაბამება აბსოლიტურ ნიშნულს 443.60
- სართულიანობა - 1 მიწისზედა სართ.;
- შენობის მიახლოებითი გაბარიტული ზომები - 38X25 მ.
- საძირკველი - ლენტური
- კონსტრუქციული ელემენტები (სართ. გადახურვის ფილა, სვეტი, რიგელი, ა.შ.)

სვეტები - HEB 280 ; HEB 220 ;

8. სახურავი - საწყობის სახურავი არის ერთქანობიანი, რომელიც ეწყობა ფოლადის ფერმებზე. ფოლადის ფერმა არის ტრაპეციის ფორმის. ფერმის ზედა სარტყლის კვეთი - L140X10; ქვედა სარტყლის კვეთი - L125X10; ირიბანები - L90X6; დგარები - L50X5; ფერმები დაკავშირებულია ჰორიზონტალური (L70X5) და ვერტიკალური კავშირებით (L90X6). ფერმის ზედა კვანძების გასწვრივ მოწყობილია გრძივები, რომელზეც მაგრდება სენდვიჩ პანელი - სისქით 10 სმ, შემავსებელი პოლიურეთანი, თუნუქის სისქე 0.6 მმ; კეხის სიმაღლე 4 სმ.

9. შენიშვნები

- საძირკვლის ფუძე აუცილებელია მიიღოს ინჟ. გეოლოგმა.
- მიწის სამუშაოთა წარმოებისას დაცული უნდა იყოს СНиП 3.02.01-87 ЗЕМЛЯНЫЕ СООРУЖЕНИЯ,ОСНОВАНИЯ И ФУНДАМЕНТЫ 10.1+10.5 პუნქტების მოთხოვნები;
- შენობის ღერძების დაკვალვა განხორციელდეს არქიტექტურული ნახაზების შესაბამისად;
- ნახაზებში აღმოჩენილი შეუსაბამობის, არქიტექტურულ ნახაზებთან შეუსაბამობის და/ან საინჟინრო-გეოლოგიური ნაწილის ადგილზე არსებულ სიტუაციასთან შეუსბამობის შემთხვევაში - აუცილებლად ეცნობოს პროექტის ავტორს;
- არმატურების მოღუნვა განხორციელდეს ცივად გაცხელების გარეშე;
- რკ.ბეტონის კონსტრუქციებს (ფილები,რიგელები) მიეცეს სამშენებლო აწევა „მუქში მალის" 1/250;
- თუ სადმე ბლოკის წყობის სიმაღლის და სიგანის ფარდობა (H/W) აღემატება 12-ს აუცილებელია შუალედური რკ.ბეტონის სარტყელის მოწყობა;

9. გამოყენებული ლიტერატურა

- (პნ 01.01-09) - სეისმომედეგი მშენებლობა
- (პნ 03.01-09) - ბეტონისა და რკინაბეტონის კონსტრუქციები
- (პნ 02.01-08) - შენობების და ნაგებობების ფუძეები
- (პნ 01.05-08) - სამშენებლო კლიმატოლოგია
- СНиП 2.01.07-85* _ Нагрузки и воздействия
- СНиП II-23-81* _ Стальные конструкции

შპს "დემე"			ქ. რუსთავი	2022	A 4
			დამკვეთი: შპს "მიქსორი"	სტადია.	მასშტაბი.
დირექტორი	ლ. ხელი		მისამართი: ქ. თბილისი. ავჭალა. ხანძთელის ქუჩა. №1	სკ 01.11.04.003.005	
			ობიექტი: სასაწყობე დანიშნულების შენობა	ფურცელი	ფურც-ბი
კონსტრუქტორი	რ. აბდუშელიშვილი				

პირობითი აღნიშვნები:
General Legend:

- არსებული კონსტრუქცია
- Existing Wall

- დასაშლელი კონსტრუქცია
- Demolition Wall

- კვეთი ბეტონის ელემენტზე
- Section on concrete element

- კვეთი რკ.ბ. ელემენტზე
- Section on r.c. element

- მონოლითური რკ.ბეტონის ელემენტი (კონსტრუქცია)
- Monolitic r.c. element (Structural)

- ბლოკის წყობა
- Block Masonry

- აგურის წყობა
- Brick Masonry

- ბეტონის მომზადება
- Concrete Preparation

- ქვიშა
- SAND

- ხვინჭა
- Ballast

- ღორღი
- Gravel

- გრუნტი
- Soil

- ნაყარი გრუნტი
- Filled soil

- ძირითადი ქანი
- Main rock

- ჰიდროიზოლაცია
- Waterproofing

- პოლიეთილენის ფენა
- Polyethylene layer

- ქვაბულის ფერდი
- Trench side

- დაბეტონების დონე
- Pouring Level

- "ქარხნული" შედუღება
- "Factory" Welding

- ადგილობრივი შედუღება
- Local Welding

22 / [8]
- ნაშვერების პოზიცია
- Dowels Position
- ნაშვერების რაოდენობა
- Dowels Quantity

h_0 / h_1
- მანძილი ფილიდან ღიობამდე
- Distance From the Slab to the Openings
- ღიობის სიმაღლე
- Opening Height

-1.10
- კედლის ზედაპირის ნიშნული
- Wall top level

3.20
- ელემენტის კონსტრუქციული ნიშნული
- Structural level of the element

-2.70 / (427.85)
- საპროექტო ნიშნული
- Design Level
- აბსოლიტური ნიშნული
- Elevation (Height above mean sea level)

415.60 / 422.25
- წითელი ნიშნული
- Red Level
- შავი ნიშნული
- Black Level

30(50)
- კვეთში ეს აღნიშვნა მუთითებს, რომ ურთიერთმამკვეთ რიგელებს აქვთ სხვადასხვა სისქის (ბეტონის) დამცავი ზონა
- This legend in section mentions that beams have diffenrent concrete coat thickness

აბრევიატურა
List of Abbreviations

C.O.S.	- დაიჭრას ადგილზე - Cut on Site
V.S.	- დაზუსტდეს ადგილზე - Verify on Site
C.	- მონოლითური სვეტი - Column
BM.	- მონოლითური რიგელი - Reinforced Concrete Beam
SH.W.	- სიხისტის დიაფრაგმა - Shear wall
R.C.W.	- მონოლითური კედელი - Reinforced Concrete wall
G.B.	- რანდკოჭი (ან როსტვერკის კოჭი) - Ground Beam
P.	- ხიმინჯი - Pile
S.F.	- წერტილოვანი საძირკველი - Spread Footing
C.F.	- ლენტური საძირკველი - Continuous Footing
B.S.C.	- არმატურის მოც. კარკასი - Bar Space Cage
P.R.C.	- ხიმინჯის კარკასი - Pile Reinforcement Cage
C.R.	- კარკასი (სიბრტყითი) - Cage of Reinforcement
MESH	- არმატურის ბადე - Rebar Mesh
ST.C.	- ლითონის სვეტი - Steel Column
ST.G.	- ლითონის მთავარი კოჭი - Steel Girder
ST.G.	- ლითონის კოჭი - Steel Beam
ST.T.	- ლითონის წამწე - Steel Truss
ST.V.B.	- ლითონის ვერტიკალური კავშირი - Steel Vertical Bracing
ST.H.B.	- ლითონის ჰორიზონტალური კავშირი - Steel Horizontal Bracing
C.B.	- შედგენილი კოჭი - Composite Beam
E.P.	- ჩასატანებელი დეტალი - Embedded Part

არმატურის აღნიშვნა:
Rebar Marking:

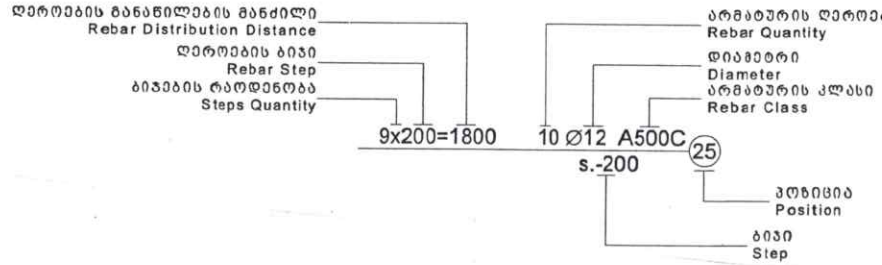

	შპს "დემე"		ქ. რუსთავი	2022	A 4
		დამკვეთი: შპს "შიქსორი"		სტადია.	მას'შტაბი.
დირექტორი	ლ. ხელრ	მისამართი: ქ. თბილისი. ავჭალა. ხანთოულის ქუჩა. №1		სკ 011.04.003.005	
		ობიექტი: სასაწყობე დანიშნულების შენობა		ფურცელი	ფურც-ბი
კონსტრუქტორი	რ. აბდუშელიშვილი				

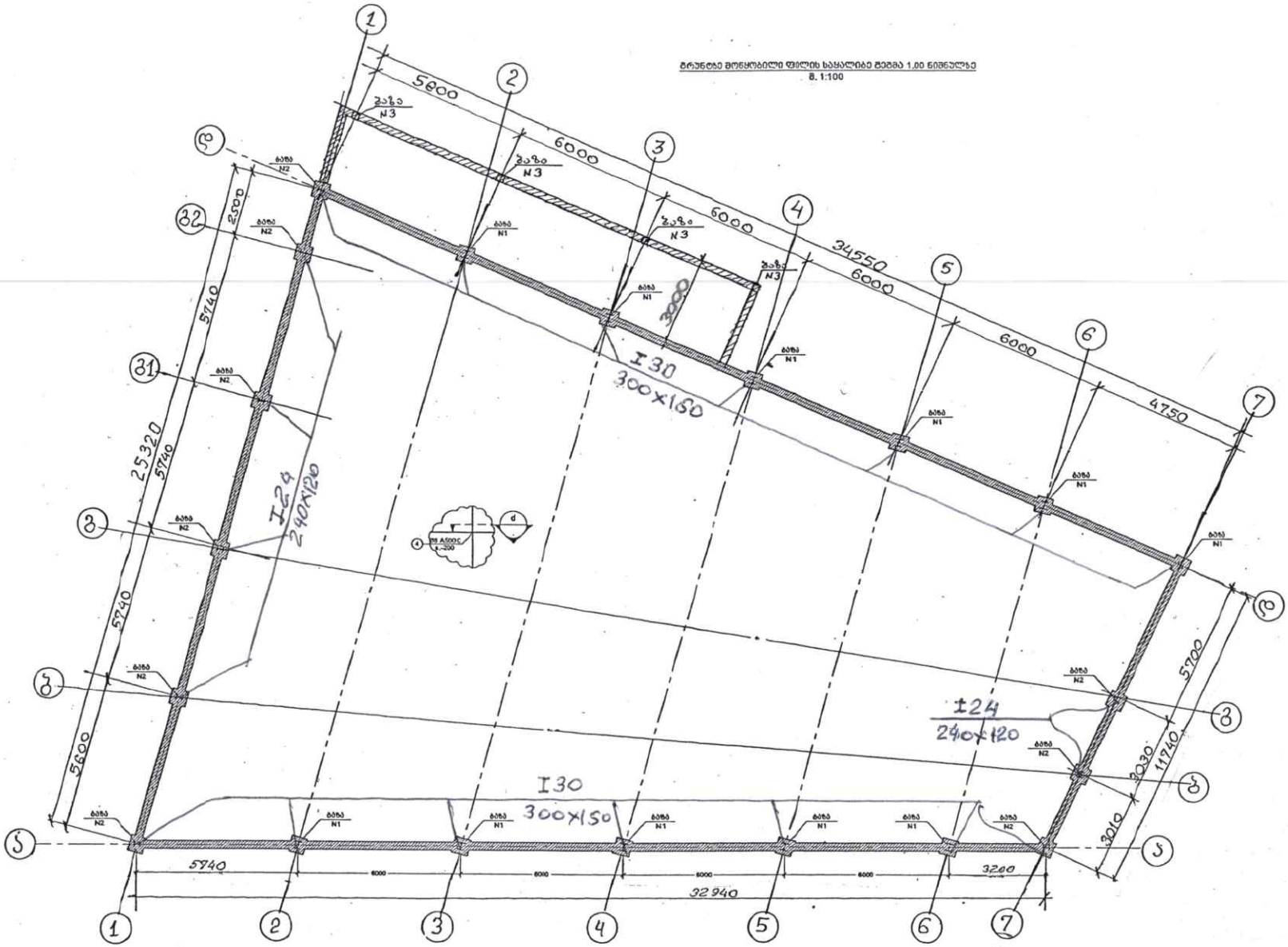

შპს "დემე"		ქ. რუსთავი	2022	A 4
		დამკვეთი: შპს "მიქსორი"	სტადია.	მასშტაბი.
დირექტორი	ლ. ხელია	მისამართი: ქ. თბილისი. აეშალა. ხანძთელის ქუჩა. №1	სკ 01.11.04.003.005	
		ობიექტი: სასაწყობე დანიშნულების შენობა	ფურცელი	ფურც-ბი
კონსტრუქტორი	რ. აბდუშელიშვილი			

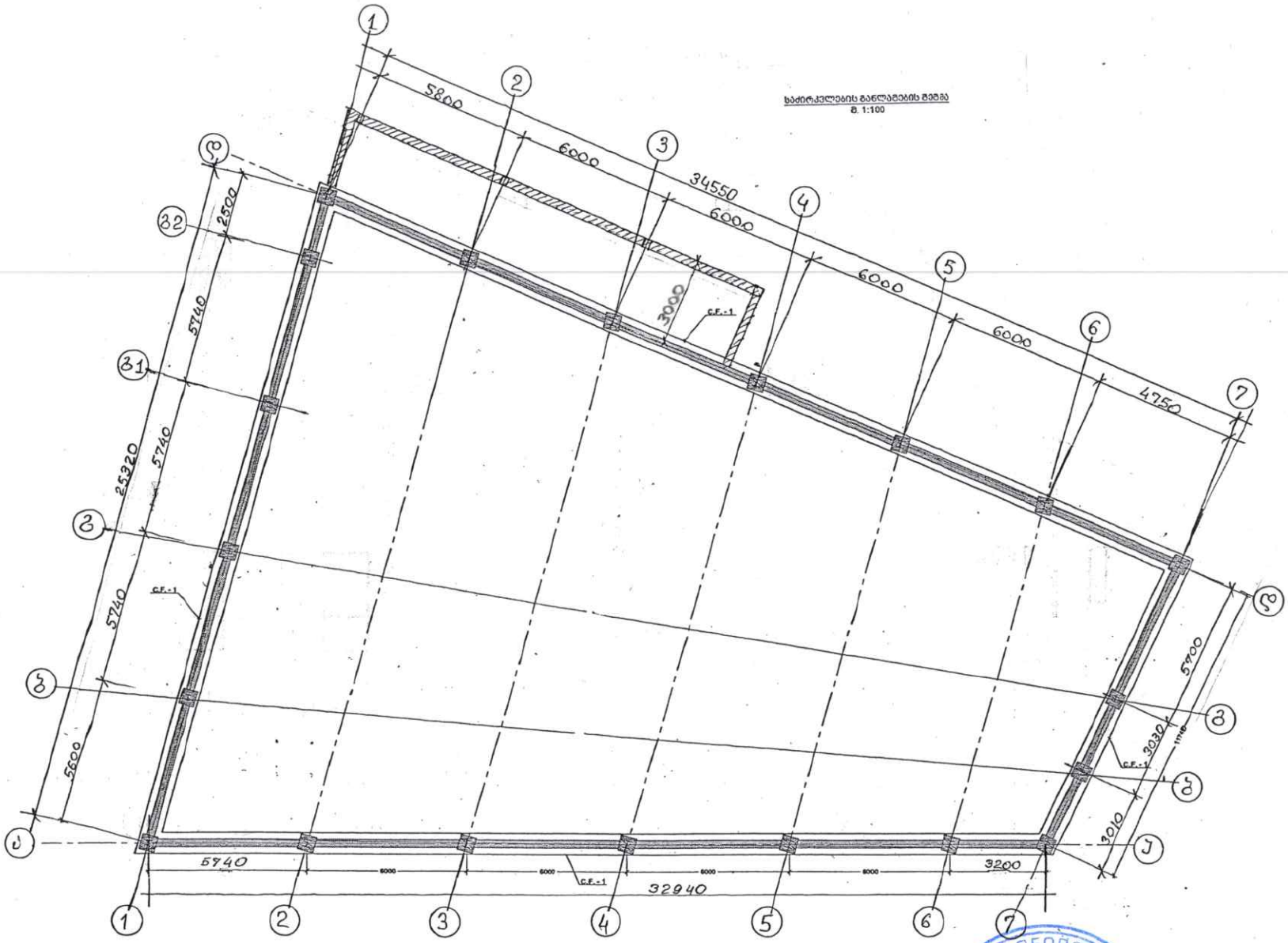

	შპს "დემე"	ქ. რუსთავი	2022	A 4
		დამკვეთი: შპს "მიქსორი"	სტადია.	მას'შტაბი.
დირექტორი	ლ. ხელია	მისამართი: ქ. თბილისი. ავჭალა. ხანძთელის ქუჩა. №1	სკ 01.11.04.003.005	
		ობიექტი: სასაწყობე დანიშნულებას შენობა	ფურცელი	ფურც-ბი
კონსტრუქტორი	რ. აბდუშვილი			

ლენტური საძირკველი
კვეთი a C.F-1_ზე
მ. 1:20

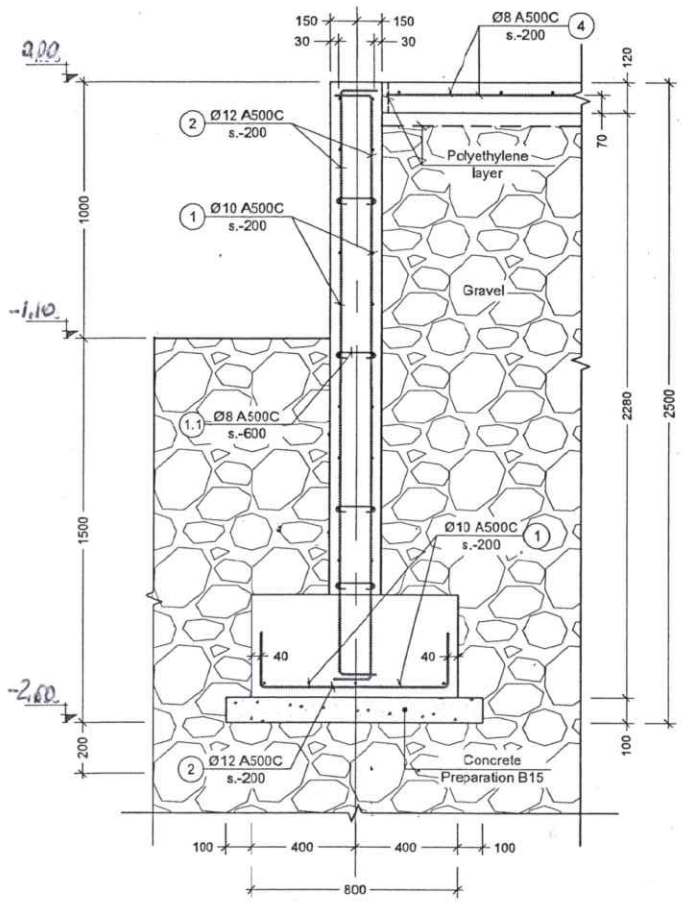

ლენტური საძირკველი
კვეთი b C.F-1_ზე
მ. 1:20

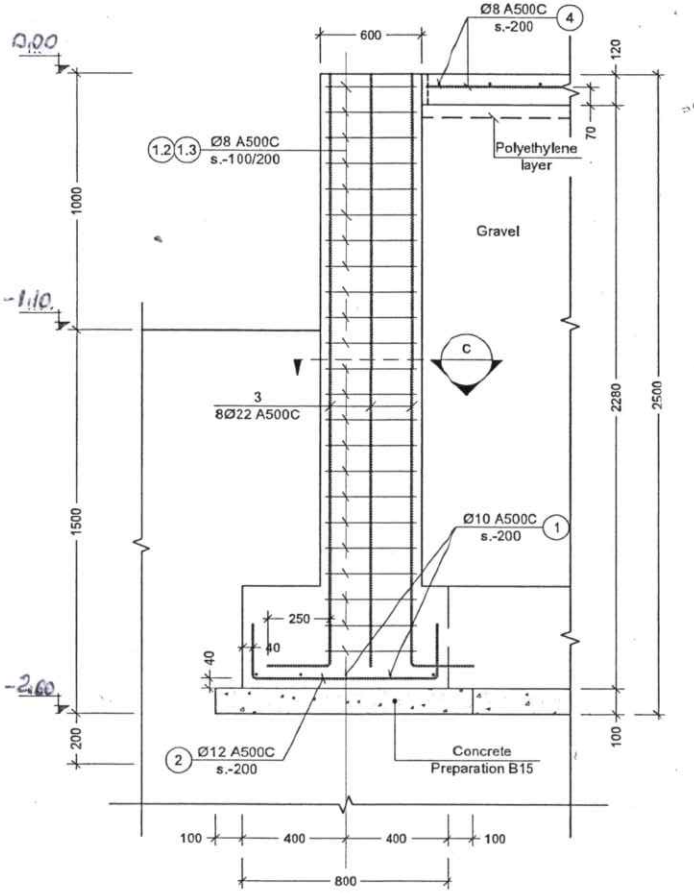

შპს "დემე" * GEORGIA * "DEME" * 416292

შპს "დემე"		ქ. რუსთავი		2022	A 4
		დამკვეთი: შპს "მიქსორი"		სტადია.	მას'შტაბი.
დირექტორი	ლ. ხელია	მისამართი: ქ. თბილისი. აეჯალა. ხანძთელის ქუჩა. №1		სპ 01.11.04.003.005	
		ობიექტი: სასაწყობე დანიშნულების შენობა		ფურცელი	ფურც-ბი
კონსტრუქტორი	რ. აბდუშელიშვილი				

კვეთი c
მ. 1:10

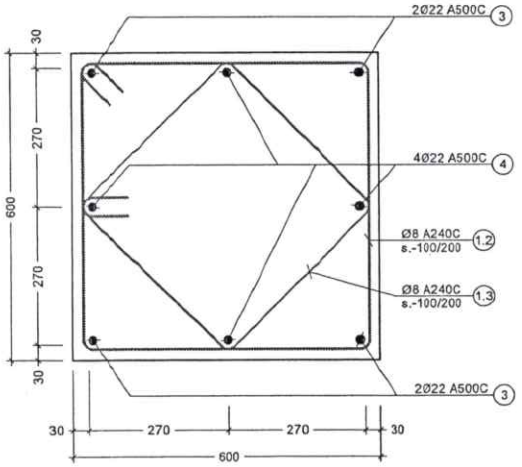

პოზ. №	ესკიზი	L მმ
1.1	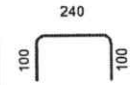	440
1.2	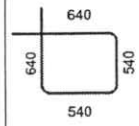	2360
1.3	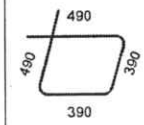	1760

კვეთი c
მ. 1:10

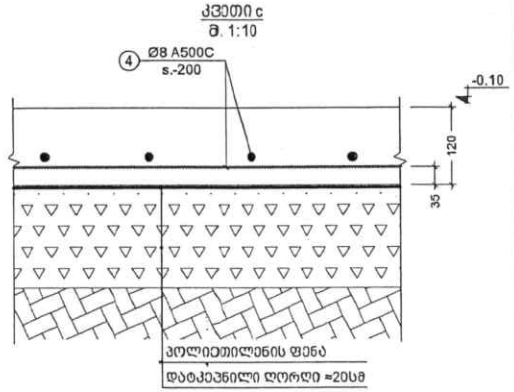

კონსტრ. დასახ.	ელემენტის დასახ.	პოზ. №	დიამეტრი ან კვეთი (მმ)	ერთეულის სიგრძე (მმ.)	რაოდენობა (ც.)	საერთო სიგრძე (მ.)	საერთო წონა (კგ.)
საძირკვლები	ლენთოური საძირკველი	1	Ø 10 A500C	დ.ა.	-	2900	1787
		2	Ø 12 A500C	დ.ა.	-	2900	2573
		3	Ø 22 A500C	2600	8 X 20	416	1241
		1.1	Ø 8 A240C	440	355 X 1	156	62
		1.2	Ø 8 A240C	2360	24 X 20	1133	447
		1.3	Ø 8 A240C	1760	24 X 20	845	333
		მძიმე ბეტონი B25		V =	101 X 1	= 101	მ³
		ბეტონის მომზადება B15		V =	12 X 1	= 12	მ³
	მრუნტზე მოწყობილი ფილა	4	Ø 8 A500C	დ.ა.	-	6300	2485
		მძიმე ბეტონი B25		V =	72 X 1	= 72	მ³

შპს "დემე"	ქ. რუსთავი		2022	A 4
	დამკვეთი: შპს "მიქსორი"		სტადია.	მასშტაბი.
დირექტორი		მისამართი: ქ. თბილისი. ავჭალა. ხანძთელის ქუჩა. №1	სკ 01.11.04.003.005	
		ობიექტი: სასაწყობე დანიშნულების შენობა	ფურცელი	ფურც-ბი
კონსტრუქტორი	რ. აბდუშელიშვილი			

შპს "დემე" * GEORGIA * "DEME" * 416292

ჩარჩო "2" ღერძზე
მ. 1:100

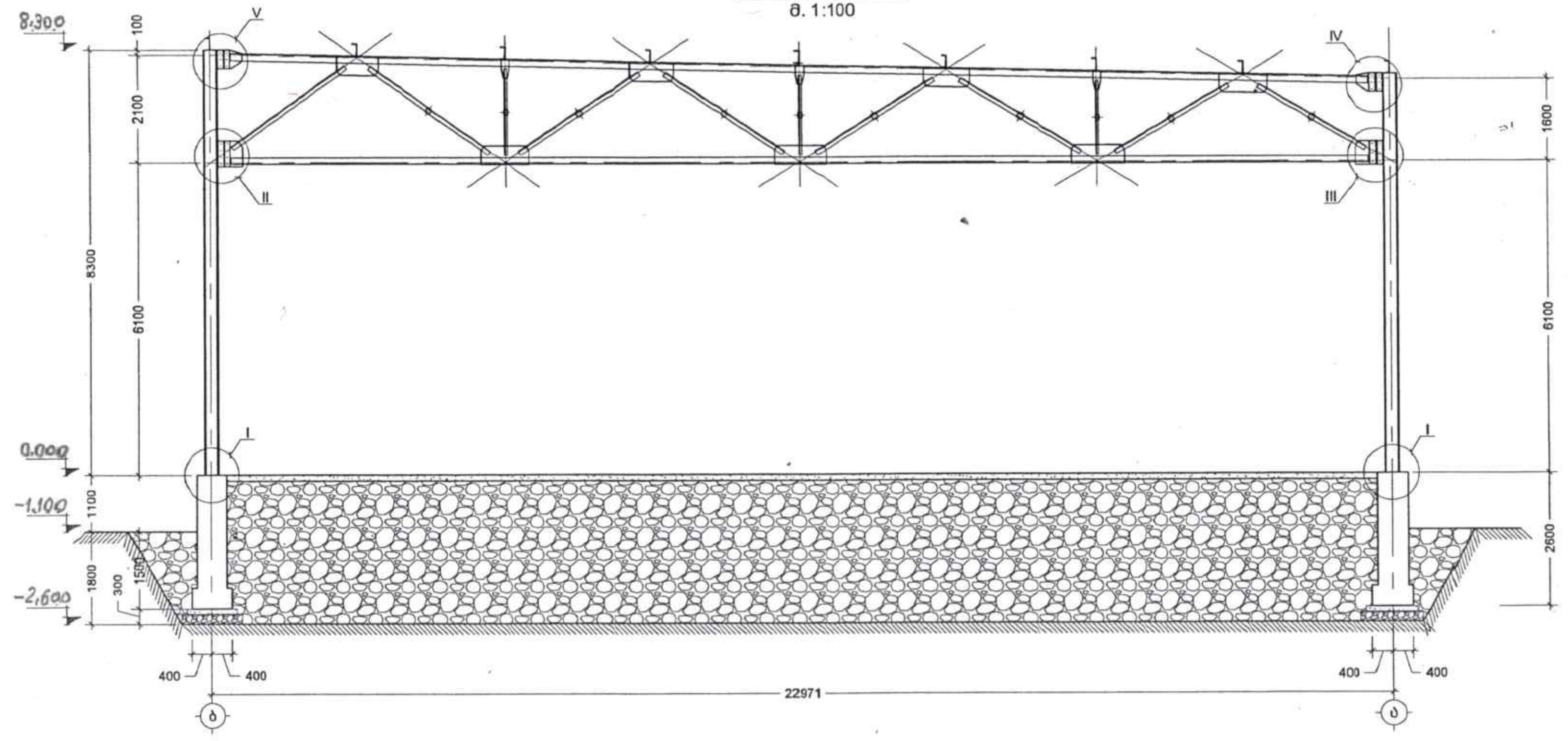

შპს "დემე"			ქ. რუსთავი	2022	A 4
			დამკვეთი: შპს "მიქსორი"	სტადია.	მასშტაბი.
დირექტორი	დ. [illegible]		მისამართი: ქ. თბილისი. ავჭალა. ხანძთელის ქუჩა. №1	სკ 01.11.04.003.005	
			ობიექტი: სასაწყობე დანიშნულების შენობა	ფურცელი	ფურც-ბი
კონსტრუქტორი	რ. აბდუშელიშვილი				

ჩარჩო "3" ღერძზე
მ. 1:75

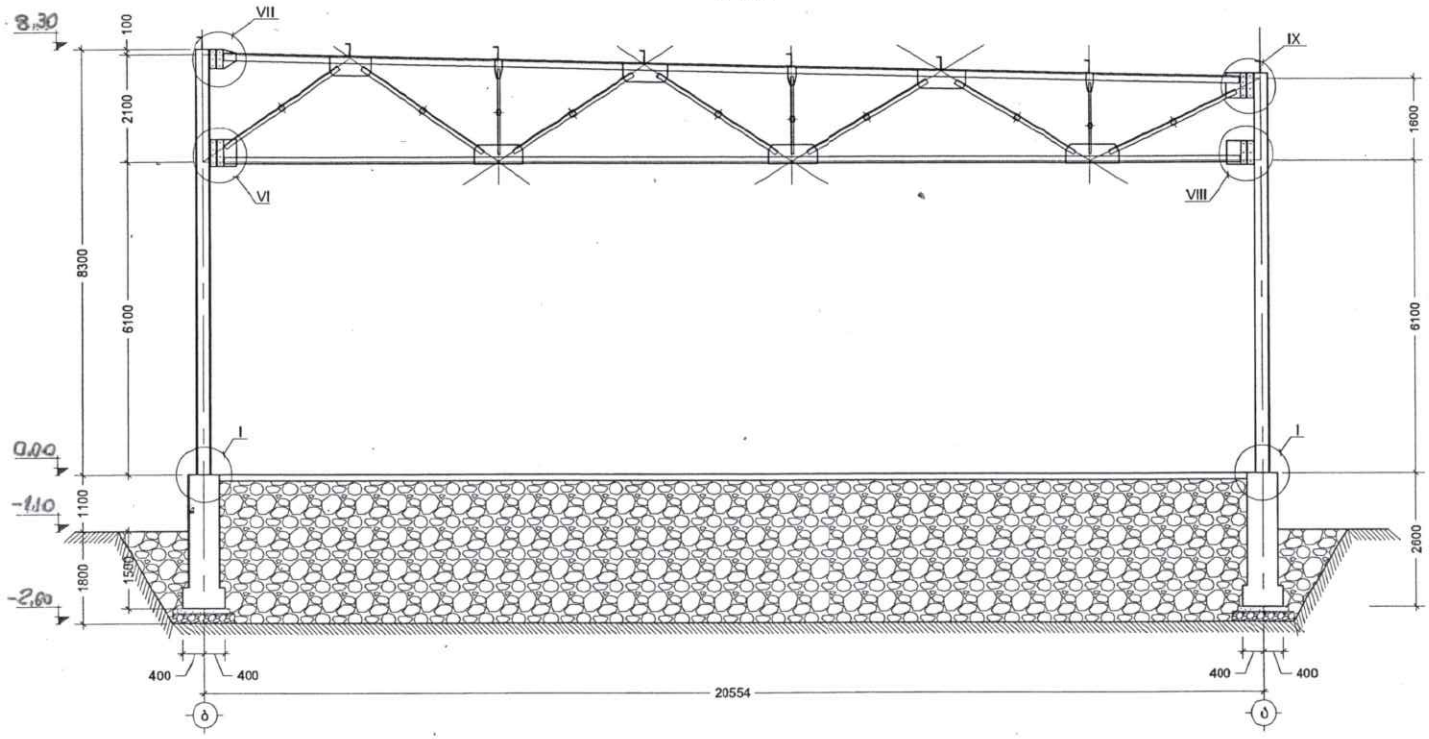

შპს "დემო"		ქ. რუსთავი	2022	A 4
		დამკვეთი: შპს "მიქსორი"	სტადია.	მასშტაბი.
დირექტორი		მისამართი: ქ. თბილისი. აეჯალა. ხანძთელის ქუჩა. №1	სკ 01.11.04.003.005	
		ობიექტი: სასაწყობე დანიშნულების შენობა	შურცელი	შურც-ბი
კონსტრუქტორი	რ. აბდუშელიშვილი			

ჩარჩო "4" ღერძზე

მ. 1:75

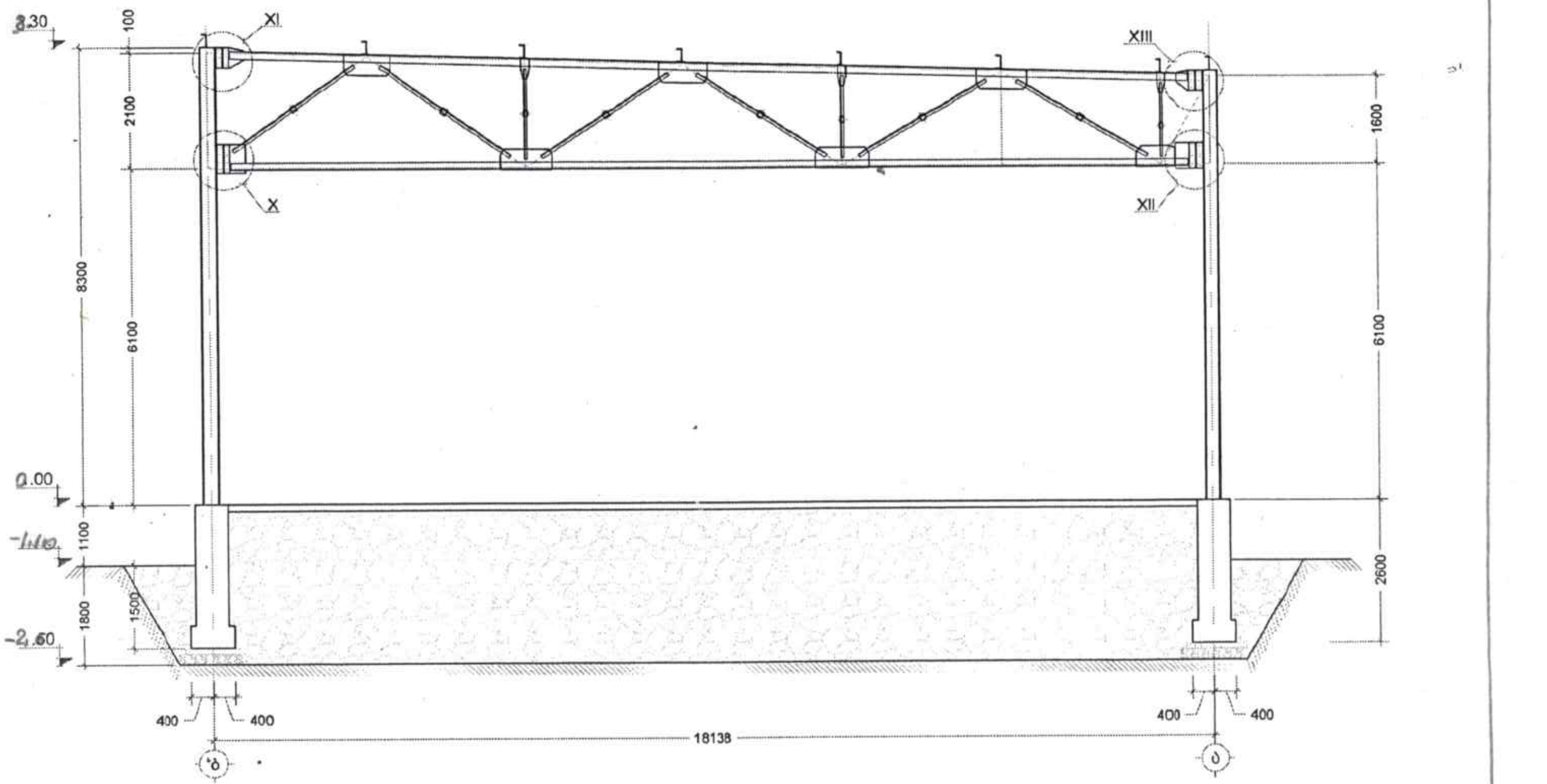

შპს "დემე"			ქ. რუსთავი	2022	A 4
			დამკვეთი: შპს "მიქსორი"	სტადია.	მასშტაბი.
დირექტორი	ლ. [illegible]		მისამართი: ქ. თბილისი. ავჭალა. ხანძთელის ქუჩა. №1	სკ 01.11.04.003.005	
			ობიექტი: სასაწყობე დანიშნულების შენობა	ფურცელი	ფურცბი
კონსტრუქტორი	რ. აბდუშელიშვილი				

ჩარჩო "5" დერძზე
მ. 1:75

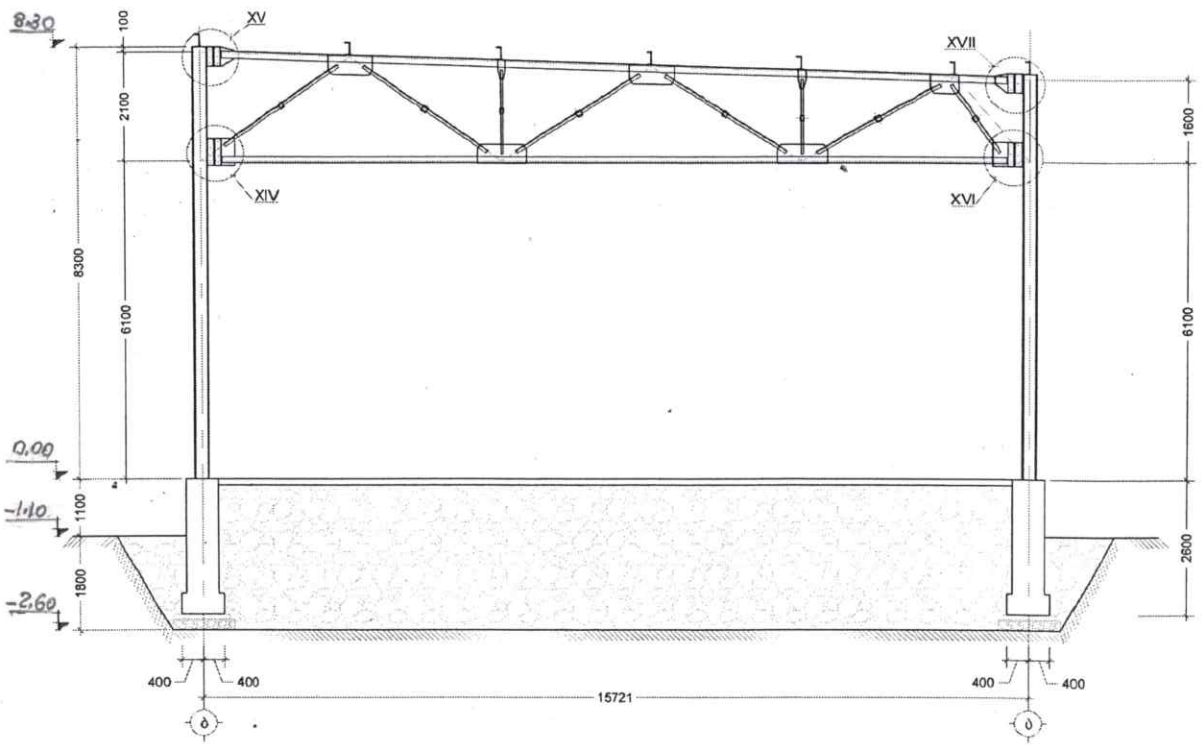

შპს "დემე"		ქ. რუსთავი		2022	A 4
		დამკვეთი: შპს "მიქსორი"		სტადია.	მასშტაბი.
დირექტორი	ლ. ხელია	მისამართი: ქ. თბილისი. აეკალა. ხანძთელის ქუჩა. №1		Ს3 01.11.04.003.005	
		ობიექტი: სასაწყობე დანიშნულების შენობა		ფურცელი	ფურც-ბი
კონსტრუქტორი	რ. აბდუშელიშვილი				

ჩარჩო "6" ღერძზე
მ. 1:75

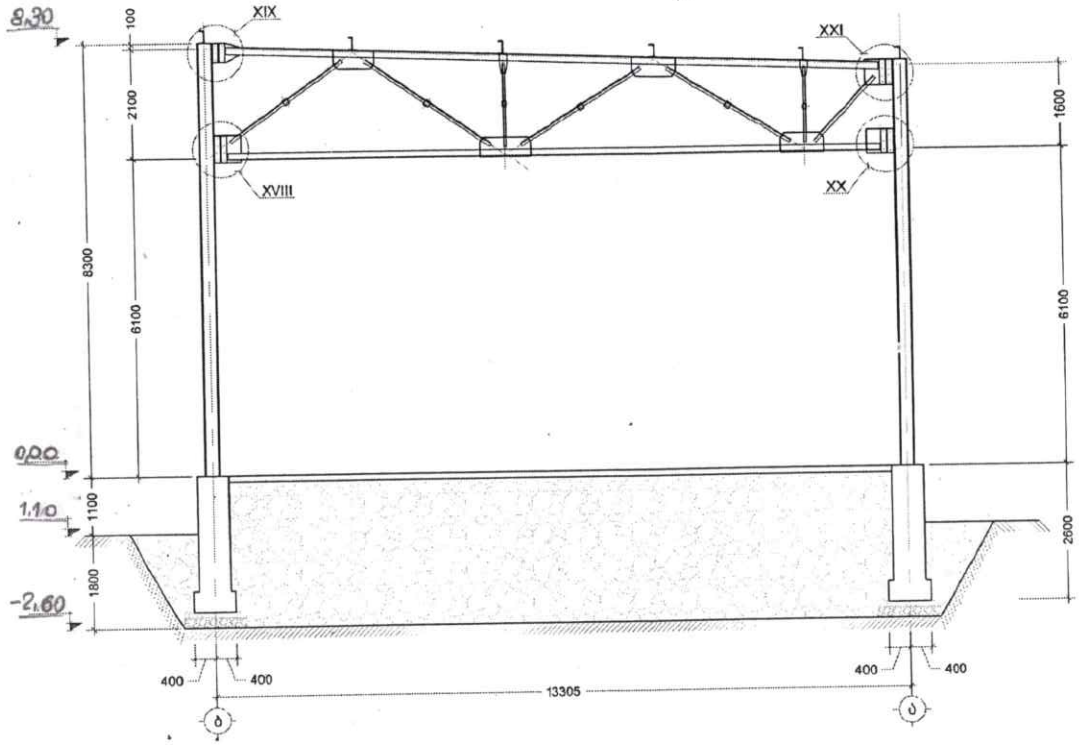

	შპს "დემე"		ქ. რუსთავი	2022	A 4
			დამკვეთი: შპს "მიქსორი"	სტადია.	მასშტაბი.
დირექტორი	ლ. ხელია		მისამართი: ქ. თბილისი. ავჭალა. ხანძთელის ქუჩა. №1	სკ 01.11.04.003.005	
			ობიექტი: სასაწყობე დანიშნულებას შენობა	ფურცელი	ფურც-ბი
კონსტრუქტორი	რ. აბდუშელიშვილი				

შპს "დემე" * GEORGIA. "DEME" LTD
DEME
416252

ჩარჩო "7" ღერძზე

მ. 1:100

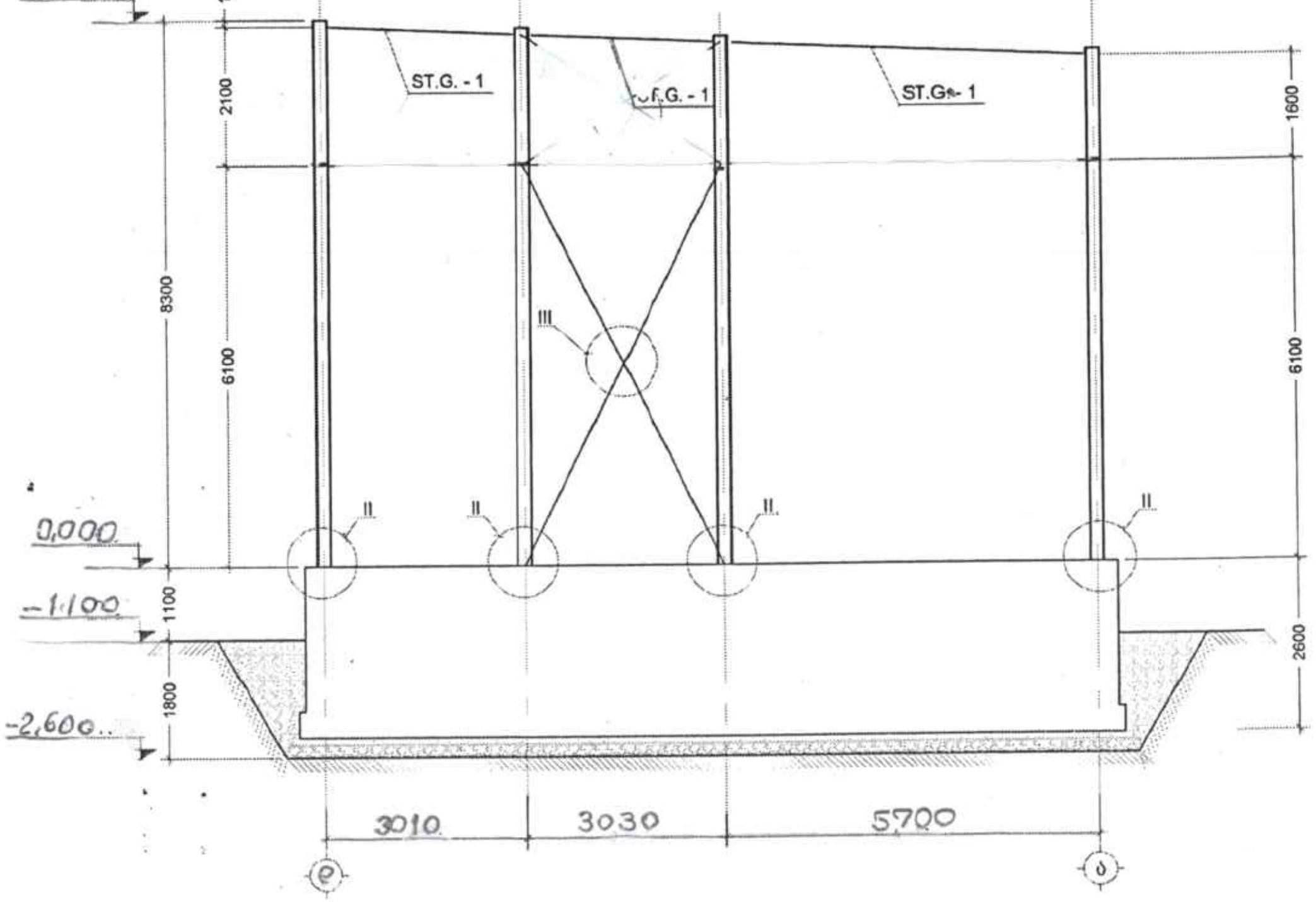

შპს "დემე"			ქ. რუსთავი	2022	A 4
			დამკვეთი: შპს "მიქსორი"	სტადია.	მასშტაბი.
დირექტორი	ლ. ხელაია		მისამართი: ქ. თბილისი. აჭალა. ხანძთელის ქუჩა. №1	სკ 01.11.04.003.005	
			ობიექტი: სასაწყობე დანიშნულების შენობა	ფურცელი	ფურც-ბი
კონსტრუქტორი	რ. აბდუშელიშვილი				

ჩარჩო "1" ღერძზე
მ. 1:100

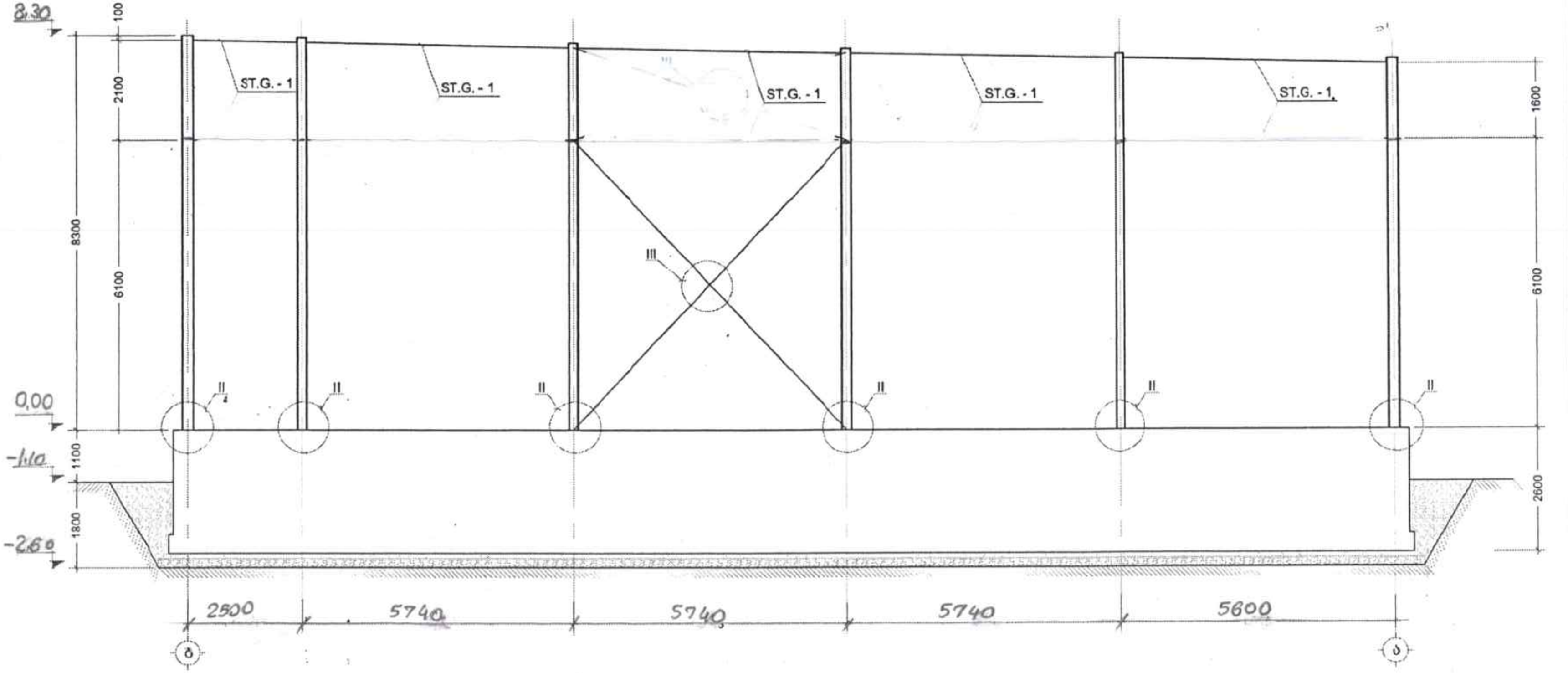

შპს "დემე"		ქ. რუსთავი	2022	A 4
		დამკვეთი: შპს "მიქსორი"	სტადია.	მასშტაბი.
დირექტორი	ლ. [illegible]	მისამართი: ქ. თბილისი. ავჭალა. ხანძთელის ქუჩა. №1	სკ 01.11.04.003.005	
		ობიექტი: სასაწყობე დანიშნულების შენობა	ფურცელი	ფურც-ბი
კონსტრუქტორი	რ. აბდუშელიშვილი			

ჩარჩო "ა" ღერძზე
მ. 1:100

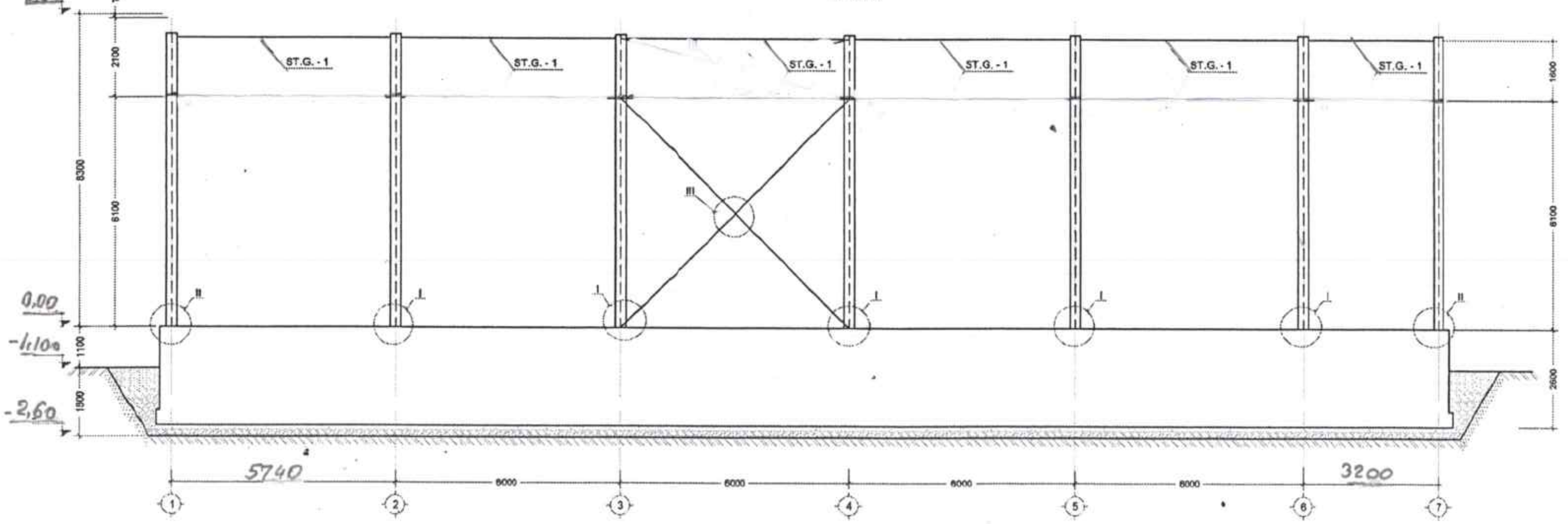

შპს "დემე"		ქ. რუსთავი	2022	A 4
		დამკვეთი: შპს "მიქსორი"	სტადია.	მასშტაბი.
დირექტორი	დ. [illegible]ელია	მისამართი: ქ. თბილისი, ავჭალა. ხანძთელის ქუჩა. №1	სკ 01.11.04.003.005	
		ობიექტი: სასაწყობე დანიშნულების შენობა	ფურცელი	ფურცები
კონსტრუქტორი	რ. აბდუშელიშვილი			

ჩარჩოული ღერძები
მ 1:100

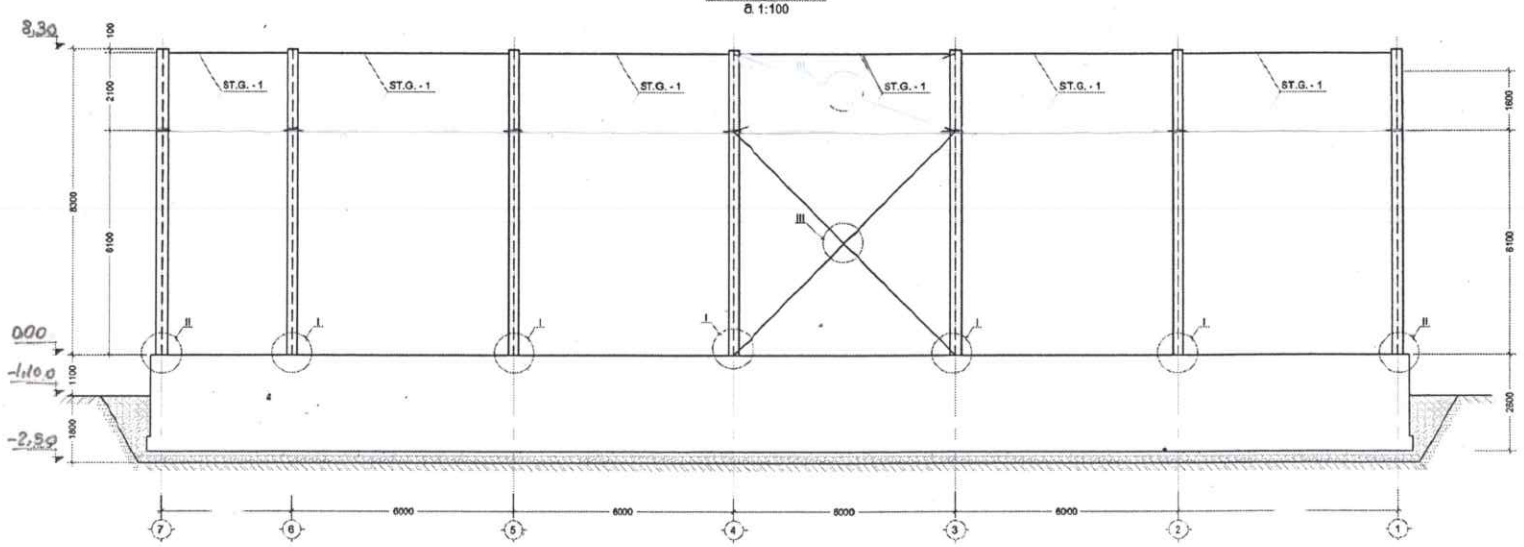

შპს "დემე"			ქ. რუსთავი	2022	A 4
			დამკვეთი: შპს "მიქსორი"	სტადია.	მას'შტაბი.
დირექტორი	ლ. ხელია		მისამართი: ქ. თბილისი. ავჭალა. ხანთაულის ქუჩა. №1	ს.კ 01.11.04.003.005	
			ობიექტი: სასაწყობე დანიშნულების შენობა	ფურცელი	ფურც-ბი
კონსტრუქტორი	რ. აბდუშელიშვილი				

ჯიზა N1

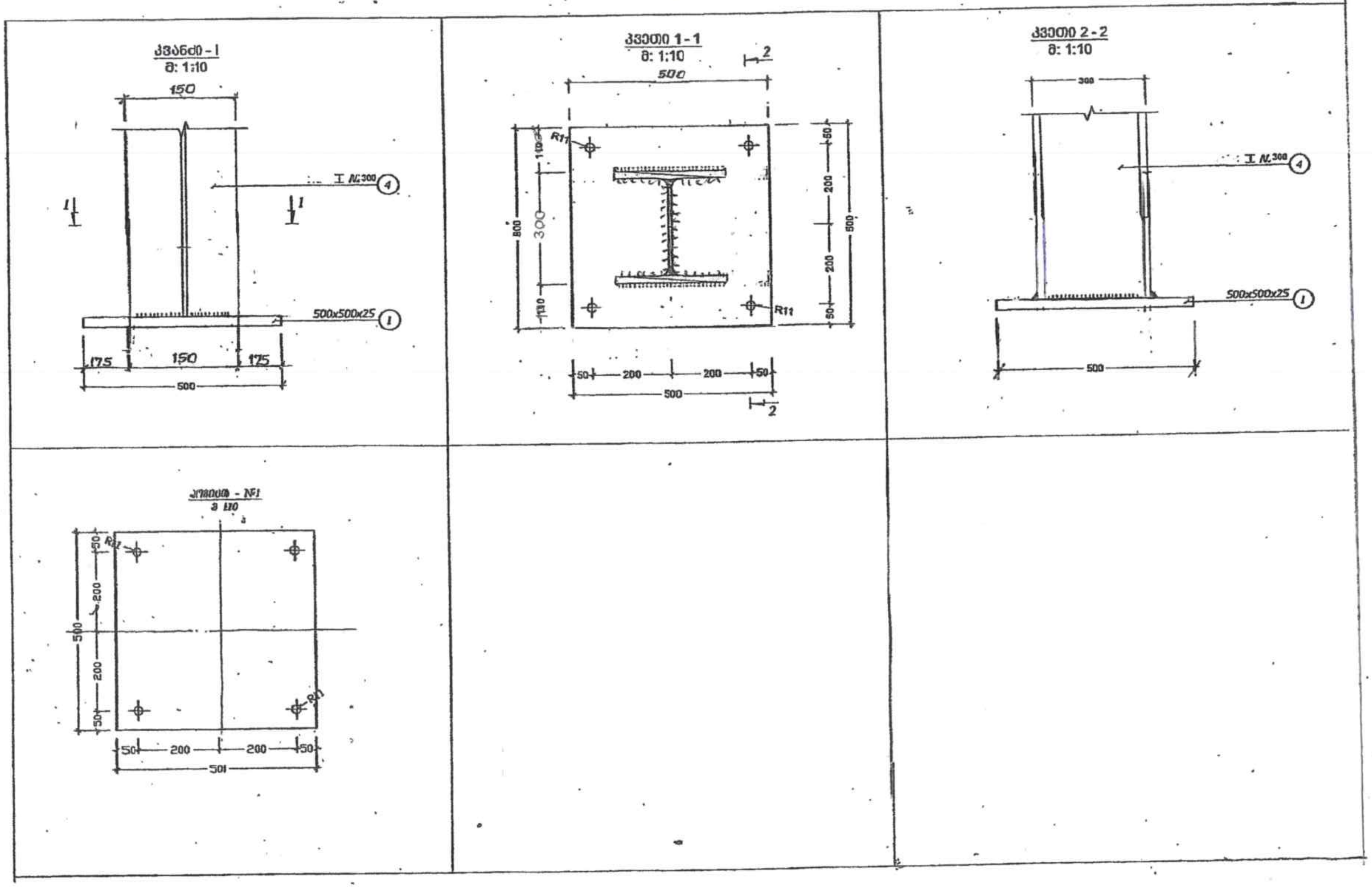

შპს "დემე"		ქ. რუსთავი	2022	A 4
		დამკვეთი: შპს "მიქსორი"	სტადია.	მასშტაბი.
დირექტორი	ლ. ხელია	მისამართი: ქ. თბილისი. ავჭალა. ხანძთელის ქუჩა. №1	სკ 01.11.04.003.005	
		ობიექტი: სასაწყობე დანიშნულების შენობა	ფურცელი	ფურც-ბი
კონსტრუქტორი	რ. აბდუშელიშვილი			

ჯიზა N 2 და N 3

კვანძი - I
მ: 1:10

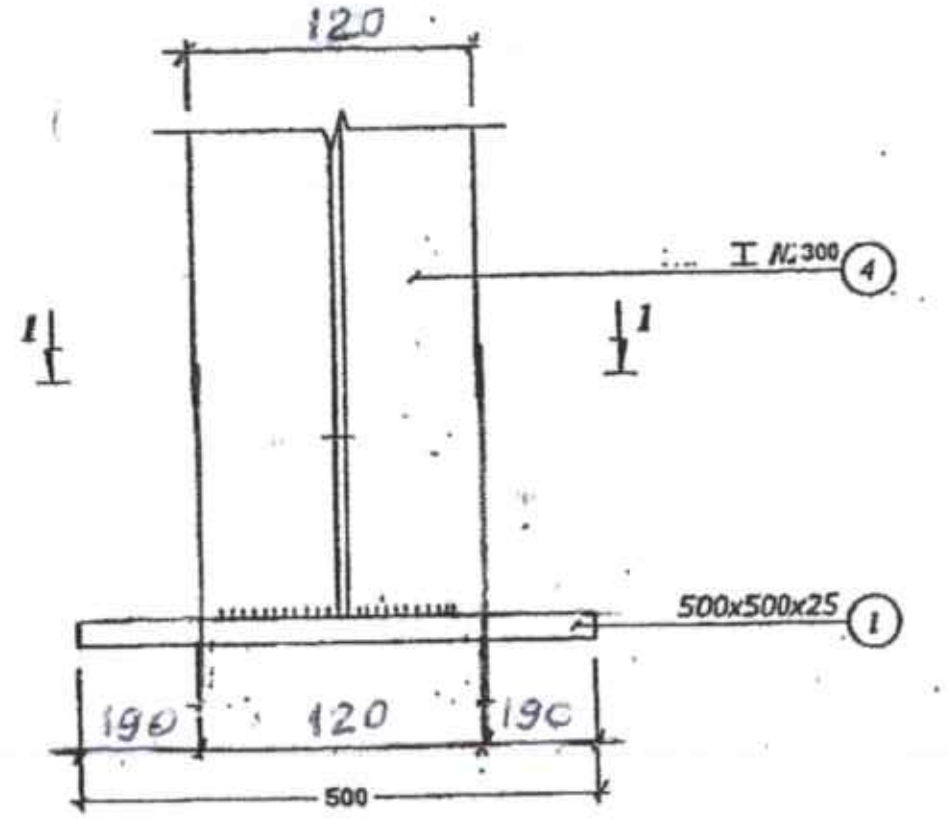

კვეთი 1-1
მ: 1:10

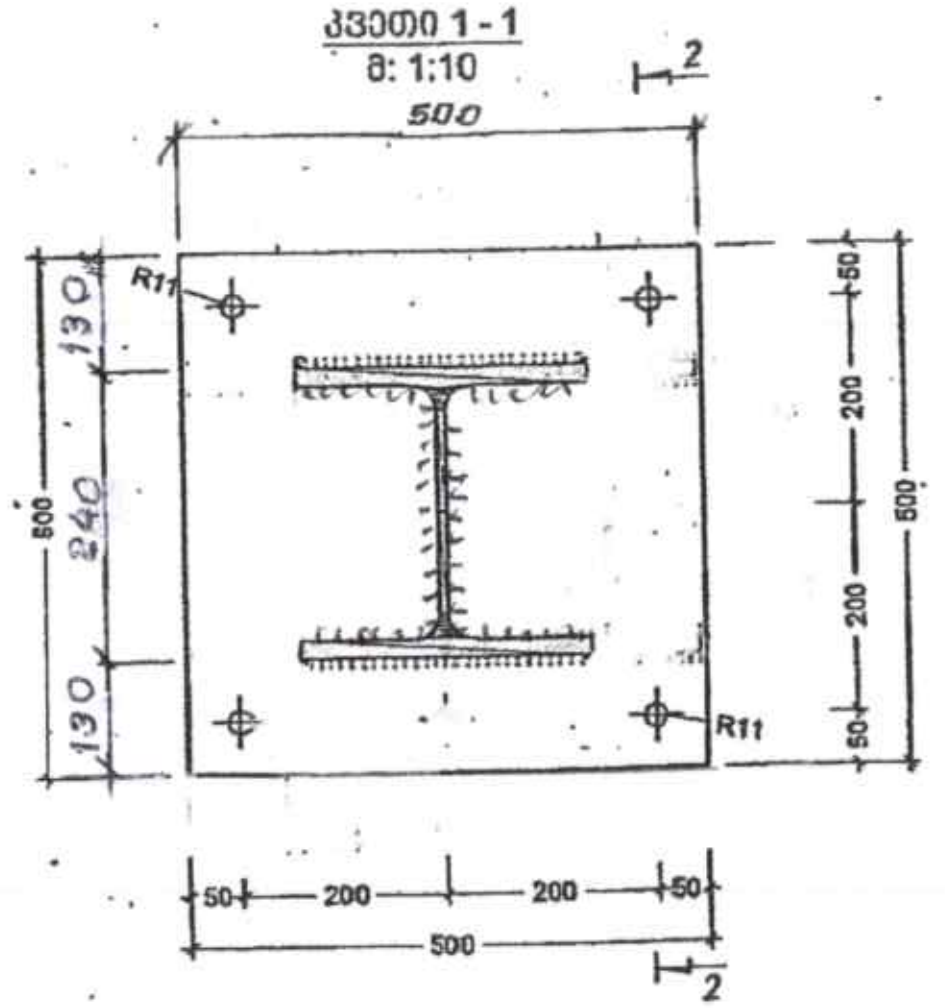

კვეთი 2-2
მ: 1:10

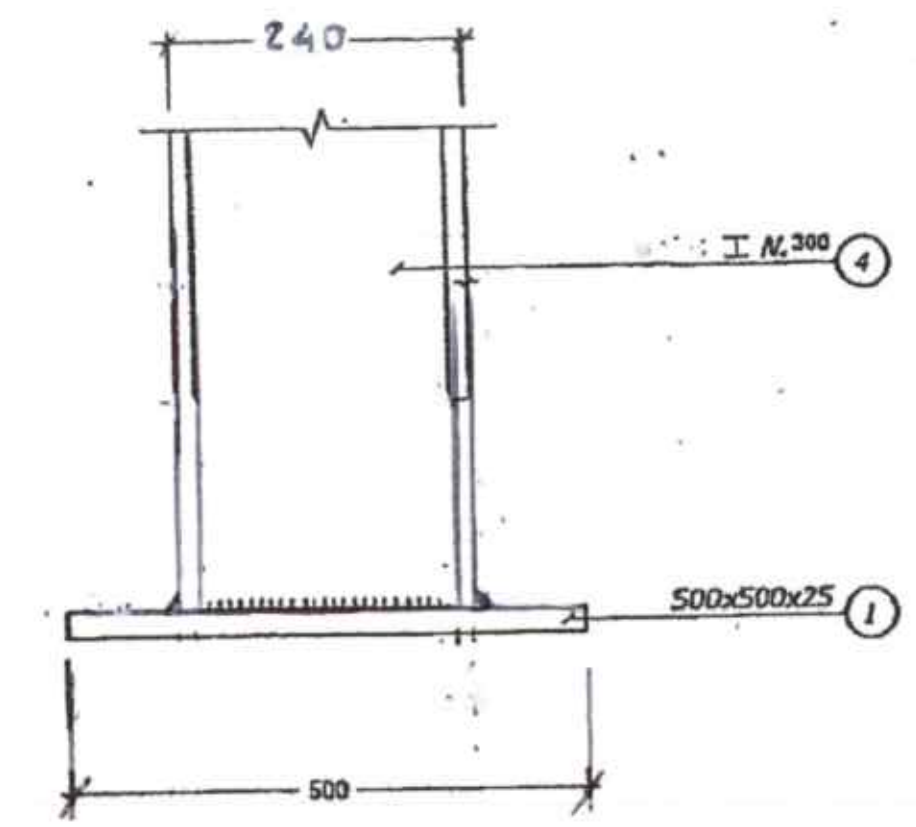

დეტალი - №1
მ 1:10

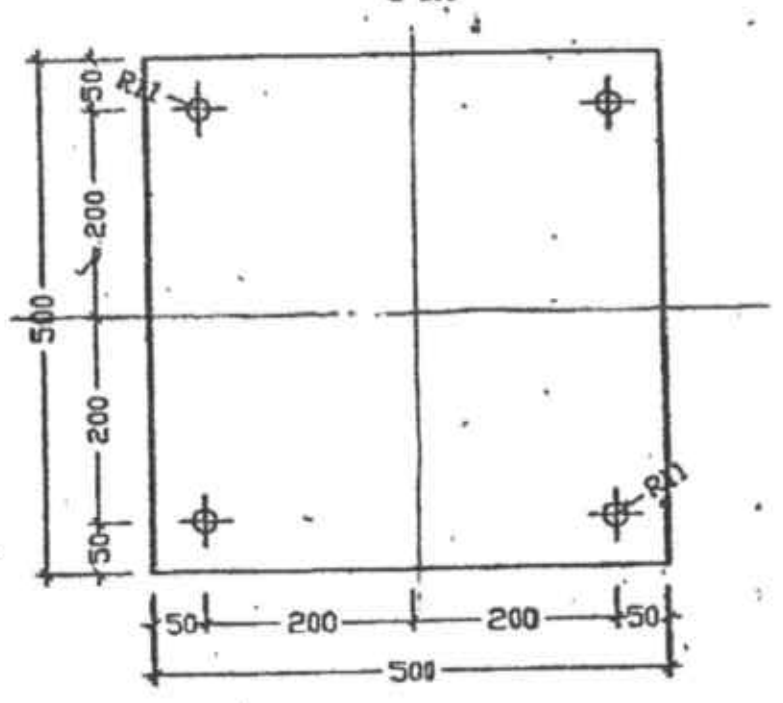

შპს "დემე"			ქ. რუსთავი	2022	A 4
			დამკვეთი: შპს "მიქსორი"	სტადია.	მასშტაბი.
დირექტორი	დ. ხელია		მისამართი: ქ. თბილისი. აჭპალა. ხანძთელის ქუჩა. №1	სკ 01.11.04.003.005	
			ობიექტი: სასაწყობე დანიშნულების შენობა	ფურცელი	ფურც-ბი
კონსტრუქტორი	რ. აბდუშელიშვილი				

ფოლადის მასალის ამოკრეფა

კონსტრუქციის დასახელება	ელემენტის მარკირება		პოზ. #	პროფილი	სტანდარტი	სიგრძე (მმ)	ერთ ელემენტზე			მთლიანად		ფოლადის მარკა
							რაოდენობა (ც.)	სიგრძე (მ.)	წონა (კგ.)	სიგრძე (მ.)	წონა (კგ.)	
ჩარჩო 2_ის სპეციფიკაცია	ფოლადის სვეტები	2 (ც)	1	— 500 X 25	ГОСТ 19903-74	500	1	0.50	49.06	1.00	98.13	Вст3кп2
		1 (ც)	4	I№ 300	ГОСТ 8239-72	8300	1	8	386,0	8.30	386,0	C345
		1 (ც)	4	I№ 300	ГОСТ 8239-72	7800	1	8	362,7	7.80	362,7	C345
		2 (ც)	5	— 520 X 12	ГОСТ 19903-74	120	1	0.12	5.88	0.24	11.76	Вст3кп2
		2 (ც)	6	— 520 X 12	ГОСТ 19903-74	240	2	0.48	23.51	0.96	47.02	Вст3кп2
		2 (ც)	7	— 465 X 12	ГОСТ 19903-74	120	1	0.12	5.26	0.24	10.51	Вст3кп2
		2 (ც)	8	— 465 X 12	ГОСТ 19903-74	240	2	0.48	21.03	0.96	42.05	Вст3кп2
		2 (ც)	9	— 370 X 12	ГОСТ 19903-74	120	1	0.12	4.18	0.24	8.36	Вст3кп2
		2 (ც)	10	— 370 X 12	ГОСТ 19903-74	240	2	0.48	16.73	0.96	33.46	Вст3кп2
		2 (ც)	11	— 370 X 12	ГОСТ 19903-74	120	1	0.12	4.18	0.24	8.36	Вст3кп2
		2 (ც)	12	— 370 X 12	ГОСТ 19903-74	240	2	0.48	16.73	0.96	33.46	Вст3кп2

შპს "დემე"			ქ. რუსთავი	2022	A 4
			დამკვეთი: შპს "მიქსორი"	სტადია.	მასშტაბი.
დირექტორი	დ. ხვედია		მისამართი: ქ. თბილისი. აეჭალა. ხანძთელის ქუჩა. №1	სკ 01.11.04.003.005	
			ობიექტი: სასაწყობე დანიშნულების შენობა	ფურცელი	ფურც-ბი
კონსტრუქტორი	რ. აბდუშელიშვილი				

ფოლადის მასალის ამოკრეფა												
კონსტრუქციის დასახელება	ელემენტის მარკირება		პოზ. #	პროფილი	სტანდარტი	სიგრძე (მმ)	ერთ ელემენტზე			მთლიანად		ფოლადის მარკა
							რაოდენობა (ც.)	სიგრძე (მ.)	წონა (კგ.)	სიგრძე (მ.)	წონა (კგ.)	
ჩარჩო 3_ის სვეტისთვის	ფოლადის სვეტები	2 (ც)	1	— 500 X 25	ГОСТ 19903-74	500	1	0.50	49.06	1.00	98.13	Вст3кп2
		1 (ც)	4	I№ 300	ГОСТ 8239-72	8300	1	8	386,0	8.30	386,0	C345
		1 (ც)	4	I№ 300	ГОСТ 8239-72	7800	1	8	362,7	7.80	362,7	C345
		2 (ც)	5	— 520 X 12	ГОСТ 19903-74	120	1	0.12	5.88	0.24	11.76	Вст3кп2
		2 (ც)	6	— 520 X 12	ГОСТ 19903-74	240	2	0.48	23.51	0.96	47.02	Вст3кп2
		2 (ც)	7	— 370 X 12	ГОСТ 19903-74	120	1	0.12	4.18	0.24	8.36	Вст3кп2
		2 (ც)	8	— 370 X 12	ГОСТ 19903-74	240	2	0.48	16.73	0.96	33.46	Вст3кп2
		2 (ც)	9	— 465 X 12	ГОСТ 19903-74	120	1	0.12	5.26	0.24	10.51	Вст3кп2
		2 (ც)	10	— 465 X 12	ГОСТ 19903-74	240	2	0.48	21.03	0.96	42.05	Вст3кп2
		2 (ც)	11	— 480 X 12	ГОСТ 19903-74	120	1	0.12	5.43	0.24	10.85	Вст3кп2
		2 (ც)	12	— 480 X 12	ГОСТ 19903-74	240	2	0.48	21.70	0.96	43.41	Вст3кп2

შპს "დემე"			ქ. რუსთავი	2022	A 4
			დამკვეთი: შპს "მიქსორი"	სტადია.	მასშტაბი.
დირექტორი	ლ. [illegible]		მისამართი: ქ. თბილისი. აჭარა. ხანძთელის ქუჩა. №1	სკ 01.11.04.003.005	
			ობიექტი: სასაწყობე დანიშნულების შენობა	ფურცელი	ფურც-ბი
კონსტრუქტორი	რ. აბდუშელიშვილი				

ფოლადის მასალის ამოკრეფა

კონსტრუქციის დასახელება	ელემენტის მარკირება		პოზ. #	პროფილი	სტანდარტი	სიგრძე (მმ)	ერთ ელემენტზე			მთლიანად		ფოლადის მარკა
							რაოდენობა (ც.)	სიგრძე (მ.)	წონა (კგ.)	სიგრძე (მ.)	წონა (კგ.)	
ჩარხი 4_ის სპეციფიკაცია	ფოლადის სვეტები	2 (ც)	1	— 500 X 25	ГОСТ 19903-74	500	1	0.50	49.06	1.00	98.13	Вст3кп2
		1 (ც)	4	I№ 300	ГОСТ 8239-72	8300	1	8	386,0	8.30	386,0	С345
		1 (ც)	4	I№ 300	ГОСТ 8239-72	7800	1	8	362,7	7.80	362,7	С345
		2 (ც)	5	— 520 X 12	ГОСТ 19903-74	120	1	0.12	5.88	0.24	11.76	Вст3кп2
		2 (ც)	6	— 520 X 12	ГОСТ 19903-74	240	2	0.48	23.51	0.96	47.02	Вст3кп2
		2 (ც)	7	— 370 X 12	ГОСТ 19903-74	120	1	0.12	4.18	0.24	8.36	Вст3кп2
		2 (ც)	8	— 370 X 12	ГОСТ 19903-74	240	2	0.48	16.73	0.96	33.46	Вст3кп2
		2 (ც)	9	— 465 X 12	ГОСТ 19903-74	120	1	0.12	5.26	0.24	10.51	Вст3кп2
		2 (ც)	10	— 465 X 12	ГОСТ 19903-74	240	2	0.48	21.03	0.96	42.05	Вст3кп2
		2 (ც)	11	— 370 X 12	ГОСТ 19903-74	120	1	0.12	4.18	0.24	8.36	Вст3кп2
		2 (ც)	12	— 370 X 12	ГОСТ 19903-74	240	2	0.48	16.73	0.96	33.46	Вст3кп2

შპს "დემე"		ქ. რუსთავი		2022	A 4
		დამკვეთი: შპს "მიქსორი"		სტადია.	მას'შტაბი.
დირექტორი	ლ. ხელ[illegible]	მისამართი: ქ. თბილისი. ავჭალა. ხანძთელის ქუჩა. №1		სკ 01.11.04.003.005	
		ობიექტი: სასაწყობე დანიშნულების შენობა		ფურცელი	ფურც-ბი
კონსტრუქტორი	რ. აბდუშელიშვილი				

ფოლადის მასალის ამოკრეფა

კონსტრუქციის დასახელება	ელემენტის მარკირება		პოზ. #	პროფილი	სტანდარტი	სიგრძე (მმ)	ერთ ელემენტზე			მთლიანად		ფოლადის მარკა
							რაოდენობა (ც.)	სიმძიმე (მ.)	წონა (კგ.)	სიგრძე (მ.)	წონა (კგ.)	
ჩარჩო 5_ის სექციებისთვის	ფოლადის სეტები	2 (ც)	1	— 500 X 25	ГОСТ 19903-74	500	1	0.50	49.06	1.00	98.13	Вст3кп2
		1 (ც)	4	I№ 300	ГОСТ8239-72	8300	1	8	386,0	8.30	386,0	С345
		1 (ც)	4	I№ 300	ГОСТ8239-72	7800	1	8	362,7	7.80	362,7	С345
		2 (ც)	5	— 520 X 12	ГОСТ 19903-74	120	1	0.12	5.88	0.24	11.76	Вст3кп2
		2 (ც)	6	— 520 X 12	ГОСТ 19903-74	240	2	0.48	23.51	0.96	47.02	Вст3кп2
		2 (ც)	7	— 370 X 12	ГОСТ 19903-74	120	1	0.12	4.18	0.24	8.36	Вст3кп2
		2 (ც)	8	— 370 X 12	ГОСТ 19903-74	240	2	0.48	16.73	0.96	33.46	Вст3кп2
		2 (ც)	9	— 465 X 12	ГОСТ 19903-74	120	1	0.12	5.26	0.24	10.51	Вст3кп2
		2 (ც)	10	— 465 X 12	ГОСТ 19903-74	240	2	0.48	21.03	0.96	42.05	Вст3кп2
		2 (ც)	11	— 370 X 12	ГОСТ 19903-74	120	1	0.12	4.18	0.24	8.36	Вст3кп2
		2 (ც)	12	— 370 X 12	ГОСТ 19903-74	240	2	0.48	16.73	0.96	33.46	Вст3кп2

შპს "დემე"		ქ. რუსთავი	2022	A 4
		შემკვეთი: შპს "მიქსორი"	სტადია.	მას'შტაბი
დირექტორი	ლ. ბელიაშ	სამართი: ქ. თბილისი. აეჭალა. ხანძთელის ქუჩა. №1	სკ 01.11.04.003.005	
		ობიექტი: სასაწყობე დანიშნულების შენობა	ფურცელი	ფურც-ბი
კონსტრუქტორი	რ. აბდუშელიშვილი			

ფოლადის მასალის ამოკრეფა

კონსტრუქციის დასახელება	ელემენტის მარკირება		პოზ. #	პროფილი	სტანდარტი	სიგრძე (მმ)	ერთ ელემენტზე			მთლიანად		ფოლადის მარკა
							რაოდენობა (ც.)	სიგრძე (მ.)	წონა (კგ.)	სიგრძე (მ.)	წონა (კგ.)	
ნარიმ 6_ის სპეციფიკაცია	ფოლადის სვეტები	2 (ც)	1	— 500 X 25	ГОСТ 19903-74	500	1	0.50	49.06	1.00	98.13	Вст3кп2
		)										
		1 (ც)	4	I № 300	ГОСТ 8239-72	8300	1	8	386,0	8.30	386,0	С345
		1 (ც)	4	I № 300	ГОСТ 8239-72	7800	1	8	362,7	7.80	362,7	С345
		2 (ც)	5	— 520 X 12	ГОСТ 19903-74	120	1	0.12	5.88	0.24	11.76	Вст3кп2
		2 (ც)	6	— 520 X 12	ГОСТ 19903-74	240	2	0.48	23.51	0.96	47.02	Вст3кп2
		2 (ც)	7	— 370 X 12	ГОСТ 19903-74	120	1	0.12	4.18	0.24	8.36	Вст3кп2
		2 (ც)	8	— 370 X 12	ГОСТ 19903-74	240	2	0.48	16.73	0.96	33.46	Вст3кп2
		2 (ც)	9	— 465 X 12	ГОСТ 19903-74	120	1	0.12	5.26	0.24	10.51	Вст3кп2
		2 (ც)	10	— 465 X 12	ГОСТ 19903-74	240	2	0.48	21.03	0.96	42.05	Вст3кп2
		2 (ც)	11	— 370 X 12	ГОСТ 19903-74	120	1	0.12	4.18	0.24	8.36	Вст3кп2
		2 (ც)	12	— 370 X 12	ГОСТ 19903-74	240	2	0.48	16.73	0.96	33.46	Вст3кп2

შპს "დემე"		ქ. რუსთავი	2022	A 4
		დამკვეთი: შპს "მიქსორი"	სტადია.	მასშტაბი.
დირექტორი	ლ. ხელი	მისამართი: ქ. თბილისი. აქალა. ხანძთელის ქუჩა. №1	სკ 0 I.11.04.003.005	
		ობიექტი: სასაწყობე დანიშნულების შენობა	ფურცელი	ფურც-ბი
კონსტრუქტორი	რ. აბდუშელიშვილი			

ლითონის წამწე ST.T-1; 2; 3; 4; 5 -ის და კავშირების სამონტაჟო სქემა წამწის ქვედა სარტყლის დონეზე
მ. 1:100

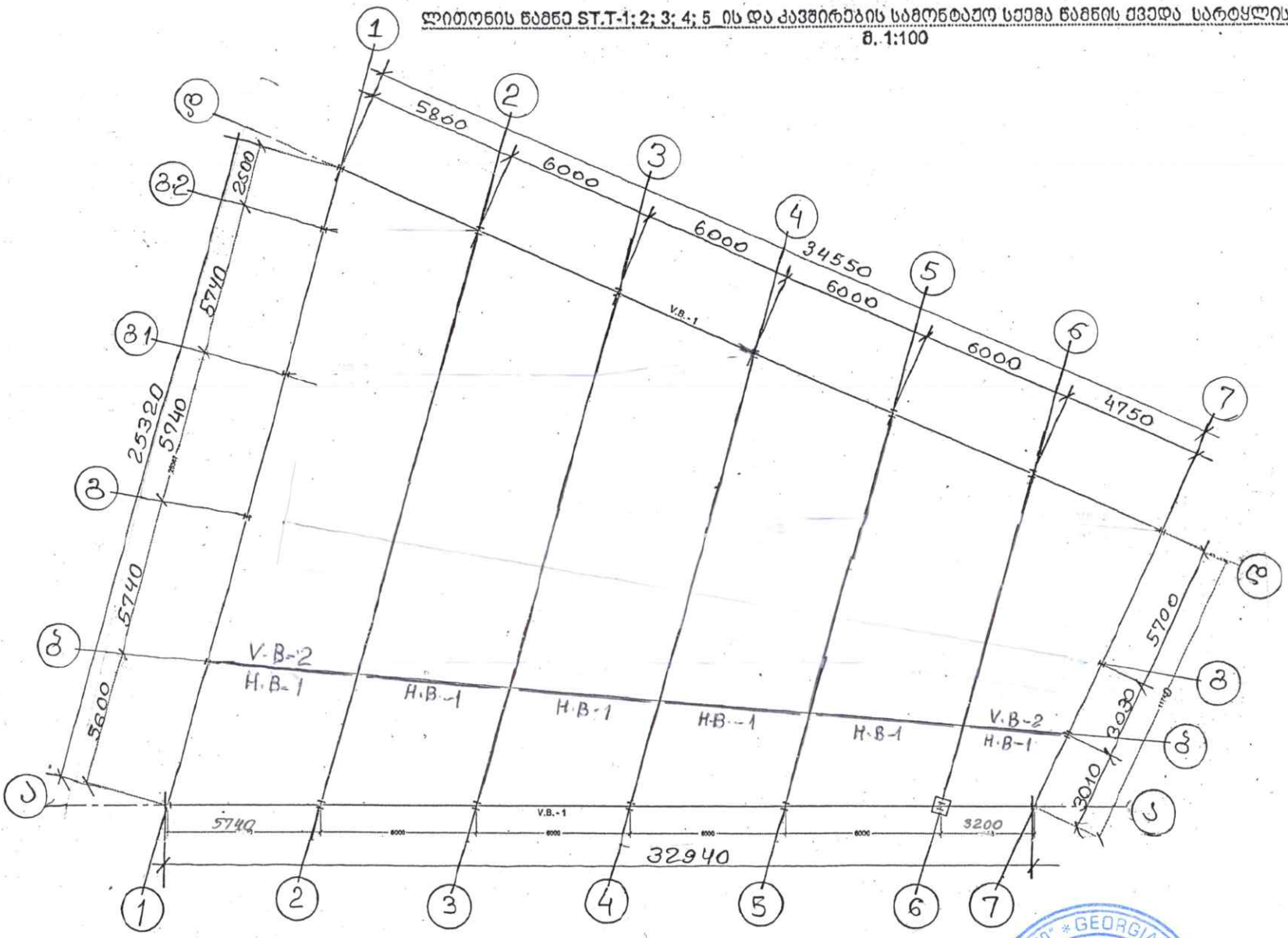
1
2
3
4
5
6
7
Ф
Ф2
Ф1
Ф
Ж
Ж
Ф
Ф
Ф

ფოლადის გრძივებისა და კავშირების სამონტაჟო სქემა წამწის ზედა სარტყლის დონეზე

მ. 1:100

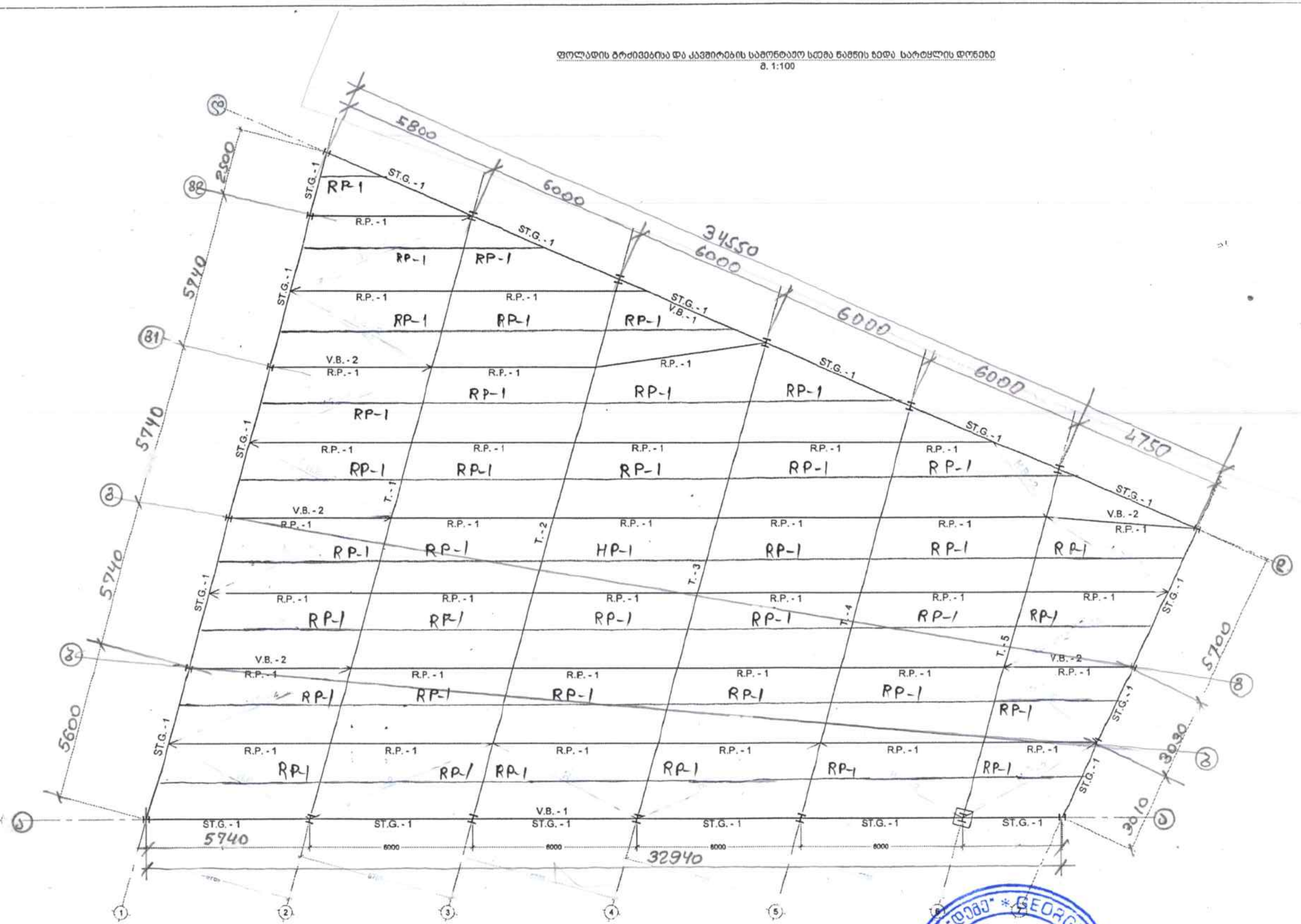

	შპს "დემე"	ქ. რუსთავი	2022	A 4
		დამკვეთი: შპს "მიქსორი"	სტადია.	მასშტაბი.
დირექტორი	ლ. ხელია	მისამართი: ქ. თბილისი. აჭალა. ხანძთელის ქუჩა. №1	სკ 01.11.04.003.005	
		ობიექტი: სასაწყობე დანიშნულების შენობა	ფურცელი	ფურც-ბი
კონსტრუქტორი	რ. აბდუშელიშვილი			

ლითონის ნამწე T. - 1 გეომეტრიული სქემა
მ. 1:75

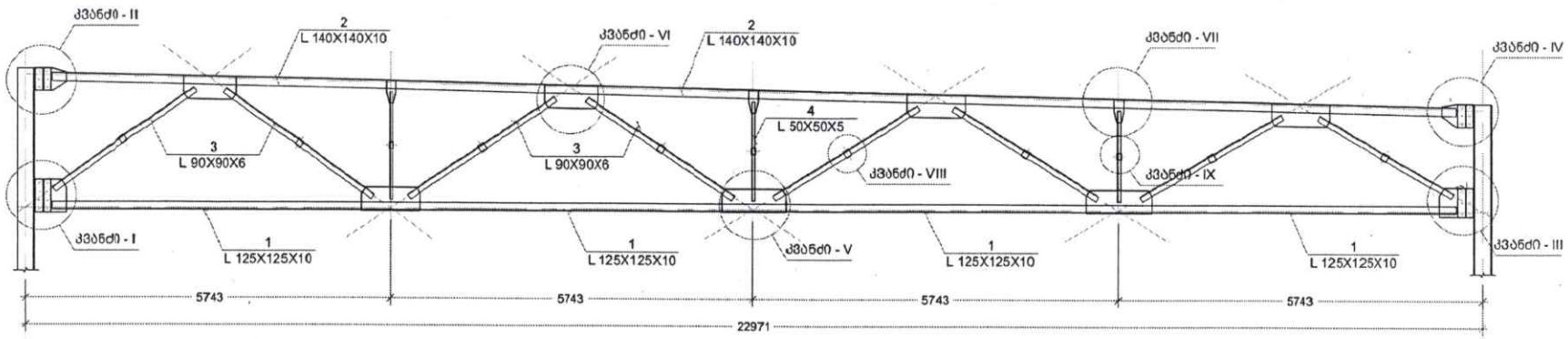

ლითონის ნამწე T. - 1 საანგარიშო სქემა
მ. 1:75

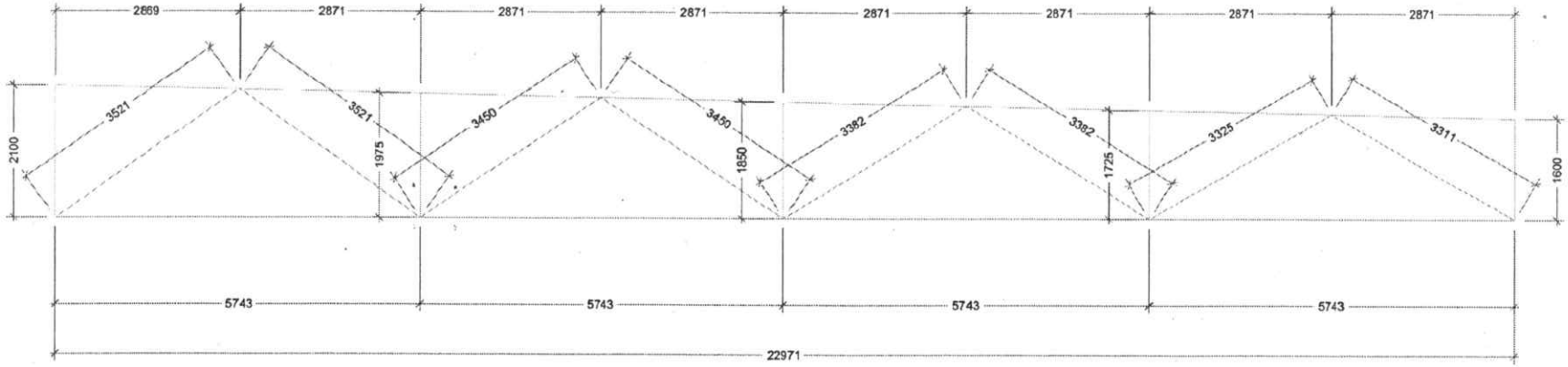

შპს "დემე"			ქ. რუსთავი	2022	A 4
			დამკვეთი: შპს "მიქსორი"	სტადია.	მასშტაბი.
დირექტორი	ლ. ხვედელიანი		მისამართი: ქ. თბილისი. აეშჯალა. ხანძთელის ქუჩა. №1	სკ 01.11.04.003.005	
			ობიექტი: სასაწყობე დანიშნულების შენობა	ფურცელი	ფურც-ბი
კონსტრუქტორი	რ. აბდუშელი				

ლითონის წამწე T. - 2 გეომეტრიული სქემა
მ. 1:75

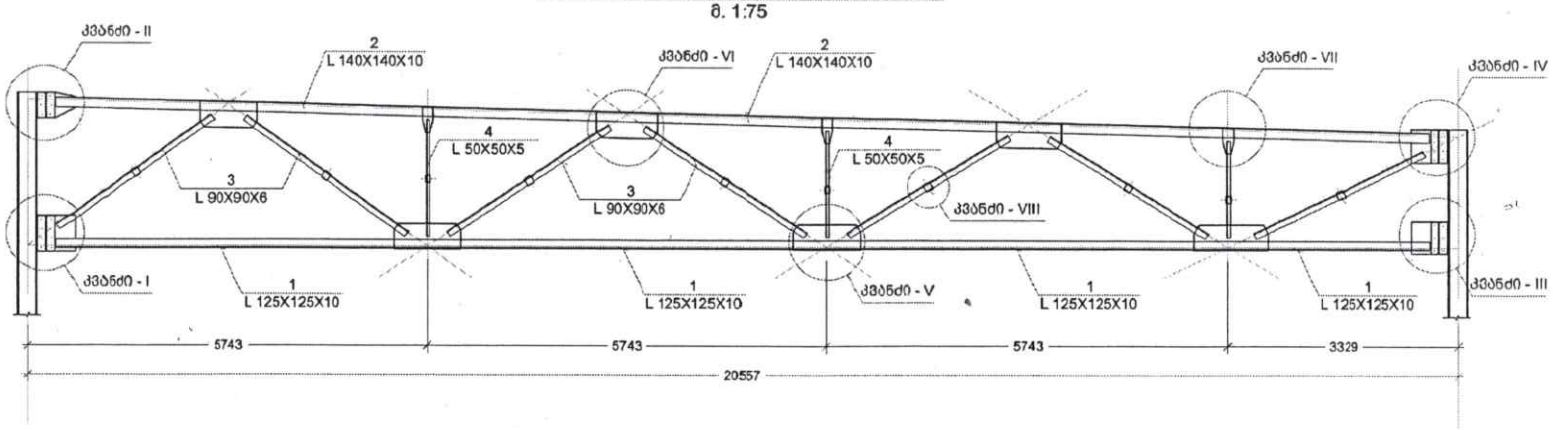

ლითონის წამწე T. - 2 საანგარიშო სქემა
მ. 1:75

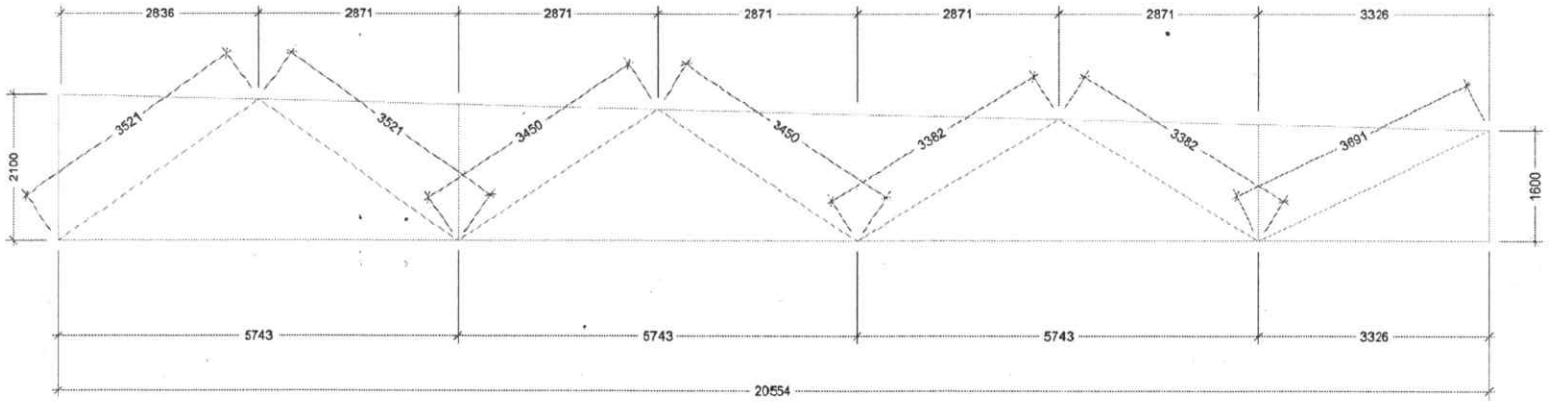

შპს "დემე"			ქ. რუსთავი	2022	A 4
			დამკვეთი: შპს "მიქსორი"	სტადია.	მას'შტაბი.
დირექტორი	ლ. ხელია		მისამართი: ქ. თბილისი. აეჯალა. ხანძთელის ქუჩა. №1	სკ 01.11.04.003.005	
			ობიექტი: სასაწყობე დანიშნულების შენობა	ფურცელი	ფურც-ბი
კონსტრუქტორი	რ. აბდუშელიშვილი				

ლითონის წამწე T. - 3 გეომეტრიული სქემა
მ. 1:75

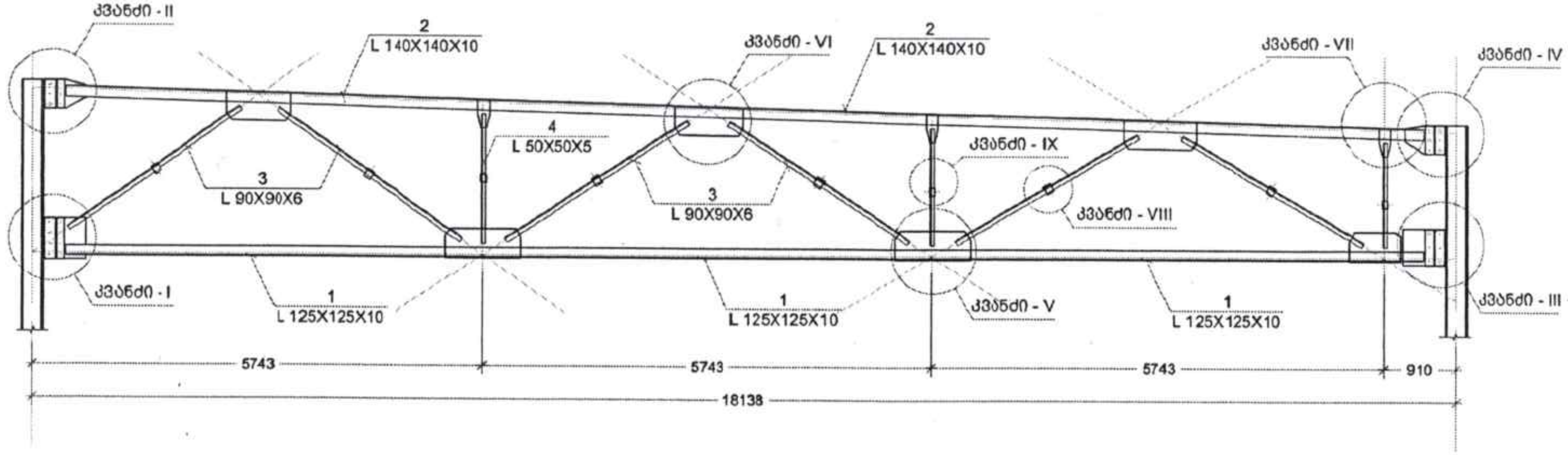

ლითონის წამწე T. - 3 საანგარიშო სქემა
მ. 1:75

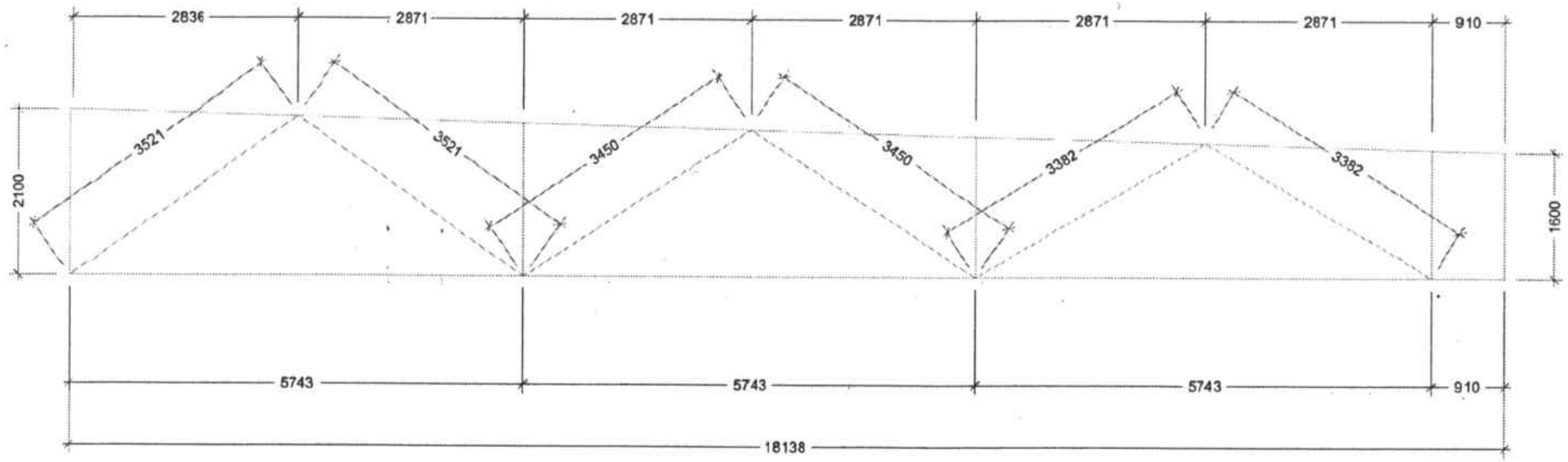

შპს "დემე"			ქ. რუსთავი	2022	A 4
			დამკვეთი: შპს "მიქსორი"	სტადია.	მასშტაბი.
დირექტორი	ლ. ხელაძე		მისამართი: ქ. თბილისი. აეჭალა. ხანძთელის ქუჩა. №1	სკ 01.11.04.003.005	
			ობიექტი: სასაწყობე დანიშნულების შენობა	ფურცელი	ფურც-ბი
კონსტრუქტორი	რ. აბდუშელიშვილი				

ლითონის წამწე T. - 4 გეომეტრიული სქემა
მ. 1:75

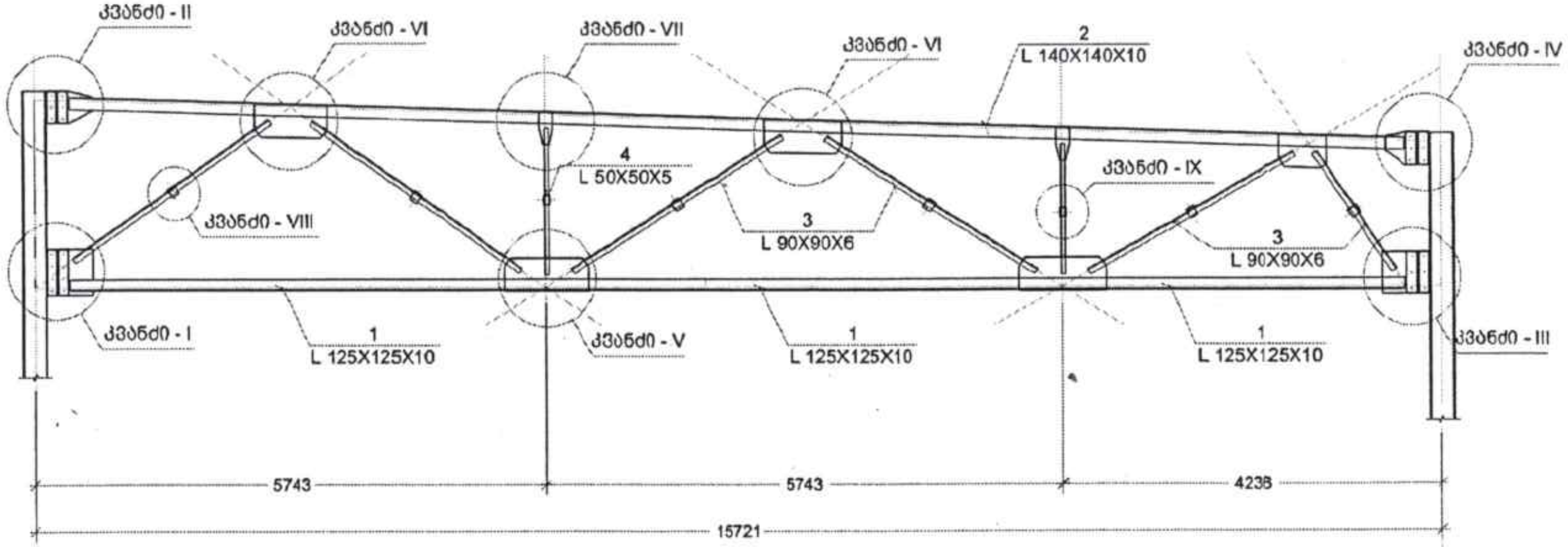

ლითონის წამწე T. - 4 საანგარიშო სქემა
მ. 1:75

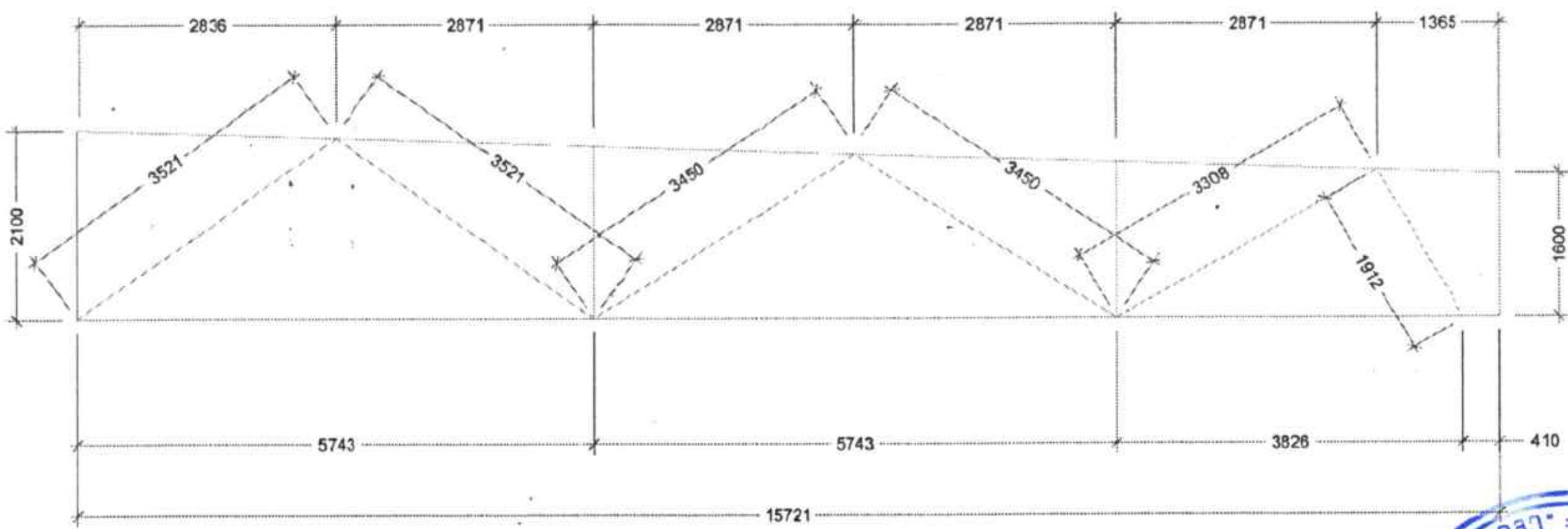

შპს "დემე"		ქ. რუსთავი	2022	A 4
		დამკვეთი: შპს "მიქსორი"	სტადია.	მასშტაბი.
დირექტორი	ლ. [illegible]	მისამართი: ქ. თბილისი. აჭალა. ხანძთელის ქუჩა. №1	სკ 01.11.04.003.005	
		ობიექტი: სასაწყობე დანიშნულების შენობა	ფურცელი	ფურც-ბი
კონსტრუქტორი	რ. აბდუშელიშვილი			

ლითონის წამწე T. - 5 გეომეტრიული სქემა

მ. 1:75

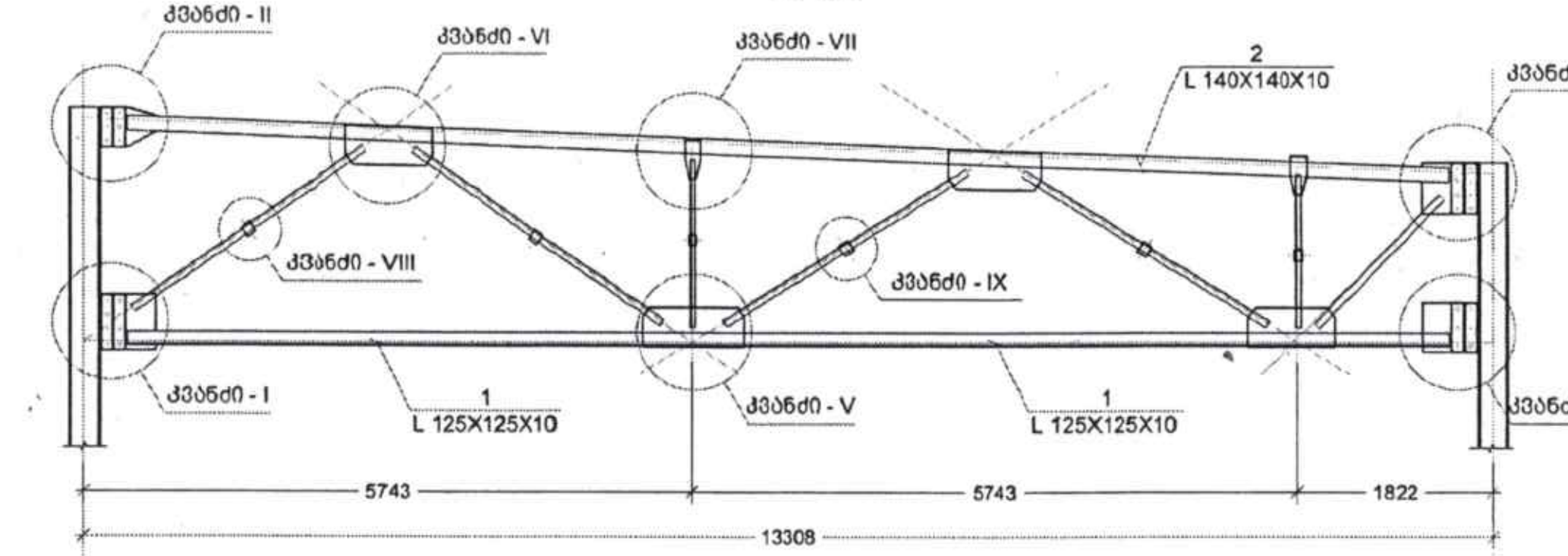

ლითონის წამწე T. - 5 საანგარიშო სქემა

მ. 1:75

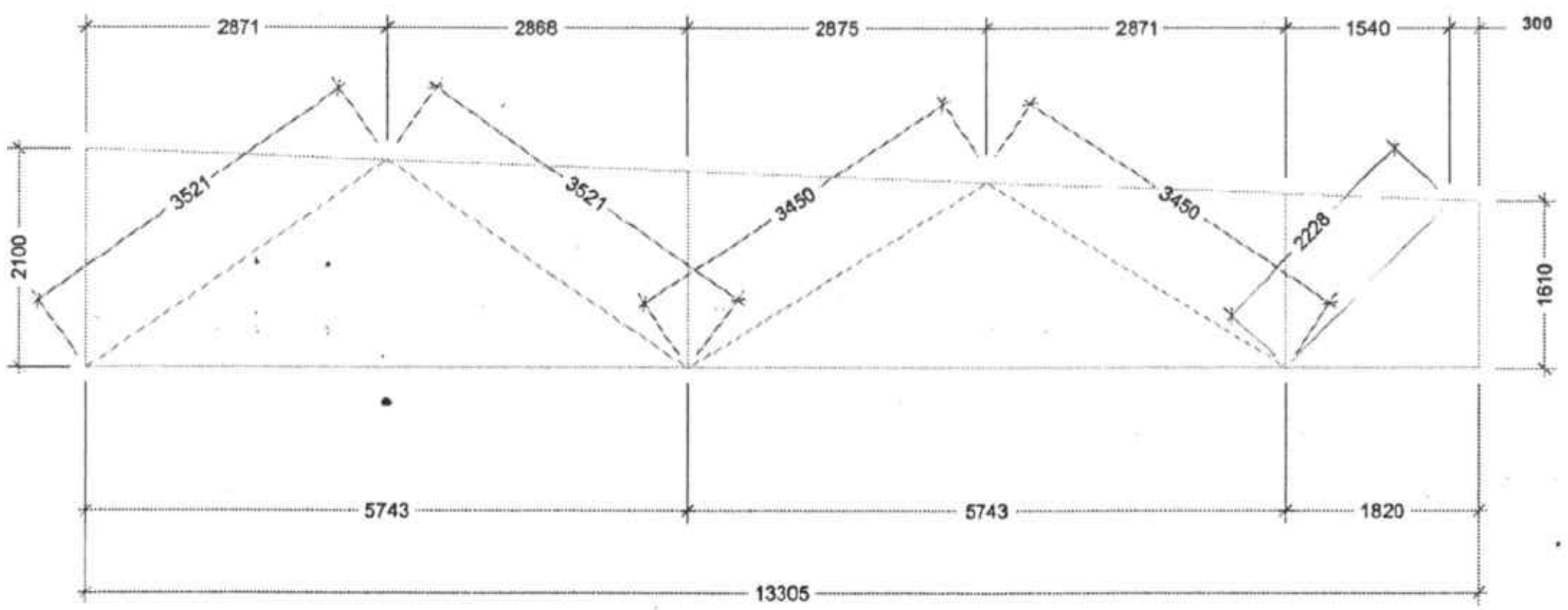

შპს "დემე"		ქ. რუსთავი	2022	A 4
		დამკვეთი: შპს "მიქსორი"	სტადია.	მასშტაბი.
დირექტორი	ლ. ხელ...	მისამართი: ქ. თბილისი. აჭარა. ხანძთელის ქუჩა. №1	სკ 01.11.04.003.005	
		ობიექტი: სასაწყობე დანიშნულების შენობა	ფურცელი	ფურც-ბი
კონსტრუქტორი	რ. აბდუშელიშვილი			

ელემენტის მარკირება	პოზ. #	პროფილი	სტანდარტი	სიგრძე (მმ)	რაოდენობა (ც.)			სიგრძე (მ.)	წონა (კგ.)	ფოლადის მარკა
ლითონის ხიმი T.-1	1	∟ 125 X 10	ГОСТ 8240-88	22700	1	X	2	45.40	855.34	C275
	2	∟ 140 X 10	ГОСТ 8240-88	22700	1	X	2	45.40	962.25	
	3	∟ 90 X 6	ГОСТ 8240-88	22000	1	X	2	44.00	360.60	
	4	∟ 50 X 5	ГОСТ 8240-88	5000	1	X	2	10.00	37.29	
	5	— 12 X 380	ГОСТ 19903-74	520	1	X	1	0.52	18.61	
	6	— 12 X 240	ГОСТ 19903-74	520	1	X	1	0.52	11.76	
	7	— 12 X 120	ГОСТ 19903-74	520	1	X	1	0.52	5.88	
	8	— 12 X 370	ГОСТ 19903-74	380	1	X	1	0.38	13.24	
	9	— 12 X 240	ГОСТ 19903-74	370	1	X	1	0.37	8.36	
	10	— 12 X 120	ГОСТ 19903-74	370	1	X	1	0.37	4.18	
	11	— 12 X 380	ГОСТ 19903-74	465	1	X	1	0.47	16.65	
	12	— 12 X 240	ГОСТ 19903-74	465	1	X	1	0.47	10.51	
	13	— 12 X 120	ГОСТ 19903-74	465	1	X	1	0.47	5.26	
	14	— 12 X 370	ГОСТ 19903-74	380	1	X	1	0.38	13.24	
	15	— 12 X 240	ГОСТ 19903-74	370	1	X	1	0.37	8.36	
	16	— 12 X 120	ГОСТ 19903-74	370	1	X	1	0.37	4.18	
	17	— 12 X 370	ГОСТ 19903-74	995	1	X	3	2.99	104.04	
	18	— 12 X 380	ГОСТ 19903-74	885	1	X	4	3.54	126.72	
	19	— 12 X 150	ГОСТ 19903-74	362	1	X	3	1.09	15.35	
	20	— 12 X 100	ГОСТ 19903-74	110	1	X	8	0.88	8.29	
	21	— 12 X 70	ГОСТ 19903-74	100	1	X	8	0.80	5.28	
									2595	

ელემენტის მარკირება	პოზ. #	პროფილი	სტანდარტი	სიგრძე (მმ)	რაოდენობა (ც.)			სიგრძე (მ.)	წონა (კგ.)	ფოლადის მარკა
ლითონის ხიმი T.-2	1	∟ 125 X 10	ГОСТ 8240-88	20300	1	X	2	40.60	764.90	C275
	2	∟ 140 X 10	ГОСТ 8240-88	20300	1	X	2	40.60	860.52	
	3	∟ 90 X 6	ГОСТ 8240-88	19000	1	X	2	38.00	311.43	
	4	∟ 50 X 5	ГОСТ 8240-88	5000	1	X	2	10.00	37.29	
	5	— 12 X 380	ГОСТ 19903-74	520	1	X	1	0.52	18.61	
	6	— 12 X 240	ГОСТ 19903-74	520	1	X	1	0.52	11.76	
	7	— 12 X 120	ГОСТ 19903-74	520	1	X	1	0.52	5.88	
	8	— 12 X 370	ГОСТ 19903-74	380	1	X	1	0.38	13.24	
	9	— 12 X 240	ГОСТ 19903-74	370	1	X	1	0.37	8.36	
	10	— 12 X 120	ГОСТ 19903-74	370	1	X	1	0.37	4.18	
	11	— 12 X 380	ГОСТ 19903-74	465	1	X	1	0.47	16.65	
	12	— 12 X 240	ГОСТ 19903-74	465	1	X	1	0.47	10.51	
	13	— 12 X 120	ГОСТ 19903-74	465	1	X	1	0.47	5.26	
	14	— 12 X 380	ГОСТ 19903-74	480	1	X	1	0.48	17.18	
	15	— 12 X 240	ГОСТ 19903-74	480	1	X	1	0.48	10.85	
	16	— 12 X 120	ГОСТ 19903-74	480	1	X	1	0.48	5.43	
	17	— 12 X 370	ГОСТ 19903-74	995	1	X	3	2.99	104.04	
	18	— 12 X 380	ГОСТ 19903-74	885	1	X	3	2.66	95.04	
	19	— 12 X 150	ГОСТ 19903-74	362	1	X	3	1.09	15.35	
	20	— 12 X 100	ГОСТ 19903-74	110	1	X	7	0.77	7.25	
	21	— 12 X 70	ГОСТ 19903-74	100	1	X	3	0.30	1.98	
									2326	

შპს "დემე"			ქ. რუსთავი	2022	A 4
			დამკვეთი: შპს "მიქსორი"	სტადია.	მასშტაბი.
დირექტორი	ლ. ხელა		მისამართი: ქ. თბილისი. აეჭალა. სანძთელის ქუჩა. №1	სკ 01.11.04.003.005	
			ობიექტი: სასაწყობე დანიშნულების შენობა	ფურცელი	ფურც-ბი
კონსტრუქტორი	რ. აბდუშელიშვილი				

ელემენტის მარკირება	პოზ. #	პროფილი	სტანდარტი	სიგრძე (მმ)	რაოდენობა (ც.)			სიმრავლე (ც.)	წონა (კგ.)	ფოლადის მარკა
ლითონის ნაგები T.-3	1	∟ 125 X 10	ГОСТ 8240-88	17900	1	X	2	35.80	674.47	C275
	2	∟ 140 X 10	ГОСТ 8240-88	17900	1	X	2	35.80	758.78	
	3	∟ 90 X 6	ГОСТ 8240-88	16000	1	X	2	32.00	262.25	
	4	∟ 50 X 5	ГОСТ 8240-88	5000	1	X	2	10.00	37.29	
	5	— 12 X 380	ГОСТ 19903-74	520	1	X	1	0.52	18.61	
	6	— 12 X 240	ГОСТ 19903-74	520	1	X	1	0.52	11.76	
	7	— 12 X 120	ГОСТ 19903-74	520	1	X	1	0.52	5.88	
	8	— 12 X 370	ГОСТ 19903-74	380	1	X	1	0.38	13.24	
	9	— 12 X 240	ГОСТ 19903-74	370	1	X	1	0.37	8.36	
	10	— 12 X 120	ГОСТ 19903-74	370	1	X	1	0.37	4.18	
	11	— 12 X 380	ГОСТ 19903-74	465	1	X	1	0.47	16.65	
	12	— 12 X 240	ГОСТ 19903-74	465	1	X	1	0.47	10.51	
	13	— 12 X 120	ГОСТ 19903-74	465	1	X	1	0.47	5.26	
	14	— 12 X 370	ГОСТ 19903-74	380	1	X	1	0.38	13.24	
	15	— 12 X 240	ГОСТ 19903-74	370	1	X	1	0.37	8.36	
	16	— 12 X 120	ГОСТ 19903-74	370	1	X	1	0.37	4.18	
	17	— 12 X 370	ГОСТ 19903-74	995	1	X	3	2.99	104.04	
	18	— 12 X 380	ГОСТ 19903-74	885	1	X	3	2.66	95.04	
	19	— 12 X 150	ГОСТ 19903-74	362	1	X	3	1.09	15.35	
	20	— 12 X 100	ГОСТ 19903-74	110	1	X	6	0.66	6.22	
	21	— 12 X 70	ГОСТ 19903-74	100	1	X	3	0.30	1.98	

2076

ელემენტის მარკირება	პოზ. #	პროფილი	სტანდარტი	სიგრძე (მმ)	რაოდენობა (ც.)			სიმრავლე (ც.)	წონა (კგ.)	ფოლადის მარკა
ლითონის ნაგები T.-4	1	∟ 125 X 10	ГОСТ 8240-88	15400	1	X	2	30.80	580.27	C275
	2	∟ 140 X 10	ГОСТ 8240-88	15400	1	X	2	30.80	652.81	
	3	∟ 90 X 6	ГОСТ 8240-88	15000	1	X	2	30.00	245.86	
	4	∟ 50 X 5	ГОСТ 8240-88	5000	1	X	2	10.00	37.29	
	5	— 12 X 380	ГОСТ 19903-74	520	1	X	1	0.52	18.61	
	6	— 12 X 240	ГОСТ 19903-74	520	1	X	1	0.52	11.76	
	7	— 12 X 120	ГОСТ 19903-74	520	1	X	1	0.52	5.88	
	8	— 12 X 370	ГОСТ 19903-74	380	1	X	1	0.38	13.24	
	9	— 12 X 240	ГОСТ 19903-74	370	1	X	1	0.37	8.36	
	10	— 12 X 120	ГОСТ 19903-74	370	1	X	1	0.37	4.18	
	11	— 12 X 395	ГОСТ 19903-74	465	1	X	1	0.47	17.30	
	12	— 12 X 240	ГОСТ 19903-74	465	1	X	1	0.47	10.51	
	13	— 12 X 120	ГОСТ 19903-74	465	1	X	1	0.47	5.26	
	14	— 12 X 370	ГОСТ 19903-74	380	1	X	1	0.38	13.24	
	15	— 12 X 240	ГОСТ 19903-74	370	1	X	1	0.37	8.36	
	16	— 12 X 120	ГОСТ 19903-74	370	1	X	1	0.37	4.18	
	17	— 12 X 370	ГОСТ 19903-74	995	1	X	3	2.99	104.04	
	18	— 12 X 380	ГОСТ 19903-74	885	1	X	3	2.66	95.04	
	19	— 12 X 150	ГОСТ 19903-74	362	1	X	3	1.09	15.35	
	20	— 12 X 100	ГОСТ 19903-74	110	1	X	6	0.66	6.22	
	21	— 12 X 70	ГОСТ 19903-74	100	1	X	3	0.30	1.98	

1860

შპს "ჯემე"		ქ. რუსთავი		2022	A 4
		დამკვეთი: შპს "მიქსორი"		სტადია.	მასშტაბი.
დირექტორი	ლ. ხელაშვილი	მისამართი: ქ. თბილისი. აგჭალა. ხანძთელის ქუჩა. №1		სკ 01.11.04.003.005	
		ობიექტი: სასაწყობე დანიშნულებას შენობა		ფურცელი	ფურც-ბი
კონსტრუქტორი	რ. აბდუშელიშვილი				

კვანძი - I
მ: 1:10

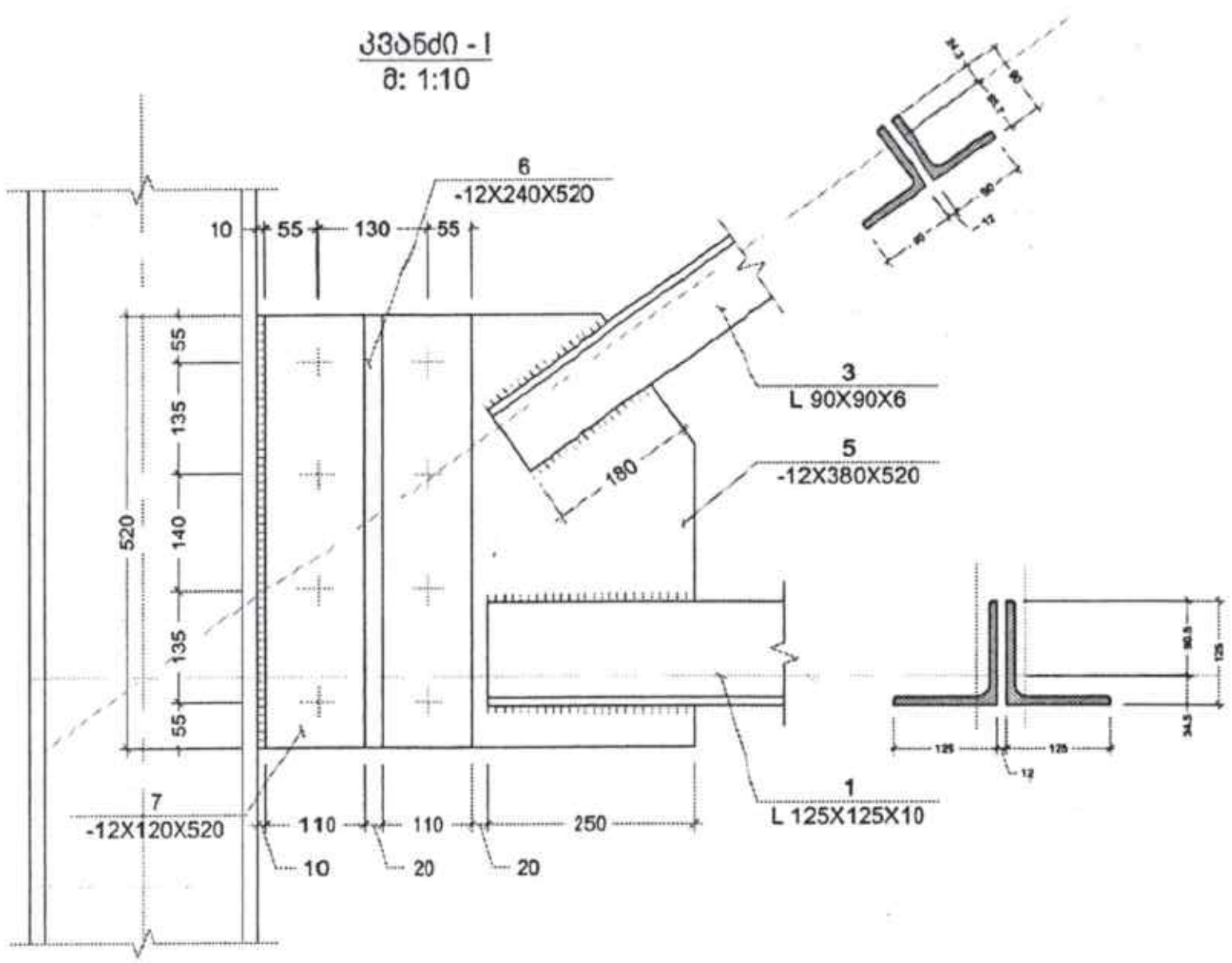

ფურ. N5
მ: 1:10

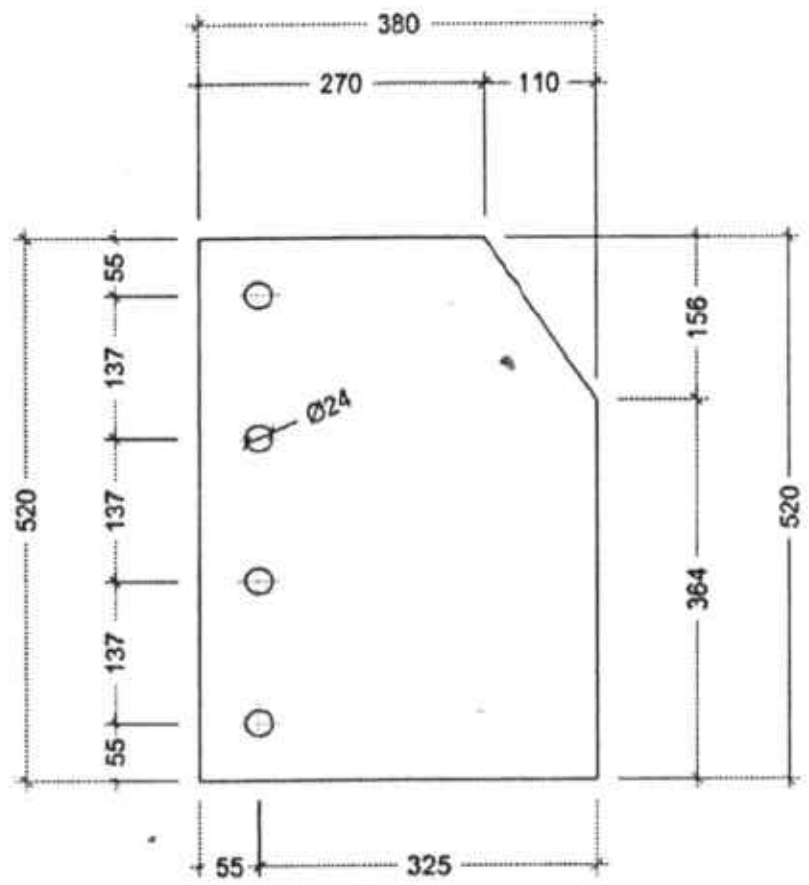

ფურ. N6
მ: 1:10

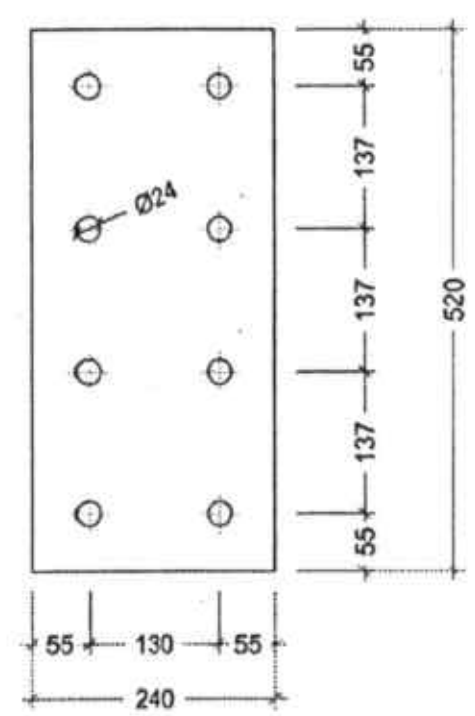

ფურ. N7
მ: 1:10

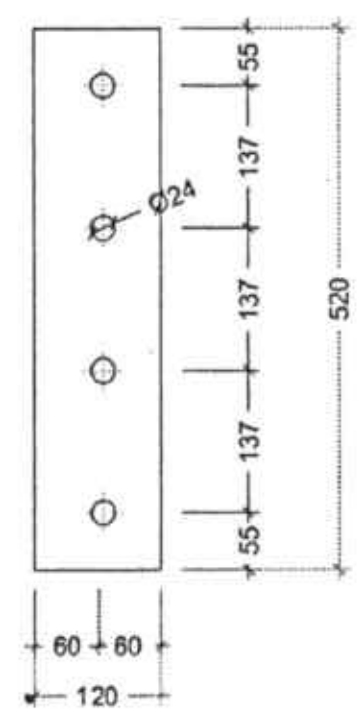

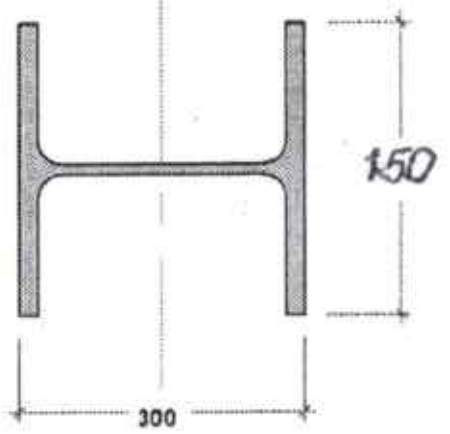

კვეთი 1 - 1
მ: 1:10

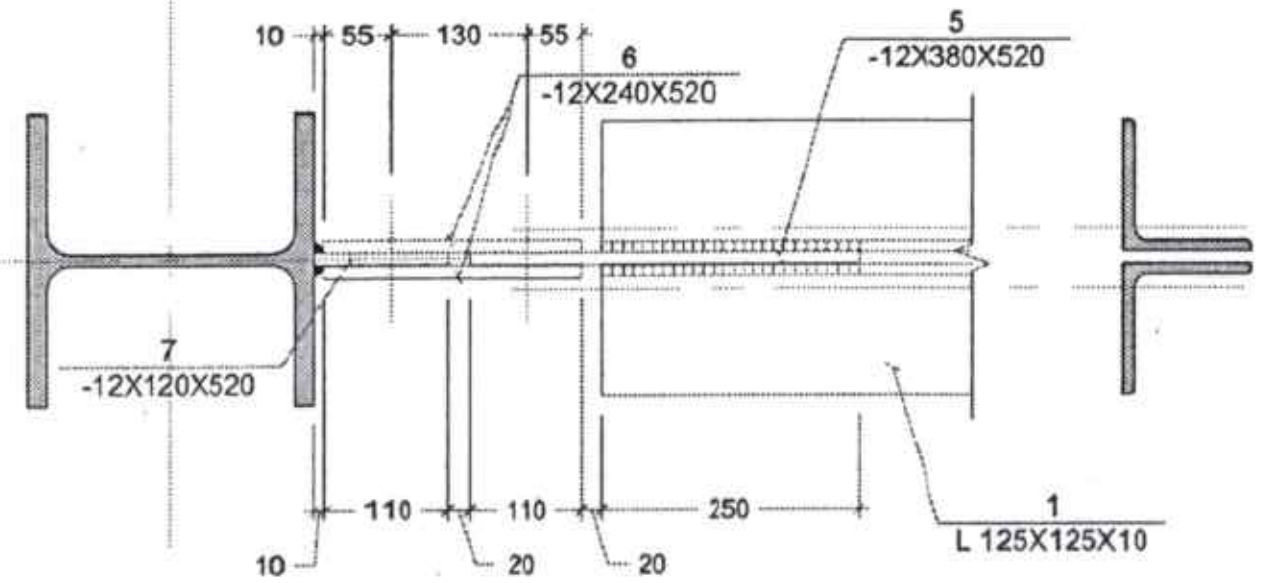

შპს "დემე"		ქ. რუსთავი	2022	A 4
		დამკვეთი: შპს "მიქსორი"	სტადია.	მასშტაბი.
დირექტორი	ლ. ხელია	მისამართი: ქ. თბილისი. აუჭალა. ხანძთელის ქუჩა. №1	სკ 01.11.04.003.005	
		ობიექტი: სასაწყობე დანიშნულების შენობა	ფურცელი	ფურც-ბი
კონსტრუქტორი	რ. ა			

კვანძი - II
მ: 1:10

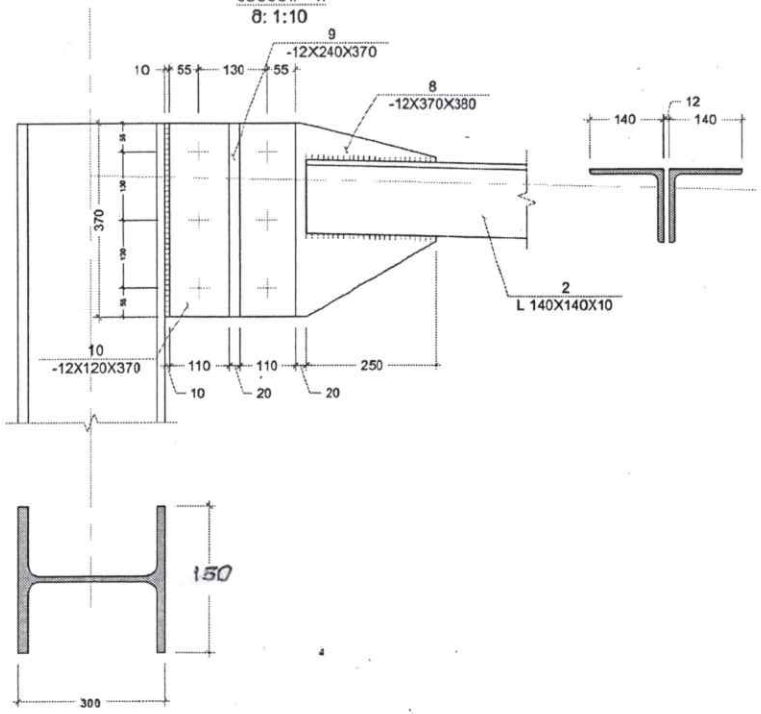

პოზ. N8
მ: 1:10

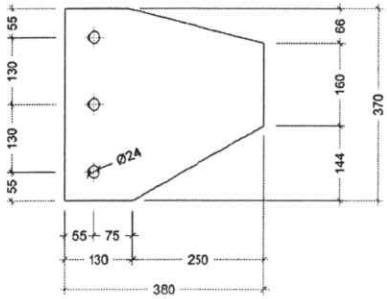

პოზ. N9
მ: 1:10

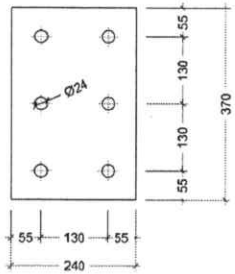

პოზ. N10
მ: 1:10

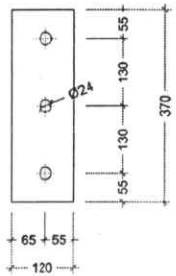

კვეთი 2 - 2
მ: 1:10

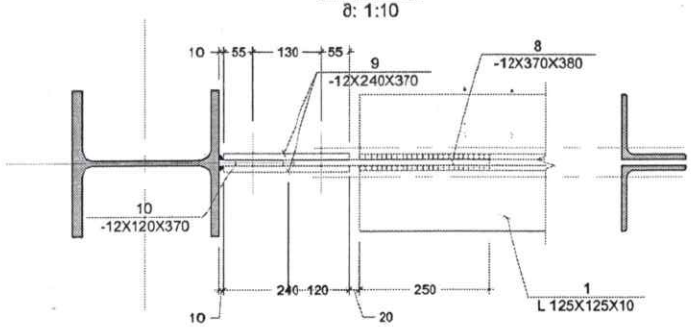

შპს "დემე" * GEORGIA "DEME" * 416292...
DEME

შპს "დემე"		ქ. რუსთავი	2022	A 4
		დამკვეთი: შპს "მიქსორი"	სტადია.	მასშტაბი.
დირექტორი	ლ. ბალდავაძე	მისამართი: ქ. თბილისი. აეჯალა. - ხანძთელის ქუჩა. №1	სკ 01.11.04.003.005	
		ობიექტი: სასაწყობე დანიშნულების შენობა	ფურცელი	ფურც-ბი
კონსტრუქტორი	რ. აბდუშელიშვილი			

კვანძი - III
მ: 1:10

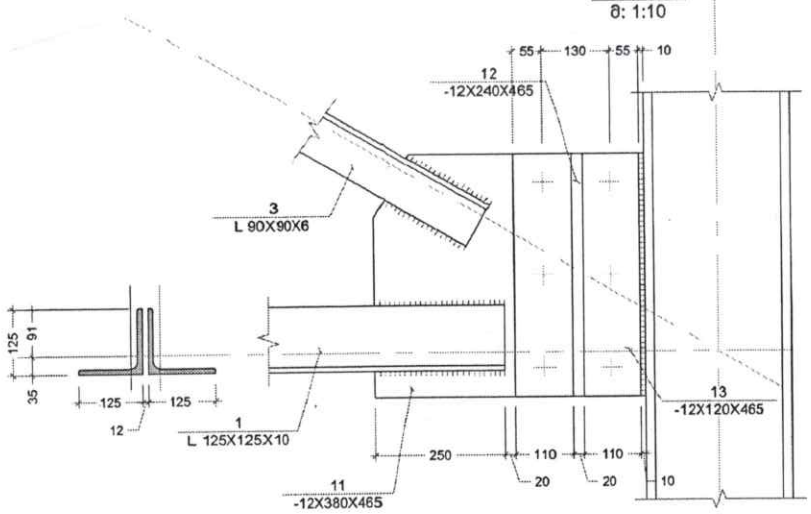

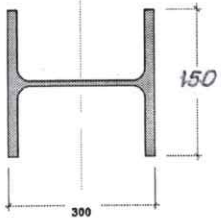

პოზ. N11
მ: 1:10

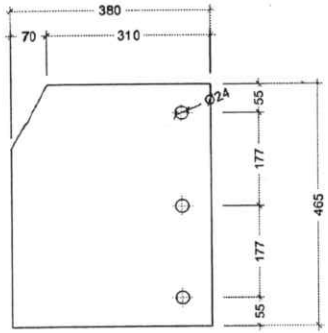

პოზ. N12
მ: 1:10

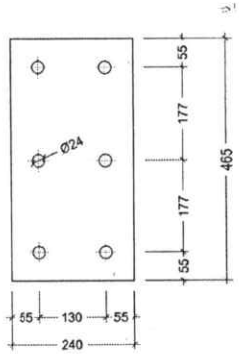

პოზ. N13
მ: 1:10

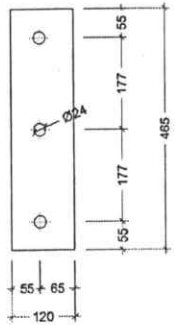

კვეთი 3 - 3
მ: 1:10

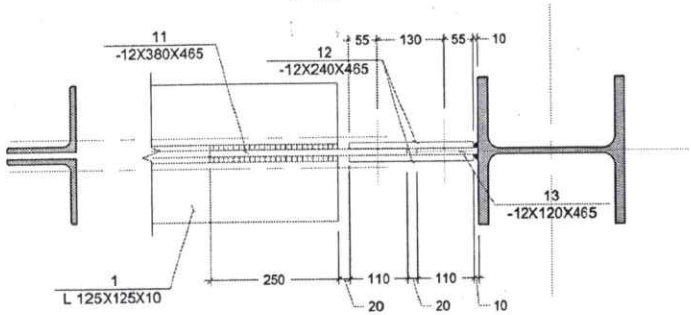



შპს		ქ. რუსთავი		2022	A 4
		დამკვეთი: შპს "მიქსორი"		სტადია.	მას'შტაბი.
დირექტორი	ალ. ხელაია	მისამართი: ქ. თბილისი. აეჯალა. ხანძთელის ქუჩა. №1		სკ 01.11.04.003.005	
		ობიექტი: სასაწყობე დანიშნულების შენობა		ფურცელი	ფურც-ბი
კონსტრუქტორი	რ. ამირანაშვილი				

კვანძი - IV
მ: 1:10

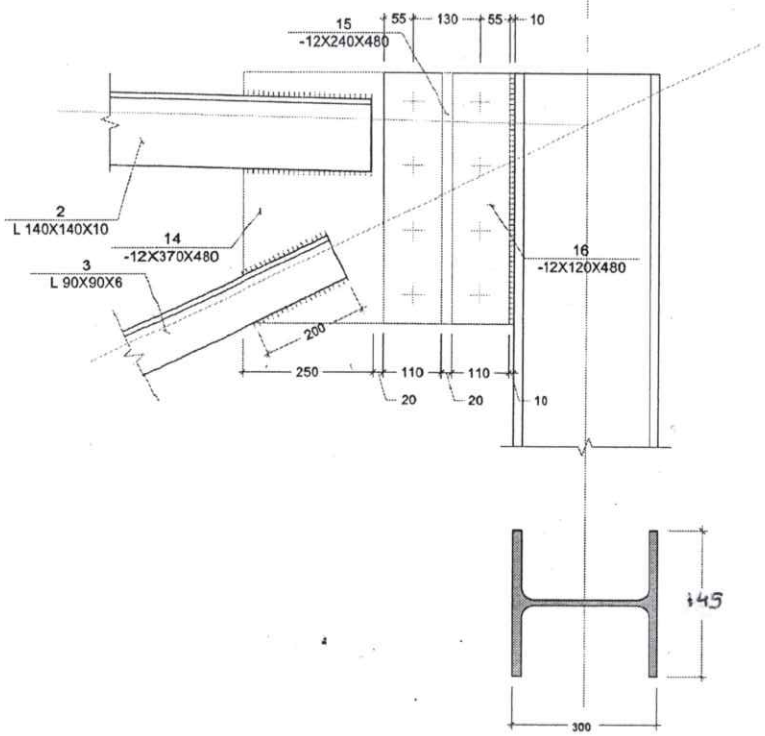

პოზ. N14
მ: 1:10

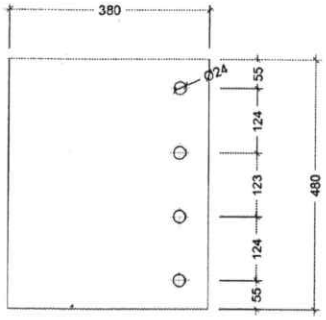

პოზ. N15
მ: 1:10

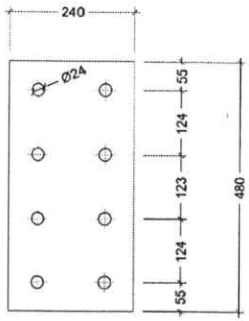

პოზ. N16
მ: 1:10

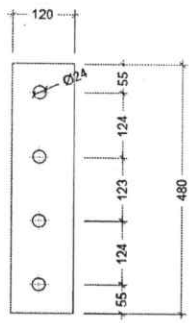

კვეთი 3 - 3
მ: 1:10

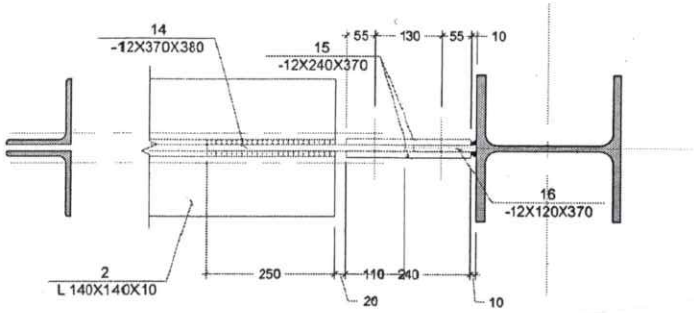

შპს "დემე" * GEORGIA * DEME
DEME
416232947

	შპს "დემე"	ქ. რუსთავი		2022	A 4
		დამკვეთი: შპს "მიქსორი"		სტადია.	ჰასშტაბი.
დირექტორი	ლ. ბელია	მისამართი: ქ. თბილისი. აეჯალა. ხანძთელის ქუჩა. №1		სკ 01.11.04.003.005	
		ობიექტი: სასაწყობე დანიშნულების შენობა		შურცელი	შურც-ბი
კონსტრუქტორი	რ. აბდუშელი შვილი				

კვანძი - V
მ: 1:10

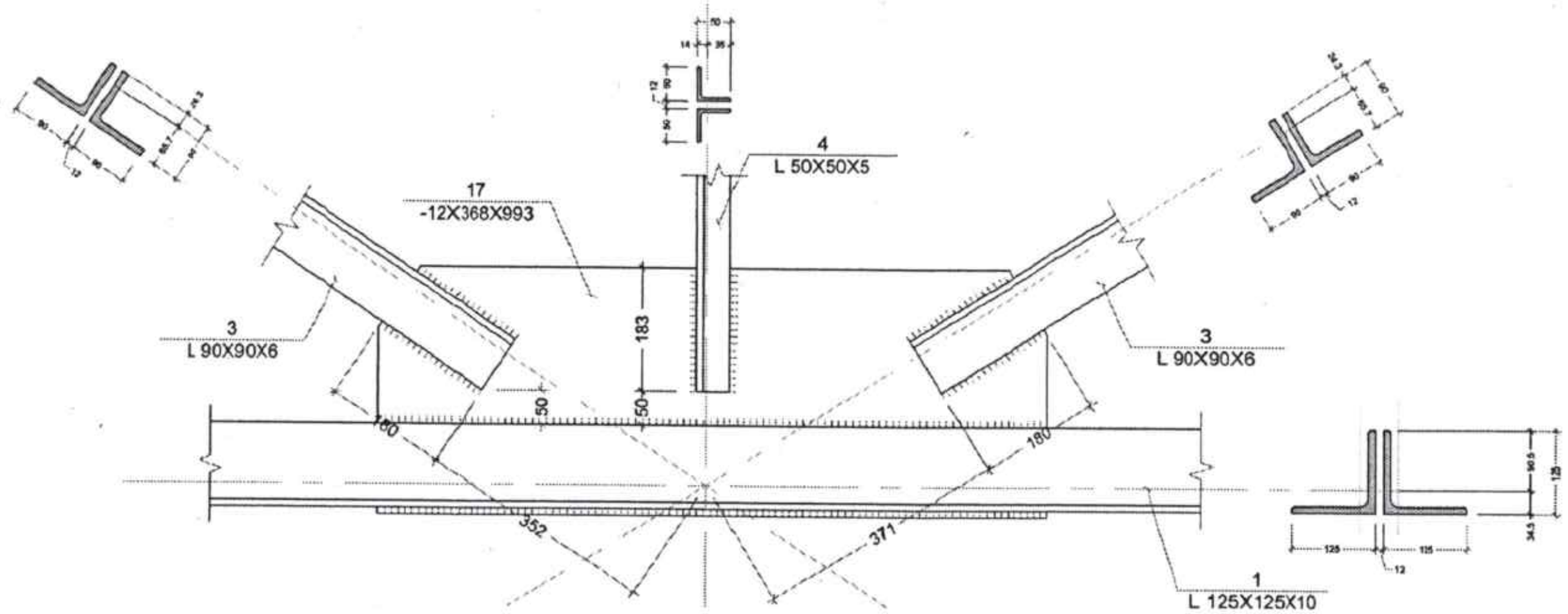

ფოზ. N17
მ: 1:10

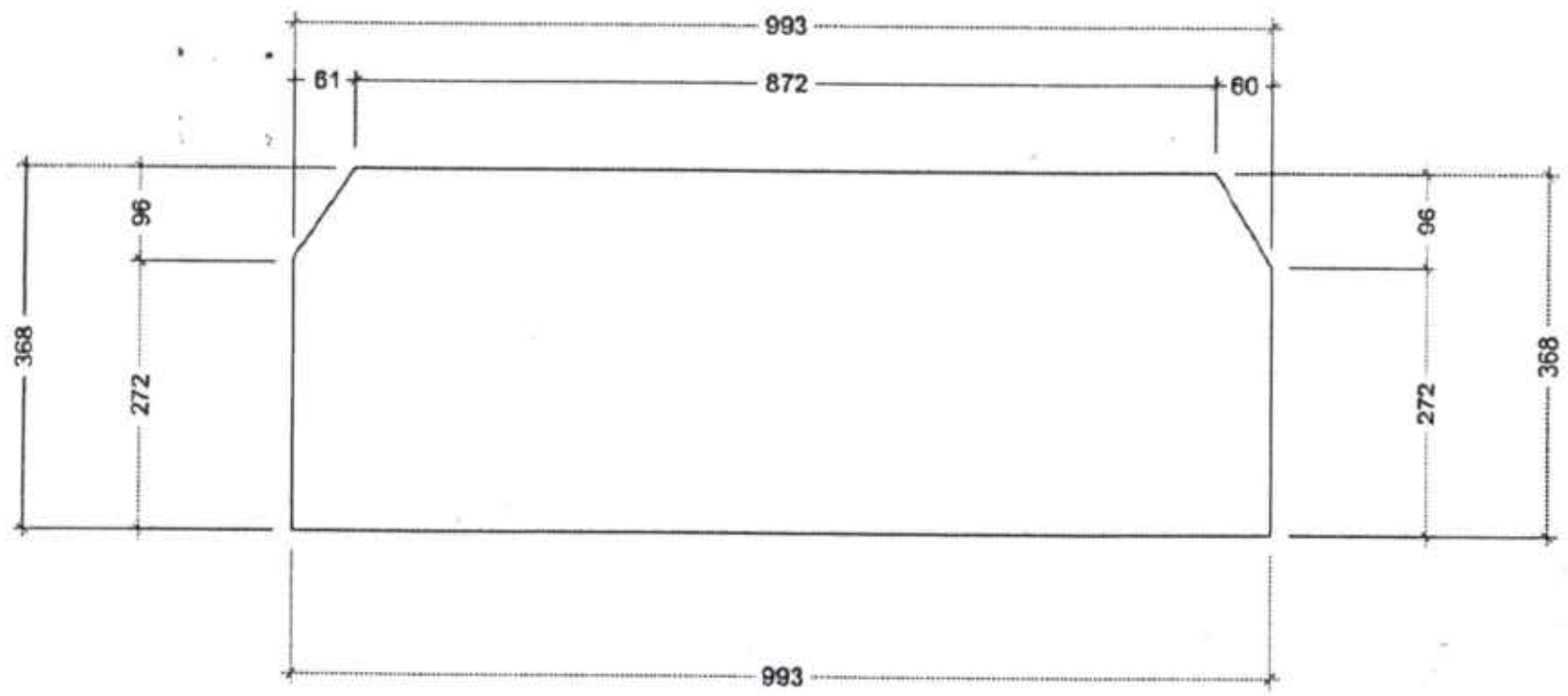

შპს "დემე"		ქ. რუსთავი	2022	A 4
		დამკვეთი: შპს "მიქსორი"	სტადია.	მასშტაბი.
დირექტორი	ლ. ხელაძე	მისამართი: ქ. თბილისი. აფხაზეთი. ხანძთელის ქუჩა. №1	სკ 01.11.04.003.005	
		ობიექტი: სასაწყობე დანიშნულების შენობა	ფურცელი	ფურც-ბი
კონსტრუქტორი	რ. აბდუშელიშვილი			

კვანძი - VI
მ: 1:10

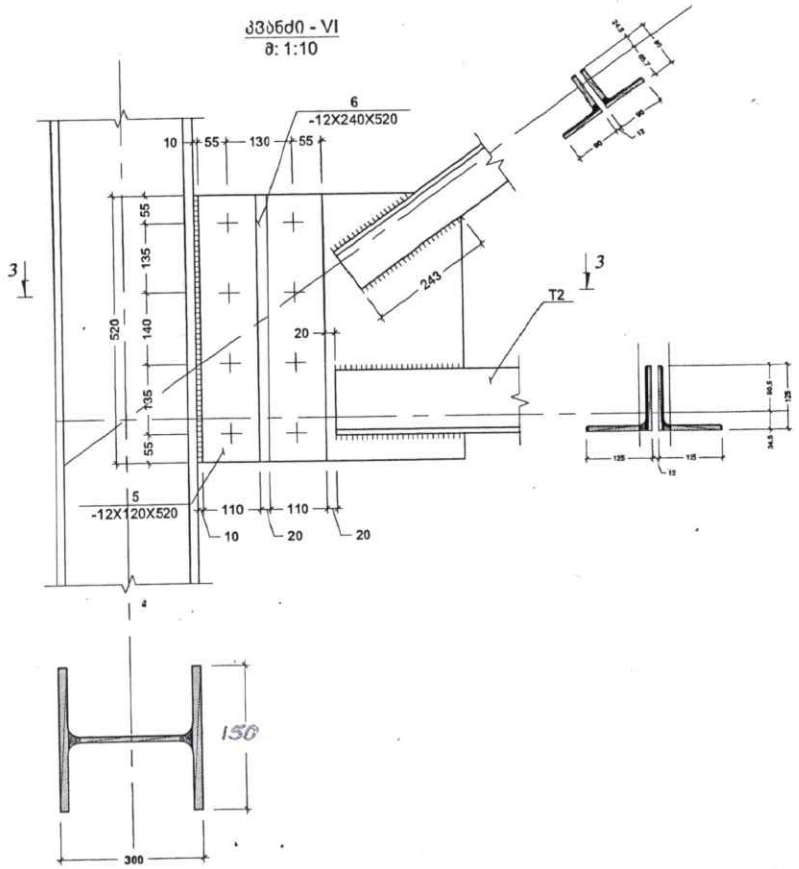

კვეთი 3 - 3
მ: 1:10

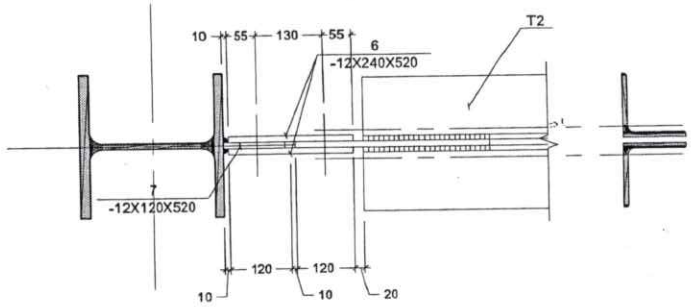

პოზ. N5
მ: 1:10

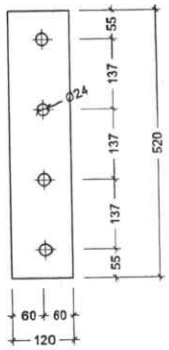

პოზ. N6
მ: 1:10

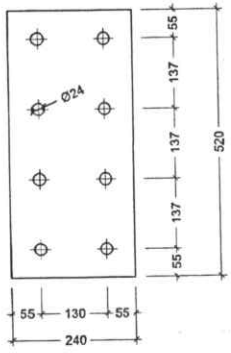

შპს "დემე"	ქ. რუსთავი		2022	A 4
		დამკვეთი: შპს "მიქსორი"	სტადია.	ზას"შტაბი.
დირექტორი	ლ. ჯალია	მისამართი: ქ. თბილისი. აეჯალა. ხანძთელის ქუჩა. №1	სკ 01.11.04.003.005	
		ობიექტი: სასაწყობე დანიშნულების შენობა	ფურცელი	ფურც-ბი
კონსტრუქტორი	რ. აბდუშელიშვილი			

შპს "დემე" * GEORGIA. "DEME" * 416292

კვანძი - VII
მ: 1:10

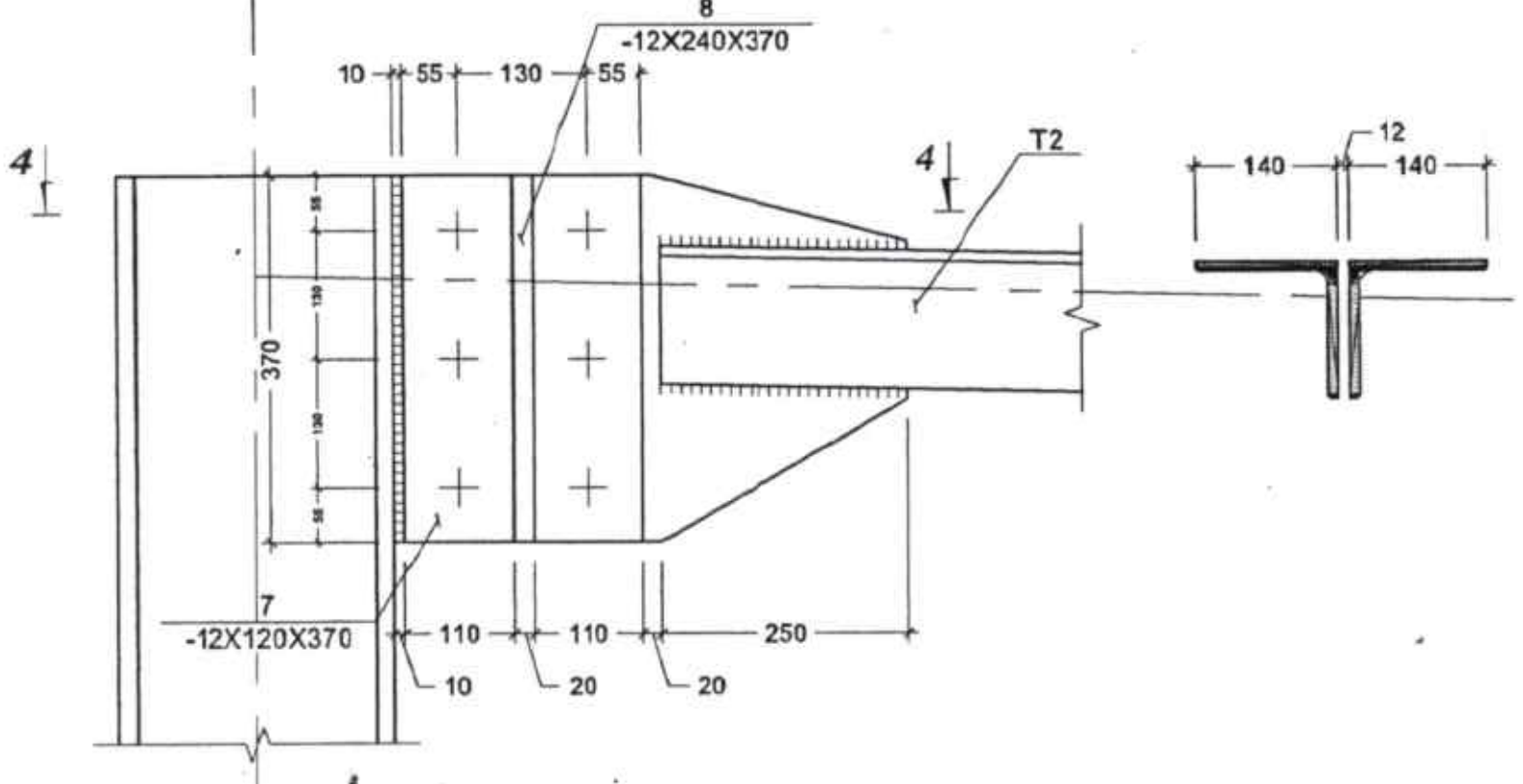

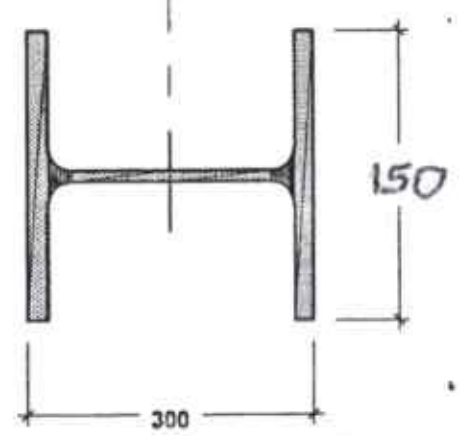

კვეთი 4 - 4
მ: 1:10

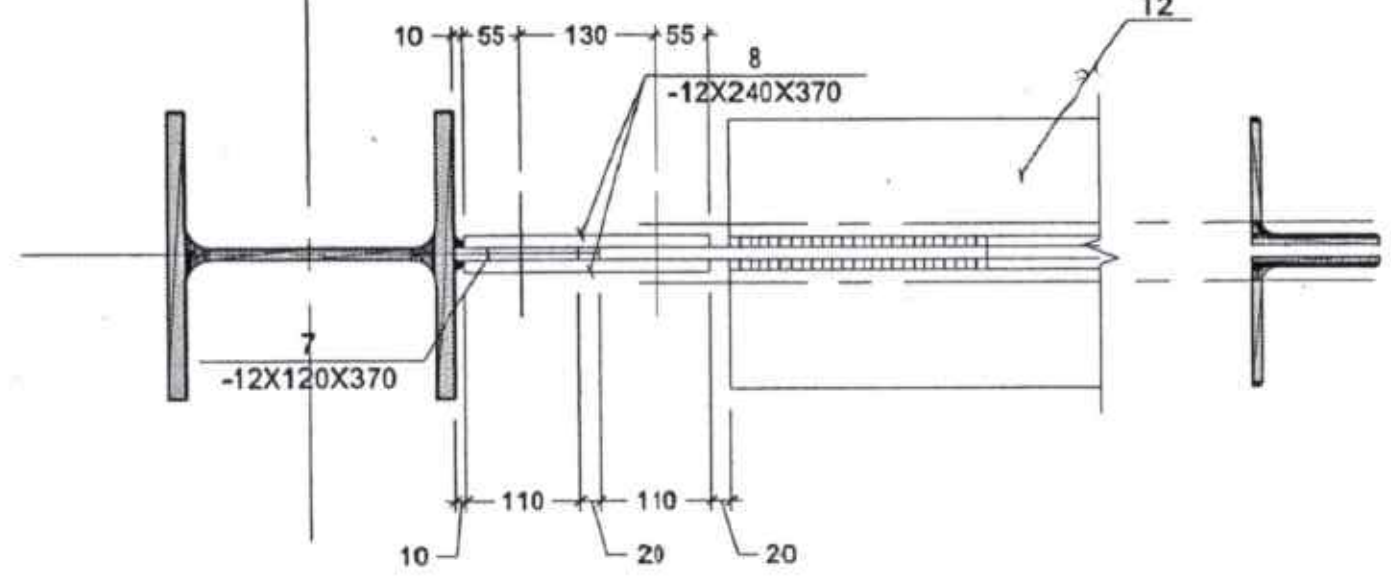

ფურ. N7
მ: 1:10

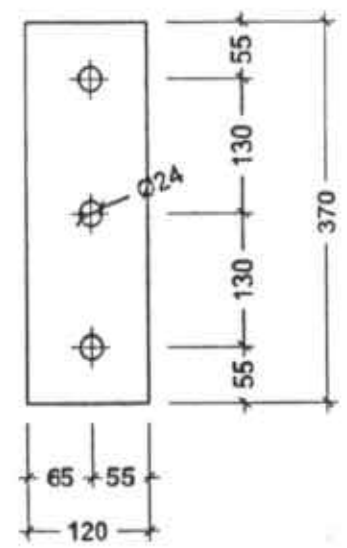

ფურ. N8
მ: 1:10

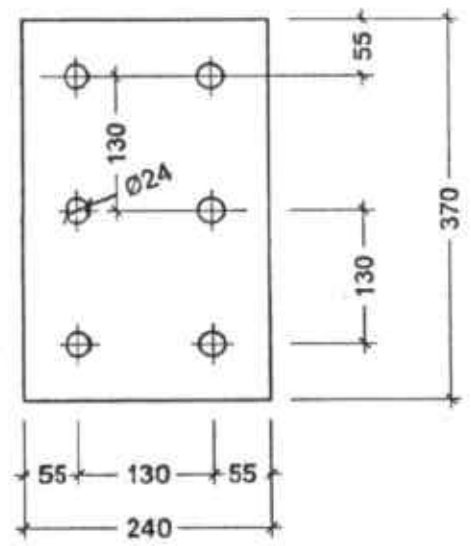

შპს "დემე"			ქ. რუსთავი	2022	A 4
			დამკვეთი: შპს "მიქსორი"	სტადია.	მასშტაბი.
დირექტორი	ლ. ხე...		მისამართი: ქ. თბილისი. აჯალა. ხანძთელის ქუჩა. №1	სკ 01.11.04.003.005	
			ობიექტი: სასაწყობე დანიშნულების შენობა	ფურცელი	ფურც-ბი
კონსტრუქტორი	რ. აბდუშელიშვილი				

კვანძი - VIII
მ: 1:10

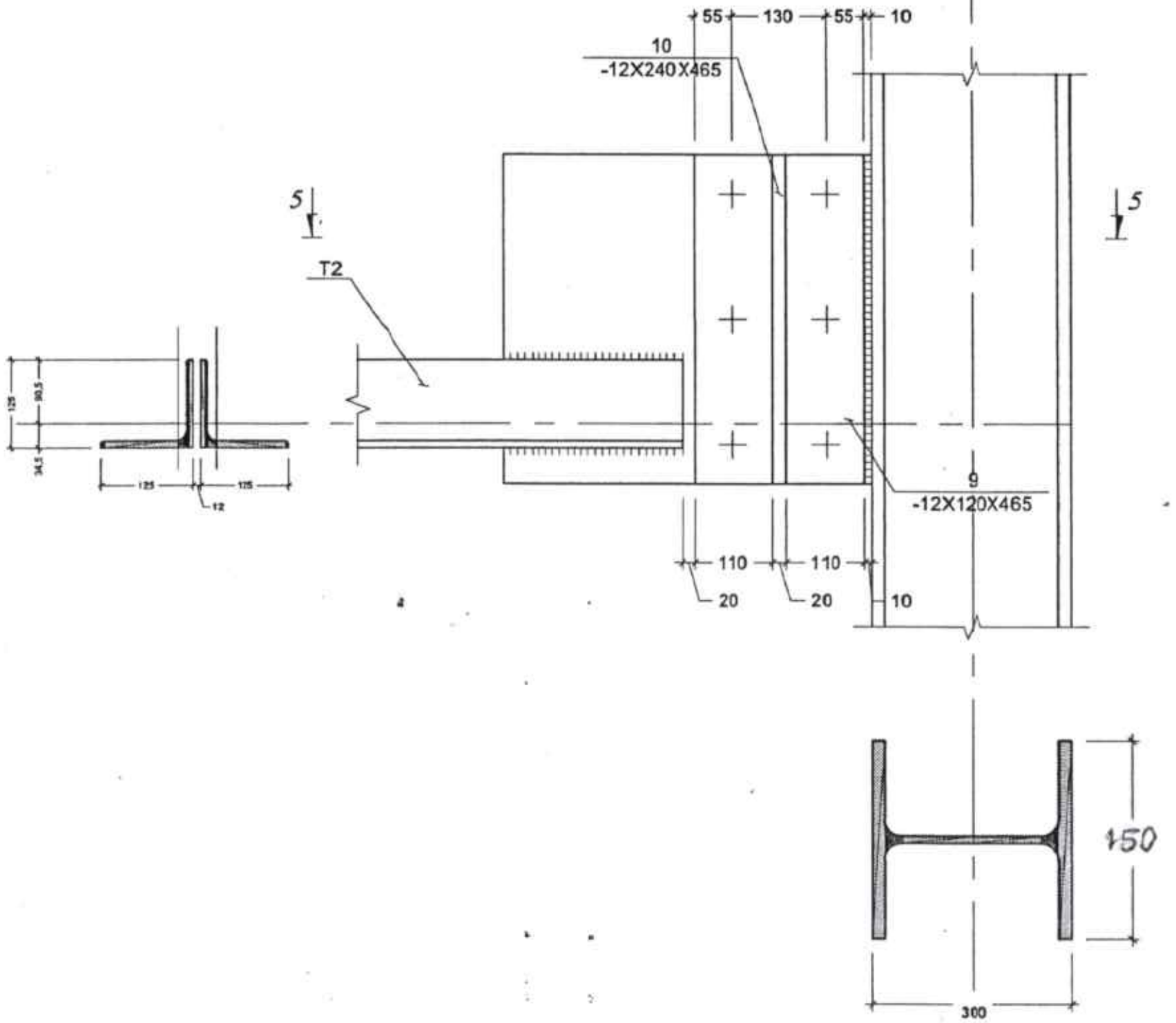

კვეთი 5 - 5
მ: 1:10

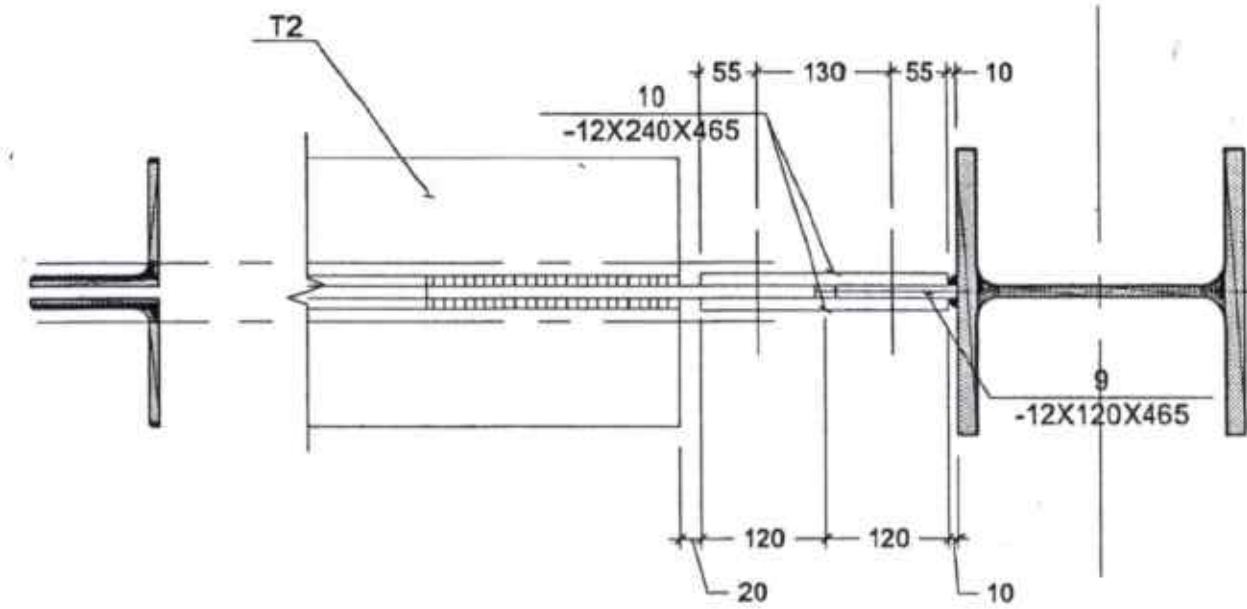

პოზ. N9
მ: 1:10

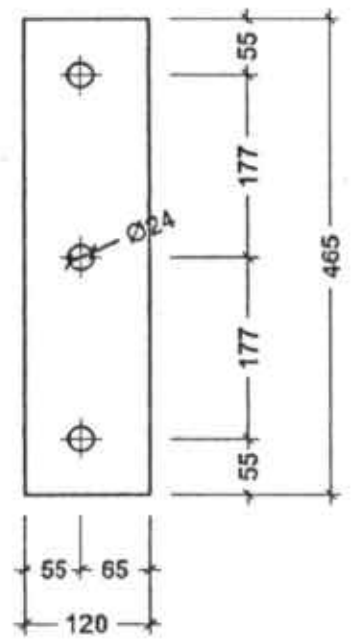

პოზ. N10
მ: 1:10

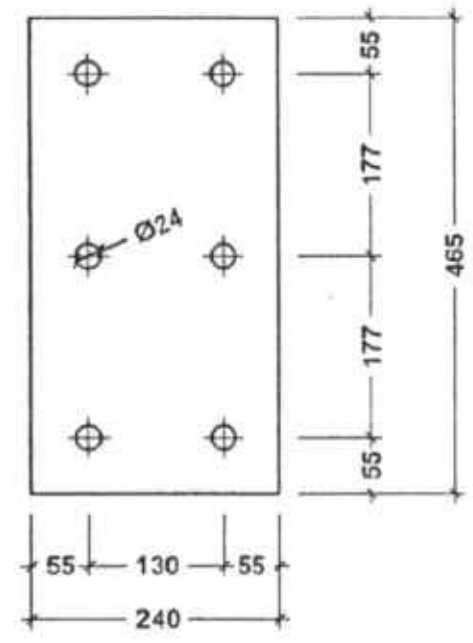

შპს "დემე"			ქ. რუსთავი	2022	A 4
			დამკვეთი: შპს "მიქსორი"	სტადია.	მასშტაბი.
დირექტორი	ლ. [illegible]		მისამართი: ქ. თბილისი. აჭალა. ხანძთელის ქუჩა. №1	სკ 01.1104.003.005	
			ობიექტი: სასაწყობე დანიშნულების შენობა	ფურცელი	ფურც-ბი
კონსტრუქტორი	რ. აბდუშელიშვილი				

კვანძი - IX
მ: 1:10

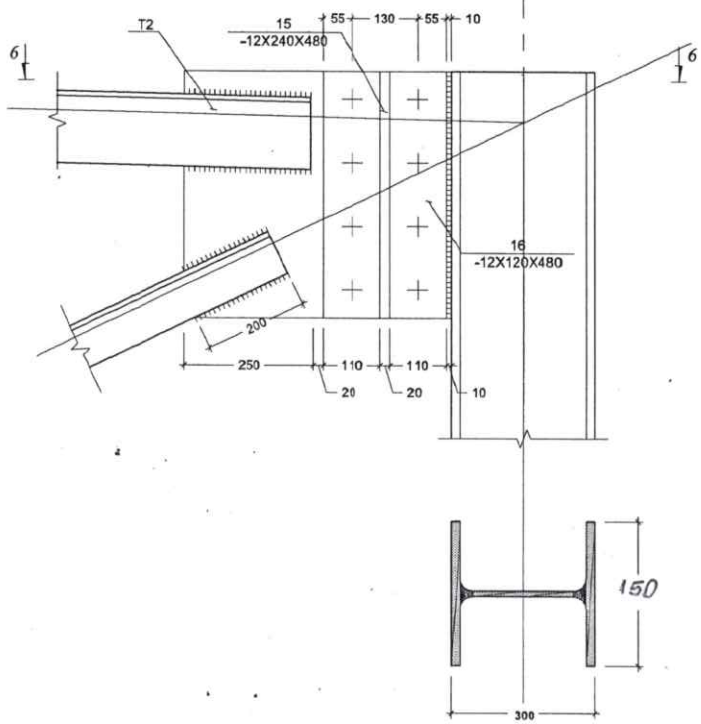

კვეთი 6 - 6
მ: 1:10

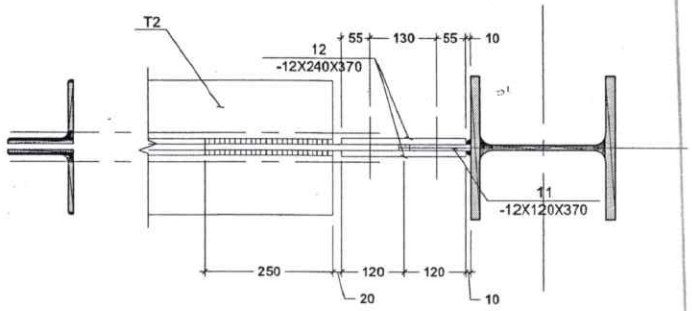

პოზ. N11
მ: 1:10

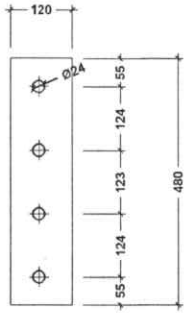

პოზ. N12
მ: 1:10

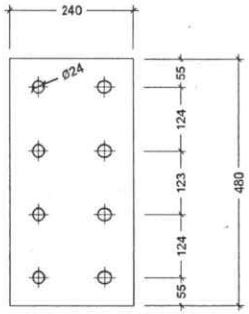



შპს "დემე"	ქ. რუსთავი		2022	A 4
	დამკვეთი: შპს "მიქსორი"		სტადია.	მასშტაბი.
დირექტორი	ობიექტის მისამართი: ქ. თბილისი. ავჭალა. ხანძთელის ქუჩა. №1		სკ 01.11.04.003.005	
	ობიექტი: სასაწყობე დანიშნულების შენობა		ფურცელი	ფურც-ბი
კონსტრუქტორი	რ. აბდუშელიშვილი			

კვანძი - X
მ: 1:10

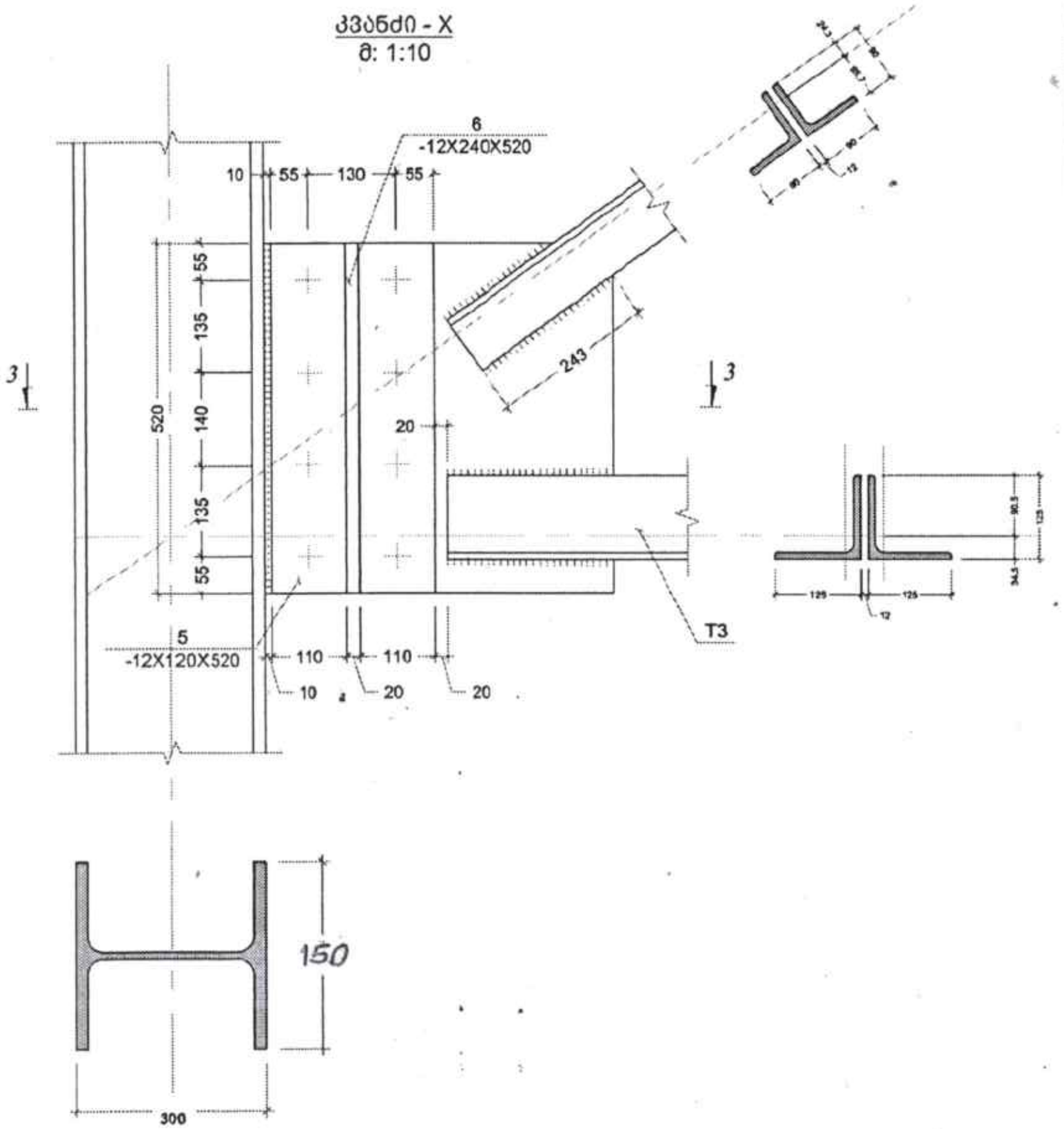

კვეთი 3 - 3
მ: 1:10

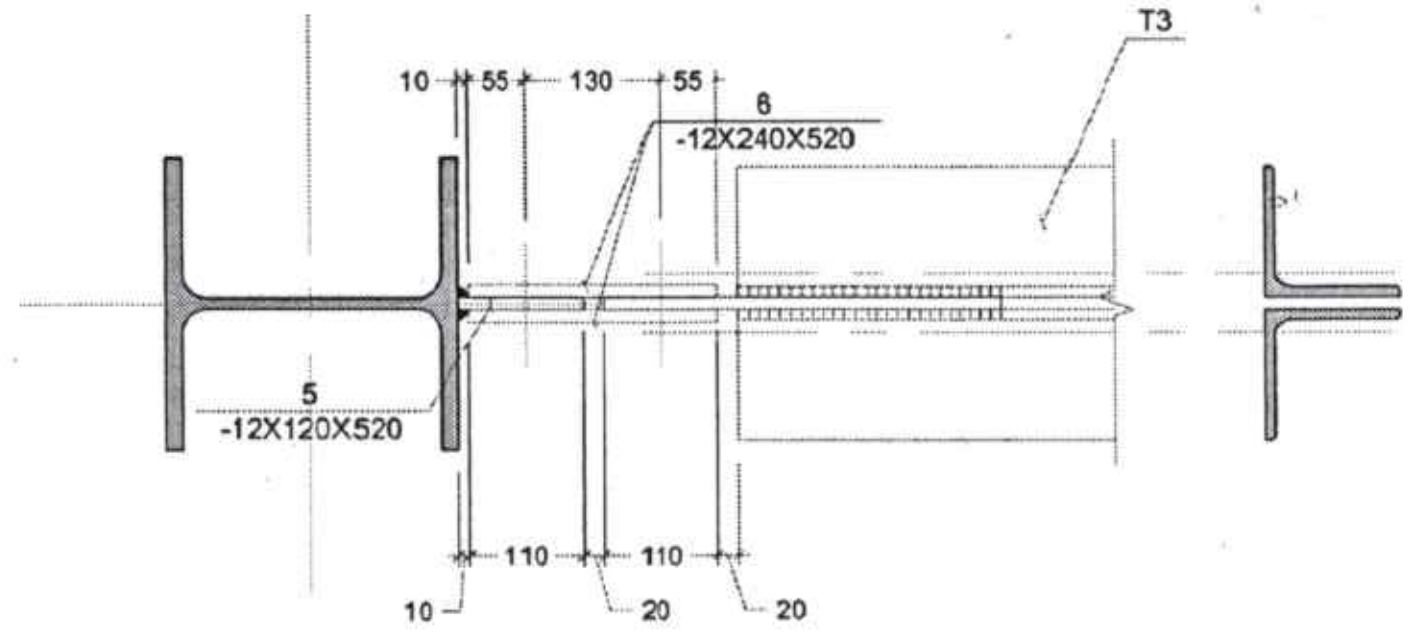

პოზ. N5
მ: 1:10

პოზ. N6
მ: 1:10

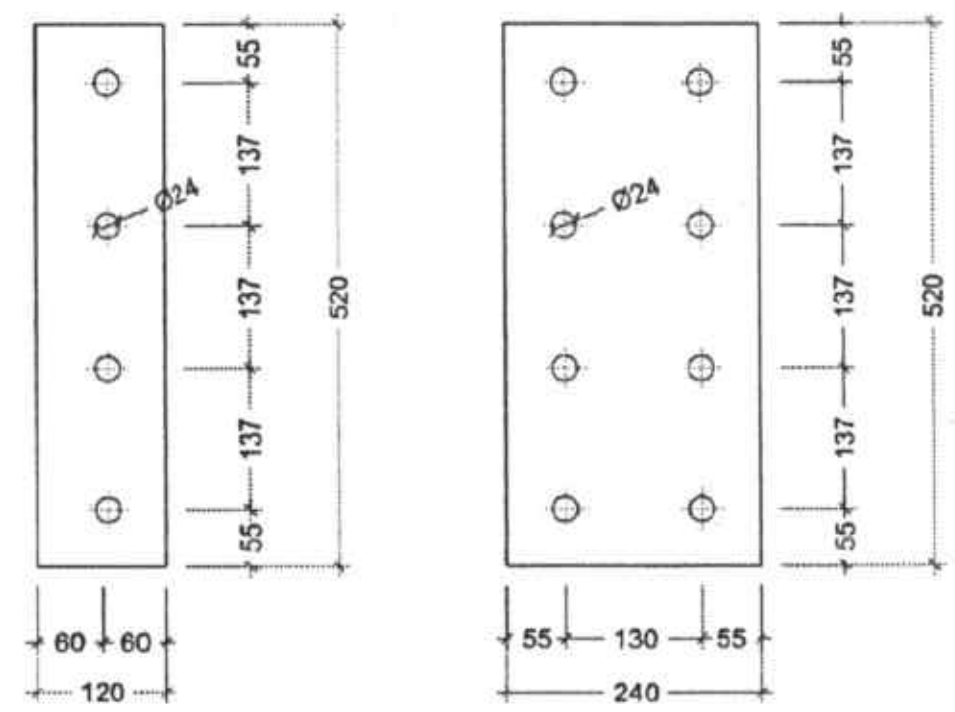

შპს "დემე"		ქ. რუსთავი	2022	A 4
		დამკვეთი: შპს "მიქსორი"	სტადია.	მასშტაბი.
დირექტორი	დ. ხელია	მისამართი: ქ. თბილისი. ავჭალა. ხანძთელის ქუჩა. №1	სკ 01.11.04.003.005	
		ობიექტი: სასაწყობე დანიშნულების შენობა	ფურცელი	ფურც-ბი
კონსტრუქტორი	რ. აბდუშელიშვილი			

კვანძი - XI
მ: 1:10

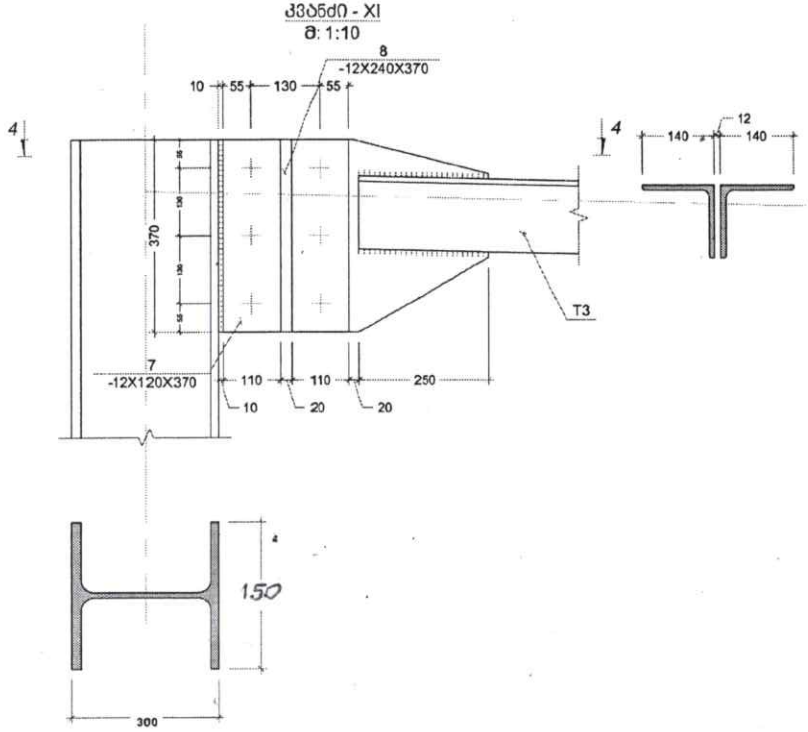

კვეთი 4 - 4
მ: 1:10

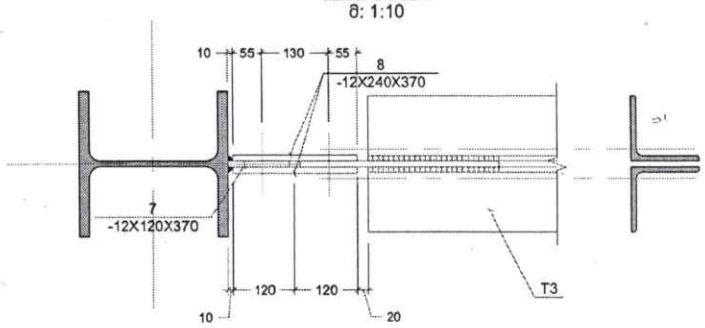

პოზ. N7
მ: 1:10

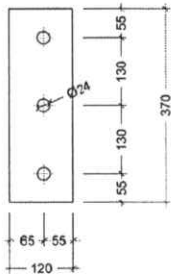

პოზ. N8
მ: 1:10

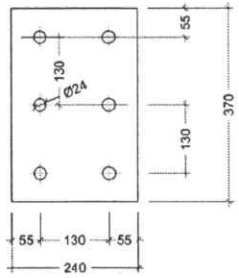

	შპს "დემე"	ქ. რუსთავი		2022	A 4
		დამკვეთი: შპს "მიქსორი"		სტადია.	მას'შტაბი.
დირექტორი	ლ. ბელთა	ობიექტის მისამართი: ქ. თბილისი. აეჭალა. ხანძთელის ქუჩა. №1		სკ 01.11.04.003.005	
		ობიექტი: სასაწყობე დანიშნულების შენობა		ჯგურცელი	ფურც-ბი
კონსტრუქტორი	რ. აბდუშელიშვილი				

შპს "დემე" * GEORGIA. "DEME" * 416225

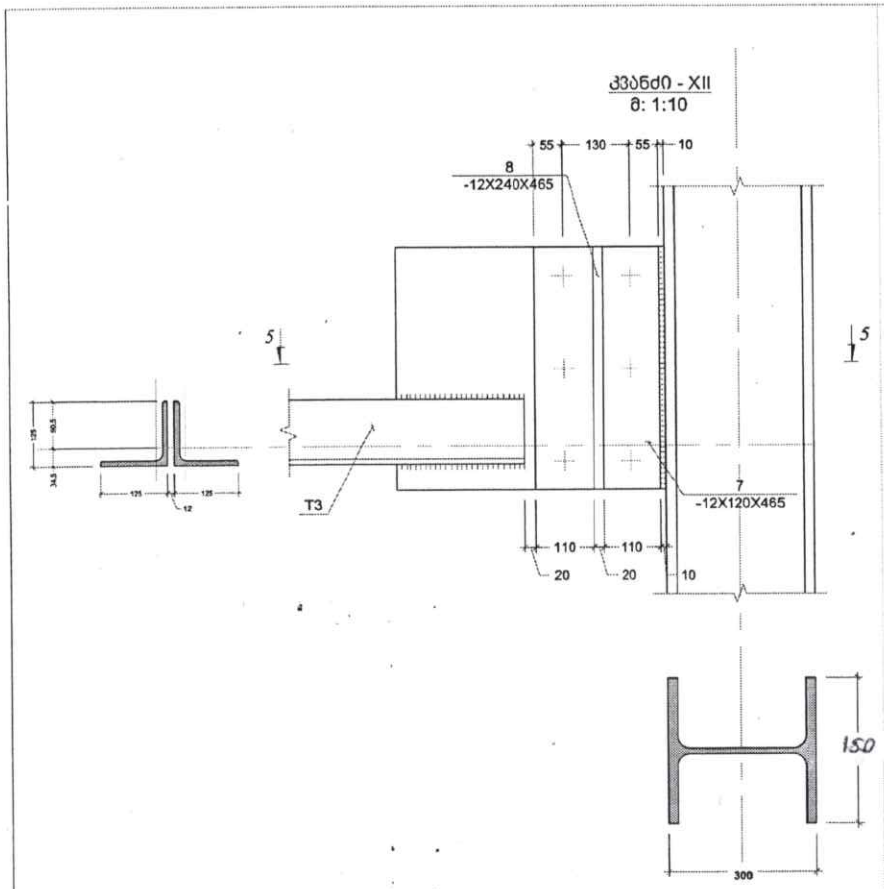

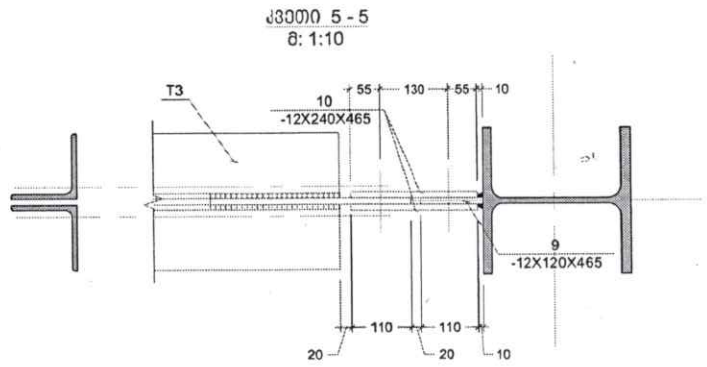

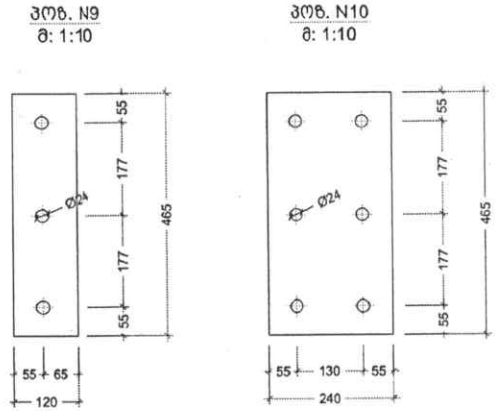

	შპს "დემე"		ქ. რუსთავი	2022	A 4
			დამკვეთი: შპს "მიქსორი"	სტადია.	მასშტაბი.
დირექტორი	ლ. ჭელიძე		ობიექტის მისამართი: ქ. თბილისი. აეჯალა. ხანძთელის ქუჩა. №1	სკ 01.11.04.003.005	
			ობიექტი: სასაწყობე დანიშნულების შენობა	ფურცელი	ფურც-ბი
კონსტრუქტორი	რ. აბდუშელიშვილი				

კვანძი - XIII
მ: 1:10

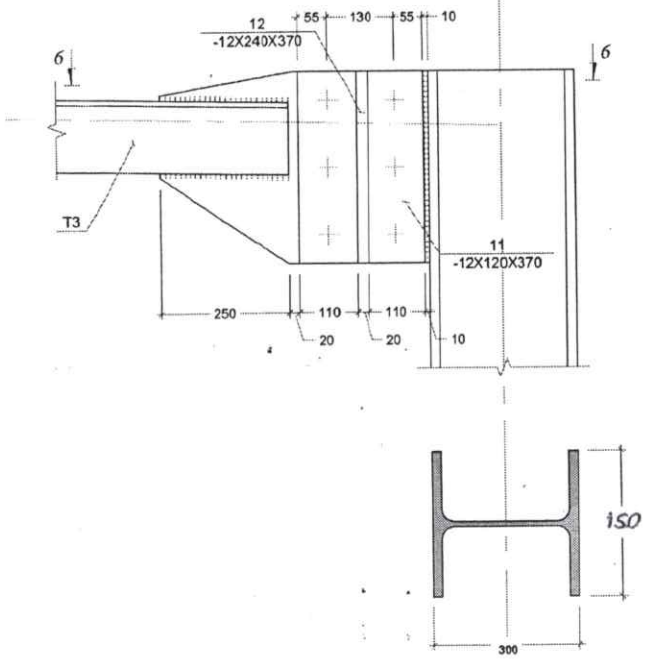

კვეთი 6 - 6
მ: 1:10

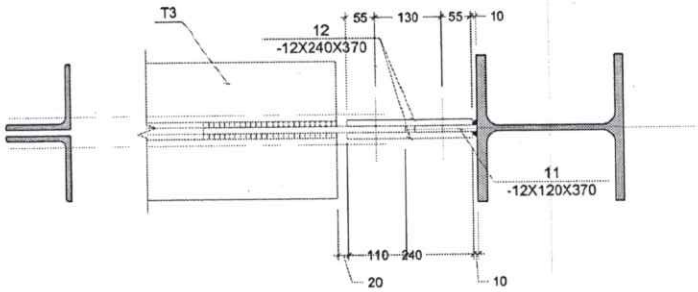

პოზ. N11
მ: 1:10

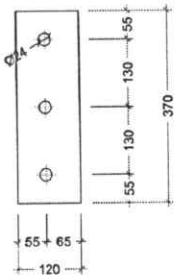

პოზ. N12
მ: 1:10

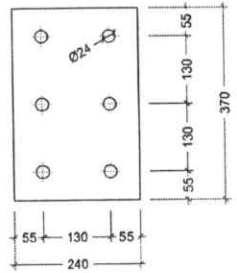

შპს "დემე"	ქ. რუსთავი		2022	A 4
	დამკვეთი: შპს "მიქსორი"		სტადია.	მასშტაბი.
დირექტორი ალ. ხელია	მისამართი: ქ. თბილისი. ავჭალა. ხანძთელის ქუჩა. №1		ს.კ 01.11.04.003.005	
	ობიექტი: სასაწყობე დანიშნულების შენობა		ფურცელი	ფურც-ბი
კონსტრუქტორი	რ. [illegible]			

შპს "დემე" * GEORGIA "DEME" * 163829

კვანძი - XIV
მ: 1:10

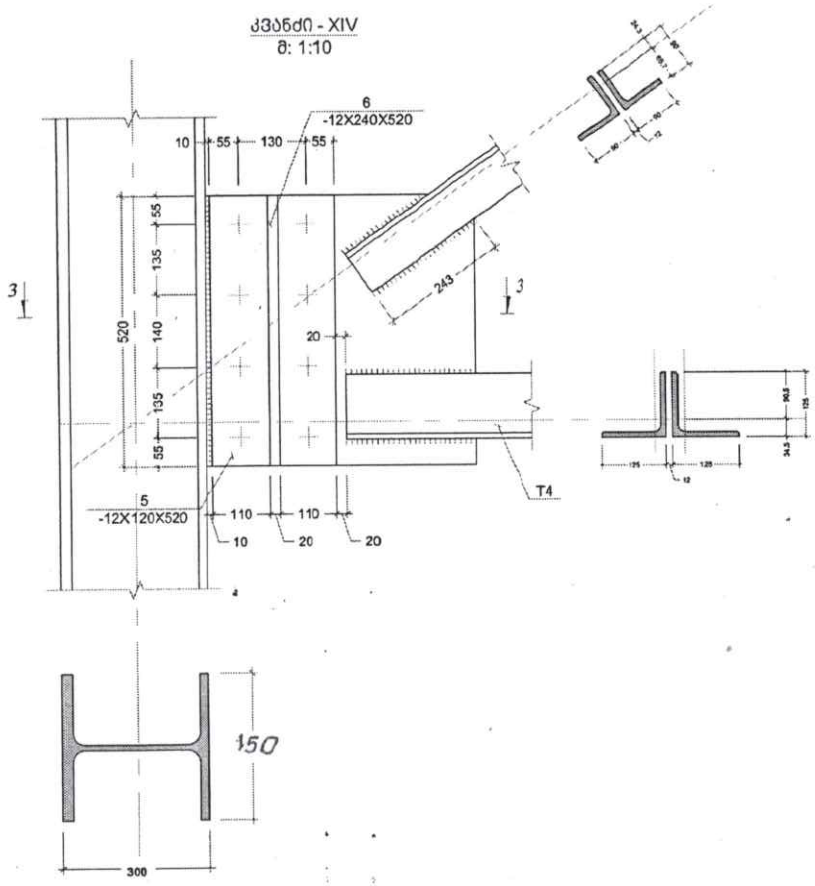

კვეთი 3 - 3
მ: 1:10

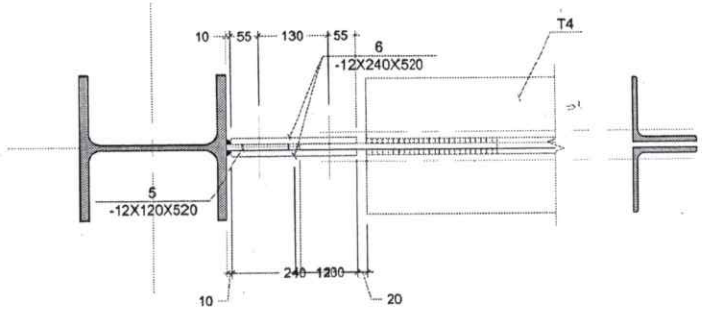

პოზ. N5
მ: 1:10

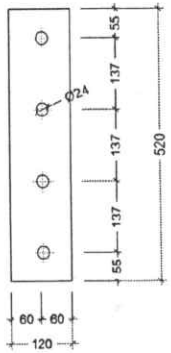

პოზ. N6
მ: 1:10

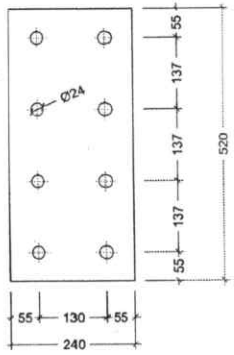

შპს "დემე"		ქ. რუსთავი		2022	A 4
		დამკვეთი: შპს "მიქსორი"		სტადია.	მასშტაბი.
დირექტორი	ლ. ბერი	მისამართი: ქ. თბილისი. ავჭალა. ხანთელის ქუჩა. №1		სკ 01.11.04.003.005	
		ობიექტი: სასაწყობე დანიშნულების შენობა		ფურცელი	ფურც-ბი
კონსტრუქტორი	რ. აბდუშელიშვილი				

კვანძი - XV
მ: 1:10

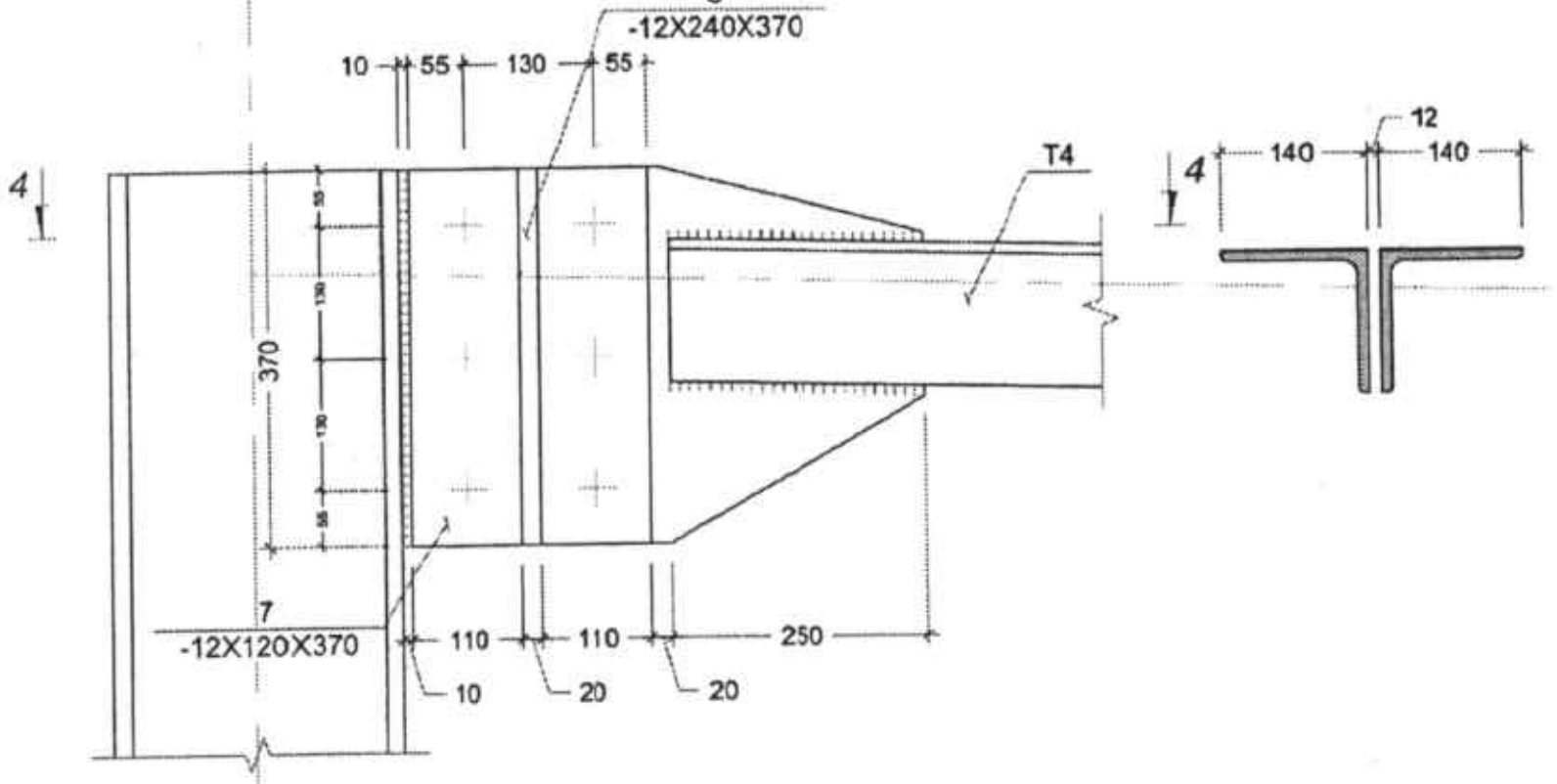

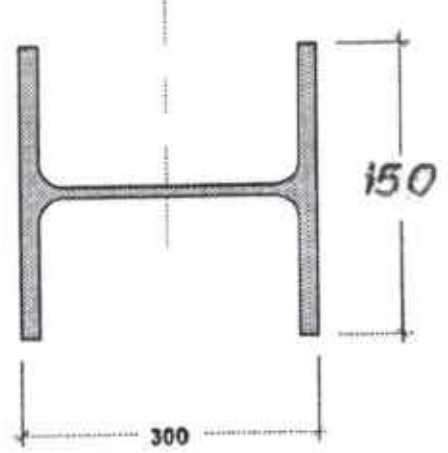

კვეთი 4 - 4
მ: 1:10

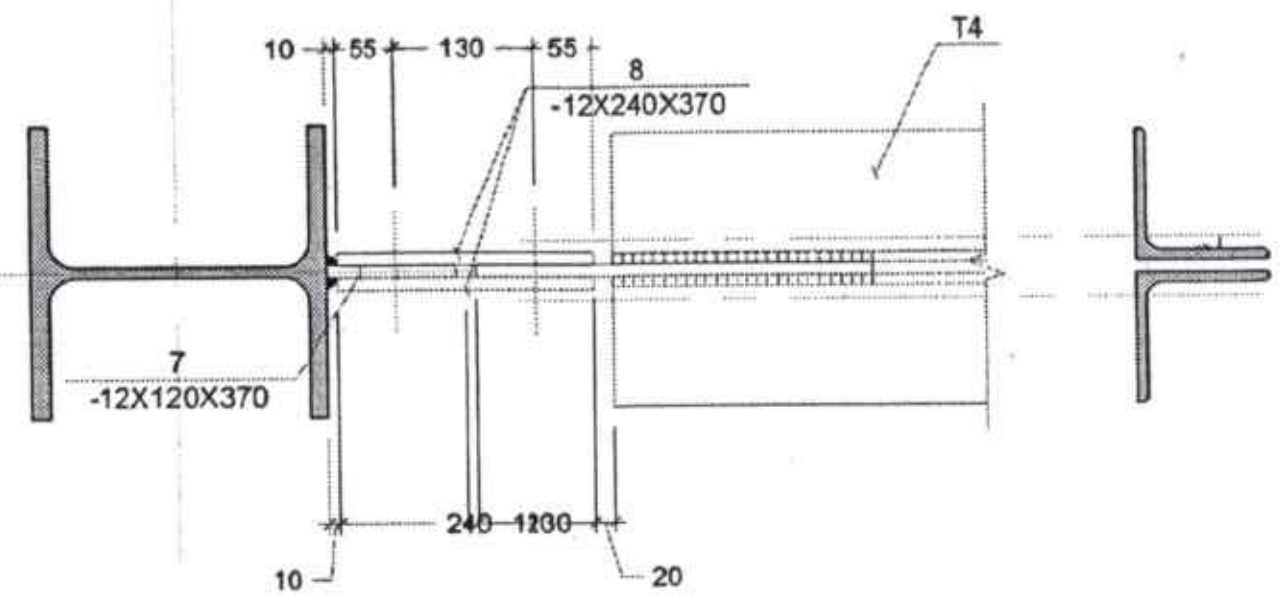

პოზ. N7
მ: 1:10

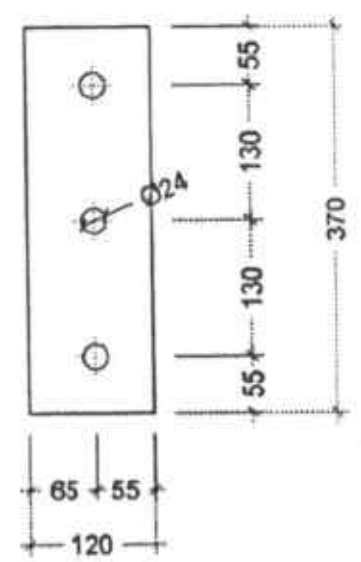

პოზ. N8
მ: 1:10

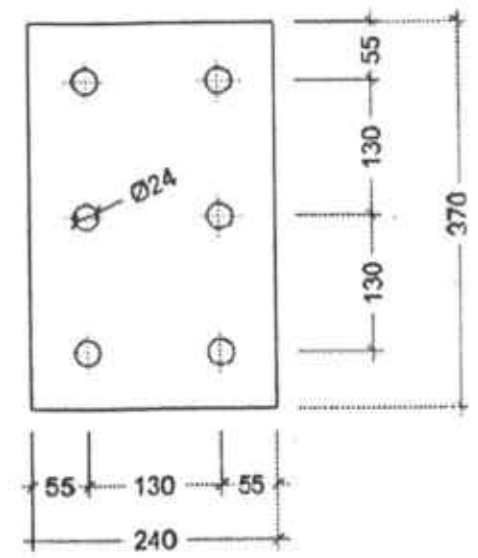

შპს "დემე"			ქ. რუსთავი	2022	A 4
			დამკვეთი: შპს "მიქსორი"	სტადია.	მასშტაბი.
დირექტორი	ლ. ხ[illegible]		მისამართი: ქ. თბილისი. აყვალა. ხანძთელის ქუჩა. №1	სკ 01.11.04.003.005	
			ობიექტი: სასაწყობე დანიშნულების შენობა	ფურცელი	ფურც-ბი
კონსტრუქტორი	რ. აბდუშელიშვილი				

კვანძი - XVI
მ: 1:10

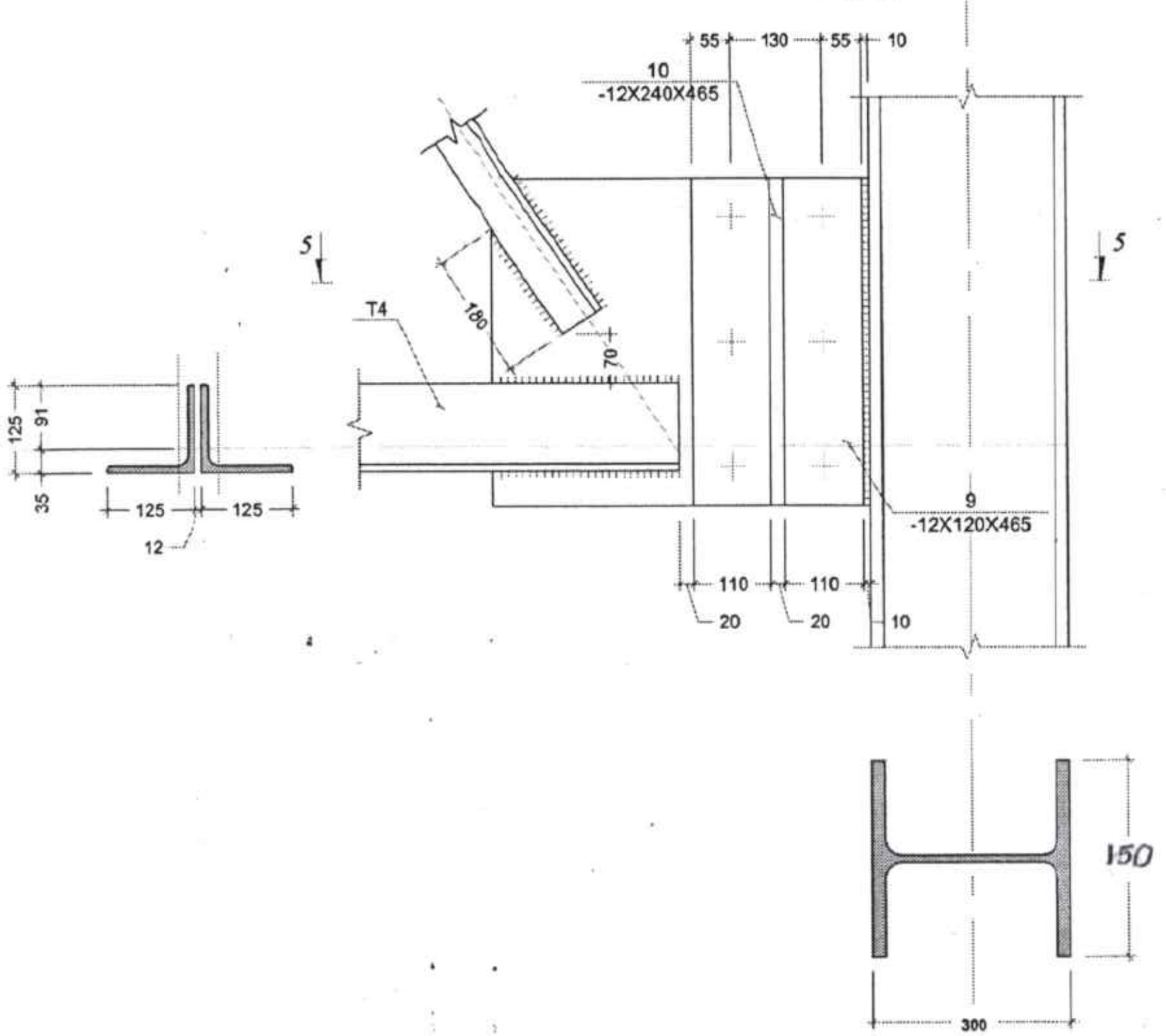

კვეთი 5 - 5
მ: 1:10

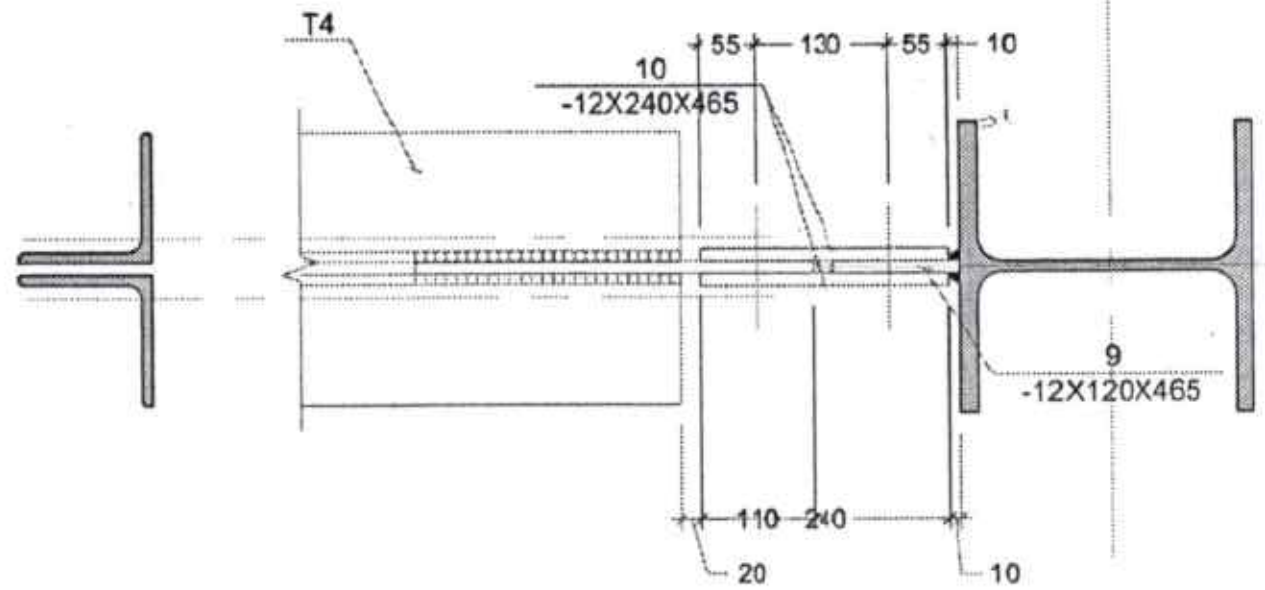

ფურც. N9
მ: 1:10

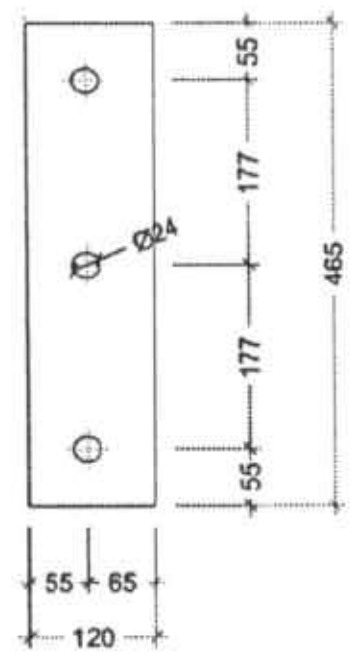

ფურც. N10
მ: 1:10

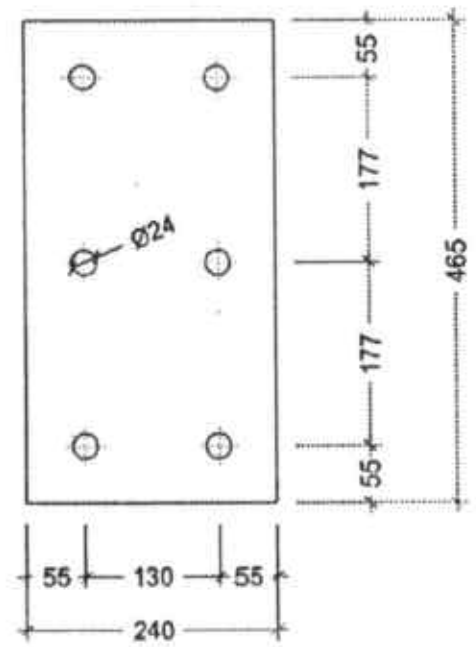

შპს "დემე"			ქ. რუსთავი	2022	A 4
			დამკვეთი: შპს "მიქსორი"	სტადია.	მასშტაბი.
დირექტორი	ლ. [illegible]		მისამართი: ქ. თბილისი. აგჭალა. ხანძთელის ქუჩა. №1	სკ 01.11.04.003.005	
			ობიექტი: სასაწყობე დანიშნულების შენობა	ფურცელი	ფურც-ბი
კონსტრუქტორი	რ. აბდუშელიშვილი				

კვანძი - XVII
მ: 1:10

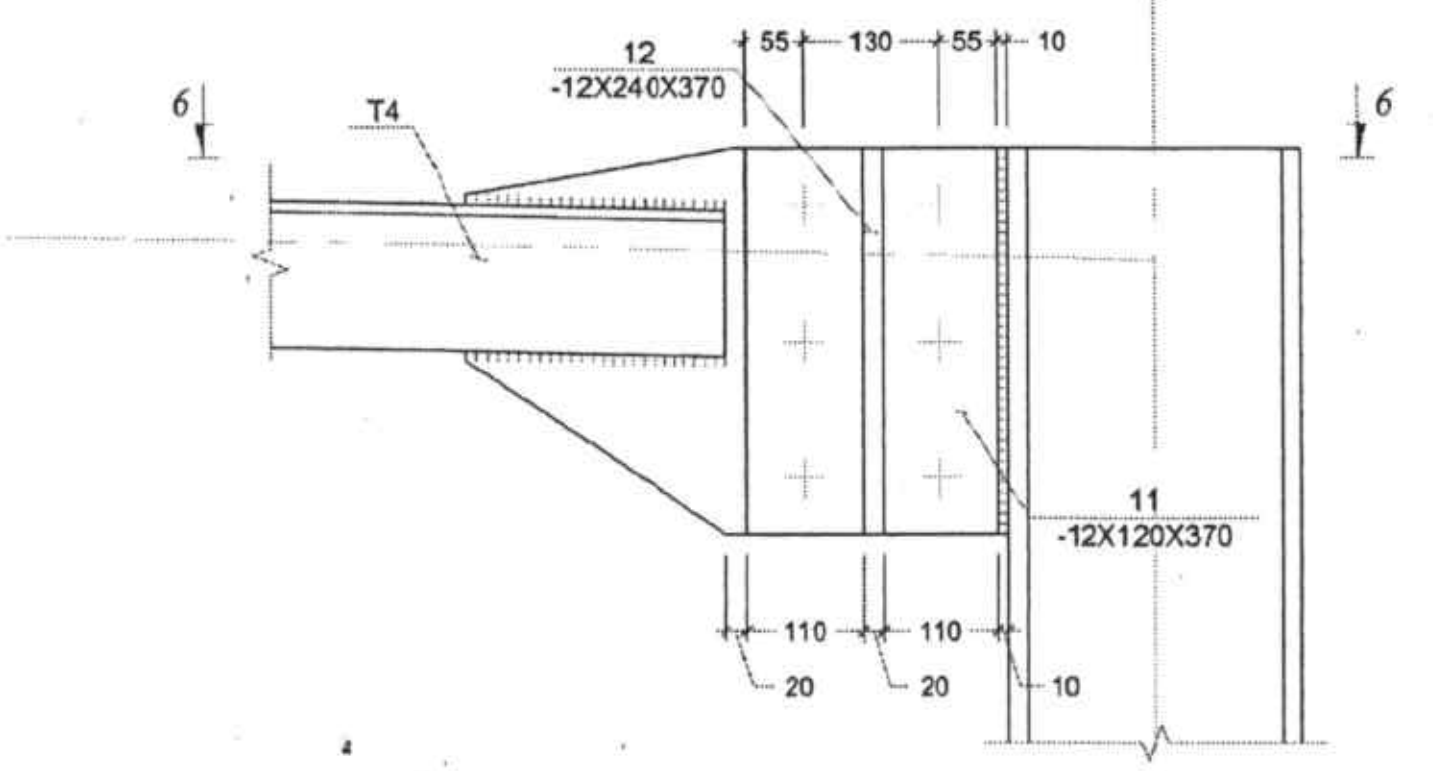

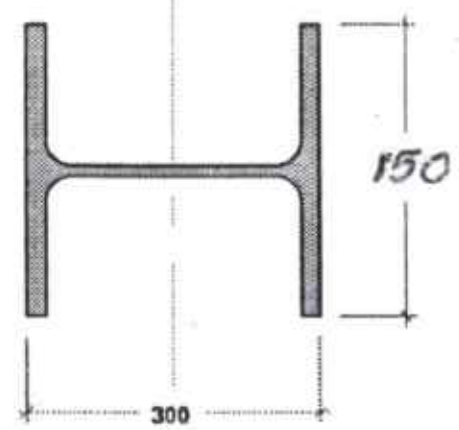

კვეთი 6 - 6
მ: 1:10

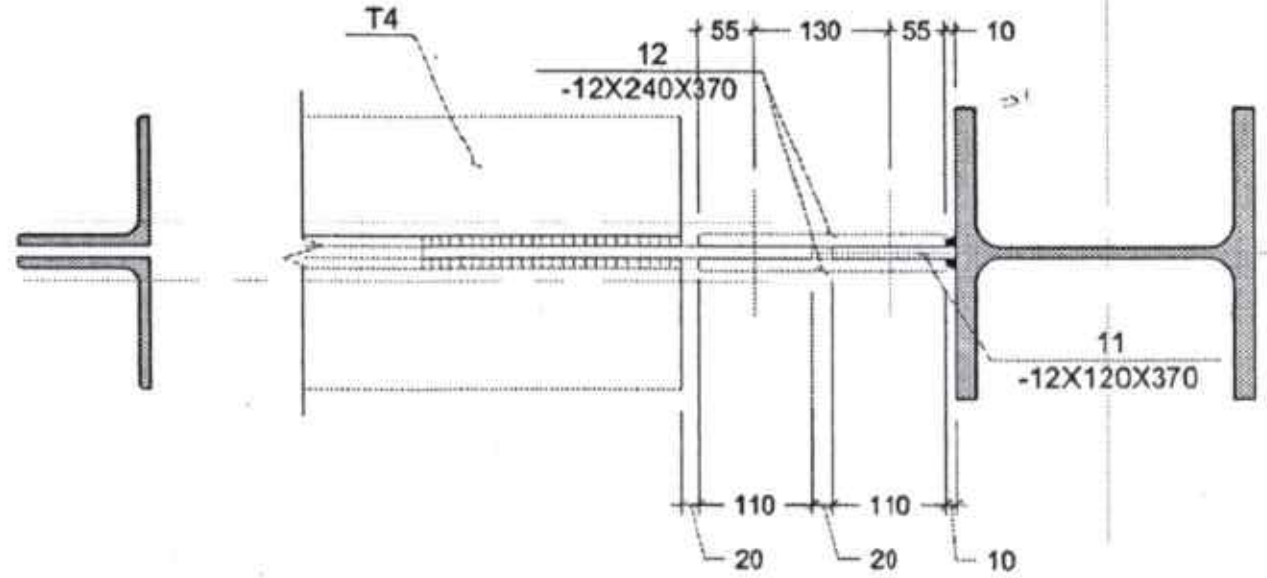

ფოზ. N11
მ: 1:10

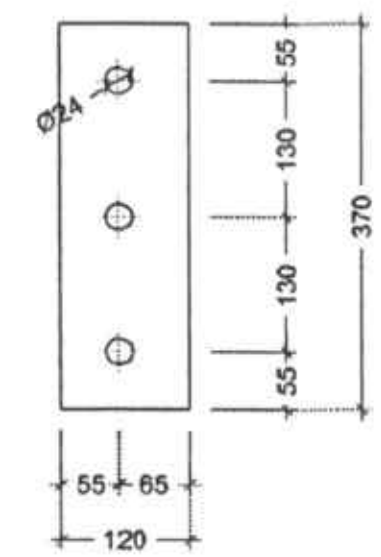

ფოზ. N12
მ: 1:10

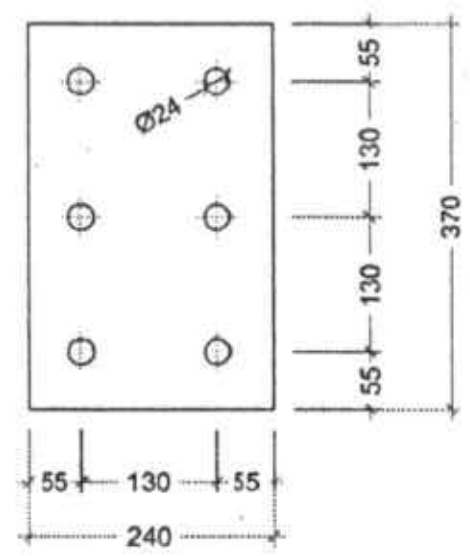

შპს "დემე"			ქ. რუსთავი	2022	A4
			დამკვეთი: შპს "მიქსორი"	სტადია.	მასშტაბი.
დირექტორი	ლ. ხელია		მისამართი: ქ. თბილისი. აყალა. ხანძთელის ქუჩა. №1	სკ 01.11.04.003.005	
			ობიექტი: სასაწყობე დანიშნულების შენობა	ფურცელი	ფურც-ბი
კონსტრუქტორი	რ. აბდუშელიშვილი				

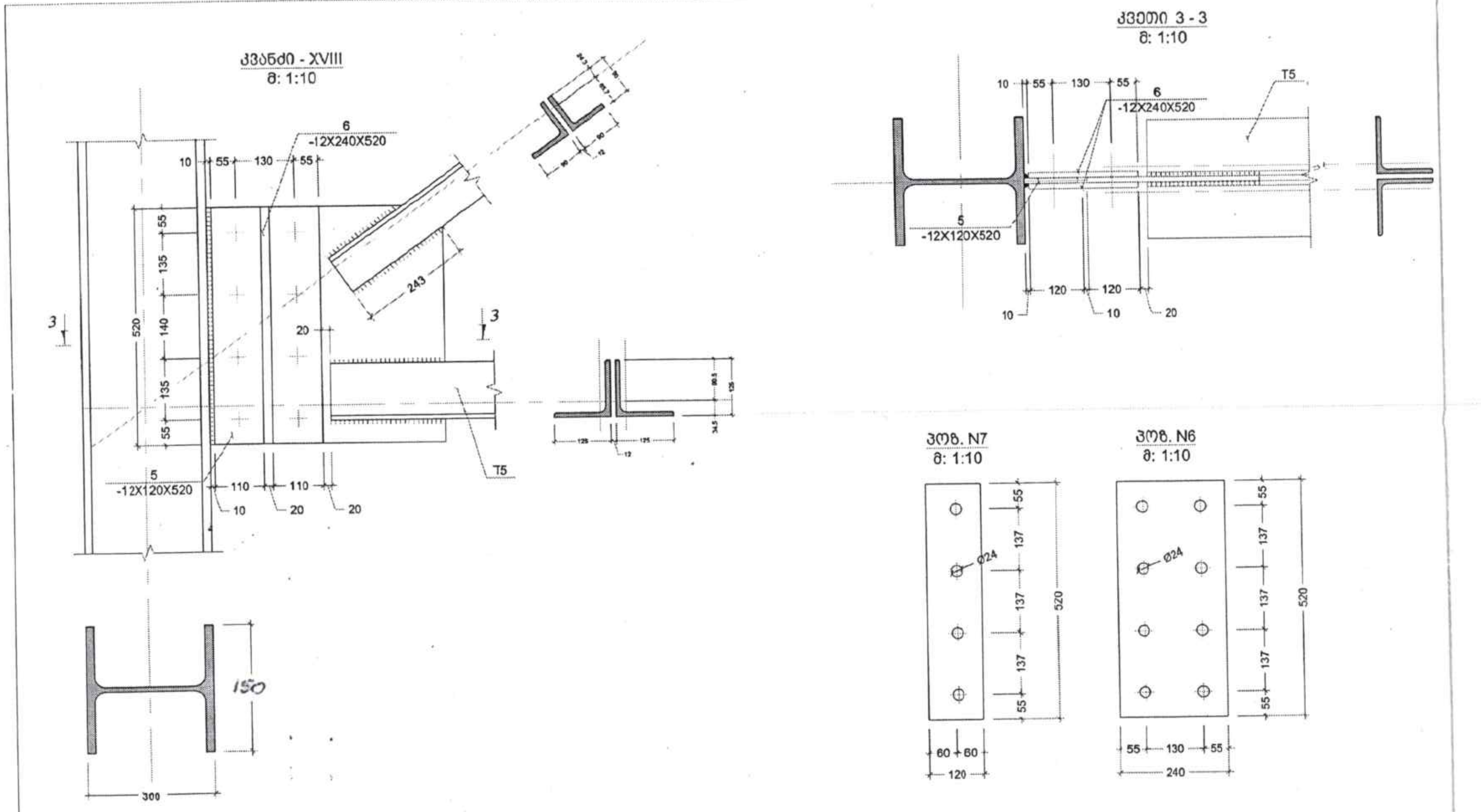

შპს "დემე"		ქ. რუსთავი	2022	A 4
		დამკვეთი: შპს "მიქსორი"	სტადია.	მასშტაბი.
დირექტორი	ლ. ხელ[illegible]	მისამართი: ქ. თბილისი. აჭალა. ხანძთელის ქუჩა. №1	სკ 01.11.04.003.005	
		ობიექტი: სასაწყობე დანიშნულების შენობა	ფურცელი	ფურც-ბი
კონსტრუქტორი	რ. აბდუშელიშვილი			

კვანძი - XIX
მ: 1:10

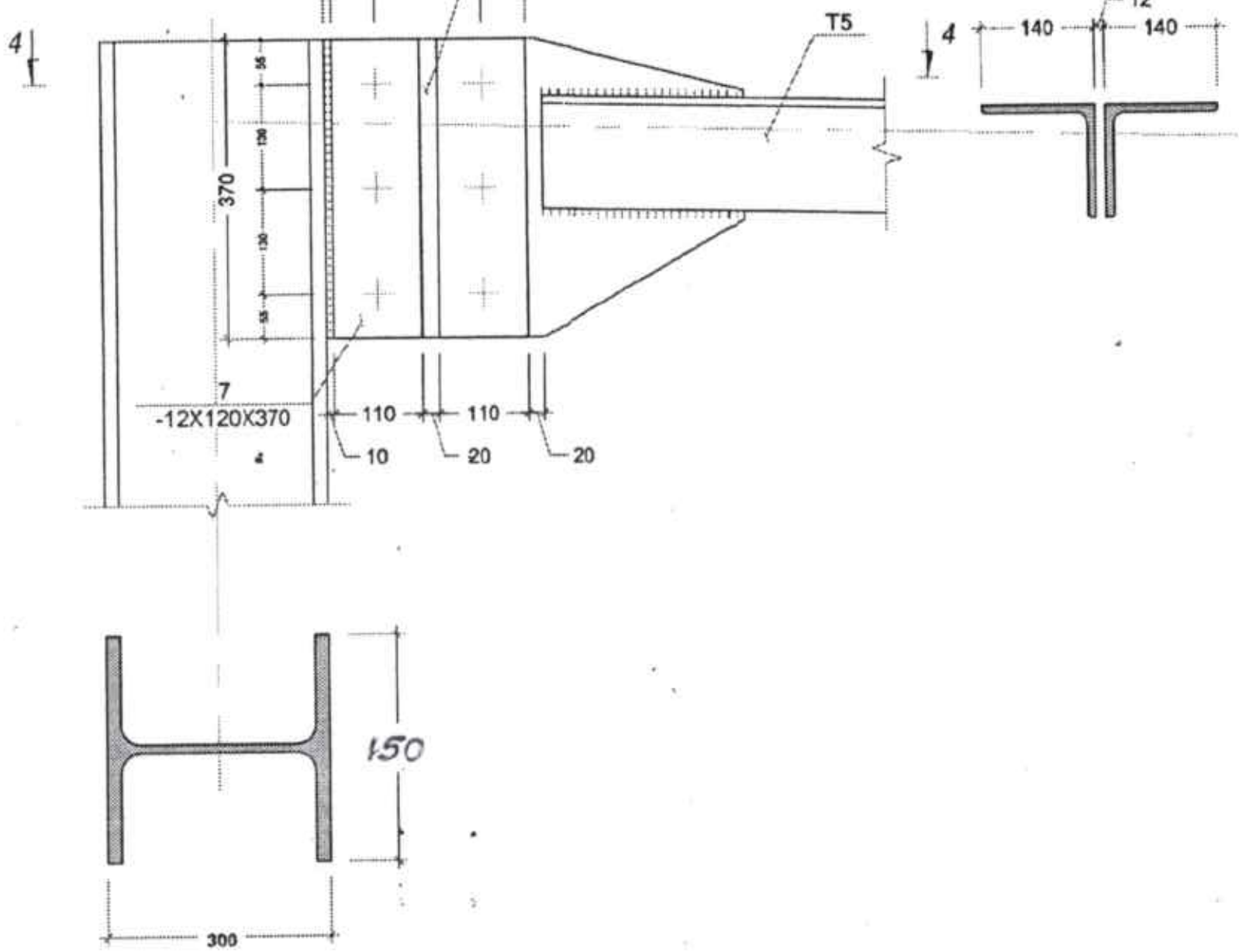

კვეთი 4 - 4
მ: 1:10

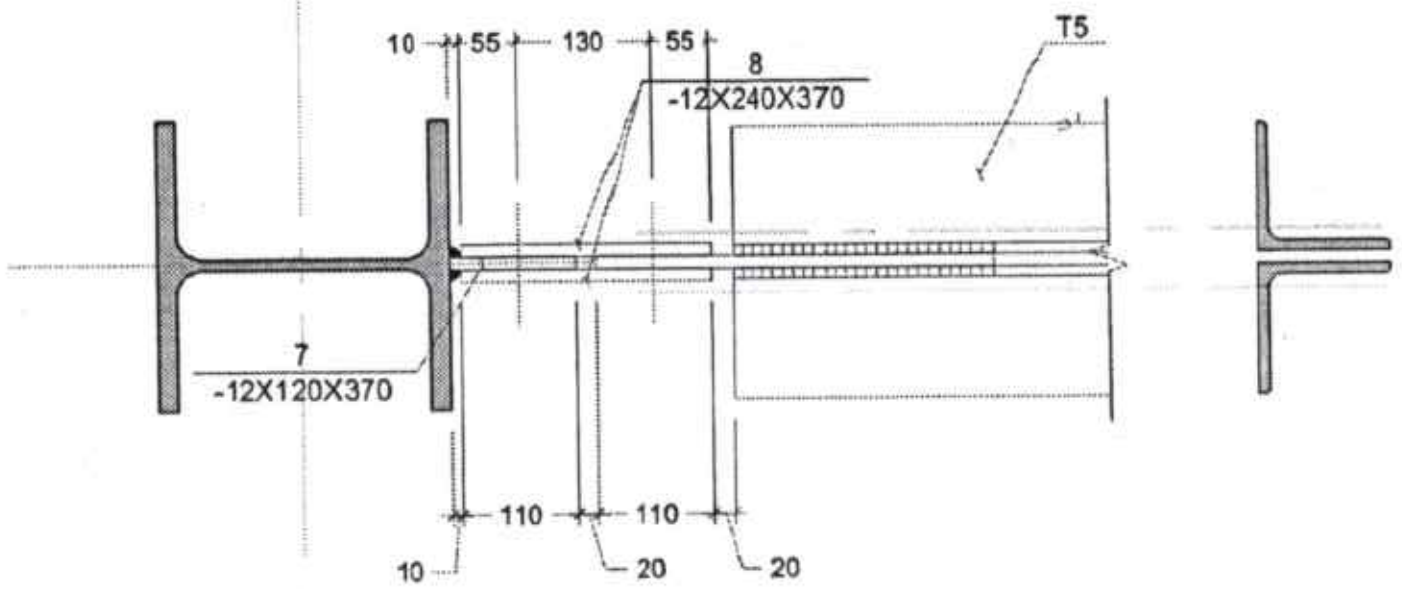

პოზ. N7
მ: 1:10

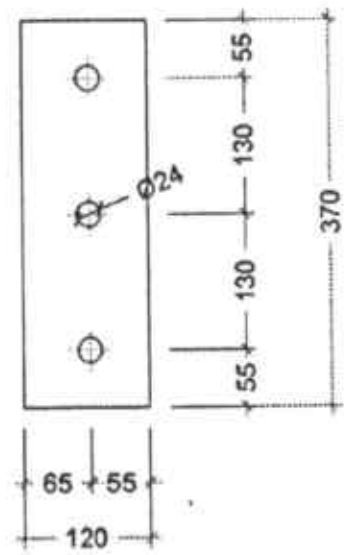

პოზ. N8
მ: 1:10

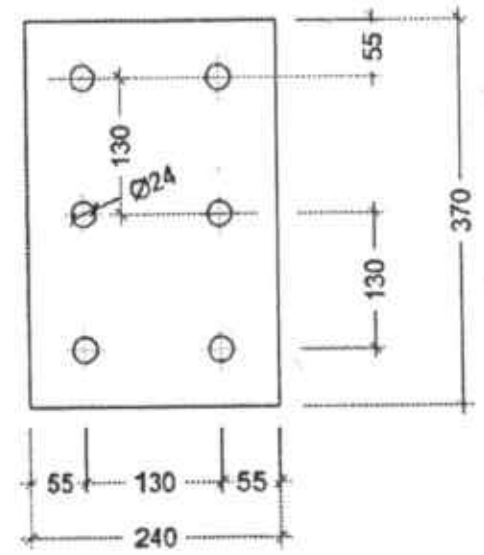

შპს "დემე"			ქ. რუსთავი	2022	A 4
			დამკვეთი: შპს "მიქსორი"	სტადია.	მასშტაბი.
დირექტორი	ლ. ხელოა		მისამართი: ქ. თბილისი. აყვალა. ხანძთელის ქუჩა. №1	სკ 01.11.04.003.005	
			ობიექტი: სასაწყობე დანიშნულების შენობა	ფურცელი	ფურც-ბი
კონსტრუქტორი	რ. აბდუშელიშვილი				

კვანძი - XX
მ: 1:10

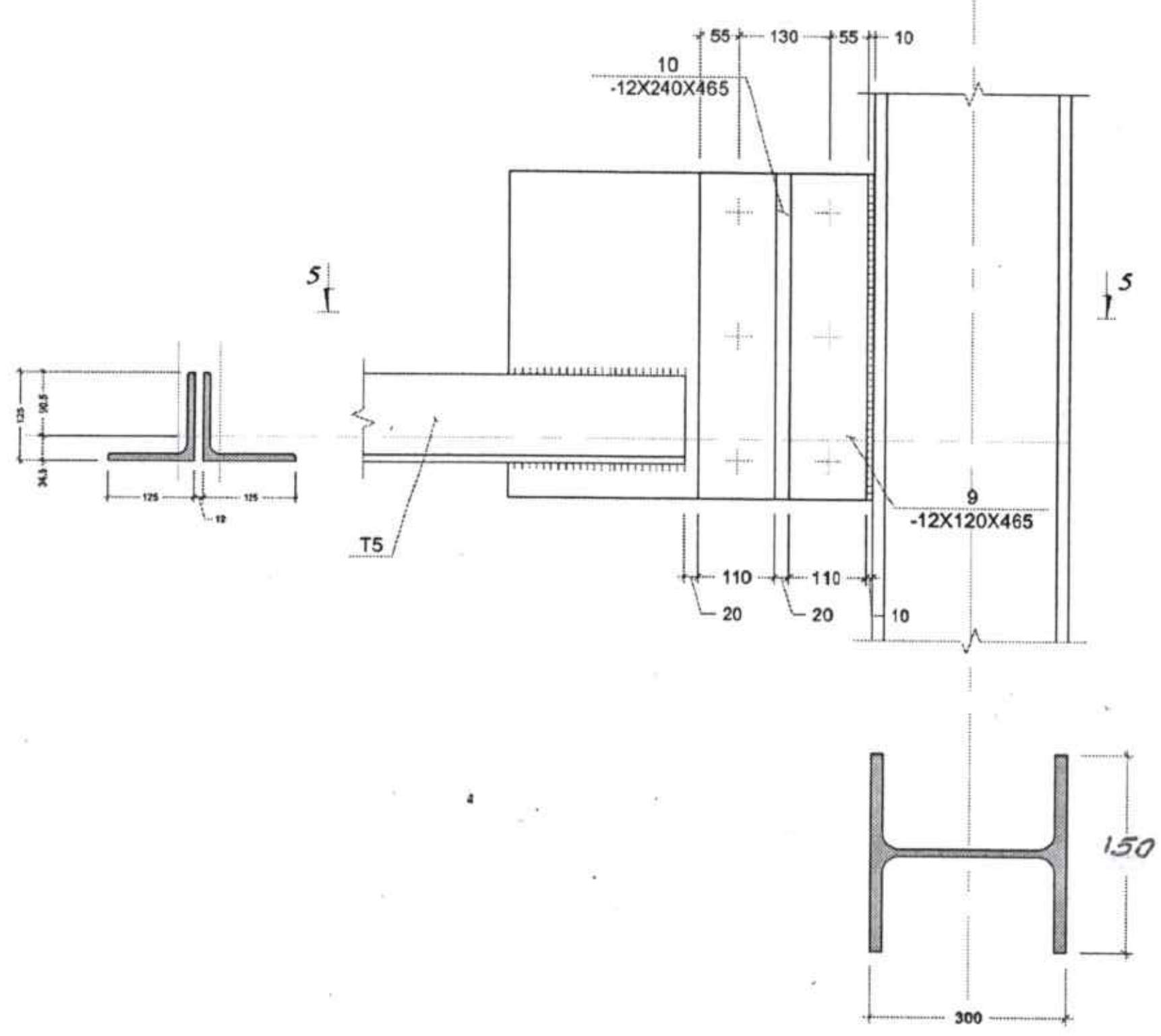

კვეთი 5 - 5
მ: 1:10

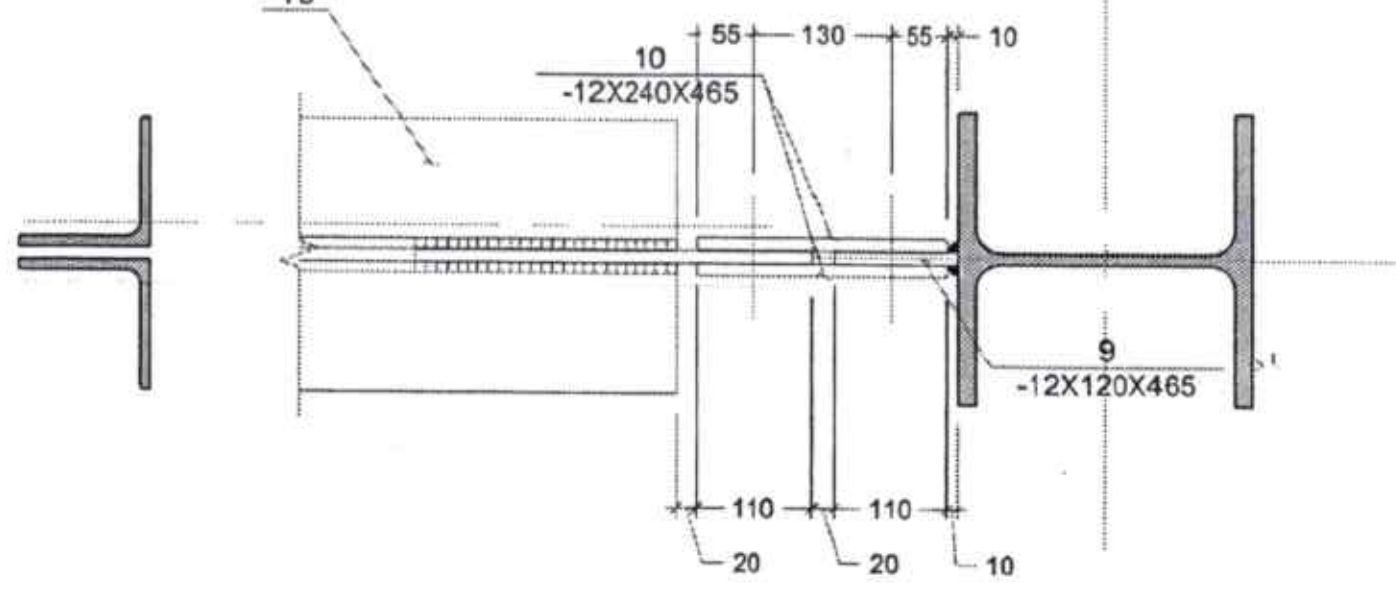

პოზ. N9
მ: 1:10

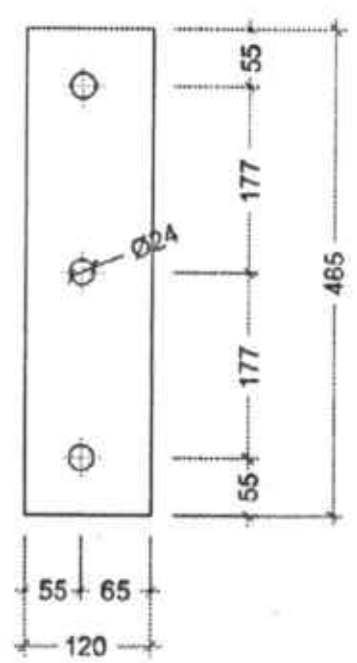

პოზ. N10
მ: 1:10

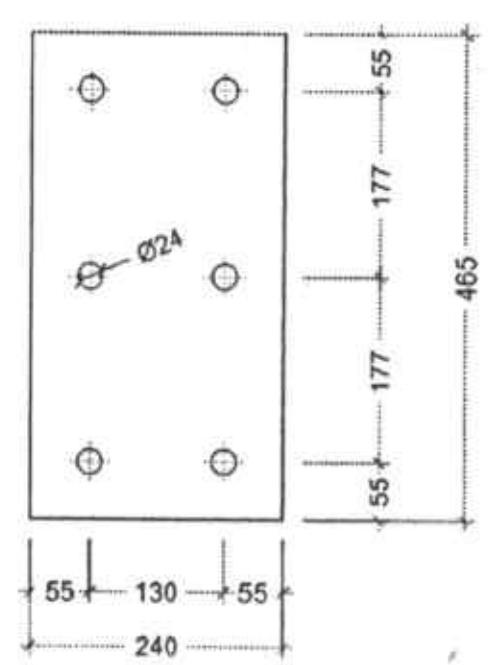

შპს "დემე"		ქ. რუსთავი	2022	A 4
		დამკვეთი: შპს "მიქსორი"	სტადია.	მასშტაბი.
დირექტორი	ლ. ხუციშვილი	მისამართი: ქ. თბილისი. აეჭალა. ხანძთელის ქუჩა. №1	სკ 01.11.04.003.005	
		ობიექტი: სასაწყობე დანიშნულების შენობა	ფურცელი	ფურც-ბი
კონსტრუქტორი	რ. აბდუშელიშვილი			

კვანძი - XXI
მ: 1:10

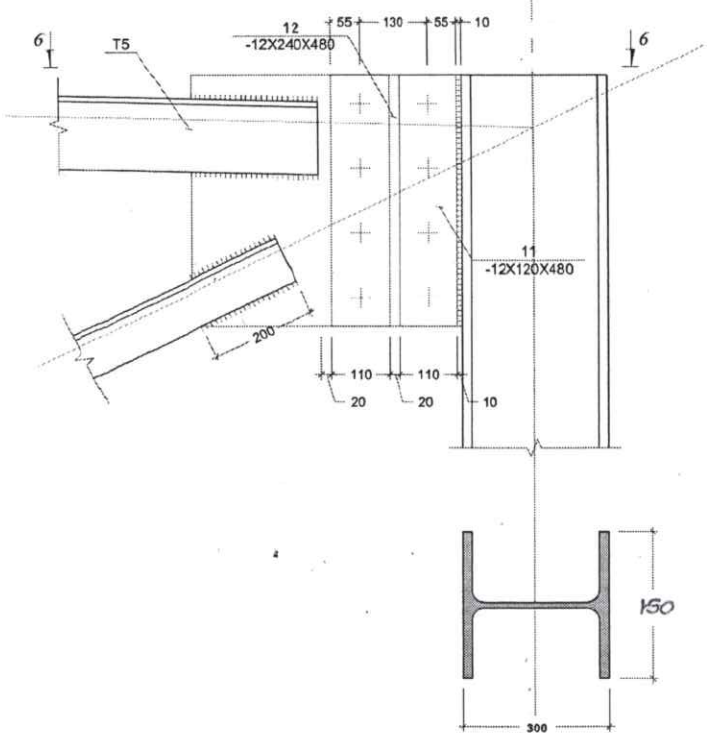

კვეთი 6 - 6
მ: 1:10

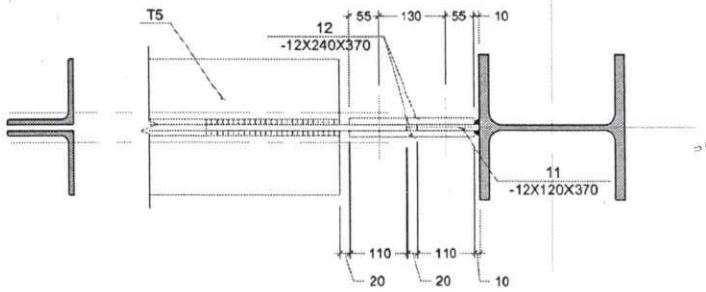

პოზ. N11
მ: 1:10

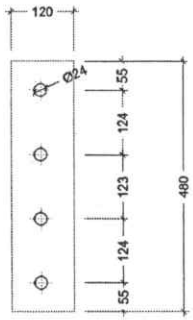

პოზ. N12
მ: 1:10

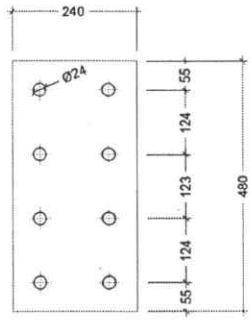

შპს "დემე"			ქ. რუსთავი	2022	A 4
			დამკვეთი: შპს "მიქსორი"	სტადია.	მას'შტაბი.
დირექტორი	ლ. ხვედელიანი		მისამართი: ქ. თბილისი. აეჭალა. ხანთულის ქუჩა. №1	სკ 01.11.04.003.005	
			ობიექტი: სასაწყობე დანიშნულების შენობა	ფურცელი	ფურც-ბი
კონსტრუქტორი	რ. აბდუშელი'შვილი				

ფარდულის კოლონების განლაგების გეგმა

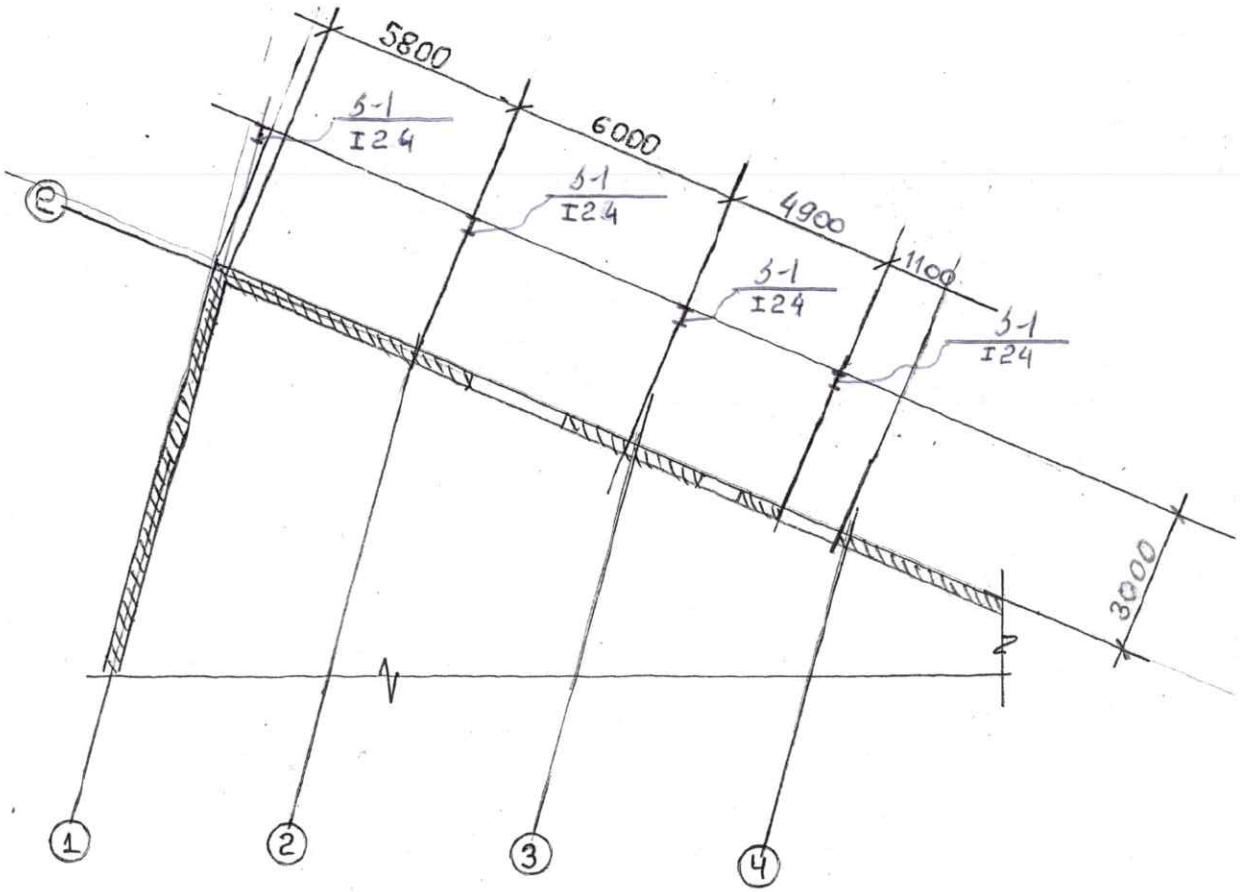

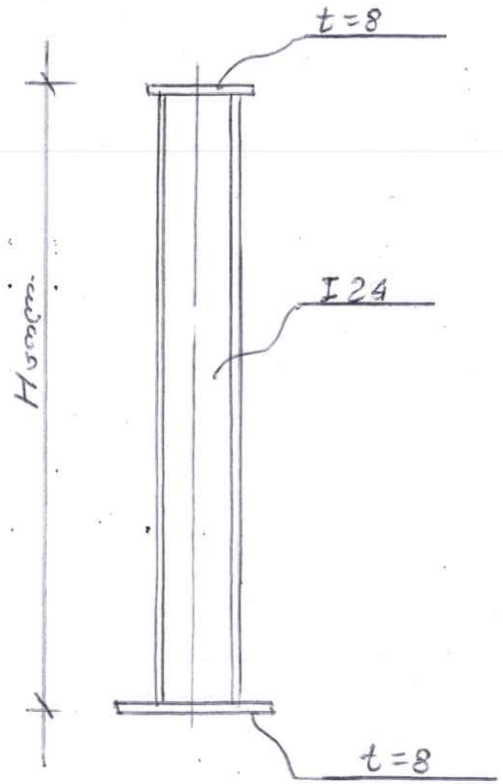

შპს "დემე"			ქ. რუსთავი	2022	A 4
			დამკვეთი: შპს "შიქსორი"	სტადია.	მას'შტაბი.
დირექტორი	ლ. ხელია		მისამართი: ქ. თბილისი. აეჯალა. ხანთაულის ქუჩა. №1	Ს.კ 01.11.04.003.005	
			ობიექტი: სახაწყობე დანიშნულების შენობა	ფურცელი	ფურც-ბი
კონსტრუქტორი	რ. აბდუშელიშვილი				

ჰიდროსის გეგმა

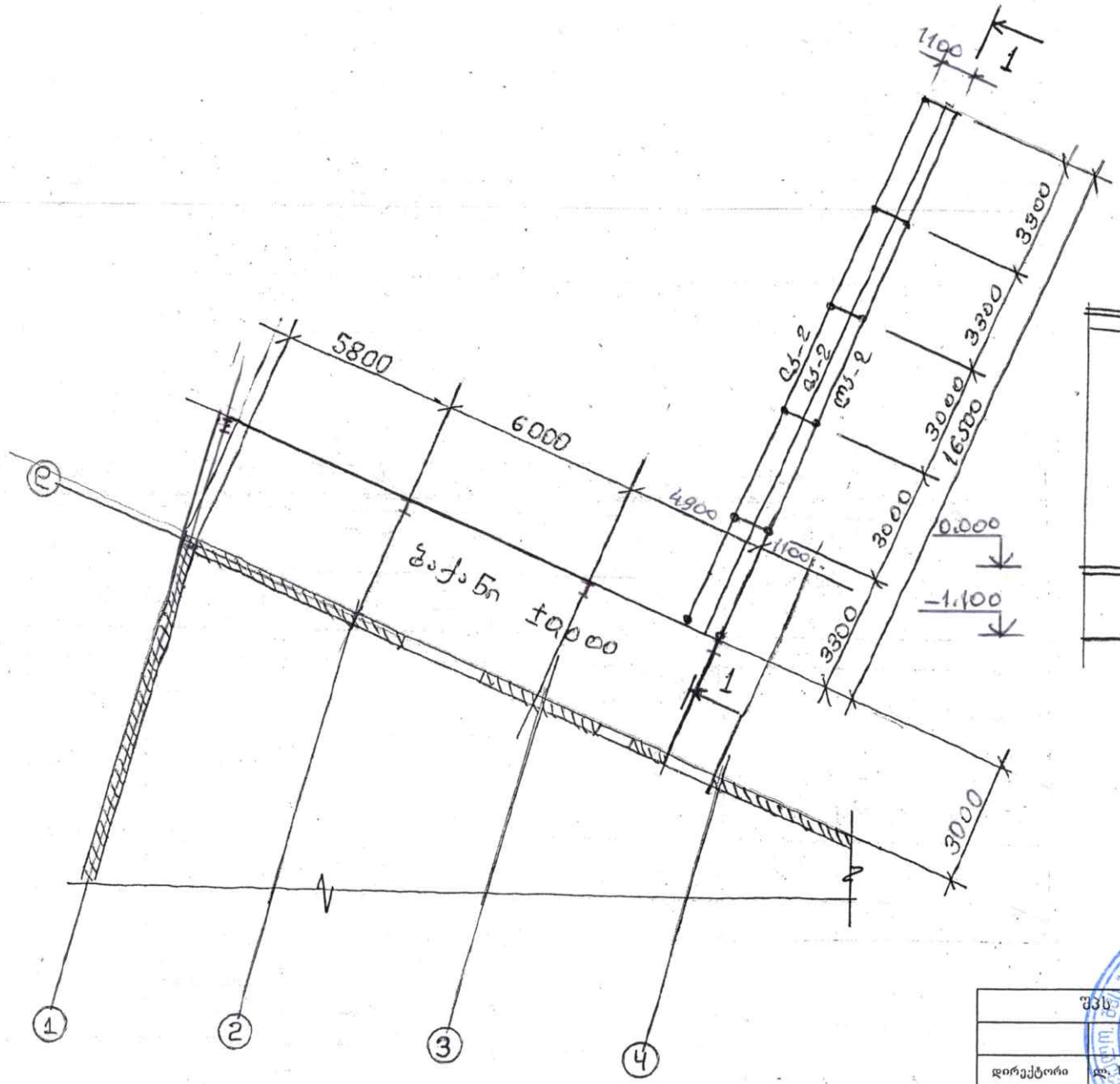

1-1

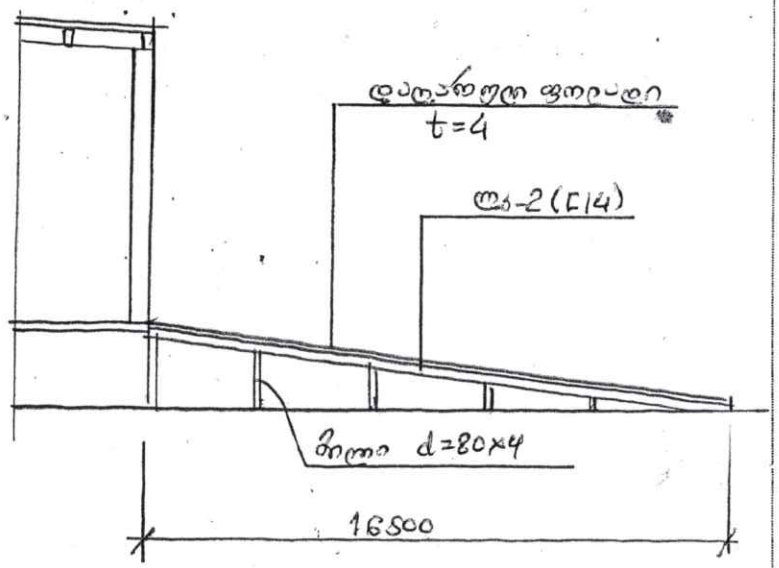

შპს "დემე"		ქ. რუსთავი	2022	A 4
		დამკვეთი: შპს "შიქსორი"	სტადია.	მას'შტაბი.
დირექტორი	ლ. ხელია	მისამართი: ქ. თბილისი. აეკალა. ხანძთელის ქუჩა. №1	ს.კ 01.11.04.003.005	
		ობიექტი: სასაწყობე დანიშნულების შენობა	ფურცელი	ფურც-ბი

შპს "დემე" * GEORGIA * "DEME"

ფარდულის კოჭების და გრძივების განლაგების

გეგმა

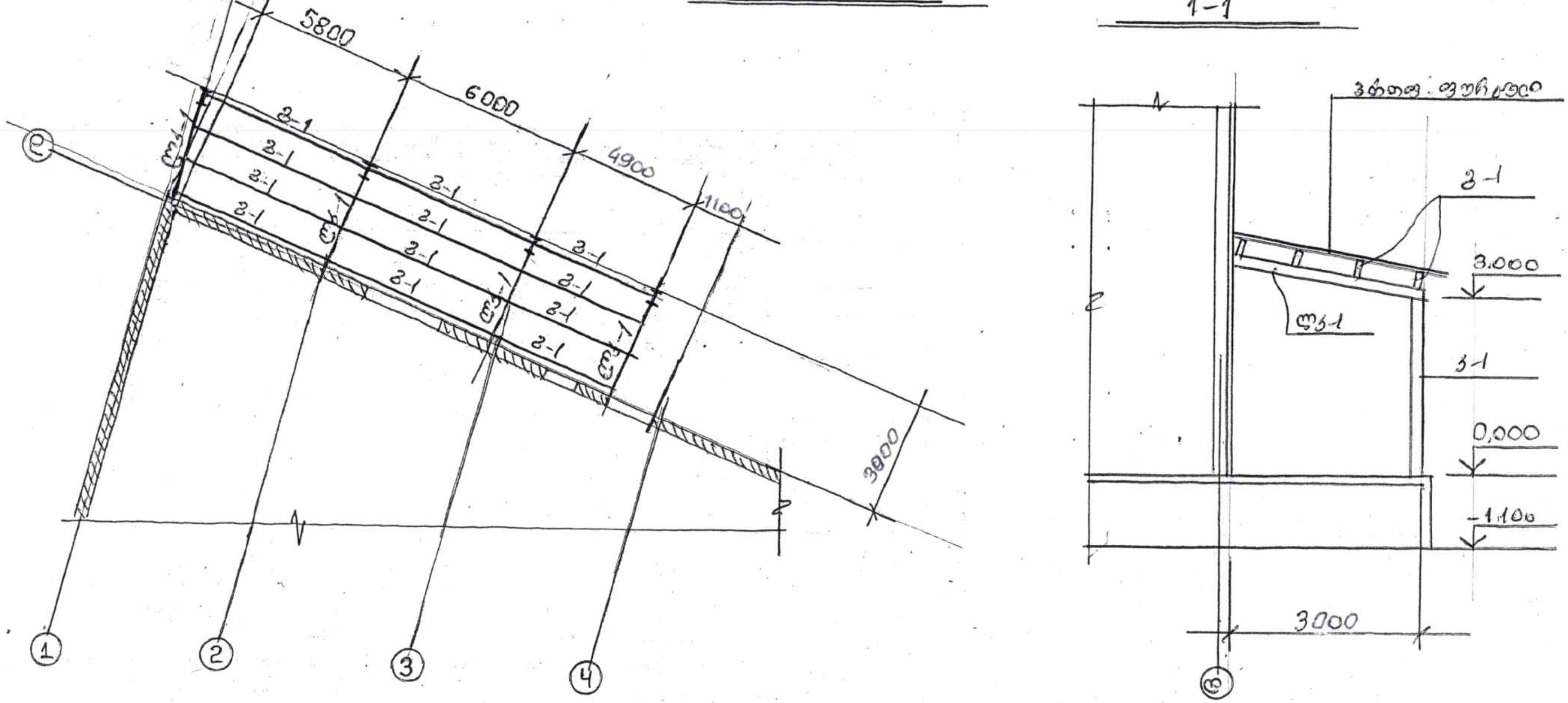

1. კ-1 I20
2. ლგ-1 [14
3. შ-1. □140x60x3 ან [14.

შპს "დემე"			ქ. რუსთავი	2022	A 4
			დამკვეთი: შპს "მიქსორი"	სტადია.	მასშტაბი.
დირექტორი	ლ. ხელია		მისამართი: ქ. თბილისი. აჭალა. ხანძთელის ქუჩა. №1	სკ 01.11.04.003.005	
			ობიექტი: სასაწყობე დანიშნულების შენობა	ფურცელი	ფურც-ბი
კონსტრუქტორი	რ. აბდუშელიშვილი				

განმარტებითი ბარათი

წინამდებარე სამშენებლო დოკუმენტის პროექტის კონსტრუქციული ნაწილი დამუშავებულია შპს „მიქსორი“ს მიერ გადმოცემული არქიტექტურული პროექტის მიხედვით. დასაპროექტებელია სასაწყობე დანიშნულების შენობა ზომებით: მაქსიმალური სიგრძე-34,55მ; მინიმალური სიგრძე-32,94მ; მაქსიმალური სიგანე-25,32მ; მინიმალური სიგანე-11,74მ; სიმაღლე გადახურვის კონსტრუქციის ქვედა დონემდე-6,10მ. გადამოწმებული იქნა საწყობის შენობის კომპიუტერული ანგარიში სასრული ელემენტების მეთოდით საანგარიშო პროგრამა лира Сапр-ში (სივრცული სასრულ ელემენტოვანი მათემატიკური ანგარიში) მოდელის აგებისას გამოყენებულია ღეროვანი გარსის და სივრცული სასრული ელემენტები. ანგარიში ჩატარებულია შემდეგი სახის დატვირთვაზე:

1. კონსტრუქციების საკუთარი წონა (п=1,1)
2. ქარის დატვირთვა (п=1,2)
3. თოვლის დატვირთვა (п=1,4)
4. გრუნტის დატვირთვა(п=1,2)
5. ტერიტორია მიეკუთვნება 8 ბალიან სეისმურ რაიონს. თოვლის დატვრითვა მიღებულია 50კგ/მ2, ქარის დატვირთვა 85კგ/მ2.

შენობა გადაწყვეტილია ლითონის კარკასში; ძირითადი საძირკვლები ლითონის კოლონების ქვეშ ლენტურ წერტილოვანი ტიპისაა, მონოლითური რკინაბეტონის 23,4X0,8 კოლონებად გამოყენებულია ორტესებრი კოჭები (N30). გადახურვის კონსტრუქციას წარმოადგენს ლითონის ტრაპეციული ფორმის ფერმები, ხოლო გრძივებად შეიძლება გამოყენებული იქნას ორტესებრი კოჭები (N14). სახურავი და კედლები შემოფარგლული იქნება პროფილირებული, მოთუთიებული თუნუქის ფურცლით. მონტაჟის შემდეგ ყველა ლითონის კონსტრუქცია უნდა შეიღებოს ანტიკოროზიული საღებავით 2-ჯერ. შედუღება შესრულდეს ელექტროდით 3-42A, შედუღების ნაკერის სიმაღლე მიღებული იქნას შესადუღებელი ელემენტის მინიმალური სისქის გათვალისწინებით.



დამკვეთი: შპს „მიქსორი

ობიექტი: ქ. თბილისი, ავჭალა, ხანძთელის ქუჩა N 1

(ს.კ.01.11.04.003.005) სასაწყობე დანიშნულების შენობა

ს ა ე ქ ს პ ე რ ტ ო დ ა ს კ ვ ნ ა

სამშენებლო დოკუმენტის პროექტი

კონსტრუქციულ ნაწილზე

ქ.რუსთავი

2022 წელი

საექსპერტო დასკვნა პროექტის კონსტრუქციულ ნაწილზე

ობიექტის დასახელება:	სასაწყობე დანიშნულების ობიექტი
ობიექტის მისამართი:	ქ. თბილისი, ავჭალა, ხანძთელის ქუჩა N 1 (ს.კ.01.11.04.003.005)
საპროექტო ორგანიზაცია:	შპს „დემე“
ინჟინერ-კონსტრუქტორი:	რ. აბდუშელიშვილი
ექსპერტი:	ინჟინერ-კონსტრუქტორი გ. ამბროლაძე

ჩემს მიერ 2022 წლის ივლისის თვეში ექსპერტიზა ჩაუტარდა ქ. თბილისი, ავჭალა, ხანძთელის ქუჩა N 1 (ს.კ.01.11.04.003.005) შპს „მიქსორი“-ს კუთვნილ მიწის ნაკვეთზე, ასაშენებელი სასაწყობე დანიშნულების შენობის პროექტის კონსტრუქციულ ნაწილს.

ექსპერტიზისთვის გადმომეცა პროექტის კონსტრუქციული ნაწილი, არქიტექტურული ნაწილის რამდენიმე ნახაზი და საინჟინრო გეოლოგიური კვლევის შედეგები.

1. სატიტულო გვერდი ხელმოწერებით;
2. საერთო მონაცემები;
3. კონსტრუქციული პროექტი;
4. არქიტექტურული პროექტი;
5. საინჟინრო-გეოლოგიური კვლევების ანგარიშების ტექსტური ნაწილი;

პროექტი დამუშავებულია შპს „დემე“-ს მიერ (ინჟინერ-კონსტრუქტორი რ. აბდუშელიშვილი) 2022 წლის ივნისში, იგი ითვალისწინებს ქ. თბილისი, ავჭალა, ხანძთელის ქუჩა N 1 (ს.კ.01.11.04.003.005) სასაწყობე დანიშნულების შენობის მშენებლობას.

შენობის ზომები გეგმაში:

სიგრძე-35,88 მ; სიგანე-25,39 მ;

შენობის სიმაღლე-8,3 მ;

საქართველოს ზოგადი დარაიონების რუკის მიხედვით მშენებლობისათვის განკუთვნილი ტერიტორია იმყოფება 8 ბალიან სეისმურ ზონაში.

საინჟინრო-გეოლოგიური კვლევის შედეგად, ანალოგების და არსებული გამოყენებული მასალების მონაცემები მიღებულია ანალოგის მიხედვით

შემდეგი ფიზიკურ-მექანიკური მახასიათებლები P=1,92გ/სმ³; f=19°; C=0,27კგძ/სმ²; E=105 კგძ/სმ²; R0=1,90კგძ/სმ².

საინჟინრო-გეოლოგიური პირობების სირთულის მიხედვით სამშენებლო უბანი მიეკუთვნება კატეგორიას (მარტივი). საინჟინრო-გეოლოგიური პირობების თვალსაზრისით სამშენებლო უბანი იმყოფება დამაკმაყოფილებელ პირობებში. უარყოფითი საინჟნრო-გეოლოგიური პროცესები არ აღინიშნება

საპროექტო სასაწყობე დანიშნულების შენობა ერთსართულიანია, ზომებით გეგმაში: სიგრძე- 35,88 მ. მაქსიმალური სიგანე-25,39 მ. მინიმალური სიგანე-11,74 შენობის სიმაღლე ± 0,000 დან გადახურვის კონსტრუქციის ქვედა დონემდე -6,1მ. იატაკის დონე მიწის ზედაპირიდან აწეულია ზემოთ 1,10მ-თ.

სასაწყობე შენობის კონსტრუქციების კომპიუტერული ანგარიში სასრული ელემენტების მეთოდით შესრულებულია საანგარიშო პროგრამა ЛИРа САПР-ში . მოდელის აგებისას ღეროვანი, გარსის და სივრცული სასრული ელემენტები.

შენობის პერიმეტრზე ±0,00მ ნიშნულამდე ეწყობა ლენტური საძირკვლები: სიმაღლით-2,4მ, სისქით-0,3მ; ლენტური საძირკვლის სიგანე ქვედა დონეზე 0,8მ; კოლონების ადგილებში მოწყობილია გაფართოებული „ბანკეტი“ ზომებით 0,6X0.6მ. ლითონის კოლონების განივი კვეთია: ძირითადი კოლნები დამზადებული ორტესებრი კოჭებით (N30), ხოლო ფახვერკის კოლონების კვეთია (I24,0). შენობა გეგმაში წარმოდგენილია არაწესიერი ოთხკუთხედის სახით, ამიტომ გადახურვის ფერმების მალი ყველა ღერძზე განსხვავებულია და იცვლება 25,32მ- დან 11,74 მეტრამდე. მისი ელემენტები (სარტყლები, დგარები და ირიბნები) დამზადებულია სხვადასხვა პროფილის შეწყვილებული კუთხოვანებისაგან. გადახურვის გრძივები მოწყობილია ორტესებრი კოჭებისაგან (N14). კავშირები დამზადებულია კუთხოვანებისგან. სახურავის ფენილი და კედლების შემოსაზღვრა მოწყობილია თუნუქის პროფილირებული ფურცლით. ყველა ლითონის კონსტრუქცია დამზადებული იქნას ფოლადით. Вст3пс6. შედუღება შესრულდეს ელექტროდით 3-42А. მონტაჟის შემდეგ ლითონის კონსტრუქცია შეიღებოს ანტი კოროზიული საღებავით.

სასაწყობე დანიშნულების საწყობი

sawyobi I.l3d

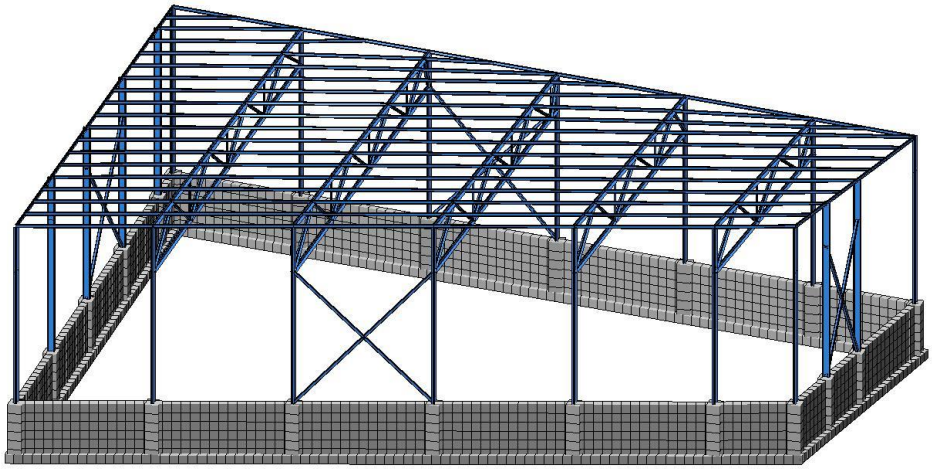

Загружение 1

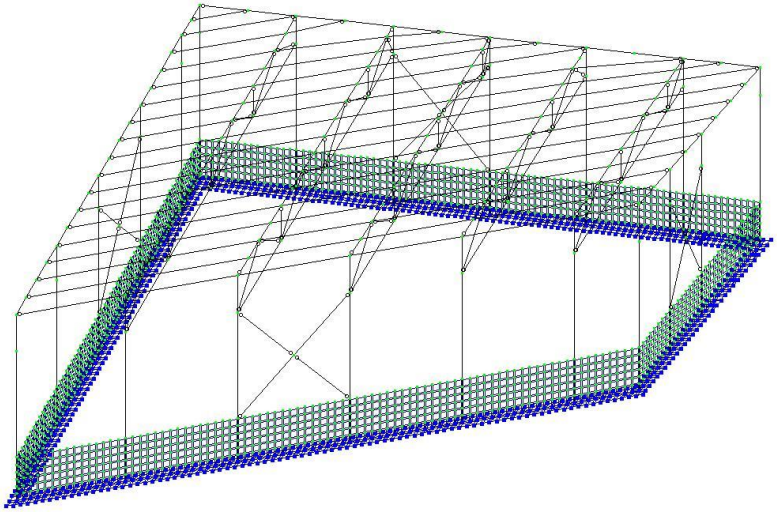



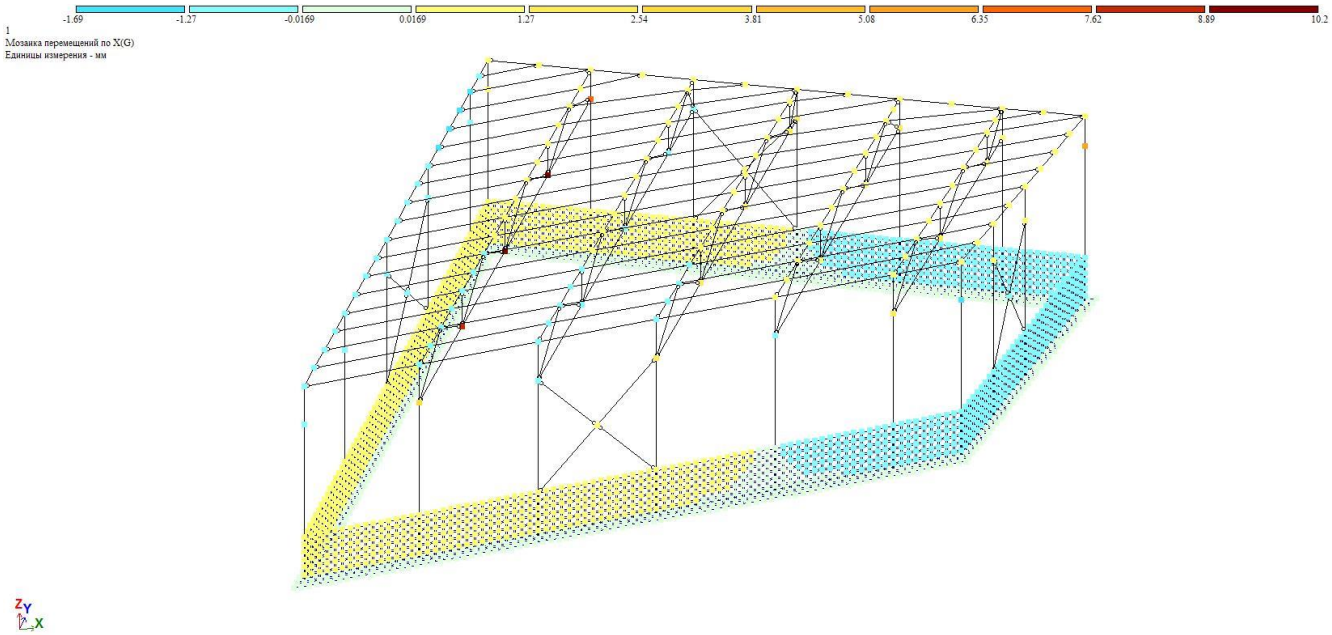
-1.69
-1.27
-0.0169
0.0169
1.27
2.54
3.81
5.08
6.35
7.62
8.89
10.2
1
Мозаика перемещений по X(G)
Единицы измерения - мм
Z
Y
X

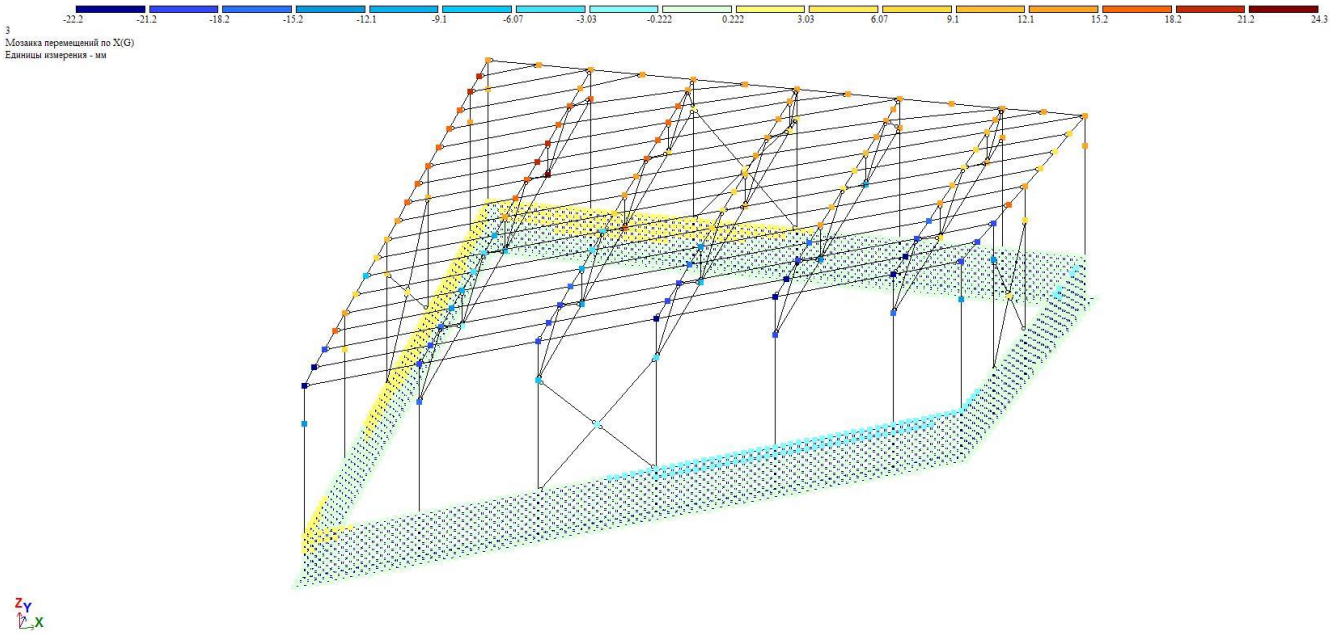
-22.2
-21.2
-18.2
-15.2
-12.1
-9.1
-6.07
-3.03
-0.222
0.222
3.03
6.07
9.1
12.1
15.2
18.2
21.2
24.3
3
Мозаика перемещений по X(G)
Единицы измерения - мм
Z
Y
X

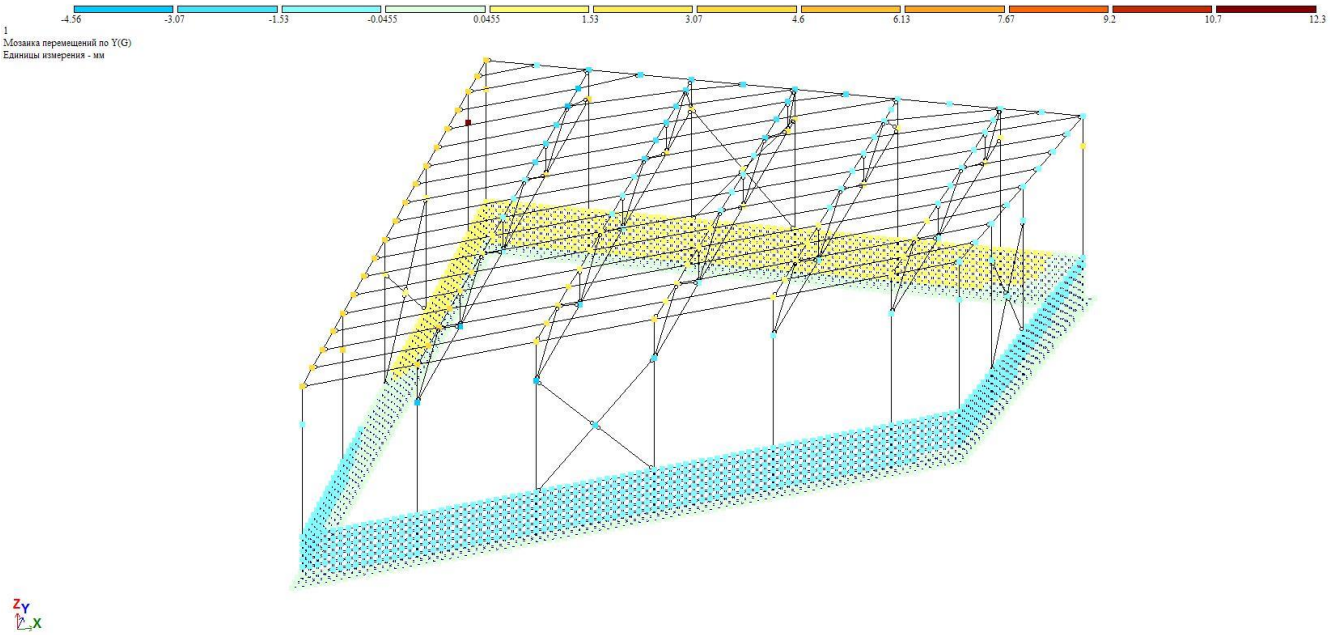
-4.56
-3.07
-1.53
-0.0455
0.0455
1.53
3.07
4.6
6.13
7.67
9.2
10.7
12.3
1
Мозаика перемещений по Y(G)
Единицы измерения - мм
Z
Y
X

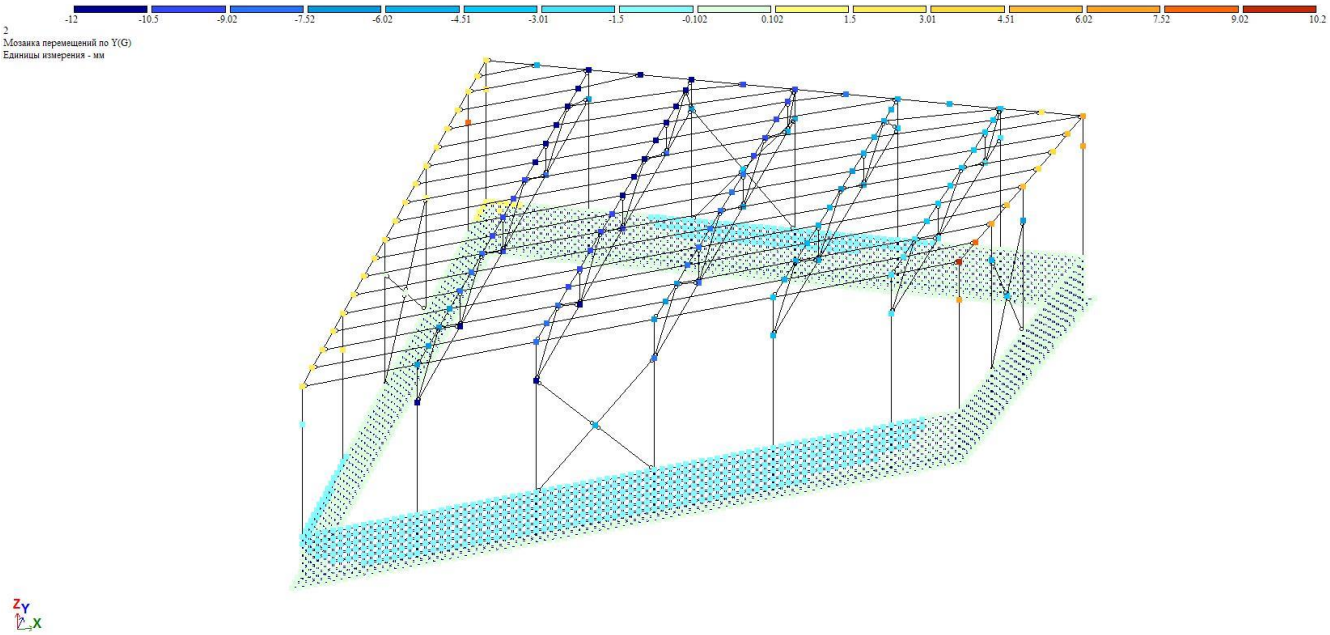
-12
-10.5
-9.02
-7.52
-6.02
-4.51
-3.01
-1.5
-0.102
0.102
1.5
3.01
4.51
6.02
7.52
9.02
10.2
2
Мозаика перемещений по Y(G)
Единицы измерения - мм
Z
Y
X

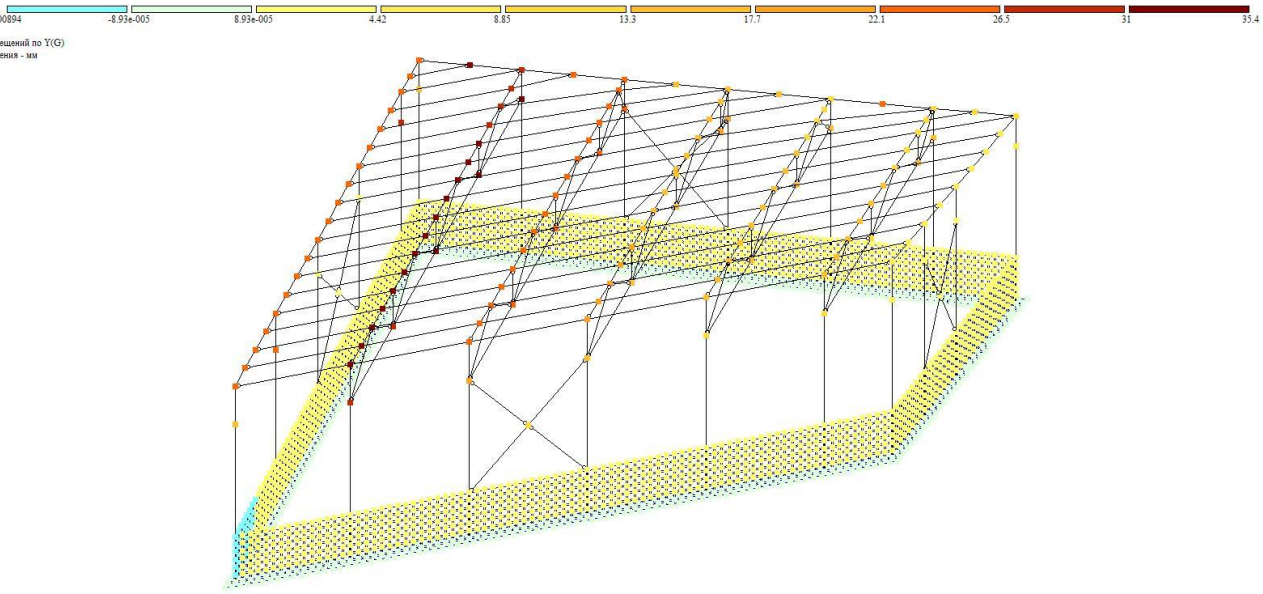
-0.00894
-8.93e-005
8.93e-005
4.42
8.85
13.3
17.7
22.1
26.5
31
35.4
3
Мозаика перемещений по Y(G)
Единицы измерения - мм
Z
Y
X

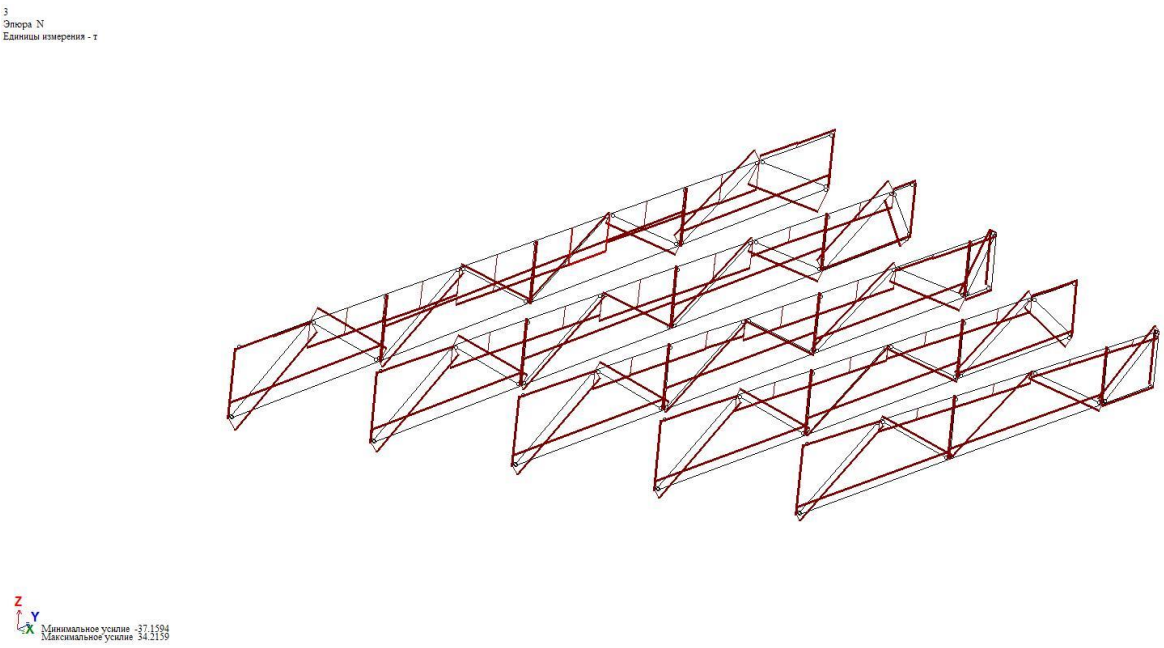
3
Эпюра N
Единицы измерения - т
Z
Y
X
Минимальное усилие -37.1594
Максимальное усилие 34.2159

3
Эпюра N
Единицы измерения - т

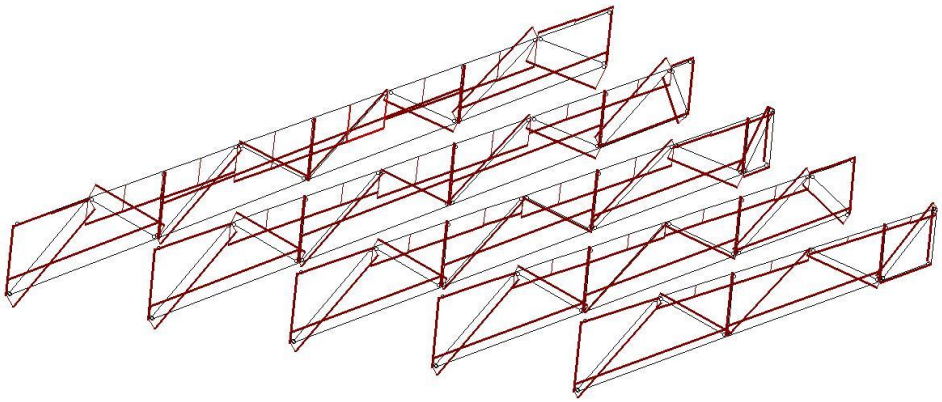

Z
Y
X
Минимальное усилие -37.1594
Максимальное усилие 34.2159

-57 -49.8 -42.7 -35.6 -28.5 -21.4 -14.2 -7.12 -0.544 0.544 7.12 14.2 21.4 28.5 35.6 42.7 49.8 54.4

1
Мозаика N
Единицы измерения - т

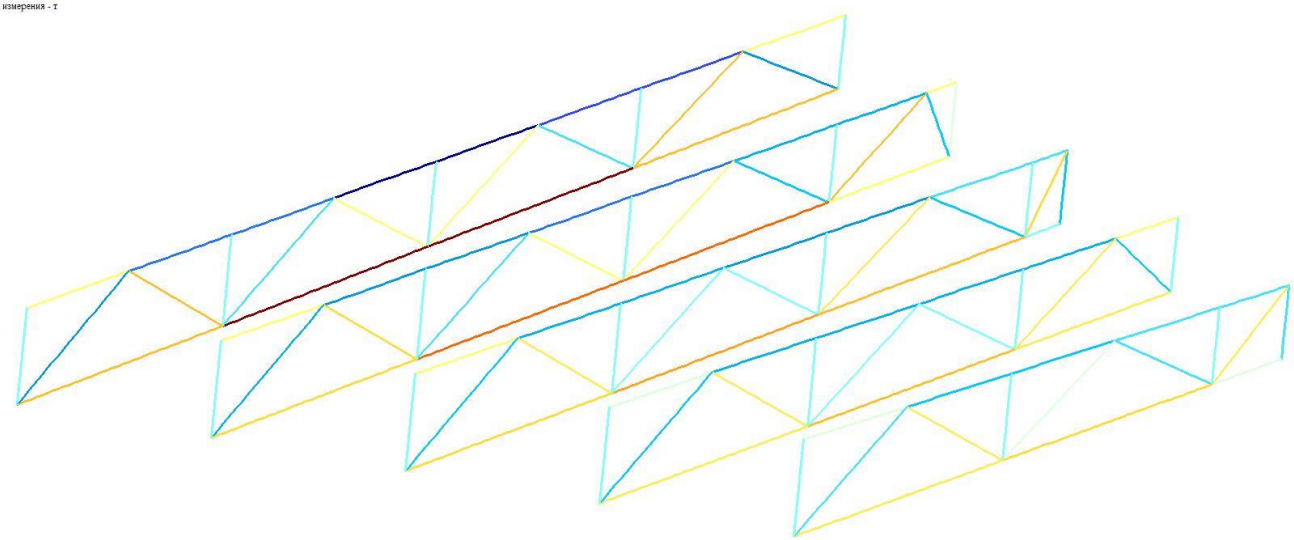

Z
Y
X

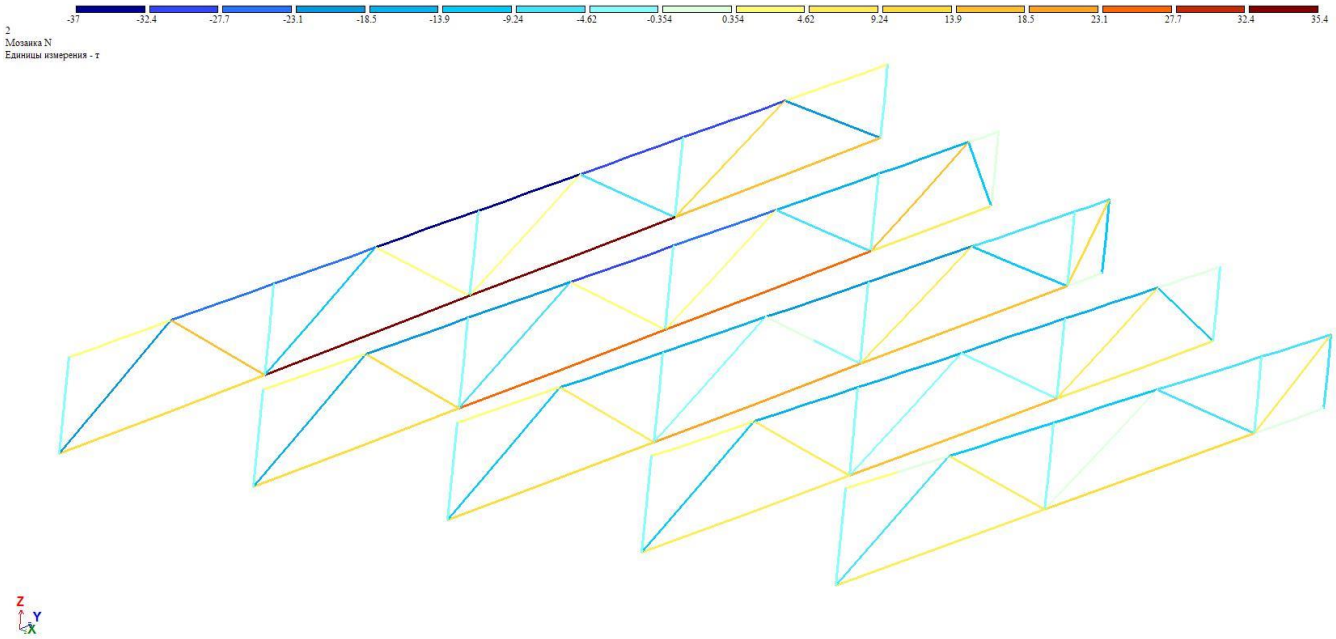
-37 -32.4 -27.7 -23.1 -18.5 -13.9 -9.24 -4.62 -0.354 0.354 4.62 9.24 13.9 18.5 23.1 27.7 32.4 35.4
2
Мозаика N
Единицы измерения - т
Z
Y
X

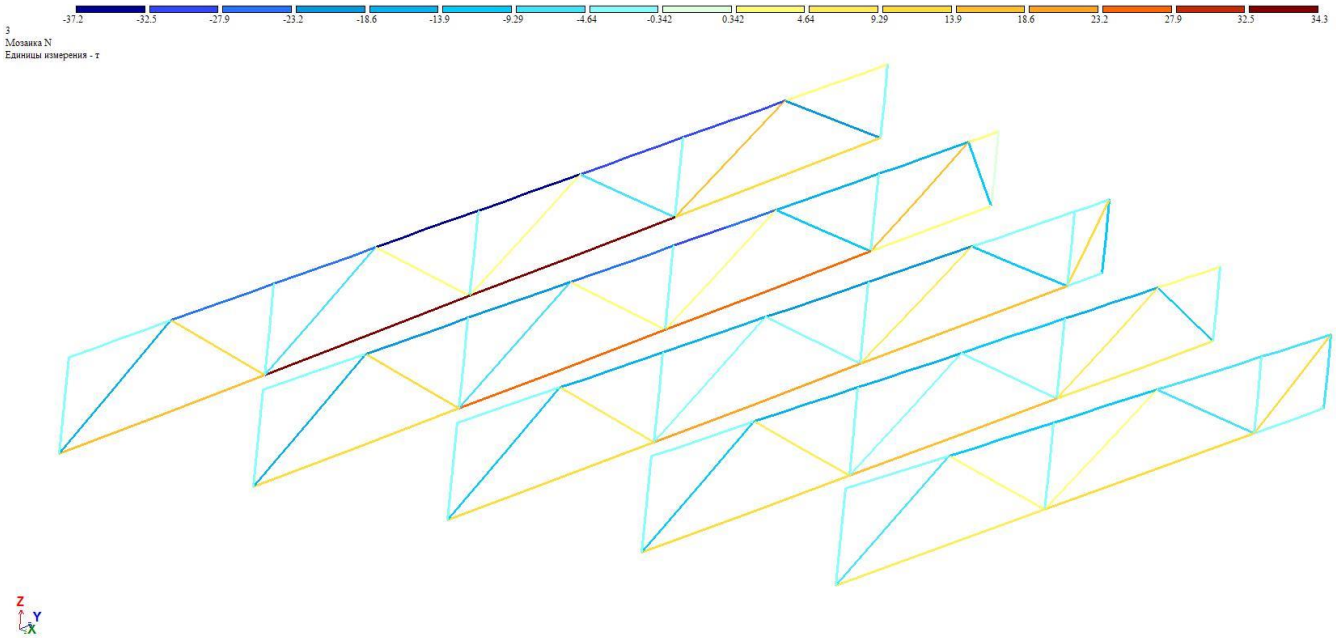
-37.2 -32.5 -27.9 -23.2 -18.6 -13.9 -9.29 -4.64 -0.342 0.342 4.64 9.29 13.9 18.6 23.2 27.9 32.5 34.3
3
Мозаика N
Единицы измерения - т
Z
Y
X

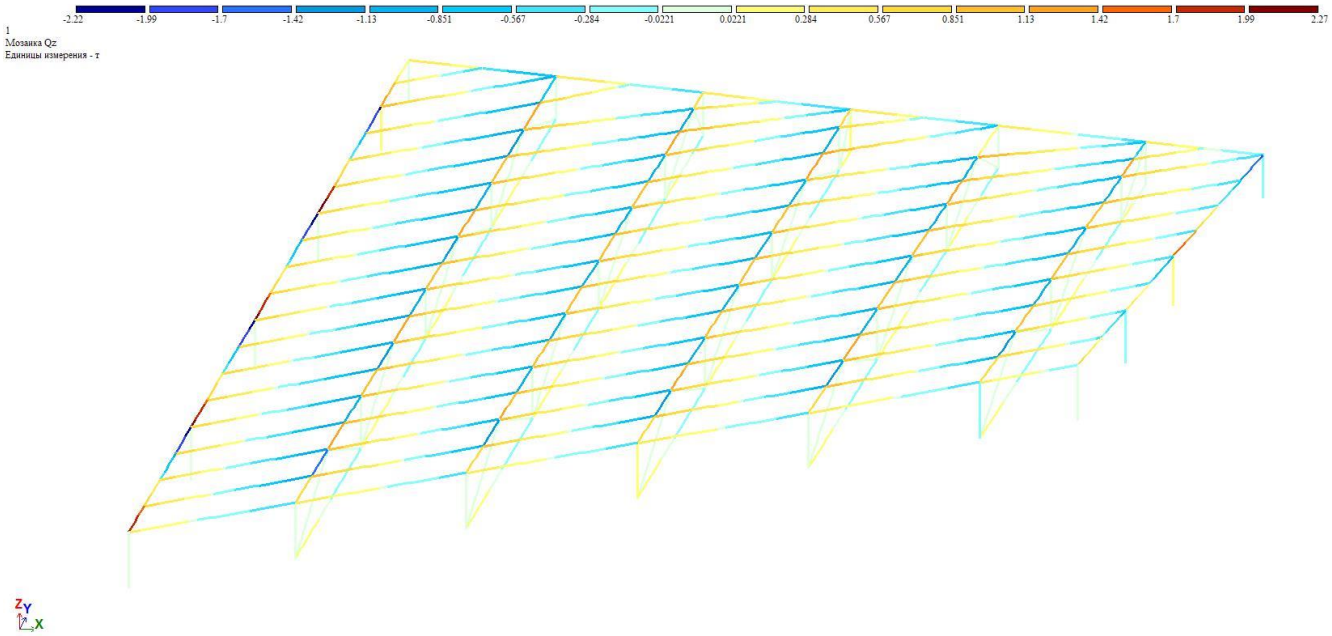
-2.22 -1.99 -1.7 -1.42 -1.13 -0.851 -0.567 -0.284 -0.0221 0.0221 0.284 0.567 0.851 1.13 1.42 1.7 1.99 2.27
1
Мозаика Qz
Единицы измерения - т
Z
Y
X

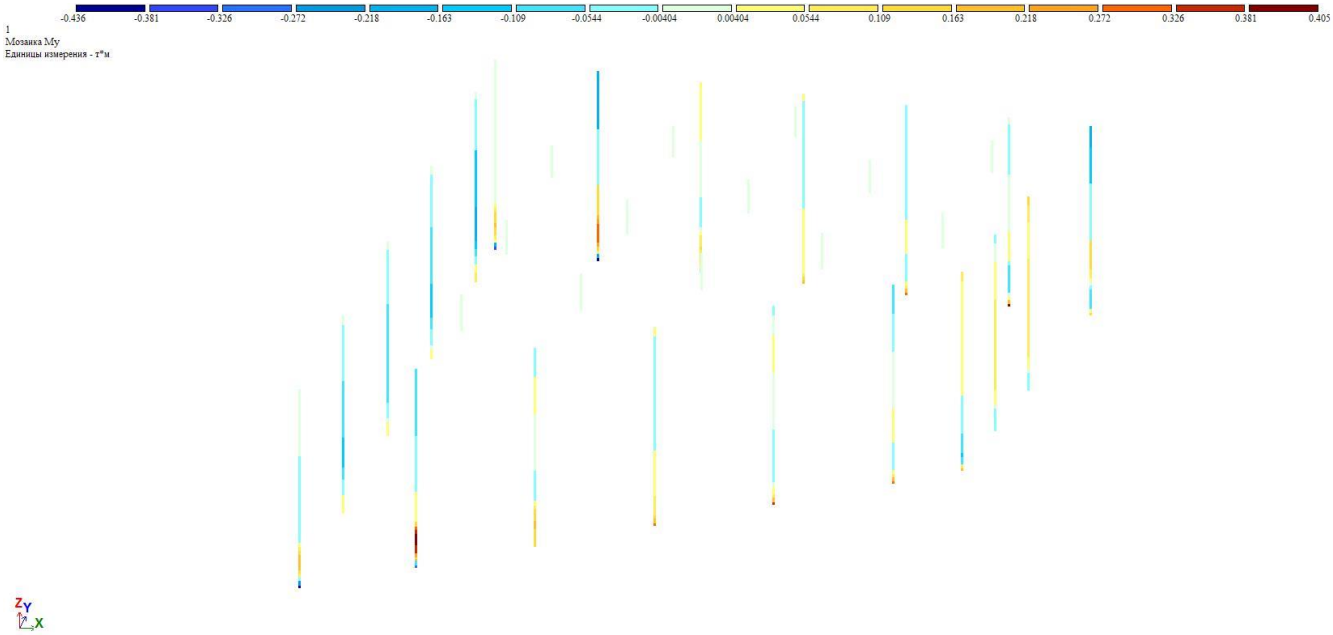
-0.436 -0.381 -0.326 -0.272 -0.218 -0.163 -0.109 -0.0544 -0.00404 0.00404 0.0544 0.109 0.163 0.218 0.272 0.326 0.381 0.405
1
Мозаика My
Единицы измерения - т*м
Z
Y
X


-2.25 -2.24 -1.8 -1.35 -0.898 -0.449 -0.0224 0.0224 0.449 0.898 1.35 1.8 2.24 2.69 3.14 3.59
2
Мозаика My
Единицы измерения - т*м
Z
Y
X

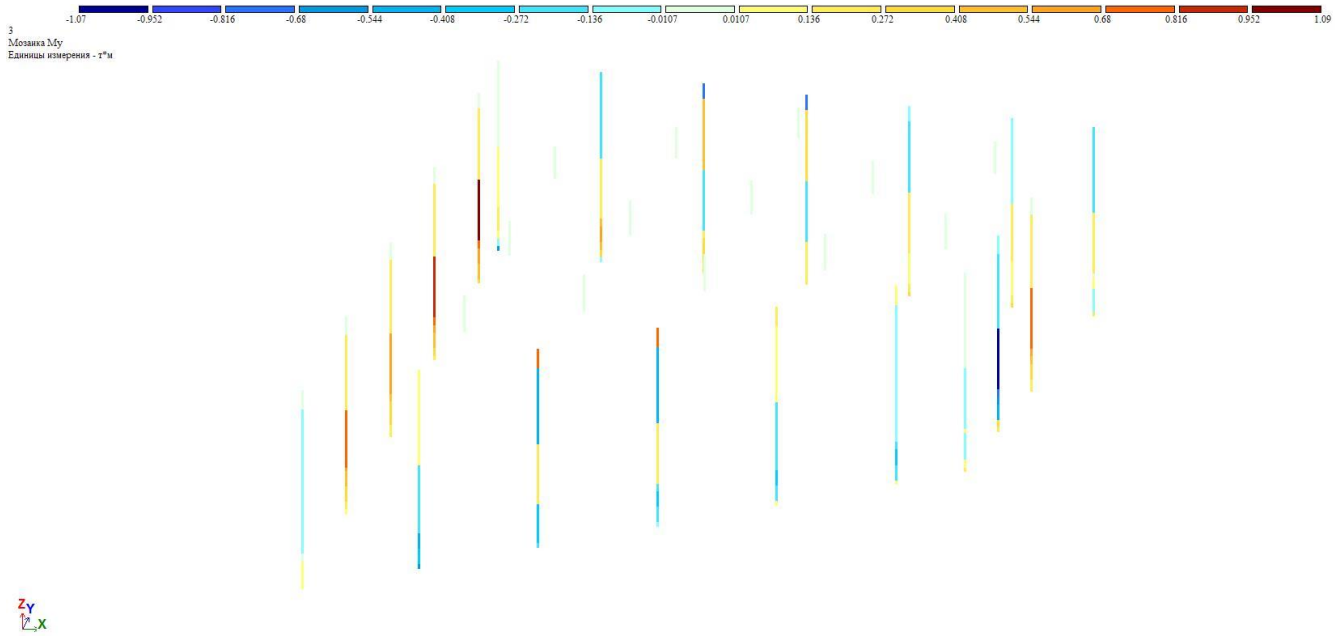
-1.07 -0.952 -0.816 -0.68 -0.544 -0.408 -0.272 -0.136 -0.0107 0.0107 0.136 0.272 0.408 0.544 0.68 0.816 0.952 1.09
3
Мозаика My
Единицы измерения - т*м
Z
Y
X

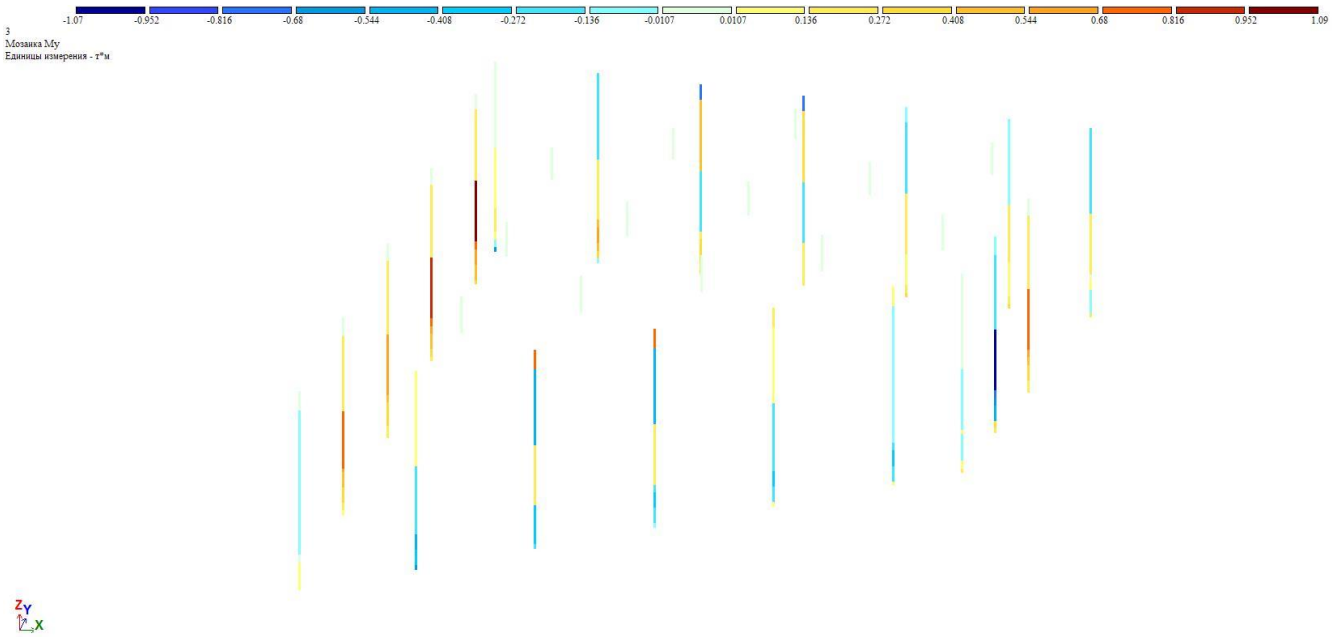
-1.07
-0.952
-0.816
-0.68
-0.544
-0.408
-0.272
-0.136
-0.0107
0.0107
0.136
0.272
0.408
0.544
0.68
0.816
0.952
1.09
3
Мозаика My
Единицы измерения - т*м
Z
Y
X

დ ა ს კ ვ ნ ა :

ქ. თბილისი, ავჭალა, ხანძთელის ქუჩა N 1 (ს.კ.01.11.04.003.005) შპს „მიქსორი“-ს კუთვნილ მიწის ნაკვეთზე სასაწყობე დანიშნულების შენობის სამშენებლო დოკუმენტის პროექტის კონსტრუქციული ნაწილები დამუშავებულია შპს „დემე“-ს მიერ (ინჟინერ-კონსტრუქტორი რ. აბდუშელიშვილი) შესრულებულია საქართველოში დღეს მოქმედი სამშენებლო ნორმებისა და წესების დაცვით და დამაკმაყოფილებელი ხარისხით, რის გამოც პროექტის კონსტრუქციულ ნაწილს ვაძლევ დადებით შეფასებას.

ექსპერტი,

ინჟინერ-კონსტრუქტორი /გ. ამბროლაძე/

47 წლიანი გამოცდილებით

შპს "არქიმედი" GEORGIA "ARKIMEDI" LTD 226561468

ლიტერატურა

1. *Бетонные* и железобетонные конструкции: СНиП 2.03.01-84.— М., 1985.— 89 с.
2. *Деревянные* конструкции: СНиП II-25-80.— М., 1982.—
3. *Жилые* здания: СНиП II-Л.1-71*.— М., 1978.— 32 с.
5. *Каменные* и армокаменные конструкции: СНиП II-22-81.— М., 1983.— 40 с.
6. *Нагрузки* и воздействия: СНиП 2.01.07-85.— М., 1986.— 57 с.
7. *Общественные* здания и сооружения. Общая часть: СНиП II-Л.2-72*.— М., 1978.— 20 с.
8. *Основания* зданий и сооружений: СНиП 2.02.01-83.— М., 1984.— 64 с.
9. *Противопожарные* нормы проектирования зданий и сооружений: СНиП II-2-30.— М., 1981.
10. Е.И. БЕЛЕНЯ. металлические конструкций
11. СНиП II-23-81 стальные конструкции.
12. справочник проектировщика. Расчетно-теоретический. Т.1 под ред. А.А. Уманского.
13. გ.ფხაკაძე, ო.ფალავა, ლითონის კონსტრუქციები.





ავტობიოგრაფია:

მე გენადი იასონის ძე ამბროლაძე, დავიბადე თერჯოლის რაიონის სოფელ ჭოგნარში 1952 წლის 6 იანვარს. 1958 წელს შევედი და 1968 წელს დავამთავრე ამავე სოფლის საშუალო სკოლა, 1959 წელს მისარები გამოცდები ჩავაბარე და 1975 წელს დავამტავრე საქართველოს ვ.ი.ლენინის სახელობის პოლიტექნიკური ისნტიტუტის სამშენებლო ფაკულტეტი და მომენიჭა მშენებელი ინჟინერის კვალიფიკაცია. 1968 წლიდან 1975 წლებში ვმუშაობდი ამიერკავკასიის #1 სამშენებლო ტრესტის ხის სგადამამუშავებელ კომბინატში. 1976 წლიდან დღემდე ვმუშაობ ყოფილი საპროექტო ინსტიტუ „გრუზგიპრომეზში“ სამშენებლო განყოფილებაში ინჟინრის, უფროსი ინჟინრის, წამყვანი ინჟინრის და მთავარი კონსტრუქტორის (სპეციალისტის) თანამდებობაზე. გარდა ამისა ვარ შპს „არქიმედის დირექტორი. ვარ დაოჯახებული და მყავს მეუღლე, ორი შვილი და ერთი შვილიშვილი.

ჩემს მიერ შესრულებული ზოგიერთი სამუშაოს ჩამონათვალი

1. ქ. ზესტაფონის ფეროშენადნობთა ქარხნის სამრეწველო დანიშნულების საწარმოები და საზოგადოებრივი შენობები (სამმართველო, სასტუმრო, კვების ობიექტი)
2. ქ. რუსთავის მეტალურგიული ქარხნის სამრეწველო დანიშნულების საწარმოები და საზოგადოებრივი შენობები.
3. ქ. სუმგაითის აზერბაიჯანის მილსაგლინავი ქარხნის სამრეწველო დანიშნულების საწარმოები და საზოგადოებრივი შენობები.
4. ქ. ბეკაბადის უზბეკეთის მეტალურგიული ქარხნის სამრეწველო დანიშნულების საწარმოები და საზოგადოებრივი შენობები.
5. ქ. რუსთავში შპს „ჯეოსტილი“-ს სამრეწველო დანიშნულების და საყოფაცხოვრებო შენობები.



6. ქ. ქუთაისის მეტალურგიული ქარხანა შპს „ევრაზიან სტილს“. ძირითადი საწარმოო კორპუსი.
7. ქ. თბილისი მიხეილ მესხის სახელობის საფეხბურთო სტადიონის დამხმარე მოედნის ტრიბუნების მოწყობა. ძრითად სტადიონზე კი გამაგრე-გაძლიერების სამუშაოები.
8. საქართველოს საფეხბურთო ბაზა „ბასა“-ს ტერიტორიაზე სასტუმროს და გასანათებელი შუქფარების ანძების პროექტირება.
9. ქ. თბილისი ახალი იპოდრომის მთავარი მანეჟისა და თავლების პროექტირება.
10. ქ. ლაგოდეხში საქართველოს საფეხბურთო ნაკრების ბაზაზე სასტუმროს გამაგრება-გაძლიერების პროექტის მომზადება.
11. ქ. რუსთავში შპს „ჯეომეტალ გრუპ“-ის ფეროშენადნობის მინი ქარხანა.
12. ქ. მცხეთა შპს „იწვეტ ფიდი“-ს ცხოველების და ფრინველების საკვების მწარმოებელი ქარხანა.
13. ქ. რუსთავში საერთაშორისო ავტოდრომის სხვადასხვა დანიშნულების ობიექტების პროექტირება.
14. ქ. მცხეთა წეროვნის ხილ-ბოსტნეულის შესანახი (სამაცივრე) შენობა.
15. ქ. რუსთავი ბავშვთა საფეხბურთო აკადემიის დაპროექტება . ძირითადი კორპუსი, სპორტული დარბაზი, საფეხბურთო მოედნის ტრიბუნებით.
16. მარტვილის რაიონში წყლის ჩამოსასხმელი ქარხანა.
17. რუსთავი-თბილისის ჩქაროსნული მაგისტრალისათვის ასფალტ-ბეტონის მინი ქარხანა. (ჩინური კომპანიის დაკვეთით)
18. ქ. რუსთავში შპს „რედკო“-ს ძირითადი საქარმოო კორპუსის, ადმინისტრაციული კორპუსის და საწყობის პროექტირება
19. მცხეთის რაიონი, სოფელი ნატახტარი შპს „სუფთა წყალი“-ს საინჟინრო კომუნიკაციების პროექტირება.
20. გარდაბნის რაიონის სოფელ მარტყოფში შპს „გ.ბ. კონსალტინგი“ საოფისე და ძირითადი სამრეწველო დანიშნულების ობიექტი.
21. პანკისის ხეობაში მდინარე იორზე გადასასვლელი საქანქარო ხიდის მოწყობა.
22. გარდაბნის რაიონი სოფელ მარტყოფში შპს „ამიგოზი“-ს კაბელის გადამამუშავებელი ქარხანა.
23. ქ. თბილისი. შპს „ფრანკო“-ს სასაწყობე და საოფის შენობების პროექტირება

24. ქ. რუსთავი შპს „სვით ჰოუმი“-ს სასაწყობე და სამაცივრე შენობა ნაგებობების პროეტირება.
25. საკულტო და სამონასტრო დანიშნულების ობიექტების პროექტირება.
26. უამრავი ინდივიდუალური ერთბინიანი და მრავალბინიანი საცხოვრებელი საცხოვრებელი სახლები, საზოგადოებრივი კვების ობიექტები, სავაჭრო ობიექტები და სხვადასხვა დანიშნულების საწარმოო, მომსახურების მცირე ზომის შენობა ნაგებობები.

ხარჯთაღრიცხვების შედგენა რესურსული მეთოდით.

27. ქ. თბილისის. ქ. რუსთავის. გარდაბნი მუნიციპალიტეტის მიერ გამოცხადებული სატენდერო წინადადებების მომზადება.
28. დამკვეთის სურვის შემთხვევაში, სამშენებლო დოკუმენტის პროექტის მომზადების შემდგომ სახარჯთაღრიცხვო ღირებულების შედგენა და მომზადება.

კონსტრუქციული დასკვნებისა და საექსპერტო კონსტრუქციული დასკვნის მომზადება..

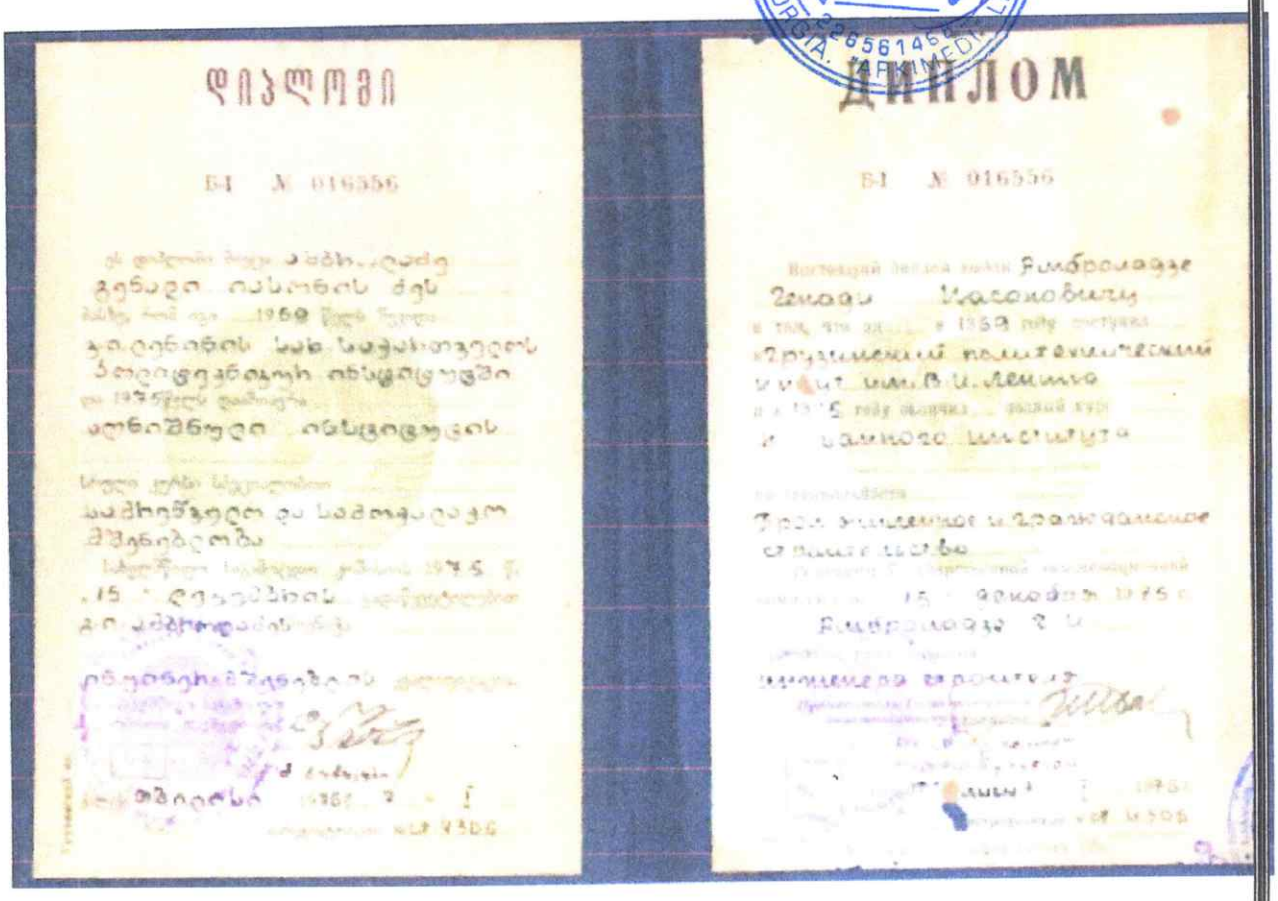

საგადახდო დავალება
Payment Order

1661340020

GEL

ს.ს. "თიბისი ბანკი"

თარიღი / Date 24/08/2022

გადამხდელი / Sender

შპს 'მიქსორი', 205249827

რეფერენსი / Ref. Num.

7713670469

გადამხდელის ანგარიში / Sender's Account GE54TB1178636050100002

თანხა / Amount

15,000.00 GEL

გადამხდელის ბანკი / Sender's Bank

სს თიბისი ბანკი

ბანკის კოდი / Bank Code

TBCBGE22

თანხა სიტყვიერად
Amount in words

თხუთმეტი ათასი ლარი და 00 თეთრი

ინფორმაცია პირზე, რომლის მაგივრადაც სრულდება გადახდა
Information on a person on behalf of whom the payment is made

დასახელება / Name *შპს 'მიქსორი', 205249827*

საიდენტიფიკაციო კოდი / Sender's Tax Code 205249827

მიმღები / Receiver

ხაზინის ერთიანი ანგარიში. სხვა შემოსულობები (თვითმმართველი ქალაქი თბილ

მიმღების ანგარიში / სახაზინო კოდი Receiver's Acc./ Treasury Code 300773263

ბანკში საგადახდო დავალების მიღების/წარდგენის თარიღი
Document submission/receiving date

24/08/2022

მიმღების ბანკი / ხაზინა Receiver's Bank / Treasury

ფინანსთა სამინისტროს სახაზინო სამსახური

ბანკის კოდი / Bank Code

TRESGE22

გადახდის დანიშნულება / Operation Details

შემოსავალი სანქციებიდან (ჯარიმები და საურავები) არქიტექტურულ - სამშენებლო საქმიანობაში გამოვლენილი დარღვევის გამო

დამატებითი ინფორმაცია / Additional Information

დადგენილება 001115 სამშენებლო სამართალდარღვევის საქმეზე შემოსავალი სანქციებიდან (ჯარიმები და საურავები) არქიტექტურულ - სამშენებლო საქმიანობაში გამოვლენილი

ხელმოწერა
Signature

ბ.ა.

დასტამპილია ინტერნეტ ბანკით
თიბისი ბანკი
TBC BANK
PRINTED VIA INTERNET BANKING

ხელმოწერები
Signatures

ამ დოკუმენტის ხელმოწერით კლიენტი ადასტურებს, რომ: დეტალურად იცნობს სს "თიბისი ბანკის" ფილიალებსა და ინტერნეტ გვერდზე www.tbcbank.ge განთავსებულ საბანკო ოპერაციების წარმოების შესახებ ხელშეკრულების პირობებს (ამ ხელშეკრულებაში შეტანილ ყველა ცვლილებასა და დამატებას) და ეთანხმება მათ, რითაც უერთდება ზემოხსენებულ ხელშეკრულებას.

საგადახდო დავალება
Payment Order

1661340478 | GEL | ს.ს. "თიბისი ბანკი"

თარიღი / Date 24/08/2022

გადამხდელი / Sender

შპს 'მიქსორი', 205249827

რეფერენსი / Ref. Num.

7713702821

გადამხდელის ანგარიში / Sender's Account GE54TB1178636050100002

თანხა / Amount

15,000.00 GEL

გადამხდელის ბანკი / Sender's Bank

სს თიბისი ბანკი

ბანკის კოდი / Bank Code

TBCBGE22

ინფორმაცია პირზე, რომლის მაგივრადაც სრულდება გადახდა
Information on a person on behalf of whom the payment is made

დასახელება / Name შპს 'მიქსორი', 205249827

საიდენტიფიკაციო კოდი / Sender's Tax Code 205249827

თანხა სიტყვიერად
Amount in words

თხუთმეტი ათასი ლარი და 00 თეთრი

მიმღები / Receiver

ხაზინის ერთიანი ანგარიში. სხვა შემოსულობები (თვითმმართველი ქალაქი თბილ

მიმღების ანგარიში / სახაზინო კოდი Receiver's Acc./ Treasury Code 300773263

ბანკში საგადახდო დავალების მიღების/წარდგენის თარიღი
Document submission/receiving date

24/08/2022

მიმღების ბანკი / ხაზინა Receiver's Bank / Treasury

ფინანსთა სამინისტროს სახაზინო სამსახური

ბანკის კოდი / Bank Code

TRESGE22

გადახდის დანიშნულება / Operation Details

შემოსავალი სანქციებიდან (ჯარიმები და საურავები) არქიტექტურულ - სამშენებლო საქმიანობაში გამოვლენილი დარღვევის გამო

ხელმოწერა
Signature

დამატებითი ინფორმაცია / Additional Information

დადგენილება N001116 სამშენებლო სამართალდარღვევის საქმეზე შემოსავალი სანქციებიდან (ჯარიმები და საურავები) არქიტექტურულ - სამშენებლო საქმიანობაში გამოვლენილი

ბ.ა.

დასტამპულია ინტერნეტ ბანკით
თიბისი ბანკი TBC BANK
PRINTED VIA INTERNET BANKING

ხელმოწერები
Signatures

ამ დოკუმენტის ხელმოწერით კლიენტი ადასტურებს, რომ: დეტალურად იცნობს სს "თიბისი ბანკის" ფილიალებსა და ინტერნეტ გვერდზე www.tbcbank.ge განთავსებულ საბანკო ოპერაციების წარმოების შესახებ ხელშეკრულების პირობებს (ამ ხელშეკრულებაში შეტანილ ყველა ცვლილებასა და დამატებას) და ეთანხმება მათ, რითაც უერთდება ზემოხსენებულ ხელშეკრულებას.

ქალაქ თბილისის მუნიციპალიტეტის მერიის მუნიციპალური ინსპექცია

№ 4-1/6929-22
"12" 07 2022 წ.

დადგენილება №001115
სამშენებლო სამართალდარღვევის
საქმეზე

12.07.2022წ. ქ. თბილისი, შარტავას ქ. №7

მე, მუნიციპალური ინსპექციის უფროსის მოადგილემ ზაზა კვიციანმა განვიხილე, 2022 წლის 12 ივლისის №001115 შემოწმების აქტი „სამშენებლო სამართალდარღვევის საქმის წარმოების დაწყების შესახებ" შედგენილი, **შპს „მიქსორი"-ს** (საიდენტიფიკაციო №205249827, მის: ქ. თბილისი, გლდანის რაიონი, ხანძთელის ქუჩა, №1) მიმართ, საქართველოს კანონის „საქართველოს სივრცის დაგეგმარების, არქიტექტურული და სამშენებლო საქმიანობის კოდექსი"-ს 132-ე მუხლის 1-ლი ნაწილის „ა" ქვეპუნქტის „ა.დ." ქვეპუნქტით გათვალისწინებულ დარღვევაზე და **გამოვარკვიე:**

ქ. თბილისში, ქუჩა ხანძთელი, №1, (ნაკვ. 003/005), №01.11.04.003.005 საკადასტრო კოდზე, შპს „მიქსორი"-ს მიერ, განხორციელდა საწყობის მშენებლობა, ქ. თბილისის მუნიციპალიტეტის სსიპ ქ. თბილისის მუნიციპალიტეტის არქიტექტურის სამსახურის №5152473 21.10.2020წ. ბრძანებით განსაზღვრული სანებართვო პირობების დარღვევით, კერძოდ: დარღვეულია შეთანხმებული არქიტექტურული პროექტის მეხუთე ეტაპით „ძირითადი კონსტრუქციული სისტემის მოწყობა", გათვალისწინებული სამუშაოები: ნაწილობრივ შეცვლილია ლითონის კონსტრუქციული ელემენტების მოწყობის სქემა. "დ" ღერძის გარეთ და "ა-დ" მონაკვეთში შეცვლილია საპროექტო ფილის ნიშნულები. შენობის პერიმეტრზე სენდვიჩპანელის შიგნიდან გაუქმებულია კაპიტალური კედელი. ნაწილობრივ შეცვლილია სვეტების კვეთი. კონსტუქციული და არქიტექტურული ნახაზები არ შეესაბამება ერთმანეთს.

2022 წლის 12 ივლისს, საქართველოს კანონის „საქართველოს სივრცის დაგეგმარების, არქიტექტურული და სამშენებლო საქმიანობის კოდექსი"-ს 123-ე მუხლის მე-2 ნაწილის „ვ" ქვეპუნქტის საფუძველზე, მუნიციპალური ინსპექციის სპეციალისტის მიერ შედგა შემოწმების აქტი №001115 „სამშენებლო სამართალდარღვევის საქმის წარმოების დაწყების შესახებ." საქმეშია, მხარის მიერ 2022 წლის 11 მაისის №10/01221313461-17 განცხადება.

ზემოაღნიშნულიდან გამომდინარე, ვინაიდან შპს „მიქსორი"-ს მიერ, ჩადენილია საქართველოს კანონის „საქართველოს სივრცის დაგეგმარების, არქიტექტურული და სამშენებლო საქმიანობის კოდექსი"-ს 132-ე მუხლის 1-ლი ნაწილის „ა" ქვეპუნქტის „ა.დ." ქვეპუნქტით გათვალისწინებული სამშენებლო სამართალდარღვევა, კერძოდ ქ. თბილისში, ქუჩა ხანძთელი, №1, (ნაკვ. 003/005), №01.11.04.003.005 საკადასტრო კოდზე, განხორციელდა საწყობის მშენებლობა, ქ.

თბილისის მუნიციპალიტეტის სსიპ ქ. თბილისის მუნიციპალიტეტის არქიტექტურის სამსახურის №5152473 21.10.2020წ. ბრძანებით განსაზღვრული სანებართვო პირობების დარღვევით, კერძოდ დარღვეულია შეთანხმებული არქიტექტურული პროექტის მეხუთე ეტაპით „ძირითადი კონსტრუქციული სისტემის მოწყობა", გათვალისწინებული სამუშაოები,

ვიხელმძღვანელე რა, საქართველოს ზოგადი ადმინისტრაციული კოდექსის IV თავით, საქართველოს მთავრობის 2019 წლის 31 მაისის №255 დადგენილებით „მშენებლობის ნებართვის გაცემისა და შენობა-ნაგებობის ექსპლუატაციაში მიღების წესისა და პირობების შესახებ", საქართველოს კანონის „საქართველოს სივრცის დაგეგმარების, არქიტექტურული და სამშენებლო საქმიანობის კოდექსი"-ს 122-ე მუხლის 1-ლი ნაწილით, 123-ე მუხლის მე-2 ნაწილით, 125-ე მუხლის მე-4 ნაწილით, 126-ე მუხლის 1-ლი ნაწილით, 128-ე მუხლის მე-3 ნაწილით და 132-ე მუხლის 1-ლი ნაწილის „ა" ქვეპუნქტის „ა.დ." ქვეპუნქტით,

დავადგინე:

1. **შპს „მიქსორი"** დაჯარიმდეს 15 000 (თხუთმეტი ათასი) ლარით, ქ. თბილისში, ქუჩა ხანძთელი, №1, (ნაკვ. 003/005), №01.11.04.003.005 საკადასტრო კოდზე, IV კლასის შენობა-ნაგებობის (საწყობი) სანებართვო პირობების დარღვევით განხორციელებული მშენებლობისთვის, კერძოდ, დარღვეულია შეთანხმებული არქიტექტურული პროექტის მეხუთე ეტაპით „ძირითადი კონსტრუქციული სისტემის მოწყობა" გათვალისწინებული სამუშაოები;

2. **შპს „მიქსორი"-ს** დაევალოს, საქართველოს კანონის „საქართველოს სივრცის დაგეგმარების, არქიტექტურული და სამშენებლო საქმიანობის კოდექსი"-ს 126-ე მუხლის 1-ლი ნაწილის შესაბამისად, ჯარიმა გადაიხადოს ბიუჯეტის სასარგებლოდ დაჯარიმების შესახებ დადგენილების ჩაბარებიდან 30 კალენდარული დღის ვადაში:

საჯარიმო თანხა ჩაირიცხოს შემდეგ ანგარიშზე - **მიმღების დასახელება:** ერთიანი ანგარიში არასაგადასახადო, **მიმღების ბანკი:** სახელმწიფო ხაზინა, **ბანკის კოდი: TRESGE22, საბიუჯეტო შემოსავლის სახაზინო კოდი: 300773263, გადახდის დანიშნულება:** დადგენილების ნომერი სამშენებლო სამართალდარღვევის საქმეზე.

3. საჯარიმო თანხის ნებაყოფლობით გადახდის შემთხვევაში, **შპს „მიქსორი"-ს** დაევალოს, შესაბამისი გადახდის ქვითრის წარმოდგენა.

4. სამართალდამრღვევს განემარტოს, რომ საქართველოს კანონის „საქართველოს სივრცის დაგეგმარების, არქიტექტურული და სამშენებლო საქმიანობის კოდექსი"-ს 126-ე მუხლის მე-2 ნაწილის შესაბამისად, ჯარიმის დადგენილ ვადაში გადაუხდელობის შემთხვევაში, სამშენებლო სამართალდამრღვევს დაერიცხება საურავი სამშენებლო სამართალდამრღვევის დაჯარიმების შესახებ დადგენილებით განსაზღვრული საჯარიმო თანხის ოდენობით.

5. სამართალდამრღვევს განემარტოს, რომ საქართველოს კანონის „საქართველოს სივრცის დაგეგმარების, არქიტექტურული და სამშენებლო საქმიანობის კოდექსი"-ს 126-ე მუხლის მე-3 ნაწილის შესაბამისად, ჯარიმის დაკისრების საფუძვლების აღმოუფხვრელობის შემთხვევაში, მისი დაკისრებიდან

ყოველი სამი თვის შემდეგ, სამშენებლო სამართალდამრღვევი ჯარიმდება თავდაპირველად დაკისრებული ჯარიმით გათვალისწინებული საჯარიმო თანხის სამმაგი ოდენობით, რომელიც მას შეიძლება დაეკისროს არა უმეტეს სამჯერ;

6. დადგენილება შეიძლება გასაჩივრდეს, მისი გაცნობიდან 15 კალენდარული დღის ვადაში, საქართველოს კანონმდებლობით დადგენილი წესით, ქ. თბილისის მუნიციპალიტეტის მერიაში (მის: ქ. თბილისი, ჟ. შარტავას ქ. №7).

მუნიციპალური ინსპექციის
უფროსის მოადგილე ზ. კვიციანი

ქ. თბილისის მუნიციპალიტეტის მერიის
მუნიციპალური ინსპექცია

თბილისი, 0160, შარტავას ქ. 7 ტელ: 2378501, 2378396

შემოწმების აქტი № 001115

(სამშენებლო სამართალდარღვევის საქმის წარმოების დაწყების შესახებ)

შედგენის თარიღი: 12.07.2022წ.

საქართველოს კანონის „საქართველოს სივრცის დაგეგმარების, არქიტექტურული და სამშენებლო საქმიანობის კოდექსი'' 123-ე მუხლის მე-2 ნაწილის თანახმად, სამშენებლო სამართალდარღვევასთან დაკავშირებული ადმინისტრაციული წარმოება შემოწმების აქტის შედგენით იწყება:

ა) 136-ე მუხლით გათვალისწინებული დარღვევის არსებობისას;

ბ) დარღვევისათვის საურავის დარიცხვის შესახებ დადგენილების მიღებისას;

გ) დამრღვევის საჯარიმო თანხის სამმაგი ოდენობის თანხით დაჯარიმებისას;

დ) საეტაპო ოქმის დადგენილი წესით წარუდგენლობისას;

ე) უფლებამოსილი ორგანოსთვის იმ ობიექტის ექსპლუატაციაში მისაღებად განცხადების დადგენილ ვადაში წარუდგენლობისას, რომლის მშენებლობაც დამთავრებულია;

ვ) თუ დამრღვევი განცხადების საფუძველზე აღიარებს სამშენებლო ობიექტზე არსებულ დარღვევებს და ითხოვს კანონით დადგენილი ზომების მიღებას;

ზ)138-ე მუხლის პირველი ნაწილით გათვალისწინებული დარღვევის არსებობისას, თუ ის ხორციელდება „ტყის ფონდის მართვის შესახებ“ და „წყლის შესახებ“ საქართველოს კანონებით განსაზღვრულ ტერიტორიაზე, განსაკუთრებული რეგულირების ტერიტორიაზე ან ზონაში, კულტურული მემკვიდრეობის დამცავ ზონაში ან/და ქალაქ თბილისის მუნიციპალიტეტის ადმინისტრაციულ საზღვრებში.

დამრღვევის დასახელება და მისამართი: _____

_____

_____

ობიექტის დასახელება და მისამართი: _____

_____

_____

შემოწმებით დადგინდა: _____

_____

_____

_____

შემოწმების აქტის შემდგენი (თანამდებობა, სახელი, გვარი, ხელმოწერა):

შემოწმების აქტი ჩაიბარა (სახელი, გვარი, მიღების თარიღი, ხელმოწერა):

27/07/2022 წ.

სამშენებლო სამართალდამრღვევისათვის მითითების, შემოწმების აქტის, უწყების ან დადგენილების გაცნობა უნდა მოხდეს ოფიციალურად, სამშენებლო ობიექტზე. თუ დამრღვევი არ იმყოფება სამშენებლო ობიექტზე ან უარს აცხადებს შესაბამისი აქტის/აქტების გაცნობაზე, გაცნობად ჩაითვლება აქტის/აქტების სამშენებლო ობიექტის თვალსაჩინო ადგილზე განთავსება (საქართველოს კანონის „საქართველოს სივრცის დაგეგმარების, არქიტექტურული და სამშენებლო საქმიანობის კოდექსი'' 128-ე მუხლის 1-ლი ნაწილი).
შემოწმების აქტი გაეცნო (ჩაბარდა) დამრღვევს, თვალსაჩინო ადგილზე განთავსების გზით. (ზუსტად მიეთითოს თვალსაჩინო ადგილი).

განთავსების თარიღი

ქალაქ თბილისის მუნიციპალიტეტის
მერიის
მუნიციპალური ინსპექცია

№ 4-1/დ928-22
"12" 07 2022 წ.

დადგენილება №001116
სამშენებლო სამართალდარღვევის
საქმეზე

12.07.2022წ. ქ. თბილისი, შარტავას ქ. №7

მე, მუნიციპალური ინსპექციის უფროსის მოადგილემ, ზაზა კვიციანმა, განვიხილე 2022 წლის 12 ივლისის №001116 შემოწმების აქტი „სამშენებლო სამართალდარღვევის საქმის წარმოების დაწყების შესახებ" შედგენილი, **შ.პ.ს „მიქსორი"-ს** (ს/ნ 205249827; მის: ქ. თბილისი, გლდანის რაიონი, ხანძთელის ქუჩა, №1) მიმართ, საქართველოს კანონის „საქართველოს სივრცის დაგეგმარების, არქიტექტურული და სამშენებლო საქმიანობის კოდექსი"-ს 132-ე მუხლის 1-ლი ნაწილის „ა" ქვეპუნქტის „ა.დ." ქვეპუნქტით გათვალისწინებულ დარღვევაზე და **გამოვარკვიე:**

ქ. თბილისში, ქუჩა ხანძთელი, №1, (ნაკვ. 003/005), №01.11.04.003.005 საკადასტრო კოდით რეგისტრირებულ მიწის ნაკვეთზე, შ.პ.ს „მიქსორი"-ს მიერ, განხორციელდა საწყობის მშენებლობა, ქ. თბილისის მუნიციპალიტეტის ს.ს.ი.პ. ქ. თბილისის მუნიციპალიტეტის არქიტექტურის სამსახურის №5152473 21.10.2020წ. ბრძანებით განსაზღვრული სანებართვო პირობების დარღვევით, კერძოდ, დარღვეულია შეთანხმებული არქიტექტურული პროექტის მე-8 ეტაპით, „არამზიდი კონსტრუქციების მოწყობა", გათვალისწინებული სამუშაოები: ფასადი „7-1": შეცვლილია ლითონის შესასვლელი და სლაიდი კარების მდებარეობა და გაბარიტები. „3-1" მონაკვეთში ფილაში დამატებით მოწყობილია ლითონის ელემენტები. შეცვლილია კიბის საფეხურების რაოდენობა და კიბის მოაჯირის ვიზუალი. მონოლითური კიბის ნაცვლად მოწყობილია ლითონის კიბე, კიბეს მონაცვლებული აქვს ადგილი და შემცირებულია მისი გაბარიტი. დამატებით მოწყობილია წყალშემკრები მილები.

2022 წლის 12 ივლისს, საქართველოს კანონის „საქართველოს სივრცის დაგეგმარების, არქიტექტურული და სამშენებლო საქმიანობის კოდექსი"-ს 123-ე მუხლის მე-2 ნაწილის „ვ" ქვეპუნქტის საფუძველზე, სამსახურის სპეციალისტის მიერ შედგა შემოწმების აქტი №001116 „სამშენებლო სამართალდარღვევის საქმის წარმოების დაწყების შესახებ." საქმეშია, მხარის №10/012213134 61-17 11.05.2022წ. განცხადება.

ზემოაღნიშნულიდან გამომდინარე, ვინაიდან შ.პ.ს „მიქსორი"-ს მიერ, ჩადენილია საქართველოს კანონის „საქართველოს სივრცის დაგეგმარების, არქიტექტურული და სამშენებლო საქმიანობის კოდექსი"-ს 132-ე მუხლის 1-ლი ნაწილის „ა" ქვეპუნქტის „ა.დ." ქვეპუნქტით გათვალისწინებული სამშენებლო სამართალდარღვევა, კერძოდ ქ. თბილისში, ქუჩა ხანძთელი, №1, (ნაკვ. 003/005),

ქ. თბილისი 0160. ქ. შარტავას ქუჩა №7. ტელ.: (+995 32) 2 378 501, 2 378 396

№01.11.04.003.005 საკადასტრო კოდით რეგისტრირებულ მიწის ნაკვეთზე, განხორციელდა საწყობის მშენებლობა, ქ. თბილისის მუნიციპალიტეტის ს.ს.ი.პ. ქ. თბილისის მუნიციპალიტეტის არქიტექტურის სამსახურის №5152473 21.10.2020წ. ბრძანებით განსაზღვრული სანებართვო პირობების დარღვევით, კერძოდ, დარღვეულია შეთანხმებული არქიტექტურული პროექტის მე-8 ეტაპით, „არამზიდი კონსტრუქციების მოწყობა", გათვალისწინებული სამუშაოები,

ვიხელმძღვანელე რა, საქართველოს ზოგადი ადმინისტრაციული კოდექსის IV თავით, საქართველოს მთავრობის 2019 წლის 31 მაისის №255 დადგენილებით „მშენებლობის ნებართვის გაცემისა და შენობა-ნაგებობის ექსპლუატაციაში მიღების წესისა და პირობების შესახებ", საქართველოს კანონის „საქართველოს სივრცის დაგეგმარების, არქიტექტურული და სამშენებლო საქმიანობის კოდექსი"-ს 122-ე მუხლის 1-ლი ნაწილით, 123-ე მუხლის მე-2 ნაწილით, 125-ე მუხლის მე-4 ნაწილით, 126-ე მუხლის 1-ლი ნაწილით, 128-ე მუხლის მე-3 ნაწილით და 132-ე მუხლის 1-ლი ნაწილის „ა" ქვეპუნქტის „ა.დ." ქვეპუნქტით,

დავადგინე:

1. **შ.პ.ს „მიქსორი"-ს** დაჯარიმდეს 15 000 (თხუთმეტი ათასი) ლარით, ქ. თბილისში, ქუჩა ხანძთელი, №1, (ნაკვ. 003/005), №01.11.04.003.005 საკადასტრო კოდით რეგისტრირებულ მიწის ნაკვეთზე, IV კლასის შენობა-ნაგებობის (საწყობი) სანებართვო პირობების დარღვევით განხორციელებული მშენებლობისთვის, კერძოდ, დარღვეულია შეთანხმებული არქიტექტურული პროექტის მე-8 ეტაპით, „არამზიდი კონსტრუქციების მოწყობა", გათვალისწინებული სამუშაოები;

2. **შ.პ.ს „მიქსორი"-ს** დაევალოს, საქართველოს კანონის „საქართველოს სივრცის დაგეგმარების, არქიტექტურული და სამშენებლო საქმიანობის კოდექსი"-ს 126-ე მუხლის 1-ლი ნაწილის შესაბამისად, ჯარიმა გადაიხადოს ბიუჯეტის სასარგებლოდ დაჯარიმების შესახებ დადგენილების ჩაბარებიდან 30 კალენდარული დღის ვადაში:

საჯარიმო თანხა ჩაირიცხოს შემდეგ ანგარიშზე - **მიმღების დასახელება:** ერთიანი ანგარიში არასაგადასახადო, **მიმღების ბანკი:** სახელმწიფო ხაზინა, **ბანკის კოდი: TRESGE22, საბიუჯეტო შემოსავლის სახაზინო კოდი: 300773263, გადახდის დანიშნულება:** დადგენილების ნომერი სამშენებლო სამართალდარღვევის საქმეზე.

3. საჯარიმო თანხის ნებაყოფლობით გადახდის შემთხვევაში, **შ.პ.ს „მიქსორი"-ს** დაევალოს, შესაბამისი გადახდის ქვითრის წარმოდგენა.

4. სამართალდამრღვევს განემარტოს, რომ საქართველოს კანონის „საქართველოს სივრცის დაგეგმარების, არქიტექტურული და სამშენებლო საქმიანობის კოდექსი"-ს 126-ე მუხლის მე-2 ნაწილის შესაბამისად, ჯარიმის დადგენილ ვადაში გადაუხდელობის შემთხვევაში, სამშენებლო სამართალდამრღვევს დაერიცხება საურავი სამშენებლო სამართალდამრღვევის დაჯარიმების შესახებ დადგენილებით განსაზღვრული საჯარიმო თანხის ოდენობით.

5. სამართალდამრღვევს განემარტოს, რომ საქართველოს კანონის „საქართველოს სივრცის დაგეგმარების, არქიტექტურული და სამშენებლო

საქმიანობის კოდექსი"-ს 126-ე მუხლის მე-3 ნაწილის შესაბამისად, ჯარიმის დაკისრების საფუძვლების აღმოუფხვრელობის შემთხვევაში, მისი დაკისრებიდან ყოველი სამი თვის შემდეგ, სამშენებლო სამართალდამრღვევი ჯარიმდება თავდაპირველად დაკისრებული ჯარიმით გათვალისწინებული საჯარიმო თანხის სამმაგი ოდენობით, რომელიც მას შეიძლება დაეკისროს არაუმეტეს სამჯერ.

6. დადგენილება შეიძლება გასაჩივრდეს, მისი გაცნობიდან 15 კალენდარული დღის ვადაში, საქართველოს კანონმდებლობით დადგენილი წესით, ქ. თბილისის მუნიციპალიტეტის მერიაში (მის: ქ. თბილისი, ჟ. შარტავას ქ. №7).

მუნიციპალური ინსპექციის
უფროსის მოადგილე ზაზა კვიციანი

ქ. თბილისის მუნიციპალიტეტის მერიის
მუნიციპალური ინსპექცია

თბილისი, 0160, შარტავას ქ. 7 ტელ: 2378501, 2378396

შემოწმების აქტი № 001116

(სამშენებლო სამართალდარღვევის საქმის წარმოების დაწყების შესახებ)

შედგენის თარიღი: 12.07.2022წ.

საქართველოს კანონის „საქართველოს სივრცის დაგეგმარების, არქიტექტურული და სამშენებლო საქმიანობის კოდექსი'' 123-ე მუხლის მე-2 ნაწილის თანახმად, სამშენებლო სამართალდარღვევასთან დაკავშირებული ადმინისტრაციული წარმოება შემოწმების აქტის შედგენით იწყება:

ა) 136-ე მუხლით გათვალისწინებული დარღვევის არსებობისას;

ბ) დარღვევისათვის საურავის დარიცხვის შესახებ დადგენილების მიღებისას;

გ) დამრღვევის საჯარიმო თანხის სამმაგი ოდენობის თანხით დაჯარიმებისას;

დ) საეტაპო ოქმის დადგენილი წესით წარუდგენლობისას;

ე) უფლებამოსილი ორგანოსთვის იმ ობიექტის ექსპლუატაციაში მისაღებად განცხადების დადგენილ ვადაში წარუდგენლობისას, რომლის მშენებლობაც დამთავრებულია;

ვ) თუ დამრღვევი განცხადების საფუძველზე აღიარებს სამშენებლო ობიექტზე არსებულ დარღვევებს და ითხოვს კანონით დადგენილი ზომების მიღებას;

ზ)138-ე მუხლის პირველი ნაწილით გათვალისწინებული დარღვევის არსებობისას, თუ ის ხორციელდება „ტყის ფონდის მართვის შესახებ“ და „წყლის შესახებ“ საქართველოს კანონებით განსაზღვრულ ტერიტორიაზე, განსაკუთრებული რეგულირების ტერიტორიაზე ან ზონაში, კულტურული მემკვიდრეობის დამცავ ზონაში ან/და ქალაქ თბილისის მუნიციპალიტეტის ადმინისტრაციულ საზღვრებში.

დამრღვევის დასახელება და მისამართი: _____

_____

_____

ობიექტის დასახელება და მისამართი: _____

_____

_____

შემოწმებით დადგინდა: _____

_____

_____

_____

შემოწმების აქტის შემდგენი (თანამდებობა, სახელი, გვარი, ხელმოწერა):

შემოწმების აქტი ჩაიბარა (სახელი, გვარი, მიღების თარიღი, ხელმოწერა):

27/04/2022 წ.

სამშენებლო სამართალდამრღვევისათვის მითითების, შემოწმების აქტის, უწყების ან დადგენილების გაცნობა უნდა მოხდეს ოფიციალურად, სამშენებლო ობიექტზე. თუ დამრღვევი არ იმყოფება სამშენებლო ობიექტზე ან უარს აცხადებს შესაბამისი აქტის/აქტების გაცნობაზე, გაცნობად ჩაითვლება აქტის/აქტების სამშენებლო ობიექტის თვალსაჩინო ადგილზე განთავსება (საქართველოს კანონის „საქართველოს სივრცის დაგეგმარების, არქიტექტურული და სამშენებლო საქმიანობის კოდექსი'' 128-ე მუხლის 1-ლი ნაწილი).
შემოწმების აქტი გაეცნო (ჩაბარდა) დამრღვევს, თვალსაჩინო ადგილზე განთავსების გზით. (ზუსტად მიეთითოს თვალსაჩინო ადგილი).

განთავსების თარიღი