ქ. თბილისი, გ. გედევანიშვილის ქუჩა №21
ს/კ (01.16.07.002.041)

კონსტრუქციული ნაწილი

მუშა პროექტი

თბილისი 2022

კონსტრუქციული ნაწილის განმარტებითი ბარათი

ქ.თბილისი, გ. გელევანიშვილის ქ. №21 (ს.კ. 01.16.07.002.041), მრავალბინიანი საცხოვრებელი სახლის კონსტრუქციული ნაწილი მარკით "კ" მოცემულია ალბომში, რომელიც დამუშავდა ტექნიკური დოკუმენტაციის საფუძველზე, არქიტექტურული ნახაზების მიხედვით მარკით "ა".

შენობა რვასართულიანი, ორი მიწისქვეშა სართულით; პირობით ნიშნულად 0.00 მ. მიღებულია შენობის I სართულის იატაკის ღონე რომელიც შეესაბამება აბსოლუტურ ნიშნულს +460.90 მ-ს. სეისმური დარაიონების მიხედვით სამშენებლო ტერიტორია იმყოფება 8 ბალიან ზონაში. გაანგარიშებუა ჩაგარებულია 8 (0.17g) ბალზე. საინჟინრო-გეოლოგიური გამოკვლევის მიხედვით, სამშენებლო ტერიტორია იმყოფება დამკვიდრებულ საინჟინრო-გეოლოგიურ პირობებში - უარყოფითი ფიზიკურ-გეოლოგიური პროცესები არ არის გავრცელებული. საძირკვლის ფუძედ მიღებულია თიხნარი, რომლის ფიზიკურ-მექანიკური მახასიათებლებია:

სიმკვრივე	ρ=1.91 გ/სმ³;
საანგარიშო წინაღობა	R_0=250 კპა (2.5 კგძ/სმ²);
დეფორმაციის მოდული	E=220 კგძ/სმ²;

კლიმატური პირობები:
თოვლის ნორმატიული დატვირთვა 0.5 კპა,
ქარის ნორმატიული დატვირთვა I5 წელიწადში ერთხელ 0.85 კპა

მწიდ კონსტრუქციას წარმოადგენს მონოლითური რკინაბეტონის სივრცითი კარკასი ხისტი კვანძებით:
საძირკველი - რკინაბეტონის ფილა, სისქით 80 (სმ), ბეტონი B25;
სვეტები - მონოლითური რკინაბეტონის სხვადასხვა კონფიგურაციის, bxh=40x80, 40x60, 40x40 (სმ) ბეტონი B25;
კედლები - მონოლითური რკინაბეტონის, სისქით 20, 30, 40 (სმ) ბეტონი B25;
რიგელები - მონოლითური რკინაბეტონის 40x50 (სმ) ბეტონი B25;
სართულშუა გადახურვის ფილები - მონოლითური რკინაბეტონის, სისქით 18, ბეტონი B25;
კიბეები - მონოლითური რკინაბეტონის, სისქით 18 (სმ) ბეტონი B25;

კარკასის შევსება - წერილი მსუბუქი ბეტონის ბლოკით, რომელიც უნდა ჩამაგრდეს კარკასთან სათანადო ღეგალებით; ბლოკის მარკა მ-75, ხსნარის მარკა მ-50;

ტიხრები - წერილი მსუმბუქი ბეტონის ბლოკების წყობა ჩამაგრდეს მწიდ კონსტრუქციებთან შესაბამისი ღეგალების საშუალებით.

წინამდებარე პროექტი გაანგარიშებულია და დამუშავებულია საქართველოში მოქმედი სამშენებლო ნორმებისა და წესების დაცვით:

1) Ან 01.05-08 "სამშენებლო კლიმატოლოგია"
2) Ან 01.01-09 "სეისმოღეგები მშენებლობა"
3) Ან 03.01-09 "ბეტონისა და რკინაბეტონის კონსტრუქციები"
4) Ან 02.01-08 "შენობისა და ნაგებობის ფუძეები"
5) СНиП 2.01.07-85* "Нагрузки и воздействия"

1. ქვაბული მიღებულ იქნას ინჟინერ-გეოლოგის მიერ, შედეგს შესაბამისი აქტი სამშენებლო ნორმებისა და წესების მიხედვით.
2. მშენებლობის ორგანიზაციამ უზრუნველყოს მონოლითური რ/ბ-ის ჰორიზონტალურ კონსტრუქციებში: საძირკველსა და გადახურვის ფილებში ბეტონის ჩაწყობა უწყვეტად, ჰორიზონტალური მიმართულებით.
3. რ/ბ-ის კონსტრუქციების დაბეტონებისას უნდა გავწეოს კონტროლი ბეტონის კლასს, ვიბრირებას, დაბეტონების ხარისხს და შრომის პროცესს თანახმად ГОСТ 10180-78, ГОСТ 18105.0-80, ГОСТ 18105.1-80, ГОСТ 18105.2-80.
4. რ/ბ-ის კონსტრუქციებში გამოყენებულია A500C და A240 კლასის არმატურა ТСН102-00-ის მიხედვით. შემოწმებულ იქნას შემოტანილი არმატურის ხარისხი აკრედიტირებული ლაბორატორიის მიერ და შედეგს შესაბამისი აქტი.
5. ან.კერებისა და ჩასაბანებელი დეტალებისთვის გამოყენებულ იქნას ლითონის ფურცელი ГОСТ 380-71-ის მიხედვით.
6. ან.კერები დამზადეს ხელის რკალური შედუღებით განლრუბულ ნახვრეგში ГОСТ 19292-73-ის მიხედვით.
7. რ/ბ-ის კონსტრუქციებში გრძივი არმატურების დაკავშირება შესრულეს გადალებით - წინამდებარე პროექტის და სამშენებლო ნორმების და წესების მიხედვით.
8. არმატურების გადალენა მოხდეს ცივად, შესაბამისი მექანიზმების მეშვეობით.
9. კარკასის ღეროვან ელემენტებში განივი არმირება შესრულეს შეკრული არმატურის საკეღების მეშვეობით, რომელთა ბოლოები გადადებულ და ჩაანკერეს კონსტრუქციის განში.
10. რ/ბ-ის კონსტრუქციებში პროექტით გათვალისწინებულია B-25 კლასის ბეტონი. კონსტრუქციებში ბეტონის ჩაწყობა შესრულეს ვიბრაგორის გამოყენებით.

მშენებლობის პროცესში განხორციელეს ბეტონის კლასის სისტემატიური კონტროლი, მოწოდებული პარტიიდან აღებულ იქნას ნიმუშები და შემოწმებულ იქნას ლაბორატორიულად, თანახმად სამშენებლო ნორმებისა.

ბეტონის დამზადებისას განსაკუთრებული ყურადღება მიექცეს ცემენტის შემადგენლობას და ხარისხს - დანიშნულების მიხედით.

11. კონსტრუქციულ ნახაზებზე მუშა არმატურები მითმეღია ღერძულად, მოშები მმ-შია ნაჩვენები.
12. ბეტონის მომზადების შეღაპირი, ასევე საძირკლისა და სარდაფის კედლის გრუნტთან საკონტაქტო შეღაპირები, დამუშავდეს და მოეწყოს ჰიდროიზოლაცია.
13. ლითონკონსტრუქციების დამზადებისას იხელმძღვანელეთ შესაბამისად ТУ 36-2282-80 და СНиП III-18-75 "Металлические конструкций. Правила производства и приемки работ";
14. ლითონის ელემენტებისათვის მასალად გამოყენებულ იქნას ჩვეულებრივი ხარისხის ნახშირბადოვანი ფოლადი ГОСТ 380-71*-ის (СНиП-II-23-81*) მიხედვით:
15. ლითონის კონსტრუქციების ელექტროშედუღებისათვის ქარხანაში გამოყენებულ იქნას ნახევრადავტომატური ელექტროშედუღება; მშენებარე ობიექტზე ხელით ელექტროშედუღების შესრულებისას გამოყენებულ იქნას ელექტროლები ხელით რკალური შედუღებისათვის ГОСТ 9467-75-ის მიხედვით; შესადუღებელი მავთული ГОСТ 2246-70-ის მიხედვით; ფლუსი-ГОСТ 9087-81-ის მიხედვით; ნახშირორჟანგის აირი ГОСТ 8050-76-ის მიხედვით.
16. ლითონის ელემენტების შედუღება განხორციელდეს (თუ მითითებული არ არის კონსტრუქტულად) მათი შეხების მთელ პერიმეტრზე (კონტურზე). შედუღების ნაკერის სიმაღლედ მიიღება 1.2h სადაც h არის შესადუღებელი ელემენტების სისქეებს შორის უმცირესი, არანაკლები 6 მმ-ისა
17. ლითონკონსტრუქციების კვანძებში გამოყენებული იქნას ჭანჭიკი ГОСТ 7798-70-ის მიხედვით, ფოლადის მარკა ВСт.5. ქანჩი ГОСТ 5915-70-ის მიხედვით, საყელური ГОСТ 11371-98-ის მიხედვით;
18. ლითონის კონსტრუქციების ელემენტები შეღებოს СНиП-2.03.11-85-ის „სამშენებლო კონსტრუქციების დაცვა კოროზიისაგან" მიხედვით;

პროექტის მიხედვით შენობის გეომეტრიის დაცვას მიმნით მშენებლობის პროცესი უნდა მიმდინარეობდეს გეოღეზიური მეთვალყურეობის თანხლებით.

მშენებლობის პროცესში წარმოქმნილი პრობლემები, რომლებიც შეხებაში არიან წარმოდგენილი პროექტის ან ცალკეული ღეგალების ცვლილებასთან, როგორც წესი, შეთანხმდეს საპროექტო ორგანიზაციასთან.

ნაგებობის პასუხისმგებლობის კლასი

თანახმად საქართველოს პროექტირების ნორმებისა Ან 03.01-09 დანართი 3, განსახილველი შენობა მიეკუთვნება I კლასის ნაგებობას. ამ შემთხვევაში საიმედოობის კოეფიციენტი ნაგებობის პასუხისმგებლობის კლასის მიხედვით γ_n=1.

თანახმად საქართველოში მოქმედი პროექტირების ნორმებისა НАГРУЗКИ И ВОЗДЕЙСТВИЯ СНиП 2.01.07-85*, განსახილველ შენობის კონსტრუქციებზე მოსული ღეგეირთვების საიმედოობის კოეფიციენტი γ

A. მუღმივი ღეგეირთვებისთვის:
A 1. ნაყარი გრუნტი 1,15;
A 2. რ/ბ-ის კონსტრუქციები 1,1;
A 3. ლითონის კონსტრუქციები.....1,05;
A 4. იატაკები.....1,2;
A 5. სტაციონარული ღანადგარები 1,05;
B. ღროებითი ღეგეირთვებისთვის:
B 1. თანაბრად განაწილებული ღეგეირთა < 200 კგძ/მ².....1,3;
B 2. თანაბრად განაწილებული ღეგეირთა > 200 კგძ/მ².....1,2
C. თოვლის ღეგეირთვისთვის.....1,4;
C. ქარის ღეგეირთვისთვის.....1,4;

ღროებითი ნორმაგილი ღეგეირთვები, შესაბამისად - 200 კგ/მ²,
თოვლის ნორმაგიული ღეგეირთვა - 50 კგძ/მ²;
ქარის ნორმაგიული ღეგეირთვა - 85 კგძ/მ²;
გრუნგის კაგეგორია სეისმური თვისებების მიხედვით არის მეორე.
გაანგარიშება ჩაგარებულია I და II ჯგუფის ზღვრული მდგომარეობის მიხედვით.

შენობის მწიდ კონსტრუქციების გაანგარიშება ჩაგარებულია გამოთვლითი კომპლექს "LIRA SAPR"-ის მიხედვით. საანგარიშო სქემა სივრცითია. ღრეკად ფუძე მოლელირებულია საგების ორი კოეფიციენტით (პასგრნაკის მოდელი).

წინამდებარე ალბომში დამუშავებულია შენობის კონსტრუქციები, მარკით "კ", რომელშიც მოცემულია კონსტრუქციების მუშა ნახაზები:
1. კონსტრუქციების სქემები;
2. მონ. რ/ბ-ის საძირკვლის კონსტრუქცია;
3. მონ. რ/ბ-ის კედლების და ღიაფრაგმების კონსტრუქციები;
4. მონ. რ/ბ-ის სვეტების კონსტრუქციები;
5. მონ. რ/ბ-ის გადახურვის ფილის კონსტრუქციები;
6. მონ. რ/ბ-ის კიბეების კონსტრუქციები;

პროექტის ღასახელება
მრავალბინიანი საცხოვრებელი სახლი

პროექტის მისამართი
ქ. თბილისი, გ. გელევანიშვილის ქუჩა №21 (ს.კ. 01.16.07.002.041)

ღამკვეთი

სტადია	ოპერილი	განმარტება
მპ	2022.10.13	

ღაკვეთის №

CAD DWG ფაილი 01.sqemebi.dwg

მთ. კონსტრუქტორი: ა. კორტავა
შეასრულა ბ. ჩხეიძე
შეამოწმა ზ. ვაშაკიძე

საავტორო უფლებები

ნახაზის ღასახელება

განმარტებითი ბარათი

კ-0.02

A3

საანგარიშო სქემა

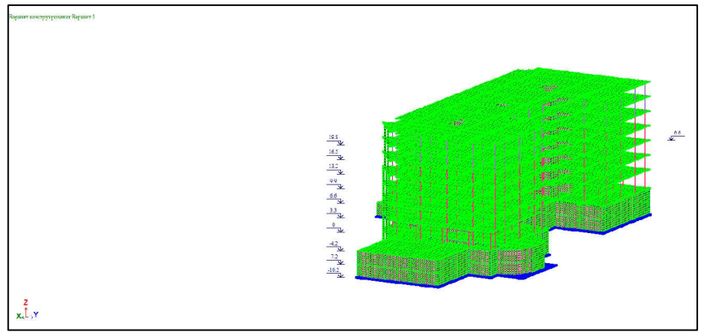

დეფორმაციული სქემა

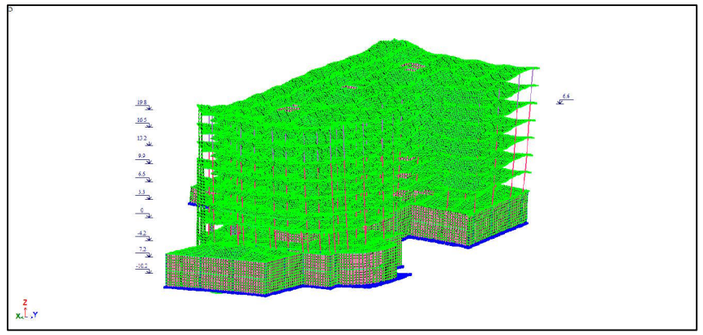

სვეტების არმირების სქემა

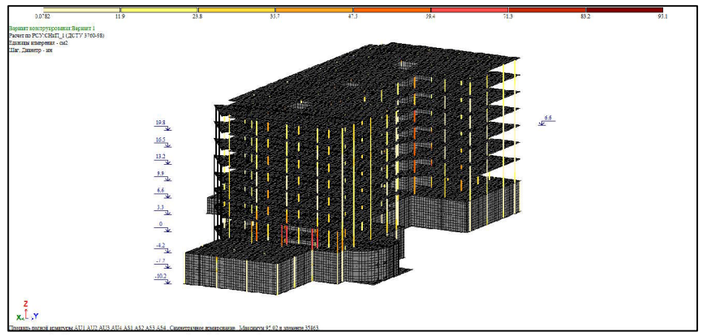

რიგელების არმირების სქემა

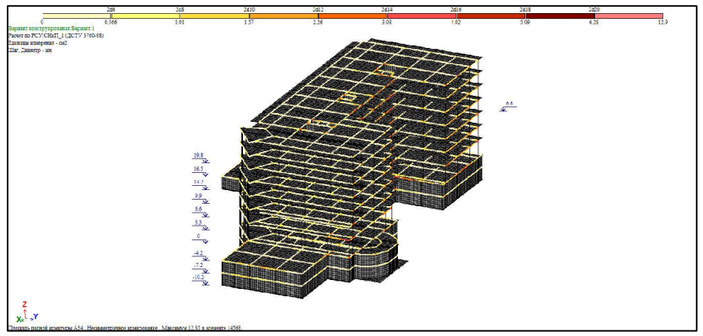

ფილების და კედლების არმირების სქემა

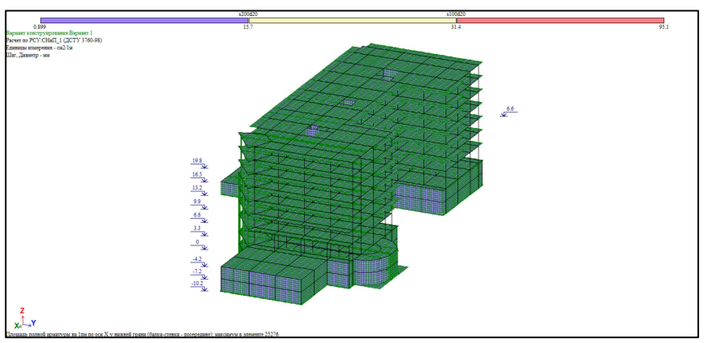

საძირკვლის არმირების სქემა

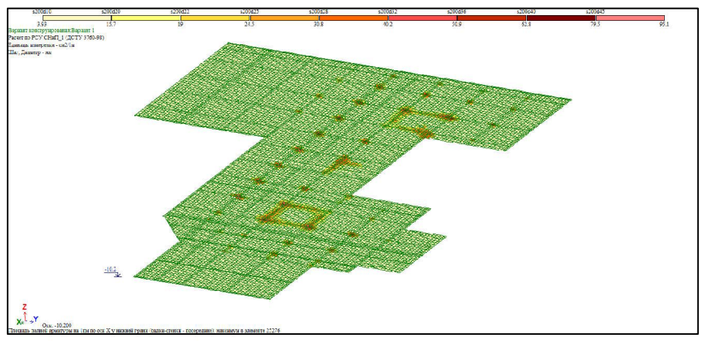

პროექტის დასახელება

მრავალბინიანი საცხოვრებელი სახლი

პროექტის მისამართი

ქ. თბილისი, გ. გედევანიშვილის ქუჩა №21
(ს.კ. 01.16.07.002.041)

დამკვეთი

სტადია	მარიღი	განმარტება
მკ	2022.10.13	

დაკვეთის №

CAD DWG ფაილი 01.sqemebi.dwg

მთ. კონსტრუქტორი: ა. კორტავა

შესრულა ბ. ჩხიკვაძე

შეამოწმა გ. ვაშაკიძე

საპტორო უწყებები

ნახაზის დასახელება

საანგარიშო მოდელის შედეგები

კ-0.03

A3

გადაადგილება სეისმური გემოქმედებისგან (Y ღერძის მიმართ)

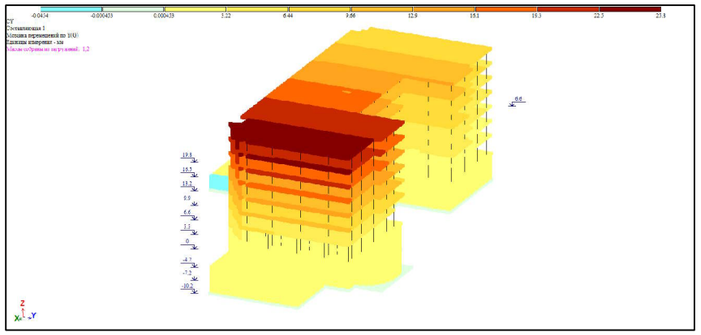

გადაადგილება სეისმური გემოქმედებისგან (X ღერძის მიმართ)

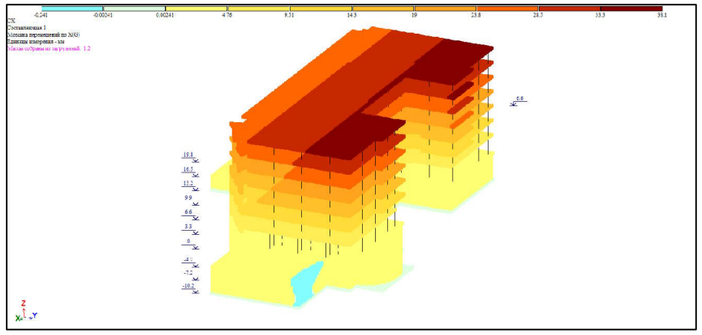

გადაადგილება სეისმური გემოქმედებისგან (Z ღერძის მიმართ)

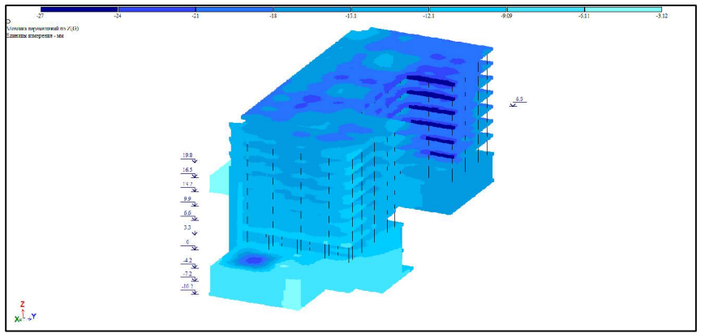

გადაადგილება სეისმური გემოქმედებისგან (135 გრადუსით)

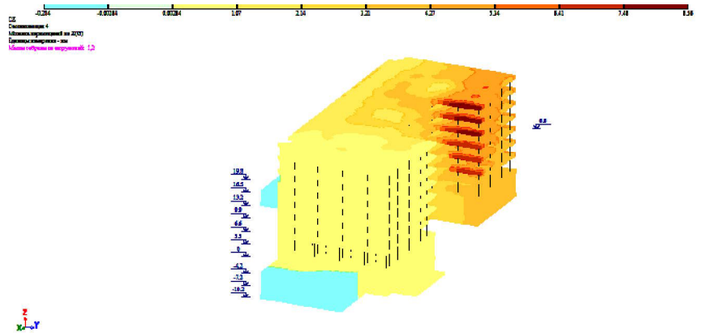

გადაადგილება სეისმური გემოქმედებისგან (45 გრადუსით)

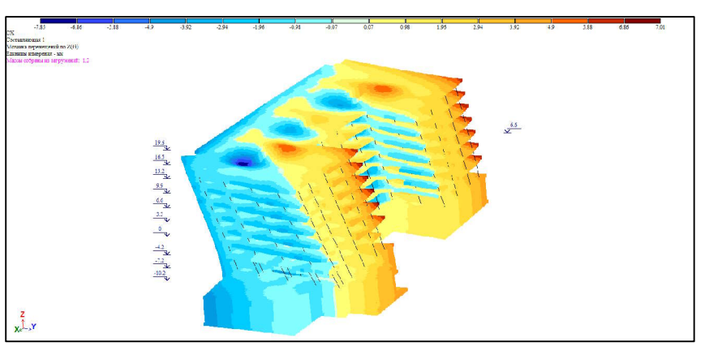

მაქსიმალური ვერტიკალური ძალა

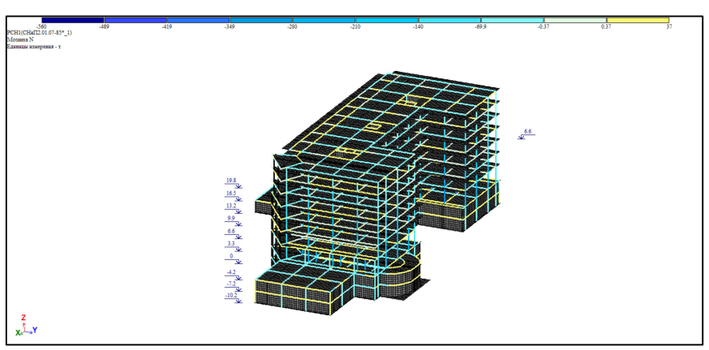

პროექტის დასახელება

მრავალბინიანი საცხოვრებელი სახლი

პროექტის მისამართი

ქ. თბილისი, გ. გედევანიშვილის ქუჩა №21
(ს.კ. 01.16.07.002.041)

დამკვეთი

სტადია	მარიდი	განმარტება
მპ	2022.10.13	

დაკვეთის №

CAD DWG ფაილი 01.sqemebi.dwg

მთ. კონსტრუქტორი: ა. კორტავა

შესრულა ბ. ჩხიკვაძე

შეამოწმა გ. ვაშაკიძე

საავტორო უფლებები

ნახაზის დასახელება

საანგარიშო მოდელის შედეგები

კ-0.04

A3

მოდალური ანალიზის შედეგები

ЗАГР	N п/п	Собств. знач.	Рад/с.	Гц.	Периоды	X - Коэф. распр.	X - Масса	X - Сумма масс
3 - (мод. 53)								
3	1	46.293747	6.803951	1.083432	0.922993	-1.075236	38.235808	38.235808
3	2	51.141471	7.151327	1.138746	0.878159	0.913252	16.228944	54.464752
3	3	56.992799	7.549358	1.202127	0.831859	0.709222	6.829283	61.294034
3	4	575.564688	23.99093	3.820212	0.261766	-0.101046	0.066254	61.360289
3	5	635.552223	25.21016	4.014357	0.249106	-0.050345	0.048335	61.408624
3	6	727.728196	26.97644	4.295611	0.232796	-0.151845	0.091159	61.499783
3	7	779.988453	27.92827	4.447177	0.224862	0.630315	1.289452	62.789236
3	8	786.377615	28.04243	4.465354	0.223946	0.618504	6.871351	69.660587
3	9	802.034563	28.32022	4.509588	0.22175	-0.906392	0.619792	70.280379
3	10	821.862502	28.66814	4.564991	0.219058	-0.50849	1.096241	71.37662
3	11	863.979669	29.39353	4.680499	0.213652	-0.252849	0.37614	71.75276
3	12	921.595989	30.3578	4.834045	0.206866	-0.092577	0.028045	71.780805
3	13	997.520595	31.58355	5.029228	0.198838	-0.430802	2.602832	74.383637
3	14	1007.297164	31.73795	5.053813	0.19787	-0.135042	0.133513	74.517151
3	15	1093.02181	33.06088	5.264471	0.189953	0.004528	0.000037	74.517188
3	16	1146.721688	33.86328	5.392242	0.185452	0.184409	0.176507	74.693695
4 - (мод. 53)								
4	1	46.293747	6.803951	1.083432	0.922993	0.788354	20.554397	20.554397
4	2	51.141471	7.151327	1.138746	0.878159	1.452638	41.060486	61.614883
4	3	56.992799	7.549358	1.202127	0.831859	0.229044	0.712274	62.327158
4	4	575.564688	23.99093	3.820212	0.261766	0.113236	0.083203	62.41036
4	5	635.552223	25.21016	4.014357	0.249106	0.080036	0.122157	62.532518
4	6	727.728196	26.97644	4.295611	0.232796	-0.247153	0.241509	62.774026
4	7	779.988453	27.92827	4.447177	0.224862	-0.899168	2.62405	65.398076
4	8	786.377615	28.04243	4.465354	0.223946	-0.008216	0.001213	65.399289
4	9	802.034563	28.32022	4.509588	0.22175	0.615647	0.285941	65.68523
4	10	821.862502	28.66814	4.564991	0.219058	0.274401	0.319235	66.004465
4	11	863.979669	29.39353	4.680499	0.213652	0.449075	1.186494	67.190959
4	12	921.595989	30.3578	4.834045	0.206866	0.536776	0.942822	68.133781
4	13	997.520595	31.58355	5.029228	0.198838	-0.55321	4.292119	72.425899
4	14	1007.297164	31.73795	5.053813	0.19787	0.595755	2.598493	75.024393
4	15	1093.02181	33.06088	5.264471	0.189953	-0.168814	0.051915	75.076307
4	16	1146.721688	33.86328	5.392242	0.185452	0.692682	2.490375	77.566682
5 - (мод. 53)								
5	1	46.293747	6.803951	1.083432	0.922993	-0.011113	0.003087	0.003087
5	2	51.141471	7.151327	1.138746	0.878159	-0.021691	0.006919	0.010006
5	3	56.992799	7.549358	1.202127	0.831859	0.04683	0.022502	0.032508
5	4	575.564688	23.99093	3.820212	0.261766	-3.414689	57.179504	57.212012
5	5	635.552223	25.21016	4.014357	0.249106	1.166595	19.613589	76.825602
5	6	727.728196	26.97644	4.295611	0.232796	0.731208	1.597526	78.423128
5	7	779.988453	27.92827	4.447177	0.224862	-1.401794	4.819747	83.242875
5	8	786.377615	28.04243	4.465354	0.223946	0.167383	0.380315	83.62319
5	9	802.034563	28.32022	4.509588	0.22175	0.598637	0.204318	83.827508
5	10	821.862502	28.66814	4.564991	0.219058	-0.141494	0.064148	83.891656
5	11	863.979669	29.39353	4.680499	0.213652	-0.744435	2.464036	86.355692
5	12	921.595989	30.3578	4.834045	0.206866	-0.250412	0.155068	86.51076
5	13	997.520595	31.58355	5.029228	0.198838	0.12532	0.166456	86.677216
5	14	1007.297164	31.73795	5.053813	0.19787	0.378812	0.793962	87.471178
5	15	1093.02181	33.06088	5.264471	0.189953	-0.189108	0.049234	87.520412
5	16	1146.721688	33.86328	5.392242	0.185452	-0.146239	0.083886	87.604298

პროექტის დასახელება

მრავალბინიანი საცხოვრებელი სახლი

პროექტის მისამართი

ქ. თბილისი, ზ. გელოვანი შვილის ქუჩა №21
(ს.კ. 01.16.07.002.041)

დამკვეთი

სტადია	მარიდი	განმარტება
მპ	2022.10.13	

დაკვეთის №

CAD DWG ფაილი 01.sqemebi.dwg

მთ. კონსტრუქტორი: ა. კორტავა

შესრულა ბ. ჩხიკვაძე

შეამოწმა ზ. ვაშაკიძე

საავტორო უფლებები

ნახაზის დასახელება

მოდალური ანალიზის შედეგები

კ-0.05

A3

საძირკვლის საყალიბე გეგმა -10.20 ნიშნულზე

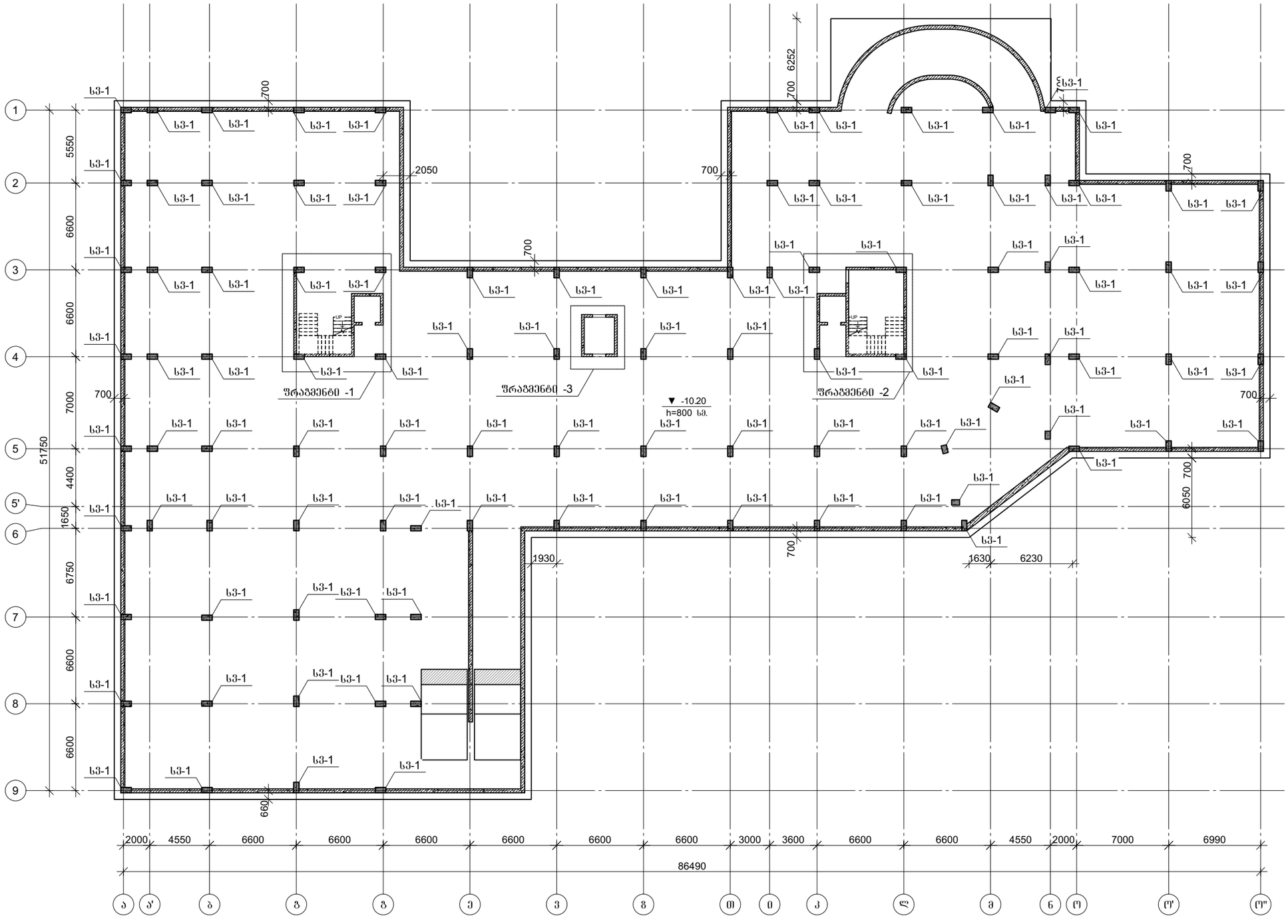

პროექტის დასახელება

მრავალბინიანი საცხოვრებელი სახლი

პროექტის მისამართი

ქ. თბილისი, გ. გელოვანი შვილის ქუჩა №21
(ს.კ. 01.16.07.002.041)

დამკვეთი

სტადია	მარიღი	განმარტება
მპ	2022.10.13	

დაკვეთის №

CAD DWG ფაილი 01.sqemebi.dwg

მთ. კონსტრუქტორი:		ა. კორტავა
შესრულა		ბ. ჩხიკვაძე
შეამოწმა		ზ. ვაშაკიძე

საავტორო უფლებები

ნახაზის დასახელება

საძირკვლის საყალიბე გეგმა
-10.10 ნიშნულზე

კ-1.01

A3

ფრაგმენტი 1

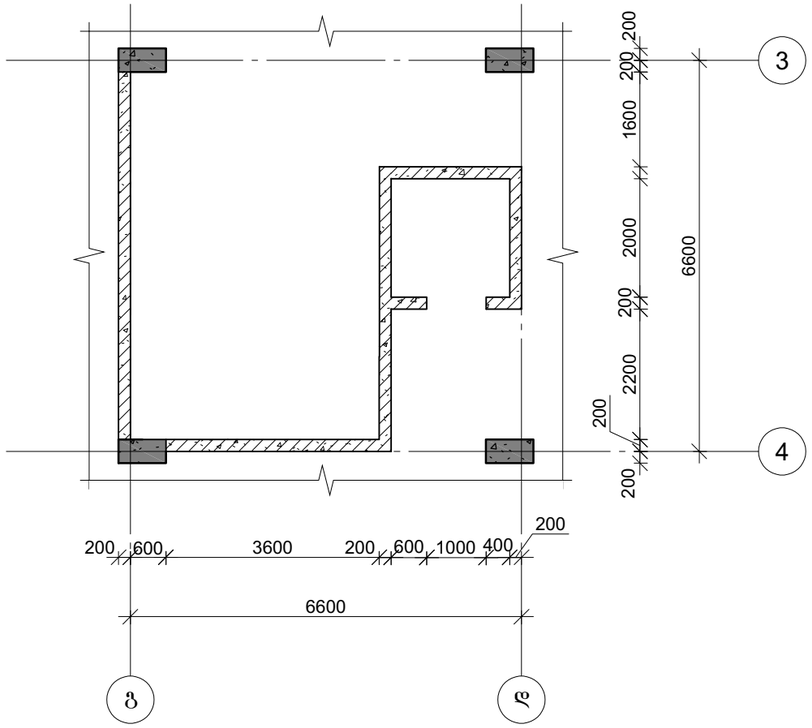

ფრაგმენტი 2

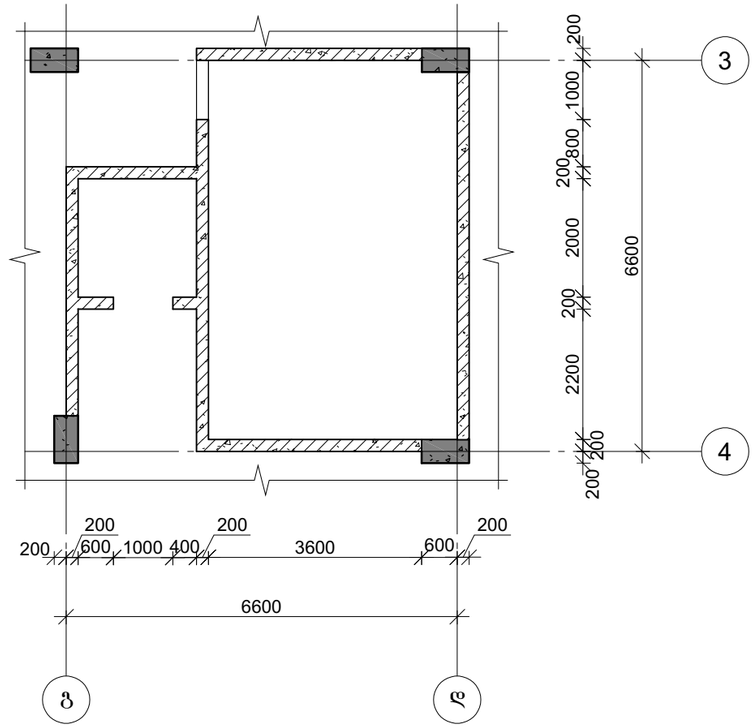

ფრაგმენტი 3

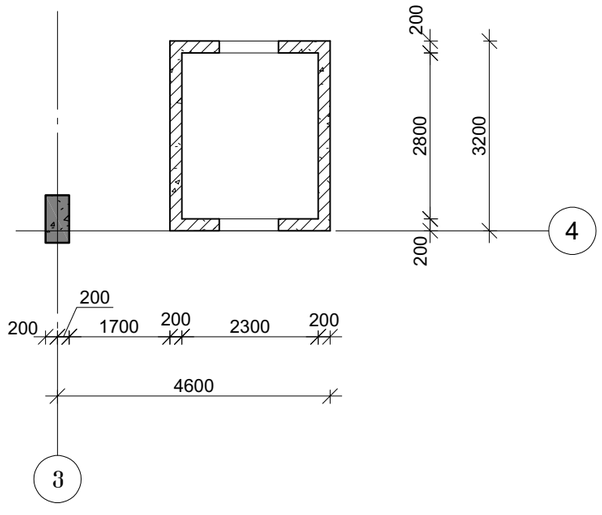

პროექტის დასახელება

მრავალბინიანი საცხოვრებელი სახლი

პროექტის მისამართი

ქ. თბილისი, ზ. გედევანიშვილის ქუჩა №21
(ს.კ. 01.16.07.002.041)

დამკვეთი

სტადია	მარტივი	განმარტება
ვე	2022.10.13	

დაკვეთის №

CAD DWG ფაილი 01.sqemebi.dwg

მთ. კონსტრუქტორი:		ა. კორტავა
შეასრულა		ბ. ჩხიკვაძე
შეამოწმა		ზ. ვაშაკიძე

საავტორო უფლებები

ნახაზის დასახელება

ფრაგმენტი 1; 2; 3
-10.10 ნიშნულზე

კ-1.02

A3

გადახურვის ფილის საყალიბე გეგმა -7.20 ნიშნულზე

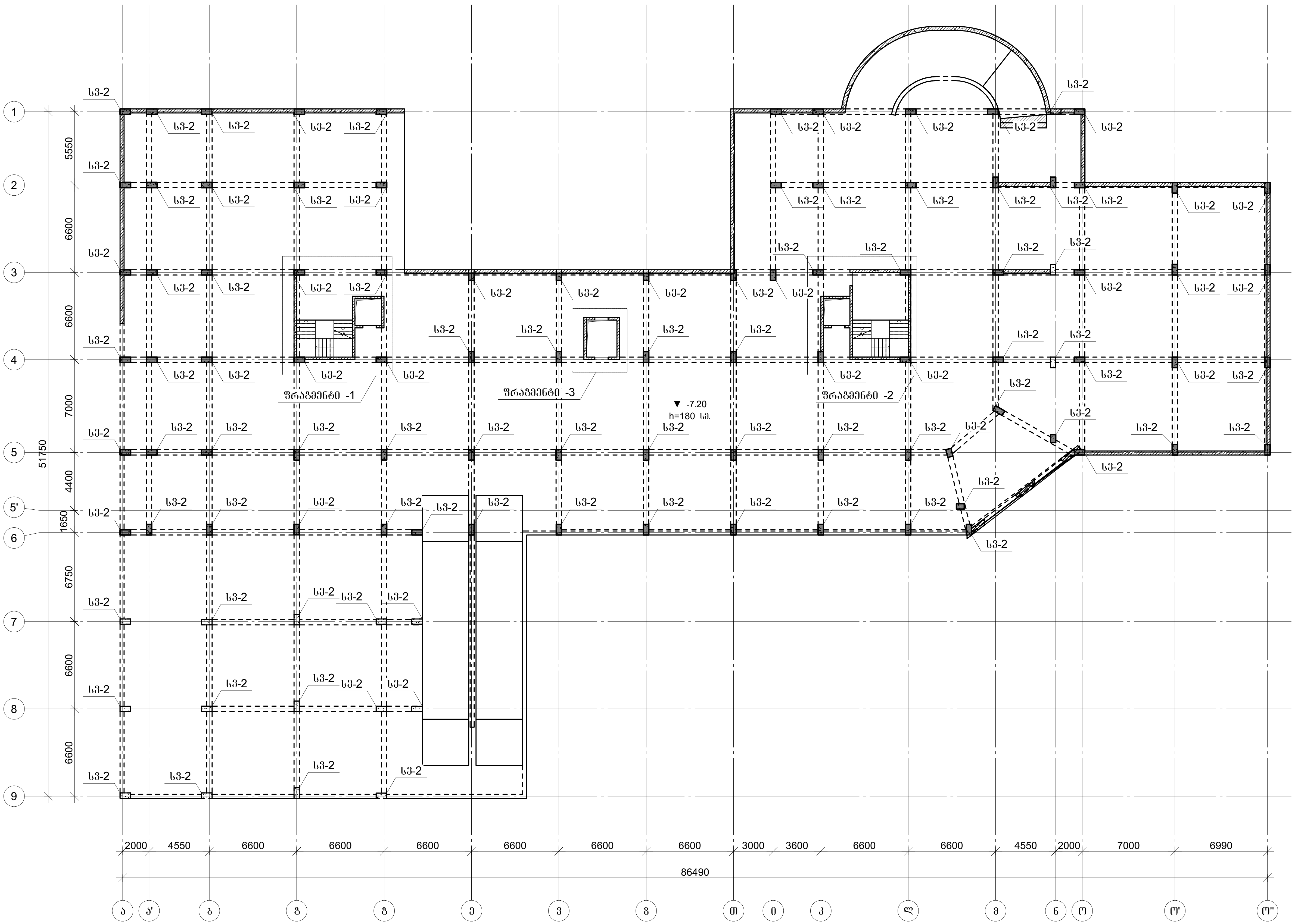

პროექტის დასახელება

მრავალბინიანი საცხოვრებელი სახლი

პროექტის მისამართი

ქ. თბილისი, გ. ბედიანიშვილის ქუჩა №21
(ს.კ. 01.16.07.002.041)

დამკვეთი

სტადია	თარიღი	განმარტება
მპ	2022.10.13	

დაკვეთის №

CAD DWG ფაილი 01.sqemebi.dwg

მთ. კონსტრუქტორი: ა. კორტავა

შეასრულა ბ. ჩხიკვაძე

შეამოწმა გ. ვაშაკიძე

საავტორო უფლებები

ნახაზის დასახელება

საძირკვლის საყალიბე გეგმა
-7.20 ნიშნულზე

კ-1.03

A3

ფრაგმენტი 1

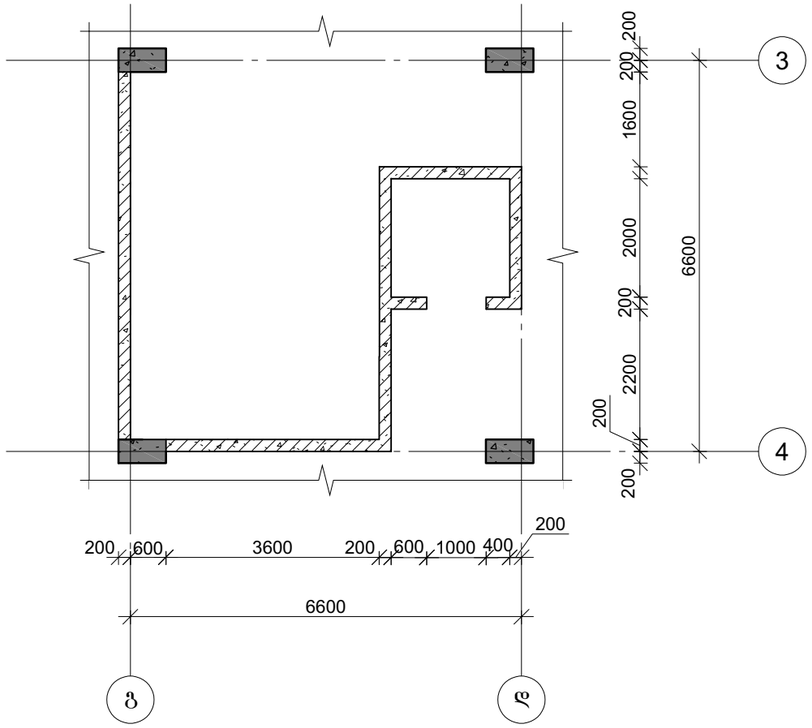

ფრაგმენტი 2

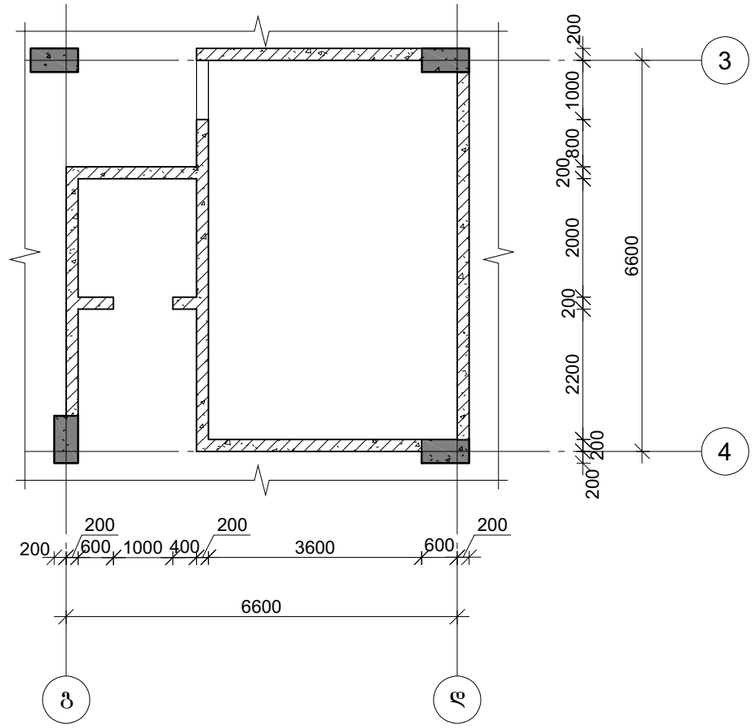

ფრაგმენტი 3

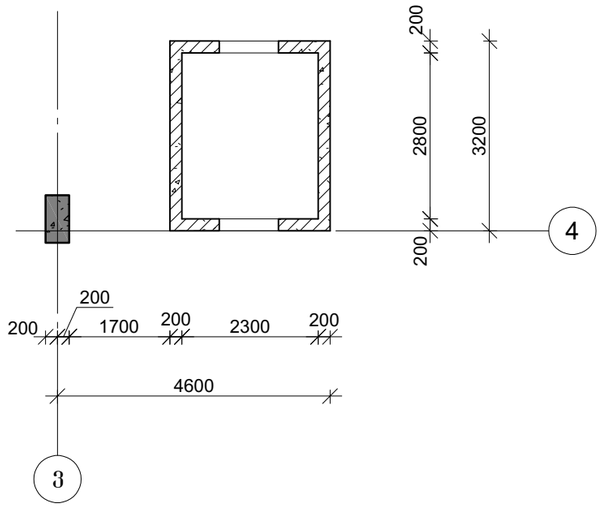

პროექტის დასახელება

მრავალბინიანი საცხოვრებელი სახლი

პროექტის მისამართი

ქ. თბილისი, ზ. გედევანიშვილის ქუჩა №21
(ს.კ. 01.16.07.002.041)

დამკვეთი

სტადია	მარტივი	განმარტება
ვე	2022.10.13	

დაკვეთის №

CAD DWG ფაილი 01.sqemebi.dwg

მთ. კონსტრუქტორი:		ა. კორტავა
შეასრულა		ბ. ჩხიკვაძე
შეამოწმა		ზ. ვაშაკიძე

სააგტორო უფლებები

ნახაზის დასახელება

ფრაგმენტი 1; 2; 3
-7.20 ნიშნულვე

კ-1.04

A3

გადახურვის ფილის საყალიბე გეგმა -4.20 ნიშნულზე



პროექტის დასახელება

მრავალბინიანი საცხოვრებელი სახლი

პროექტის მისამართი

ქ. თბილისი, გ. გელოვანიშვილის ქუჩა №21
(ს.კ. 01.16.07.002.041)

დამკვეთი

სტადია	მარილი	განმარტება
მკ	2022.10.13	

დაკვეთის №

CAD DWG ფაილი 01.sqemebi.dwg

მთ. კონსტრუქტორი:	ა. კორტავა
შესრულა	ბ. ჩხიკვაძე
შეამოწმა	ზ. ვაშაკიძე

საავტორო უფლებები

ნახაზის დასახელება

გადახურვის ფილის საყალიბე გეგმა -4.20 ნიშნულზე

კ-1.05

A3

ფრაგმენტი 1

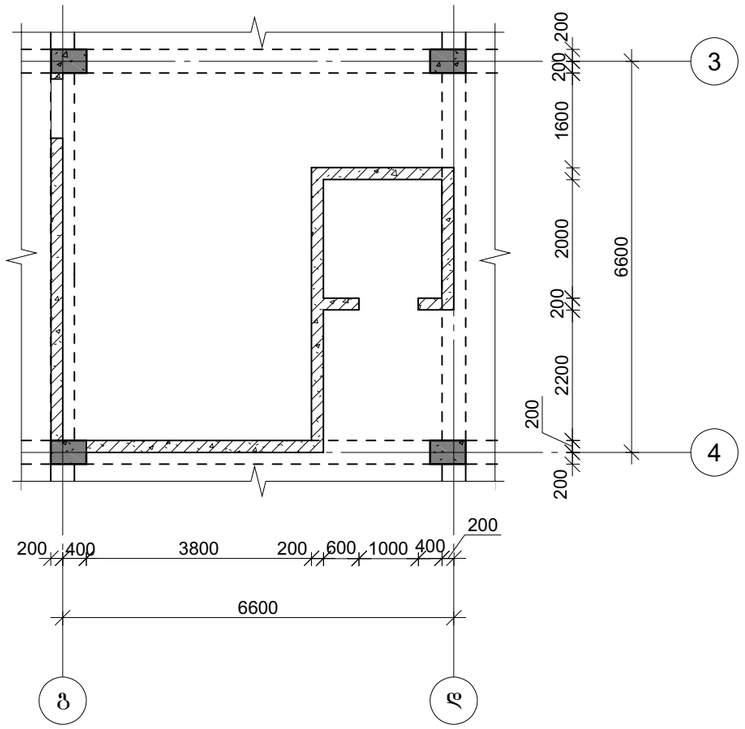

ფრაგმენტი 2

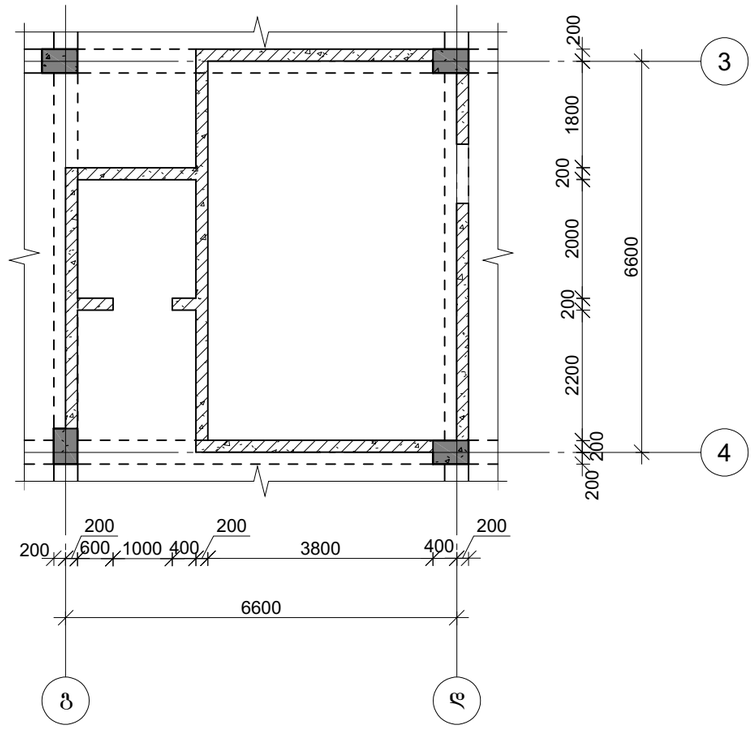

ფრაგმენტი 3

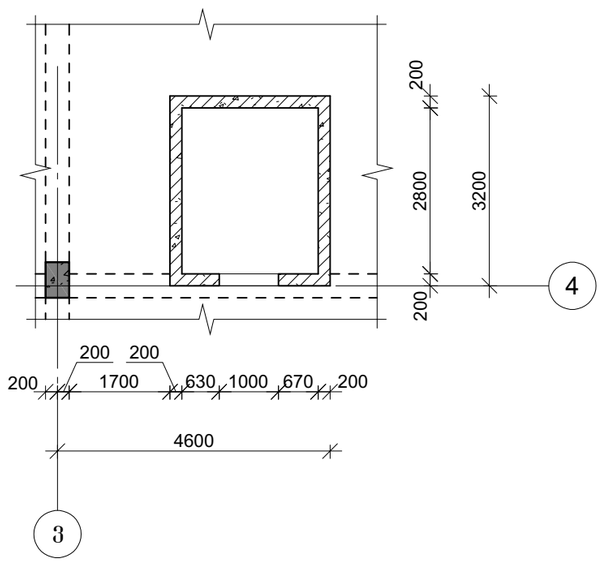

პროექტის დასახელება

მრავალბინიანი საცხოვრებელი სახლი

პროექტის მისამართი

ქ. თბილისი, გ. გელოვანი შვილის ქუჩა №21
(ს.კ. 01.16.07.002.041)

დამკვეთი

სტადია	მარილი	განმარტება
მპ	2022.10.13	

დაკვეთის №

CAD DWG ფაილი 01.sqemebi.dwg

მთ. კონსტრუქტორი:		ა. კორტავა
შეასრულა		ბ. ჩხიკვაძე
შეამოწმა		გ. ვაშაკიძე

საავტორო უფლებები

ნახაზის დასახელება

ფრაგმენტი 1; 2; 3
-4.20 ნიშნულზე

კ-1.06

A3

გადახურვის ფილის საყალიბე გეგმა 0.00 ნიშნულზე

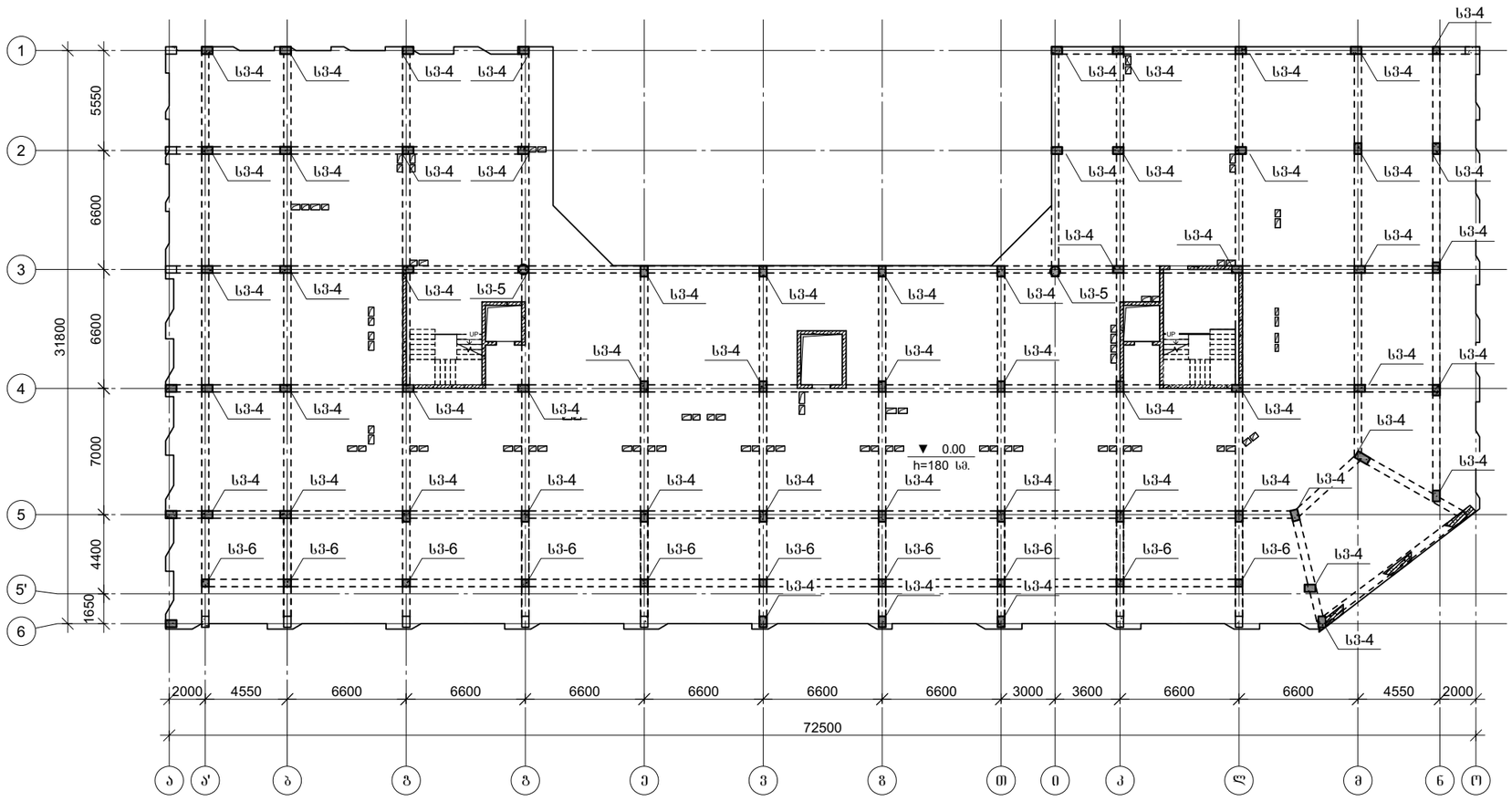

პროექტის დასახელება

მრავალბინიანი საცხოვრებელი სახლი

პროექტის მისამართი

ქ. თბილისი, გ. გელოვანი შვილის ქუჩა №21
(ს.კ. 01.16.07.002.041)

დამკვეთი

სტადია	მარიღი	განმარტება
მპ	2022.10.13	

დაკვეთის №

CAD DWG ფაილი 01.sqemebi.dwg

მთ. კონსტრუქტორი:		ა. კორტავა
შესრულა		ბ. ჩხიკვაძე
შეამოწმა		გ. ვაშაკიძე

საავტორო უფლებები

ნახაზის დასახელება

გადახურვის ფილის საყალიბე გეგმა 0.00 ნიშნულზე

კ-1.07

A3

ფრაგმენტი 1

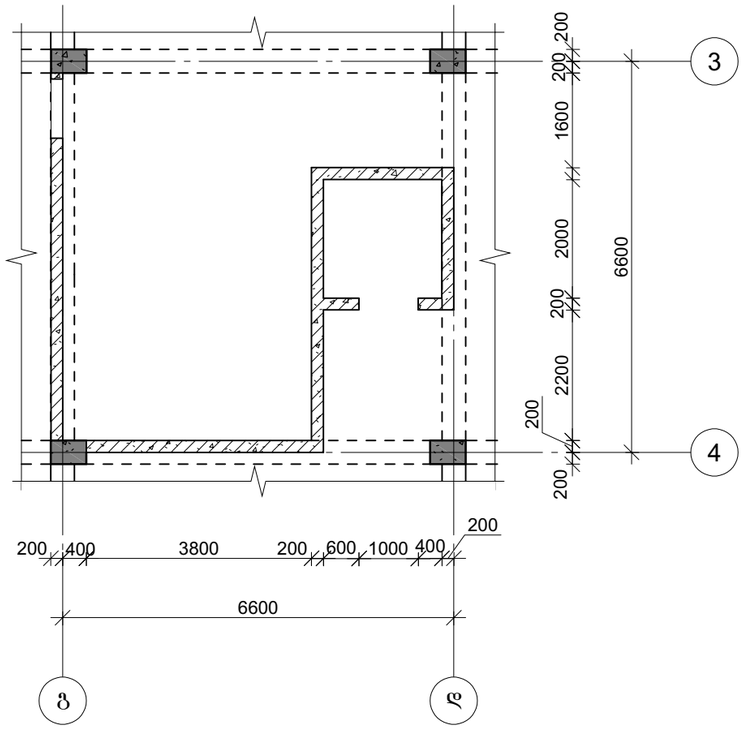

ფრაგმენტი 2

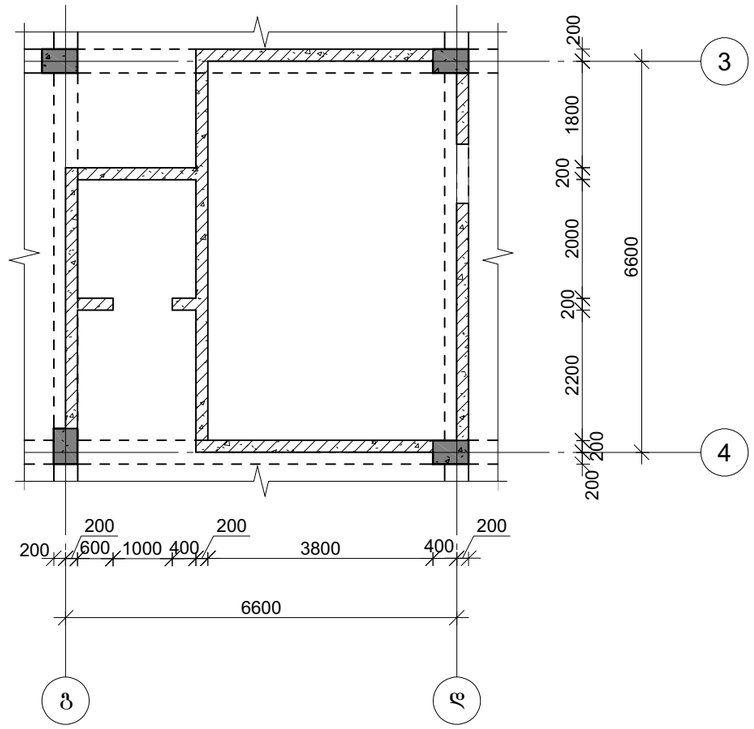

ფრაგმენტი 3

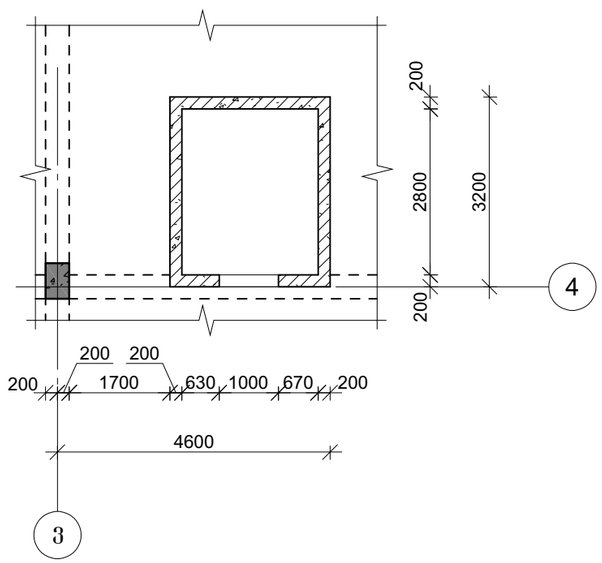

პროექტის დასახელება

მრავალბინიანი საცხოვრებელი სახლი

პროექტის მისამართი

ქ. თბილისი, გ. გელოვანი შვილის ქუჩა №21
(ს.კ. 01.16.07.002.041)

დამკვეთი

სტადია	მარილი	განმარტება
მპ	2022.10.13	

დაკვეთის №

CAD DWG ფაილი 01.sqemebi.dwg

მთ. კონსტრუქტორი:		ა. კორტავა
შეასრულა		ბ. ჩხიკვაძე
შეამოწმა		გ. ვაშაკიძე

საავტორო უფლებები

ნახაზის დასახელება

ფრაგმენტი 1; 2; 3
0.00 ნიშნულზე

კ-1.08

A3

გადახურვის ფილის საყალიბე გეგმა 3.30 ნიშნულზე

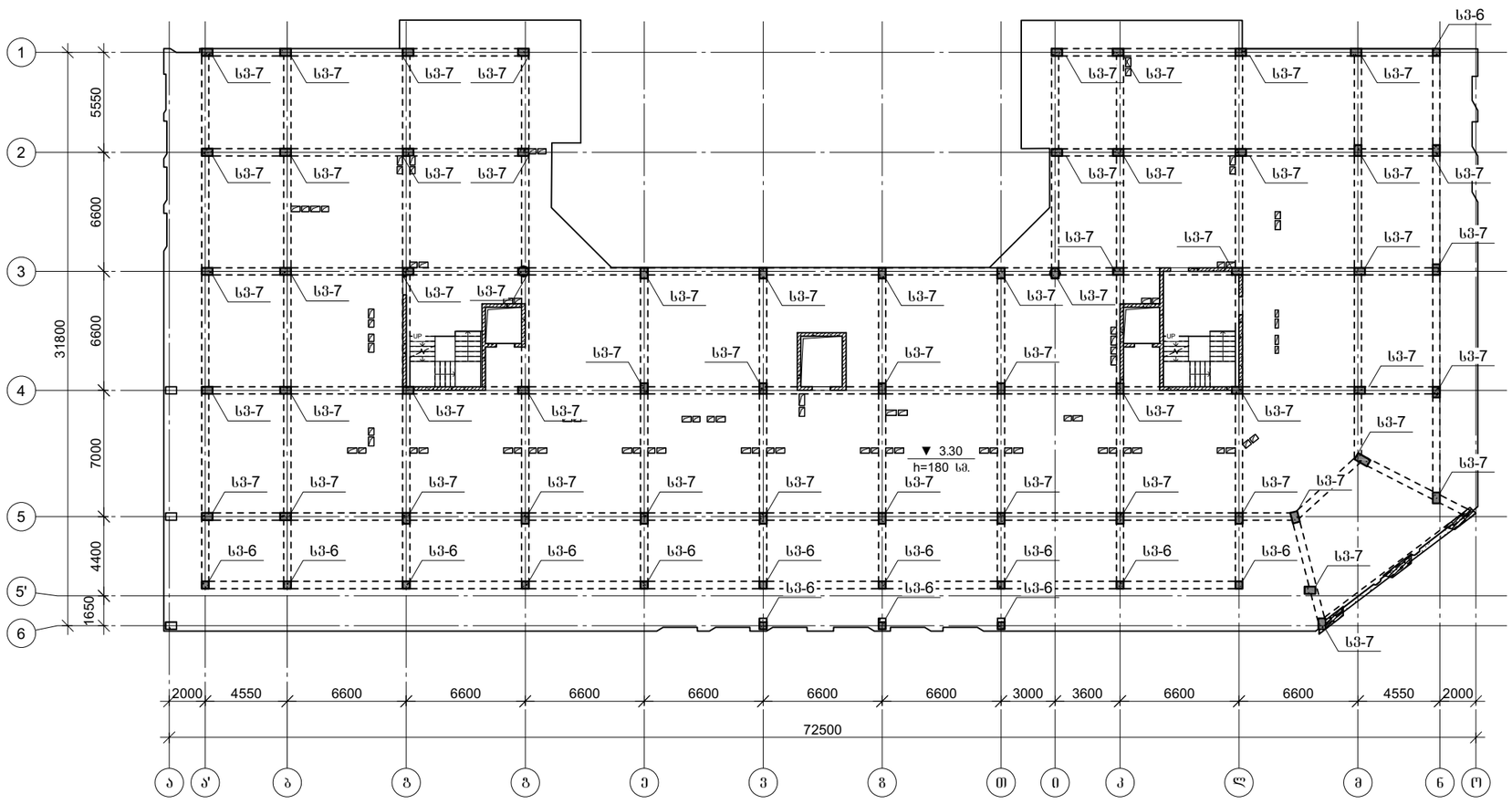

პროექტის დასახელება

მრავალბინიანი საცხოვრებელი სახლი

პროექტის მისამართი

ქ. თბილისი, გ. გელოვანი შვილის ქუჩა №21
(ს.კ. 01.16.07.002.041)

დამკვეთი

სტადია	მარილი	განმარტება
მპ	2022.10.13	

დაკვეთის №

CAD DWG ფაილი 01.sqemebi.dwg

მთ. კონსტრუქტორი:		ა. კორტავა
შესრულა		ბ. ჩხიკვაძე
შეამოწმა		გ. ვაშაკიძე

საავტორო უფლებები

ნახაზის დასახელება

გადახურვის ფილის საყალიბე გეგმა 3.30 ნიშნულზე

კ-1.07

A3

ფრაგმენტი 1

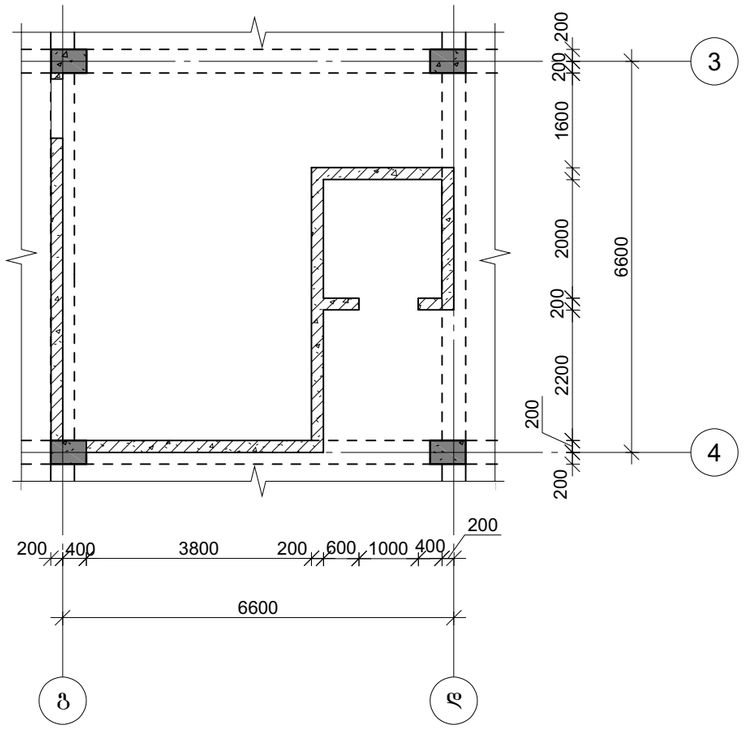

ფრაგმენტი 2

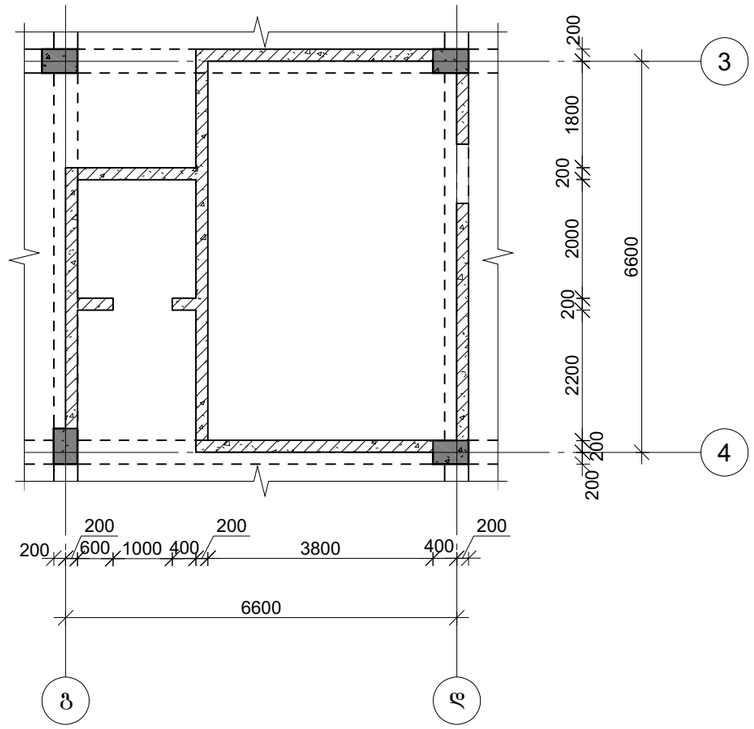

ფრაგმენტი 3

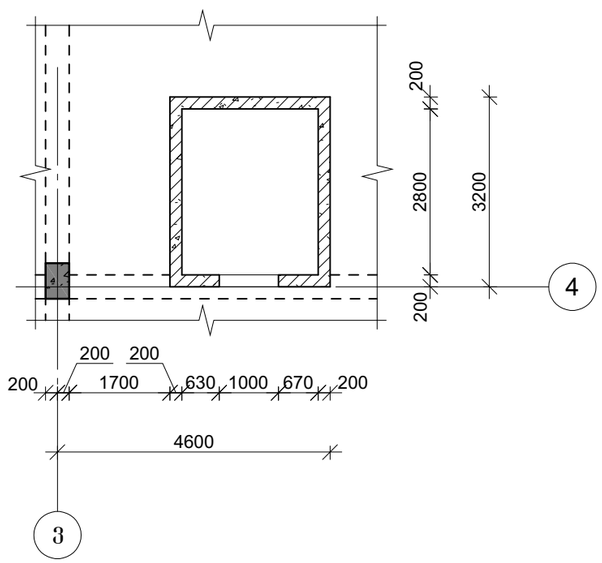

პროექტის დასახელება

მრავალბინიანი საცხოვრებელი სახლი

პროექტის მისამართი

ქ. თბილისი, გ. გელოვანი შვილის ქუჩა №21
(ს.კ. 01.16.07.002.041)

დამკვეთი

სტადია	მარილი	განმარტება
მპ	2022.10.13	

დაკვეთის №

CAD DWG ფაილი 01.sqemebi.dwg

მთ. კონსტრუქტორი:		ა. კორტავა
შეასრულა		ბ. ჩხიკვაძე
შეამოწმა		გ. ვაშაკიძე

საავტორო უფლებები

ნახაზის დასახელება

ფრაგმენტი 1; 2; 3
3.30 ნიშნულზე

კ-1.08

A3

გადახურვის ფილის საყალიბე გეგმა 6.60 ნიშნულზე

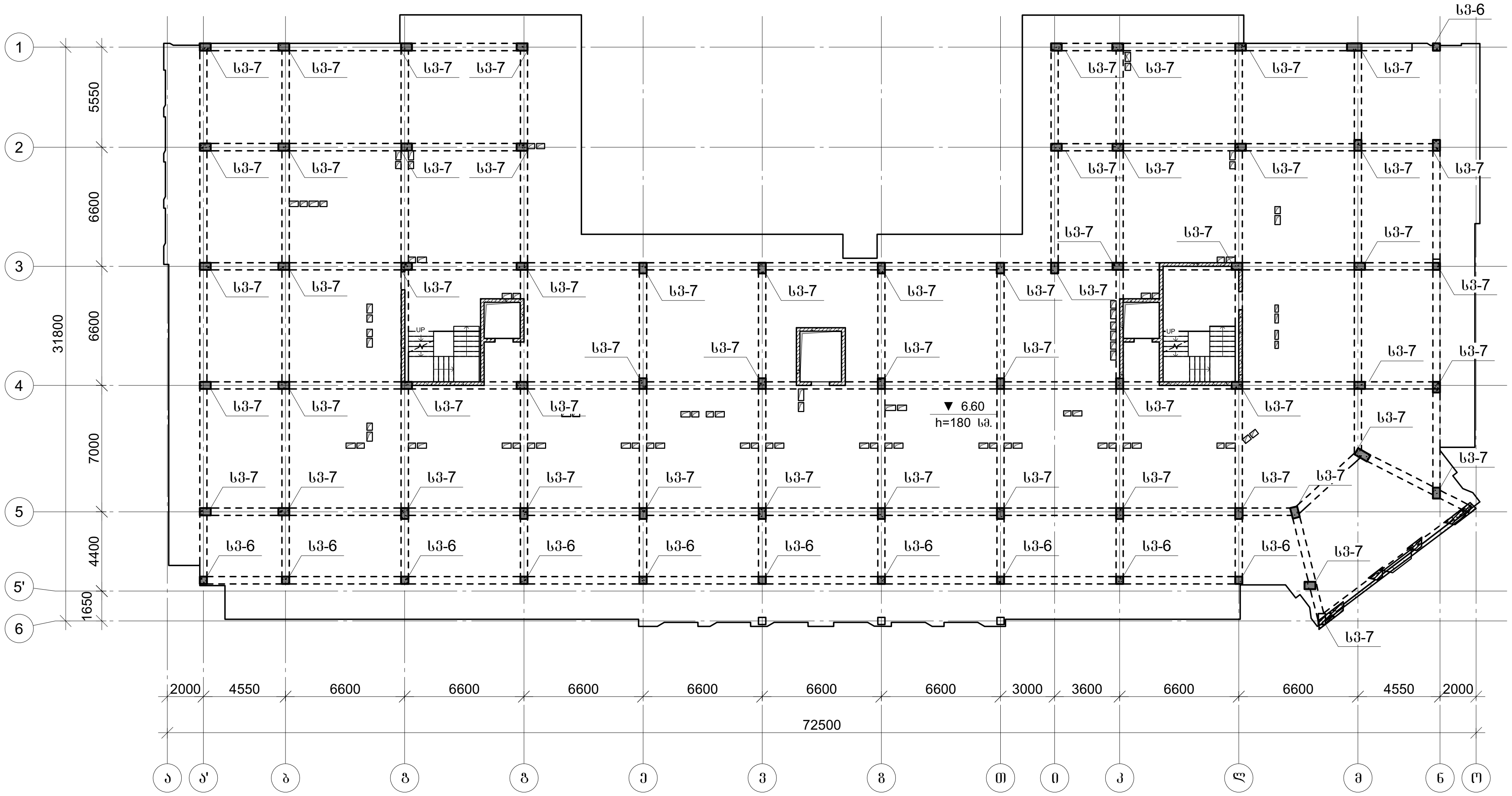

პროექტის დასახელება

მრავალბინიანი საცხოვრებელი სახლი

პროექტის მისამართი

ქ. თბილისი, გ. გედევანიშვილის ქუჩა №21
(ს.კ. 01.16.07.002.041)

დამკვეთი

სტადია	თარიღი	განმარტება
მპ	2022.10.13	

დაკვეთის №

CAD DWG ფაილი 01.sqemebi.dwg

მთ. კონსტრუქტორი:	ა. კორტავა
შეასრულა	ბ. ჩხიკვაძე
შეამოწმა	გ. ვაშაკიძე

საავტორო უფლებები

ნახაზის დასახელება

გადახურვის ფილის საყალიბე გეგმა 6.60 ნიშნულზე

კ-1.07

A3

ფრაგმენტი 1

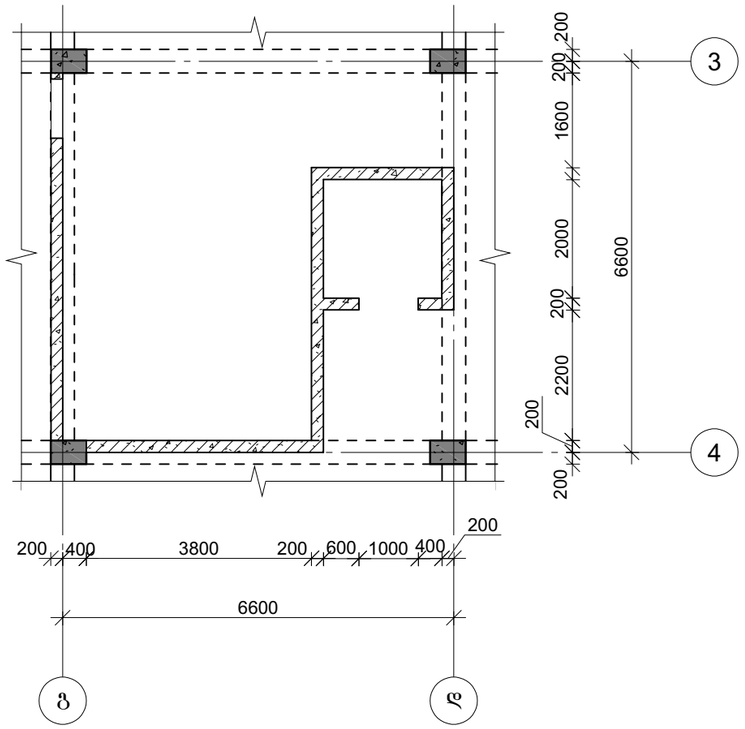

ფრაგმენტი 2

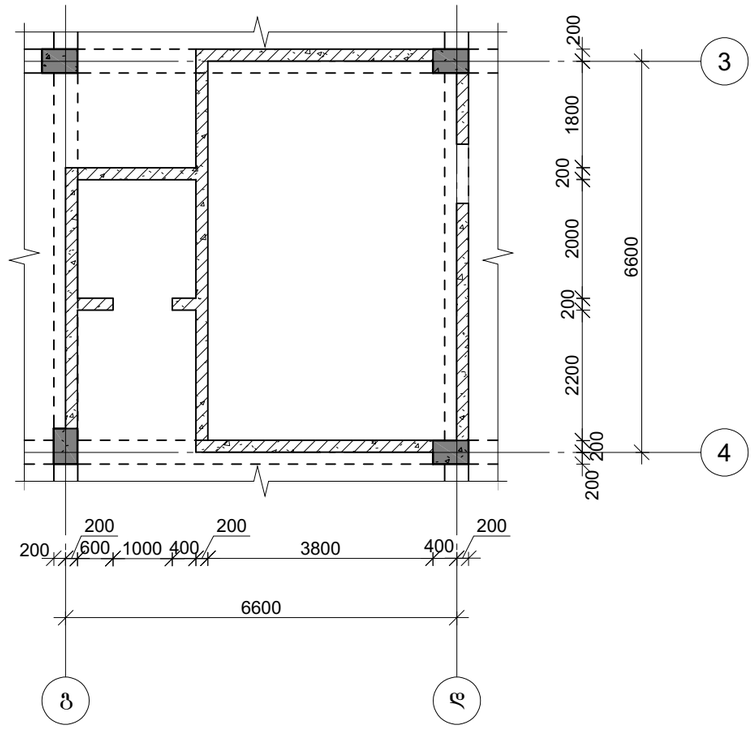

ფრაგმენტი 3

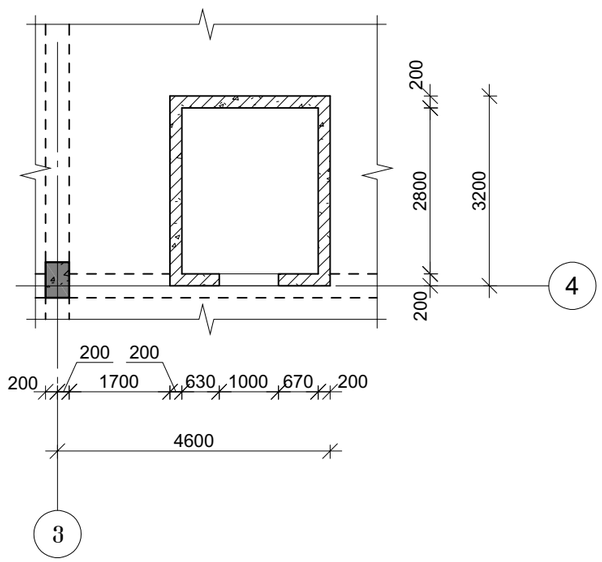

პროექტის დასახელება

მრავალბინიანი საცხოვრებელი სახლი

პროექტის მისამართი

ქ. თბილისი, გ. გელოვანი შვილის ქუჩა №21
(ს.კ. 01.16.07.002.041)

დამკვეთი

სტადია	მარილი	განმარტება
მპ	2022.10.13	

დაკვეთის №

CAD DWG ფაილი 01.sqemebi.dwg

მთ. კონსტრუქტორი:		ა. კორტავა
შეასრულა		ბ. ჩხიკვაძე
შეამოწმა		გ. ვაშაკიძე

საავტორო უფლებები

ნახაზის დასახელება

ფრაგმენტი 1; 2; 3
6.60 ნიშნულზე

კ-1.08

A3

გადახურვის ფილის საყალიბე გეგმა 9.90 ნიშნულზე

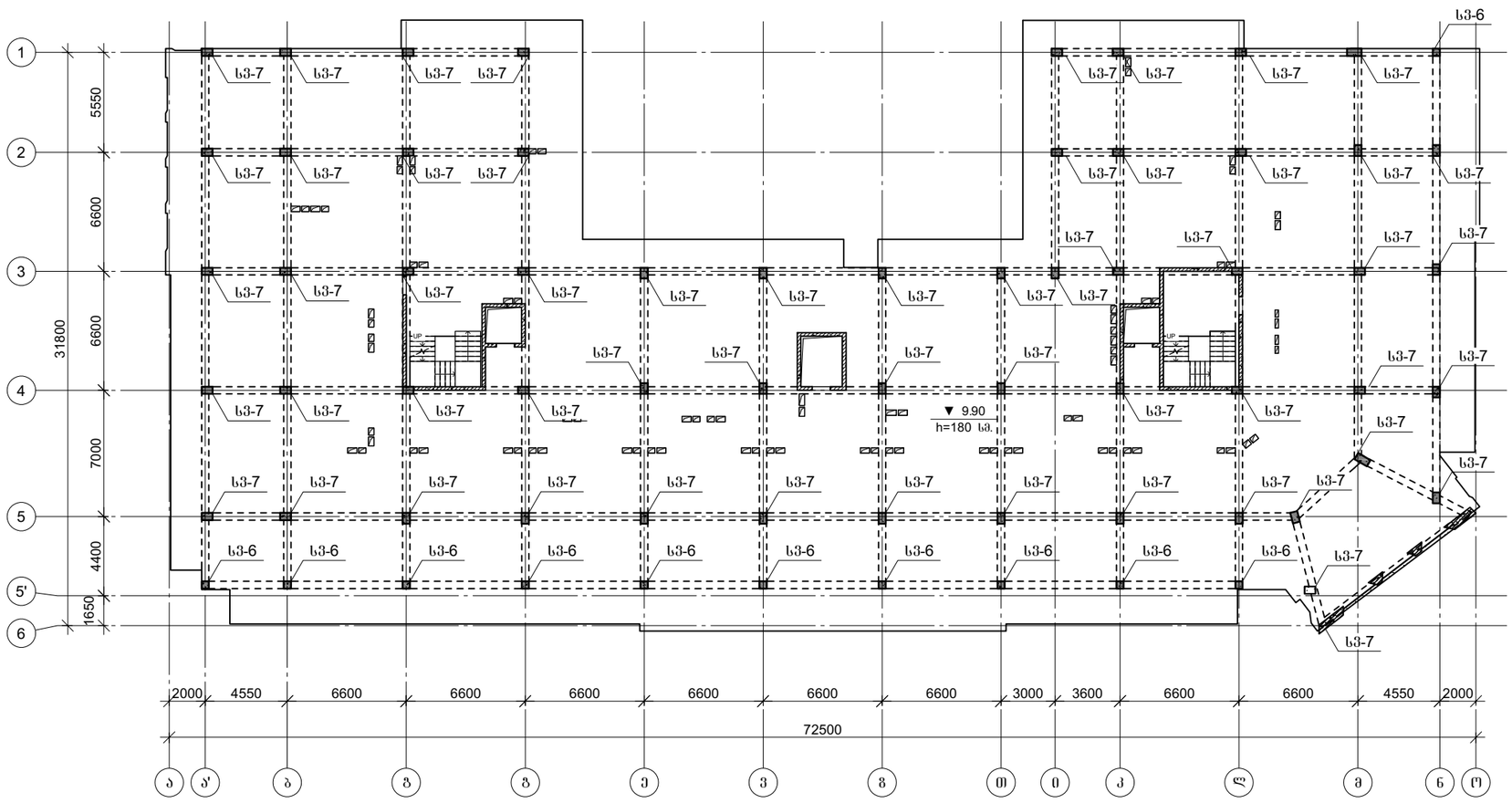

პროექტის დასახელება

მრავალბინიანი საცხოვრებელი სახლი

პროექტის მისამართი

ქ. თბილისი, გ. გელოვანი№ქუჩა №21
(ს.კ. 01.16.07.002.041)

დამკვეთი

სტადია	მარიღი	განმარტება
მკ	2022.10.13	

დაკვეთის №

CAD DWG ფაილი 01.sqemebi.dwg

მთ. კონსტრუქტორი:		ა. კორტავა
შესრულა		ბ. ჩხიკვაძე
შეამოწმა		გ. ვაშაკიძე

საპეტრო უწლებები

ნახაზის დასახელება

გადახურვის ფილის საყალიბე გეგმა 6.60 ნიშნულზე

კ-1.09

A3

ფრაგმენტი 1

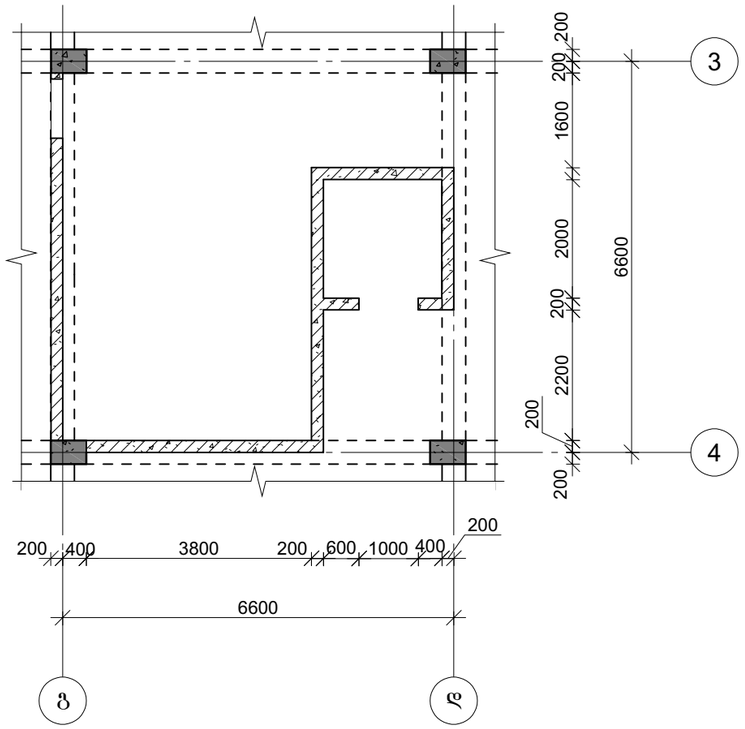

ფრაგმენტი 2

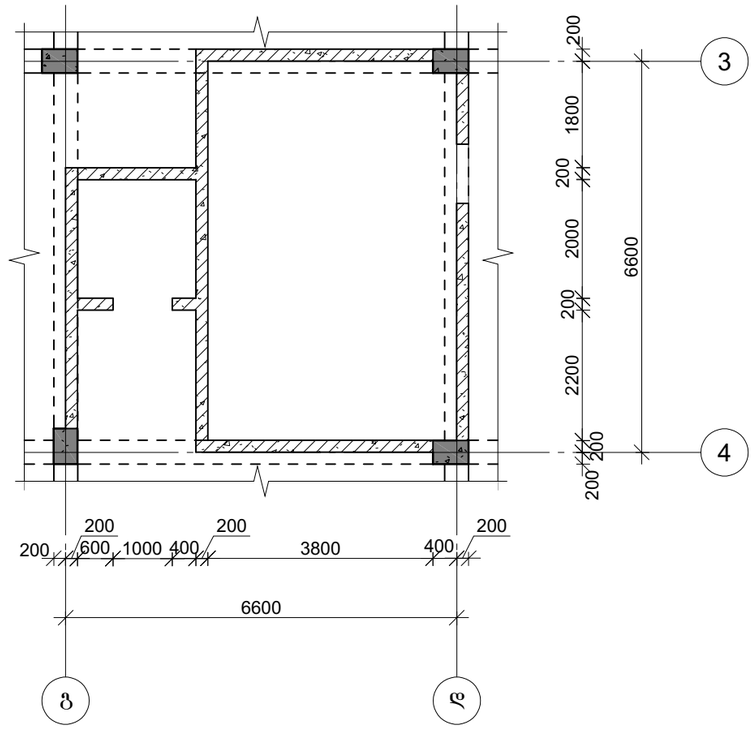

ფრაგმენტი 3

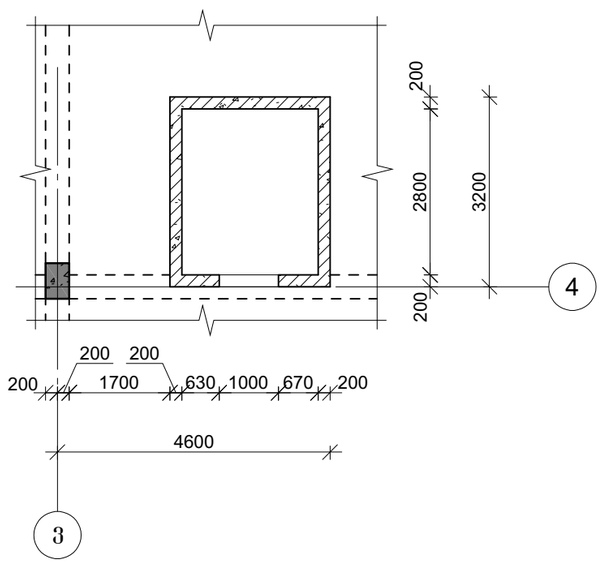

პროექტის დასახელება

მრავალბინიანი საცხოვრებელი სახლი

პროექტის მისამართი

ქ. თბილისი, გ. გელოვანი შვილის ქუჩა №21
(ს.კ. 01.16.07.002.041)

დამკვეთი

სტადია	მარილი	განმარტება
მპ	2022.10.13	

დაკვეთის №

CAD DWG ფაილი 01.sqemebi.dwg

მთ. კონსტრუქტორი:	ა. კორტავა
შეასრულა	ბ. ჩხიკვაძე
შეამოწმა	გ. ვაშაკიძე

საავტორო უფლებები

ნახაზის დასახელება

ფრაგმენტი 1; 2; 3
9.90 ნიშნულზე

კ-1.10

A3

გადახურვის ფილის საყალიბე გეგმა 13.20 ნიშნულზე

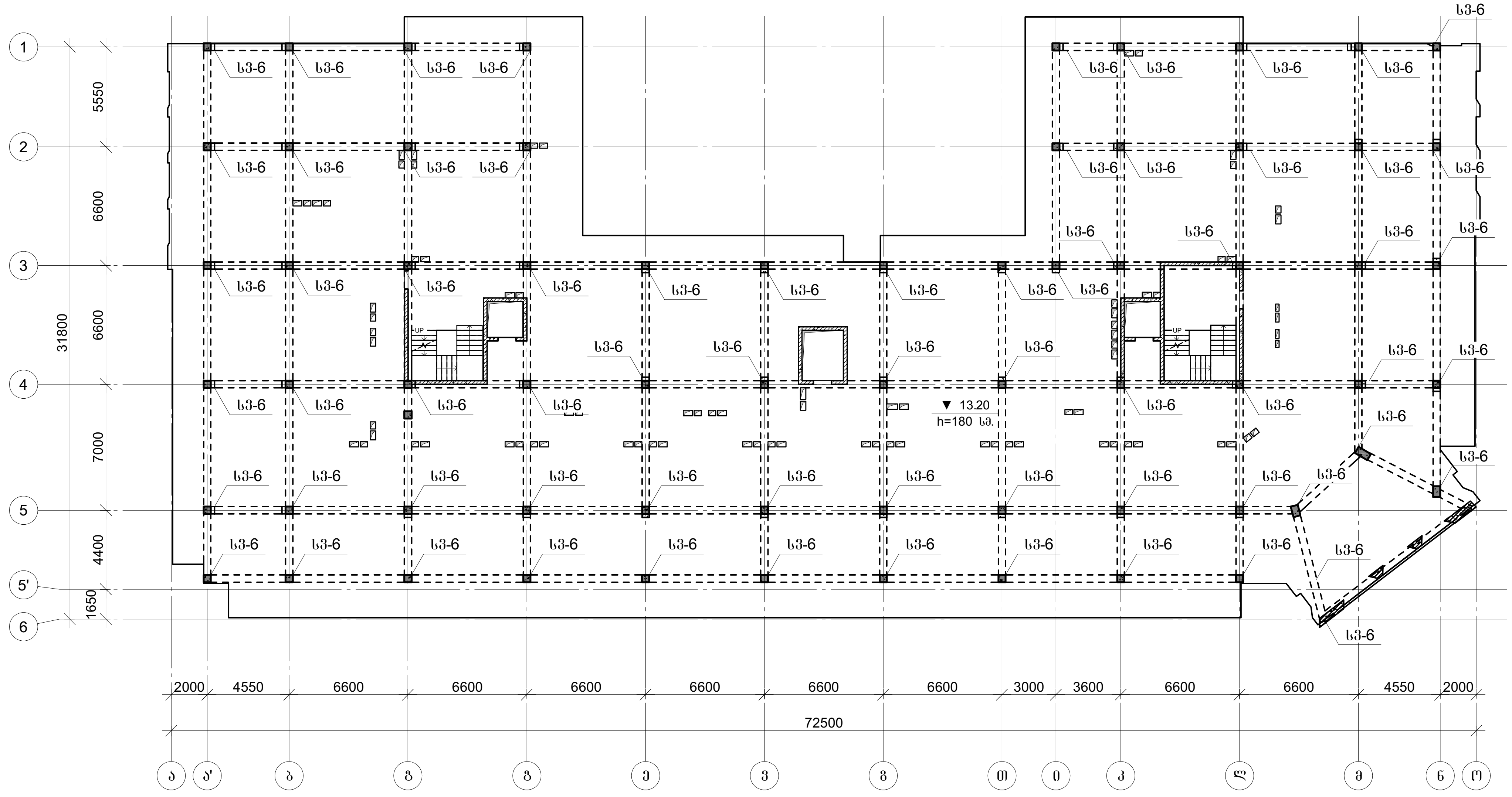

პროექტის დასახელება

მრავალბინიანი საცხოვრებელი სახლი

პროექტის მისამართი

ქ. თბილისი, ბ. ბედიანიშვილის ქუჩა №21
(ს.კ. 01.16.07.002.041)

დამკვეთი

სტადია	თარიღი	განმარტება
მპ	2022.10.13	

დაკვეთის №

CAD DWG ფაილი 01.sqemebi.dwg

მთ. კონსტრუქტორი: ა. კორტავა

შემსრულა ბ. ჩხიკვაძე

შემოწმება გ. ვაშაკიძე

საავტორო უფლებები

ნახაზის დასახელება

გადახურვის ფილის საყალიბე გეგმა 13.20 ნიშნულზე

კ-1.11

A3

ფრაგმენტი 1

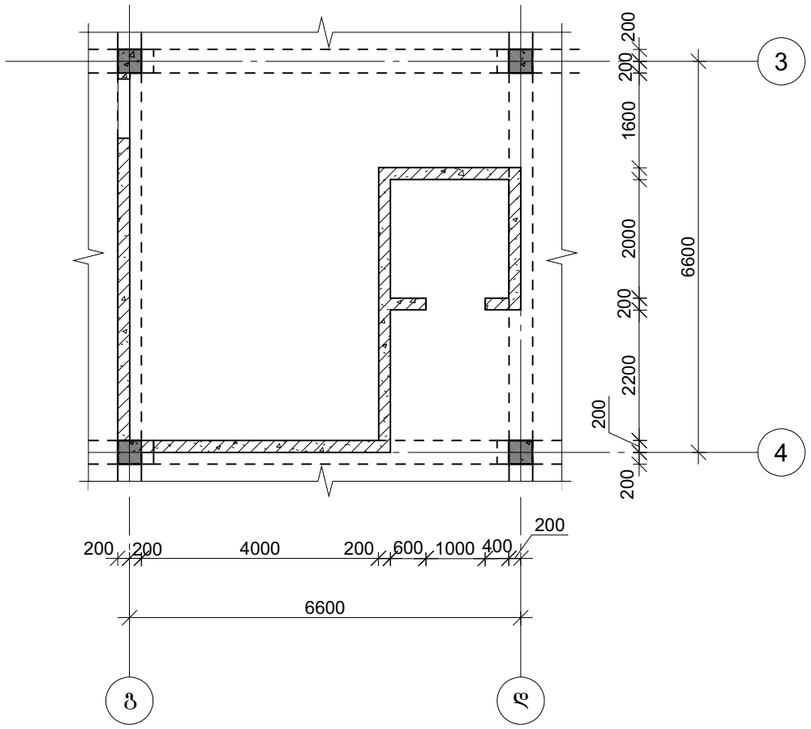

ფრაგმენტი 2

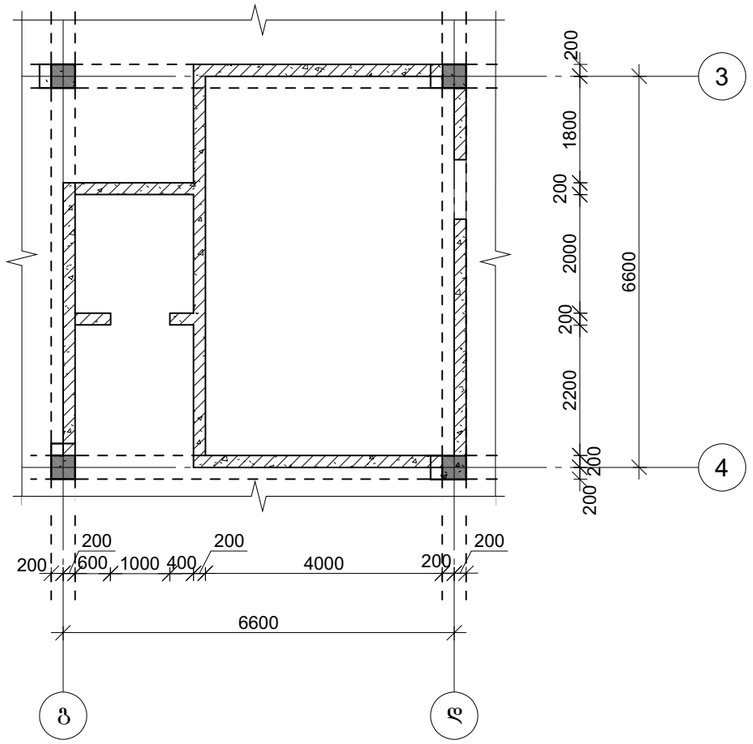

ფრაგმენტი 3

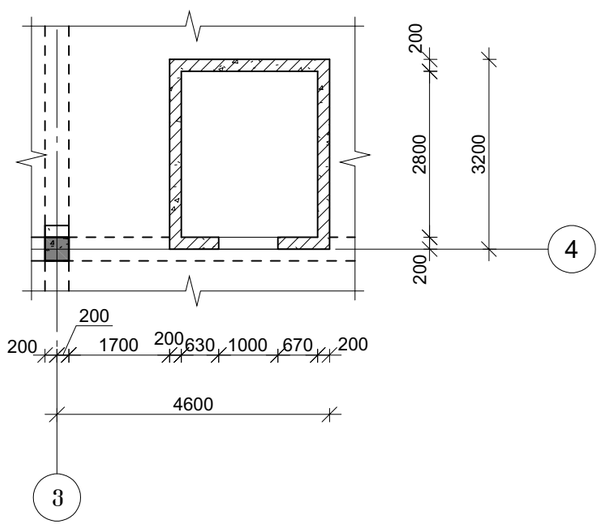

პროექტის დასახელება

მრავალბინიანი საცხოვრებელი სახლი

პროექტის მისამართი

ქ. თბილისი, გ. გელოვანი შვილის ქუჩა №21
(ს.კ. 01.16.07.002.041)

დამკვეთი

სტადია	მარილი	განმარტება
მპ	2022.10.13	

დაკვეთის №

CAD DWG ფაილი 01.sqemebi.dwg

მთ. კონსტრუქტორი:	ა. კორტავა
შესრულა	ბ. ჩხიკვაძე
შეამოწმა	ზ. ვაშაკიძე

საავტორო უფლებები

ნახაზის დასახელება

ფრაგმენტი 1; 2; 3
13.20 ნიშნულზე

კ-1.12

A3

გადახურვის ფილის საყალიბე გეგმა 16.50 ნიშნულზე

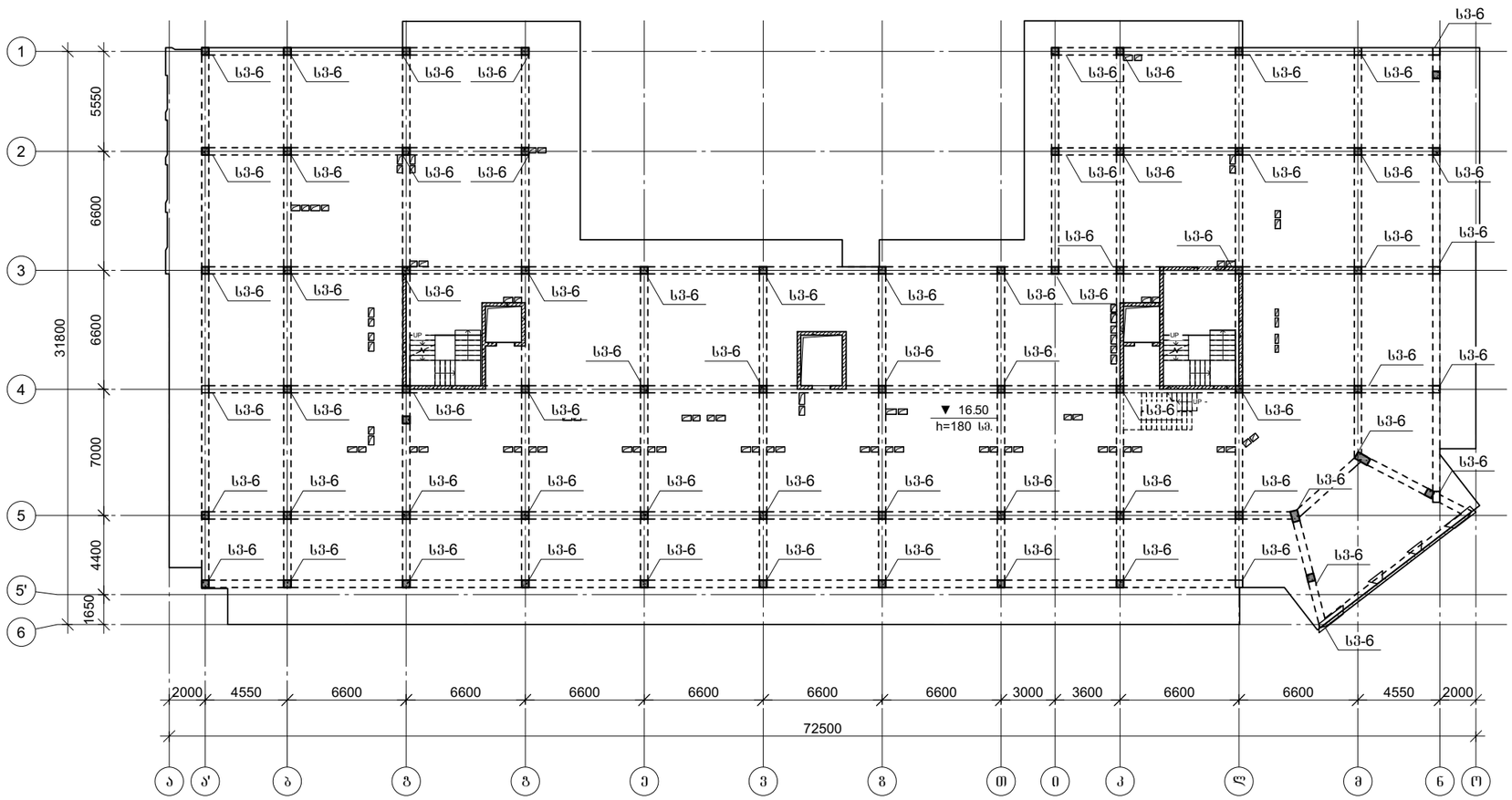

პროექტის დასახელება

მრავალბინიანი საცხოვრებელი სახლი

პროექტის მისამართი

ქ. თბილისი, გ. გელოვანი შვილის ქუჩა №21
(ს.კ. 01.16.07.002.041)

დამკვეთი

სტადია	მარტივი	განმარტება
თარიღი	2022.10.13	
დაკვეთის №		
CAD DWG ფაილი	01.sqemebi.dwg	

მთ. კონსტრუქტორი: ა. კორტავა

შემსრულა: ბ. ჩხიკვაძე

შემმოწმა: გ. ვაშაკიძე

საავტორო უფლებები

ნახაზის დასახელება

გადახურვის ფილის საყალიბე გეგმა 16.50 ნიშნულზე

კ-1.11

A3

ფრაგმენტი 1

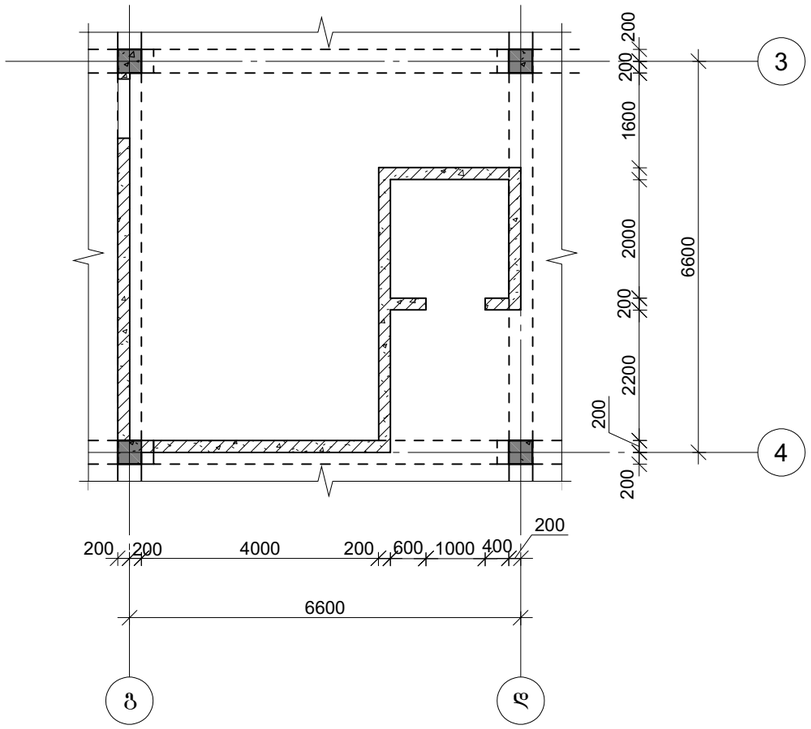

ფრაგმენტი 2

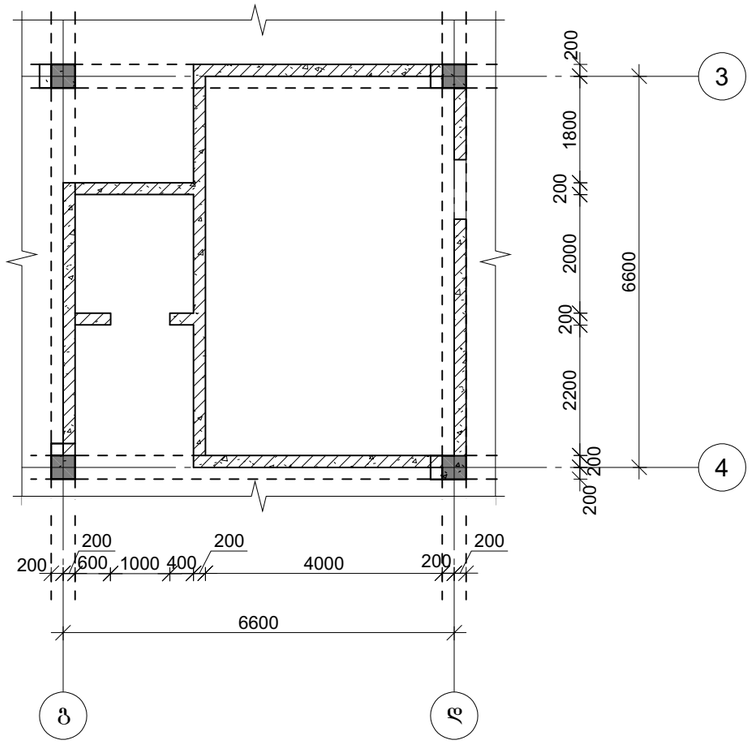

ფრაგმენტი 3

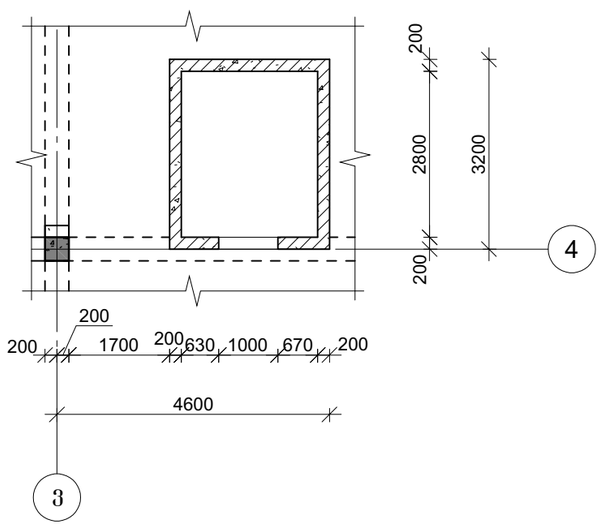

პროექტის დასახელება

მრავალბინიანი საცხოვრებელი სახლი

პროექტის მისამართი

ქ. თბილისი, გ. გელოვანი შვილის ქუჩა №21
(ს.კ. 01.16.07.002.041)

დამკვეთი

სტადია	ოარიდი	განმარტება
მპ	2022.10.13	

დაკვეთის №

CAD DWG ფაილი 01.sqemebi.dwg

მთ. კონსტრუქტორი:	ა. კორტავა
შესრულა	ბ. ჩხიკვაძე
შეამოწმა	ზ. ვაშაკიძე

საავტორო უფლებები

ნახაზის დასახელება

ფრაგმენტი 1; 2; 3
16.50 ნიშნულზე

კ-1.12

A3

გადახურვის ფილის საყალიბე გეგმა 19.80 ნიშნულზე

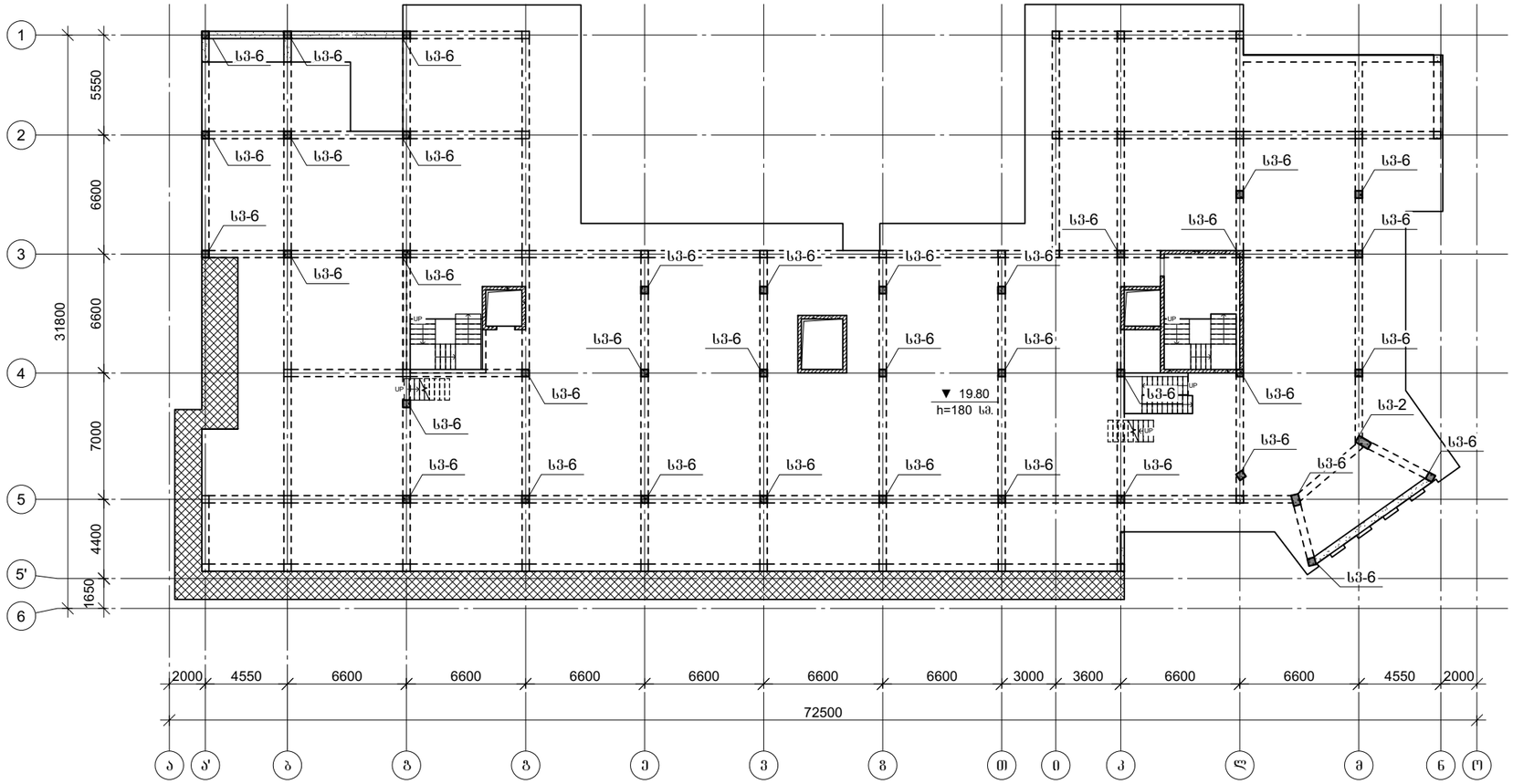

პროექტის დასახელება

მრავალბინიანი საცხოვრებელი სახლი

პროექტის მისამართი

ქ. თბილისი, გ. გედევანიშვილის ქუჩა №21
(ს.კ. 01.16.07.002.041)

დამკვეთი

სტადია	მარტივი	განმარტება
თარიღი	2022.10.13	
დაკვეთის №		
CAD DWG ფაილი	01.sqemebi.dwg	

მთ. კონსტრუქტორი: ა. კორტავა

შემსრულა: ბ. ჩხიკვაძე

შემამოწმა: ზ. ვაშაკიძე

საავტორო უფლებები

ნახაზის დასახელება

გადახურვის ფილის საყალიბე გეგმა 19.80 ნიშნულზე

კ-1.11

A3

ფრაგმენტი 1

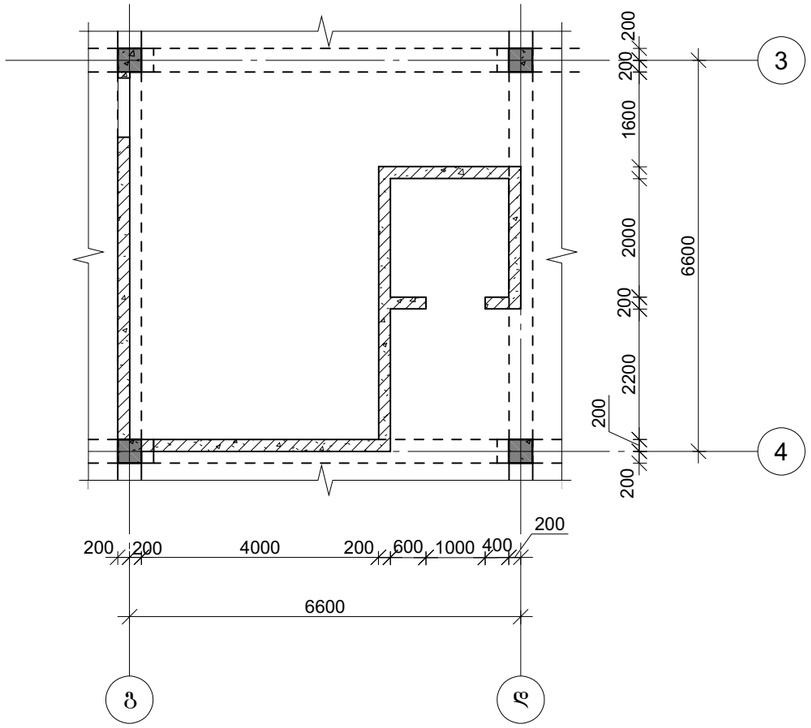

ფრაგმენტი 2

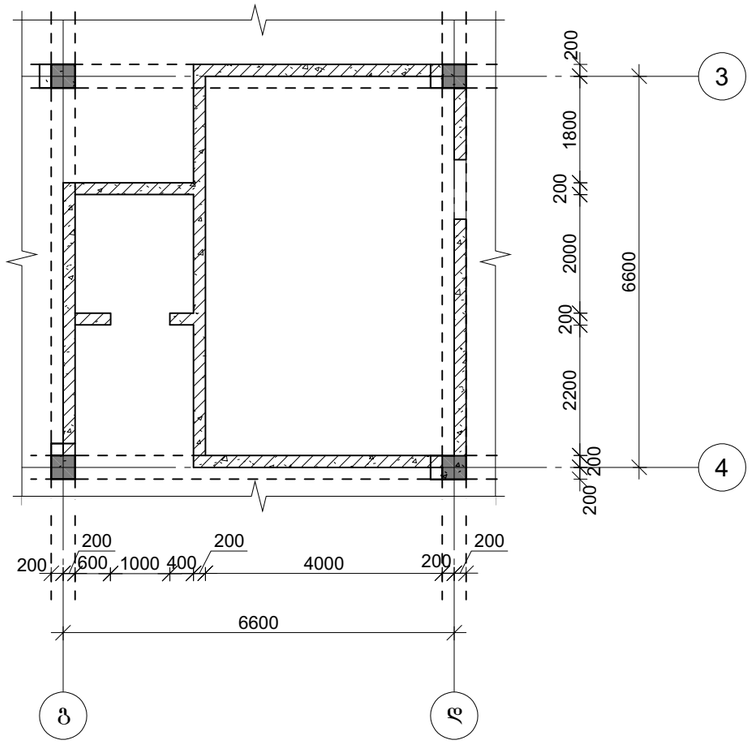

ფრაგმენტი 3

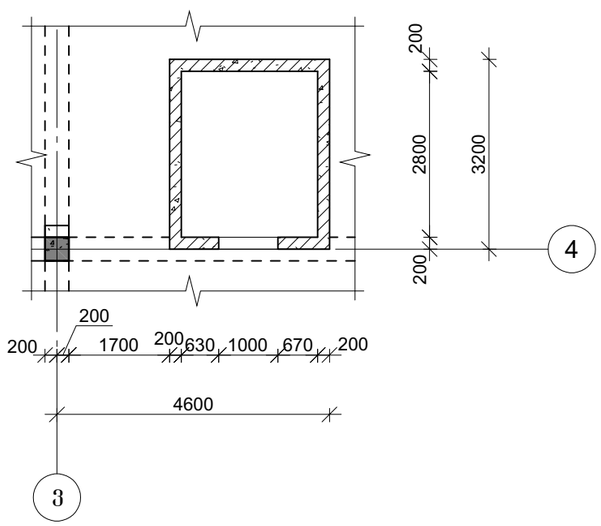

პროექტის დასახელება

მრავალბინიანი საცხოვრებელი სახლი

პროექტის მისამართი

ქ. თბილისი, გ. გელოვანი შვილის ქუჩა №21
(ს.კ. 01.16.07.002.041)

დამკვეთი

სტადია	ოარიდი	განმარტება
მპ	2022.10.13	

დაკვეთის №

CAD DWG ფაილი 01.sqemebi.dwg

მთ. კონსტრუქტორი:	ა. კორტავა
შეასრულა	ბ. ჩხიკვაძე
შეამოწმა	ზ. ვაშაკიძე

საავტორო უფლებები

ნახაზის დასახელება

ფრაგმენტი 1; 2; 3
19.80 ნიშნულზე

კ-1.12

A3

გადახურვის ფილის საყალიბე გეგმა 21.30 ნიშნულზე

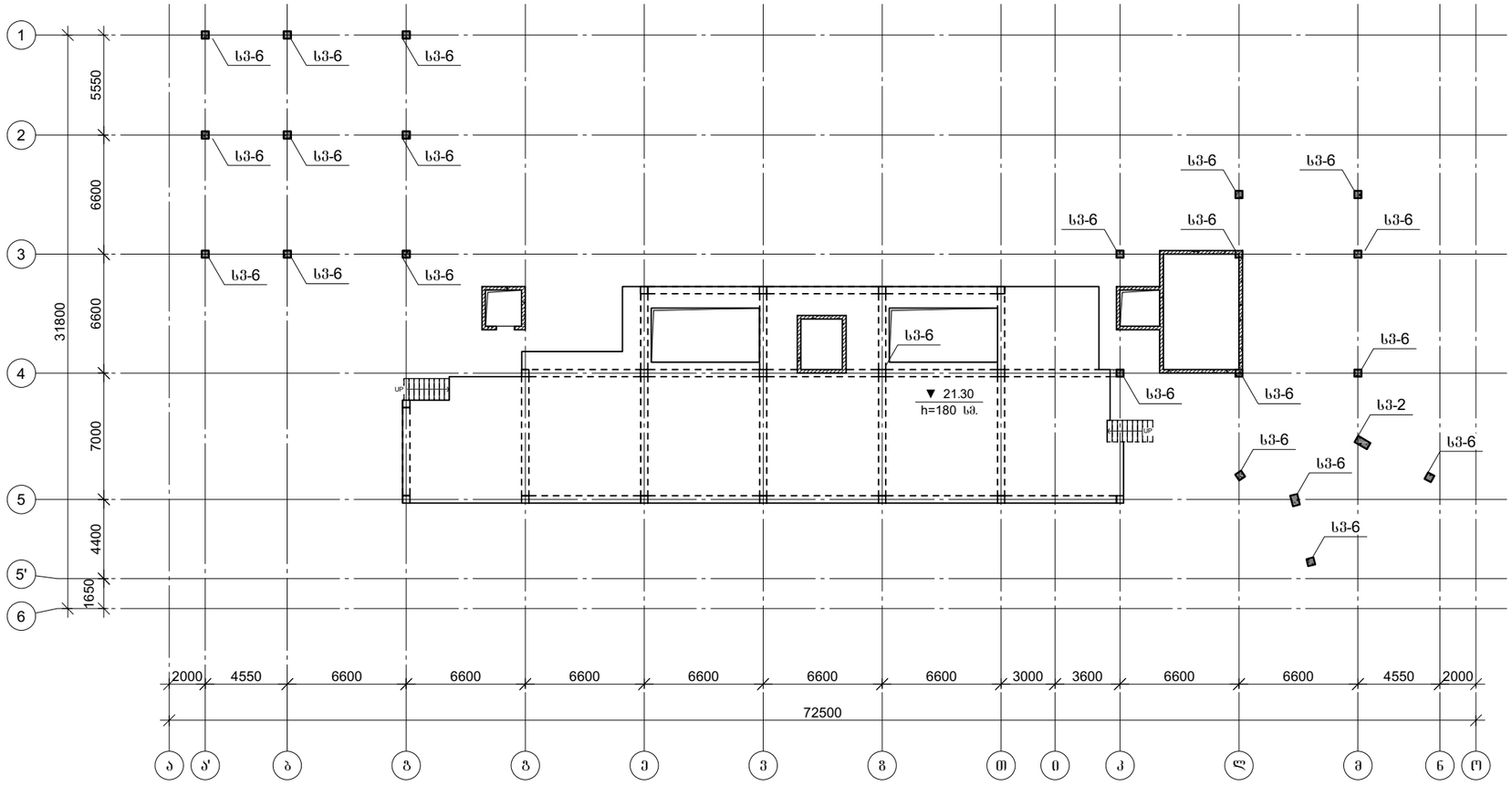

პროექტის დასახელება

მრავალბინიანი საცხოვრებელი სახლი

პროექტის მისამართი

ქ. თბილისი, გ. გედევანიშვილის ქუჩა №21
(ს.კ. 01.16.07.002.041)

დამკვეთი

სტადია	ოარიდი	განმარტება
მპ	2022.10.13	

დაკვეთის №

CAD DWG ფაილი 01.sqemebi.dwg

მთ. კონსტრუქტორი:		ა. კორტავა
შეასრულა		ბ. ხხიკვაძე
შეამოწმა		ზ. ვაშაკიძე

საავტორო უფლებები

ნახაზის დასახელება

გადახურვის ფილის საყალიბე გეგმა 19.80 ნიშნულზე

კ-1.13

A3

გადახურვის ფილის საყალიბე გეგმა 21.30 ნიშნულზე

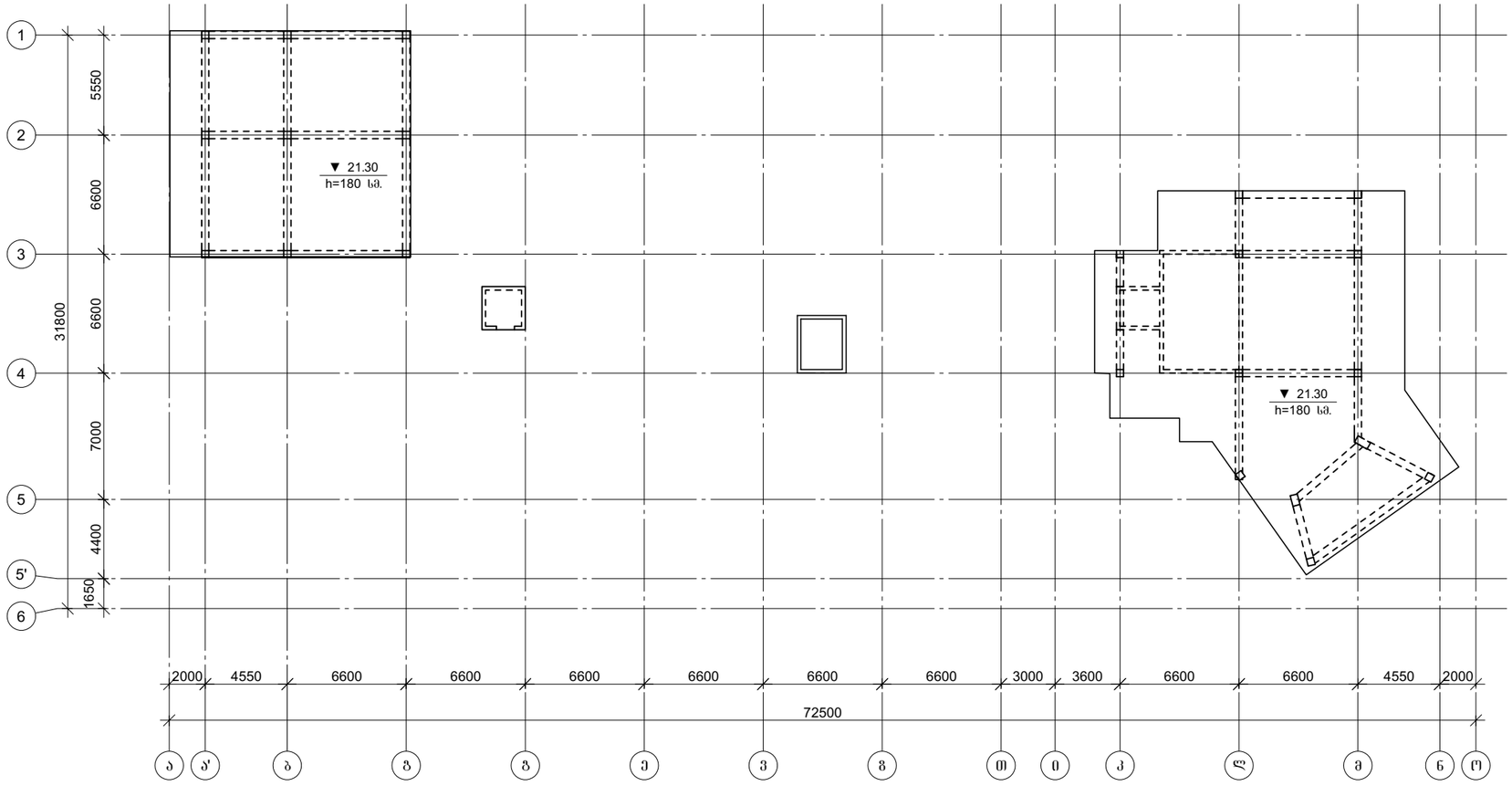

პროექტის დასახელება

მრავალბინიანი საცხოვრებელი სახლი

პროექტის მისამართი

ქ. თბილისი, გ. გედევანიშვილის ქუჩა №21
(ს.კ. 01.16.07.002.041)

დამკვეთი

სტადია	მარილი	განმარტება
მპ	2022.10.13	

დაკვეთის №

CAD DWG ფაილი 01.sqemebi.dwg

მთ. კონსტრუქტორი: ა. კორტავა

შეასრულა ბ. ჩხიკვაძე

შეამოწმა ზ. ვაშაკიძე

საავტორო უფლებები

ნახაზის დასახელება

გადახურვის ფილის საყალიბე გეგმა 19.80 ნიშნულზე

კ-1.13

A3

საძირკვლის ფილის ქვედა შრის ძირითადი არმირების
გეგმა -10.20 ნიშნულზე

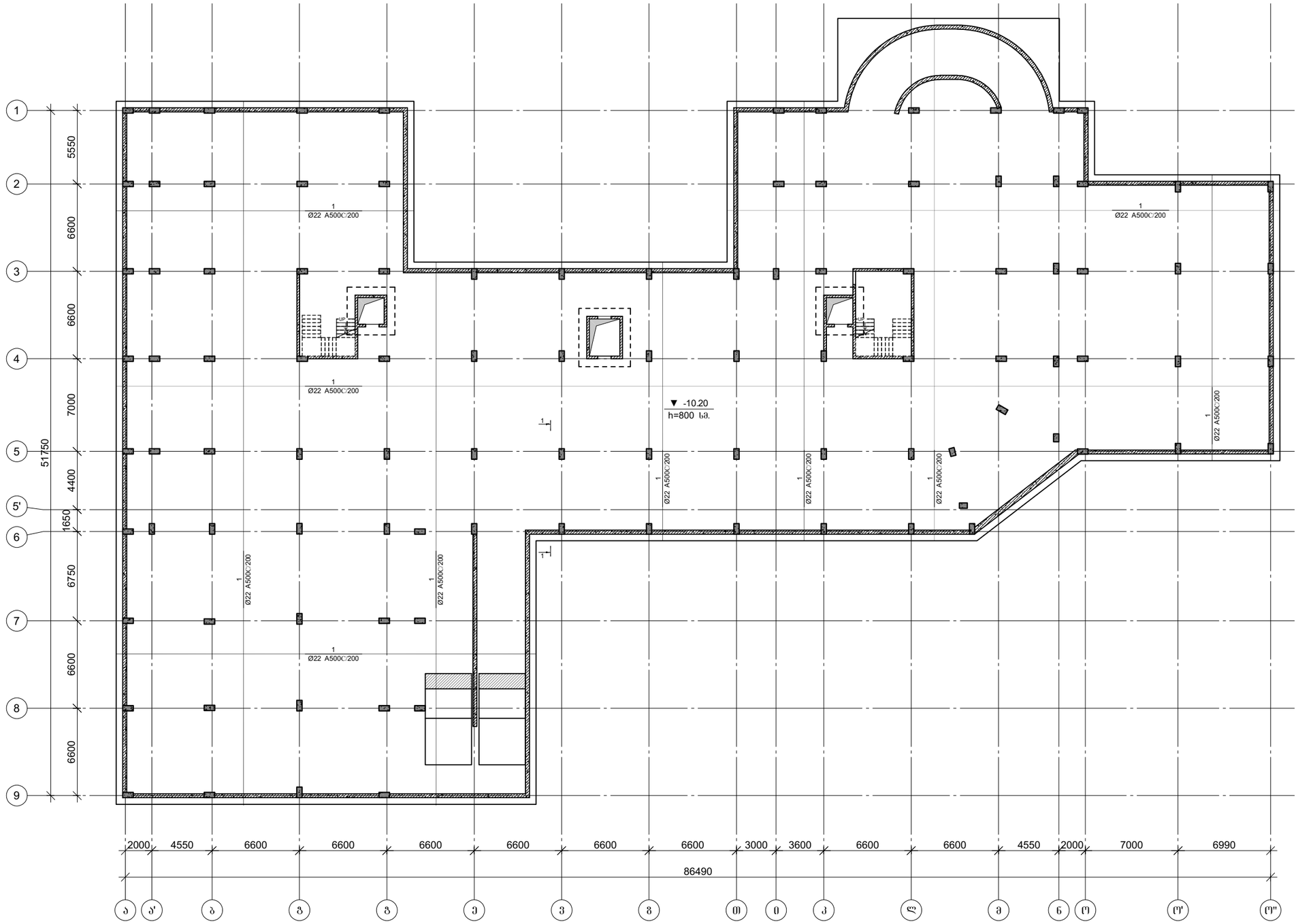

პროექტის დასახელება

მრავალბინიანი საცხოვრებელი სახლი

პროექტის მისამართი

ქ. თბილისი, გ. გედევანიშვილის ქუჩა №21
(ს.კ. 01.16.07.002.041)

დამკვეთი

სტადია	მარიტი	განმარტება
მკ	2022.10.15	

დაკვეთის №

CAD DWG ფაილი 02.sadzirkveli.dwg

მთ. კონსტრუქტორი:		ა. კორტავა
შეასრულა		ბ. ჩხიკვაძე
შეამოწმა		გ. ვაშაკიძე

საავტორო უფლებები

ნახაზის დასახელება

საძირკვლის ფილის ქვედა შრის ძირითადი არმირების გეგმა -10.20 ნიშნულზე

კ-2.01

A3

საძირკვლის ფილის გეღა შრის ძირითადი არმირების
გეგმა -10.20 ნიშნულზე

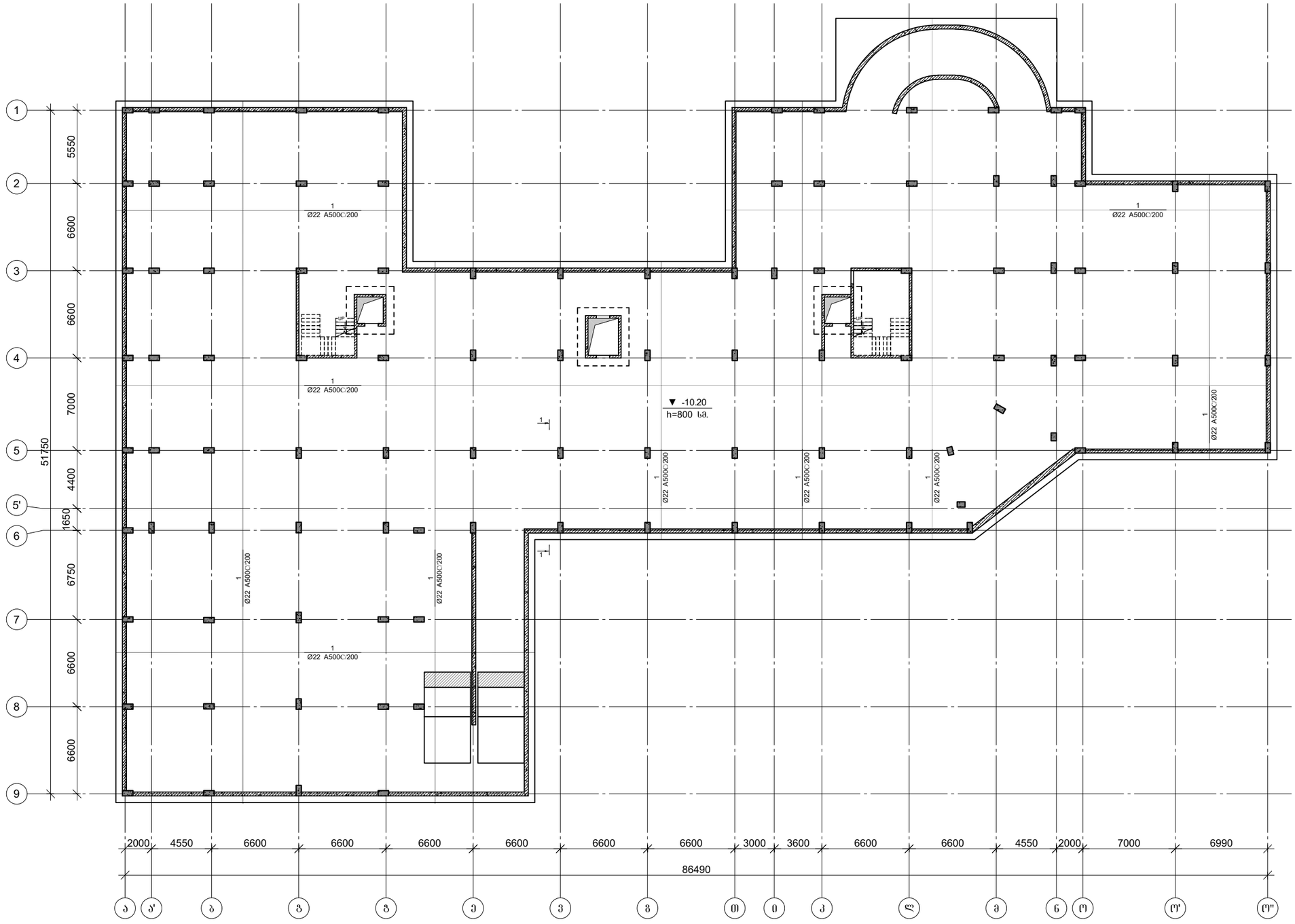

პროექტის დასახელება

მრავალბინიანი საცხოვრებელი სახლი

პროექტის მისამართი

ქ. თბილისი, გ. გელოვანიშვილის ქუჩა №21
(ს.კ. 01.16.07.002.041)

დამკვეთი

სტადია	მარცლი	განმარტება
მკ	2022.10.15	

დაკვეთის №

CAD DWG ფაილი 02.sadzirkveli.dwg

მთ. კონსტრუქტორი:		ა. კორტავა
შეასრულა		ბ. ჩხიკვაძე
შეამოწმა		გ. ვაშაკიძე

საავტორო უფლებები

ნახაზის დასახელება

საძირკვლის ფილის გეღა შრის ძირითადი არმირების გეგმა -10.20 ნიშნულზე

კ-2.02

A3

საძირკვლის ფილის არმირების ფრაგმენტი ჭრილი 1-1

(პარკინგის ბლოკი)

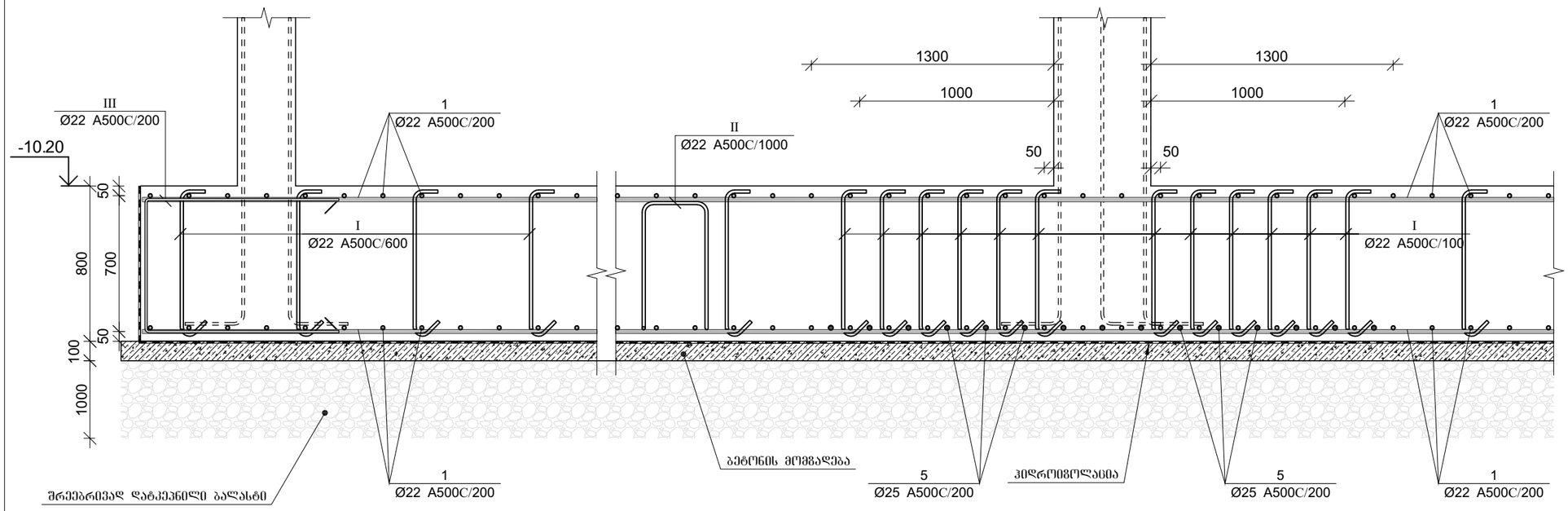

პოზ.	Ø [მმ.]	ესკიზი [მმ.]	სიგრძე [მმ.]
①	Ø22	750, 200, 200, 1000	1150
②	Ø22	400, 400, 400, 660, 660	2520
③	Ø22	800, 750, 800	2350

მონ. რ/ბ საძირკვლის ფილის სპეციფიკაცია

არმატურის სპეციფიკაცია					არმატურის ამოკრეფა					ბეტონი B 25
პოზ. №	Ø	L მმ	n ცალი	Ln მ	Ø	∑ Ln მ	ბარითი მეტრის წონა კგ.	წონა კგ. A240	წონა კგ. A500C	V; მ³
1	2	3	4	5	6	7	8	9	10	11
1	22 A500C	-	-	74300	22 A500C	103370.0	2.98		308461.1	2540
5	25 A500C	3000	2500	7500.00	25 A500C	7500.00	3.85		28900.27	
I	22 A500C	1150	12500	14375.0						
II	22 A500C	2520	3500	8820.00						
III	22 A500C	2350	2500	5875.00		∑			337361.4	2540.0
						n= 1			337361.4	2540.0
									132.82	კგ/მ³

პროექტის დასახელება

მრავალბინიანი საცხოვრებელი სახლი

პროექტის მისამართი

ქ. თბილისი, გ. გელოვანი შვილის ქუჩა №21
(ს.კ. 01.16.07.002.041)

დამკვეთი

სტადია	მარილი	განმარტება
მპ	2022.10.15	

დაკვეთის №

CAD DWG ფაილი 02.sadzirkveli.dwg

მთ. კონსტრუქტორი: ა. კორტავა

შესრულა: ბ. ჩხეიძე

შეამოწმა: გ. ვაშაკიძე

სააგტორო უფლებები

ნახაზის დასახელება

საძირკვლის ფილის ჭრილები -10.20 ნიშნულზე

კ-2.03

A3

მონ. რ/ბ სვეტის სვ-1-ის არმირება

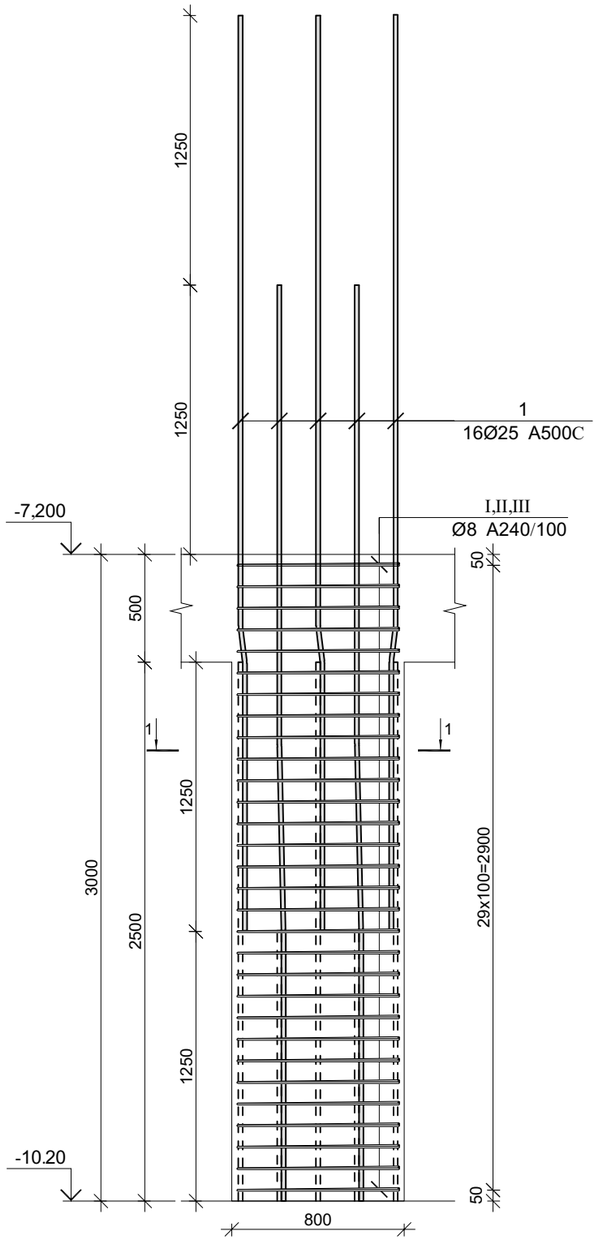

კვეთი 1–1

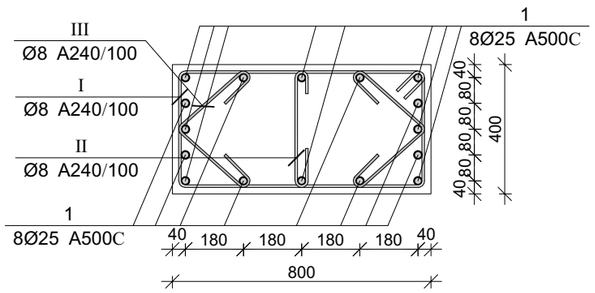

პოზ.	Ø [მმ.]	ესკიზი [მმ.]	სიგრძე [მმ.]
1	Ø25	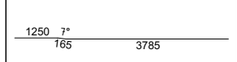	5200
I	Ø8	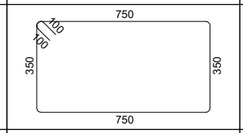	2400
II	Ø8	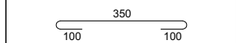	550
III	Ø8	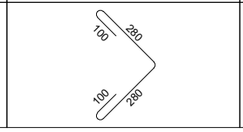	760

მონ. რ/ბ სვეტის სვ-1-ის სპეციფიკაცია

არმატურის სპეციფიკაცია					არმატურის ამოკრეფა					ბეტონი B 25
პოზ. №	Ø	L მმ.	n ცალი	Ln მ.	Ø	∑ Ln მ.	ზრდის მეტრის წონა კგ.	წონა კგ. A240	წონა კგ. A500C	V; მ³
1	2	3	4	5	6	7	8	9	10	11
1	25 A500C	5200	16	83.20	8 A240	178.80	0.39	70.55		1.07
I	8 A240	2400	40	96.00	25 A500C	83.20	3.85		320.60	
II	8 A240	550	40	22.00						
III	8 A240	760	80	60.80						
						∑		70.55	320.60	1.07
						n= 102		7196.28	32701.23	109.34
									364.88	კგ/მ³

პროექტის დასახელება

მრავალბინიანი საცხოვრებელი სახლი

პროექტის მისამართი

ქ. თბილისი, ზ. გელოვანიშვილის ქუჩა №21
(ს.კ. 01.16.07.002.041)

დამკვეთი

სტადია	მარილი	ზანმარტება
მპ	2022.10.16	
დაკვეთის №		
CAD DWG ფაილი	03.svetebi.dwg	
მთ. კონსტრუქტორი:		ა. კორტავა
შეასრულა		ბ. ხხიკვაძე
შეამოწმა		ზ. ვაშაკიძე

საავტორო უფლებები

ნახაზის დასახელება

მონ. რ/ბ სვეტის სვ-1-ის არმირება

კ-3.01

A3

მონ. რ/ბ სვეტის სვ-2-ის არმირება

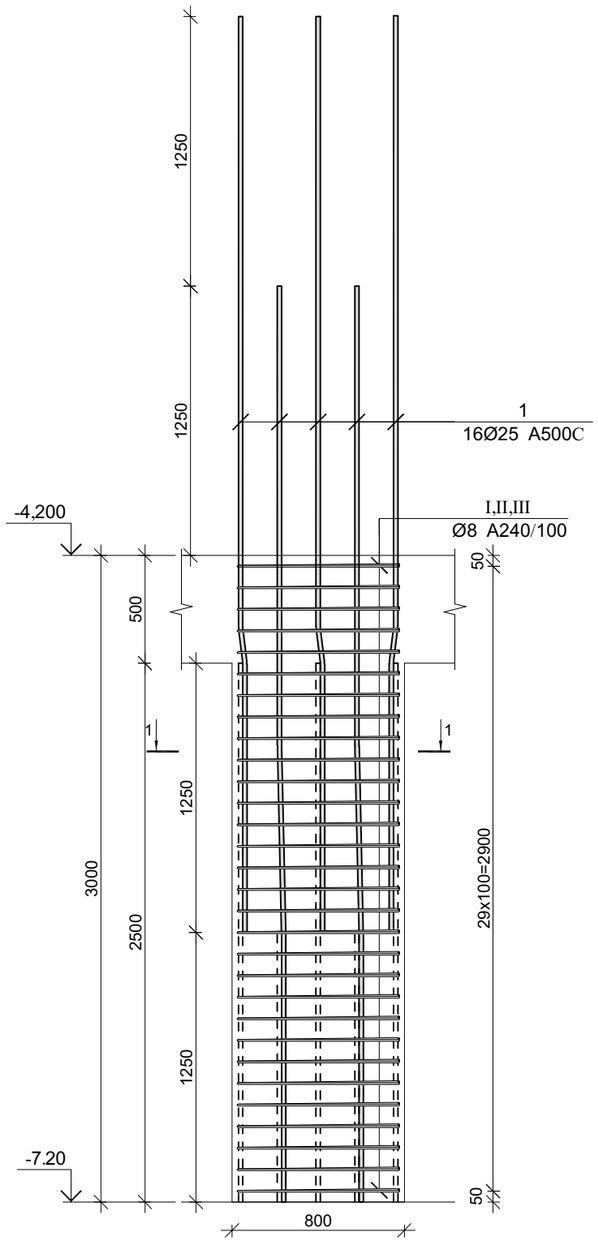

კვეთი 1–1

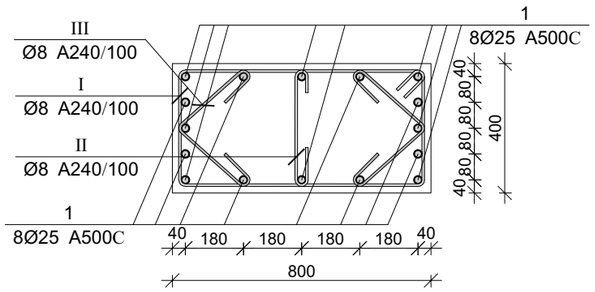

პოზ.	Ø [მმ.]	ესკიზი [მმ.]	სიგრძე [მმ.]
1	Ø25		5200
I	Ø8	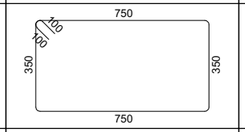	2400
II	Ø8	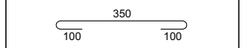	550
III	Ø8	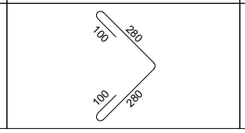	760

მონ. რ/ბ სვეტის სვ-2-ის სპეციფიკაცია

არმატურის სპეციფიკაცია					არმატურის ამოკრეფა					ბეტონი B 25
პოზ. №	Ø	L მმ.	n ცალი	Ln მ.	Ø	∑ Ln მ.	ზრდები მეტრის წონა კგ.	წონა კგ. A240	წონა კგ. A500C	V; მ³
1	2	3	4	5	6	7	8	9	10	11
1	25 A500C	5200	16	83.20	8 A240	178.80	0.39	70.55		1.07
I	8 A240	2400	40	96.00	25 A500C	83.20	3.85		320.60	
II	8 A240	550	40	22.00						
III	8 A240	760	80	60.80						
							∑	70.55	320.60	1.07
						n= 104		7337.39	33342.43	111.49
									364.88	კგ/მ³

პროექტის დასახელება

მრავალბინიანი საცხოვრებელი სახლი

პროექტის მისამართი

ქ. თბილისი, ზ. გელოვანიშვილის ქუჩა №21
(ს.კ. 01.16.07.002.041)

დამკვეთი

სტადია	მარილი	განმარტება
მპ	2022.10.16	

დაკვეთის №

CAD DWG ფაილი 03.svetebi.dwg

მთ. კონსტრუქტორი: ა. კორტავა

შესრულა ბ. ხხიკვაძე

შემოწმა ზ. ვაშაკიძე

საავტორო უფლებები

ნახაზის დასახელება

მონ. რ/ბ სვეტის სვ-2-ის არმირება

კ-3.02

A3

მონ. რ/ბ სვეტის სვ-3-ის არმირება

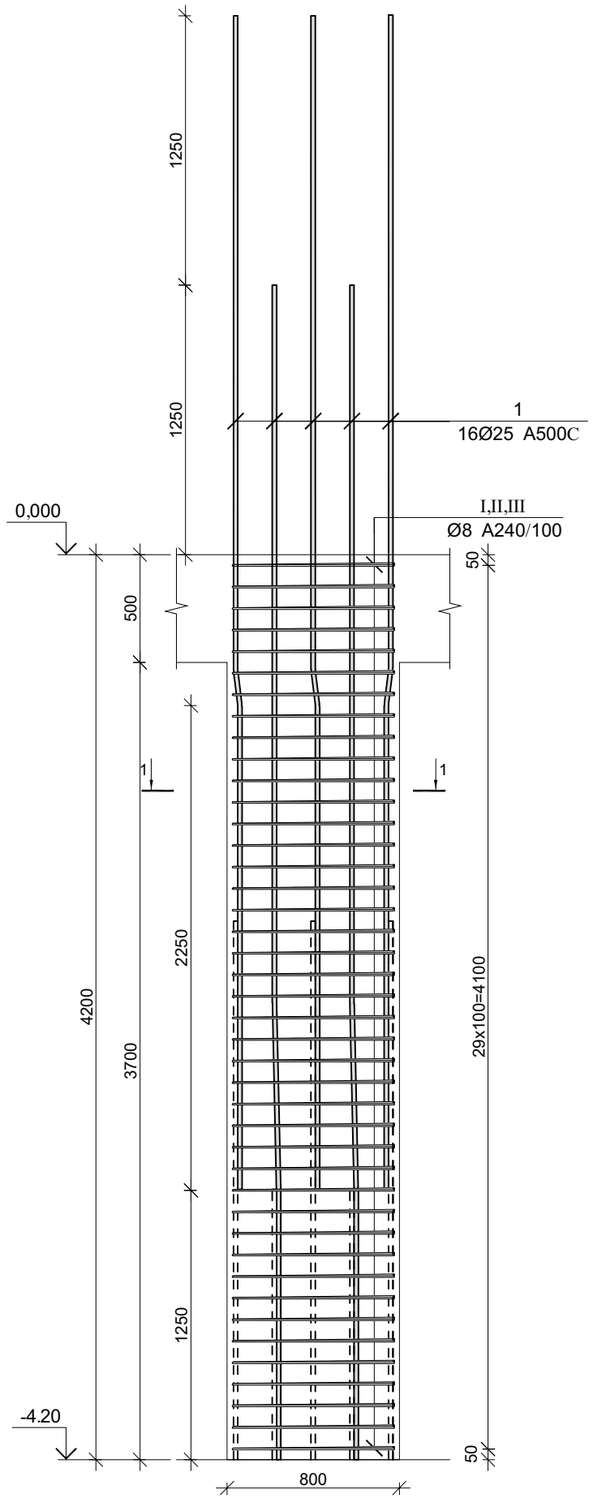

კვეთი 1–1

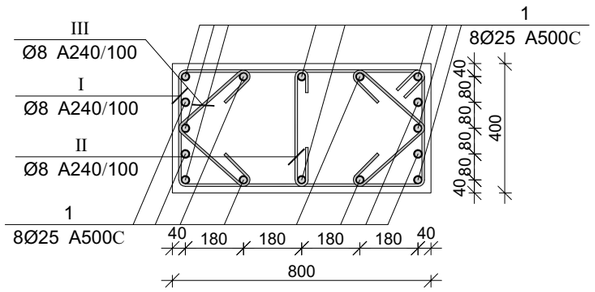

პოზ.	Ø [მმ.]	ესკიზი [მმ.]	სიგრძე [მმ.]
1	Ø25	1250, 7°, 165, 3785	5200
I	Ø8	750, 100, 100, 350, 350, 750	2400
II	Ø8	350, 100, 100	550
III	Ø8	100, 280, 100, 280	760

მონ. რ/ბ სვეტის სვ-3-ის სპეციფიკაცია

არმატურის სპეციფიკაცია					არმატურის ამოკრეფა					ბეტონი B 25
პოზ. №	Ø	L მმ.	n ცალი	Ln მ.	Ø	∑ Ln მ.	ზრდები მეტრის წონა კგ.	წონა კგ. A240	წონა კგ. A500C	V; მ³
1	2	3	4	5	6	7	8	9	10	11
1	25 A500C	5200	16	83.20	8 A240	178.80	0.39	70.55		1.07
I	8 A240	2400	40	96.00	25 A500C	83.20	3.85		320.60	
II	8 A240	550	40	22.00						
III	8 A240	760	80	60.80						
						∑		70.55	320.60	1.07
						n= 76		5361.94	24365.62	81.47
									364.88	კგ/მ³

პროექტის დასახელება

მრავალბინიანი საცხოვრებელი სახლი

პროექტის მისამართი

ქ. თბილისი, ზ. გელოვანიშვილის ქუჩა №21
(ს.კ. 01.16.07.002.041)

დამკვეთი

სტადია	მარილი	განმარტება
მპ	2022.10.16	
დაკვეთის №		
CAD DWG ფაილი	03.svetebi.dwg	
მთ. კონსტრუქტორი:		ა. კორტავა
შეასრულა		ბ. ჩხიკვაძე
შეამოწმა		ზ. ვაშაკიძე

საავტორო უფლებები

ნახაზის დასახელება

მონ. რ/ბ სვეტის სვ-3-ის არმირება

კ-3.03

A3

მონ. რ/ბ სვეტის სვ-4-ის არმირება

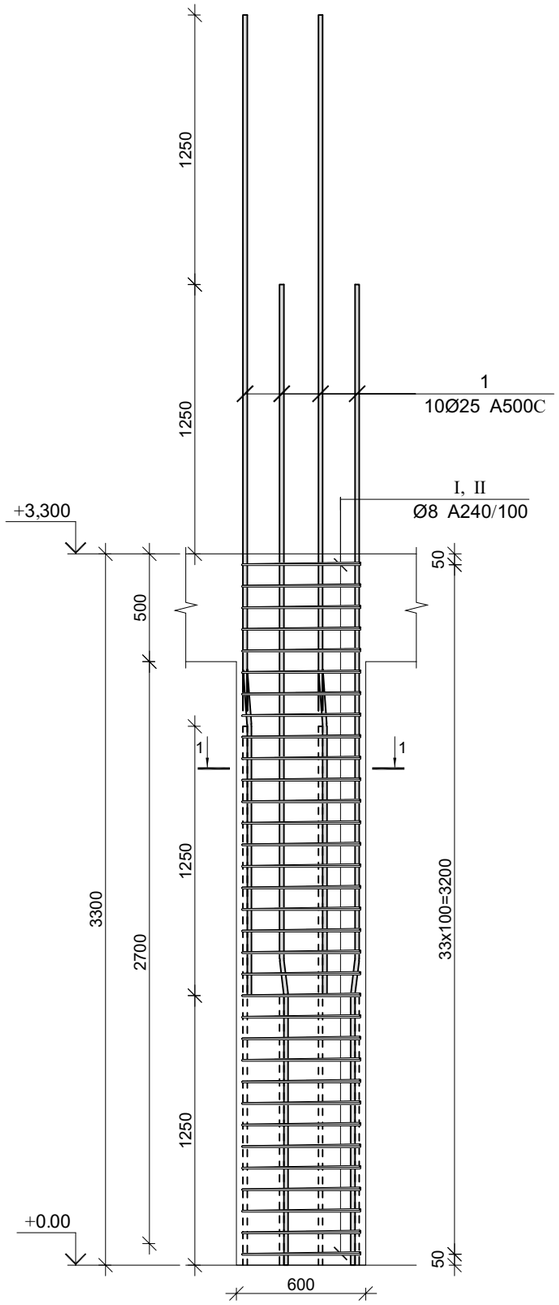

კვეთი 1–1

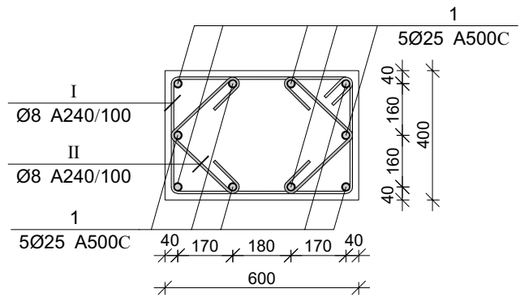

პოზ.	Ø [მმ.]	ესკიზი [მმ.]	სიგრძე [მმ.]
①	Ø25	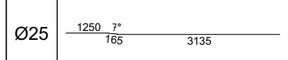	4550
Ⓘ	Ø8	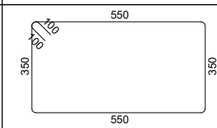	2000
Ⓘ Ⓘ	Ø8	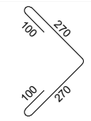	740

მონ. რ/ბ სვეტის სვ-5-ის სპეციფიკაცია

არმატურის სპეციფიკაცია					არმატურის ამოკრეფა					ბეტონი B 25
პოზ. №	Ø	L მმ.	n ცალი	Ln მ.	Ø	∑ Ln მ.	ბრაკის ფეხრის წონა კგ.	წონა კგ. A240	წონა კგ. A500C	V; მ³
1	2	3	4	5	6	7	8	9	10	11
1	25 A500C	4550	10	45.50	8 A240	114.84	0.39	45.31		0.65
I	8 A240	2000	33	66.00	25 A500C	45.50	3.85		175.33	
II	8 A240	740	66	48.84						
						∑		45.31	175.33	0.65
						n= 59		2673.53	10344.37	38.23
									340.50	კგ/მ³

პროექტის დასახელება

მრავალბინიანი საცხოვრებელი სახლი

პროექტის მისამართი

ქ. თბილისი, ზ. გედევანიშვილის ქუჩა №21
(ს.კ. 01.16.07.002.041)

დამკვეთი

სტადია	მარილი	განმარტება
მპ	2022.10.16	

დაკვეთის №

CAD DWG ფაილი 03.svetebi.dwg

მთ. კონსტრუქტორი: ა. კორტავა

შესრულა ბ. ჩხიკვაძე

შეამოწმა ზ. ვაშაკიძე

საავტორო უფლებები

ნახაზის დასახელება

მონ. რ/ბ სვეტის სვ-4-ის არმირება

კ-3.04

A3

მონ. რ/ბ სვეტის სვ-5-ის არმირება

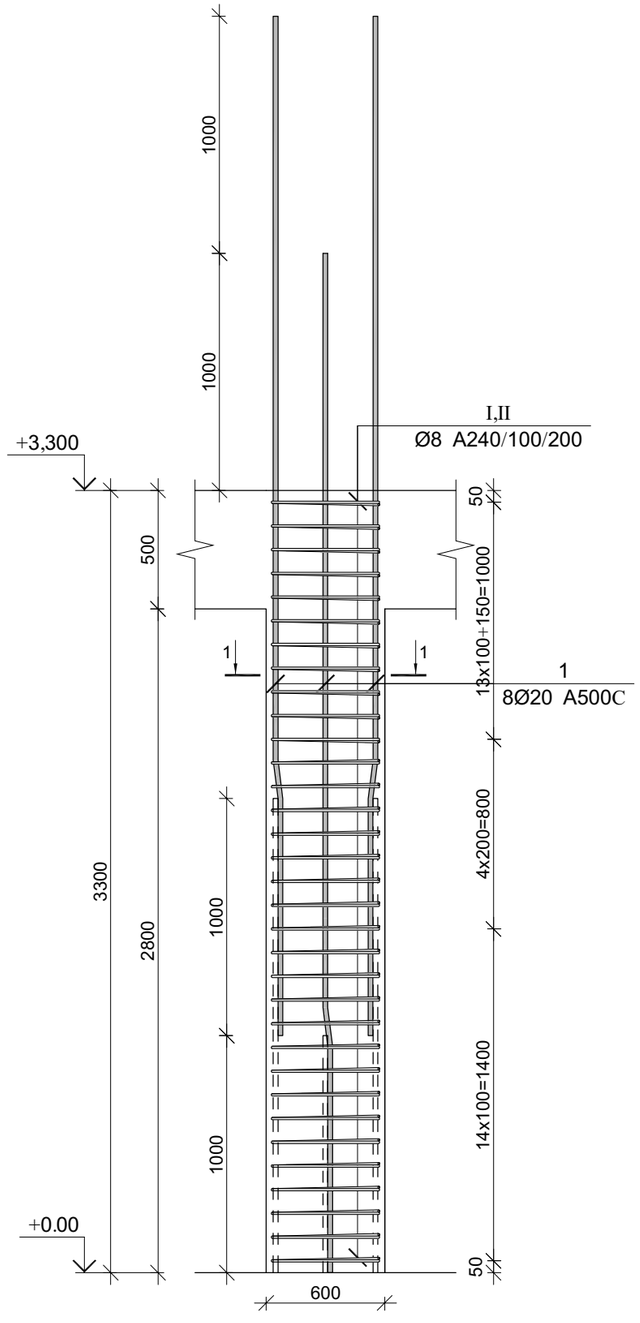

კვეთი 1-1

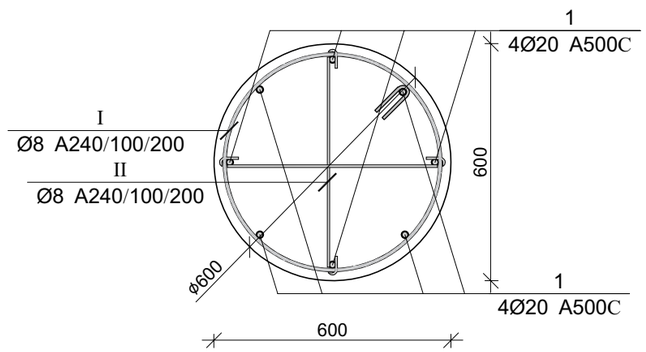

პოზ.	ϕ [მმ.]	ესკიზი [მმ.]	სიგრძე [მმ.]
1	Ø20	1000 7° 165 3585	4750
I	Ø8	100 100 ϕ540	1700
II	ϕ8	565 180° 180° 150 150	865

მონ. რ/ბ სვეტის სვ-5-ის სპეციფიკაცია

არმატურის სპეციფიკაცია					არმატურის ამოკრეფა					ბეტონი B 30
პოზ. №	Ø	L მმ.	n ცალი	Ln მ.	Ø	∑ Ln მ.	ბრაკის ვეტრის წონა კგ.	წონა კგ. A240	წონა კგ. A500C	V; მ³
1	2	3	4	5	6	7	8	9	10	11
1	25 A500C	4750	8	38.00	8 A240	113.19	0.39	44.66		1.06
I	8 A240	1700	33	56.10	20 A500C	38.00	2.47		93.71	
II	8 A240	865	66	57.09						
							∑	44.66	93.71	1.06
						n=	2	89.33	187.43	2.12
									130.53	კგ/მ³

პროექტის დასახელება

მრავალბინიანი საცხოვრებელი სახლი

პროექტის მისამართი

ქ. თბილისი, ზ. გელოვანიშვილის ქუჩა №21
(ს.კ. 01.16.07.002.041)

დამკვეთი

სტადია	მარილი	განმარტება
მპ	2022.10.16	

დაკვეთის №

CAD DWG ფაილი 03.svetebi.dwg

მთ. კონსტრუქტორი: ა. კორტავა

შესრულა ბ. ჩხეიძე

შემოწმა ზ. ვაშაკიძე

საავტორო უფლებები

ნახაზის დასახელება

მონ. რ/ბ სვეტის სვ-5-ის არმირება

კ-3.05

A3

მონ. რ/ბ სვეტის სვ-6-ის არმირება

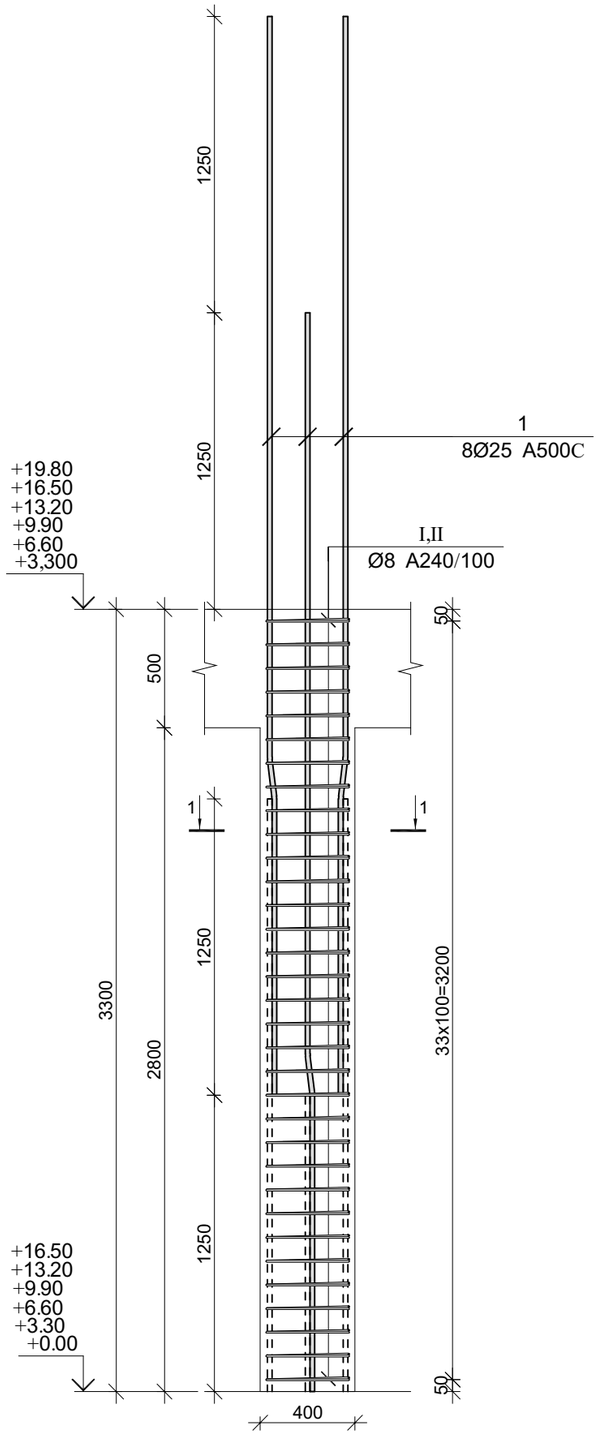

კვეთი 1–1

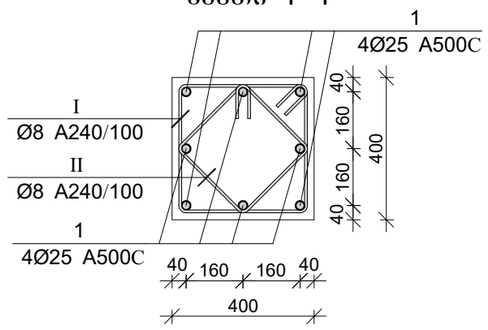

პოზ.	Ø [მმ.]	ესკიზი [მმ.]	სიგრძე [მმ.]
1	Ø25	1250 7 165 3135	4400
I	Ø8	350 150 150 350 350 350	1600
II	Ø8	250 150 150 250 250 250	1200

მონ. რ/ბ სვეტის სვ-6-ის სპეციფიკაცია

არმატურის სპეციფიკაცია					არმატურის ამოკრეფა					ბეტონი B 25
პოზ. №	Ø	L მმ.	n ცალი	Ln მ.	Ø	∑ Ln მ.	ერთეული წონა კგ.	წონა კგ. A240	წონა კგ. A500C	V; მ³
1	2	3	4	5	6	7	8	9	10	11
1	25 A500C	4400	8	35.20	8 A240	92.40	0.39	36.46		0.43
I	8 A240	1600	33	52.80	25 A500C	35.20	3.85		135.64	
II	8 A240	1200	33	39.60						
						∑		36.46	135.64	0.43
						n= 242		8823.24	32824.54	104.54
									398.38	კგ/მ³

პროექტის დასახელება

მრავალბინიანი საცხოვრებელი სახლი

პროექტის მისამართი

ქ. თბილისი, ზ. გედევანიშვილის ქუჩა №21
(ს.კ. 01.16.07.002.041)

დამკვეთი

სტადია	მარილი	განმარტება
მპ	2022.10.16	
დაკვეთის №		

CAD DWG ფაილი 03.svetebi.dwg

მთ. კონსტრუქტორი: ა. კორტავა

შეასრულა ბ. ჩხიკვაძე

შეამოწმა ზ. ვაშაკიძე

საავტორო უფლებები

ნახაზის დასახელება

მონ. რ/ბ სვეტის სვ-6-ის არმირება

კ-3.06

A3

მონ. რ/ბ სვეტის სვ-7-ის არმირება

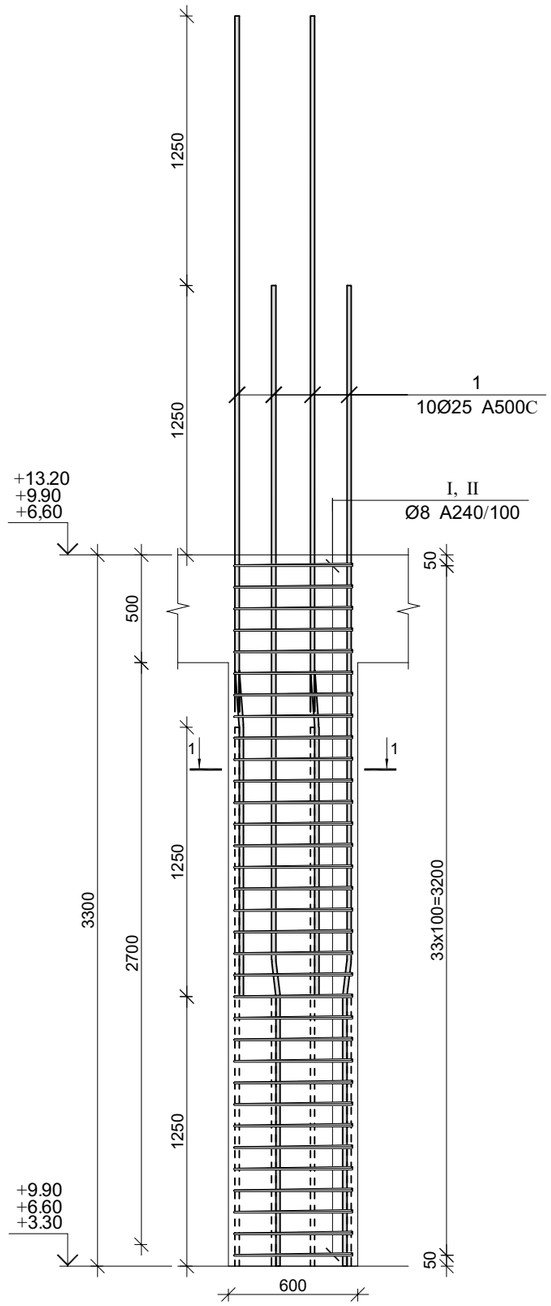

კვეთი 1–1

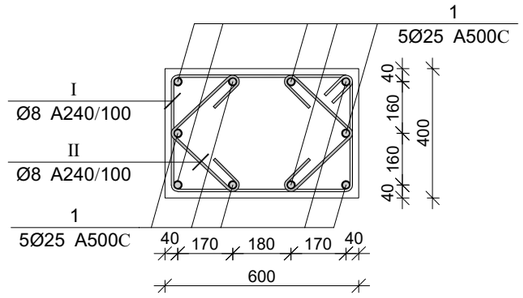

პოზ.	Ø [მმ.]	ესკიზი [მმ.]	სიგრძე [მმ.]
①	Ø25	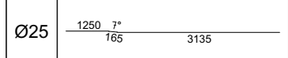	4550
Ⓘ	Ø8	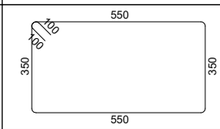	2000
Ⓘ Ⓘ	Ø8	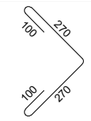	740

მონ. რ/ბ სვეტის სვ-7-ის სპეციფიკაცია

არმატურის სპეციფიკაცია					არმატურის ამოკრეფა					ბეტონი B 25
პოზ. №	Ø	L მმ.	n ცალი	Ln მ.	Ø	∑ Ln მ.	პრაქტ. ბეტონის წონა კგ.	წონა კგ. A240	წონა კგ. A500C	V; მ³
1	2	3	4	5	6	7	8	9	10	11
1	25 A500C	4550	10	45.50	8 A240	114.84	0.39	45.31		0.65
I	8 A240	2000	33	66.00	25 A500C	45.50	3.85		175.33	
II	8 A240	740	66	48.84						
						∑		45.31	175.33	0.65
						n= 171		7748.72	29981.14	110.81
									340.50	კგ/მ³

პროექტის დასახელება

მრავალბინიანი საცხოვრებელი სახლი

პროექტის მისამართი

ქ. თბილისი, ზ. გედევანიშვილის ქუჩა №21
(ს.კ. 01.16.07.002.041)

დამკვეთი

სტადია	მარილი	განმარტება
მპ	2022.10.16	

დაკვეთის №

CAD DWG ფაილი 03.svetebi.dwg

მთ. კონსტრუქტორი: ა. კორტავა

შესრულა ბ. ჩხიკვაძე

შეამოწმა ზ. ვაშაკიძე

საავტორო უფლებები

ნახაზის დასახელება

მონ. რ/ბ სვეტის სვ-7-ის არმირება

კ-3.07

A3

კედლის არმირების ჭრილების გეგმა -10.20 ნიშნულზე

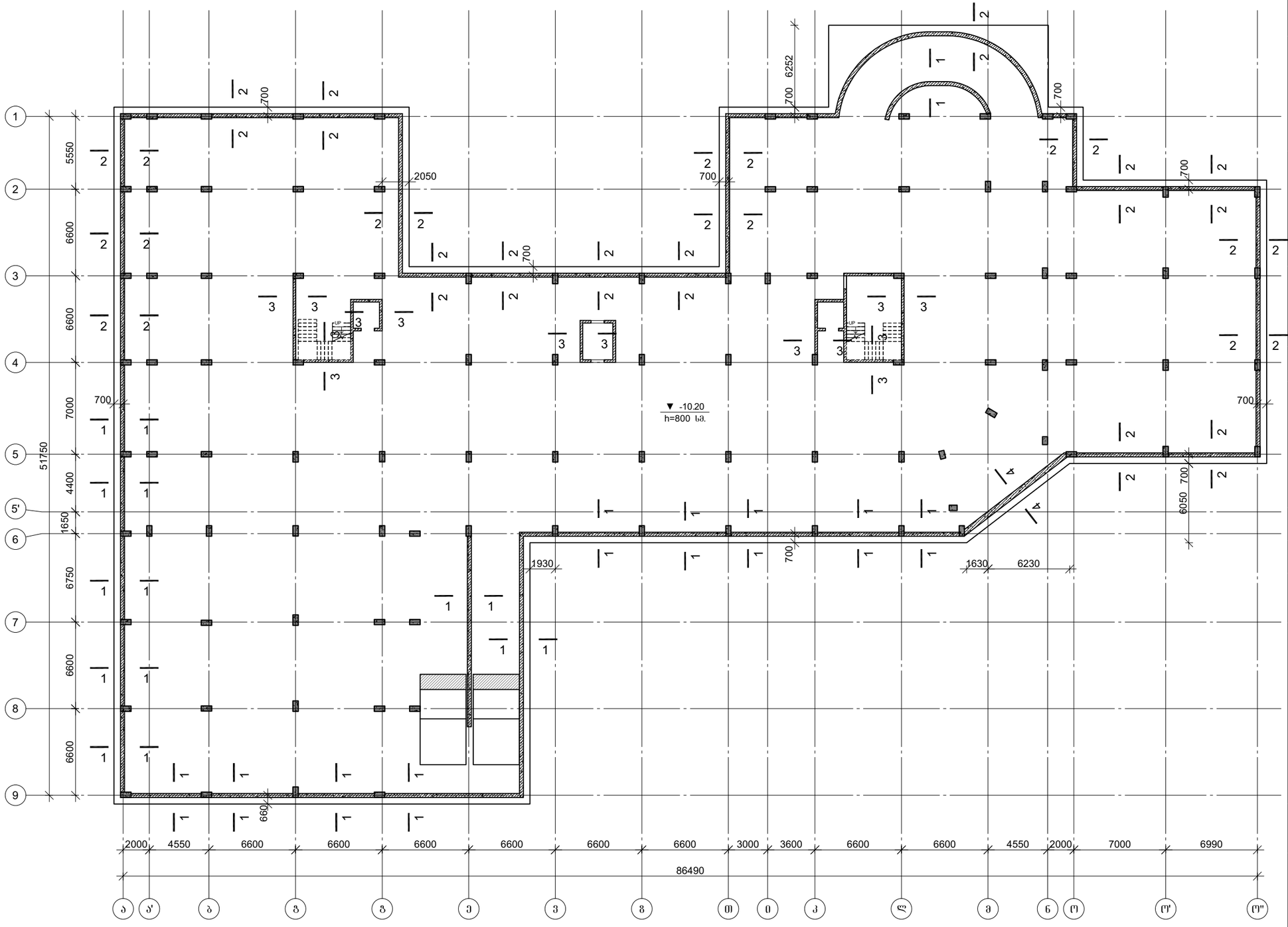

პროექტის დასახელება

მრავალბინიანი საცხოვრებელი სახლი

პროექტის მისამართი

ქ. თბილისი, ზ. გედევანიშვილის ქუჩა №21
(ს.კ. 01.16.07.002.041)

დამკვეთი

სტადია	ობარილი	განმარტება
მპ	2022.10.16	

დაკვეთის №

CAD DWG ფაილი 04.kedlebi.dwg

მთ. კონსტრუქტორი: ა. კორტავა

შესრულა ბ. ჩხიკვაძე

შეამოწმა ზ. ვაშაკიძე

საავტორო უფლებები

ნახაზის დასახელება

კედლის არმირების ჭრილების გეგმა -10.20 ნიშნულზე

კ-4.01

A3

ჭრილი 1-1

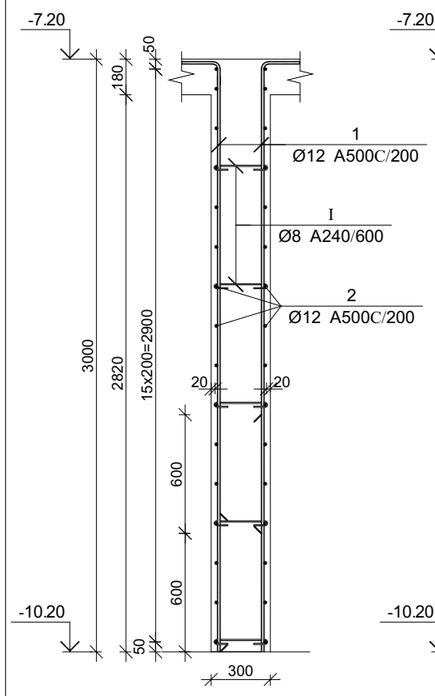

ჭრილი 2-2

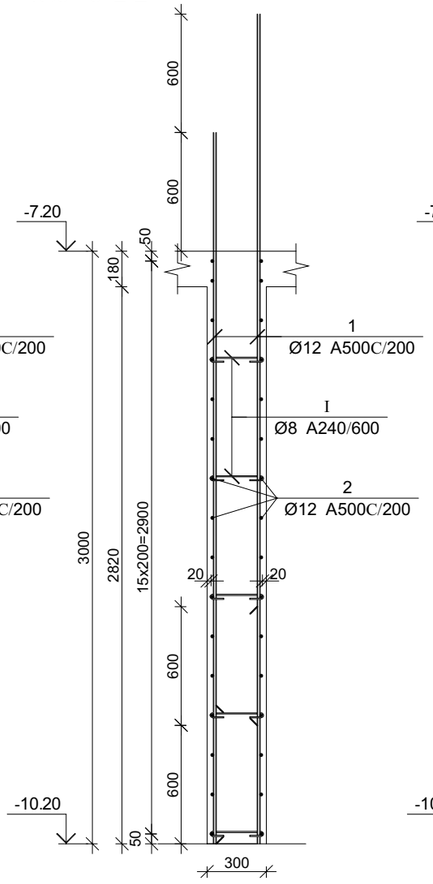

ჭრილი 3-3

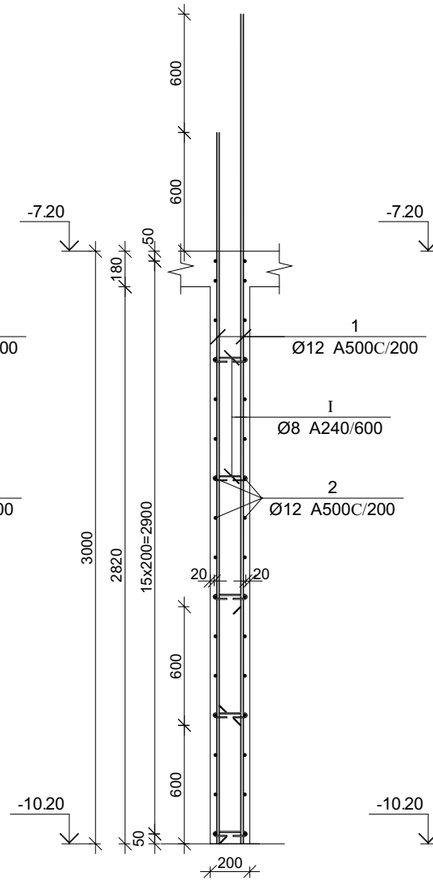

ჭრილი 4-4

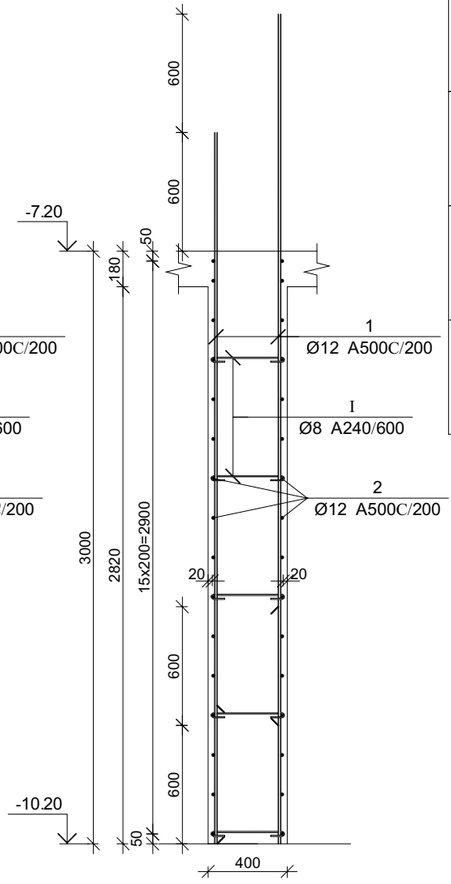

პოზ.	Ø [მმ.]	ესკიზი [მმ.]	სიგრძე [მმ.]
①	Ø12	----	----
②	Ø12	----	----
Ⅰ	Ø8	75, 75, 180°, 180°, 225	375
Ⅱ	Ø12	600, 200, 600	1400

მრნ. რ/ბ კედლის სპეციფიკაცია -10.200 ნიშნულზე

არმატურის სპეციფიკაცია					არმატურის ამოკრეფა					ბეტონი B 25
პოზ. №	Ø	L მმ.	n ცალი	Ln მ.	Ø	∑ Ln მ.	ზრდადი მეტრის წონა კგ.	წონა კგ. A240	წონა კგ. A500C	V; მ³
1	2	3	4	5	6	7	8	9	10	11
1	12 A500C	----	----	9500.00	8 A240	581.25	0.39	229.35		200.00
2	12 A500C	----	----	8500.00	12 A500C	18532.00	0.89		16453.01	
I	8 A240	375	1550	581.25						
II	12 A500C	1400	380	532.00						
						∑		229.35	16453.01	200.00
						n= 1		229.35	16453.01	200.00
									83.41	კგ/მ³

პროექტის დასახელება

მრავალბინიანი საცხოვრებელი სახლი

პროექტის მისამართი

ქ. თბილისი, ზ. გედევანიშვილის ქუჩა №21
(ს.კ. 01.16.07.002.041)

დამკვეთი

სტადია	მარილი	განმარტება
მპ	2022.10.16	

დაკვეთის №

CAD DWG ფაილი 04.kedlebi.dwg

მთ. კონსტრუქტორი:		ა. კორტავა
შესრულა		ბ. ჩხიკვაძე
შეამოწმა		ზ. ვაშაკიძე

საავტორო უფლებები

ნახაზის დასახელება

მრნ. რ/ბ კედლის არმირების კვეთები -10.200 ნიშნულზე სპეციფიკაცია

კ-4.02

A3

კედლის არმირების ჭრილების გეგმა -7.20 ნიშნულზე

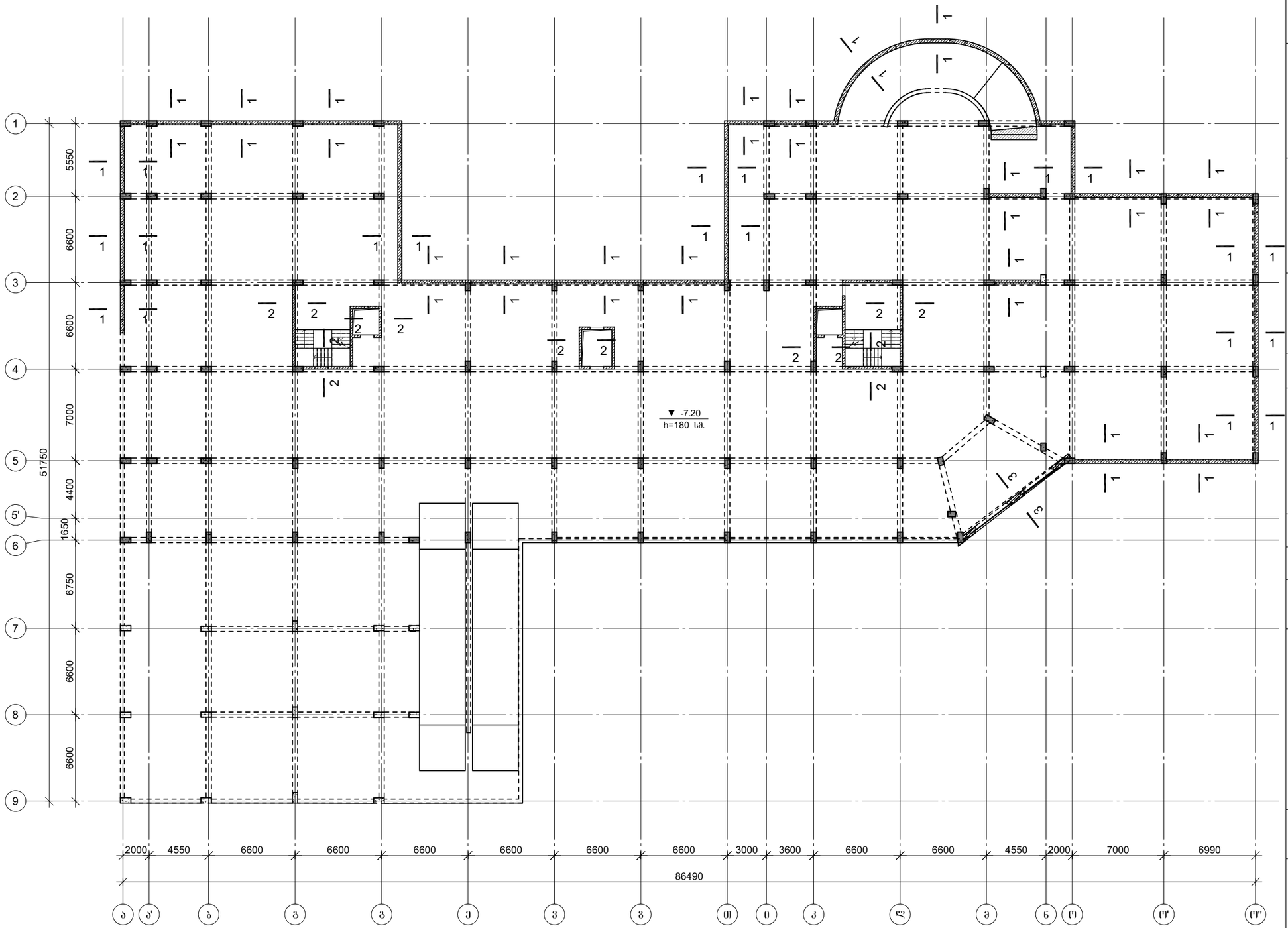

პროექტის დასახელება

მრავალბინიანი საცხოვრებელი სახლი

პროექტის მისამართი

ქ. თბილისი, ზ. გედევანიშვილის ქუჩა №21
(ს.კ. 01.16.07.002.041)

დამკვეთი

სტადია	მარილი	განმარტება
მპ	2022.10.16	

დაკვეთის №

CAD DWG ფაილი 04.kedlebi.dwg

მთ. კონსტრუქტორი:		ა. კორტავა
შესრულა		ბ. ჩხიკვაძე
შეამოწმა		ზ. ვაშაკიძე

სააგტორო უფლებები

ნახაზის დასახელება

კედლის არმირების ჭრილების გეგმა -7.20 ნიშნულზე

კ-4.03

A3

ჭრილი 1-1

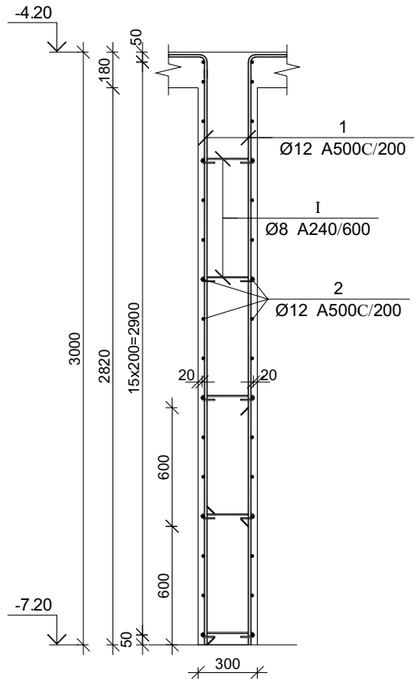

ჭრილი 2-2

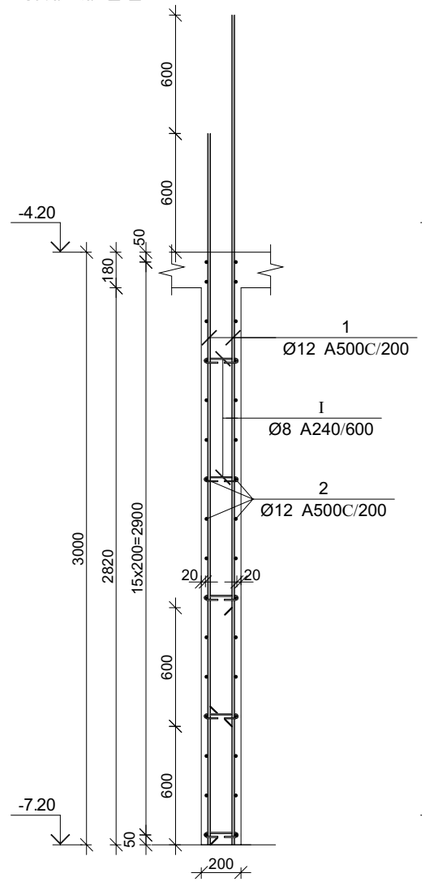

ჭრილი 3-3

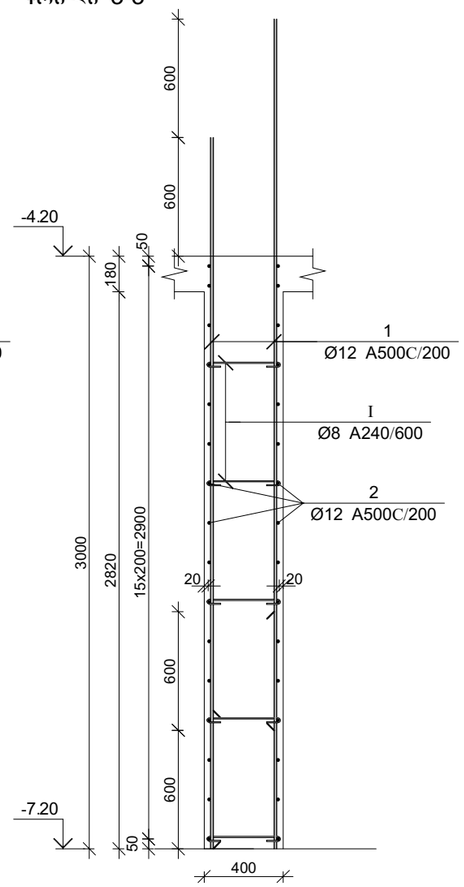

პოზ.	Ø [მმ.]	ესკიზი [მმ.]	სიგრძე [მმ.]
①	Ø12	----	----
②	Ø12	----	----
Ⅰ	Ø8	75, 75, 180°, 180°, 225	375
Ⅱ	Ø12	600, 200, 600	1400

მრავალბინიანი საცხოვრებელი სახლი

პროექტის მისამართი

ქ. თბილისი, ბ. გელოვანი შვილის ქუჩა №21
(ს.კ. 01.16.07.002.041)

დამკვეთი

მონ. რ/ბ კედლის სპეციფიკაცია -7.200 ნიშნულზე

არმატურის სპეციფიკაცია					არმატურის ამოკრეფა					ბეტონი B 25
პოზ. №	Ø	L მმ.	n ცალი	Ln მ.	Ø	∑ Ln მ.	ერთი ტიპის წონა კგ.	წონა კგ. A240	წონა კგ. A500C	V; მ³
1	2	3	4	5	6	7	8	9	10	11
1	12 A500C	----	----	6500.00	8 A240	506.25	0.39	199.76		130.00
2	12 A500C	----	----	6500.00	12 A500C	13392.00	0.89		11889.63	
I	8 A240	375	1350	506.25						
II	12 A500C	1400	280	392.00						
						∑		199.76	11889.63	130.00
						n= 1		199.76	11889.63	130.00
									93.00	კგ/მ³

სტადია	მარილი
მპ	2022.10.16
დაკვეთის №	
CAD DWG ფაილი	04.kedlebi.dwg
მთ. კონსტრუქტორი:	ა. კორძაია
შესრულა	ბ. ჩხიკვაძე
შეამოწმა	ზ. ვაშაკიძე

ნახაზის დასახელება

მონ. რ/ბ კედლის არმირების კვეთები -7.200 ნიშნულზე სპეციფიკაცია

კ-4.04

A3

კედლის არმირების ჭრილების გეგმა -4.20 ნიშნულზე

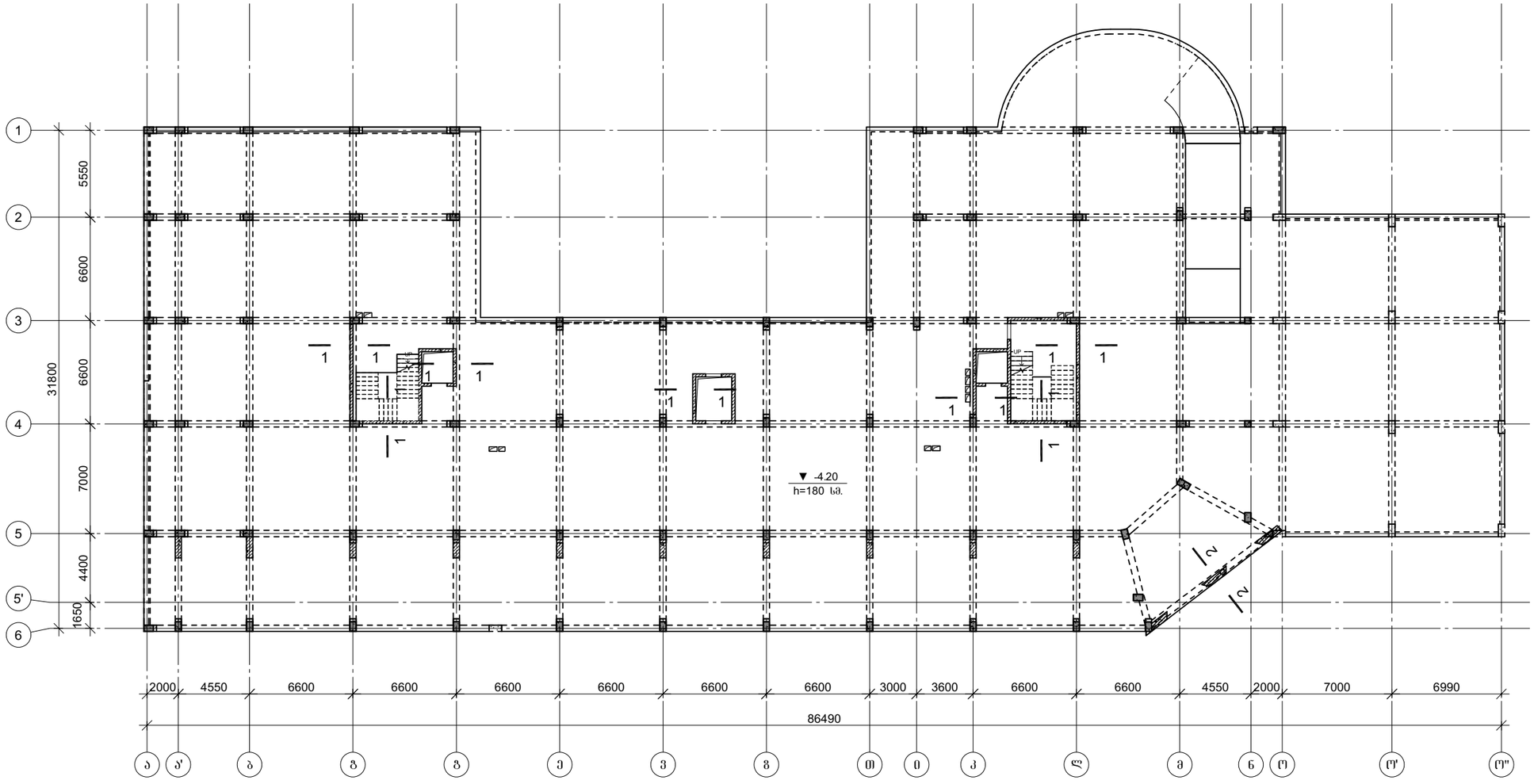

პროექტის დასახელება

მრავალბინიანი საცხოვრებელი სახლი

პროექტის მისამართი

ქ. თბილისი, გ. გედევანიშვილის ქუჩა №21
(ს.კ. 01.16.07.002.041)

დამკვეთი

სტადია	მარილი	განმარტება
მპ	2022.10.16	

დაკვეთის №

CAD DWG ფაილი 04.kedlebi.dwg

მთ. კონსტრუქტორი:		ა. კორტავა
შეასრულა		ბ. ჩხიკვაძე
შეამოწმა		გ. ვაშაკიძე

საავტორო უფლებები

ნახაზის დასახელება

კედლის არმირების ჭრილების გეგმა -4.20 ნიშნულზე

კ-4.05

A3

ჭრილი 1-1

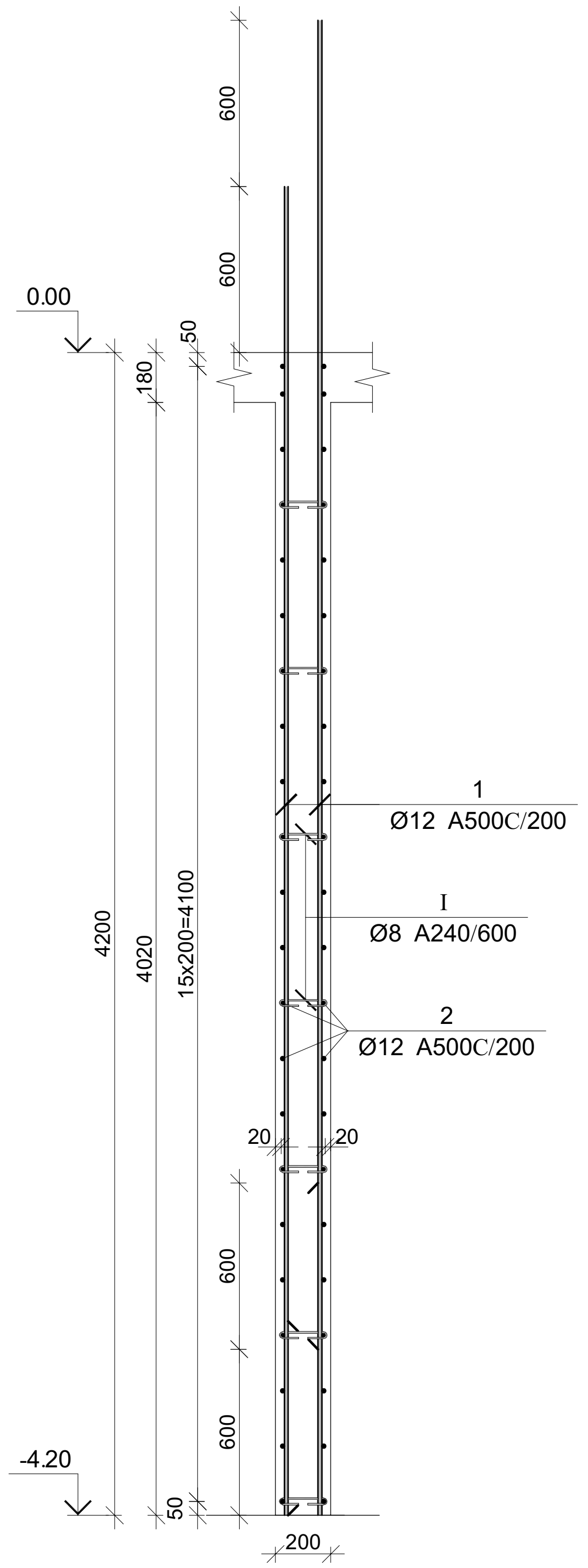

ჭრილი 2-2

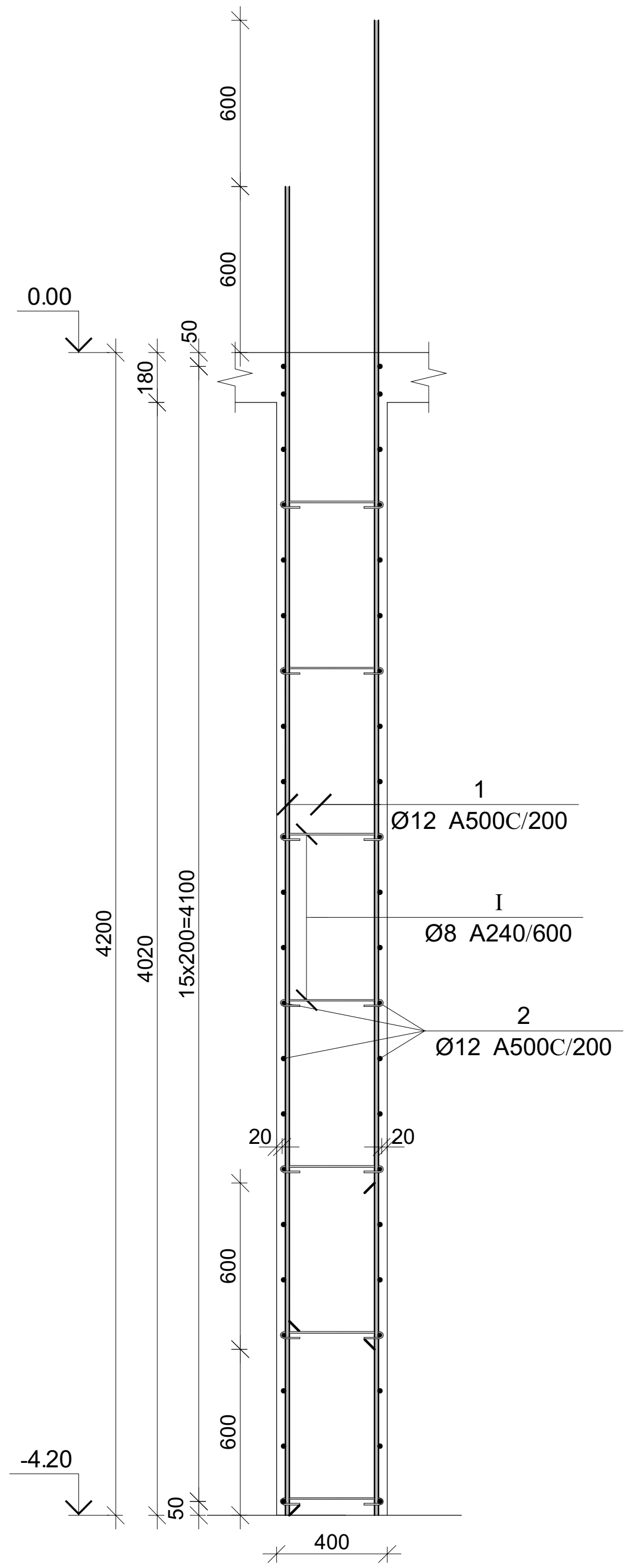

პოზ.	Ø [მმ.]	ესკიზი [მმ.]	სიგრძე [მმ.]
①	Ø12	----	----
②	Ø12	----	----
I	Ø8	75 75 180° 225 180°	375
II	Ø12	600 200 600	1400

მონ. რ/ბ კედლის სპეციფიკაცია -4.200 ნიშნულზე

არმატურის სპეციფიკაცია					არმატურის ამოკრეფა					ბეტონი B 25
პოზ. №	Ø	L მმ.	n ცალი	Ln მ.	Ø	∑ Ln მ.	გრძივი მეტრის წონა კგ.	წონა კგ. A240	წონა კგ. A500C	V; მ³
1	2	3	4	5	6	7	8	9	10	11
1	12 A500C	----	----	1500.00	8 A240	75.00	0.39	29.59		40.00
2	12 A500C	----	----	1500.00	12 A500C	3070.00	0.89		2725.60	
I	8 A240	375	200	75.00						
II	12 A500C	1400	50	70.00						
							∑	29.59	2725.60	40.00
						n= 1		29.59	2725.60	40.00
									68.88	კგ/მ³

პროექტის დასახელება

მრავალბინიანი საცხოვრებელი სახლი

პროექტის მისამართი

ქ. თბილისი, გ. ბედევანიშვილის ქუჩა №21
(ს.კ. 01.16.07.002.041)

დამკვეთი

სტადია	თარიღი	განმარტება
მპ	2022.10.16	

დაკვეთის №

CAD DWG ფაილი 04.kedlebi.dwg

მთ. კონსტრუქტორი: ა. კორტავა

შეასრულა ბ. ჩხიკვაძე

შეამოწმა გ. ვაშაკიძე

საავტორო უფლებები

ნახაზის დასახელება

მონ. რ/ბ კედლის არმირების კვეთები -4.200 ნიშნულზე სპეციფიკაცია

კ-4.06

A3

კედლის არმირების ჭრილების გეგმა 0.00 ნ დან +13.20 ნ მდე

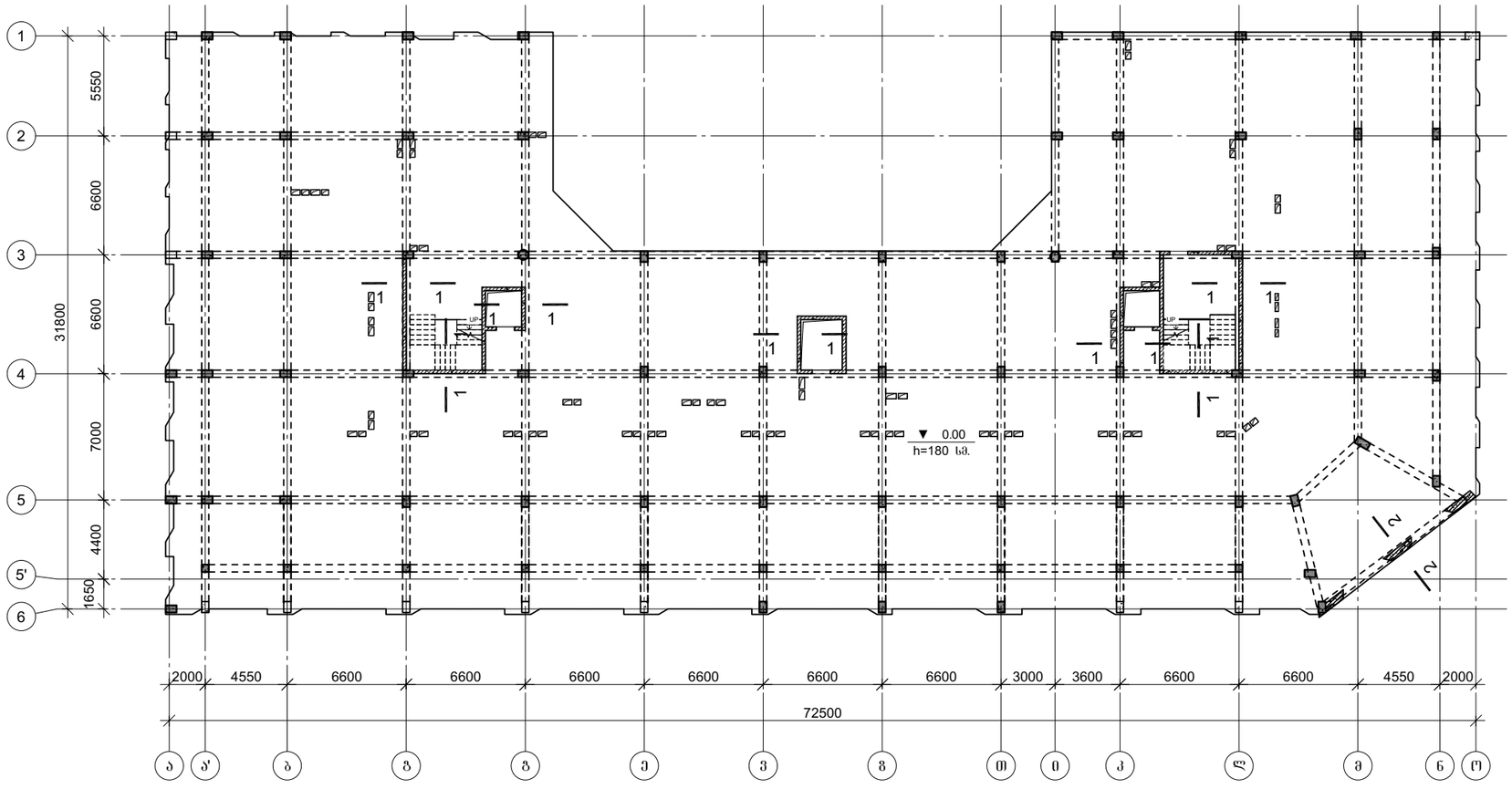

პროექტის დასახელება

მრავალბინიანი საცხოვრებელი სახლი

პროექტის მისამართი

ქ. თბილისი, გ. გედევანიშვილის ქუჩა №21
(ს.კ. 01.16.07.002.041)

დამკვეთი

სტადია	თარიღი	განმარტება
მპ	2022.10.16	

დაკვეთის №

CAD DWG ფაილი 04.kedlebi.dwg

მთ. კონსტრუქტორი: ა. კორტავა

შეასრულა ბ. ჩხიკვაძე

შეამოწმა ზ. ვაშაკიძე

საავტორო უფლებები

ნახაზის დასახელება

კედლის არმირების ჭრილების გეგმა 0.00 ნ დან +13.20 ნ მდე

კ-4.07

A3

ჭრილი 1-1

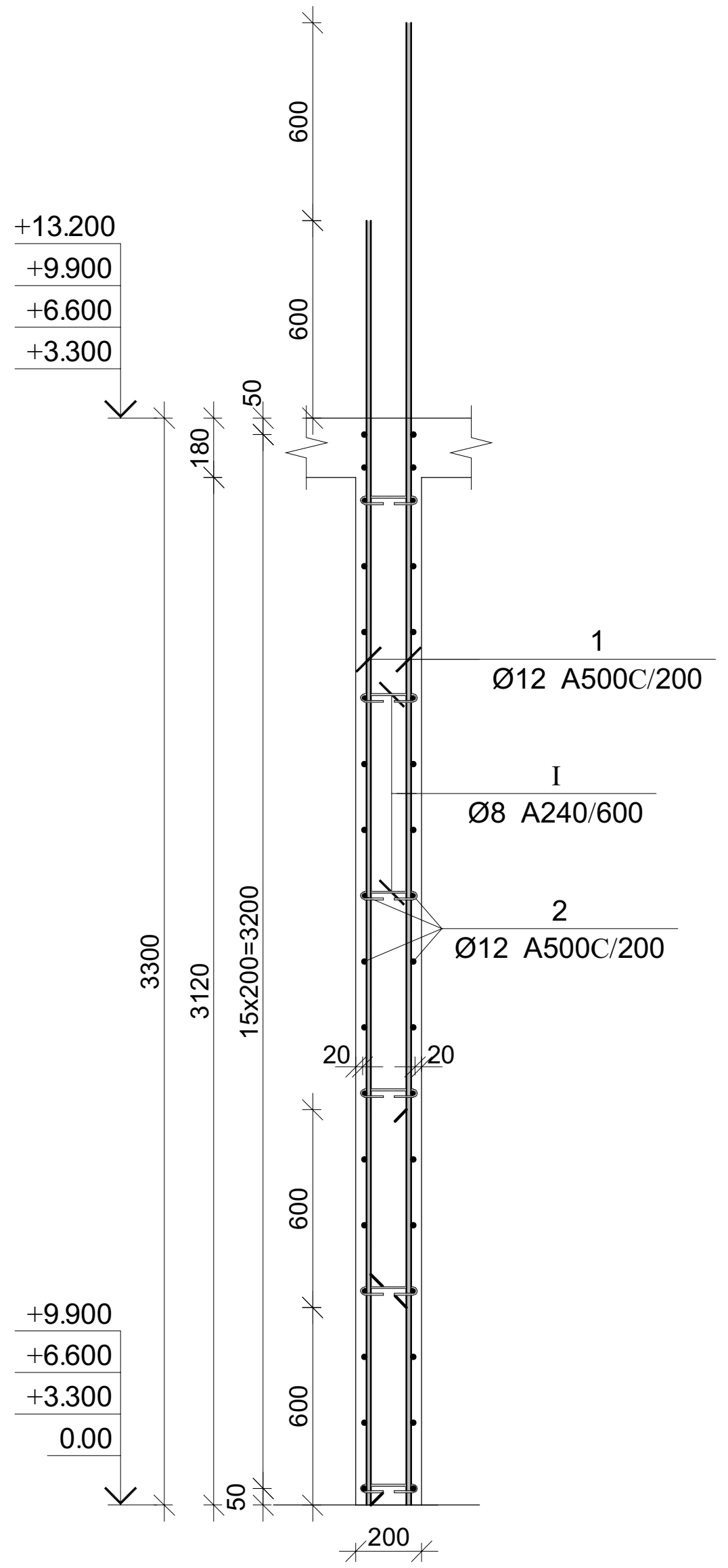

ჭრილი 2-2

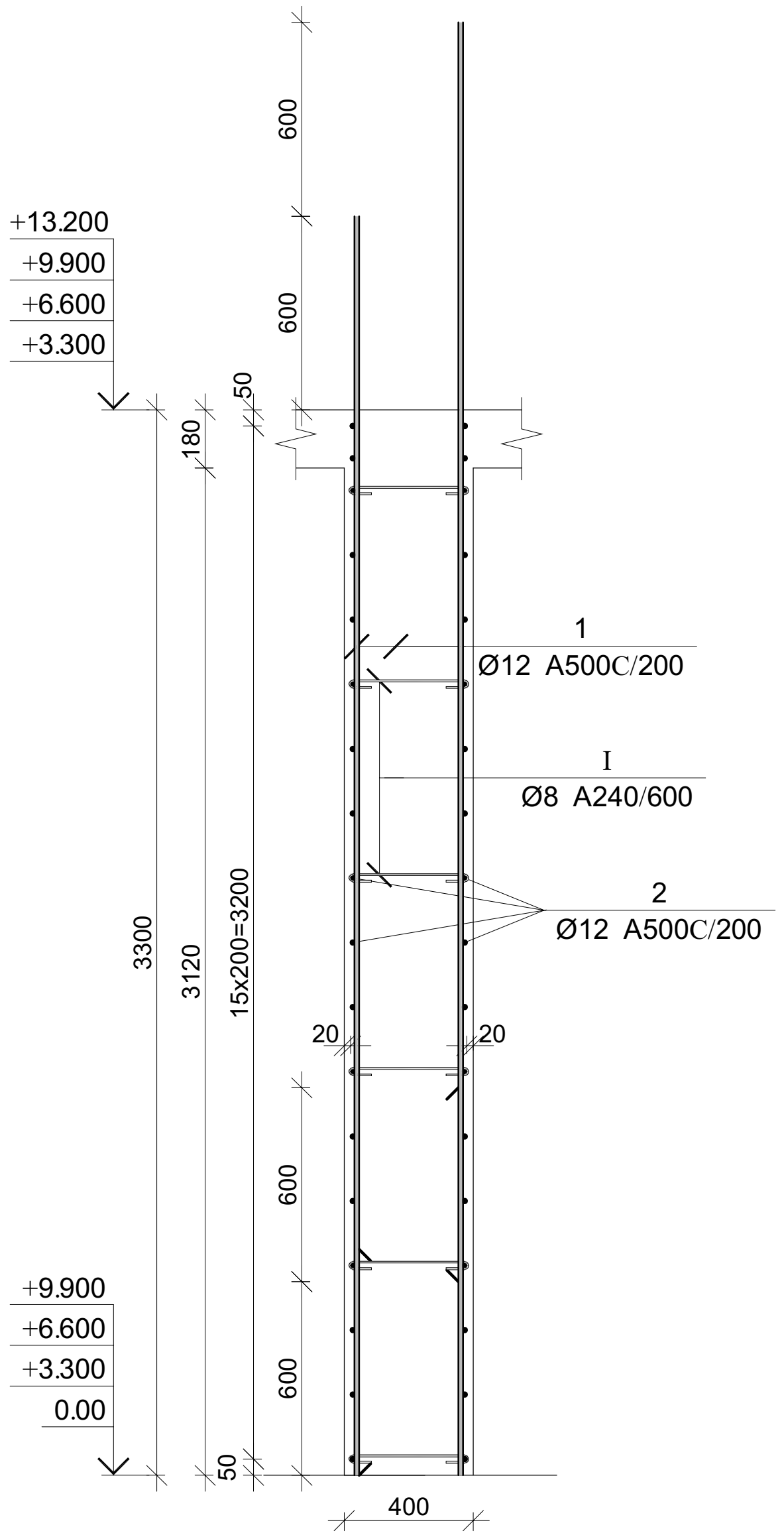

პოზ.	Ø [მმ.]	ესკიზი [მმ.]	სიგრძე [მმ.]
1	Ø12	----	----
2	Ø12	----	----
I	Ø8	75 75 180° 225 180°	375
II	Ø12	600 200 600	1400

პროექტის დასახელება

მრავალბინიანი საცხოვრებელი სახლი

პროექტის მისამართი

ქ. თბილისი, გ. ბედევანიშვილის ქუჩა №21
(ს.კ. 01.16.07.002.041)

დამკვეთი

სტადია	თარიღი	განმარტება
მპ	2022.10.16	

დაკვეთის №

CAD DWG ფაილი 04.kedlebi.dwg

მთ. კონსტრუქტორი: ა. კორტავა

შეასრულა ბ. ჩხიკვაძე

შეამოწმა გ. ვაშაკიძე

საავტორო უფლებები

ნახაზის დასახელება

მონ. რ/ბ კედლის არმირების კვეთები ნიშნულზე სპეციფიკაცია

კ-4.08

A3

მონ. რ/ბ კედლის სპეციფიკაცია

არმატურის სპეციფიკაცია					არმატურის ამოკრეფა					ბეტონი B 25
პოზ. №	Ø	L მმ.	n ცალი	Ln მ.	Ø	∑ Ln მ.	გრძივი მეტრის წონა კგ.	წონა კგ. A240	წონა კგ. A500C	V; $მ^3$
1	2	3	4	5	6	7	8	9	10	11
1	12 A500C	----	----	13500.00	8 A240	1312.50	0.39	517.89		320.00
2	12 A500C	----	----	14500.00	12 A500C	29050.00	0.89		25791.06	
I	8 A240	375	3500	1312.50						
II	12 A500C	1400	750	1050.00						
							∑	517.89	25791.06	320.00
						n= 1		517.89	25791.06	320.00
									82.22	კგ/$მ^3$

კედლის არმირების ჭრილების გეგმა +13.200 ნიშნულზე

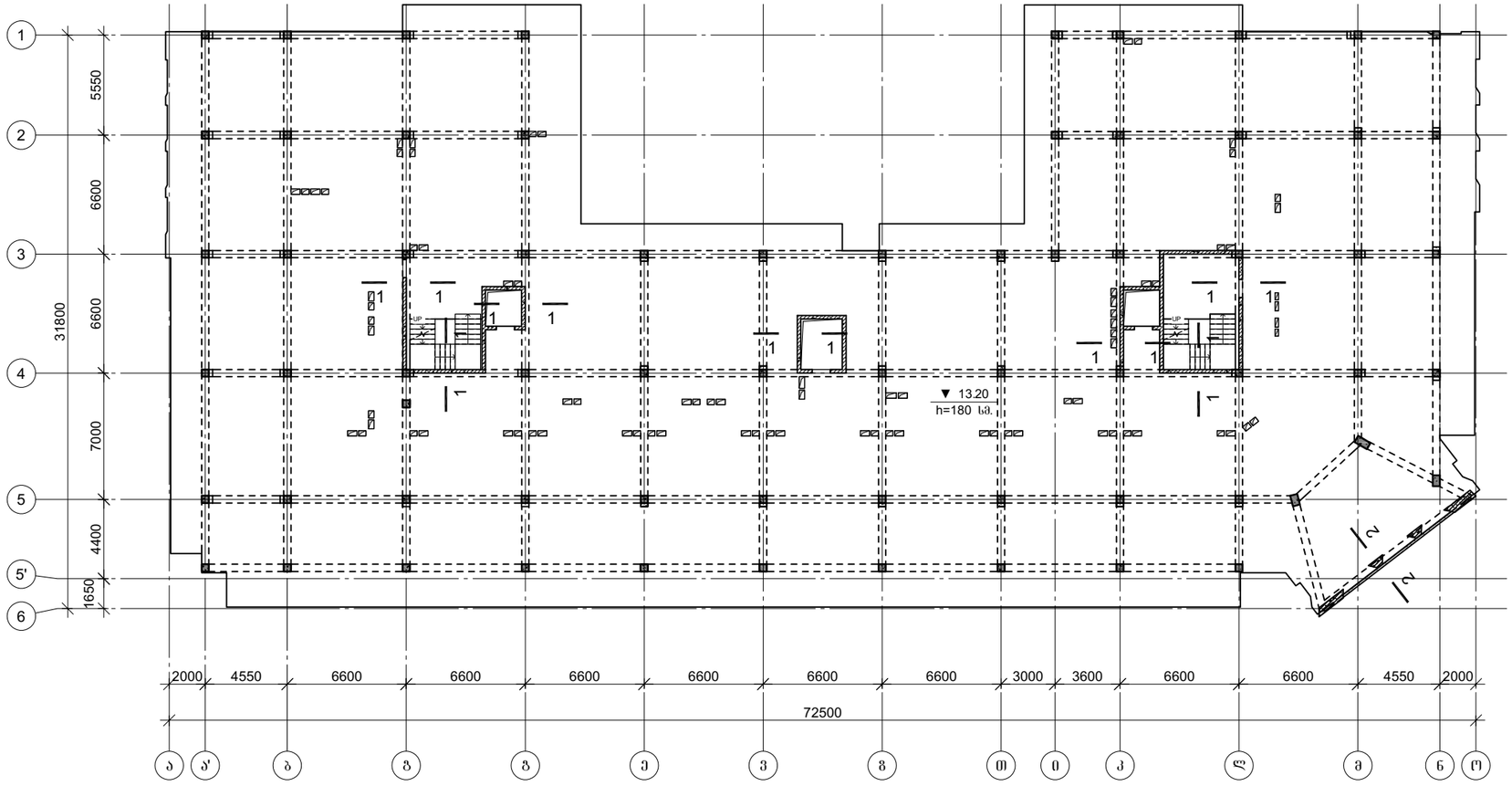

პროექტის დასახელება

მრავალბინიანი საცხოვრებელი სახლი

პროექტის მისამართი

ქ. თბილისი, გ. გედევანიშვილის ქუჩა №21
(ს.კ. 01.16.07.002.041)

დამკვეთი

სტადია	მარილი	განმარტება
თარიღი	2022.10.16	
დაკვეთის №		
CAD DWG ფაილი	04.kedlebi.dwg	

მთ. კონსტრუქტორი: ა. კორტავა

შესრულა: ბ. ჩხიკვაძე

შეამოწმა: გ. ვაშაკიძე

საავტორო უფლებები

ნახაზის დასახელება

კედლის არმირების ჭრილები გეგმა 13.20 ნიშნულზე

კ-4.09

A3

ჭრილი 1-1

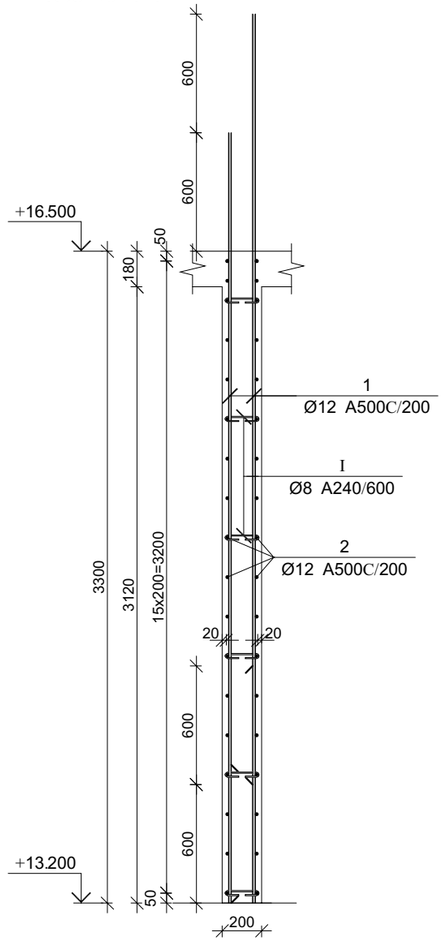

ჭრილი 2-2

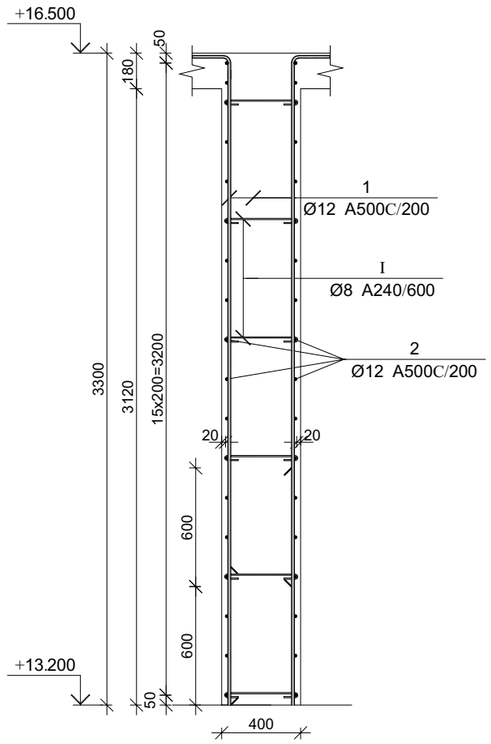

პოზ.	Ø [მმ.]	ესკიზი [მმ.]	სიგრძე [მმ.]
①	Ø12	----	----
②	Ø12	----	----
Ⅰ	Ø8	75 / 75 / 180° / 180° / 225	375
Ⅱ	Ø12	600 / 200 / 600	1400

მონ. რ/ბ კედლის +13.200 ნიშნულზე სპეციფიკაცია

არმატურის სპეციფიკაცია					არმატურის ამოკრეფა					ბეტონი B 25
პოზ. №	Ø	L მმ.	n ცალი	Ln მ.	Ø	∑ Ln მ.	ზრდადი მეტრის წონა კგ.	წონა კგ. A240	წონა კგ. A500C	V; მ³
1	2	3	4	5	6	7	8	9	10	11
1	12 A500C	----	----	1500.00	8 A240	131.25	0.39	51.79		40.00
2	12 A500C	----	----	1500.00	12 A500C	3056.00	0.89		2713.17	
I	8 A240	375	350	131.25						
II	12 A500C	1400	40	56.00						
						∑		51.79	2713.17	40.00
						n= 1		51.79	2713.17	40.00
									69.12	კგ/მ³

პროექტის დასახელება

მრავალბინიანი საცხოვრებელი სახლი

პროექტის მისამართი

ქ. თბილისი, ბ. გელოვანიშვილის ქუჩა №21
(ს.კ. 01.16.07.002.041)

დამკვეთი

სტადია	მარილი	განმარტება
მპ	2022.10.16	

დაკვეთის №

CAD DWG ფაილი 04.kedlebi.dwg

მთ. კონსტრუქტორი:	ა. კორტავა
შესრულა	ბ. ჩხიკვაძე
შეამოწმა	ზ. ვაშაკიძე

საავტორო უფლებები

ნახაზის დასახელება

მონ. რ/ბ კედლის არმირების კვეთები +13.20 ნიშნულზე სპეციფიკაცია

კ-4.10

A3

კედლის არმირების ჭრილების გეგმა +16.500 ნიშნულზე

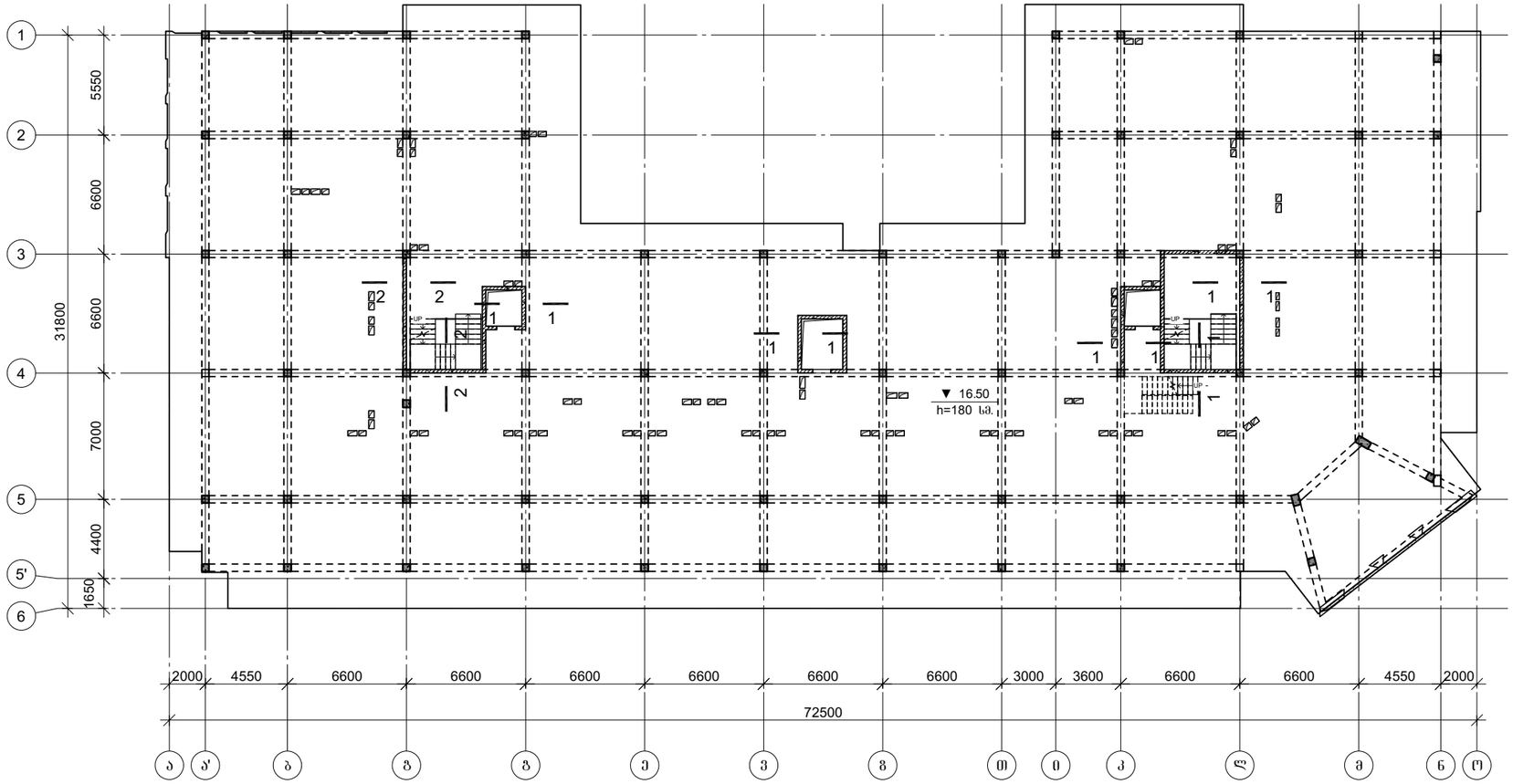

პროექტის დასახელება

მრავალბინიანი საცხოვრებელი სახლი

პროექტის მისამართი

ქ. თბილისი, გ. გედევანიშვილის ქუჩა №21
(ს.კ. 01.16.07.002.041)

დამკვეთი

სტადია	მარცხ	განმარტება
გკ	2022.10.16	

დაკვეთის №

CAD DWG ფაილი 04.kedlebi.dwg

მთ. კონსტრუქტორი:		ა. კორტავა
შესრულა		ბ. ჩხიკვაძე
შეამოწმა		ზ. ვაშაკიძე

საავტორო უფლებები

ნახაზის დასახელება

კედლის არმირების ჭრილების გეგმა 16.50 ნიშნულზე

კ-4.11

A3

ჭრილი 1-1

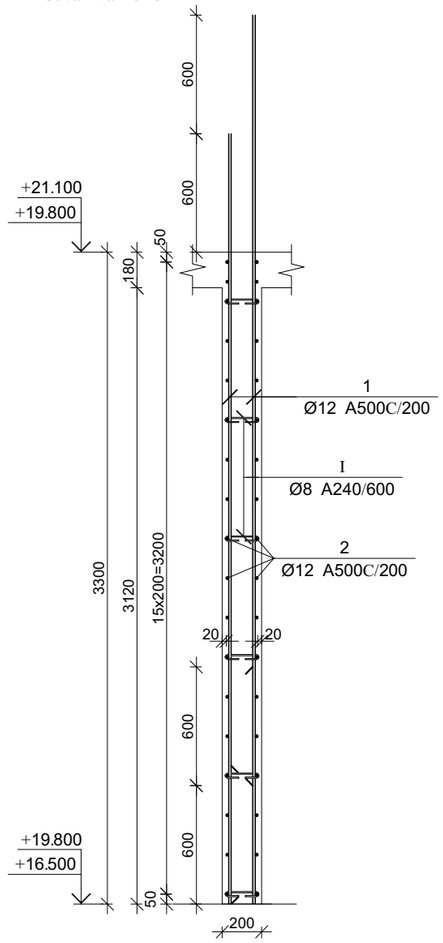

ჭრილი 2-2

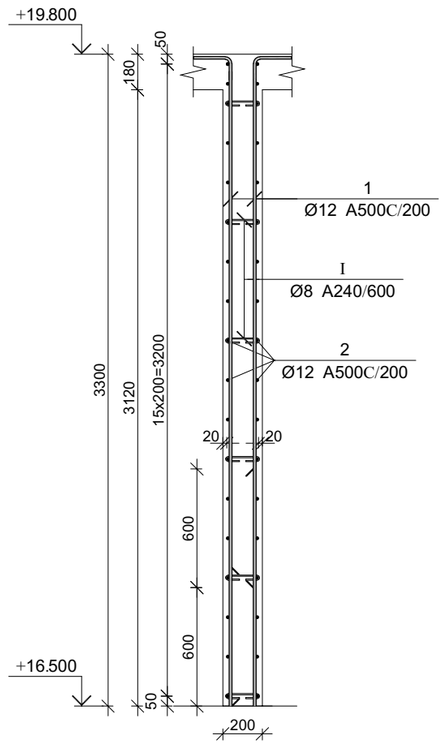

პოზ.	Ø [მმ.]	ესკიზი [მმ.]	სიგრძე [მმ.]
①	Ø12	----	----
②	Ø12	----	----
Ⓘ	Ø8	75, 75, 180°, 180°, 225	375
Ⓘⓘ	Ø12	600, 200, 600	1400

მონ. რ/ბ კედლის +16.500 ნიშნულზე სპეციფიკაცია

არმატურის სპეციფიკაცია					არმატურის ამოკრეფა					ბეტონი B 25
პოზ. №	Ø	L მმ.	n ცალი	Ln მ.	Ø	∑ Ln მ.	ბრაკის ფაქტის წონა კგ.	წონა კგ. A240	წონა კგ. A500C	V; მ³
1	2	3	4	5	6	7	8	9	10	11
1	12 A500C	----	----	3000.00	8 A240	131.25	0.39	51.79		80.00
2	12 A500C	----	----	3000.00	12 A500C	6056.00	0.89		5376.61	
I	8 A240	375	350	131.25						
II	12 A500C	1400	40	56.00						
						∑		51.79	5376.61	80.00
						n= 1		51.79	5376.61	80.00
									67.86	კგ/მ³

პროექტის დასახელება

მრავალბინიანი საცხოვრებელი სახლი

პროექტის მისამართი

ქ. თბილისი, გ. გედევანიშვილის ქუჩა №21
(ს.კ. 01.16.07.002.041)

დამკვეთი

სტადია	ოპერილი	განმარტება
მპ	2022.10.16	

დაკვეთის №

CAD DWG ფაილი 04.kedlebi.dwg

მთ. კონსტრუქტორი:		ა. კორტავა
შეასრულა		ბ. ჩხიკვაძე
შეამოწმა		გ. ვაშაკიძე

სააგტორო უფლებები

ნახაზის დასახელება

მონ. რ/ბ კედლის არმირების კვეთები +16.50 ნიშნულზე სპეციფიკაცია

კ-4.12

A3

კედლის არმირების ჭრილების გეგმა +21.300 ნიშნულზე

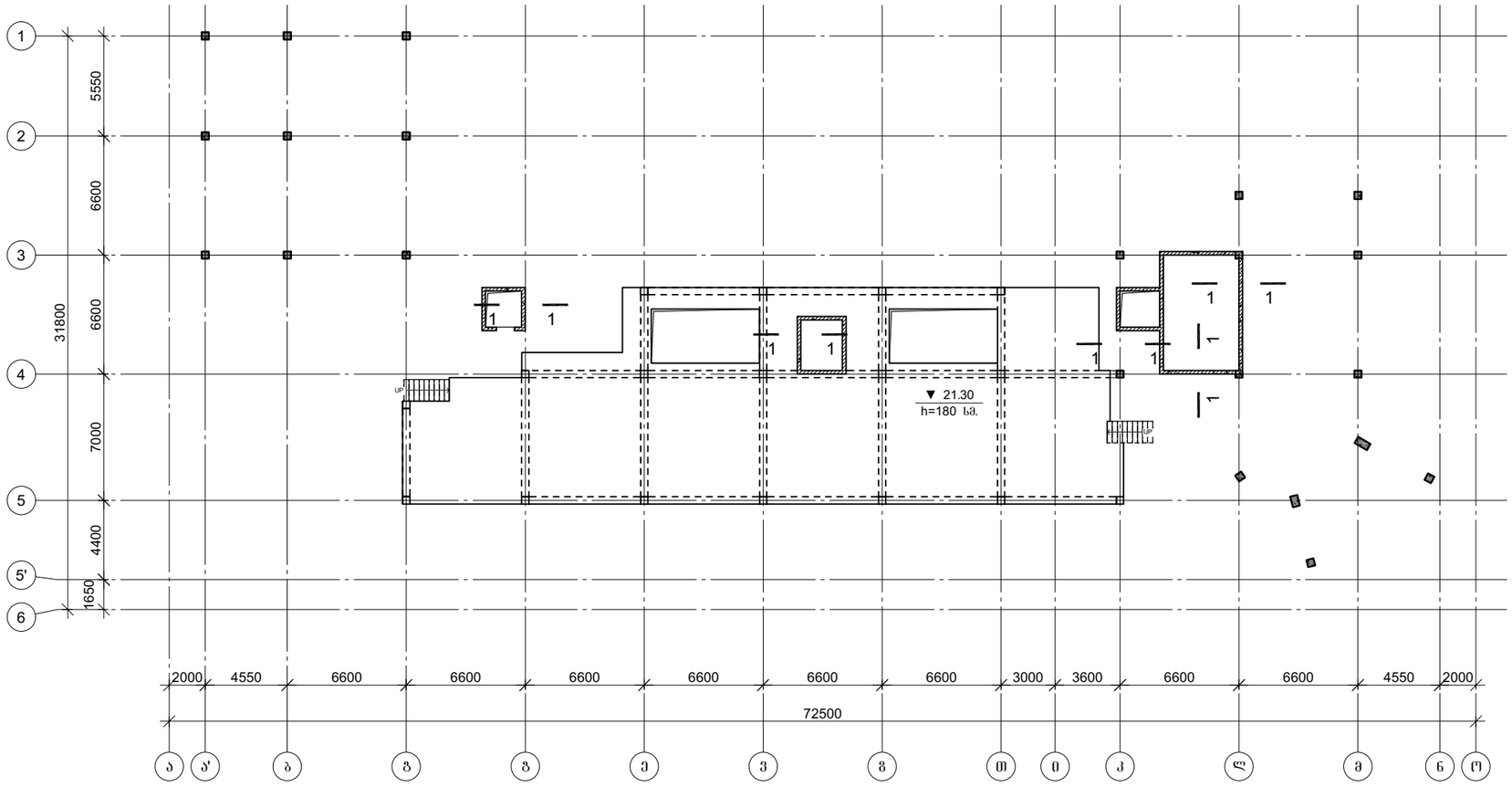

პროექტის დასახელება

მრავალბინიანი საცხოვრებელი სახლი

პროექტის მისამართი

ქ. თბილისი, გ. გედევანიშვილის ქუჩა №21
(ს.კ. 01.16.07.002.041)

დამკვეთი

სტადია	მარილი	განმარტება
მპ	2022.10.16	
დაკვეთის №		
CAD DWG ფაილი		04.kedlebi.dwg

მთ. კონსტრუქტორი: ა. კორტავა

შეასრულა ბ. ხხიკვაძე

შეამოწმა ზ. ვაშაკიძე

სააგტორო უფლებები

ნახაზის დასახელება

კედლის არმირების ჭრილების გეგმა 21.300 ნიშნულზე

კ-1.13

A3

ჭრილი 1-1

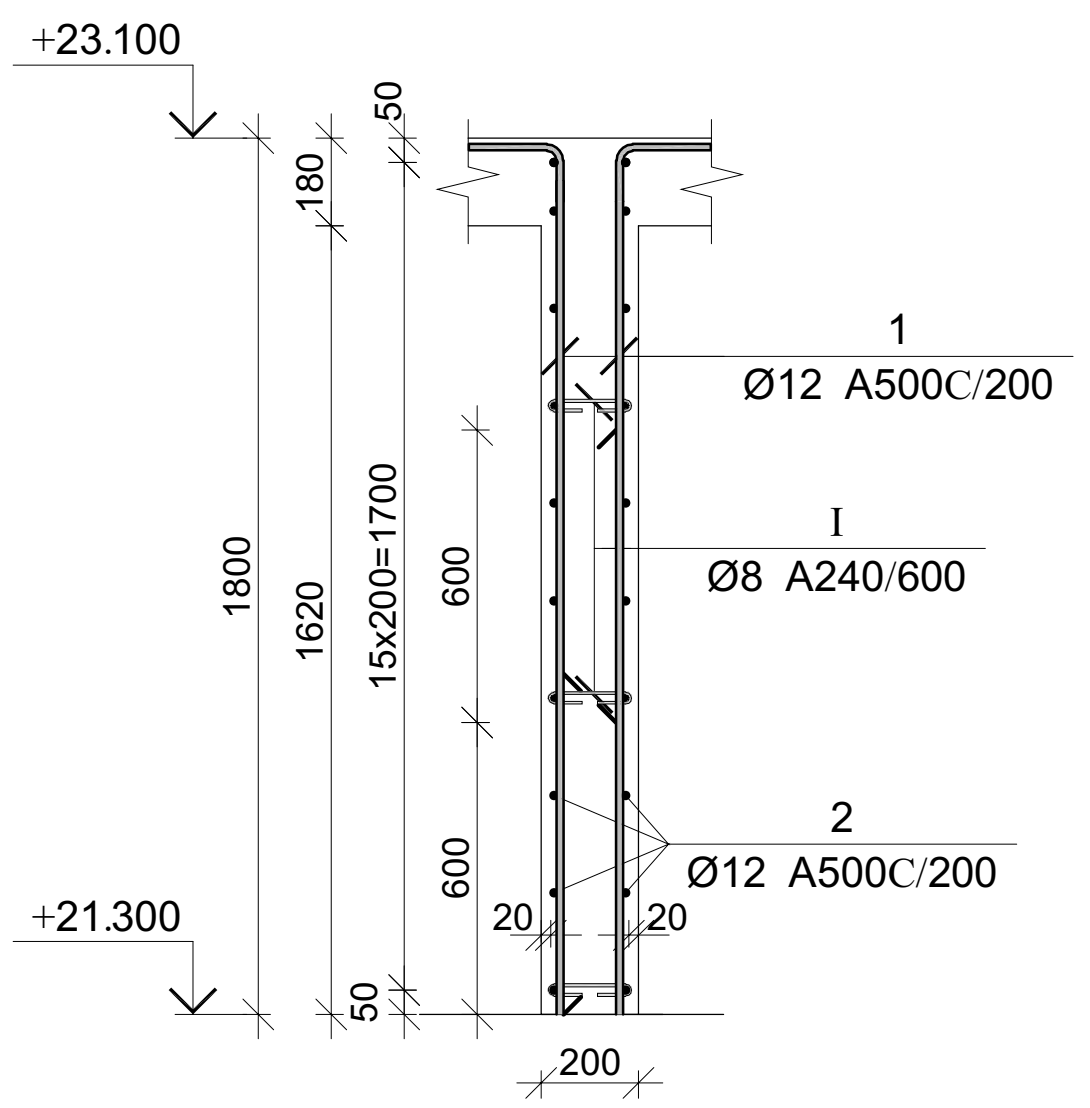

პოზ.	Ø [მმ.]	ესკიზი [მმ.]	სიგრძე [მმ.]
①	Ø12	----	----
②	Ø12	----	----
I	Ø8	75, 75, 225, 180°, 180°	375
II	Ø12	600, 200, 600	1400

მონ. რ/ბ კედლის +21.300 ნიშნულზე სპეციფიკაცია

არმატურის სპეციფიკაცია					არმატურის ამოკრეფა					ბეტონი B 25
პოზ. №	Ø	L მმ.	n ცალი	Ln მ.	Ø	∑ Ln მ.	გრძივი მეტრის წონა კგ.	წონა კგ. A240	წონა კგ. A500C	V; $მ^3$
1	2	3	4	5	6	7	8	9	10	11
1	12 A500C	----	----	2000.00	8 A240	131.25	0.39	51.79		40.00
2	12 A500C	----	----	2000.00	12 A500C	4056.00	0.89		3600.98	
I	8 A240	375	350	131.25						
II	12 A500C	1400	40	56.00						
							∑	51.79	3600.98	40.00
						n= 1		51.79	3600.98	40.00
									91.32	კგ/$მ^3$

პროექტის დასახელება
მრავალბინიანი საცხოვრებელი სახლი

პროექტის მისამართი
ქ. თბილისი, გ. გედევანიშვილის ქუჩა №21
(ს.კ. 01.16.07.002.041)

დამკვეთი

სტადია	თარიღი	განმარტება
მპ	2022.10.16	

დაკვეთის №

CAD DWG ფაილი 04.kedlebi.dwg

მთ. კონსტრუქტორი: ა. კორტავა
შეასრულა ბ. ჩხიკვაძე
შეამოწმა გ. ვაშაკიძე

საავტორო უფლებები

ნახაზის დასახელება
მონ. რ/ბ კედლის არმირების კვეთები +21.30 ნიშნულზე სპეციფიკაცია

კ-4.14

A3

კედლების სვეტთან ჩამაგრების დეტალი გეგმაში (ვარიანტი ა)

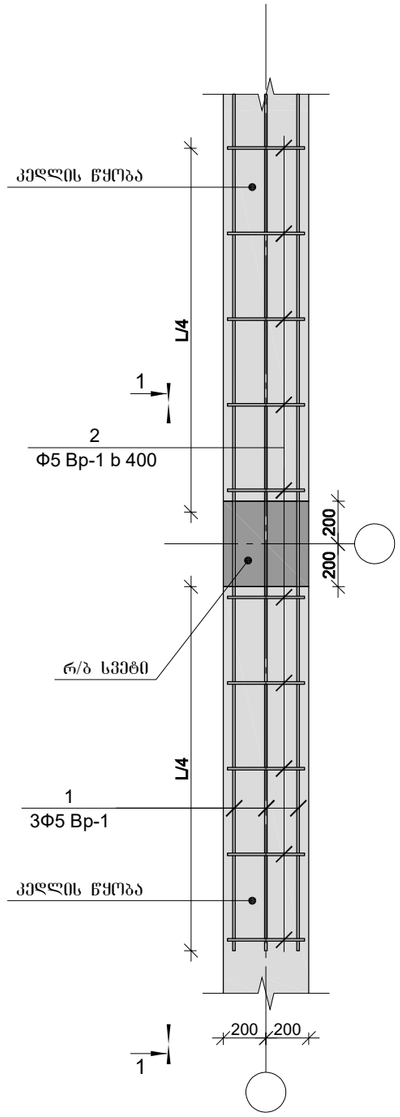

კედლების სვეტთან ჩამაგრების დეტალი გეგმაში (ვარიანტი ბ)

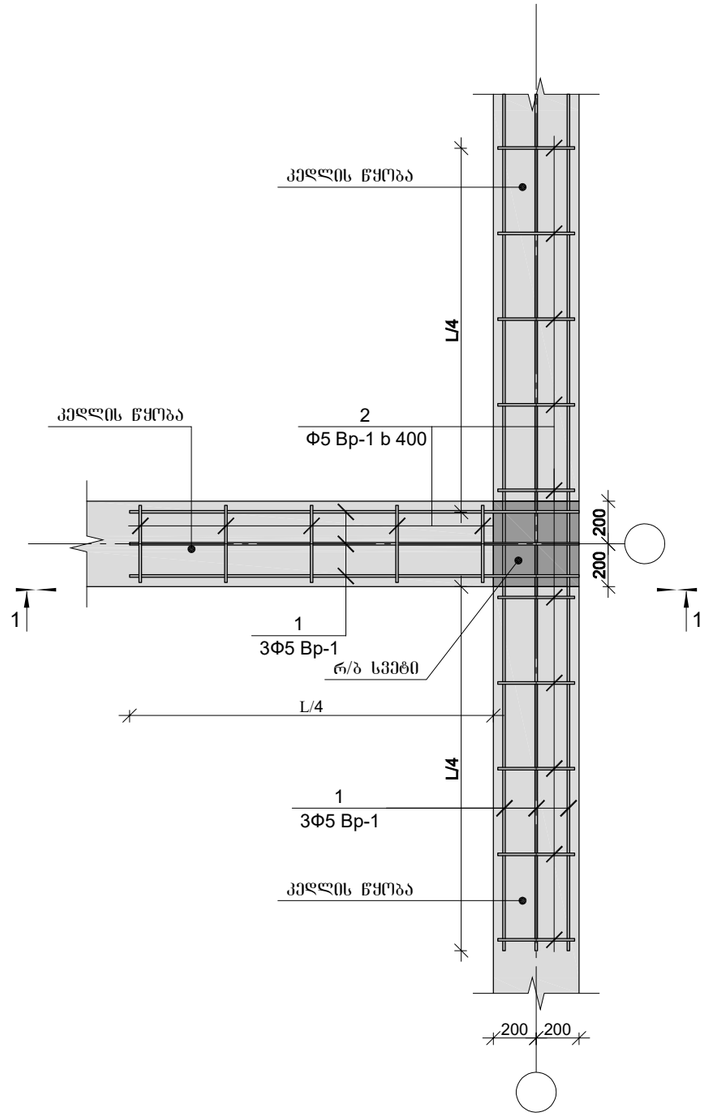

კედლების სვეტთან ჩამაგრების დეტალი გეგმაში (ვარიანტი გ)

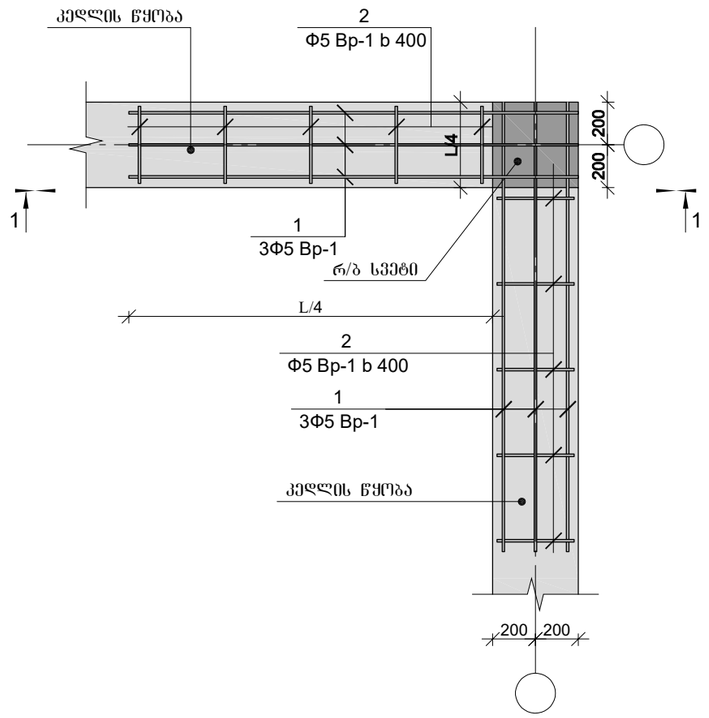

1. ხსნარის მარკა M-300

პროექტის დასახელება

მრავალბინიანი საცხოვრებელი სახლი

პროექტის მისამართი

ქ. თბილისი, გ. გედევანიშვილის ქუჩა №21
(ს.კ. 01.16.07.002.041)

დამკვეთი

სტადია	მარილი	განმარტება
მპ	2022.10.16	

დაკვეთის №

CAD DWG ფაილი 04.kedlebi.dwg

მთ. კონსტრუქტორი:		ა. კორტავა
შესრულა		ბ. ჩხიკვაძე
შეამოწმა		გ. ვაშაკიძე

საავტორო უფლებები

ნახაზის დასახელება

კედლის წყობის სვეტთან ჩამაგრების დეტალები

კ-4.02

A3

ჭრილი 1-1

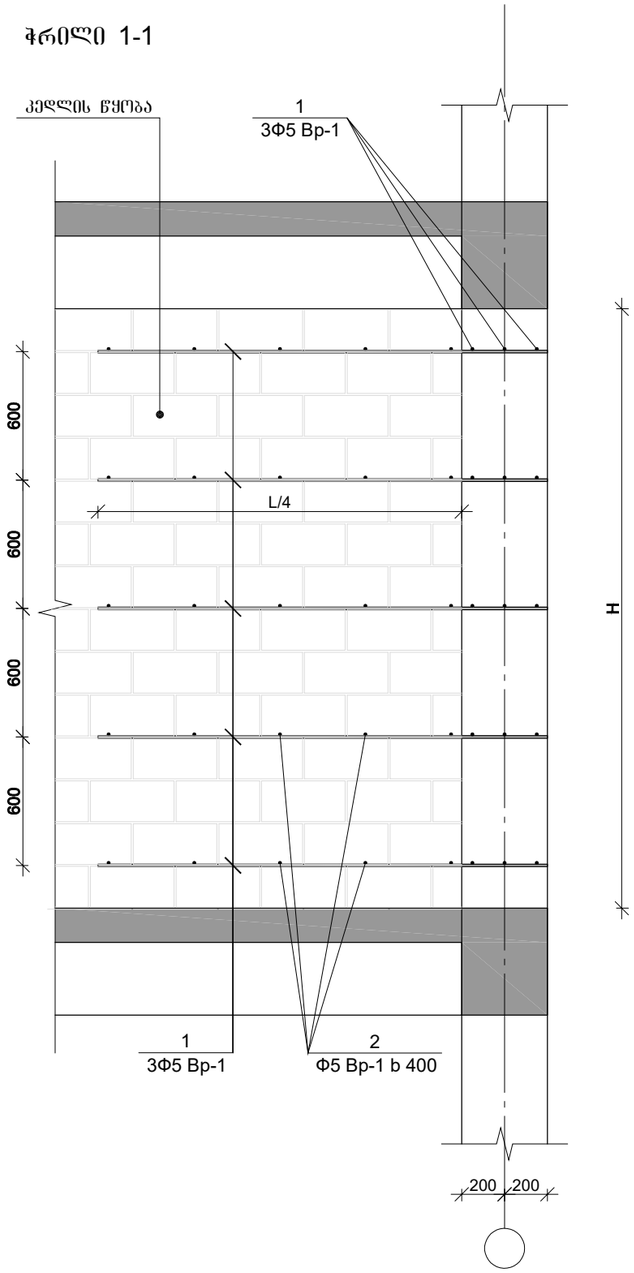

გღუდარის მოწყობის დეტალი

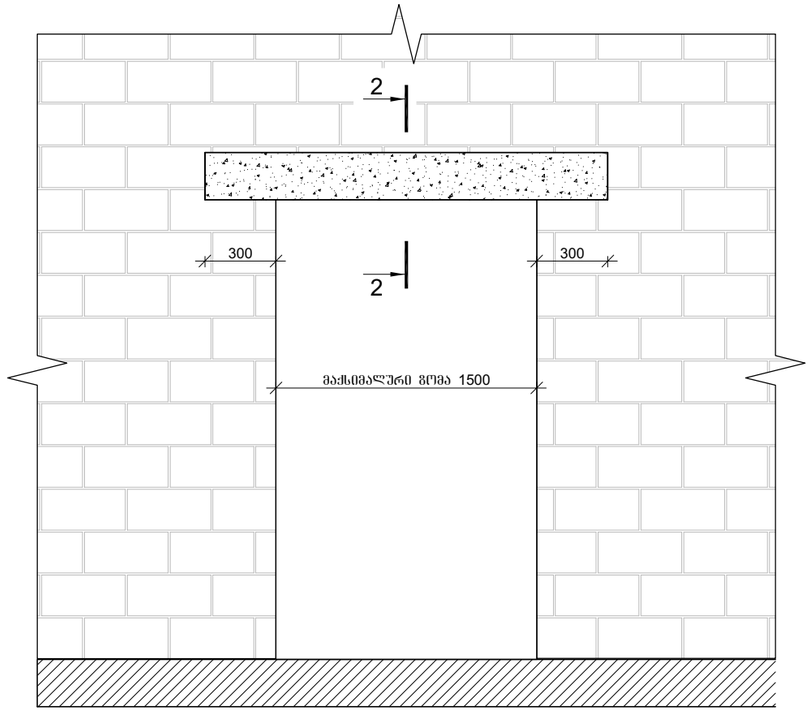

კვეთი 2-2

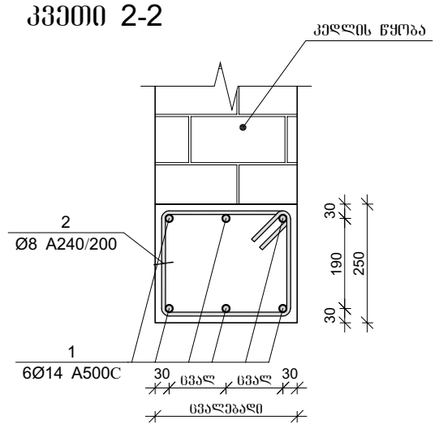

კრგ. №2
L=1.44 მ.

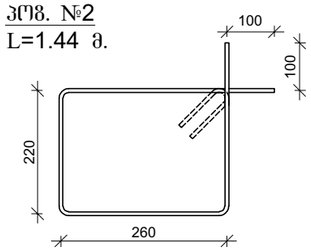

პროექტის დასახელება

მრავალბინიანი საცხოვრებელი სახლი

პროექტის მისამართი

ქ. თბილისი, გ. გედევანიშვილის ქუჩა №21
(ს.კ. 01.16.07.002.041)

დამკვეთი

სტადია	მარილი	განმარტება
მპ	2022.10.16	

დაკვეთის №

CAD DWG ფაილი 04.kedlebi.dwg

მთ. კონსტრუქტორი: ა. კორტავა

შესრულა ბ. ჩხიკვაძე

შეამოწმა გ. ვაშაკიძე

საავტორო უფლებები

ნახაზის დასახელება

კედლის წყობის სვეტთან ჩამაგრების დეტალი ჭრილში და გღუდარის მოწყობის დეტალი

კ-4.03

A3

მონ. რ/ბ რიგელების არმირება -7.200 ნიშნულზე

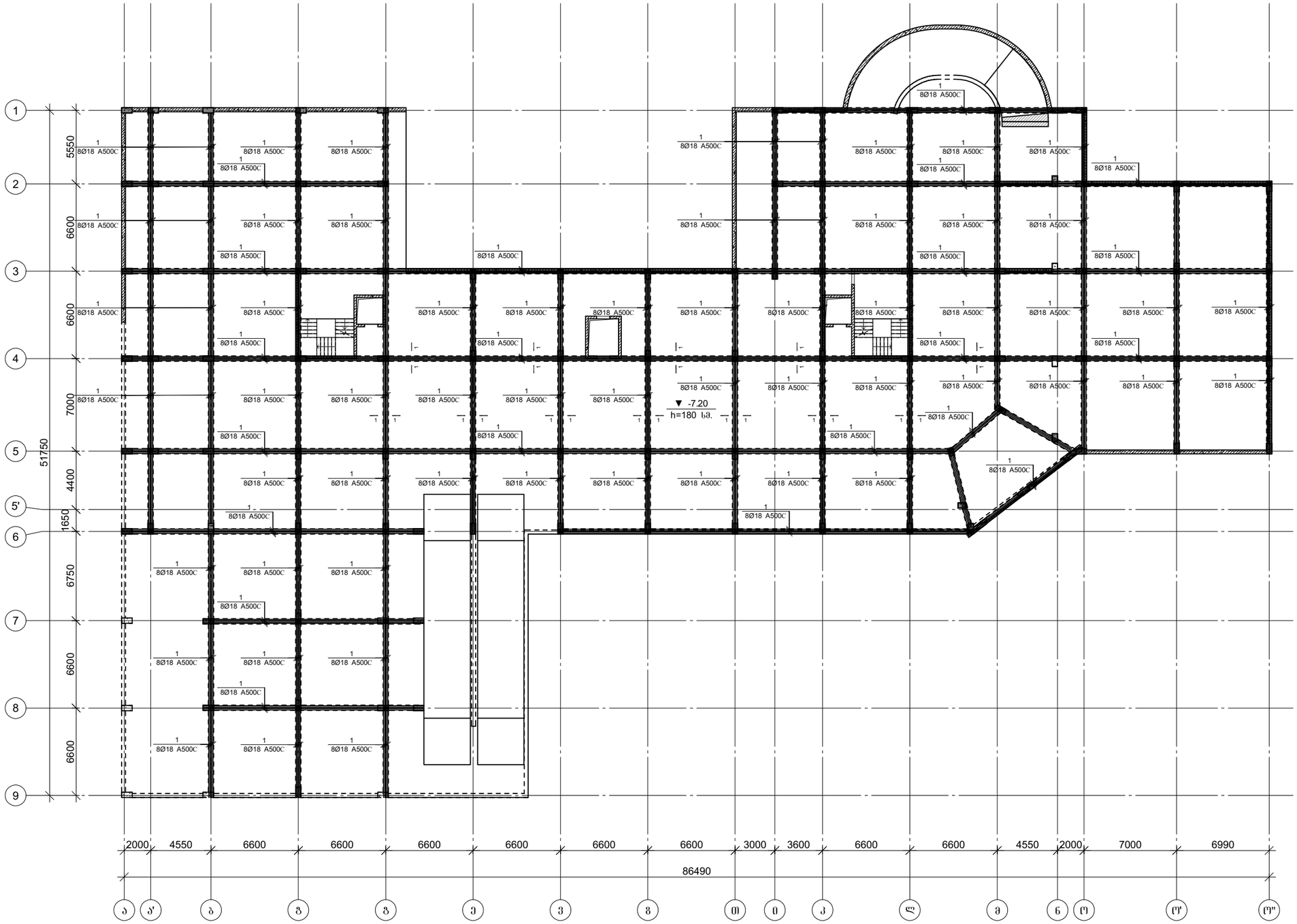

პროექტის დასახელება

მრავალბინიანი საცხოვრებელი სახლი

პროექტის მისამართი

ქ. თბილისი, ზ. გელოვანი შვილის ქუჩა №21
(ს.კ. 01.16.07.002.041)

დამკვეთი

სტადია	მარილი	განმარტება
თარიღი	2022.10.16	

დაკვეთის №

CAD DWG ფაილი 05.rigelebi.dwg

მთ. კონსტრუქტორი:		ა. კორტავა
შესრულა		ბ. ხხიკვაძე
შეამოწმა		ზ. ვაშაკიძე

საავტორო უფლებები

ნახაზის დასახელება

მონ. რ/ბ რიგელების არმირება -7.200 ნიშნულზე

კ-5.01

A3

კვეთი 1-1

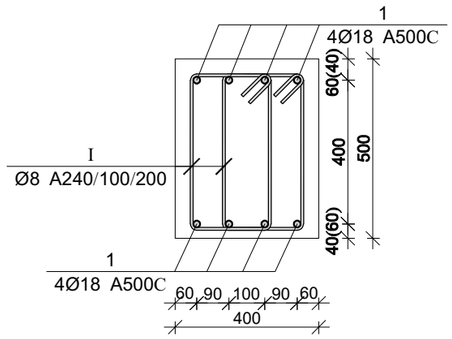

პოზ.	Ø [მმ.]	ესკიზი [მმ.]	სიგრძე [მმ.]
1	Ø18		----
1	Ø8	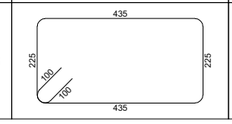	1520

მრავალბინიანი საცხოვრებელი სახლი.

ქ. ობილისი, ნაძალადევის რაიონი ნაკვ. №01.12.11.026.072.

სტადია	მარილი	განმარტება
მპ	2022.10.16	

CAD DWG ფაილი 05.rigelebi.dwg

მთ. კონსტრუქტორი

შესრულა

შეამოწმა

მრნ. რ/ბ რიგელების სპეციფიკაცია -7.200 ნიშნულზე

არმატურის სპეციფიკაცია					არმატურის ამოკრეფა					ბეტონი B 25
პოზ. №	Ø	L მმ.	n ცალი	Ln მ.	Ø	∑ Ln მ.	ერთეული მეტრის წონა კგ.	წონა კგ. A240	წონა კგ. A500C	V; მ³
1	2	3	4	5	6	7	8	9	10	11
1	18 A500C	-	-	2560.00	8 A240	9120.00	0.39	3598.61		96.00
I	8 A240	1520	6000	9120.00	18 A500C	2560.00	2.00		5113.82	
						∑		3598.61	5113.82	96.00
						n= 1		3598.61	5113.82	96.00
									90.75	კგ/მ³

ნახაზის დასახელება

მრნ. რ/ბ რიგელების არმირების კვეთები და სპეციფიკაცია -7.200 ნიშნულზე

კ-5.02

A3

მონ. რ/ბ რიგელების არმირება -4.200 ნიშნულზე



კვეთი 1-1

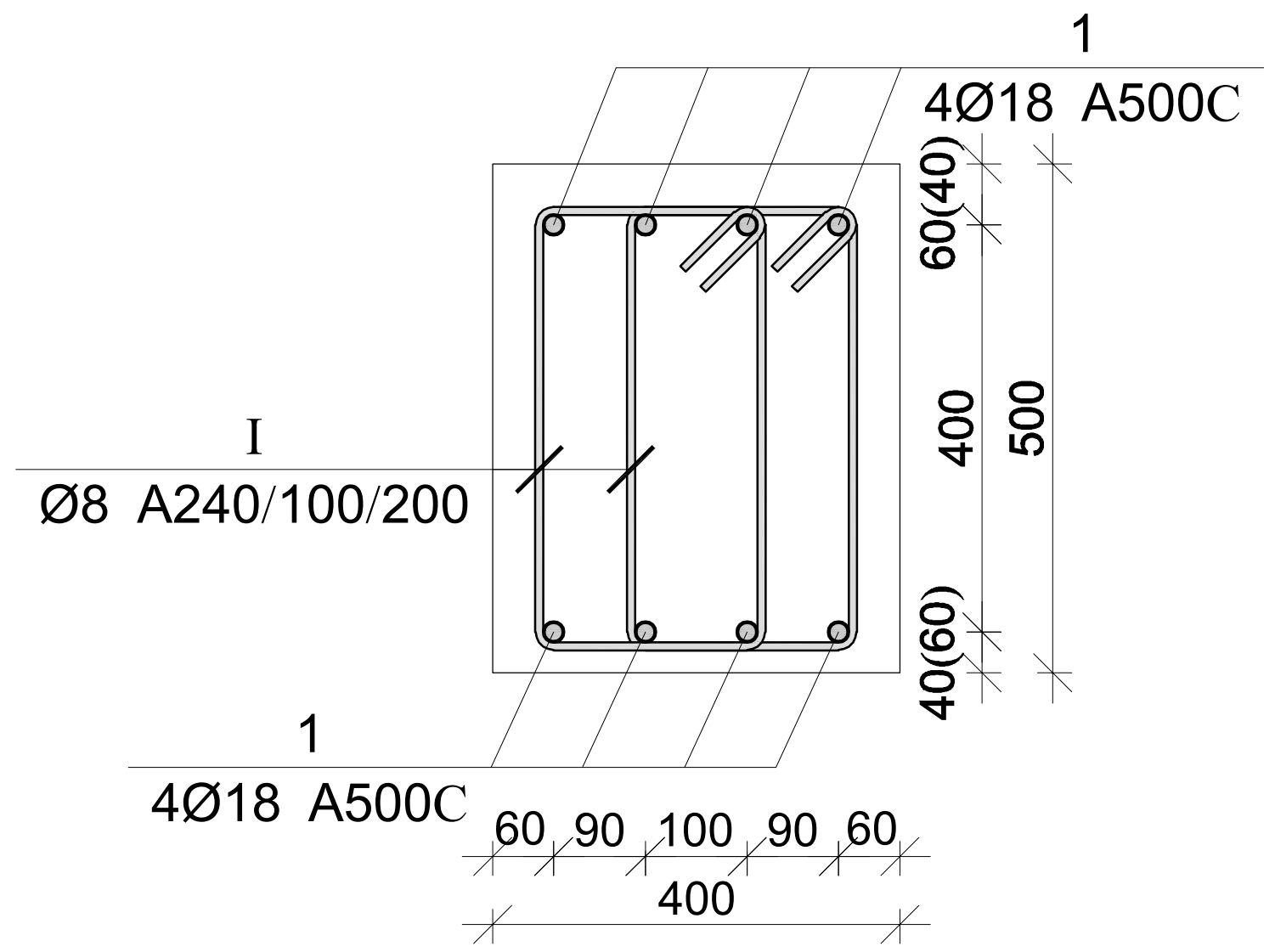

მონ. რ/ბ რიგელების სპეციფიკაცია -4.200 ნიშნულზე

არმატურის სპეციფიკაცია					არმატურის ამოკრეფა					ბეტონი B 25
პოზ. №	Ø	L მმ.	n ცალი	Ln მ.	Ø	∑ Ln მ.	გრძივი მეტრის წონა კგ.	წონა კგ. A240	წონა კგ. A500C	V; მ³
1	2	3	4	5	6	7	8	9	10	11
1	18 A500C	-	-	2260.00	8 A240	8360.00	0.39	3298.73		86.00
I	8 A240	1520	5500	8360.00	18 A500C	2260.00	2.00		4514.55	
							∑	3298.73	4514.55	86.00
						n= 1		3298.73	4514.55	86.00
									90.85	კგ/მ³

პოზ.	Ø [მმ.]	ესკიზი [მმ.]	სიგრძე [მმ.]
1	Ø18	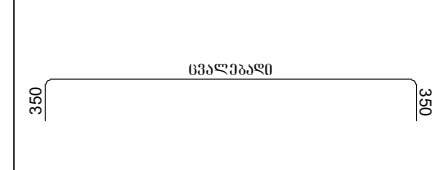 	----
I	Ø8	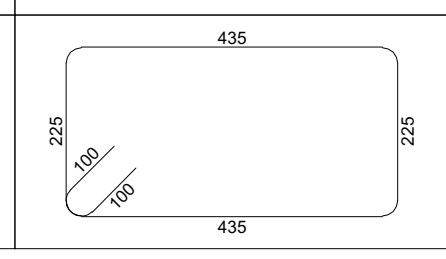 	1520

პროექტის დასახელება

მრავალბინიანი საცხოვრებელი სახლი

პროექტის მისამართი

ქ. თბილისი, ბ. ბედევანიშვილის ქუჩა №21
(ს.კ. 01.16.07.002.041)

დამკვეთი

სტადია	თარიღი	განმარტება
მპ	2022.10.16	

დაკვეთის №

CAD DWG ფაილი 05.rigelebi.dwg

მთ. კონსტრუქტორი: ა. კორტავა

შეასრულა ბ. ჩხიკვაძე

შეამოწმა გ. ვაშაკიძე

საავტორო უფლებები

ნახაზის დასახელება

მონ. რ/ბ რიგელების არმირება -4.200 ნიშნულზე

კ-5.03

A3

მონ. რ/ბ რიგელების არმირება 0.00 ნიშნულზე



კვეთი 1-1

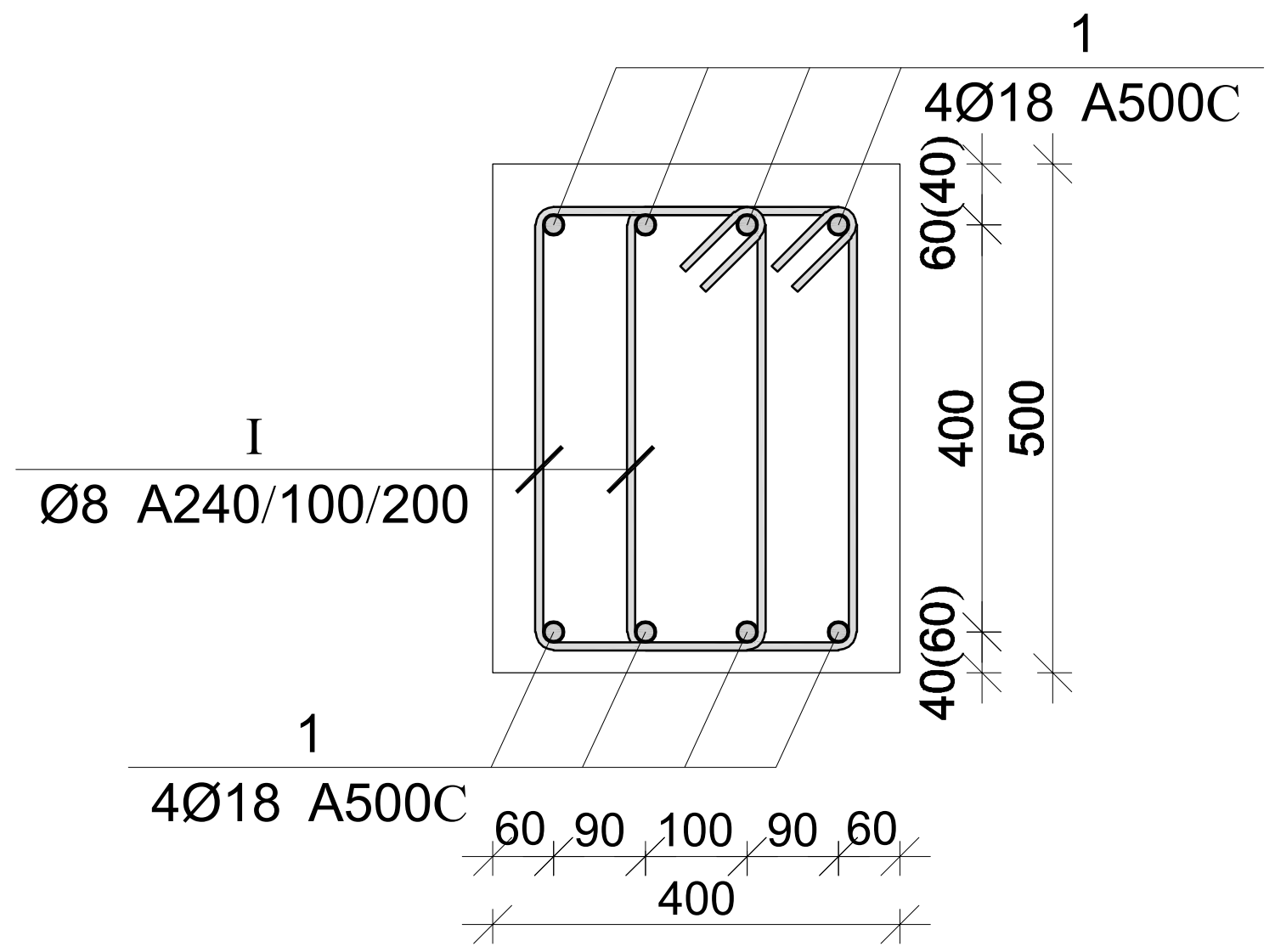

მონ. რ/ბ რიგელების სპეციფიკაცია 0.00 ნიშნულზე

არმატურის სპეციფიკაცია					არმატურის ამოკრეფა					ბეტონი B 25
პოზ. №	Ø	L მმ.	n ცალი	Ln მ.	Ø	∑ Ln მ.	გრძივი მეტრის წონა კგ.	წონა კგ. A240	წონა კგ. A500C	V; მ³
1	2	3	4	5	6	7	8	9	10	11
1	18 A500C	-	-	2260.00	8 A240	8360.00	0.39	3298.73		86.00
I	8 A240	1520	5500	8360.00	18 A500C	2260.00	2.00		4514.55	
							∑	3298.73	4514.55	86.00
						n= 1		3298.73	4514.55	86.00
									90.85	კგ/მ³

პოზ.	Ø [მმ.]	ესკიზი [მმ.]	სიგრძე [მმ.]
1	Ø18	ცვალებადი; 350; 350	----
I	Ø8	435; 225; 100; 100; 225; 435	1520

პროექტის დასახელება

მრავალბინიანი საცხოვრებელი სახლი

პროექტის მისამართი

ქ. თბილისი, გ. გედევანიშვილის ქუჩა №21 (ს.კ. 01.16.07.002.041)

დამკვეთი

სტადია	თარიღი	განმარტება
მპ	2022.10.16	

დაკვეთის №

CAD DWG ფაილი 05.rigelebi.dwg

მთ. კონსტრუქტორი: ა. კორტავა

შეასრულა ბ. ჩხიკვაძე

შეამოწმა გ. ვაშაკიძე

საავტორო უფლებები

ნახაზის დასახელება

მონ. რ/ბ რიგელების არმირება 0.00 ნიშნულზე

კ-5.04

A3

მონ. რ/ბ რიგელების არმირება +3.300 ნიშნულზე



კვეთი 1-1

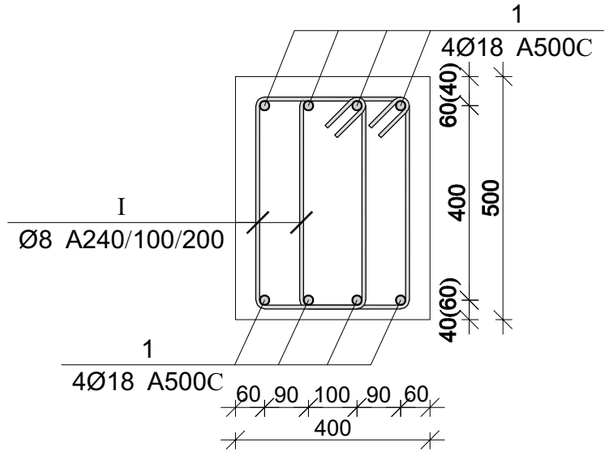

მონ. რ/ბ რიგელების სპეციფიკაცია +3.300 ნიშნულზე

არმატურის სპეციფიკაცია					არმატურის ამოკრეფა					ბეტონი B 25
პოზ. №	Ø	L მმ.	n ცალი	Ln მ.	Ø	∑ Ln მ.	არმატ. მეტრზე წონა კგ.	წონა კგ. A240	წონა კგ. A500C	V; მ³
1	2	3	4	5	6	7	8	9	10	11
1	18 A500C	-	-	2260.00	8 A240	8360.00	0.39	3298.73		86.00
I	8 A240	1520	5500	8360.00	18 A500C	2260.00	2.00		4514.55	
						∑		3298.73	4514.55	86.00
						n= 1		3298.73	4514.55	86.00
									90.85	კგ/მ³

პოზ.	Ø [მმ.]	ესკიზი [მმ.]	სიგრძე [მმ.]
1	Ø18	360 (ცალკასმე) 100	----
I	Ø8	435 225 100 100 225 435	1520

პროექტის დასახელება

მრავალბინიანი საცხოვრებელი სახლი

პროექტის მისამართი

ქ. თბილისი, გ. გელოვანიშვილის ქუჩა №21
(ს.კ. 01.16.07.002.041)

დამკვეთი

სტადია	ობიექტი	განმარტება
მპ	2022.10.16	

დაკვეთის №

CAD DWG ფაილი 05.rigelebi.dwg

მთ. კონსტრუქტორი: ა. კორტავა

შესრულა ბ. ჩხეიძე

შეამოწმა ზ. ვაშაკიძე

საავტორო უფლებები

ნახაზის დასახელება

მონ. რ/ბ რიგელების არმირება +3.300 ნიშნულზე

კ-5.05

A3

მონ. რ/ბ რიგელების არმირება +6.600 ნიშნულზე



ჭრილი 1-1

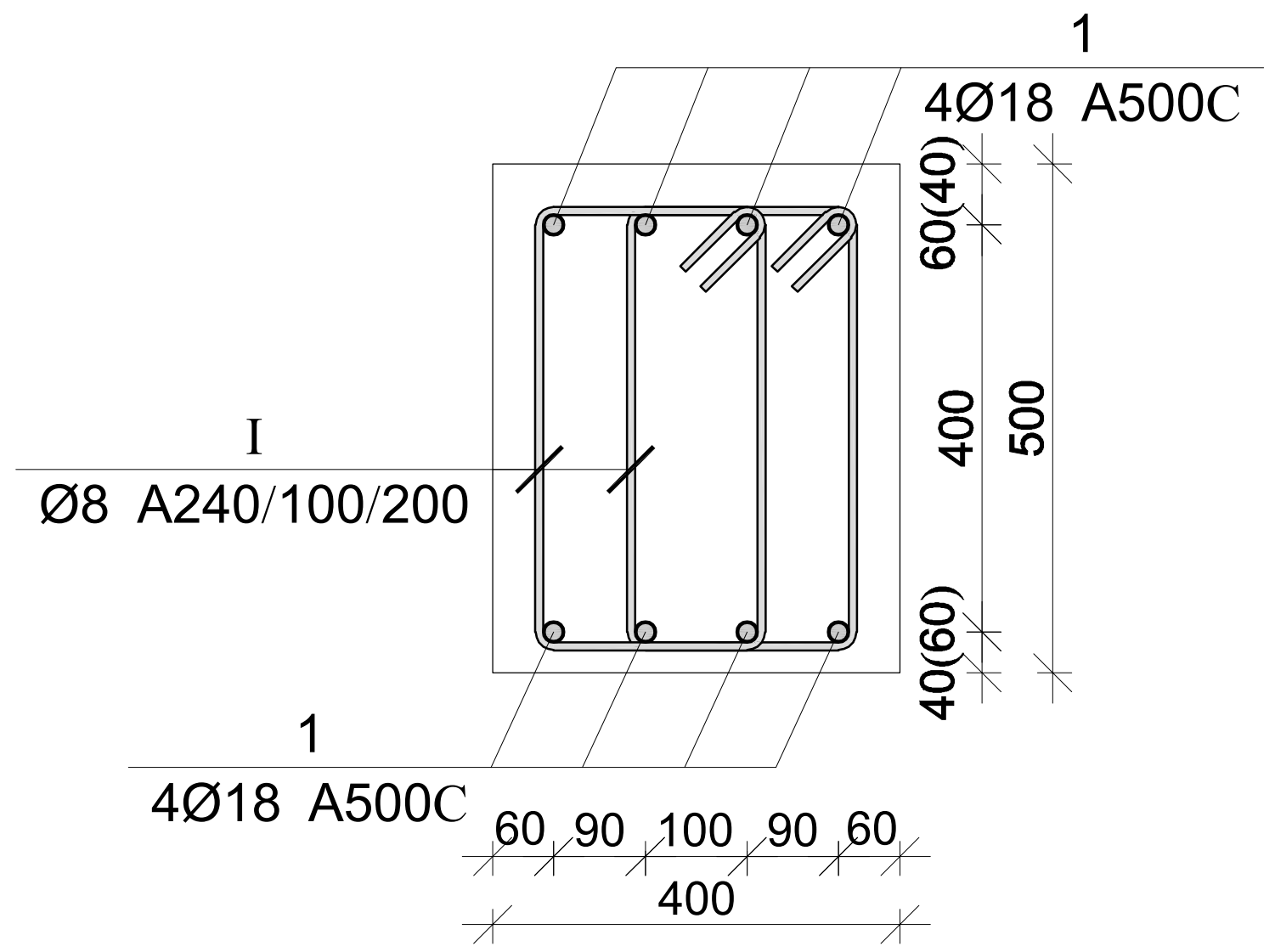

მონ. რ/ბ რიგელების სპეციფიკაცია +6.600 ნიშნულზე

არმატურის სპეციფიკაცია					არმატურის ამოკრეფა					ბეტონი B 25
პოზ. №	Ø	L მმ.	n ცალი	Ln მ.	Ø	∑ Ln მ.	გრძივი მეტრის წონა კგ.	წონა კგ. A240	წონა კგ. A500C	V; მ³
1	2	3	4	5	6	7	8	9	10	11
1	18 A500C	-	-	2260.00	8 A240	8360.00	0.39	3298.73		86.00
I	8 A240	1520	5500	8360.00	18 A500C	2260.00	2.00		4514.55	
							∑	3298.73	4514.55	86.00
						n= 1		3298.73	4514.55	86.00
									90.85	კგ/მ³

პოზ.	Ø [მმ.]	ესკიზი [მმ.]	სიგრძე [მმ.]
1	Ø18	ცვალებადი; 350; 350	----
I	Ø8	435; 435; 225; 225; 100; 100	1520

პროექტის დასახელება

მრავალბინიანი საცხოვრებელი სახლი

პროექტის მისამართი

ქ. თბილისი, ბ. ბედიანიშვილის ქუჩა №21 (ს.კ. 01.16.07.002.041)

დამკვეთი

სტადია	თარიღი	განმარტება
მპ	2022.10.16	

დაკვეთის №

CAD DWG ფაილი 05.rigelebi.dwg

მთ. კონსტრუქტორი: ა. კორტავა

შეასრულა ბ. ჩხიკვაძე

შეამოწმა ბ. ვაშაკიძე

საავტორო უფლებები

ნახაზის დასახელება

მონ. რ/ბ რიგელების არმირება +6.600 ნიშნულზე

კ-5.06

A3

მონ. რ/ბ რიგელების არმირება +9.900 ნიშნულზე



კვეთი 1-1

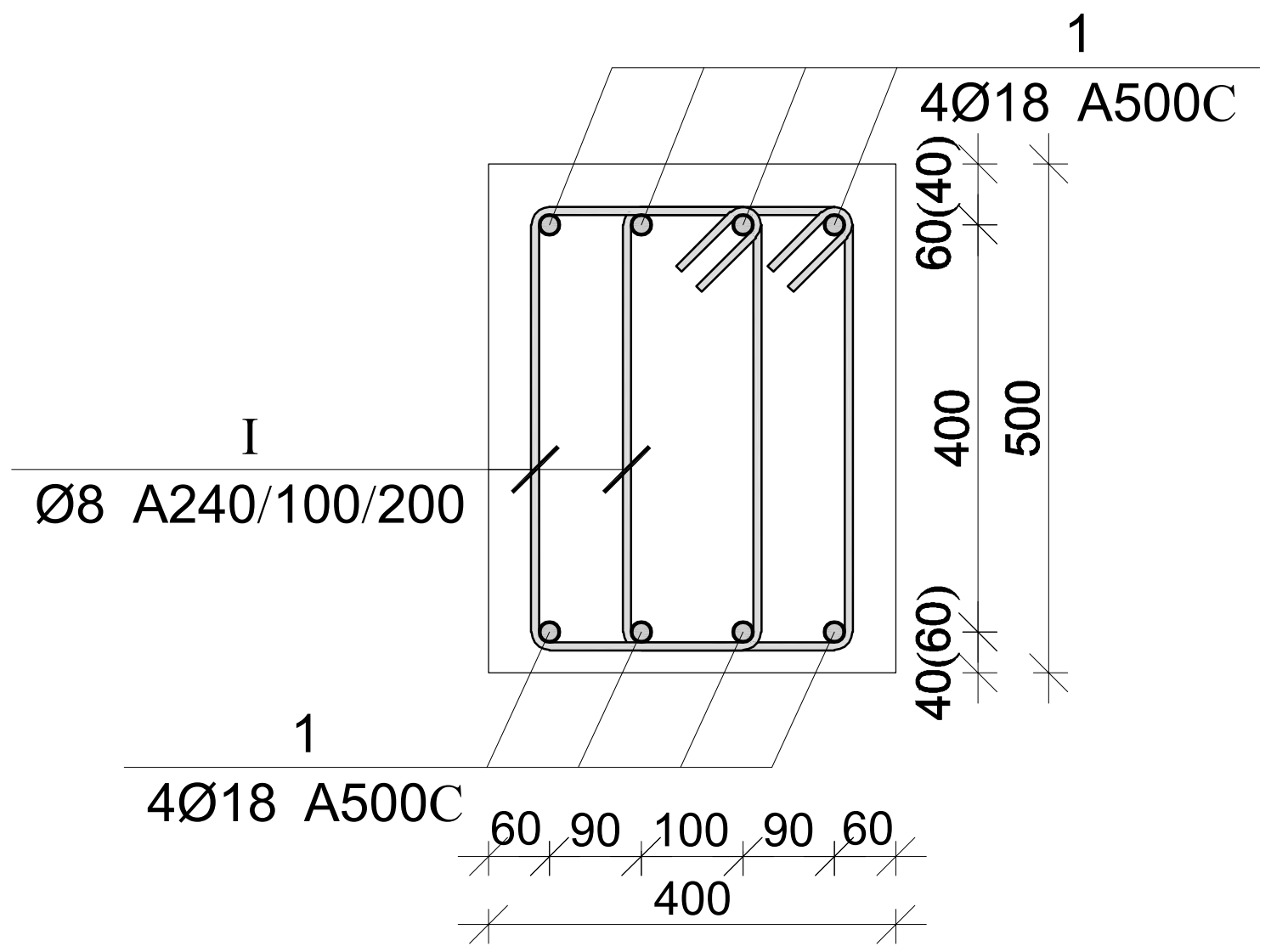

მონ. რ/ბ რიგელების სპეციფიკაცია +9.900 ნიშნულზე

არმატურის სპეციფიკაცია					არმატურის ამოკრეფა					ბეტონი B 25
პოზ. №	Ø	L მმ.	n ცალი	Ln მ.	Ø	∑Ln მ.	გრძივი მეტრის წონა კგ.	წონა კგ. A240	წონა კგ. A500C	V; მ3
1	2	3	4	5	6	7	8	9	10	11
1	18 A500C	-	-	2260.00	8 A240	8360.00	0.39	3298.73		86.00
I	8 A240	1520	5500	8360.00	18 A500C	2260.00	2.00		4514.55	
							∑	3298.73	4514.55	86.00
						n= 1		3298.73	4514.55	86.00
									90.85	კგ/მ3

პოზ.	Ø [მმ.]	ესკიზი [მმ.]	სიგრძე [მმ.]
1	Ø18	ცვალებადი; 350; 350	----
I	Ø8	435; 225; 225; 100; 100; 435	1520

პროექტის დასახელება

მრავალბინიანი საცხოვრებელი სახლი

პროექტის მისამართი

ქ. თბილისი, გ. ბედიანიშვილის ქუჩა №21 (ს.კ. 01.16.07.002.041)

დამკვეთი

სტადია	თარიღი	განმარტება
მპ	2022.10.16	

დაკვეთის №

CAD DWG ფაილი 05.rigelebi.dwg

მთ. კონსტრუქტორი: ა. კორტავა

შეასრულა ბ. ჩხიკვაძე

შეამოწმა გ. ვაშაკიძე

საავტორო უფლებები

ნახაზის დასახელება

მონ. რ/ბ რიგელების არმირება +9.900 ნიშნულზე

კ-5.07

A3

მონ. რ/ბ რიგელების არმირება +13.200 ნიშნულზე



კვეთი 1-1

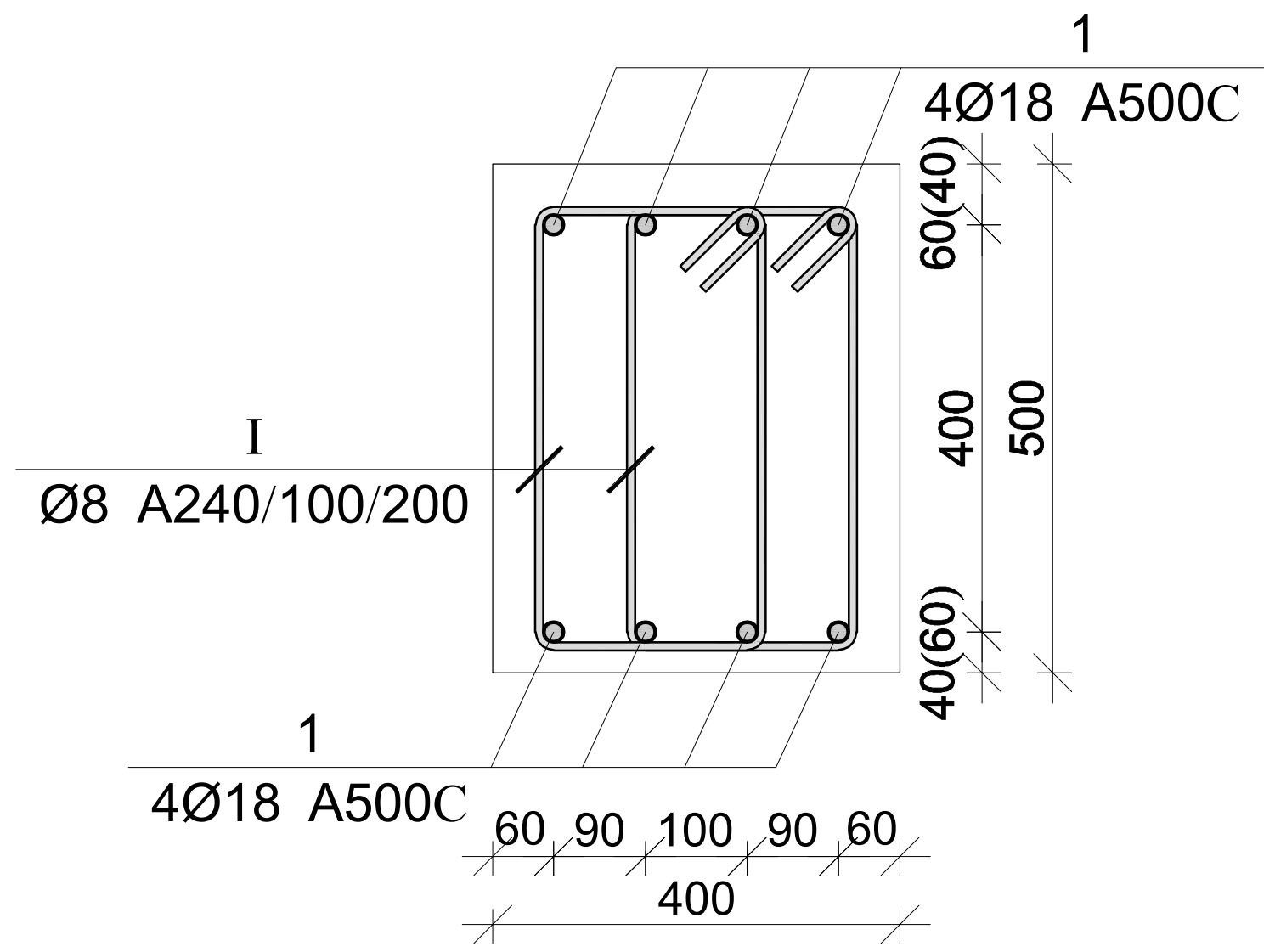

მონ. რ/ბ რიგელების სპეციფიკაცია +13.200 ნიშნულზე

არმატურის სპეციფიკაცია					არმატურის ამოკრეფა					ბეტონი B 25
პოზ. №	Ø	L მმ.	n ცალი	Ln მ.	Ø	∑ Ln მ.	გრძივი მეტრის წონა კგ.	წონა კგ. A240	წონა კგ. A500C	V; მ³
1	2	3	4	5	6	7	8	9	10	11
1	18 A500C	-	-	2260.00	8 A240	8360.00	0.39	3298.73		86.00
I	8 A240	1520	5500	8360.00	18 A500C	2260.00	2.00		4514.55	
							∑	3298.73	4514.55	86.00
						n= 1		3298.73	4514.55	86.00
									90.85	კგ/მ³

პოზ.	Ø [მმ.]	ესკიზი [მმ.]	სიგრძე [მმ.]
1	Ø18	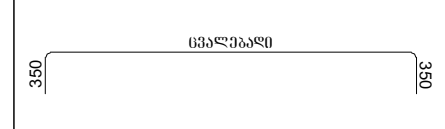	----
I	Ø8		1520

პროექტის დასახელება

მრავალბინიანი საცხოვრებელი სახლი

პროექტის მისამართი

ქ. თბილისი, გ. გედევანიშვილის ქუჩა №21 (ს.კ. 01.16.07.002.041)

დამკვეთი

სტადია	თარიღი	განმარტება
მპ	2022.10.16	

დაკვეთის №

CAD DWG ფაილი 05.rigelebi.dwg

მთ. კონსტრუქტორი: ა. კორტავა

შეასრულა ბ. ჩხიკვაძე

შეამოწმა გ. ვაშაკიძე

საავტორო უფლებები

ნახაზის დასახელება

მონ. რ/ბ რიგელების არმირება +13.200 ნიშნულზე

კ-5.08

A3

მონ. რ/ბ რიგელების არმირება +16.500 ნიშნულზე



კვეთი 1-1

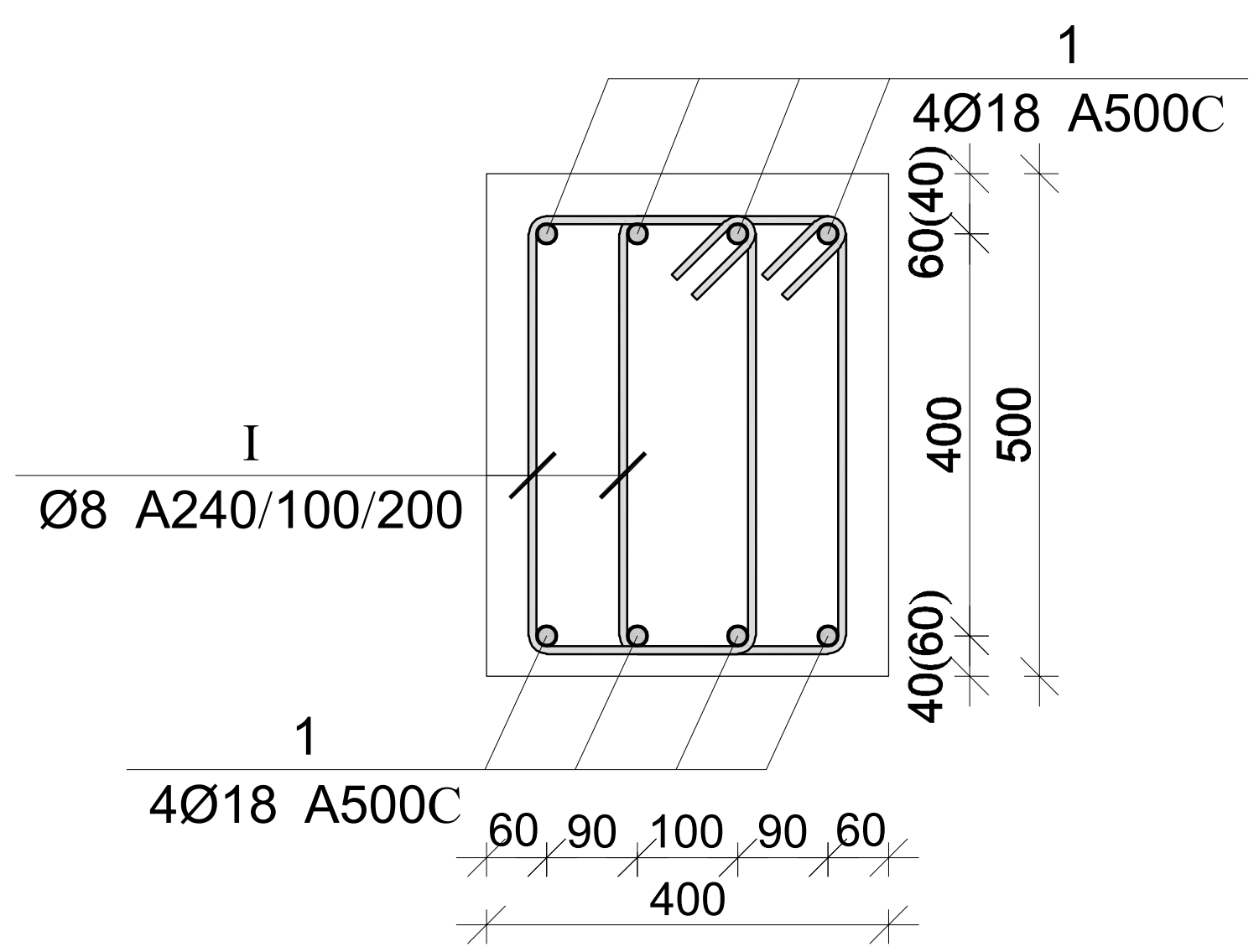

მონ. რ/ბ რიგელების სპეციფიკაცია +16.500 ნიშნულზე

არმატურის სპეციფიკაცია					არმატურის ამოკრეფა					ბეტონი B 25
პოზ. №	Ø	L მმ.	n ცალი	Ln მ.	Ø	∑ Ln მ.	ერთეული წონა კგ.	წონა კგ. A240	წონა კგ. A500C	V; მ³
1	2	3	4	5	6	7	8	9	10	11
1	18 A500C	-	-	2260.00	8 A240	8360.00	0.39	3298.73		86.00
I	8 A240	1520	5500	8360.00	18 A500C	2260.00	2.00		4514.55	
							∑	3298.73	4514.55	86.00
							n= 1	3298.73	4514.55	86.00
									90.85	კგ/მ³

პოზ.	Ø [მმ.]	ესკიზი [მმ.]	სიგრძე [მმ.]
①	Ø18		----
Ⓘ	Ø8	435 / 225	1520

პროექტის დასახელება

მრავალბინიანი საცხოვრებელი სახლი

პროექტის მისამართი

ქ. თბილისი, გ. ბედიანიშვილის ქუჩა №21 (ს.კ. 01.16.07.002.041)

დამკვეთი

სტადია	თარიღი	განმარტება
მპ	2022.10.16	

დაკვეთის №

CAD DWG ფაილი 05.rigelebi.dwg

მთ. კონსტრუქტორი: ა. კორტავა

შეასრულა ბ. ხუიაძე

შეამოწმა გ. ვაშაკიძე

საავტორო უფლებები

ნახაზის დასახელება

მონ. რ/ბ რიგელების არმირება +16.500 ნიშნულზე

კ-5.09

A3

მონ. რ/ბ რიგელების არმირება +19.800 ნიშნულზე



კვეთი 1-1

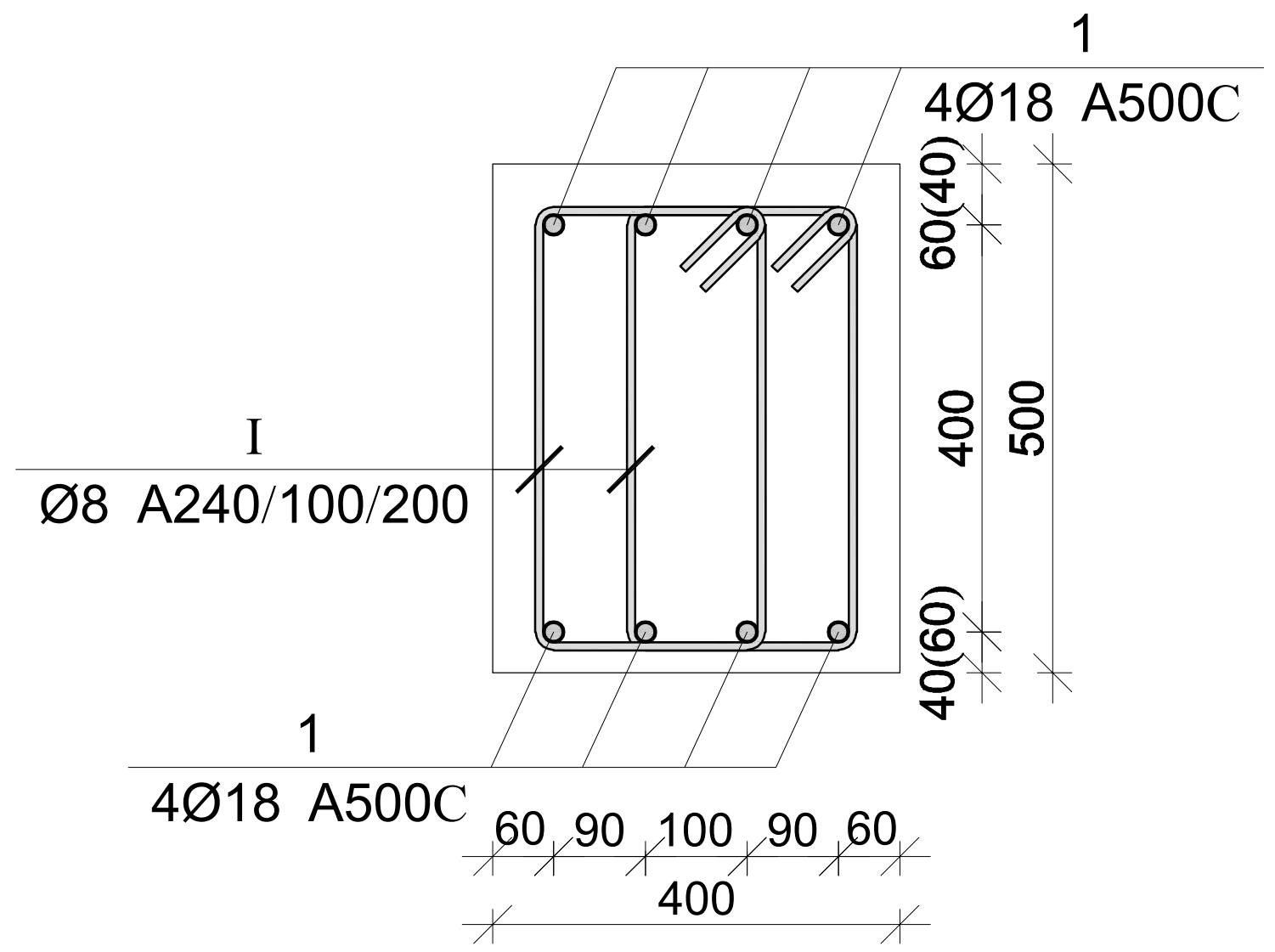

პოზ.	Ø [მმ.]	ესკიზი [მმ.]	სიგრძე [მმ.]
1	Ø18	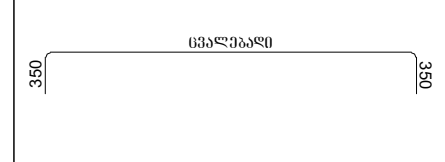	----
I	Ø8	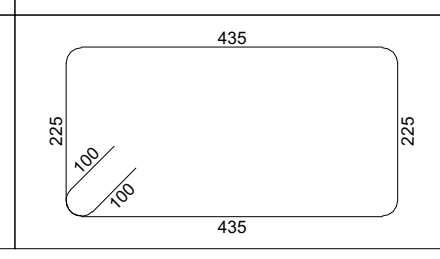	1520

მონ. რ/ბ რიგელების სპეციფიკაცია +19.800 ნიშნულზე

არმატურის სპეციფიკაცია					არმატურის ამოკრეფა					ბეტონი B 25
პოზ. №	Ø	L მმ.	n ცალი	Ln მ.	Ø	∑ Ln მ.	გრძივი მეტრის წონა კგ.	წონა კგ. A240	წონა კგ. A500C	V; მ³
1	2	3	4	5	6	7	8	9	10	11
1	18 A500C	-	-	2260.00	8 A240	8360.00	0.39	3298.73		86.00
I	8 A240	1520	5500	8360.00	18 A500C	2260.00	2.00		4514.55	
							∑	3298.73	4514.55	86.00
						n= 1		3298.73	4514.55	86.00
									90.85	კგ/მ³

პროექტის დასახელება

მრავალბინიანი საცხოვრებელი სახლი

პროექტის მისამართი

ქ. თბილისი, ბ. ბედევანიშვილის ქუჩა №21
(ს.კ. 01.16.07.002.041)

დამკვეთი

სტადია	თარიღი	განმარტება
მპ	2022.10.16	

დაკვეთის №

CAD DWG ფაილი 05.rigelebi.dwg

მთ. კონსტრუქტორი: ა. კორტავა

შეასრულა ბ. ჩხიკვაძე

შეამოწმა გ. ვაშაკიძე

საავტორო უფლებები

ნახაზის დასახელება

მონ. რ/ბ რიგელების არმირება +19.800 ნიშნულზე

კ-5.10

A3

მონ. რ/ბ რიგელების არმირება +21.300 ნიშნულზე



კვეთი 1-1

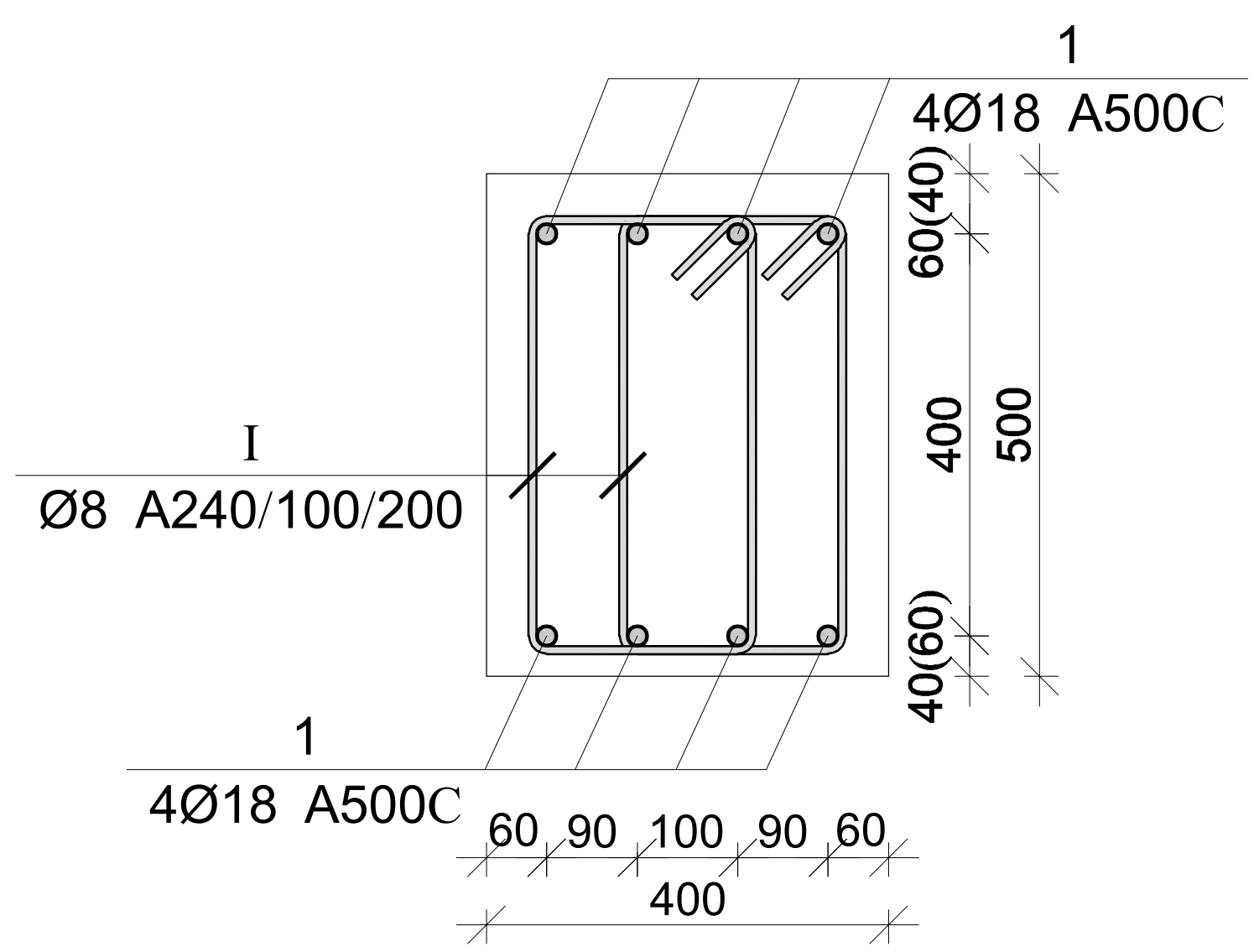

მონ. რ/ბ რიგელების სპეციფიკაცია +21.300 ნიშნულზე

არმატურის სპეციფიკაცია					არმატურის ამოკრეფა					ბეტონი B 25
პოზ. №	Ø	L მმ.	n ცალი	Ln მ.	Ø	∑ Ln მ.	გრძივი მეტრის წონა კგ.	წონა კგ. A240	წონა კგ. A500C	V; მ³
1	2	3	4	5	6	7	8	9	10	11
1	18 A500C	-	-	860.00	8 A240	1900.00	0.39	749.71		26.00
I	8 A240	1520	1250	1900.00	18 A500C	860.00	2.00		1717.92	
							∑	749.71	1717.92	26.00
						n= 1		749.71	1717.92	26.00
									94.91	კგ/მ³

პოზ.	Ø [მმ.]	ესკიზი [მმ.]	სიგრძე [მმ.]
1	Ø18		----
I	Ø8		1520

პროექტის დასახელება

მრავალბინიანი საცხოვრებელი სახლი

პროექტის მისამართი

ქ. თბილისი, გ. გედევანიშვილის ქუჩა №21
(ს.კ. 01.16.07.002.041)

დამკვეთი

სტადია	თარიღი	განმარტება
მპ	2022.10.16	

დაკვეთის №

CAD DWG ფაილი 05.rigelebi.dwg

მთ. კონსტრუქტორი: ა. კორტავა

შეასრულა ბ. ჩხიკვაძე

შეამოწმა გ. ვაშაკიძე

საავტორო უფლებები

ნახაზის დასახელება

მონ. რ/ბ რიგელების არმირება +21.300 ნიშნულზე

კ-5.11

A3

მონ. რ/ბ რიგელების არმირება +23.100 ნიშნულზე

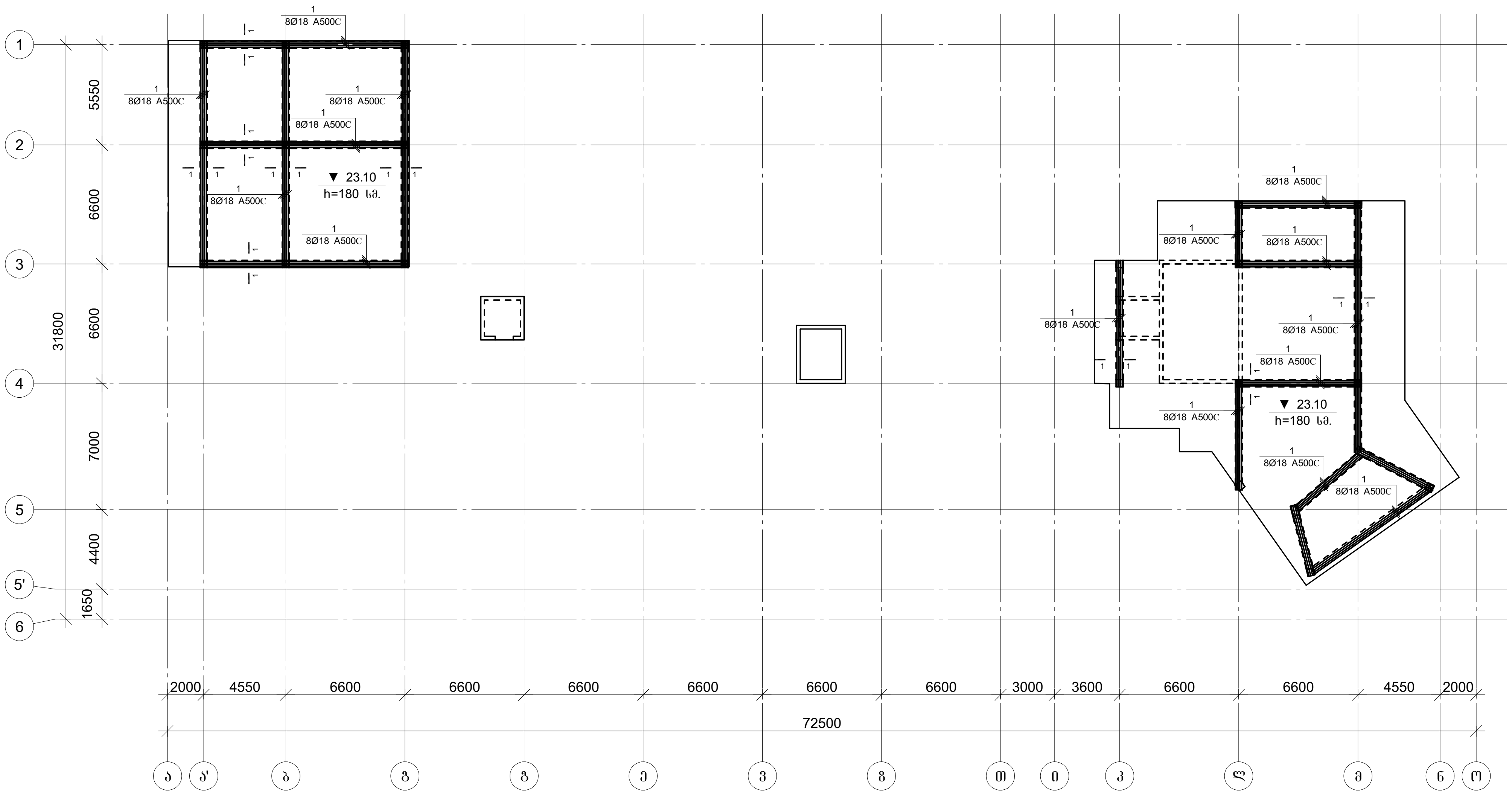

კვეთი 1-1

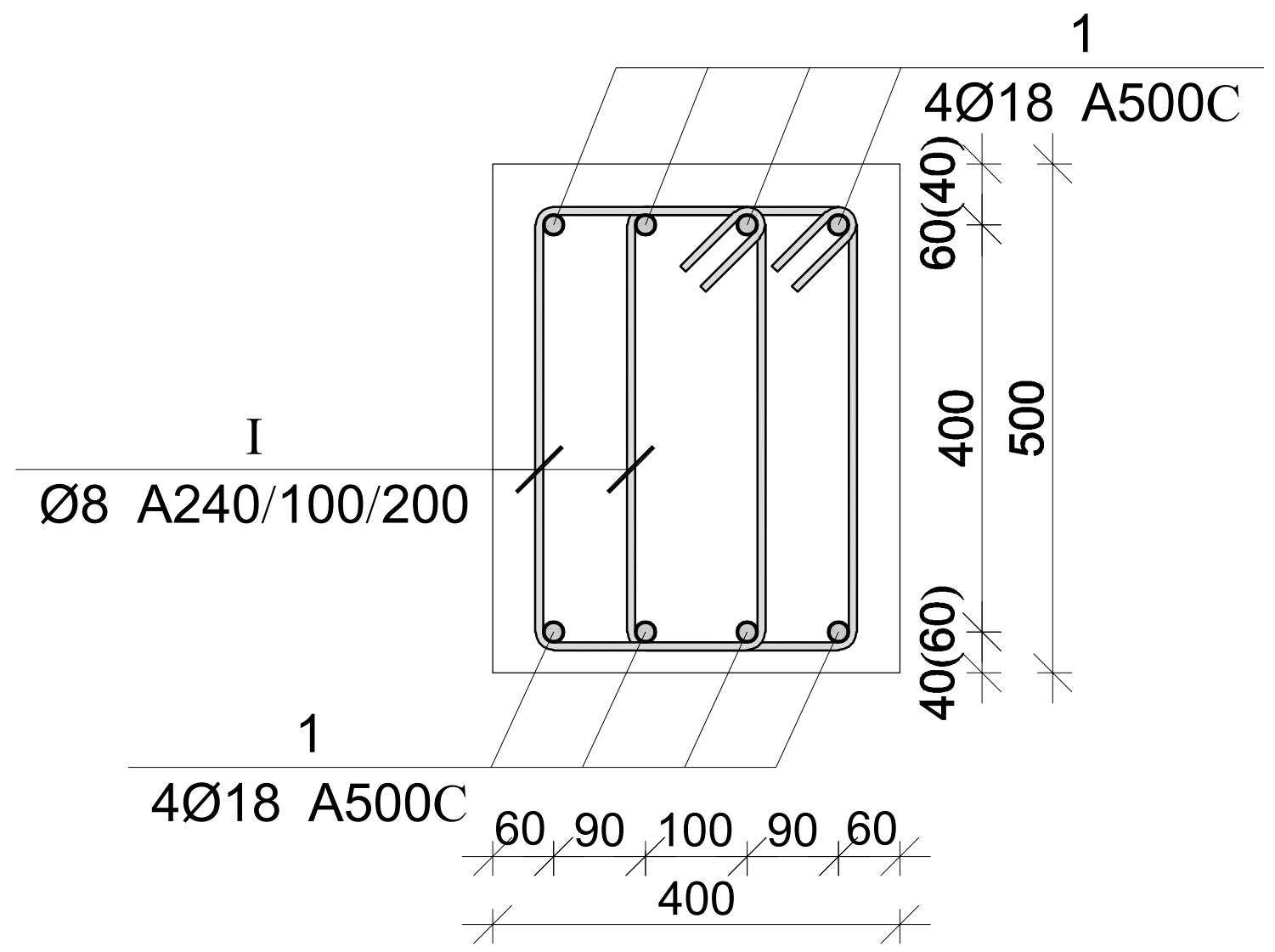

მონ. რ/ბ რიგელების სპეციფიკაცია +23.100 ნიშნულზე

არმატურის სპეციფიკაცია					არმატურის ამოკრეფა					ბეტონი B 25
პოზ. №	Ø	L მმ.	n ცალი	Ln მ.	Ø	∑ Ln მ.	გრძივი მეტრის წონა კგ.	წონა კგ. A240	წონა კგ. A500C	V; $მ^3$
1	2	3	4	5	6	7	8	9	10	11
1	18 A500C	-	-	860.00	8 A240	1900.00	0.39	749.71		26.00
I	8 A240	1520	1250	1900.00	18 A500C	860.00	2.00		1717.92	
							∑	749.71	1717.92	26.00
						n= 1		749.71	1717.92	26.00
									94.91	$კგ/მ^3$

პოზ.	Ø [მმ.]	ესკიზი [მმ.]	სიგრძე [მმ.]
1	Ø18	ცვალებადი; 350; 350	----
I	Ø8	435; 225; 225; 100; 100; 435	1520

პროექტის დასახელება

მრავალბინიანი საცხოვრებელი სახლი

პროექტის მისამართი

ქ. თბილისი, გ. გედევანიშვილის ქუჩა №21
(ს.კ. 01.16.07.002.041)

დამკვეთი

სტადია	თარიღი	განმარტება
მპ	2022.10.16	

დაკვეთის №

CAD DWG ფაილი 05.rigelebi.dwg

მთ. კონსტრუქტორი: ა. კორტავა

შეასრულა ბ. ჩხიკვაძე

შეამოწმა გ. ვაშაკიძე

საავტორო უფლებები

ნახაზის დასახელება

მონ. რ/ბ რიგელების არმირება +23.100 ნიშნულზე

კ-5.12

A3

მონ. რ/ბ რიგელის არმატურის გადადებით გადაბმის დეტალი

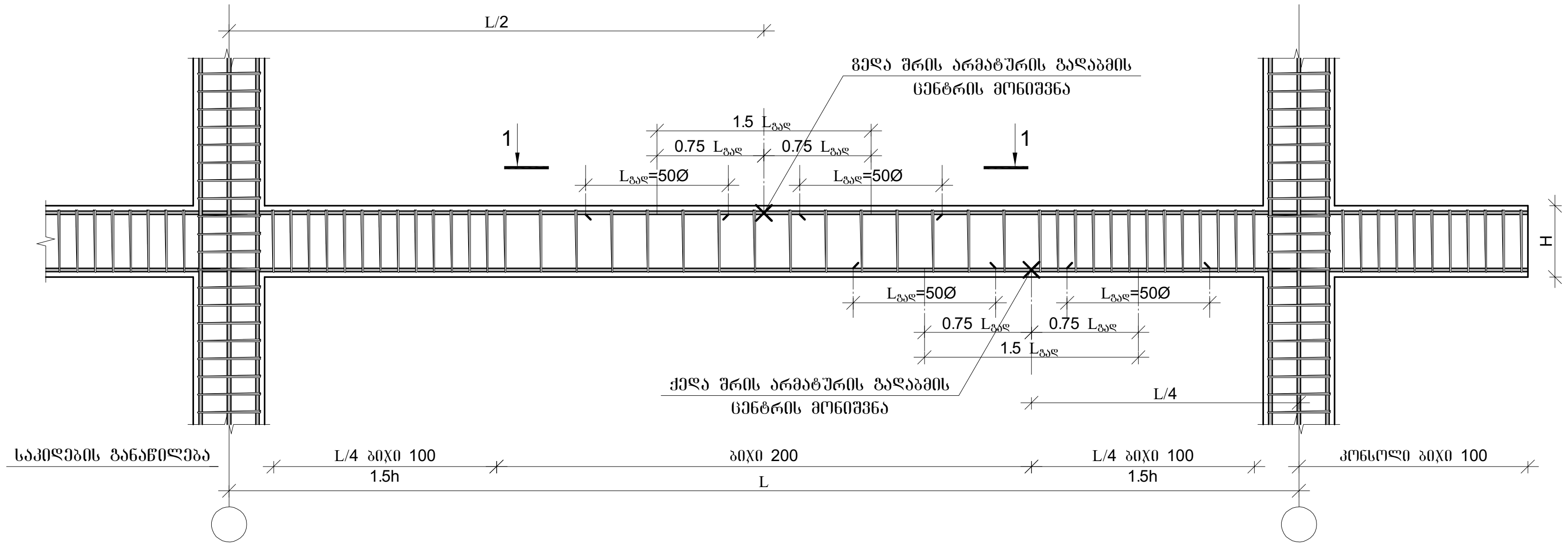

რიგელების და სვეტის შეერთების დეტალი გეგმაში

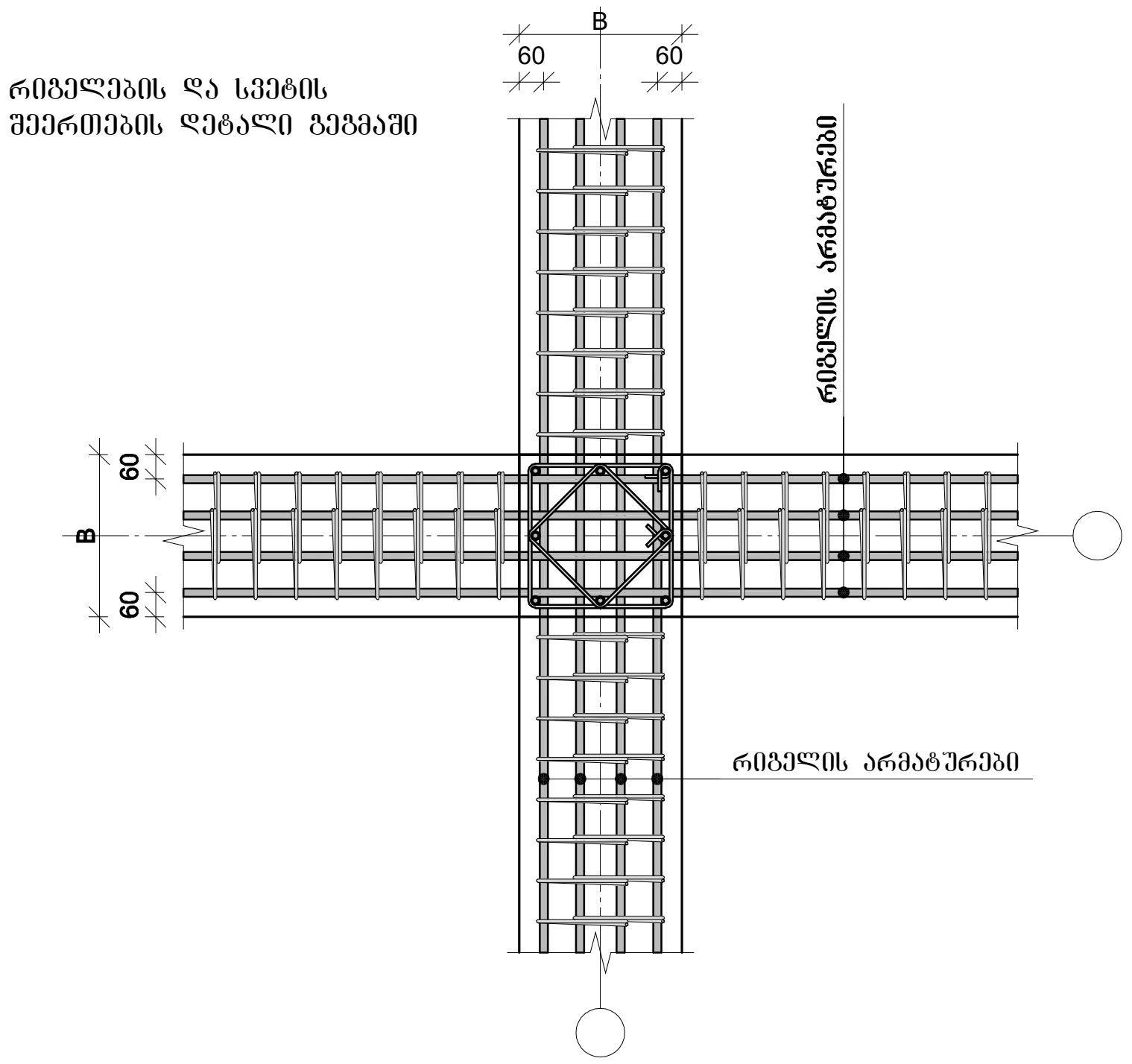

მონ. რ/ბ რიგელის არმატურის გადადებით გადაბმის დეტალი ხედი 1-1

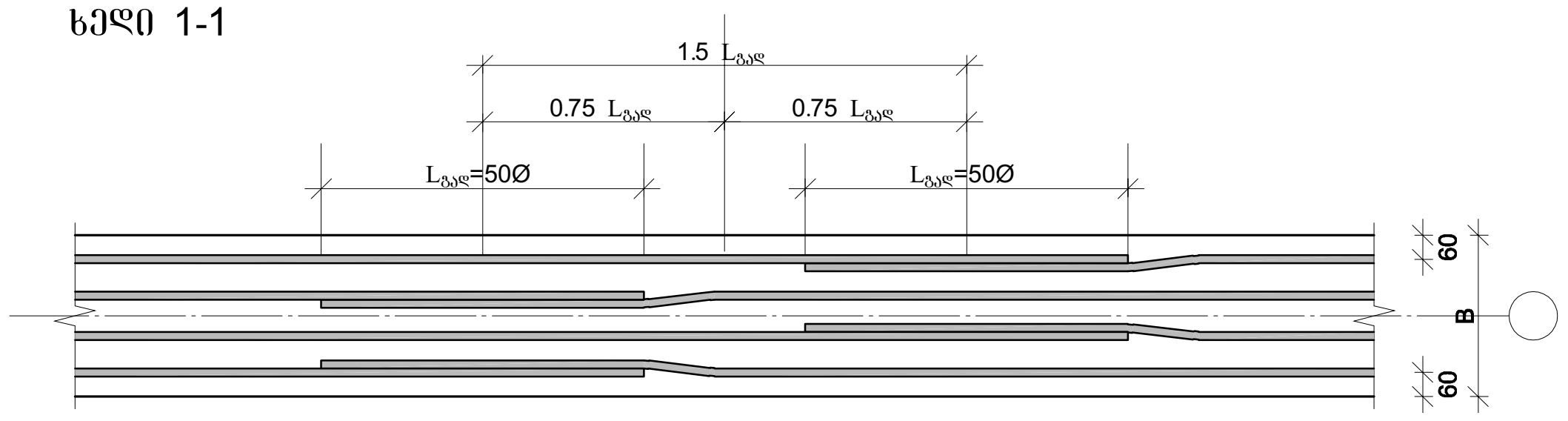

არმატურის ჩაანკერების დეტალი

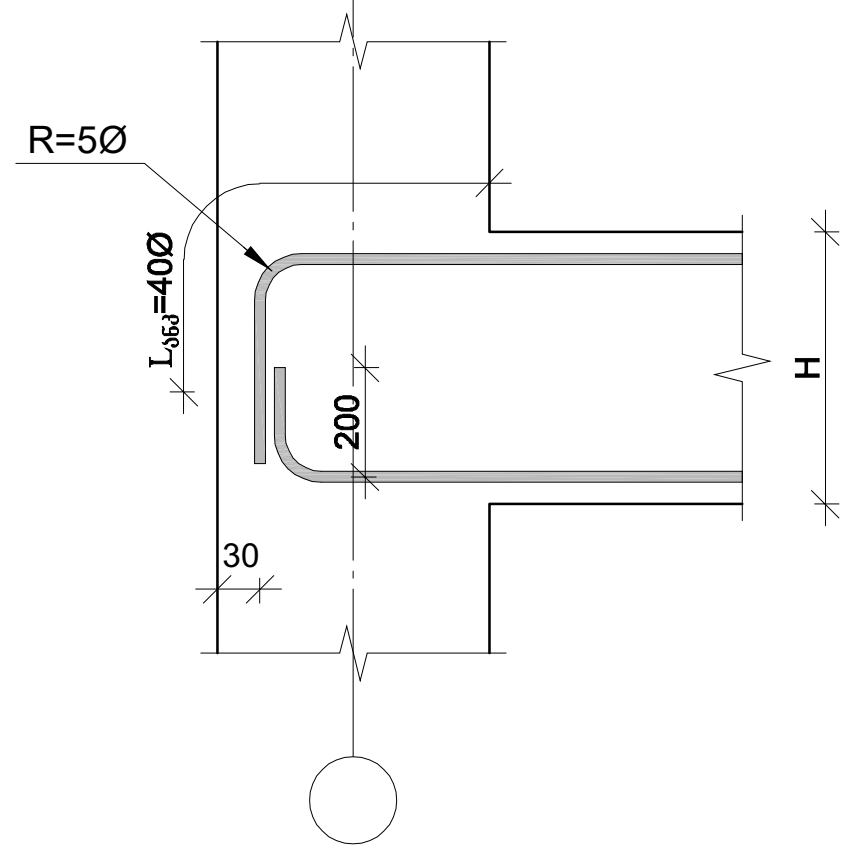

1. მონიშვნა - **X** აღნიშნავს მონ. რ/ბ რიგელის არმირების სქემებზე გრძივი არმატურის ორ პოზიციას შორის საზღვარს.
2. მონ. რ/ბ რიგელის არმირებისას არმატურის გადაბმის ადგილებში საკიდების ბიჯი უნდა იყოს 100 მმ.

რიგელის და სვეტის შეერთების დეტალი ჭრილში

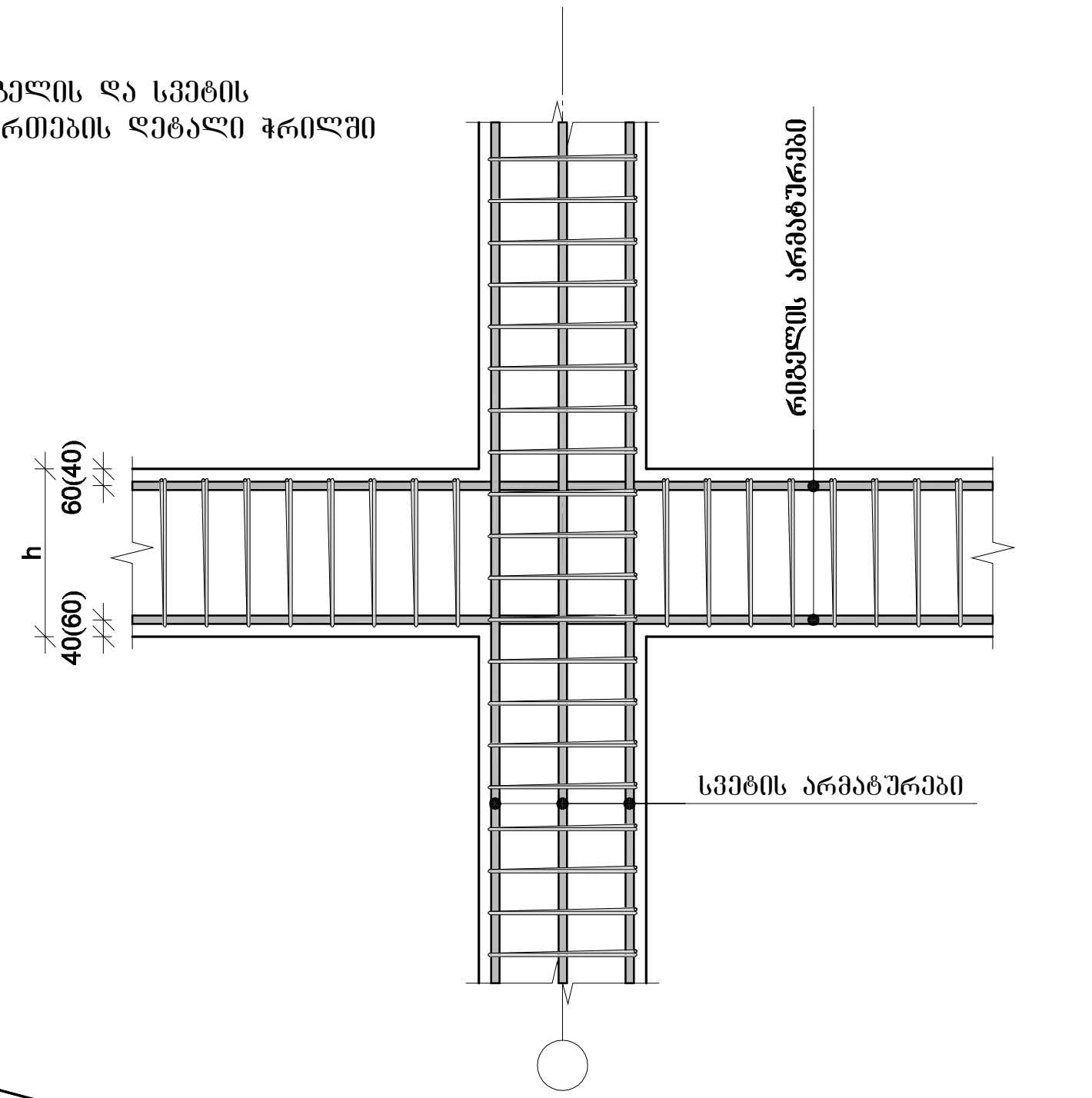

სვეტის ნაშვერების მოწყობის დეტალი

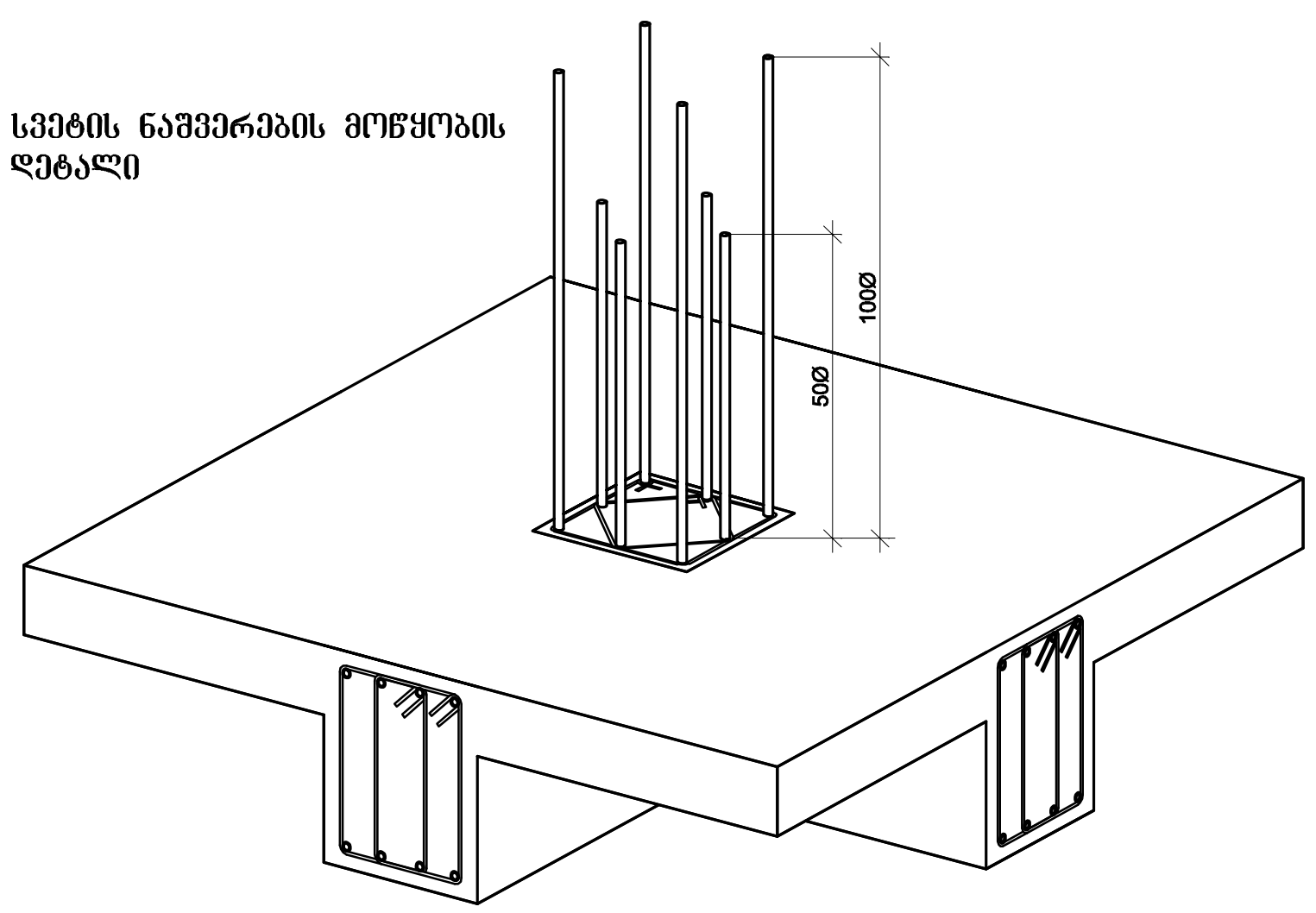

რიგელის და რიგელის შეერთების დეტალი ჭრილში

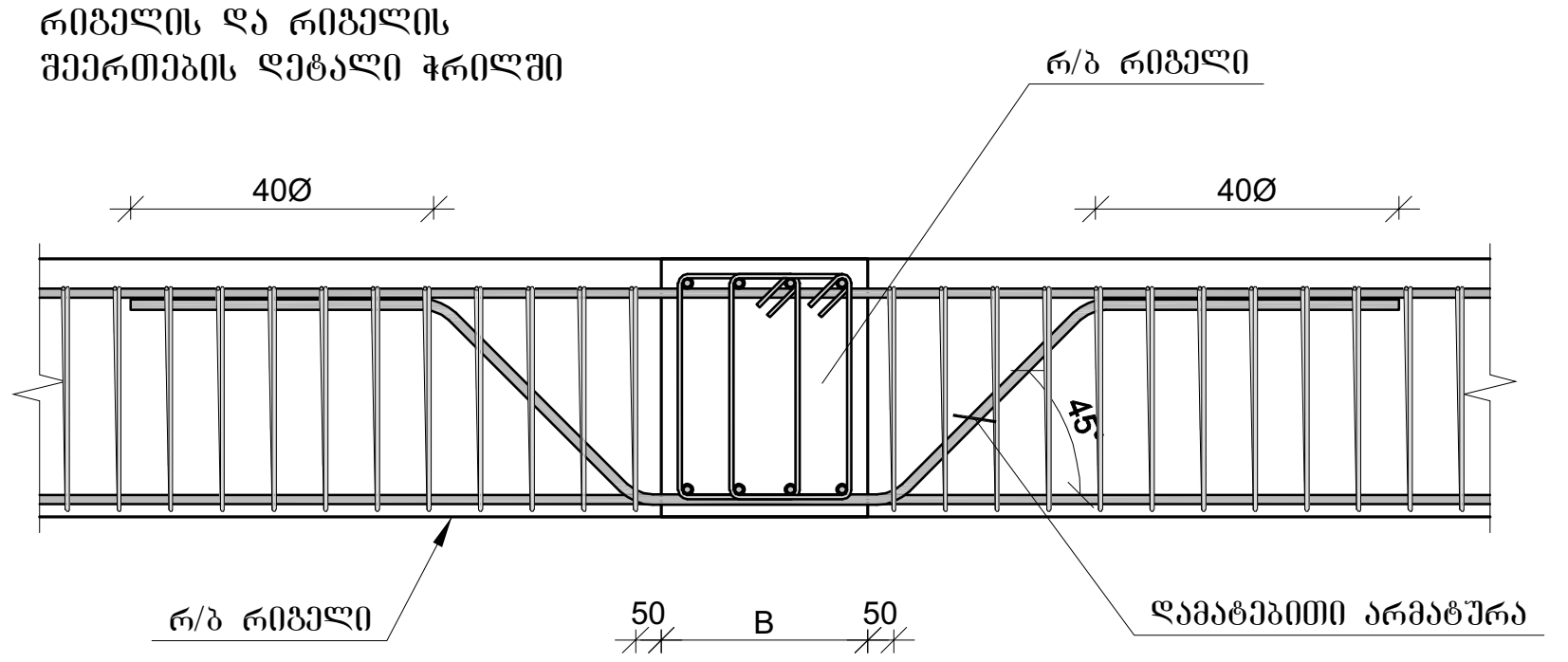

პროექტის დასახელება	მრავალბინიანი საცხოვრებელი სახლი
პროექტის მისამართი	ქ. თბილისი, გ. ბედიანიშვილის ქუჩა №21 (ს.კ. 01.16.07.002.041)
დამკვეთი	
სტადია / თარიღი / განმარტება	მპ / 2022.10.16
დაკვეთის №	
CAD DWG ფაილი	05.rigelebi.dwg
მთ. კონსტრუქტორი:	ა. კორტავა
შეასრულა	ბ. ჩხიკვაძე
შეამოწმა	გ. ვაშაკიძე
საავტორო უფლებები	
ნახაზის დასახელება	მონ. რ/ბ რიგელის არმატურის გადადებით გადაბმის და სვეტში ჩამაგრების დეტალები
	კ-5.13
	A3

გადახურვის ფილის არმირება -7.200 ნიშნულზე

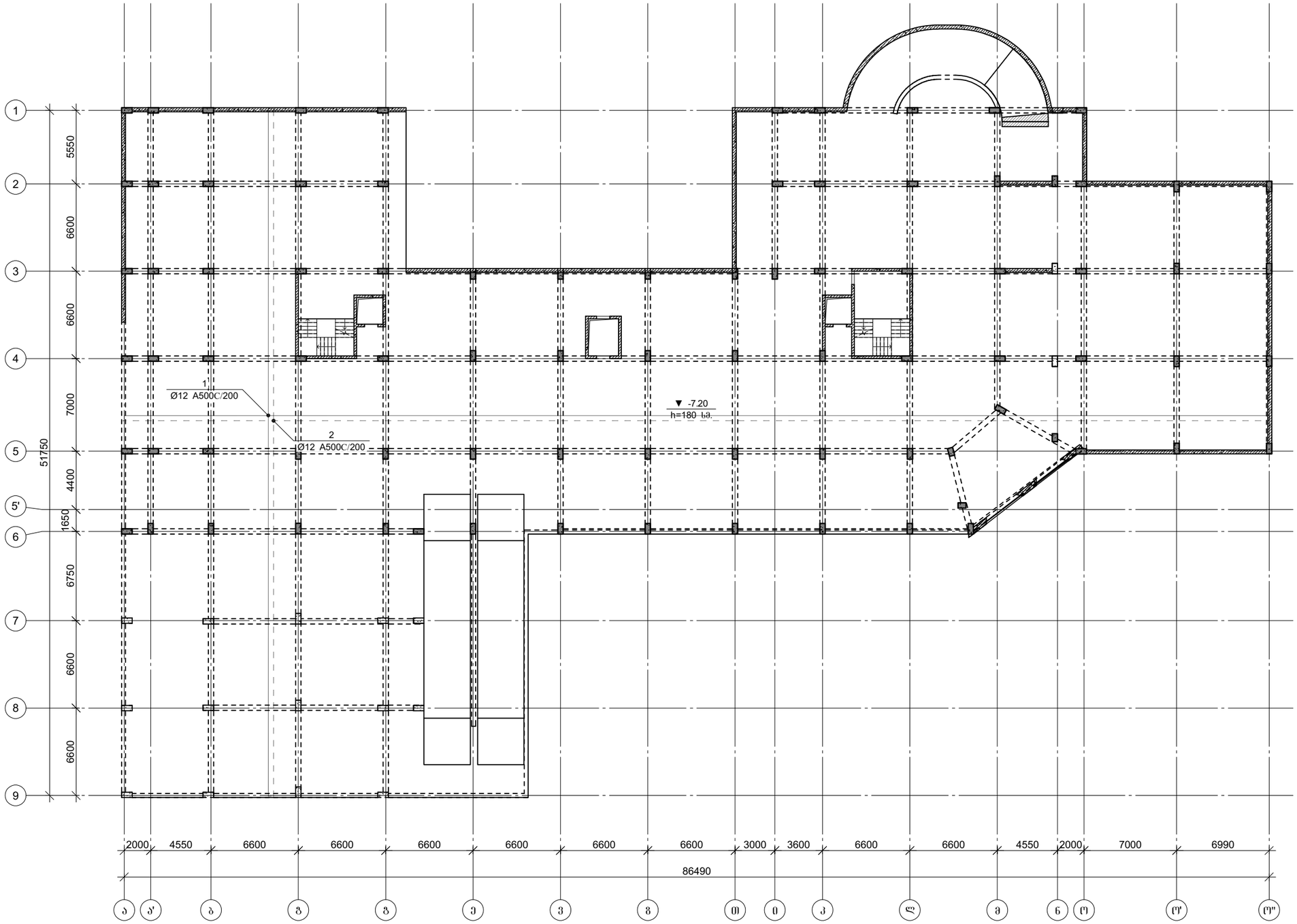

პროექტის დასახელება

მრავალბინიანი საცხოვრებელი სახლი

პროექტის მისამართი

ქ. თბილისი, გ. გედევანიშვილის ქუჩა №21
(ს.კ. 01.16.07.002.041)

დამკვეთი

სტადია	მარიღი	განმარტება
მკ	2022.10.16	

დაკვეთის №

CAD DWG ფაილი 06. filebi.dwg

მთ. კონსტრუქტორი:		ა. კორტავა
შესრულა		ბ. ჩხიკვაძე
შეამოწმა		გ. ვაშაკიძე

სააპტრორო უწყებები

ნახაზის დასახელება

მრნ. გადახურვის ფილის არმირება -7.200 ნიშნულზე

კ-6.01

A3

გადახურვის ფილის არმირება -4.200 ნიშნულზე

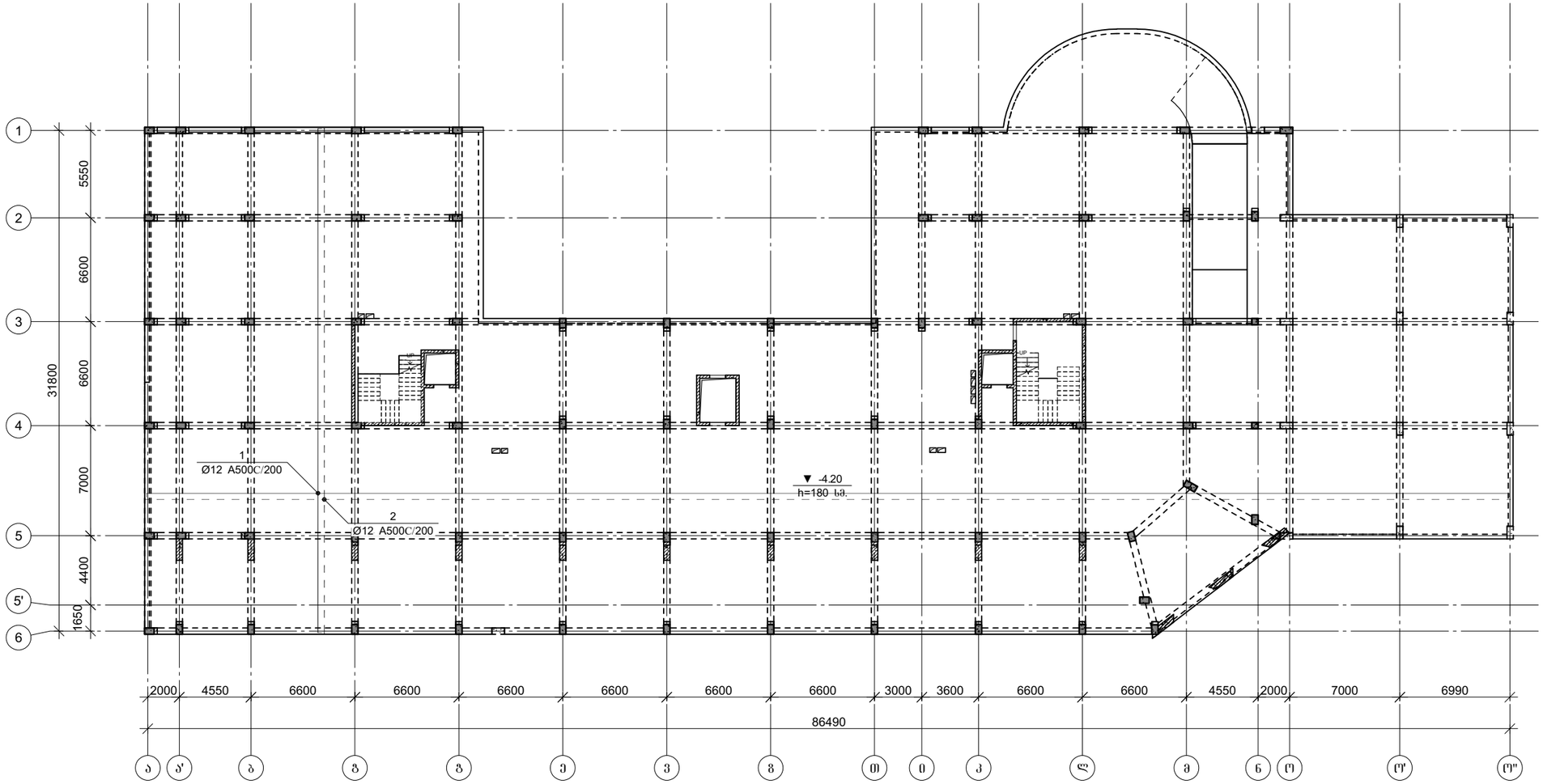

პროექტის დასახელება

მრავალბინიანი საცხოვრებელი სახლი

პროექტის მისამართი

ქ. თბილისი, გ. გედევანიშვილის ქუჩა №21
(ს.კ. 01.16.07.002.041)

დამკვეთი

სტადია	ოპერილი	განმარტება
მპ	2022.10.16	

დაკვეთის №

CAD DWG ფაილი 06. filebi.dwg

მთ. კონსტრუქტორი: ა. კორტავა

შესრულა ბ. ჩხიკვაძე

შემოწმა ზ. ვაშაკიძე

საავტორო უფლებები

ნახაზის დასახელება

მონ. გადახურვის ფილის არმირება -4.200 ნიშნულზე

კ-6.02

A3

გადახურვის ფილის არმირება 0.00 ნიშნულზე

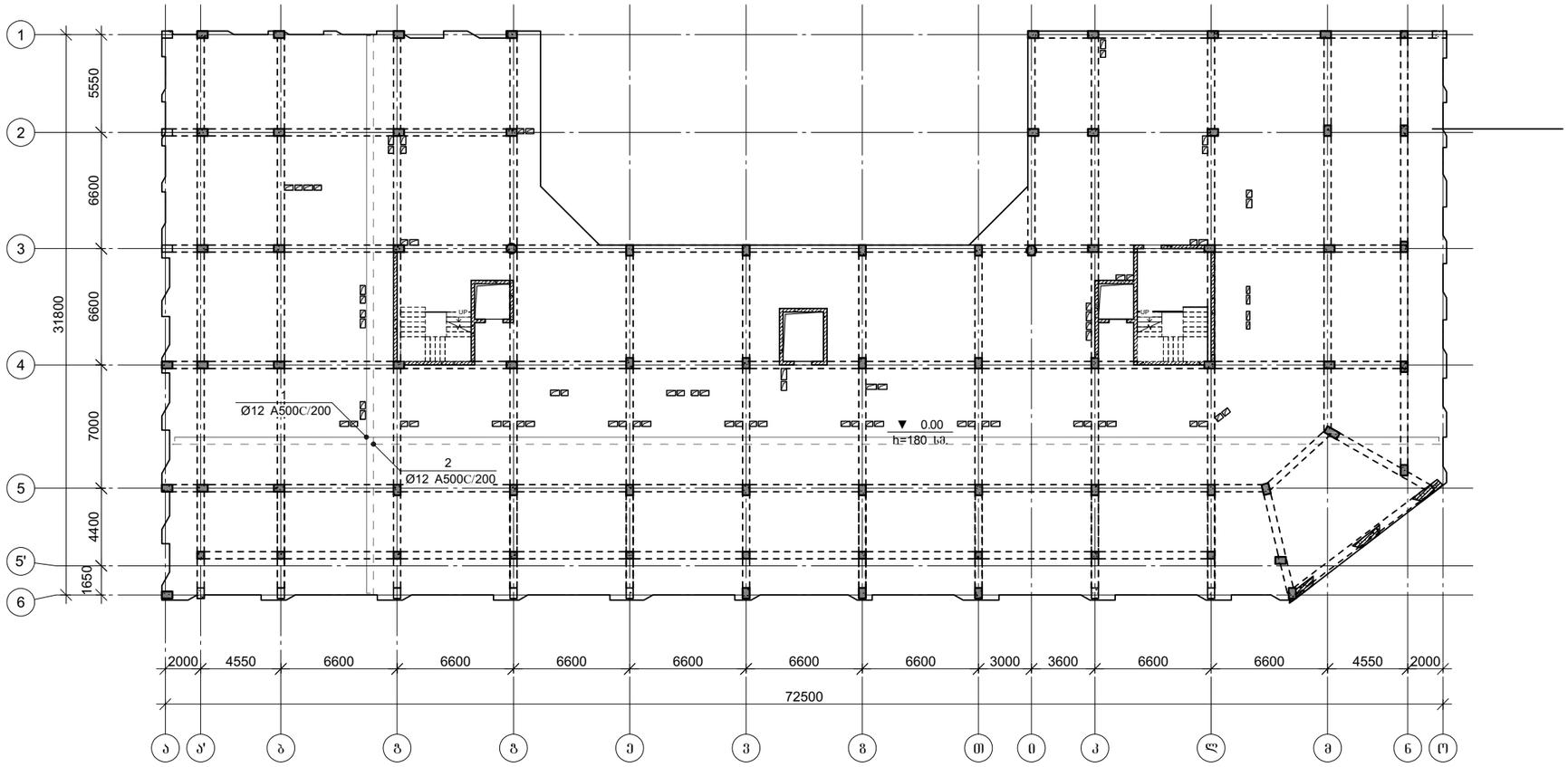

პროექტის დასახელება

მრავალბინიანი საცხოვრებელი სახლი

პროექტის მისამართი

ქ. თბილისი, გ. გელოვანი№შვილის ქუჩა №21
(ს.კ. 01.16.07.002.041)

დამკვეთი

სტადია	მარილი	განმარტება
მპ	2022.10.16	

დაკვეთის №

CAD DWG ფაილი 06. filebi.dwg

მთ. კონსტრუქტორი:		ა. კორტავა
შეასრულა		ბ. ჩხეიძე
შეამოწმა		გ. ვაშაკიძე

საავტორო უფლებები

ნახაზის დასახელება

მონ. გადახურვის ფილის არმირება 0.00 ნიშნულზე

კ-6.03

A3

გადახურვის ფილის არმირება +3.300 ნიშნულზე

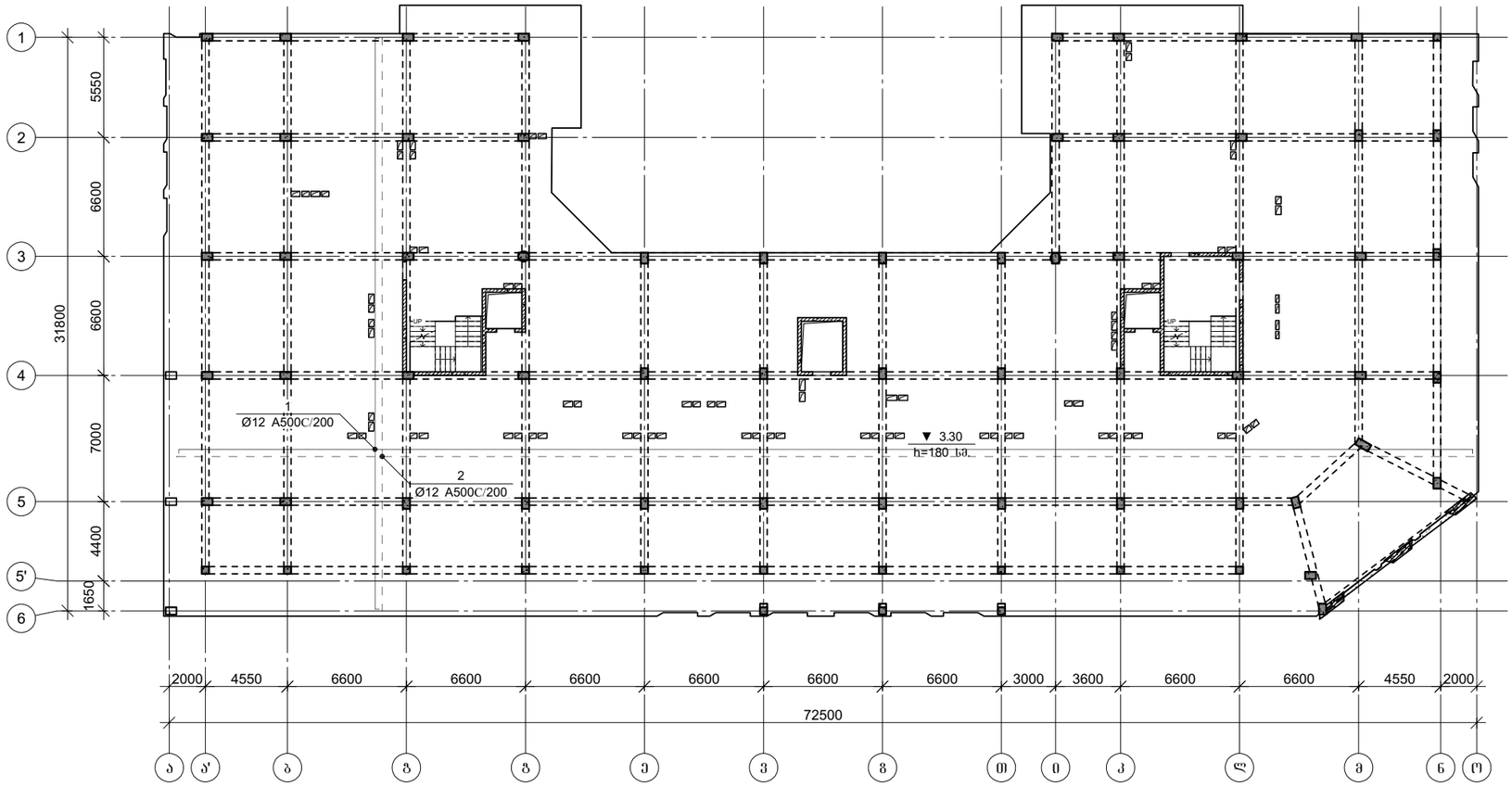

პროექტის დასახელება

მრავალბინიანი საცხოვრებელი სახლი

პროექტის მისამართი

ქ. თბილისი, გ. გედევანიშვილის ქუჩა №21
(ს.კ. 01.16.07.002.041)

დამკვეთი

სტადია	მარილი	განმარტება
მპ	2022.10.16	

დაკვეთის №

CAD DWG ფაილი 06. filebi.dwg

მთ. კონსტრუქტორი:		ა. კორტავა
შეასრულა		ბ. ჩხიკვაძე
შეამოწმა		გ. ვაშაკიძე

საავტორო უფლებები

ნახაზის დასახელება

მონ. გადახურვის ფილის არმირება +3.300 ნიშნულზე

კ-6.04

A3

გადახურვის ფილის არმირება +6.600 ნიშნულზე

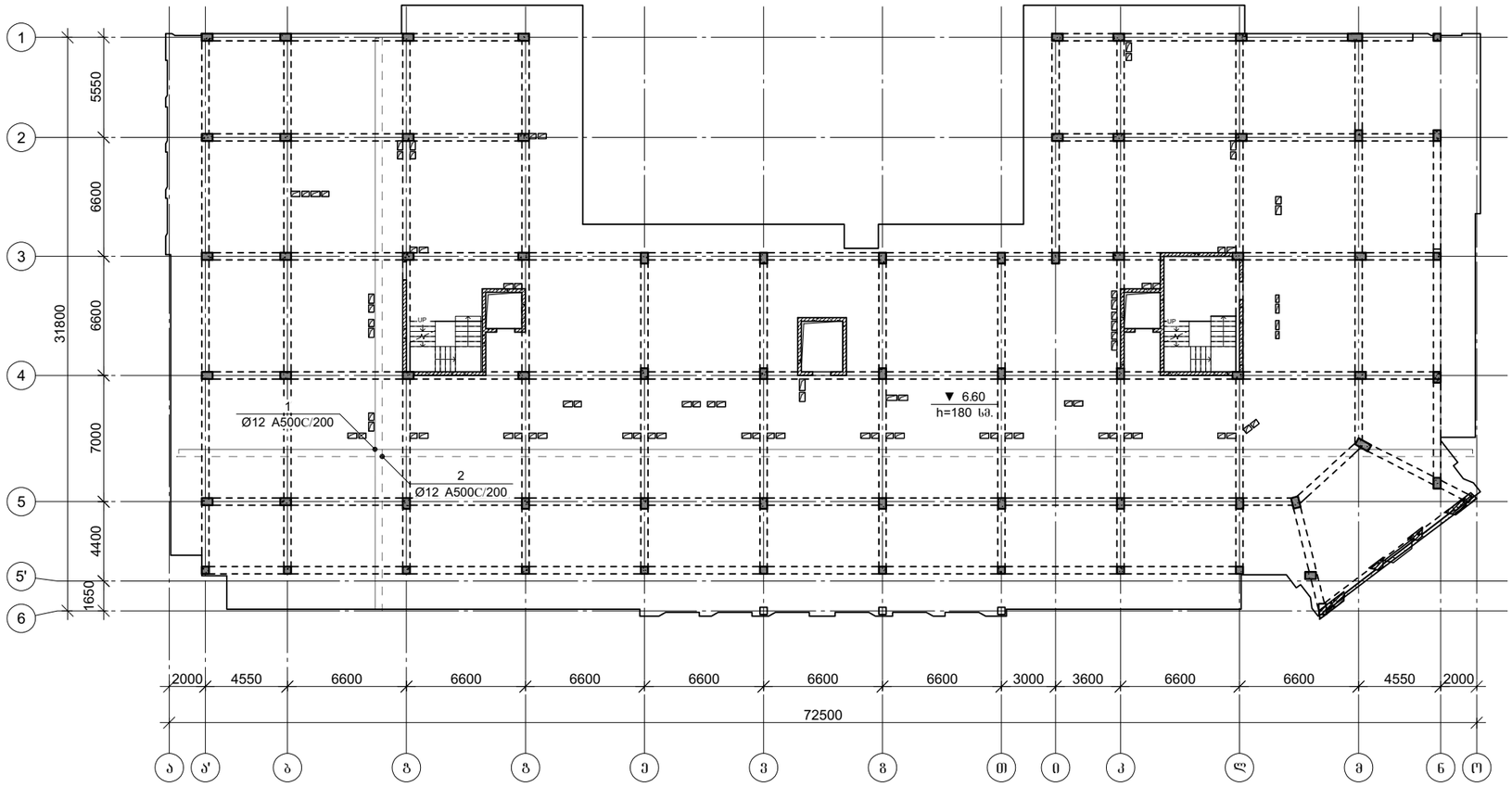

პროექტის დასახელება

მრავალბინიანი საცხოვრებელი სახლი

პროექტის მისამართი

ქ. თბილისი, გ. გელოვანი შვილის ქუჩა №21
(ს.კ. 01.16.07.002.041)

დამკვეთი

სტადია	მარილი	განმარტება
მპ	2022.10.16	

დაკვეთის №

CAD DWG ფაილი 06. filebi.dwg

მთ. კონსტრუქტორი: ა. კორტავა

შეასრულა ბ. ჩხეიძე

შეამოწმა ვ. ვაშაკიძე

საავტორო უფლებები

ნახაზის დასახელება

მონ. გადახურვის ფილის არმირება +6.600 ნიშნულზე

კ-6.05

A3

გადახურვის ფილის არმირება +9.900 ნიშნულზე

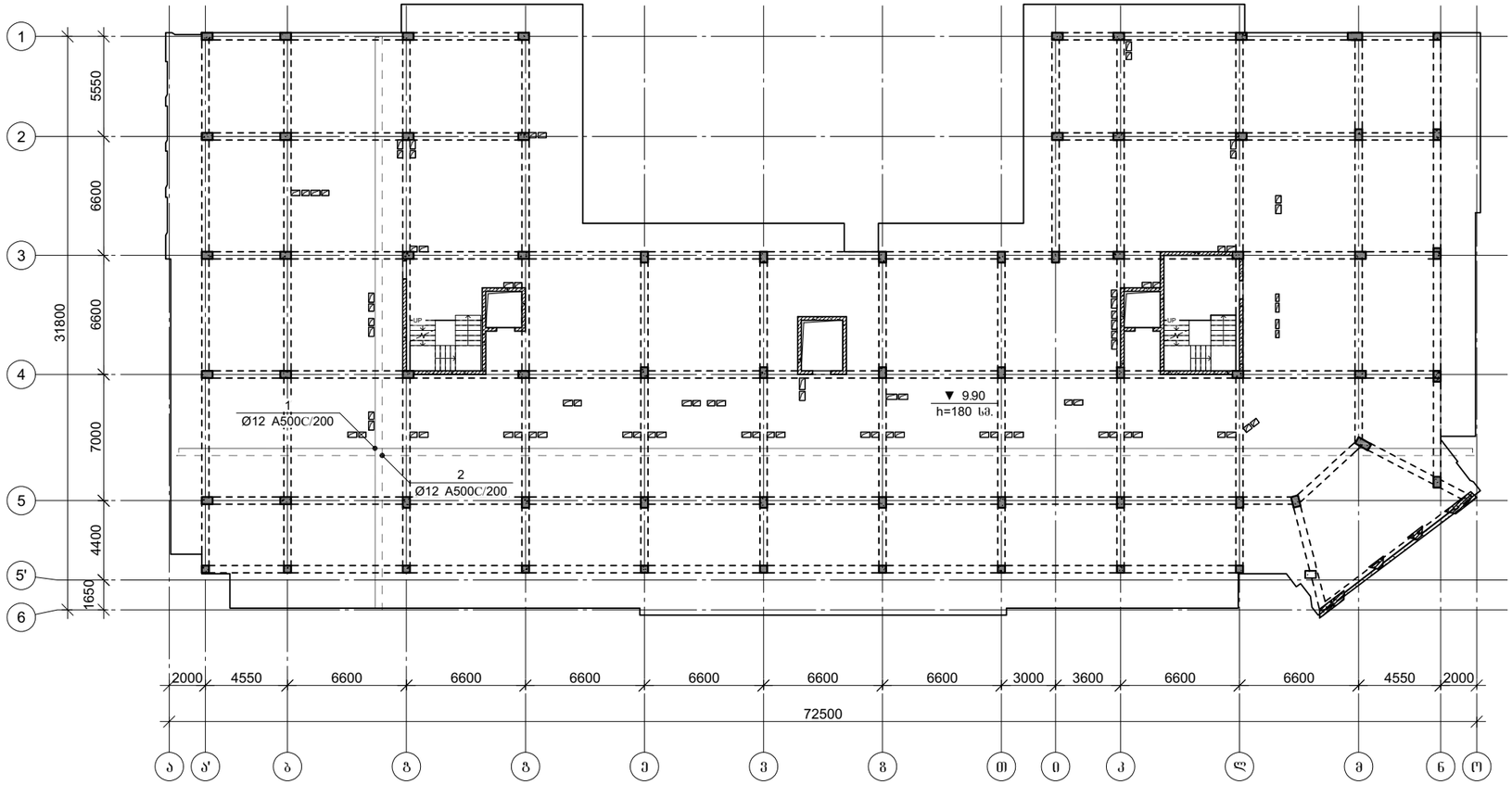

პროექტის დასახელება

მრავალბინიანი საცხოვრებელი სახლი

პროექტის მისამართი

ქ. თბილისი, გ. გელოვანი შვილის ქუჩა №21
(ს.კ. 01.16.07.002.041)

დამკვეთი

სტადია	მარილი	განმარტება
მპ	2022.10.16	

დაკვეთის №

CAD DWG ფაილი 06. filebi.dwg

მთ. კონსტრუქტორი: ა. კორტავა

შესრულა ბ. ხხიკაშაძე

შეამოწმა ზ. ვაშაკიძე

საავტორო უფლებები

ნახაზის დასახელება

მრნ. გადახურვის ფილის არმირება +9.900 ნიშნულზე

კ-6.06

A3

გადახურვის ფილის არმირება +13.200 ნიშნულზე

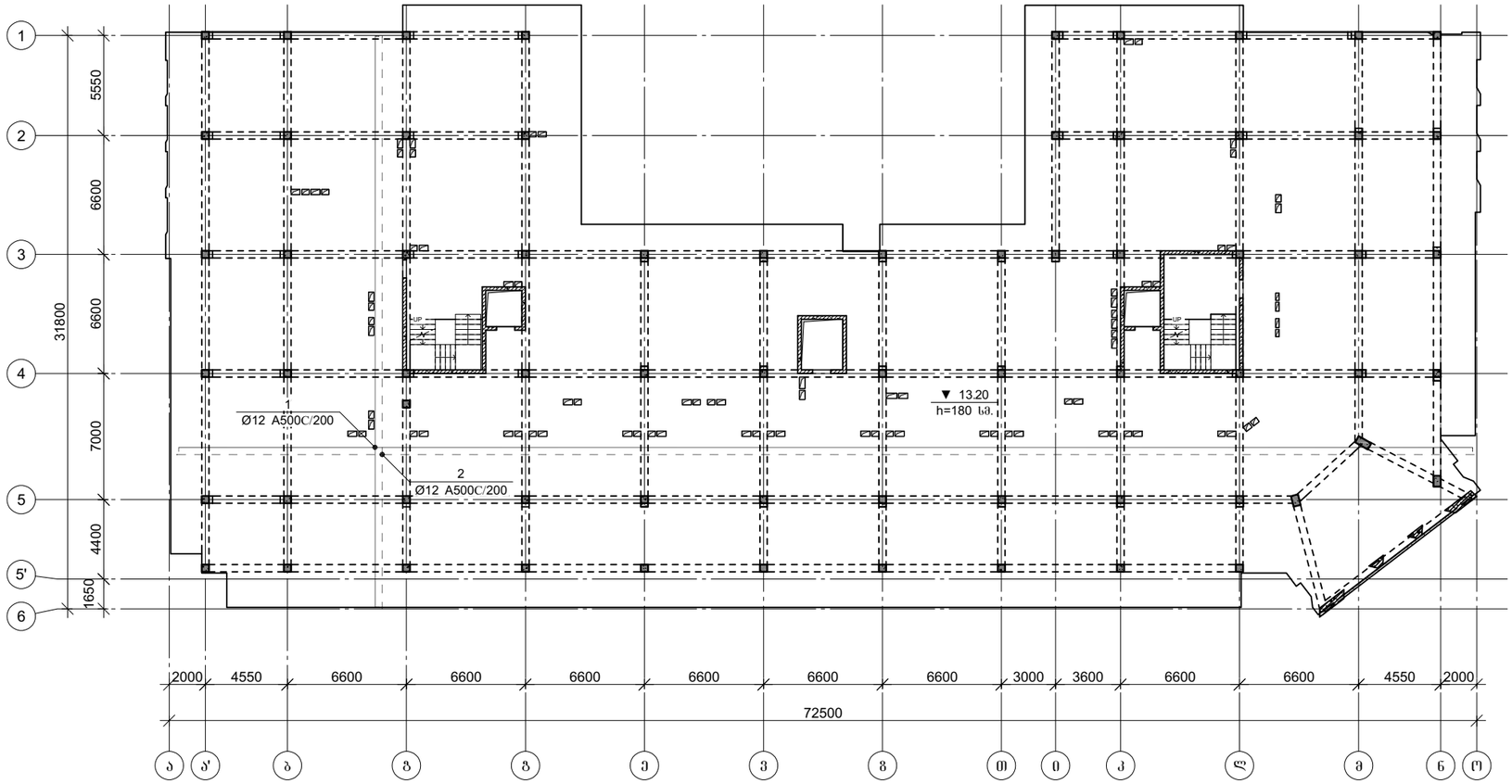

პროექტის დასახელება

მრავალბინიანი საცხოვრებელი სახლი

პროექტის მისამართი

ქ. თბილისი, გ. გედევანიშვილის ქუჩა №21
(ს.კ. 01.16.07.002.041)

დამკვეთი

სტადია	მარილი	განმარტება
მკ	2022.10.16	

დაკვეთის №

CAD DWG ფაილი 06. filebi.dwg

მთ. კონსტრუქტორი: ა. კორტავა

შესრულა ბ. ხხიკუაძე

შეამოწმა ზ. ვაშაკიძე

საავტორო უფლებები

ნახაზის დასახელება

მონ. გადახურვის ფილის არმირება +13.200 ნიშნულზე

კ-6.07

A3

გადახურვის ფილის არმირება +16.500 ნიშნულზე

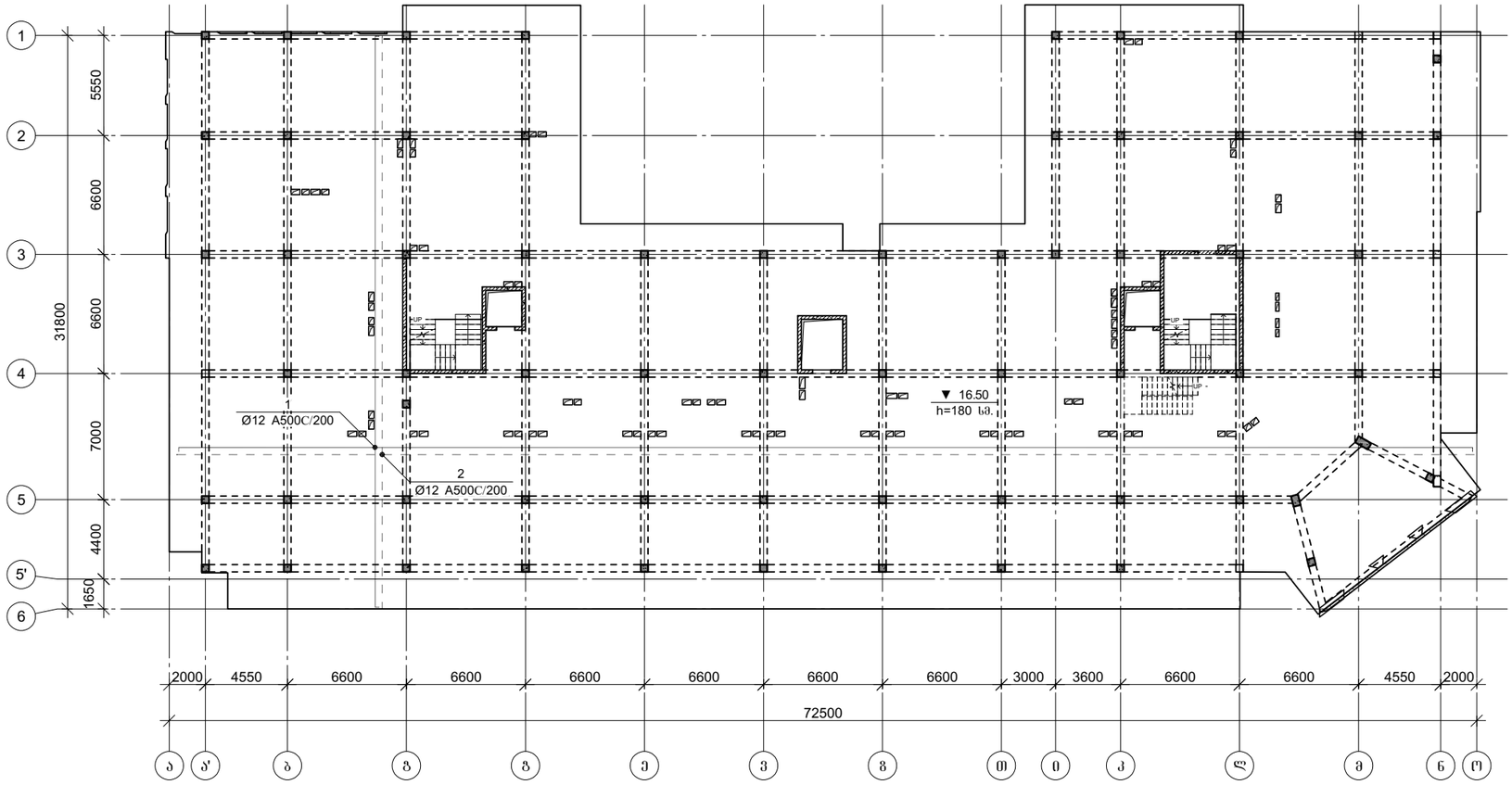

პროექტის დასახელება

მრავალბინიანი საცხოვრებელი სახლი

პროექტის მისამართი

ქ. თბილისი, გ. გედევანიშვილის ქუჩა №21
(ს.კ. 01.16.07.002.041)

დამკვეთი

სტადია	მარილი	განმარტება
ვე	2022.10.16	

დაკვეთის №

CAD DWG ფაილი 06. filebi.dwg

მთ. კონსტრუქტორი:		ა. კორტავა
შეასრულა		ბ. ჩხიკვაძე
შეამოწმა		გ. ვაშაკიძე

საავტორო უფლებები

ნახაზის დასახელება

მონ. გადახურვის ფილის არმირება +16.500 ნიშნულზე

კ-6.08

A3

გადახურვის ფილის არმირება +19.800 ნიშნულზე



პროექტის დასახელება

მრავალბინიანი საცხოვრებელი სახლი

პროექტის მისამართი

ქ. თბილისი, გ. გედევანიშვილის ქუჩა №21
(ს.კ. 01.16.07.002.041)

დამკვეთი

სტადია	მარცხი	განმარტება
ვე	2022.10.16	

დაკვეთის №

CAD DWG ფაილი 06. filebi.dwg

მთ. კონსტრუქტორი:		ა. კორტავა
შესრულა		ბ. ჩხიკვაძე
შეამოწმა		გ. ვაშაკიძე

საავტორო უფლებები

ნახაზის დასახელება

მონ. გადახურვის ფილის არმირება +19.800 ნიშნულზე

კ-6.09

A3

გადახურვის ფილის არმირება +21.300 ნიშნულზე

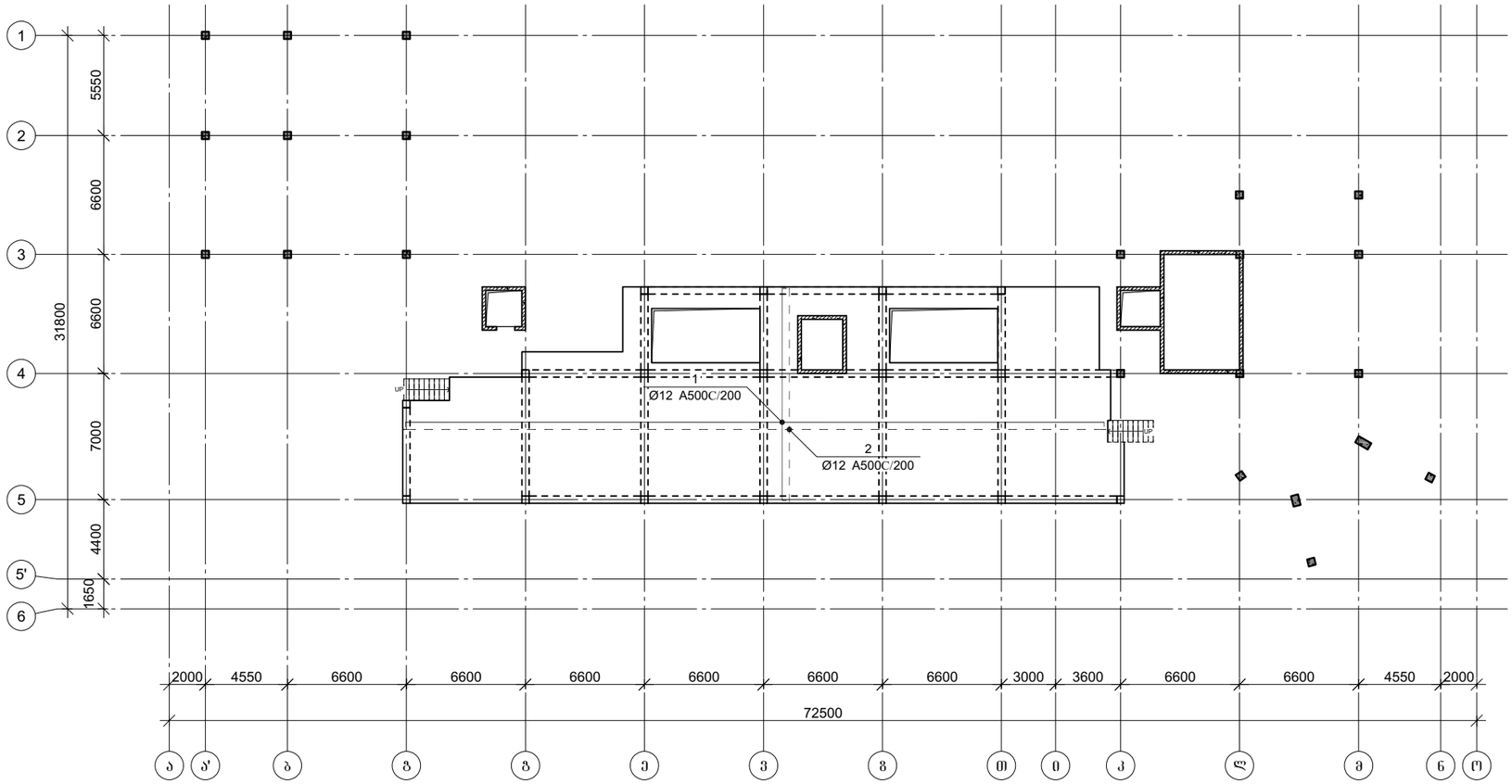

პროექტის დასახელება

მრავალბინიანი საცხოვრებელი სახლი

პროექტის მისამართი

ქ. თბილისი, გ. გედევანიშვილის ქუჩა №21
(ს.კ. 01.16.07.002.041)

დამკვეთი

სტადია	მარილი	განმარტება
მპ	2022.10.16	

დაკვეთის №

CAD DWG ფაილი 06. filebi.dwg

მთ. კონსტრუქტორი:		ა. კორტავა
შესრულა		ბ. ჩხიკვაძე
შეამოწმა		გ. ვაშაკიძე

საავტორო უფლებები

ნახაზის დასახელება

მონ. გადახურვის ფილის არმირება +21.300 ნიშნულზე

კ-6.10

A3

გაღახურვის ფილის არმირება +23.100 ნიშნულზე

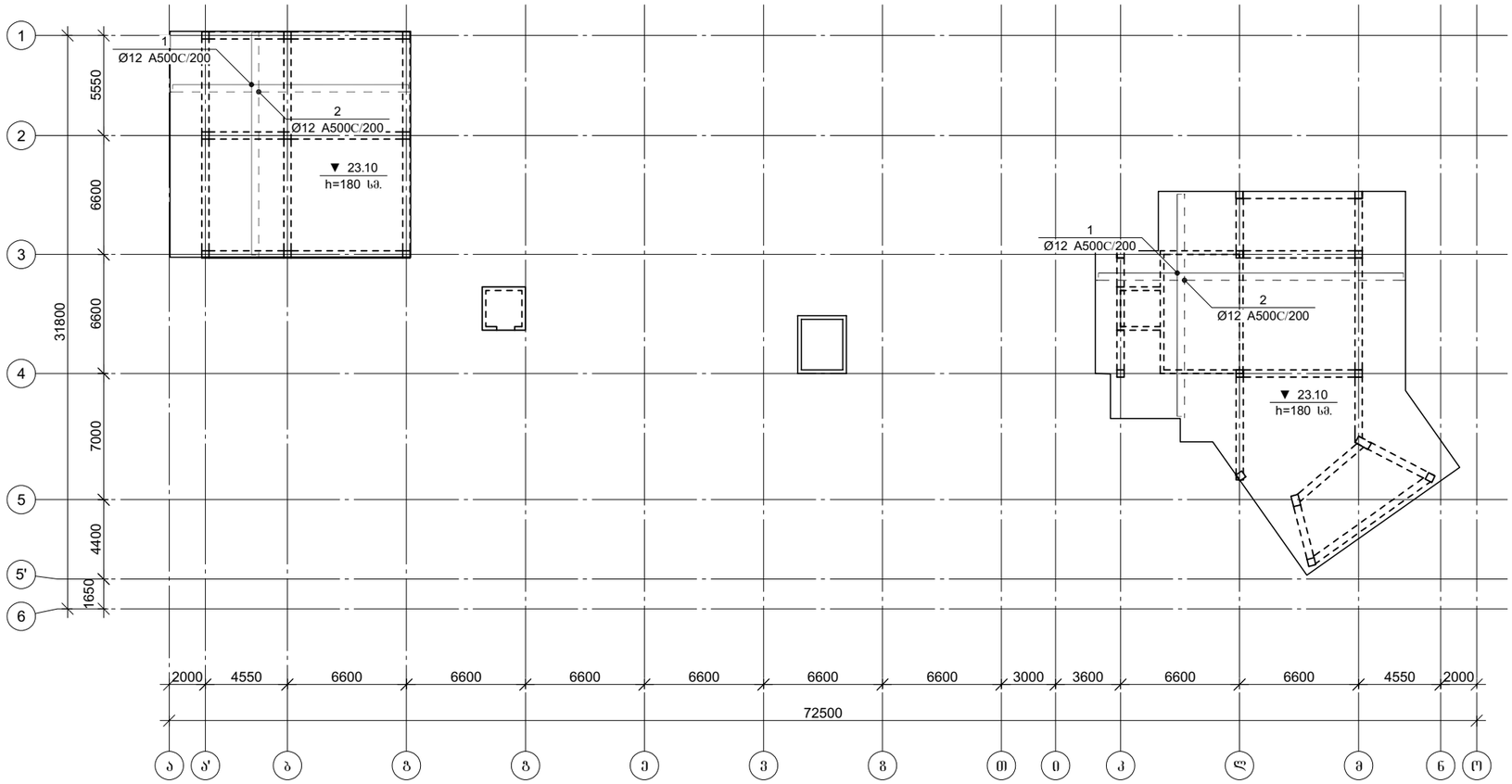

პროექტის დასახელება

მრავალბინიანი საცხოვრებელი სახლი

პროექტის მისამართი

ქ. თბილისი, გ. გელოვანი შვილის ქუჩა №21
(ს.კ. 01.16.07.002.041)

დამკვეთი

სტადია	ოარილი	გაანმარტება
მპ	2022.10.16	

დაკვეთის №

CAD DWG ფაილი 06. filebi.dwg

მთ. კონსტრუქტორი:		ა. კორტავა
შეასრულა		ბ. ჩხიკვაძე
შეამოწმა		გ. ვაშაკიძე

საავტორო უფლებები

ნახაზის დასახელება

მონ. გაღახურვის ფილის არმირება +23.100 ნიშნულზე

კ-6.11

A3

ფილის არმირების ფრაგმენტი

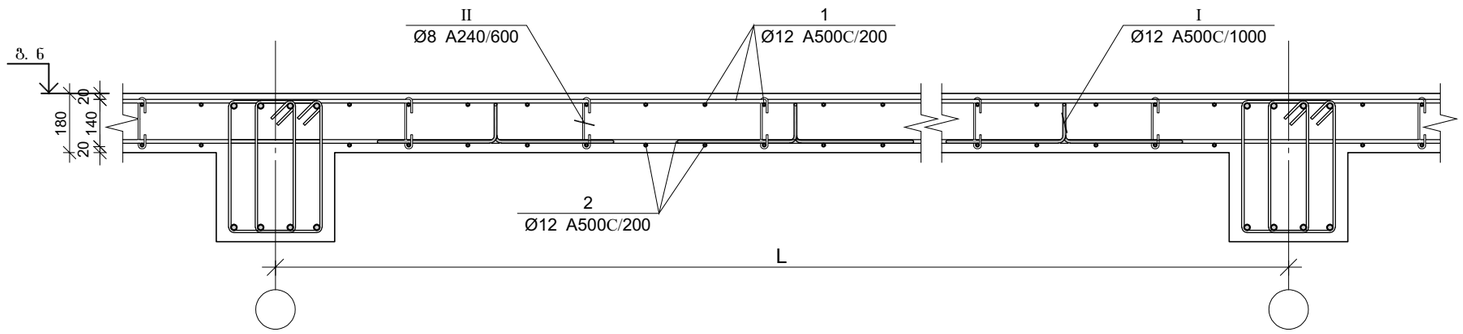

პოზ.	Ø [მმ.]	ესკიზი [მმ.]	სიგრძე [მმ.]
1	Ø12		----
I	Ø12	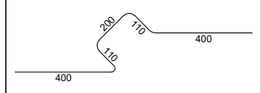	1220
II	Ø8	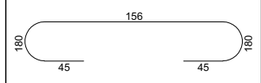	250
III	Ø12	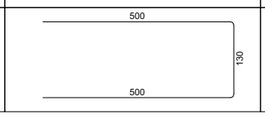	1130

ფილის არმირების კვეთი ღიობთან

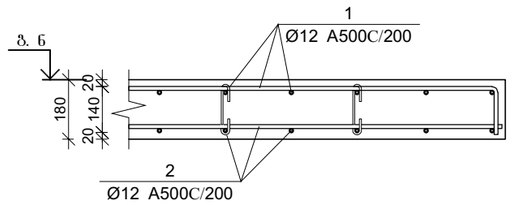

ფილის არმირების კვეთი რიგელთან

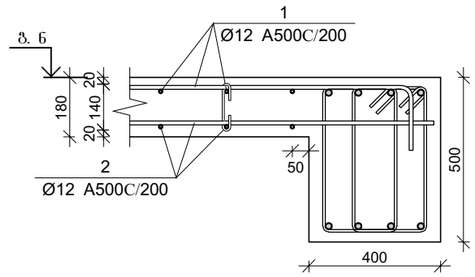

ფილის არმირების კვეთი კედელთან

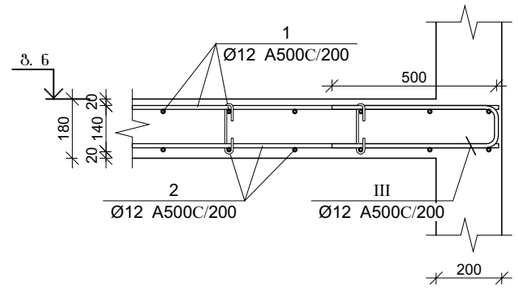

ფილის არმირების კვეთი კიბესთან

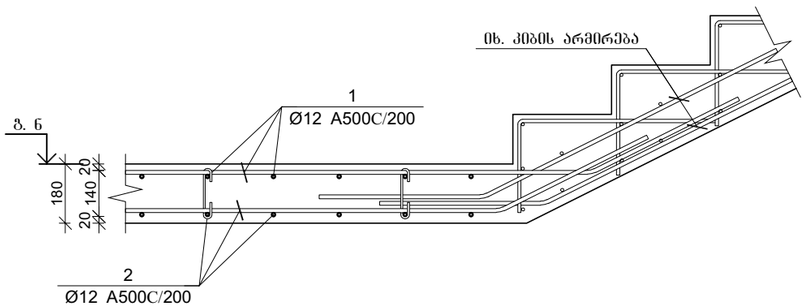

ფილის არმირების კვეთი კიბესთან

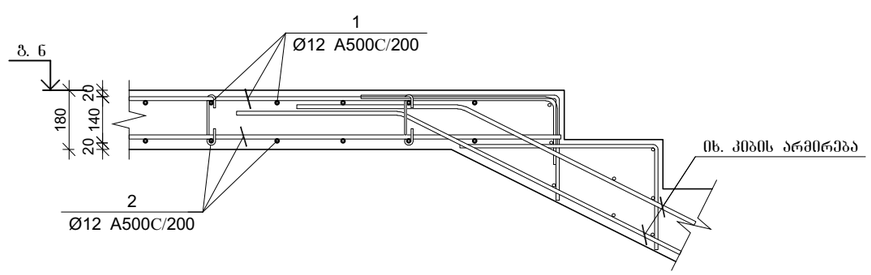

პროექტის დასახელება

მრავალბინიანი საცხოვრებელი სახლი

პროექტის მისამართი

ქ. თბილისი, ზ. გედევანიშვილის ქუჩა №21
(ს.კ. 01.16.07.002.041)

დამკვეთი

სტადია	მარიღი	განმარტება
მპ	2022.10.16	

დაკვეთის №

CAD DWG ფაილი: 06. filebi.dwg

მთ. კონსტრუქტორი:		ა. კორტავა
შესრულა		ბ. ჩხიკვაძე
შეამოწმა		ზ. ვაშაკიძე

სააპტრორო უწყებები

ნახაზის დასახელება

გაღახურვის ფილის არმირების კვეთები

კ-6.12

A3

ფილის ქვედა შრის არმატურების გადაბმის დეტალი

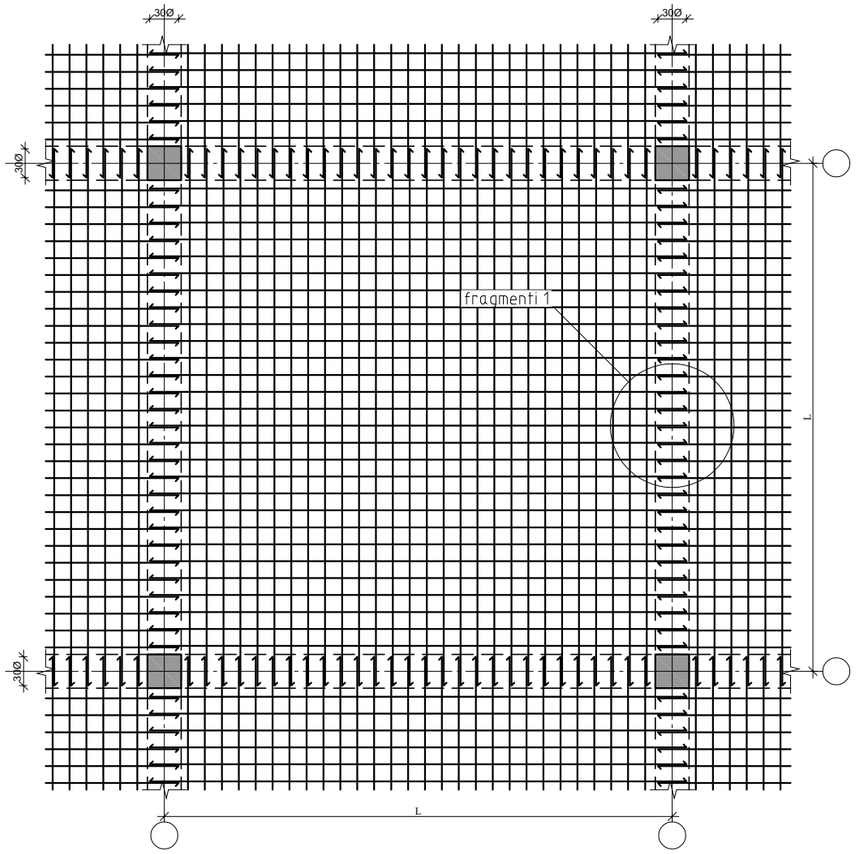

ფილის გედა შრის არმატურების გადაბმის დეტალი

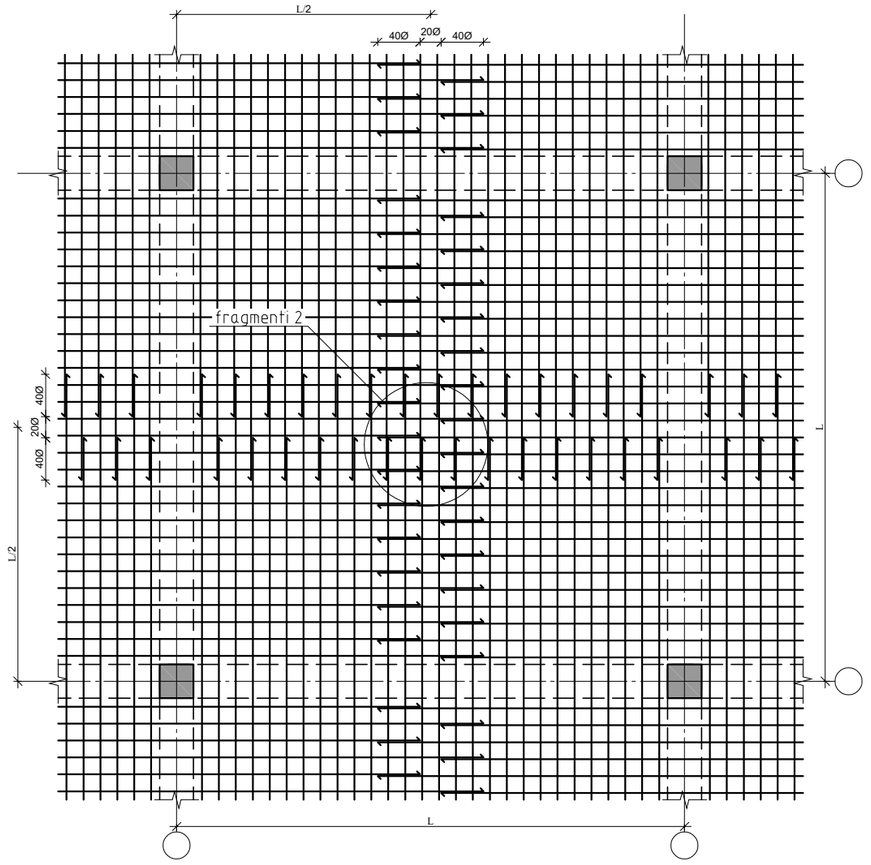

გადახურვის ფილაში ღიობის მოწყობის დეტალი

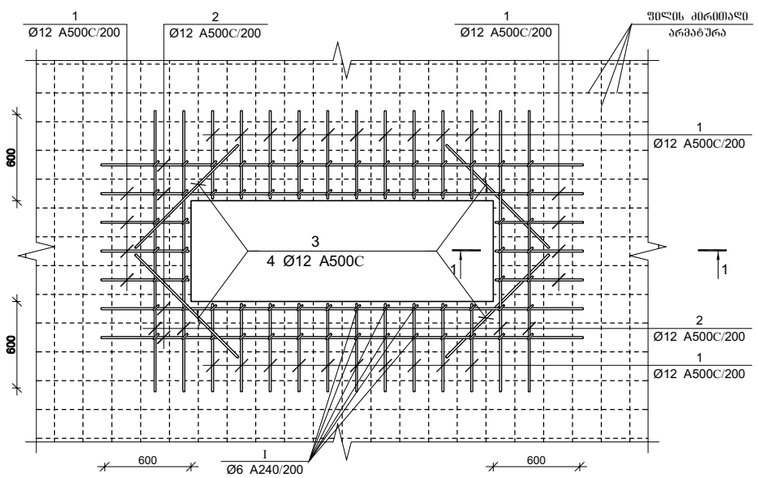

ფრაგმენტი №1

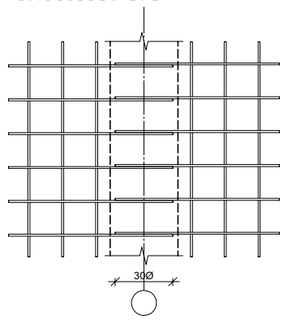

ფრაგმენტი №2

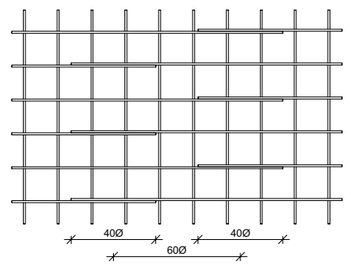

ჭრილი 1-1

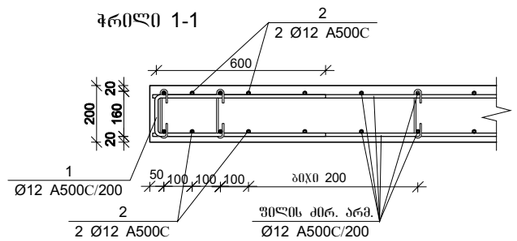

პროექტის დასახელება

მრავალბინიანი საცხოვრებელი სახლი

პროექტის მისამართი

ქ. თბილისი, გ. გელოვანიშვილის ქუჩა №21
(ს.კ. 01.16.07.002.041)

დამკვეთი

სტადია	მარცხ	განმარტება
მპ	2022.10.16	

დაკვეთის №

CAD DWG ფაილი 06. filebi.dwg

მთ. კონსტრუქტორი:		ა. კორტავა
შესრულა		ბ. ჩხიკვაძე
შეამოწმა		გ. ვაშაკიძე

სააპტორო უფლებები

ნახაზის დასახელება

ფილის არმატურების გადაბმის დეტალი

კ-6.14

A3

ბალახურვის ფილის სპეციფიკაცია -7.20 ნიშნულზე

არმატურის სპეციფიკაცია					არმატურის ამოქრება						ბეტონი B 25
პოზ. №	Ø	L მმ.	n ცალი	Ln მ.	Ø	∑ Ln მ.	ზომის ხვედრ. წონა კგ.	წონა კგ. A240	წონა კგ. A500C	V; მ³
1	2	3	4	5	6	7	8	9	10	11
1	12 A500C	-	-	45000.00	8 A240	2709.11	0.39	1068.98		675.00
2	12 A500C	-	-	44250.00	12 A500C	93940.44	0.89		83401.84	
I	12 A500C	1220	3752	4577.44						
II	8 A240	260	10420	2709.11						
III	12 A500C	1130	100	113.00			∑	1068.98	83401.84	675.00
							n= 1	1068.98	83401.84	675.00
							3750		125.14	კგ/მ³

ბალახურვის ფილის სპეციფიკაცია -4.20 ნიშნულზე

არმატურის სპეციფიკაცია					არმატურის ამოქრება						ბეტონი B 25
პოზ. №	Ø	L მმ.	n ცალი	Ln მ.	Ø	∑ Ln მ.	ზომის ხვედრ. წონა კგ.	წონა კგ. A240	წონა კგ. A500C	V; მ³
1	2	3	4	5	6	7	8	9	10	11
1	12 A500C	-	-	24000.00	8 A240	1445.22	0.39	570.26		360.00
2	12 A500C	-	-	23600.00	12 A500C	50155.44	0.89		44528.81	
I	12 A500C	1220	2002	2442.44						
II	8 A240	260	5559	1445.22						
III	12 A500C	1130	100	113.00			∑	570.26	44528.81	360.00
							n= 1	570.26	44528.81	360.00
							2000		125.28	კგ/მ³

ბალახურვის ფილის სპეციფიკაცია 0.00 ნიშნულზე

არმატურის სპეციფიკაცია					არმატურის ამოქრება						ბეტონი B 25
პოზ. №	Ø	L მმ.	n ცალი	Ln მ.	Ø	∑ Ln მ.	ზომის ხვედრ. წონა კგ.	წონა კგ. A240	წონა კგ. A500C	V; მ³
1	2	3	4	5	6	7	8	9	10	11
1	12 A500C	-	-	21600.00	8 A240	1300.78	0.39	513.27		324.00
2	12 A500C	-	-	21240.00	12 A500C	45151.44	0.89		40086.18	
I	12 A500C	1220	1802	2198.44						
II	8 A240	260	5003	1300.78						
III	12 A500C	1130	100	113.00			∑	513.27	40086.18	324.00
							n= 1	513.27	40086.18	324.00
							1800		125.31	კგ/მ³

ბალახურვის ფილის სპეციფიკაცია +3.300 ნიშნულზე

არმატურის სპეციფიკაცია					არმატურის ამოქრება						ბეტონი B 25
პოზ. №	Ø	L მმ.	n ცალი	Ln მ.	Ø	∑ Ln მ.	ზომის ხვედრ. წონა კგ.	წონა კგ. A240	წონა კგ. A500C	V; მ³
1	2	3	4	5	6	7	8	9	10	11
1	12 A500C	-	-	18000.00	8 A240	1084.11	0.39	427.77		270.00
2	12 A500C	-	-	17700.00	12 A500C	37645.44	0.89		33422.23	
I	12 A500C	1220	1502	1832.44						
II	8 A240	260	4170	1084.11						
III	12 A500C	1130	100	113.00			∑	427.77	33422.23	270.00
							n= 1	427.77	33422.23	270.00
							1500		125.37	კგ/მ³

ბალახურვის ფილის სპეციფიკაცია +6.600 ნიშნულზე

არმატურის სპეციფიკაცია					არმატურის ამოქრება						ბეტონი B 25
პოზ. №	Ø	L მმ.	n ცალი	Ln მ.	Ø	∑ Ln მ.	ზომის ხვედრ. წონა კგ.	წონა კგ. A240	წონა კგ. A500C	V; მ³
1	2	3	4	5	6	7	8	9	10	11
1	12 A500C	-	-	18000.00	8 A240	1084.11	0.39	427.77		270.00
2	12 A500C	-	-	17700.00	12 A500C	37645.44	0.89		33422.23	
I	12 A500C	1220	1502	1832.44						
II	8 A240	260	4170	1084.11						
III	12 A500C	1130	100	113.00			∑	427.77	33422.23	270.00
							n= 1	427.77	33422.23	270.00
							1500		125.37	კგ/მ³

ბალახურვის ფილის სპეციფიკაცია +9.900 ნიშნულზე

არმატურის სპეციფიკაცია					არმატურის ამოქრება						ბეტონი B 25
პოზ. №	Ø	L მმ.	n ცალი	Ln მ.	Ø	∑ Ln მ.	ზომის ხვედრ. წონა კგ.	წონა კგ. A240	წონა კგ. A500C	V; მ³
1	2	3	4	5	6	7	8	9	10	11
1	12 A500C	-	-	18000.00	8 A240	1084.11	0.39	427.77		270.00
2	12 A500C	-	-	17700.00	12 A500C	37645.44	0.89		33422.23	
I	12 A500C	1220	1502	1832.44						
II	8 A240	260	4170	1084.11						
III	12 A500C	1130	100	113.00			∑	427.77	33422.23	270.00
							n= 1	427.77	33422.23	270.00
							1500		125.37	კგ/მ³

ბალახურვის ფილის სპეციფიკაცია +13.200 ნიშნულზე

არმატურის სპეციფიკაცია					არმატურის ამოქრება						ბეტონი B 25
პოზ. №	Ø	L მმ.	n ცალი	Ln მ.	Ø	∑ Ln მ.	ზომის ხვედრ. წონა კგ.	წონა კგ. A240	წონა კგ. A500C	V; მ³
1	2	3	4	5	6	7	8	9	10	11
1	12 A500C	-	-	18000.00	8 A240	1084.11	0.39	427.77		270.00
2	12 A500C	-	-	17700.00	12 A500C	37645.44	0.89		33422.23	
I	12 A500C	1220	1502	1832.44						
II	8 A240	260	4170	1084.11						
III	12 A500C	1130	100	113.00			∑	427.77	33422.23	270.00
							n= 1	427.77	33422.23	270.00
							1500		125.37	კგ/მ³

ბალახურვის ფილის სპეციფიკაცია +16.500 ნიშნულზე

არმატურის სპეციფიკაცია					არმატურის ამოქრება						ბეტონი B 25
პოზ. №	Ø	L მმ.	n ცალი	Ln მ.	Ø	∑ Ln მ.	ზომის ხვედრ. წონა კგ.	წონა კგ. A240	წონა კგ. A500C	V; მ³
1	2	3	4	5	6	7	8	9	10	11
1	12 A500C	-	-	18000.00	8 A240	1084.11	0.39	427.77		270.00
2	12 A500C	-	-	17700.00	12 A500C	37645.44	0.89		33422.23	
I	12 A500C	1220	1502	1832.44						
II	8 A240	260	4170	1084.11						
III	12 A500C	1130	100	113.00			∑	427.77	33422.23	270.00
							n= 1	427.77	33422.23	270.00
							1500		125.37	კგ/მ³

ბალახურვის ფილის სპეციფიკაცია +19.800 ნიშნულზე

არმატურის სპეციფიკაცია					არმატურის ამოქრება						ბეტონი B 25
პოზ. №	Ø	L მმ.	n ცალი	Ln მ.	Ø	∑ Ln მ.	ზომის ხვედრ. წონა კგ.	წონა კგ. A240	წონა კგ. A500C	V; მ³
1	2	3	4	5	6	7	8	9	10	11
1	12 A500C	-	-	18000.00	8 A240	1084.11	0.39	427.77		270.00
2	12 A500C	-	-	17700.00	12 A500C	37645.44	0.89		33422.23	
I	12 A500C	1220	1502	1832.44						
II	8 A240	260	4170	1084.11						
III	12 A500C	1130	100	113.00			∑	427.77	33422.23	270.00
							n= 1	427.77	33422.23	270.00
							1500		125.37	კგ/მ³

ბალახურვის ფილის სპეციფიკაცია +21.300 ნიშნულზე

არმატურის სპეციფიკაცია					არმატურის ამოქრება						ბეტონი B 25
პოზ. №	Ø	L მმ.	n ცალი	Ln მ.	Ø	∑ Ln მ.	ზომის ხვედრ. წონა კგ.	წონა კგ. A240	წონა კგ. A500C	V; მ³
1	2	3	4	5	6	7	8	9	10	11
1	12 A500C	-	-	6000.00	8 A240	361.89	0.39	142.80		90.00
2	12 A500C	-	-	5900.00	12 A500C	12625.44	0.89		11209.07	
I	12 A500C	1220	502	612.44						
II	8 A240	260	1392	361.89						
III	12 A500C	1130	100	113.00			∑	142.80	11209.07	90.00
							n= 1	142.80	11209.07	90.00
							500		126.13	კგ/მ³

ბალახურვის ფილის სპეციფიკაცია +23.100 ნიშნულზე

არმატურის სპეციფიკაცია					არმატურის ამოქრება						ბეტონი B 25
პოზ. №	Ø	L მმ.	n ცალი	Ln მ.	Ø	∑ Ln მ.	ზომის ხვედრ. წონა კგ.	წონა კგ. A240	წონა კგ. A500C	V; მ³
1	2	3	4	5	6	7	8	9	10	11
1	12 A500C	-	-	6000.00	8 A240	361.89	0.39	142.80		90.00
2	12 A500C	-	-	5900.00	12 A500C	12625.44	0.89		11209.07	
I	12 A500C	1220	502	612.44						
II	8 A240	260	1392	361.89						
III	12 A500C	1130	100	113.00			∑	142.80	11209.07	90.00
							n= 1	142.80	11209.07	90.00
							500		126.13	კგ/მ³

პროექტის დასახელება

მრავალბინიანი საცხოვრებელი სახლი

პროექტის მისამართი

ქ. ობილისი, გ. გედევანიშვილის ქუჩა №21
(ს.კ. 01.16.07.002.041)

დამკვეთი

სტადია	მარილი	განმარტება
მპ	2022.10.16	

დაკვეთის №

CAD DWG ფაილი 06. filebi.dwg

მთ. კონსტრუქტორი: ა. კორტავა

შესრულა ბ. ხხიკვაძე

შეამოწმა ზ. ვაშაკიძე

საავტორო უფლებები

ნახაზის დასახელება

ბალახურვის ფილის სპეციფიკაციები

კ-6.13

A3

მონ. რ/ბ კიბე №1-ის არმირება

ფრაგმენტი 1

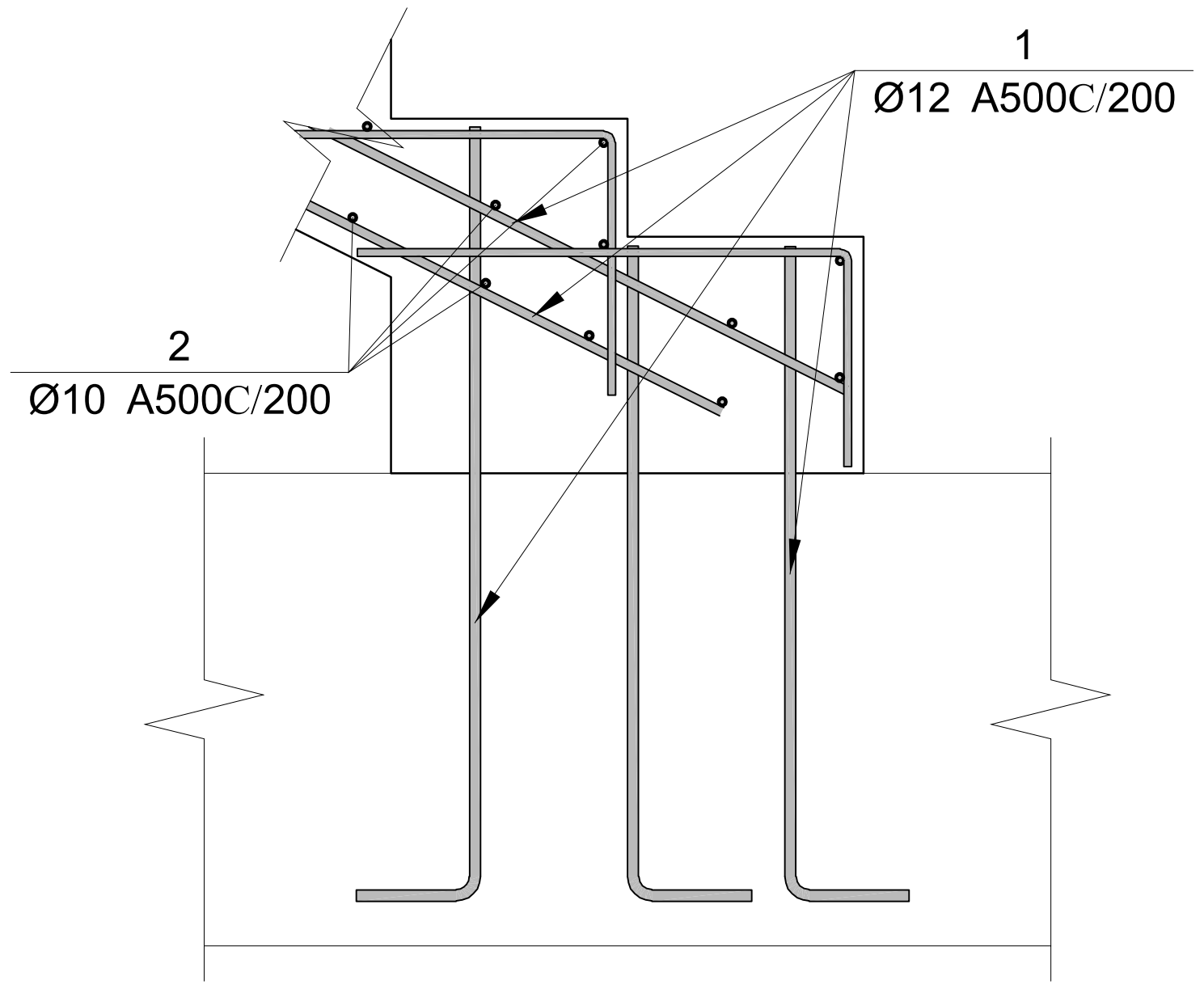

ფრაგმენტი 2

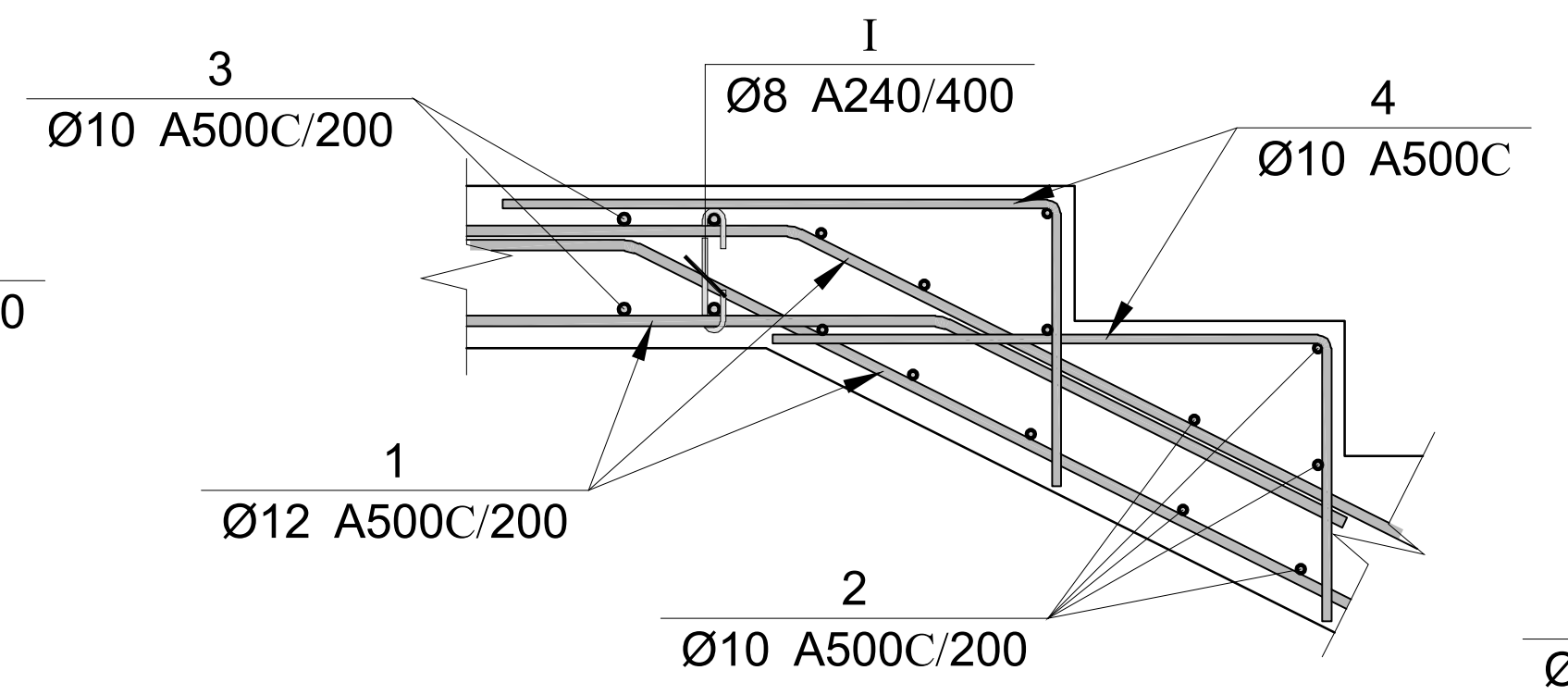

ფრაგმენტი 3

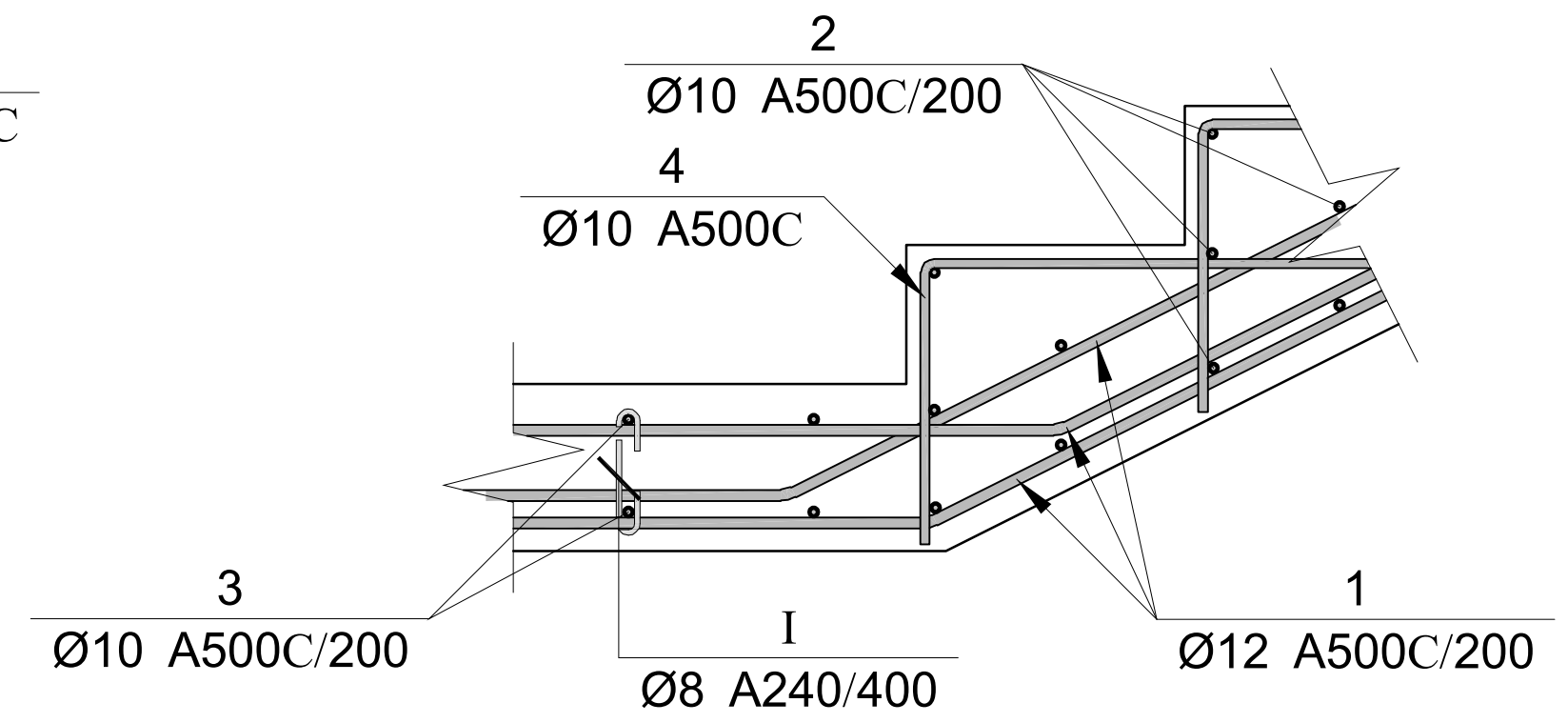

ფრაგმენტი 4

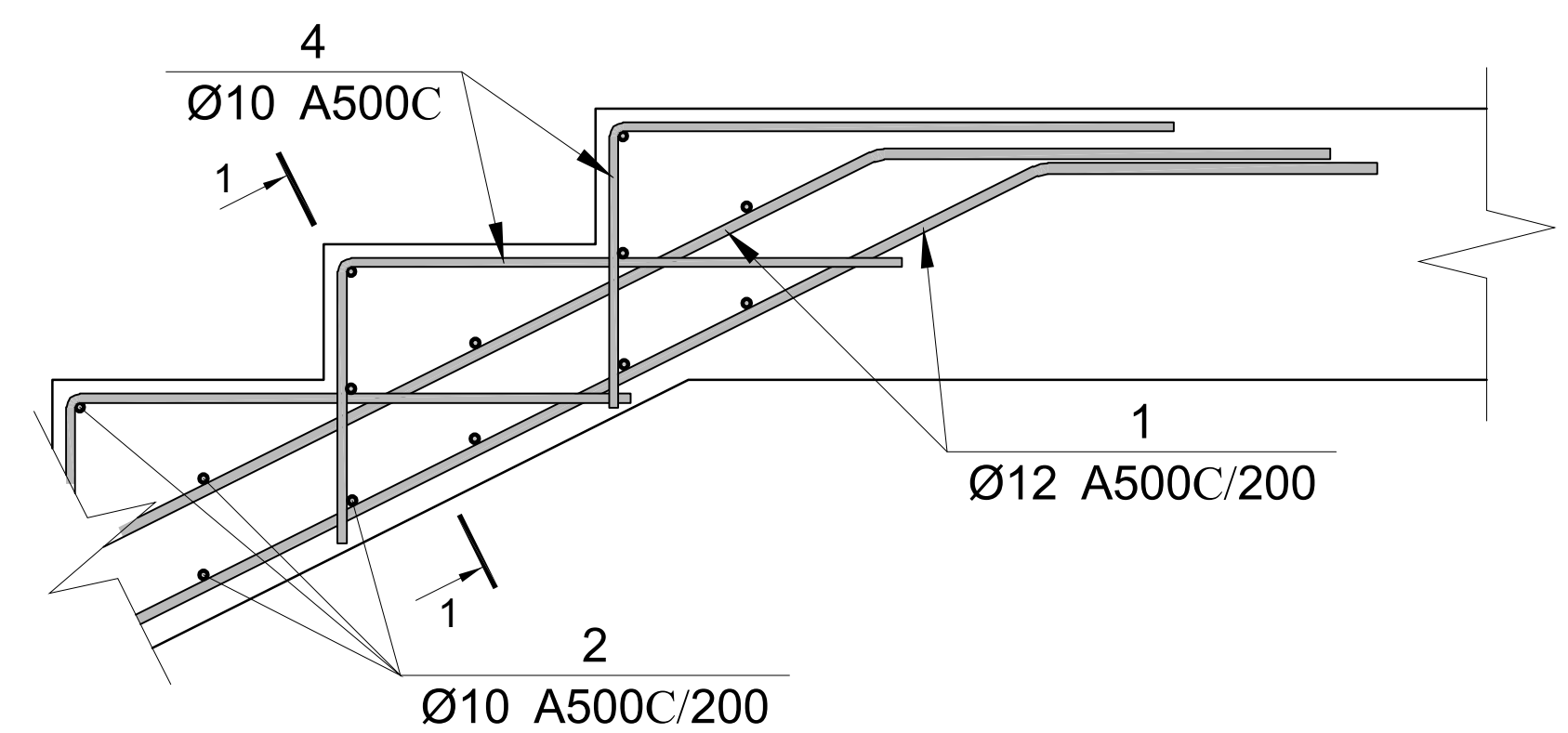

პოზ.	Ø [მმ.]	ესკიზი [მმ.]	სიგრძე [მმ.]
②	Ø10	1450	1450
③	Ø10	3600	3600
④	Ø10	600; 300	900
Ⅰ	Ø8	140; 75; 75; 180; 180	290

მონ. რ/ბ კიბე №1-ის სპეციფიკაცია

არმატურის სპეციფიკაცია					არმატურის ამოკრეფა					ბეტონი B 25
პოზ. №	Ø	L მმ.	n ცალი	Ln მ.	Ø	∑Ln მ.	გრძივი მეტრის წონა კგ.	წონა კგ. A240	წონა კგ. A500C	V; მ³
1	2	3	4	5	6	7	8	9	10	11
1	12 A500C	---	---	2400.00	8 A240	52.20	0.39	20.60		32.00
2	10 A500C	1450	900	1305.00	10 A500C	2709.00	0.62		1670.20	
3	10 A500C	3600	210	756.00	14 A500C	2400.00	1.21		2900.20	
4	10 A500C	900	720	648.00						
I	8 A240	290	180	52.20						
							∑	20.60	4570.40	32.00
						n= 1		20.60	4570.40	32.00
									143.47	კგ/მ³

კვეთი 1-1

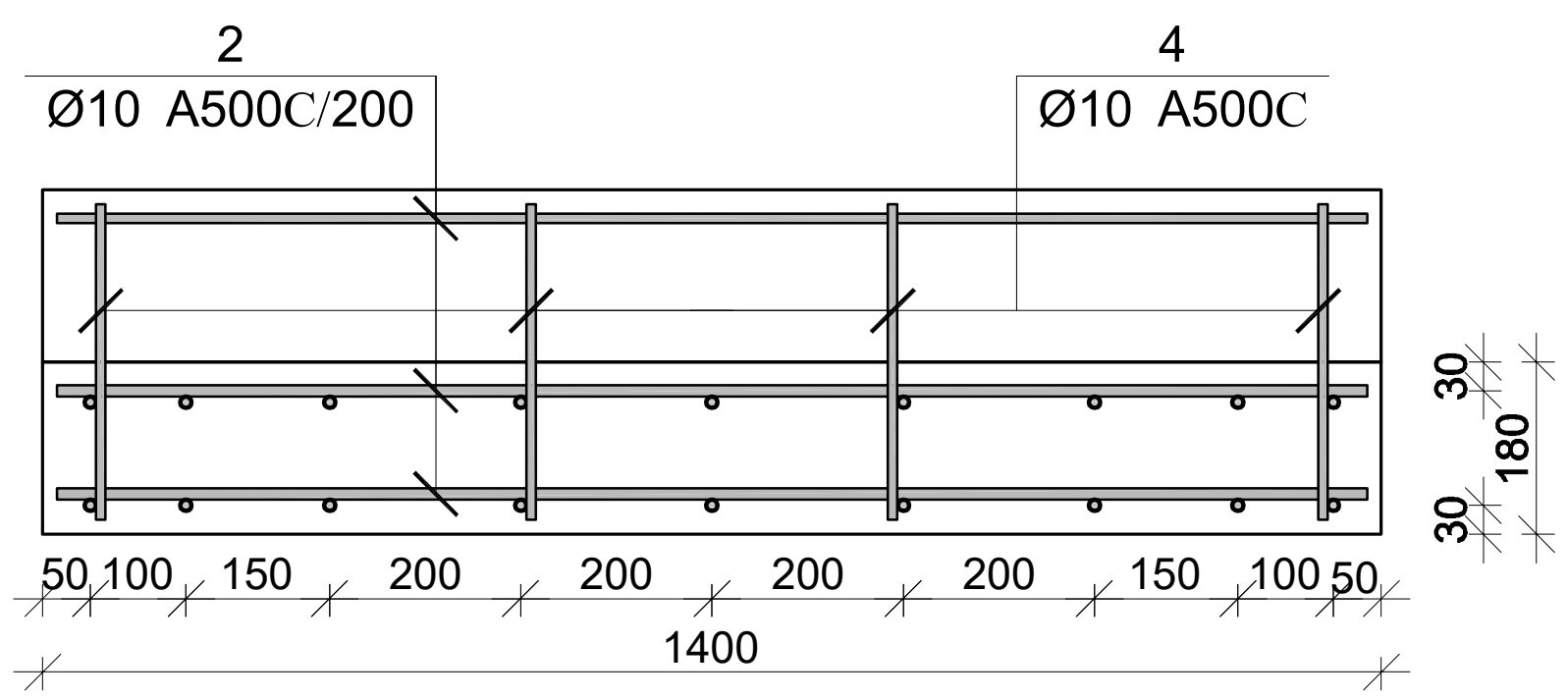

პროექტის დასახელება
მრავალბინიანი საცხოვრებელი სახლი

პროექტის მისამართი
ქ. თბილისი, გ. გედევანიშვილის ქუჩა №21
(ს.კ. 01.16.07.002.041)

დამკვეთი

სტადია	თარიღი	განმარტება
მპ	2022.10.16	

დაკვეთის №

CAD DWG ფაილი 07.kibeebi.dwg

მთ. კონსტრუქტორი: ა. კორტავა
შეასრულა ბ. ჩხიკვაძე
შეამოწმა გ. ვაშაკიძე

საავტორო უფლებები

ნახაზის დასახელება
მონ. რ/ბ კიბის არმირება

კ-7.01

A3