შენობა-ნაგებობის უსაფრთხოების წესებთან შესაბამისობის ანალიზი

გამოყენებული წესები - **„შენობა-ნაგებობის უსაფრთხოების წესები“**

ჩამოთვალეთ შენობის დაკავებულებები და აღწერეთ თითოეული გამოყენება	
სწ-2 (311.3) სასაწყობე ჯგუფი	-3,00, +0,00, +3,00 და +6,00 ნიშნულებზე
სწ-1 (311.2) სასაწყობე ჯგუფი	-3,00, +0,00, +3,00 და +6,00 ნიშნულებზე
დს (312.1) დამხმარე სათავსო	0,00 ნიშნულზე
სვ (309.1) სავაჭრო ჯგუფი	0,00 ნიშნულზე
სქ (304.1) საქმიანი ჯგუფი	+9,00 ნიშნულზე
სც-1 (310.3) საცხოვრებელი ჯგუფი	+9,00 დან +25,50 ნიშნულამდე
სც-2 (310.4) საცხოვრებელი ჯგუფი	+12.30 -დან +91,50 ნიშნულამდე

კონსტრუქციის ტიპი:	
განსაზღვრეთ კონსტრუქციის ტიპი ახალი შენობისთვის: მაგალითი: II-A, II-B, V-A, V-B	**I-A** ტიპი

სიმაღლის შეზღუდვები ცხრილი 503 -ის მიხედვით		
დაკავებულობები	**დასაშვები სართულიანობა**	**შემოთავაზებული სართულიანობა**
სწ-2 სასაწყობე ჯგუფი	შეუზღუდავი	4 სართული.
სწ-1 სასაწყობე ჯგუფი	შეუზღუდავი	4 სართული.
დს დამხმარე სათავსო	შეუზღუდავი	1 სართული.
სვ სავაჭრო ჯგუფი	შეუზღუდავი	1 სართული.
სქ საქმიანი ჯგუფი	შეუზღუდავი	1 სართული.
სც-1 საცხოვრებელი ჯგუფი	შეუზღუდავი	6 სართული.
სც-2 საცხოვრებელი ჯგუფი	შეუზღუდავი	25 სართული.
	დასაშვები	**შემოთავაზებული**
საერთო სიმაღლე =	შეუზღუდავი	98.3 მ
მიწის ზემოთ სართულის რაოდენობა =	შეუზღუდავი	29 სართული

ფართობის შეზღუდვები ცხრილი 503 -ის მიხედვით		
დაკავებულობები	**დასაშვები ფართობი**	**შემოთავაზებული ფართობი**
სწ-2 სასაწყობე ჯგუფი	შეუზღუდავი	3823.28 მ2
სწ-1 სასაწყობე ჯგუფი	შეუზღუდავი	297.28 მ2
დს დამხმარე სათავსო	შეუზღუდავი	125.47 მ2
სვ სავაჭრო ჯგუფი	შეუზღუდავი	1015.1 მ2
სქ საქმიანი ჯგუფი	შეუზღუდავი	476.45 მ2
სც-1 საცხოვრებელი ჯგუფი	შეუზღუდავი	2854.46 მ2
სც-2 საცხოვრებელი ჯგუფი	შეუზღუდავი	3606.12 მ2
იატაკის საერთო ფართობი =	72302.0 მ2	
იატაკების რაოდენობა =	30	
შენობის საერთო ფართობი სართულების გარე პერიმეტრებით =	83612 მ2	

გარე კედლის ცეცხლმედეგობისა და ღიობისადმი მოთხოვნები ცხრილების 602-ის და 705.8 -ის მიხედვით									
გარე კედელი	**ხანძარსაწინააღმდეგო მანძილი** (მეტრი)	**ცეცხლმედეგობის ხარისხი** (საათი)		**კედლის ღიობების ფართობი** (კედლის %)					
				დასაშვები			**გათვალისწინებული**		
		მოთხოვნილი	**გათვალისწინებული**	**დაცული**	**დაუცველი საშხეფით**	**დაუცველი**	**დაცული**	**დაუცველი საშხეფებით**	**დაუცველი**
ფასადი 32-16/1-6	>9.0 მ	0	2	შეუზღუდავი	შეუზღუდავი	შეუზღუდავი	-	კი	-
ფასადი 22-8/ზ-ა	>9.0 მ	0	2	შეუზღუდავი	შეუზღუდავი	შეუზღუდავი	-	კი	-
ფასადი 16-7/6-1	>9.0 მ	0	2	შეუზღუდავი	შეუზღუდავი	შეუზღუდავი	-	კი	-
ფასადი ა-ზ/33-24	>9.0 მ	0	2	შეუზღუდავი	შეუზღუდავი	შეუზღუდავი	-	კი	-

ხანძრისაგან დაცვის სისტემებისადმი მოთხოვნები							
დაკავებულობები/სივრცეები/გასასვლელი საშუალებები	ავტოსაშხეფი სისტემა	ალტერნატიული ავტომატური ცეცხლსაქრობი სისტემები	სახანძრო განგაშის სისტემები	სახანძრო მილდგარების სისტემები	კვამლის საკონტროლო სისტემები	ხელის ცეცხლმაქრები	საავარიო განგაშის სისტემები
სწ-2	კი	-	კი	კი	-	კი	-
სწ-1	კი	-	-	-	-	-	-
დს	კი	-	-	-	-	-	-
სვ	კი	-	კი	-	-	კი	-
სქ	კი	-	კი	-	-	კი	-
სც-1	კი	-	კი	-	-	-	-
სც-2	კი	-	კი	-	-	-	-
ავტოსადგომი	კი	-	კი	კი	მექანიკური განიავება / კვამლის გაწოვა	კი	-
დერეფნები	კი	-	კი	კი	მექანიკური განიავება / კვამლის გაწოვა	კი	-
ტამბური	-	-	კი	-	დაწნევის სისტემა	-	-
კიბის უჯრედი	-	-	კი	-	დაწნევის სისტემა	-	-
ლიფტის შახტა	-	-	-	-	დაწნევის სისტემა	-	-
სახანძრო-ამაშველო სამსახურის მიერ გამოსაყენებელი მისაერთებლები				კი			

განიავების მოთხოვნა		
დაკავებულობები/სივრცეები/გასასვლელი საშუალებები	ბუნებრივი განიავება	ხელოვნური განიავება
სწ-2	კი	კი
სწ-1	-	კი
დს	-	კი
სვ	კი	კი
სქ	კი	კი
სც-1	კი	-
სც-2	კი	-
ავტოსადგომი	-	კი
დერეფნები	-	კი
ტამბური	-	კი
კიბის უჯრედი	-	კი
ლიფტის შახტა	-	კი

თითოეული სართულიდან გასასვლელი საშუალება									
სართულები	დაკავებულობა და დაკავებულობის დატვირთვის ჯამური მაჩვენებელი	მოთხოვნილი გასასვლელების/გასასვლელთან მისადგომის რაოდენობა	გათვალისწინებული გასასვლელების/გასასვლელთან მისადგომის რაოდენობა და ტიპი	გასასვლელი საშუალებების სიგანე					
				გზა-კიბეები		დერაფანი,		გასასვლელის გზა-კარი	
				მოთხოვნილი	გათვალისწინებული	მოთხოვნილი	გათვალისწინებული	მოთხოვნილი	გათვალისწინებული
-1 სართული	**216**	**2**	**5** (შიგა გასასვლელი გზა-კიბე)	**1,1**	**>1,1**	**-**	**-**	**0,82**	**>0,82**
0 სართული 0,00 ნიშნულზე	**498**	**2**	**7**	**1,1**	**>1,1**	**1,2**	**>1,2**	**0,82**	**>0,82**
0 სართული +3,00 ნიშნულზე	**142**	**2**	**3** (შიგა გასასვლელი გზა-კიბე)	**1,1**	**>1,1**	**1,2**	**>1,2**	**0,82**	**>0,82**
+1 სართული (ავტოსადგომი)	**135**	**2**	**3**	**1,1**	**>1,1**	**-**	**-**	**0,82**	**>0,82**
+1 სართული (სასტუმრო)	**49**	**2**	**3**	**1,1**	**>1,1**	**1,2**	**>1,2**	**0,82**	**>0,82**
+2 სართული (საქმიანი)	**56**	**2**	**2** (შიგა გასასვლელი გზა-კიბე)	**1,1**	**>1,1**	**1,2**	**>1,2**	**0,82**	**>0,82**
+2 სართული (სასტუმრო)	**52**	**2**	**3** (შიგა გასასვლელი გზა-კიბე)	**1,1**	**>1,1**	**1,2**	**>1,2**	**0,82**	**>0,82**
+3 დან +7-ის ჩათვლით სართულები (ბინები)	**43**	**2**	**2** (შიგა გასასვლელი გზა-კიბე)	**1,1**	**>1,1**	**1,2**	**>1,2**	**0,82**	**>0,82**

+3 დან +7-ის ჩათვლით სართულები (სასტუმრო)	**169**	**2**	**3** (შიგა გასასვლელი გზა-კიბე)	**1,1**	**>1,1**	**1,2**	**>1,2**	**0,82**	**>0,82**
+8 სართული (ბინები)	**235**	**2**	**5** (შიგა გასასვლელი გზა-კიბე)	**1,1**	**>1,1**	**1,2**	**>1,2**	**0,82**	**>0,82**
+9 სართული (ბინები)	**74**	**2**	**2** (შიგა გასასვლელი გზა-კიბე)	**1,1**	**>1,1**	**1,2**	**>1,2**	**0,82**	**>0,82**
+10 დან +27-ის ჩათვლით სართულები (ბინები)	**75**	**2**	**2** (შიგა გასასვლელი გზა-კიბე)	**1,1**	**>1,1**	**1,2**	**>1,2**	**0,82**	**>0,82**

წყალსადენი სისტემის ფიქსირებული მოწყობილობების რაოდენობა ცხრილი 1602.1-ის მიხედვით											
დაკავებულობა	**დაკავებულობის დატვირთვის ჯამური მაჩვენებელი**	**ფიქსირებული მოწყობილობები**									
		უნიტაზი		**ხელსაბანი**		**აბაზანა/შხაპი**		**წყლის დასალევი შადრევნები**		**სამომსახურეო ნიჟარა**	
		მაღალწნევიანი	დაწნევის გათვალისწინებით	მაღალწნევიანი	დაწნევის გათვალისწინებით	მაღალწნევიანი	დაწნევის გათვალისწინებით	მაღალწნევიანი	დაწნევის გათვალისწინებით	მაღალწნევიანი	დაწნევის გათვალისწინებით
სვ	**369**	**1**	**18**	**1**	**8**	-	-	**1**	**1**	**1**	**1**
სქ	**56**	**3**	**7**	**2**	**3**	-	-	**1**	**1**	**1**	**1**

წყალსადენი სისტემის ფიქსირებული მოწყობილობების რაოდენობა-საცხოვრებელი ჯგუფი სც-1 და სც-2 დაკავებულობებისათვის ცხრილი 1602.1-ის მიხედვით											
დაკავებულობა	საცხოვრებელი ერთეული რაოდენობა	ფიქსირებული მოწყობილობები									
		უნიტაზი (ერთ საცხოვრებელ ერთეულზე)		ტუალეტის ხელსაბანები (ერთ საცხოვრებელ ერთეულზე)		აბაზანა/შხაპი (ერთ საცხოვრებელ ერთეულზე)		სამზარეულოს ნიჟარა (ერთ საცხოვრებელ ერთეულზე)		სამომსახურეო ნიჟარა (სართულზე)	
		მოთხოვნილი	გათვალისწინებული	მოთხოვნილი	გათვალისწინებული	მოთხოვნილი	გათვალისწინებული	მოთხოვნილი	გათვალისწინებული	მოთხოვნილი	გათვალისწინებული
სც-1	**528**	1	1	1	1	1	1	-	-	1	1
სც-2	**380**	1	1	1	1	1	1	-	-	1	1

მისაწვდომი საცხოვრებელი და საძინებელი ერთეულები სც-1 დაკავებულობაში ცხრილი 1107.6.1.1 მიხედვით				
სართულები	სც-1 ნომრების რაოდენობა	ეტლის შესაგორებელი საშხაპის არმქონე მისაწვდომი ერთეულების რაოდენობა	ეტლის შესაგორებელი საშხაპის მქონე მისაწვდომი ერთეულების რაოდენობა	აუცილებელი მისაწვდომი ერთეულების საერთო რაოდენობა
+1 სართული	528	-	N 01-125 N 01-129	16 ცალი (აკმაყოფილებს)
+2 სართული		-	N 02-163 N 02-167 N 02-171	
+3 სართული		-	N 03-163 N 03-167 N 03-171	
+4 სართული		-	N 04-163 N 04-171	
+5 სართული		-	N 05-163 N 05-171	
+6 სართული		-	N 06-163 N 06-171	
+7 სართული		-	N 07-163 N 07-171	

გამოყენებული პირობითი აღნიშვნები

	საკადასტრო საზღვარი
1 FLOOR FFL+0.000 SSL+0.000	ნიშნული გეგმაზე
	ჭრილის ხაზი
	კედლის ცეცხლმედეგობის ხარისხი 1 საათი
	კედლის ცეცხლმედეგობის ხარისხი 2 საათი
	კედლის ცეცხლმედეგობის ხარისხი 3 საათი
	გასასვლელამდე სავალი მანძილი
	მისაწვდომი სვლაგეზი
+6.000 +5.900	ნიშნული ჭრილზე, ფასადზე
	ბეტონის ბლოკის კედელი
	ბლოკის კედელი
	თაბაშირ-მუყაოს კედელი
	შახტის აღმნიშვნელი
1	ღერძის ხაზი
L=11.8 m 10%	პანდუსის ქანობის მაჩვენებელი
	საძმიანი დაკავებულობა (სძ)
	დამხმარე დაკავებულობა (დს)
	საცხოვრებელი დაკავებულობა (სც-1)
	საწყობი (სწ-1; სწ-2)
01	ავტოსადგომი
10	შშმპ ავტოსადგომი

91	კარის თავისუფალი სიგანე
2.20	კარის თავისუფალი სიმაღლე

სივრცის დასახელება
რესტორანი
1678.79 M2 | №-1...
დაკავებულობა თ3-2
დ.დ-139
სივრცის ნომერი
დაკავებულობის ჯგუფი (ქვეჯგუფი)
დაკავებულობის დატვირთვა
ფართი

	სიმბოლოს სახელწოდება
	სახანძრო მილდგარი
	სახანძრო-სამაშველო სამსახურის მიერ გამოსაყენებელი მისაერთებელი - ჰიდრანტი
	ხელის ცეცხლსაქრობი
	სახანძრო განგაშის ღილაკი
	კვამლის ავტომატური აღმომჩენი
	ავტოსაშხეფი
	საევაკუაციო გასასვლელის მაჩვენებელი
	სასმელი წყლის აპარატი
	კვამლზე მორეაგირე მაუწყებელი

პროექტი
მრავალფუნქციური კომპლექსი
ირწანისი, გორგასლის
შესახვევი №5

დამკვეთი
შ.პ.ს სისტემნეტ

საორიენტაციო გეგმა

აღნიშვნები
რაინდ-ბეტონი
შახტა
ორლონის აღნიშვნა
აუდლუს ბრივი
ბრწყა. ბრივი
ღერძი
რიგელი
პარის ბრივი
ფანჯრის ბრივი
ჭრილის ხაზი
ნიშნული
გაკვეთილებრობა:
დეტალის ნომერი
ფურცლის ნომერი
მოკაპრის ბრივი
ფლოს მიმდევი

პროექტის ავტორი
ლენდ მარკ პროექტი

პროცესი	სახელი	ხელმოწერა
დირექტორი	ხათუნა პიპია	
არქიტექტორი	ნინო ფარნავიშვილი	
დახატა	ალექსო თაბაქაშვილი	
შეამოწმა	ირაკლი ჩირაქი	

ნახაზი
პირობითი აღნიშვნები

ფაილი A-100	ფურცელი A-100	
ფორმატი A1	მასშტაბი 1:100	
რიცხვი 13.01.2020	ტიპი SD	რევიზია 00
პროექტის ნომერი 00000000		

A0x2 (1:200)

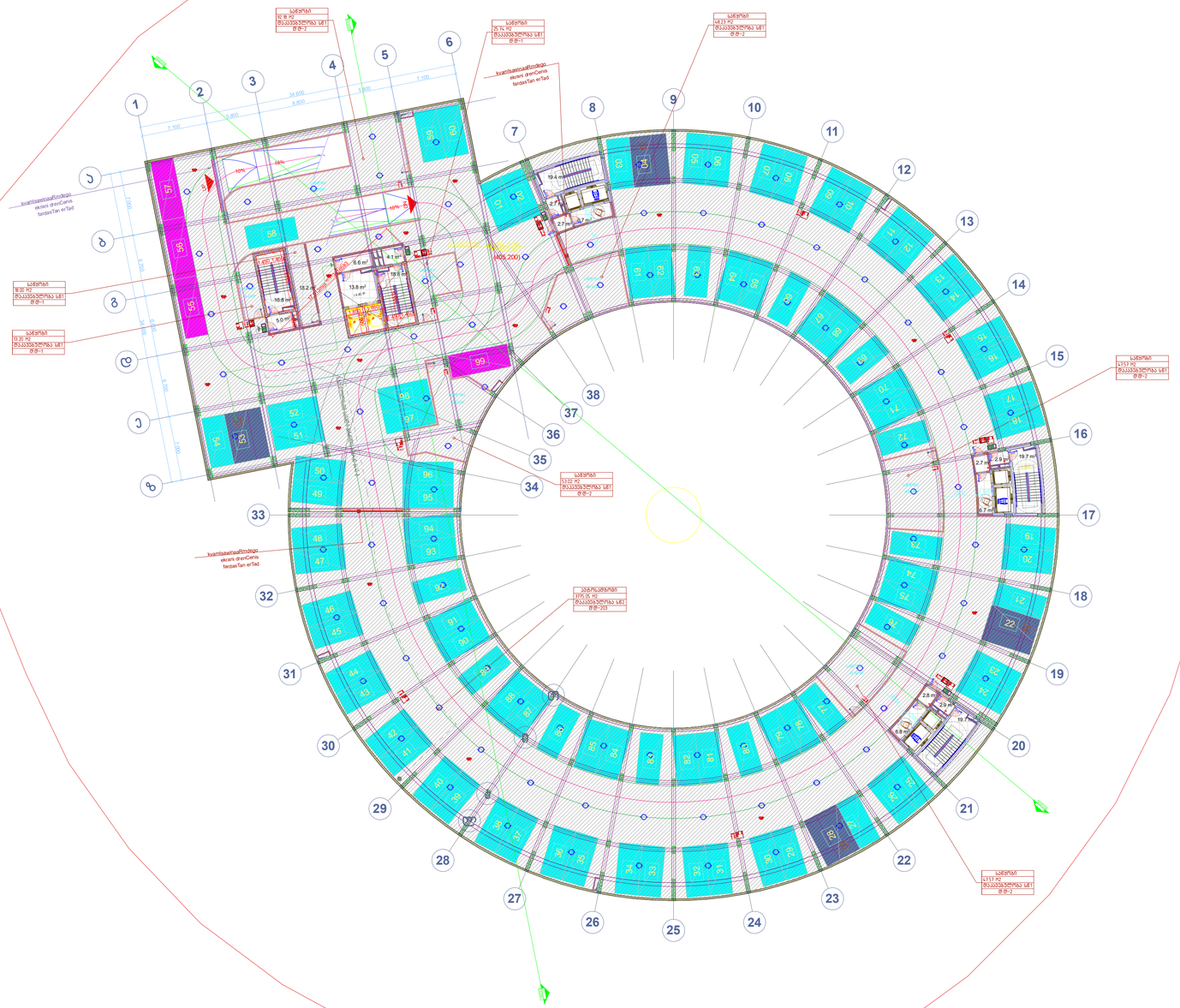
1
2
3
4
5
6
7
8
9
10
11
12
13
14
15
16
17
18
19
20
21
22
23
24
25
26
27
28
29
30
31
32
33
34
35
36
37
38
34.600
8.800
7.100
1.800
7.100
8.800
1.800
8.800
1.800
8.800
1.800

A0x2 (1:200)

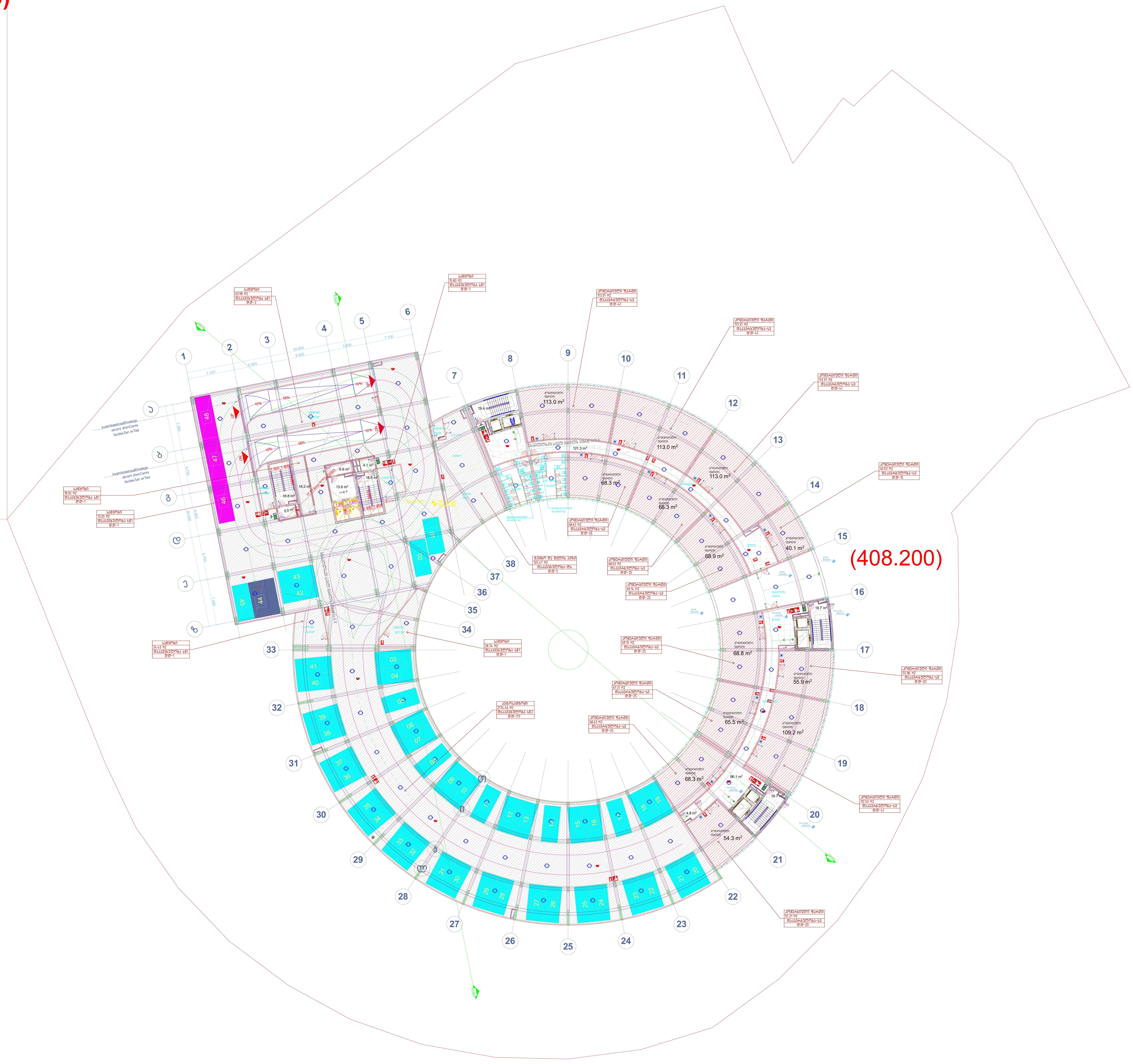

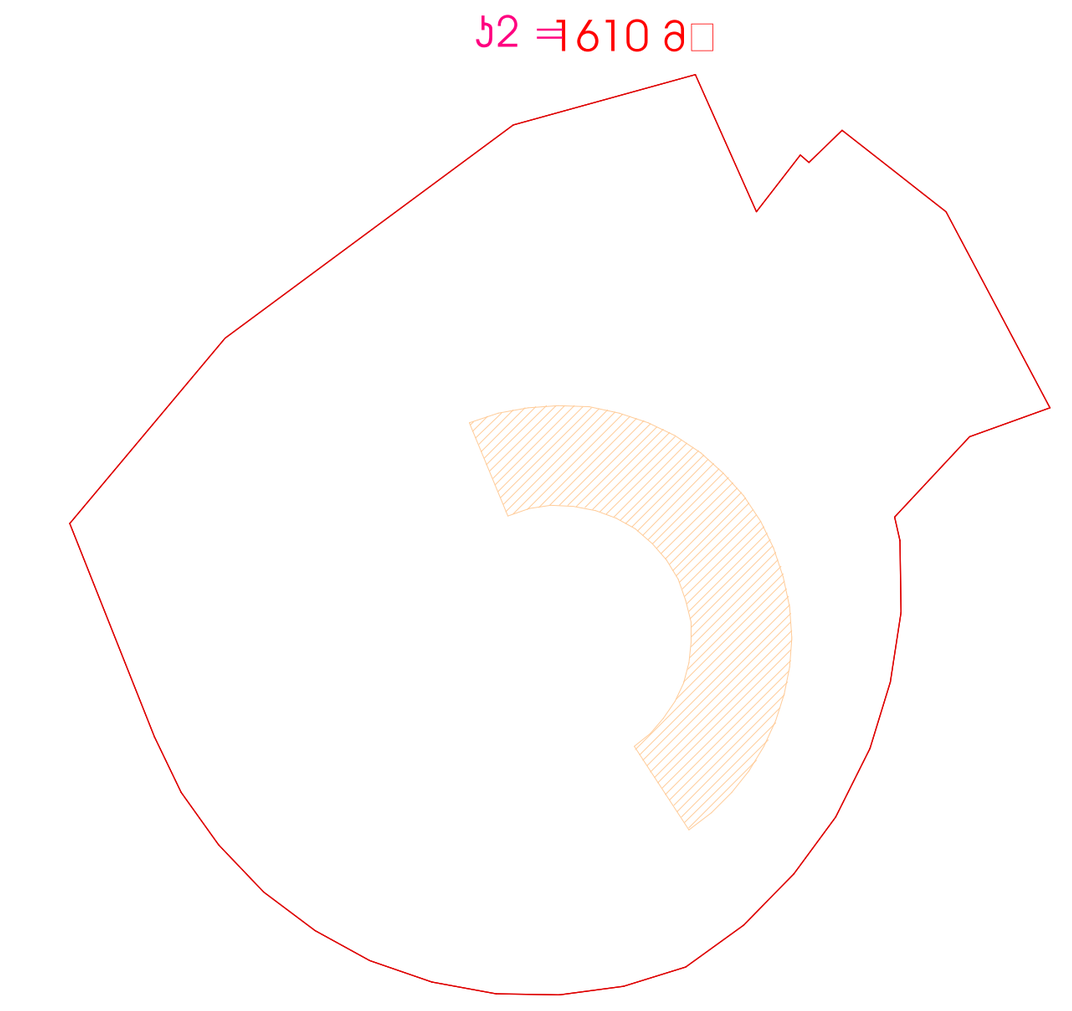

პროექტი

მრავალფუნქციური კომპლექსი კრწანისი, გორგასლის შესახვევი №5

დამკვეთი

შ.პ.ს სისტემნეტ

ანა პოლიტკოვსკაიას ქ. №41, ვაკე-საბურთალოს რაიონი,

სყსტემნეტ@სყსტემნეტ.გე

თბილისი, საქართველო

საორიენტაციო გეგმა

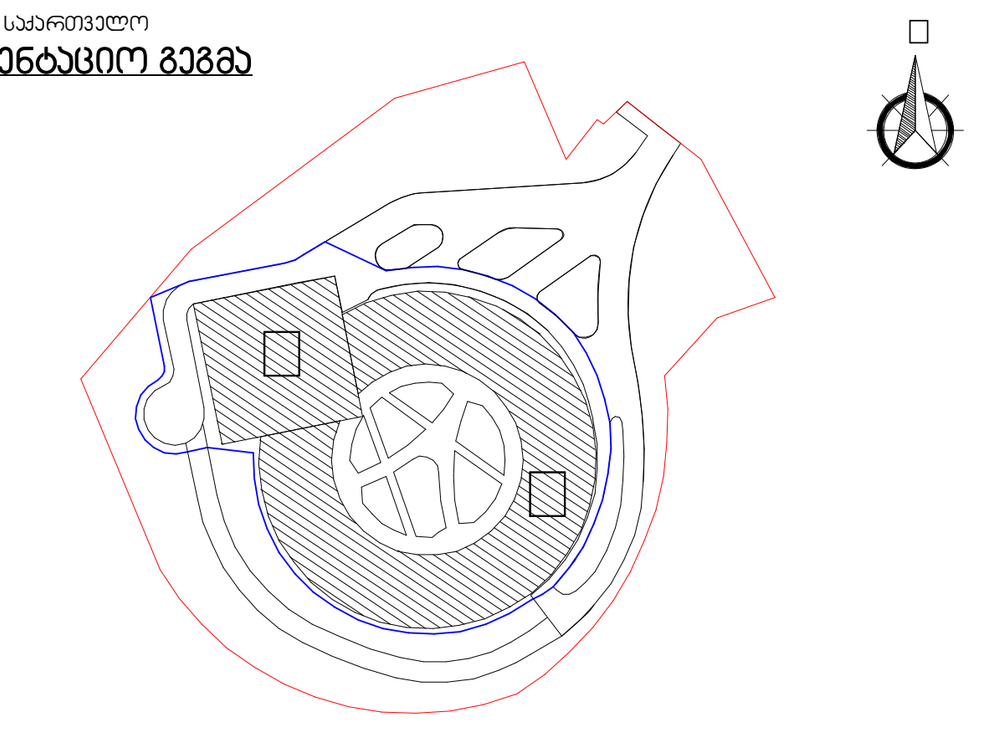

აღნიშვნები

- რკინა-ბეტონი
- შახტა
- კოლონის აღნიშვნა
- კედლის ტიპი
- ბინის ტიპი
- ღერძი
- რიგელი
- კარის ტიპი
- ფანჯრის ტიპი
- ჭრილის ხაზი
- ნიშნული
- გადამისამართება:
- დეტალის ნომერი ფურცლის ნომერი
- მოაჯირის ტიპი
- წყლის მიმღები

პროექტის ავტორი

ლენდ მარკ პროჯექტი

არქიტექტურა და დიზაინი

ვაჟა-ფშაველას II კვარტალი № 11ბ, 6283, თბილისი, საქართველო
არცჰიტეცტურე@ლანდმარკპროჯეცტ.ცომ
□ +032 2 22 00 88

პოზიცია	სახელი	ხელმოწერა
დირექტორი	ხათუნა კიკვაძე	
არქიტექტორი	ნინო ფრანგიშვილი	
დახაზა	სანდრო თაბუკაშვილი	
შეამოწმა	ირაკლი ჩირაძე	

ნახაზი

0 სართულის გეგმა
ნიშული □0.000

ფაილი	ფურცელი
A-100-AB	A-100-AB-00
ფორმატი	**მასშტაბი**
A0	1:200

რიცხვი	ეტაპი	რევიზია
22.12.2022	SD	00

პროექტის ნომერი 00000000

A0x2 (1:200)

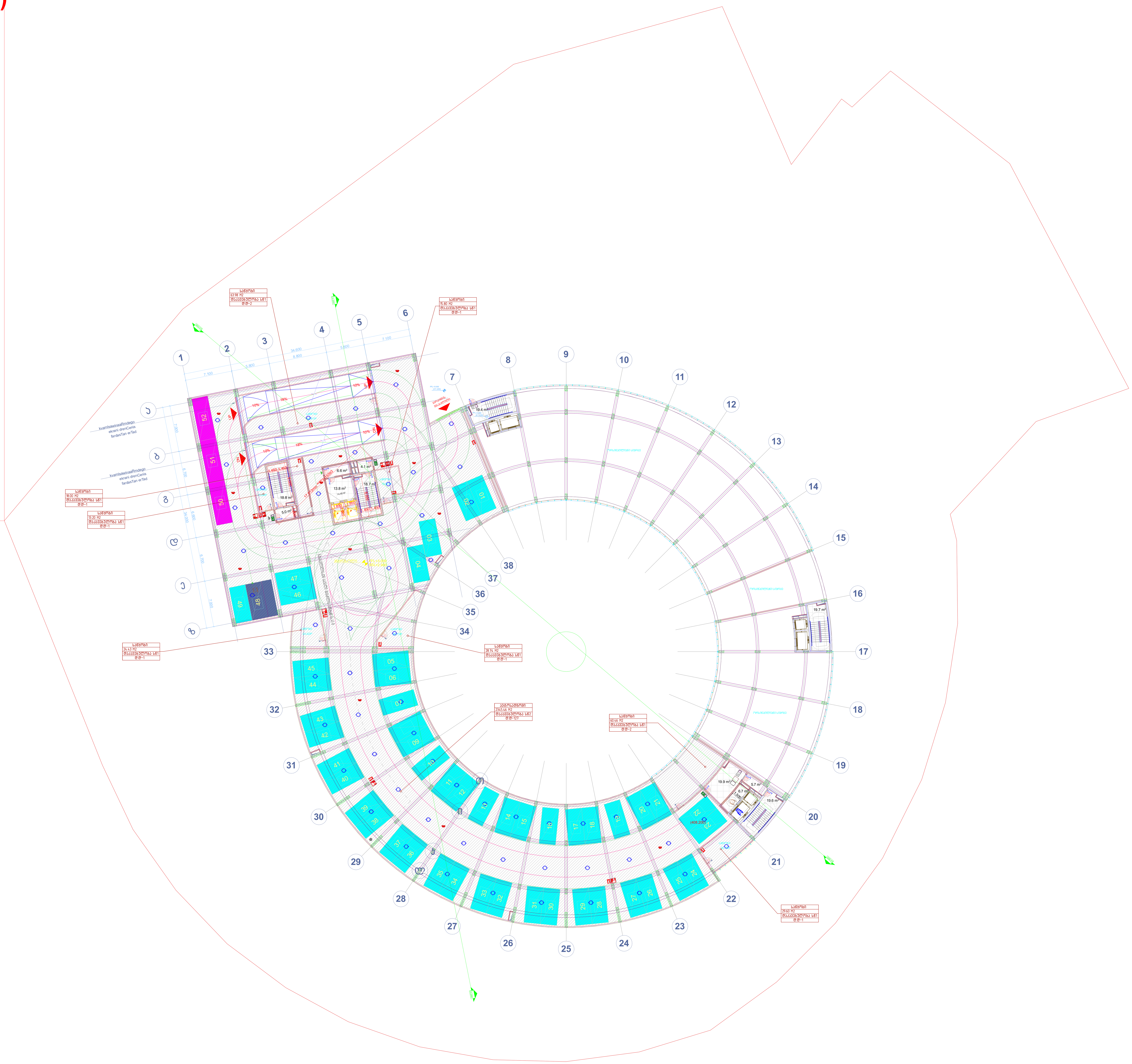

პროექტი

მრავალფუნქციური კომპლექსი
კრწანისი, გორგასლის შესახვევი №5

დამკვეთი

შ.პ.ს სისტემნეტ

ანა პოლიტკოვსკაიას ქ. №41, ვაკე-საბურთალოს რაიონი,

სისტემნეტ@სისტემნეტ.გე

თბილისი, საქართველო

საორიენტაციო გეგმა

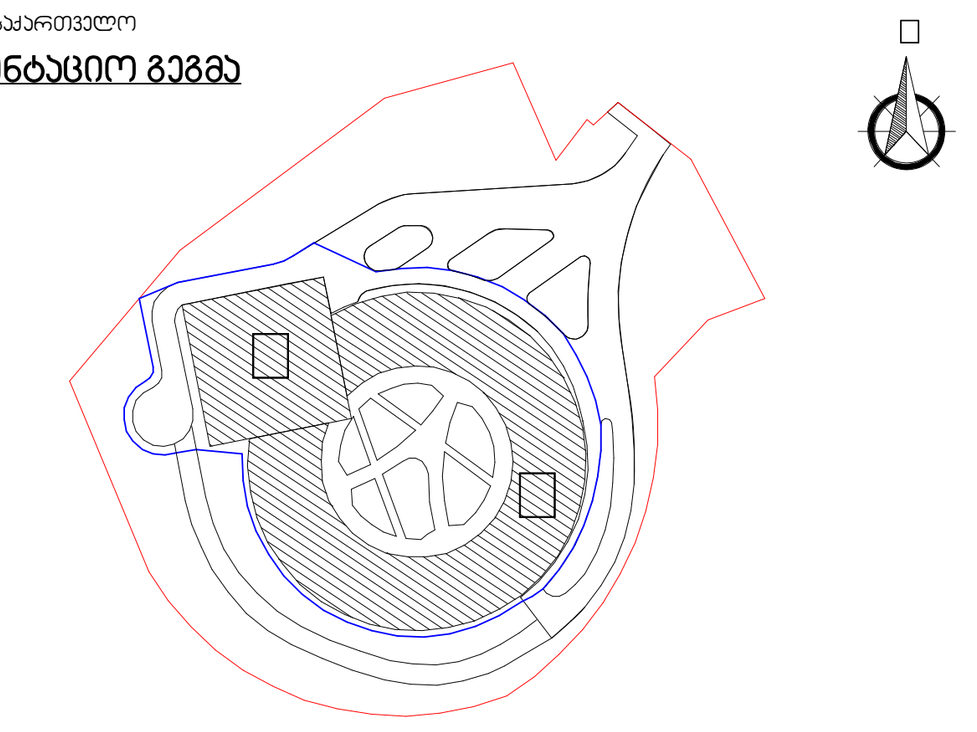

აღნიშვნები

რკინა-ბეტონი
შახტა
კოლონის აღნიშვნა
კედლის ტიპი
ბინის ტიპი
ღერძი
რიგელი
კარის ტიპი
ფანჯრის ტიპი
ჭრილის ხაზი
ნიშნული
გადამისამართება:
დეტალის ფურცლის ნომერი
მოაჯირის ტიპი
წყლის მიმღები

პროექტის ავტორი

ლენდ მარკ პროჯექტი
არქიტექტურა და დიზაინი

ვაკე-ფშაველას II კვარტალი № 11ბ, 6283, თბილისი, საქართველო
არქიტექტურა@ლენდმარკპროჯექტ.კომ
+032 2 22 00 88

პოზიცია	სახელი	ხელმოწერა
დირექტორი	ხათუნა კიკვაძე	
არქიტექტორი	ნინო ფრანგიშვილი	
დახაზა	სანდრო თაბუკაშვილი	
შეამოწმა	ირაკლი ჩირაძე	

ნახაზი

ანტრესოლის გეგმა
ნიშნული +3.000

ფაილი	ფურცელი
A-100-AB	A-100-AB-00

ფორმატი	მასშტაბი
A0	1:200

რიცხვი	ეტაპი	რევიზია
22.12.2022	SD	00

პროექტის ნომერი 00000000

A0x2 (1:200)

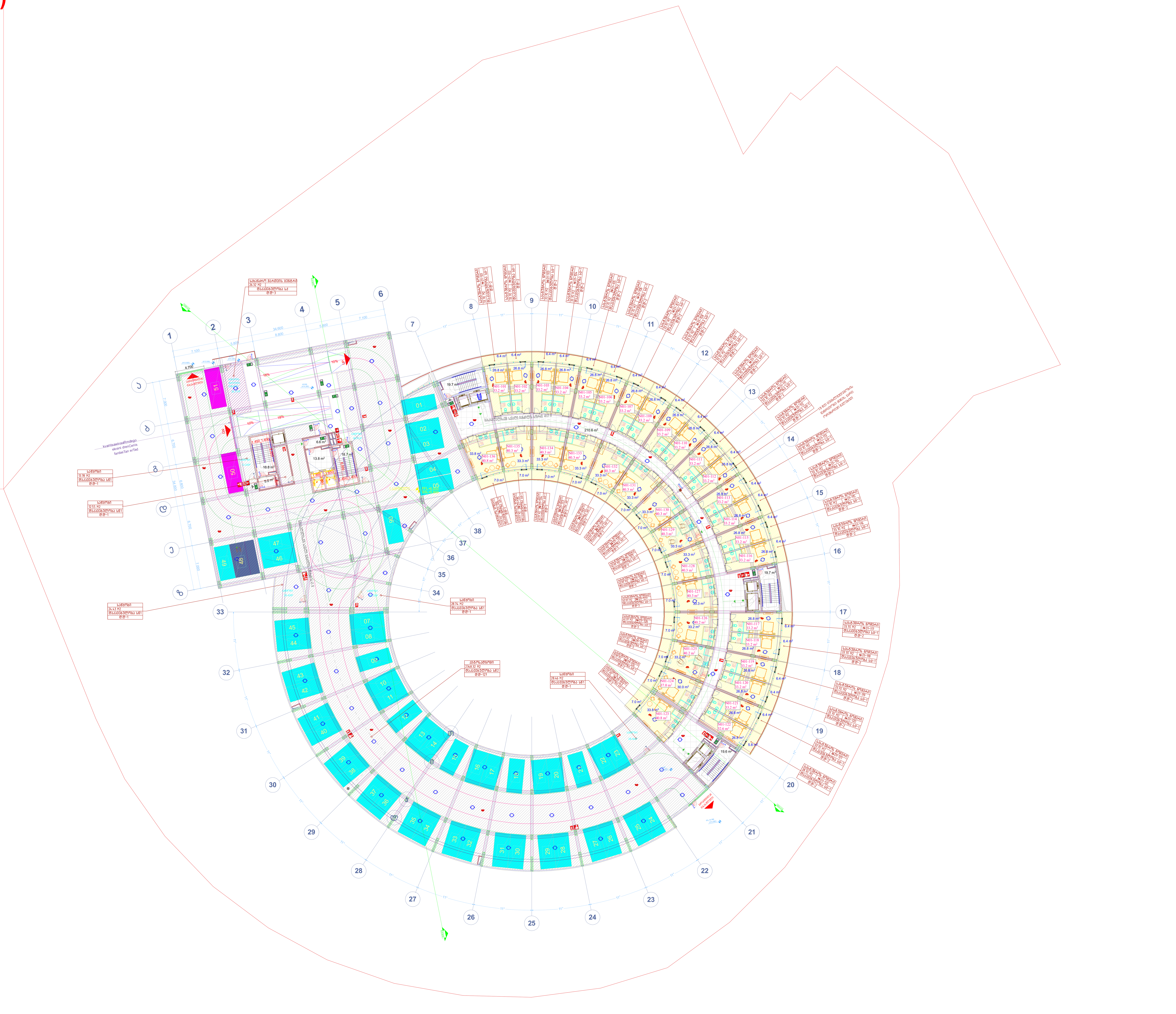

პროექტი

მრავალფუნქციური კომპლექსი კრწანისი, გორგასლის შესახვევი № 5

დამკვეთი

შ.პ.ს სისტემნეტ

ანა პოლიტკოვსკაიას ქ. №41, ვაკე-საბურთალოს რაიონი,

სყსტემნეტ@სყსტემნეტ.გე

თბილისი, საქართველო

საორიენტაციო გეგმა

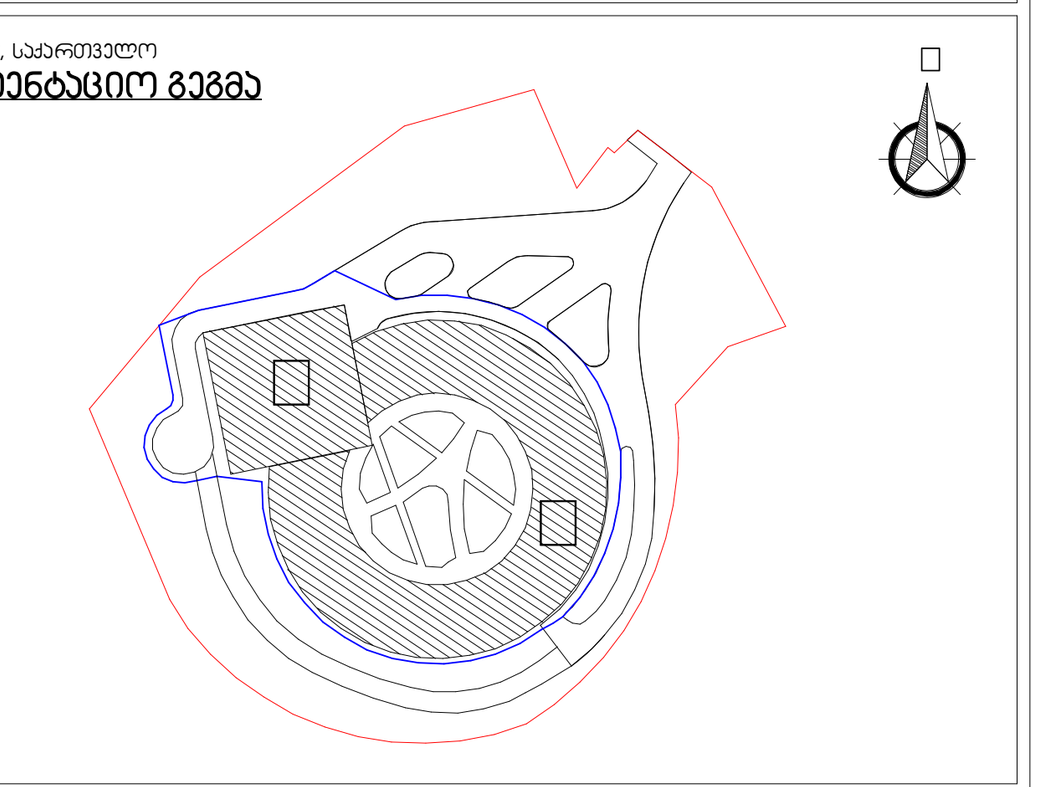

აღნიშვნები

- რკინა-ბეტონი
- შახტა
- კოლონის აღნიშვნა
- კედლის ტიპი
- ბინის ტიპი
- ღერძი
- რიგელი
- კარის ტიპი
- ფანჯრის ტიპი
- ჭრილის ხაზი
- ნიშნული
- გადამისამართება:
- დეტალის ნომერი
- ფურცლის ნომერი
- მოაჯირის ტიპი
- წყლის მიმღები

+1 სართული

ფილა 1524.7 მ□

აივანი 245.7 / 3 = 81.9 მ□

ჯ2 =1524.7 +81.9= 1606.6 მ□

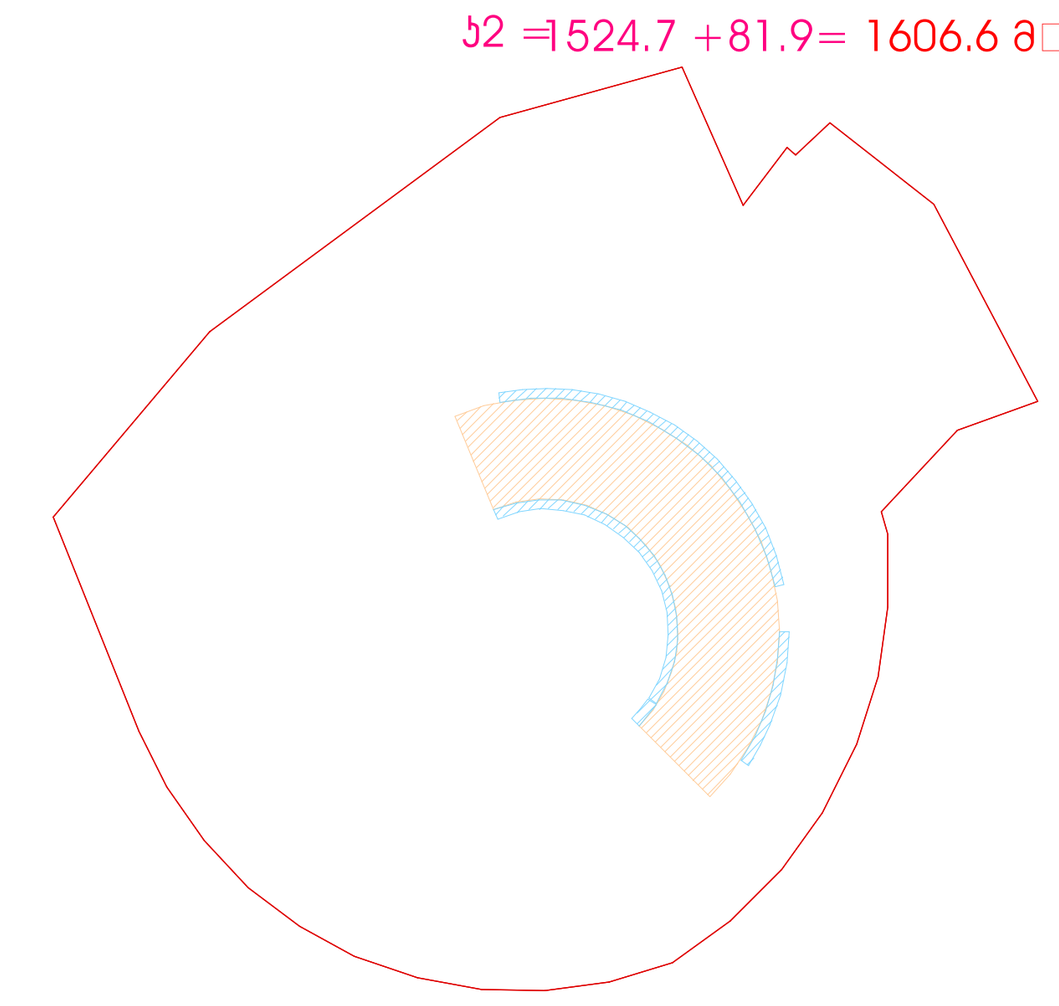

პროექტის ავტორი

ლენდ მარკ პროჯექტი

არქიტექტურა და დიზაინი

ვაჟა-ფშაველას II კვარტალი № 11ბ, 6283, თბილისი, საქართველო

არცჰიტეცტურე@ლანდმარკპროჯეცტ.ცომ

□ +032 2 22 00 88

პოზიცია	სახელი	ხელმოწერა
დირექტორი	ხათუნა კიკვაძე	
არქიტექტორი	ნინო ფრანგიშვილი	
დახაზა	სანდრო თაბუკაშვილი	
შეამოწმა	ირაკლი ჩირაძე	

ნახაზი

+1 სართულის გეგმა

ნიშნული +6.000

ფაილი	ფურცელი
A-100-AB	A-100-AB-00

ფორმატი	მასშტაბი
A0	1:200

რიცხვი	ეტაპი	რევიზია
22.12.2022	SD	00

პროექტის ნომერი 00000000

A0x2 (1:200)

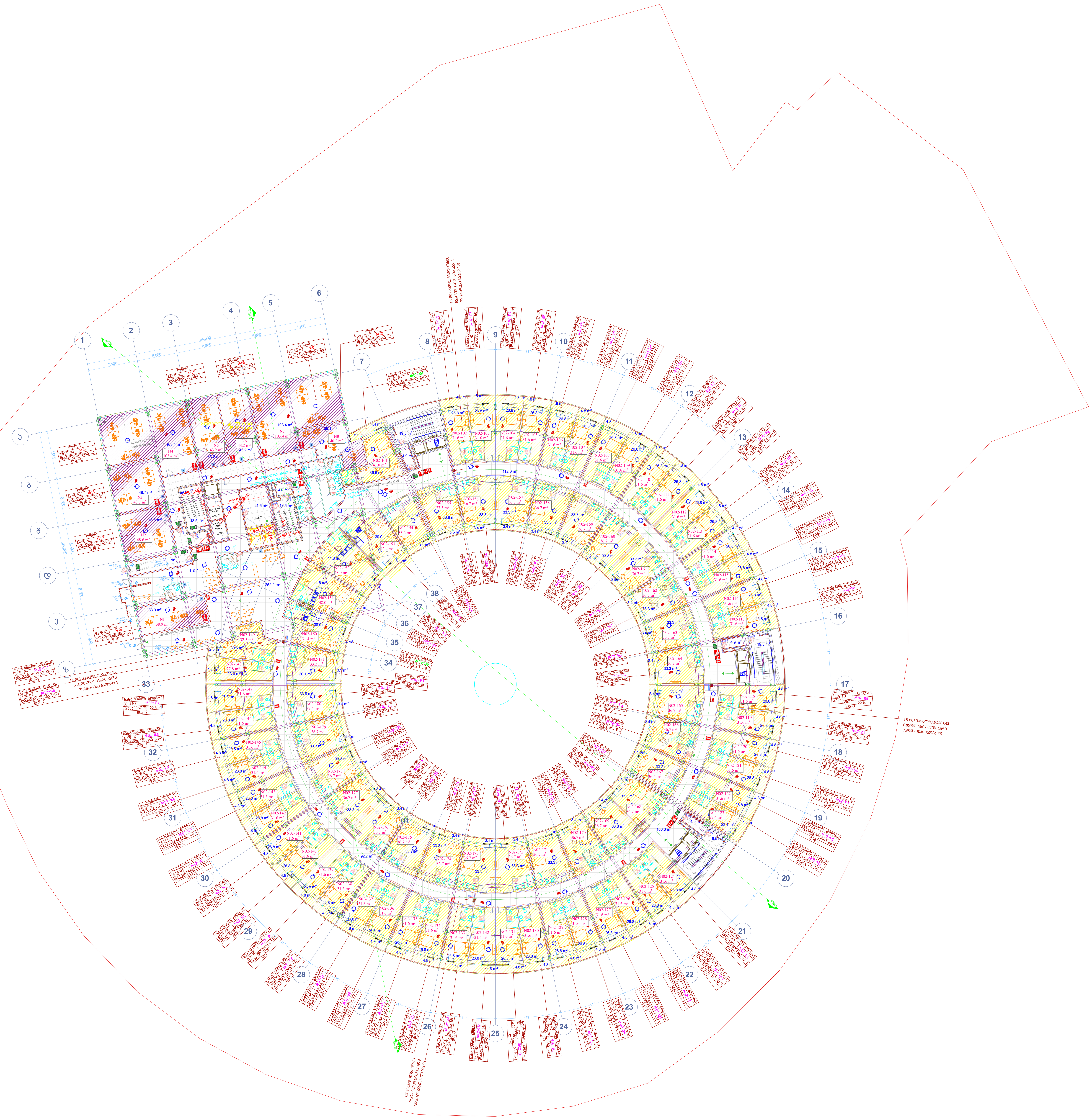

პროექტი

მრავალფუნქციური კომპლექსი კრწანისი, გორგასლის შესახვევი №5

დამკვეთი

შ.პ.ს სისტემნეტ

ანა პოლიტკოვსკაიას ქ. №41, ვაკე-საბურთალოს რაიონი,

სყსტემნეტ@სყსტემნეტ.გე

თბილისი, საქართველო

საორიენტაციო გეგმა

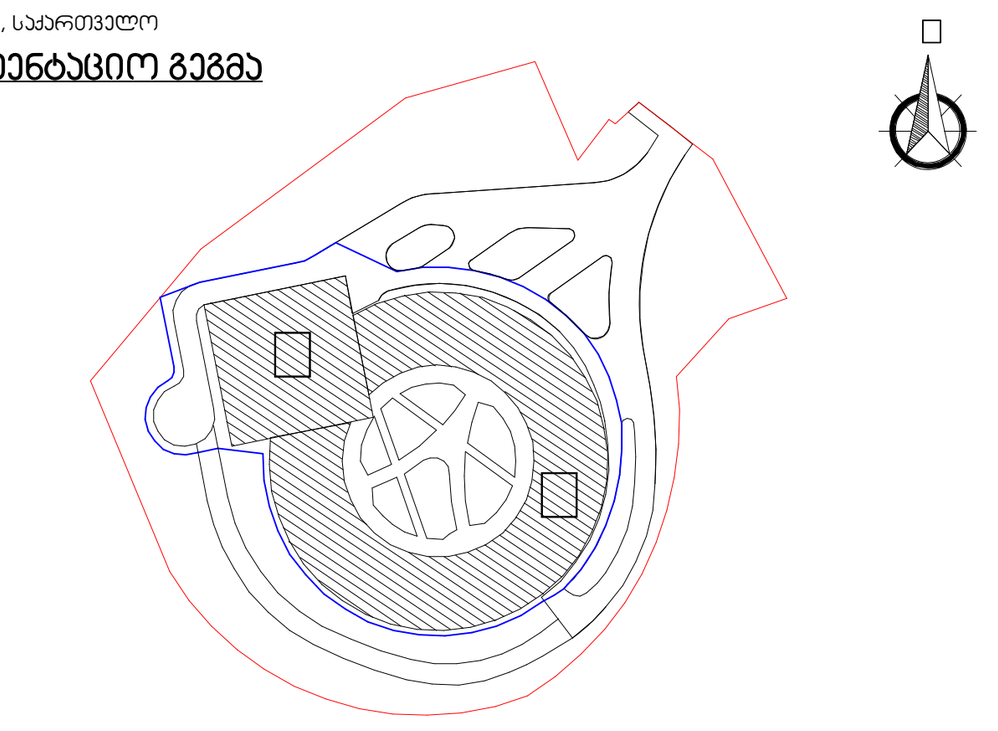

აღნიშვნები

რკინა-ბეტონი	
შახტა	
კოლონის აღნიშვნა	X / X 00
კედლის ტიპი	
ბინის ტიპი	თ/თ/ X0
ღერძი	X/X
რიგელი	
კარის ტიპი	-00
ფანჯრის ტიპი	ჯ-00
ჭრილის ხაზი	X-X-000 0
ნიშნული	0 0.000
გადამისამართება: დეტალის ფურცლის ნომერი	თ 00 X-X-000
მოაჯირის ტიპი	x/თ2
წყლის მიმღები	დ

+2 სართული

ფილა 4336.8 მ□

აივანი 356.8 / 3 = 118.9 მ□

ჯ2 = 4336.8 +118.9= 4455.7 მ□

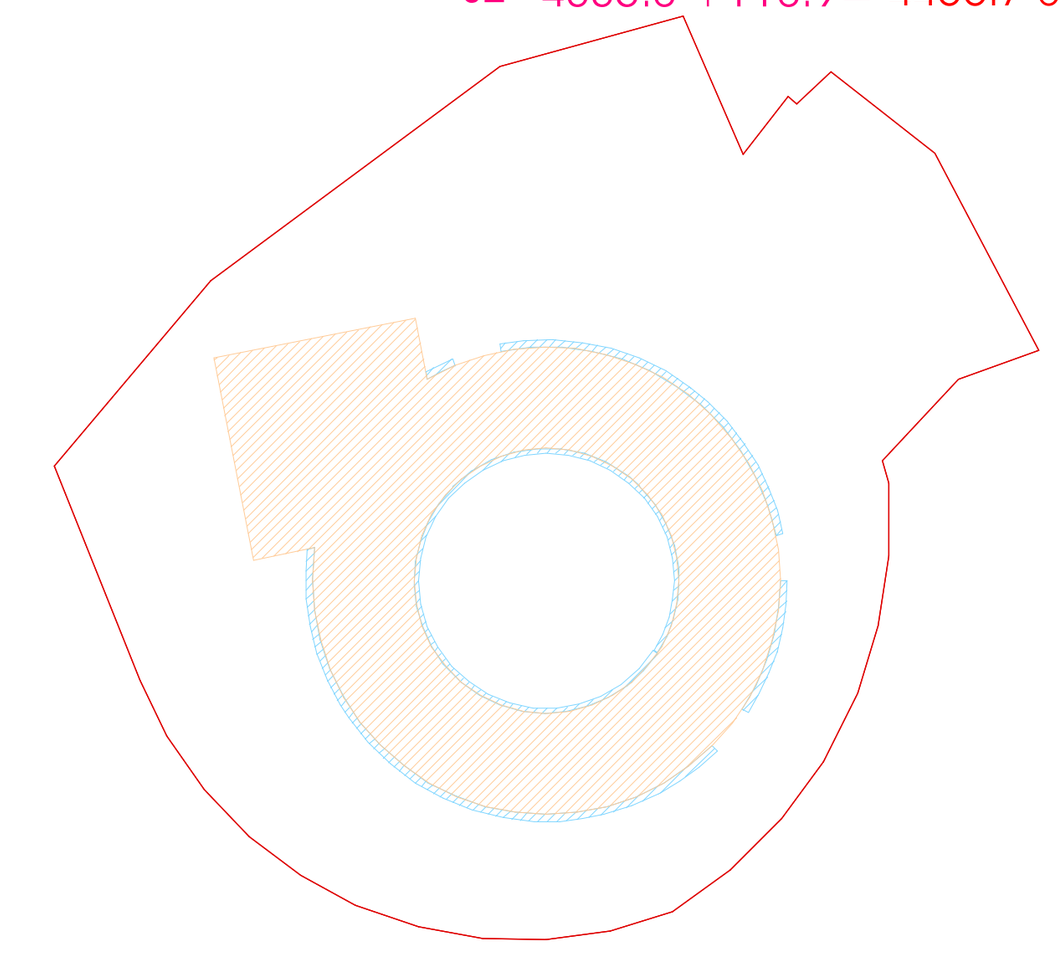

პროექტის ავტორი

ლენდ მარკ პროჯექტი

არქიტექტურა და დიზაინი

ვაჟა-ფშაველას II კვარტალი № 11ბ, 6283, თბილისი, საქართველო
არცჰიტეცტურე@ლანდმარკპროჯეცტ.ცომ
+032 2 22 00 88

პოზიცია	სახელი	ხელმოწერა
დირექტორი	ხათუნა კიკვაძე	
არქიტექტორი	ნინო ფრანგიშვილი	
დახაზა	სანდრო თაბუკაშვილი	
შეამოწმა	ირაკლი ჩირაძე	

ნახაზი

+2 სართულის გეგმა
ნიშული +9.000

ფაილი	ფურცელი
A-100-AB	A-100-AB-00

ფორმატი	მასშტაბი
A0	1:200

რიცხვი	ეტაპი	რევიზია
22.12.2022	SD	00

პროექტის ნომერი 00000000

A0x2 (1:200)

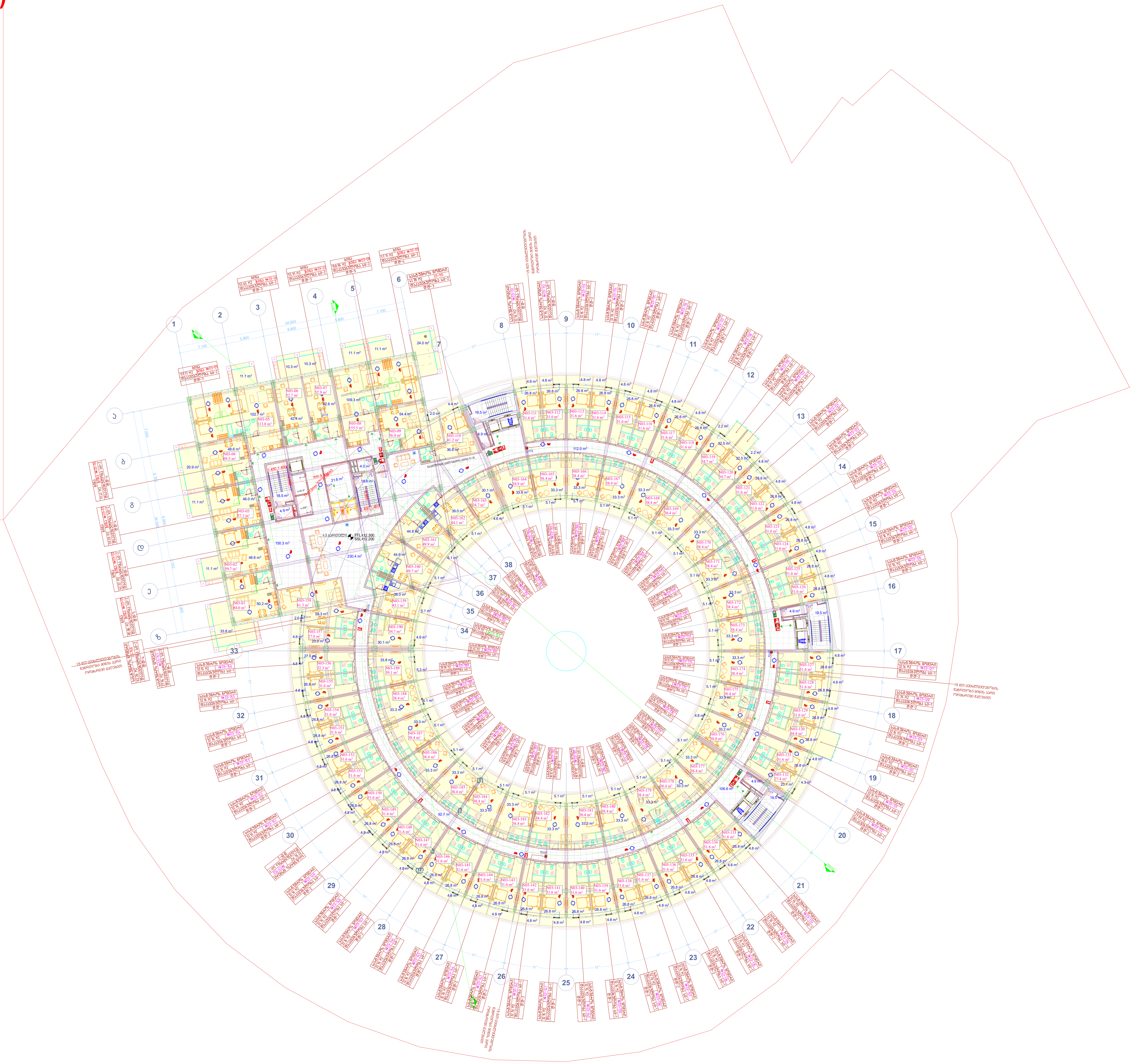

პროექტი

მრავალფუნქციური კომპლექსი კრწანისი, გორგასლის შესახვევი №5

დამკვეთი

შ.პ.ს სისტემნეტ

ანა პოლიტკოვსკაიას ქ. №41, ვაკე-საბურთალოს რაიონი,

სყსტემნეტ@სყსტემნეტ.გე

თბილისი, საქართველო

საორიენტაციო გეგმა

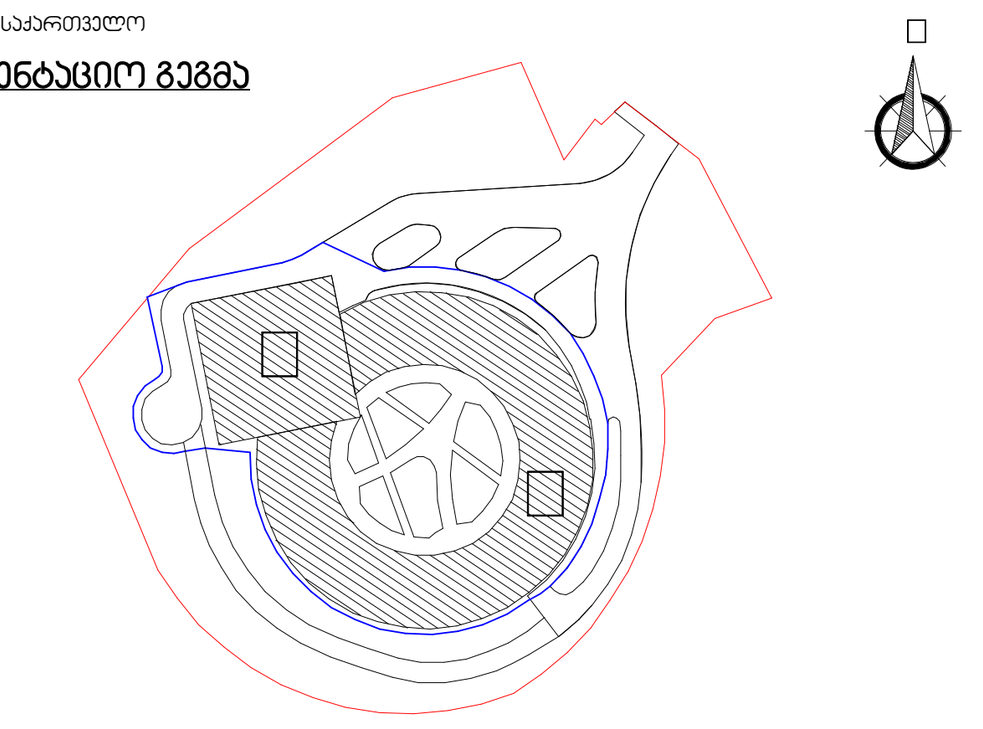

აღნიშვნები

- რკინა-ბეტონი
- შახტა
- კოლონის აღნიშვნა — X / X, 00
- კედლის ტიპი
- ბინის ტიპი — FLAT/T/X 0
- ღერძი — X/X
- რიგელი
- კარის ტიპი — D-00
- ფანჯრის ტიპი — W-00
- ჭრილის ხაზი — X-X-000
- ნიშნული — 0, FLOOR 0.000
- გადამისამართება: დეტალის ნომერი ფურცლის ნომერი — DET 00, X-X-000
- მოაჯირის ტიპი — H/T2
- წყლის მიმღები — DR

+3 სართული

ფილა 4336.8 მ²

აივანი 590.6 / 3 =196.9 მ²

ჯ2 =4336.8 +196.9= 4533.7 მ²

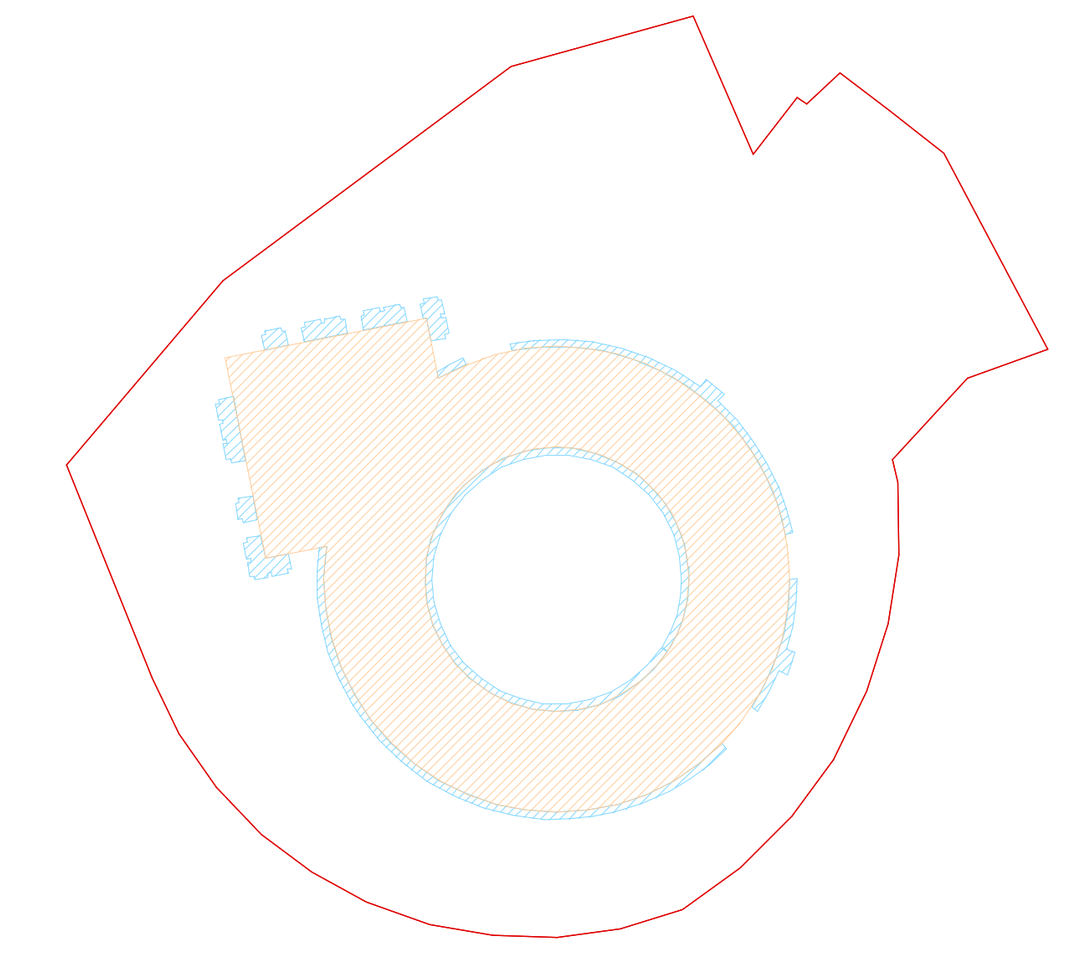

პროექტის ავტორი

ლენდ მარკ პროჯექტი

არქიტექტურა და დიზაინი

ვაჟა-ფშაველას II კვარტალი № 11ბ, 6283, თბილისი, საქართველო

არცჰიტეცტურე@ლანდმარკაპროჯეცტ.ცომ

+032 2 22 00 88

პოზიცია	სახელი	ხელმოწერა
დირექტორი	ხათუნა კიკვაძე	[signature]
არქიტექტორი	ნინო ფრანგიშვილი	[signature]
დახაზა	სანდრო თაბუკაშვილი	[signature]
შეამოწმა	ირაკლი ჩირაძე	[signature]

ნახაზი

+3 სართულის გეგმა

ნიშნული +12.300

ფაილი: A-100-AB	ფურცელი: A-100-AB-00
ფორმატი: A0	მასშტაბი: 1:200
რიცხვი: 22.12.2022	ეტაპი: SD / რევიზია: 00
პროექტის ნომერი	00000000

A0x2 (1:200)

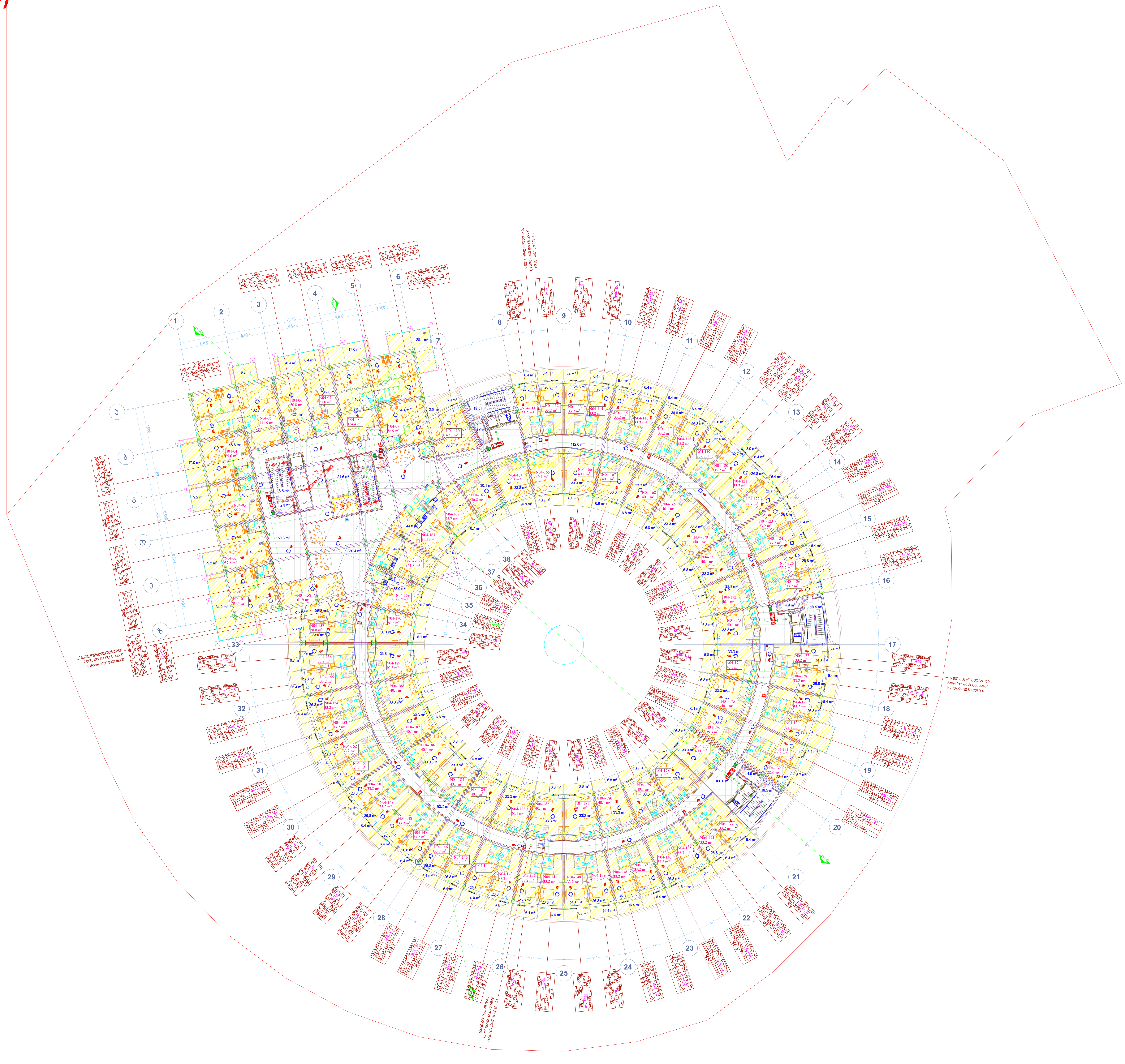

ფილა 4336.8 მ²

აივანი 703.6 / 3 =234.5 მ²

კ2 =4336.8 +234.5= 4571.3 მ²

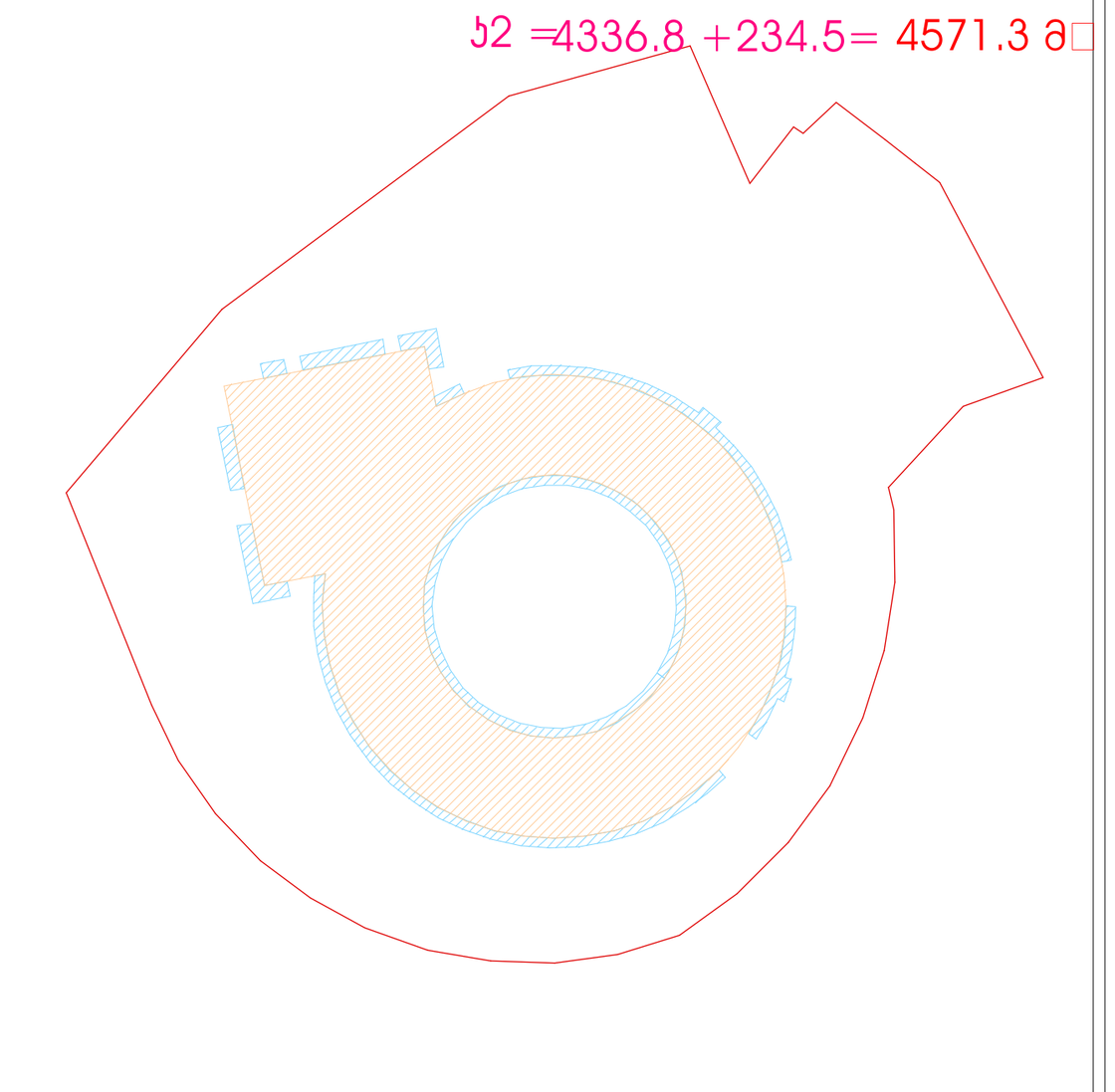

პროექტი

მრავალფუნქციური კომპლექსი კრწანისი, გორგასლის შესახვევი № 5

დამკვეთი

შ.პ.ს სისტემნეტ

ანა პოლიტკოვსკაიას ქ. №41, ვაკე-საბურთალოს რაიონი,

სყსტემნეტ@სყსტემნეტ.გე

თბილისი, საქართველო

საორიენტაციო გეგმა

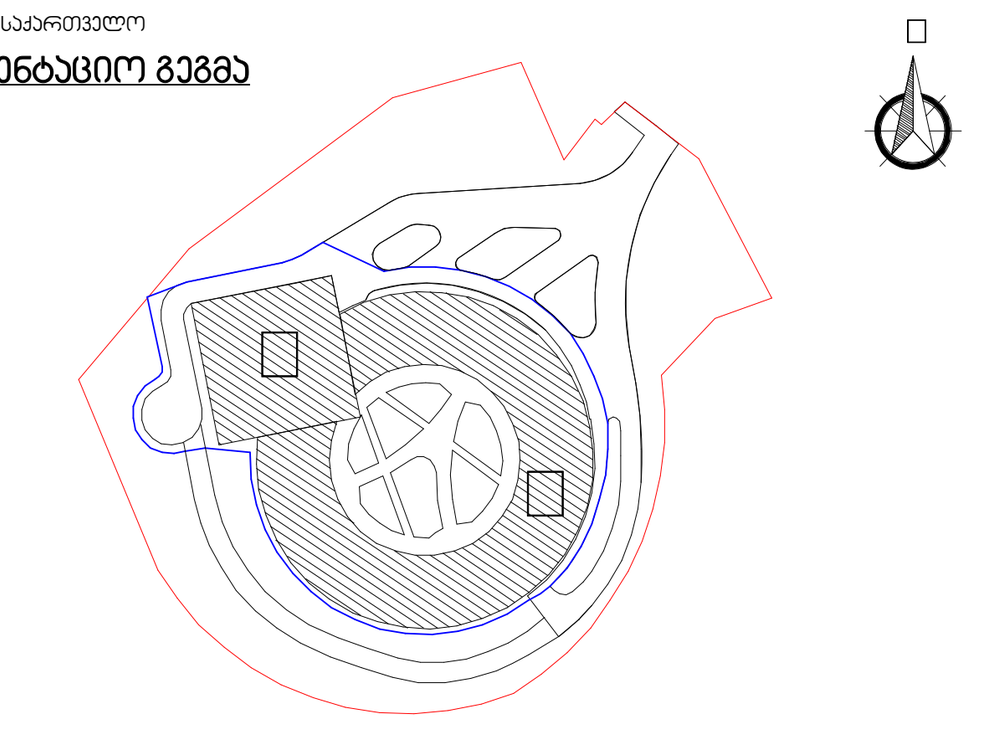

აღნიშვნები

რკინა-ბეტონი	
შახტა	
კოლონის აღნიშვნა	X / X
კედლის ტიპი	00
ბინის ტიპი	FLAT/T/X0
ღერძი	X/X
რიგელი	
კარის ტიპი	D-00
ფანჯრის ტიპი	W-00
ჭრილის ხაზი	X-X-000 0
ნიშნული	0 FLOOR ±0.00
გადამისამართება:	
დეტალის ნომერი	DET 00
ფურცლის ნომერი	X-X-000
მოაჯირის ტიპი	H/T2
წყლის მიმღები	DR

პროექტის ავტორი

ლენდ მარკ პროჯექტი

არქიტექტურა და დიზაინი

ვაჟა-ფშაველას II კვარტალი № 11ბ, 6283, თბილისი, საქართველო

არცჰიტეცტურე@ლანდმარკპროჯეცტ.ცომ

+032 2 22 00 88

პოზიცია	სახელი	ხელმოწერა
დირექტორი	ხათუნა კიკვაძე	[signature]
არქიტექტორი	ნინო ფრანგიშვილი	[signature]
დახაზა	სანდრო თაბუკაშვილი	[signature]
შეამოწმა	ირაკლი ჩირაძე	[signature]

ნახაზი

+4 სართულის გეგმა

ნიშნული +15.600

ფაილი	ფურცელი	
A-100-ABC	A-100-ABC-00	
ფორმატი	**მასშტაბი**	
A0	1:200	
რიცხვი	**ეტაპი**	**რევიზია**
22.12.2022	SD	00

პროექტის ნომერი 00000000

A0x2 (1:200)

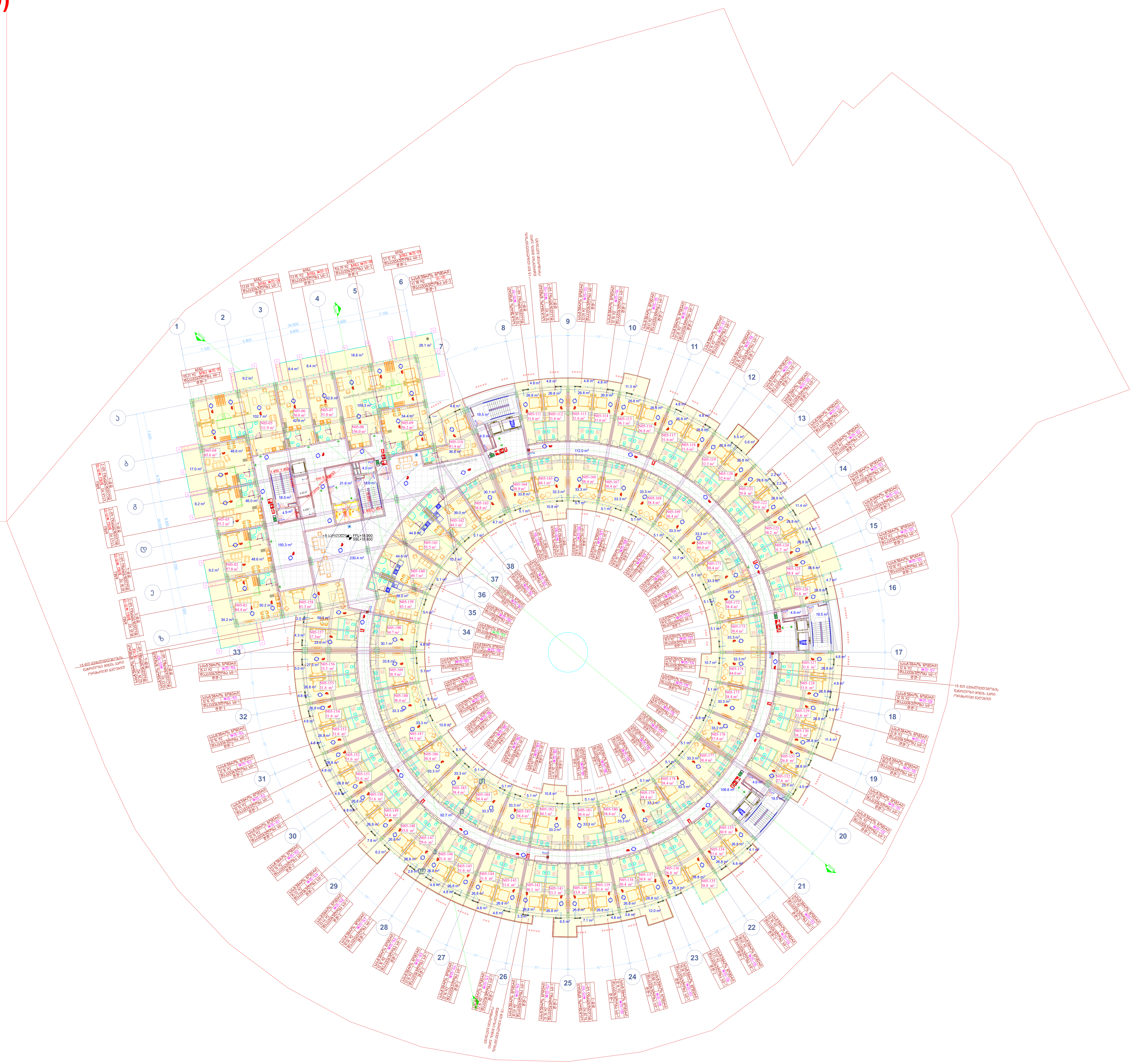

ფილა 4336.8 მ□
აივანი 629.8 / 3 =209.9 მ□
ჯ2 =4336.8 +209.9= 4546.7 მ□

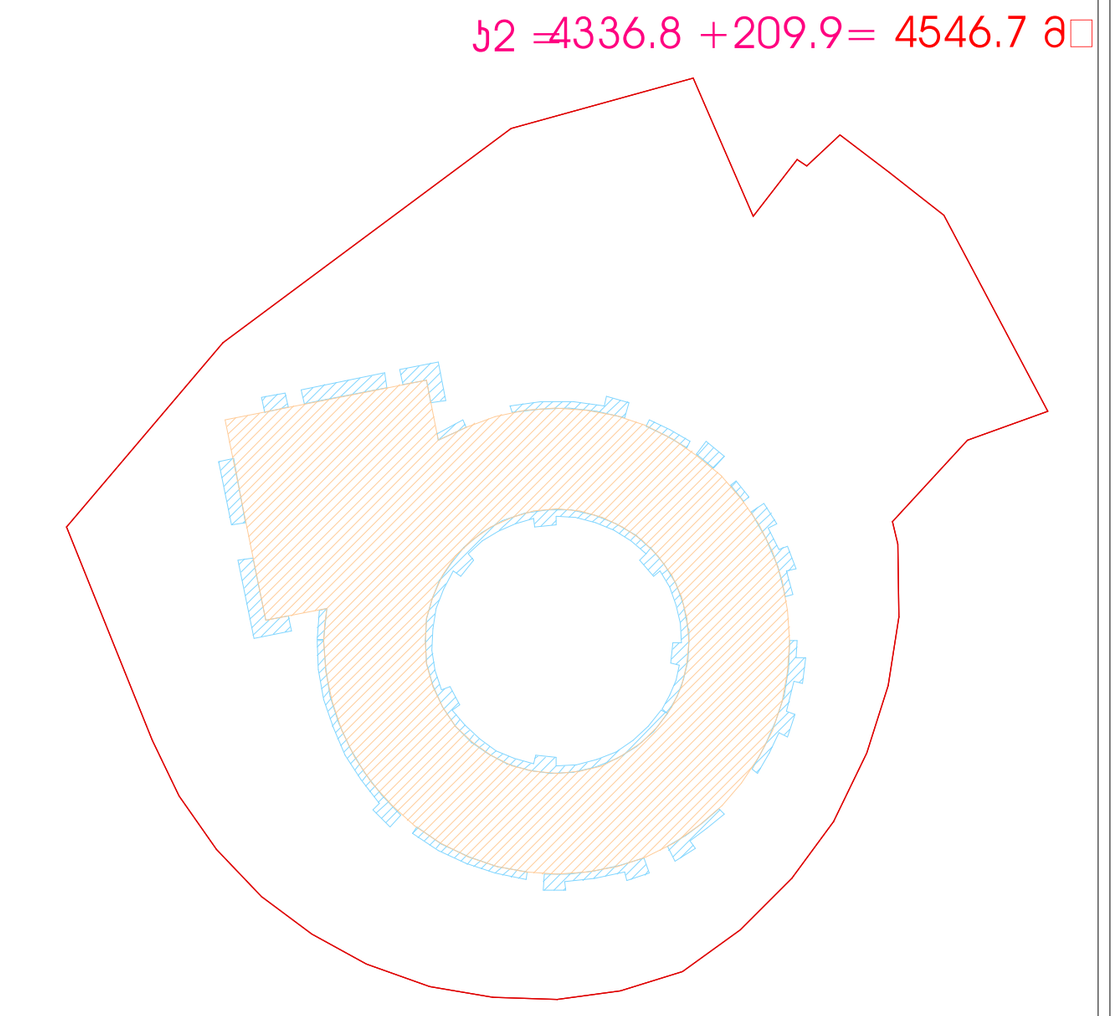

პროექტი

მრავალფუნქციური კომპლექსი ქრწანისი, გორგასლის შესახვევი №5

დამკვეთი

შ.პ.ს სისტემნეტ

ანა პოლიტკოვსკაიას ქ. №41, ვაკე-საბურთალოს რაიონი,

სყსტემნეტ@სყსტემნეტ.გე

თბილისი, საქართველო

საორიენტაციო გეგმა

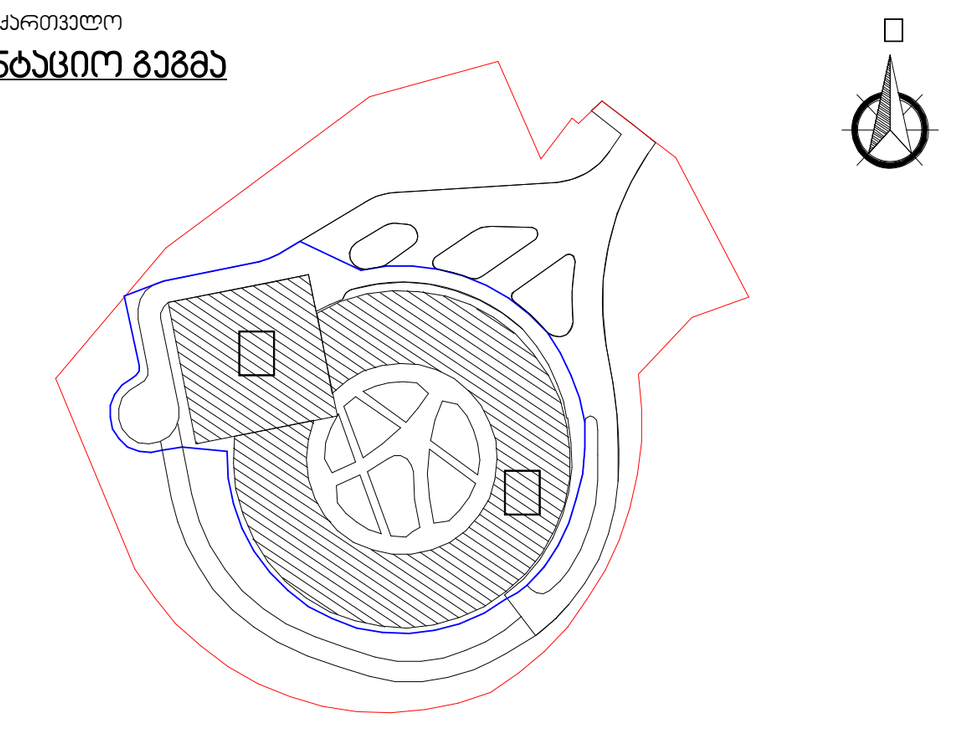

აღნიშვნები

რკინა-ბეტონი
შახტა
კოლონის აღნიშვნა — X / X
კედლის ტიპი — 00
ბინის ტიპი — FLAT/T/X0
ღერძი — X/X
რიგელი
კარის ტიპი — D-00
ფანჯრის ტიპი — W-00
ჭრილის ხაზი — X-X-000, 0
ნიშნული — 0, FLOOR ±0.000
გადამისამართება:
დეტალის ნომერი — DET 00
ფურცლის ნომერი — X-X-000
მოაჯირის ტიპი — H/T2
წყლის მიმღები — DR

პროექტის ავტორი

ლენდ მარკ პროჯექტი

არქიტექტურა და დიზაინი

ვაჟა-ფშაველას II კვარტალი № 11ბ, 6283, თბილისი, საქართველო
არცჰიტეცტურე@ლანდმარკპროჯეცტ.ცომ
□ +032 2 22 00 88

პოზიცია	სახელი	ხელმოწერა
დირექტორი	ხათუნა კიკვაძე	
არქიტექტორი	ნინო ფრანგიშვილი	
დახაზა	სანდრო თაბუკაშვილი	
შეამოწმა	ირაკლი ჩირაძე	

ნახაზი

+5 სართულის გეგმა
ნიშული +18.900

ფაილი	ფურცელი
A-100-AB	A-100-AB-00

ფორმატი	მასშტაბი
A0	1:200

რიცხვი	ეტაპი	რევიზია
22.12.2022	SD	00

პროექტის ნომერი 00000000

A0x2 (1:200)

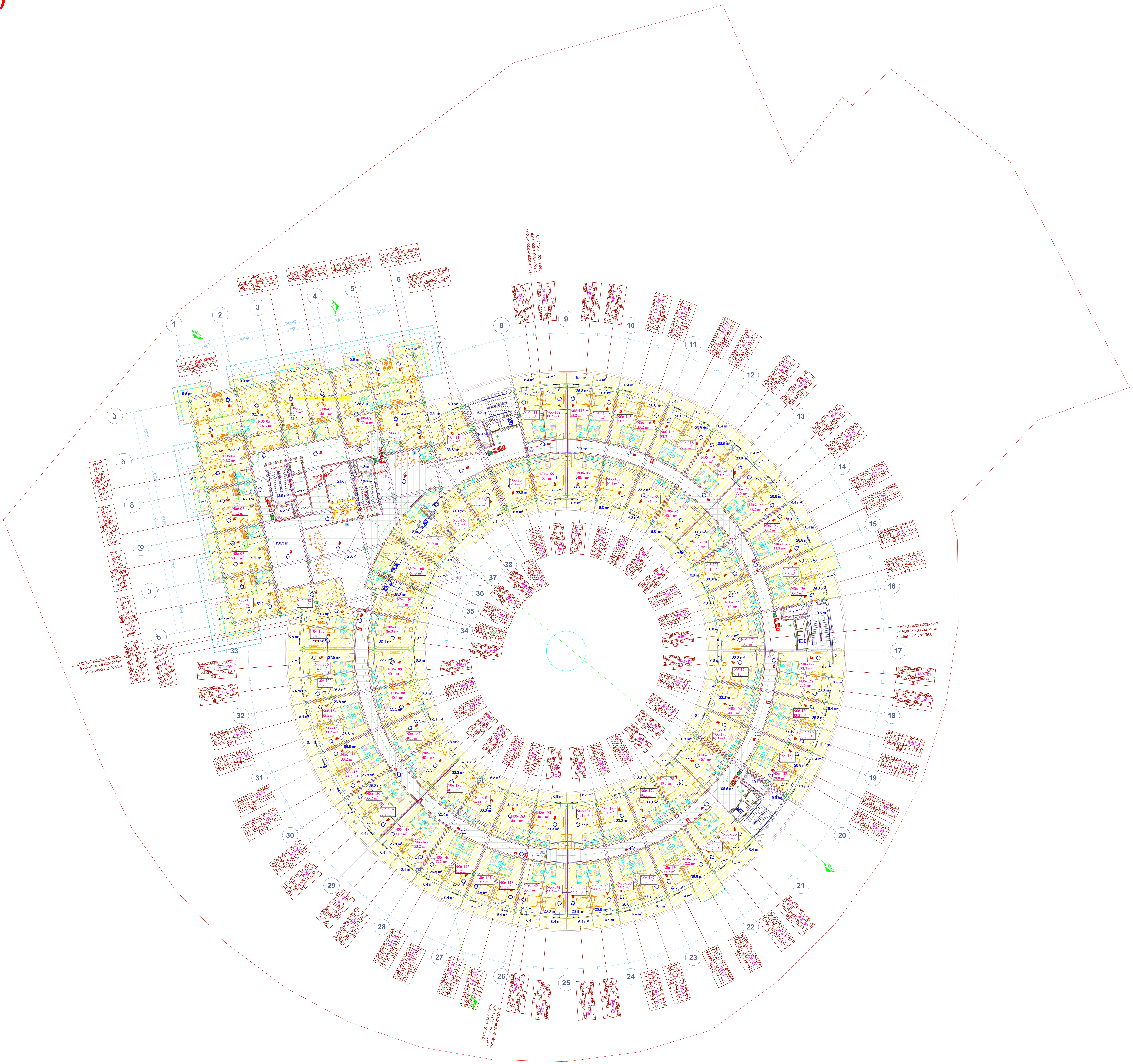

პროექტი

მრავალფუნქციური კომპლექსი კრწანისი, გორგასლის შესახვევი № 5

დამკვეთი

შ.პ.ს სისტემნეტ

ანა პოლიტკოვსკაიას ქ. №41, ვაკე-საბურთალოს რაიონი,

სყსტემნეტ@სყსტემნეტ.გე

თბილისი, საქართველო

საორიენტაციო გეგმა

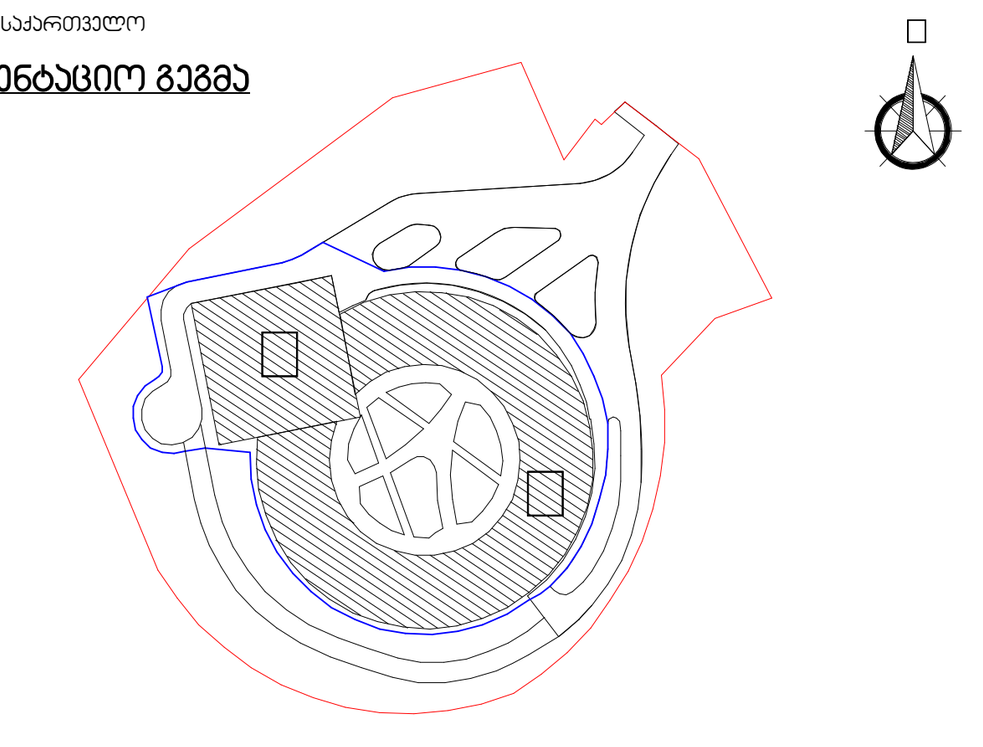

აღნიშვნები

რკინა-ბეტონი	
შახტა	
კოლონის აღნიშვნა	X / X, 00
კედლის ტიპი	
ბინის ტიპი	FLAT/T/X0
ღერძი	X/X
რიგელი	
კარის ტიპი	D-00
ფანჯრის ტიპი	W-00
ჭრილის ხაზი	X-X-000, 0
ნიშნული	0, FLOOR ±0.000
გადამისამართება: დეტალის ნომერი ფურცლის ნომერი	DET 00, X-X-000
მოაჯირის ტიპი	H/T2
წყლის მიმღები	DR

+6 სართული

ფილა 4336.8 მ□
აივანი 597.8 / 3 =199.3 მ□
კ2 =4336.8 +199.3= 4536.1 მ□

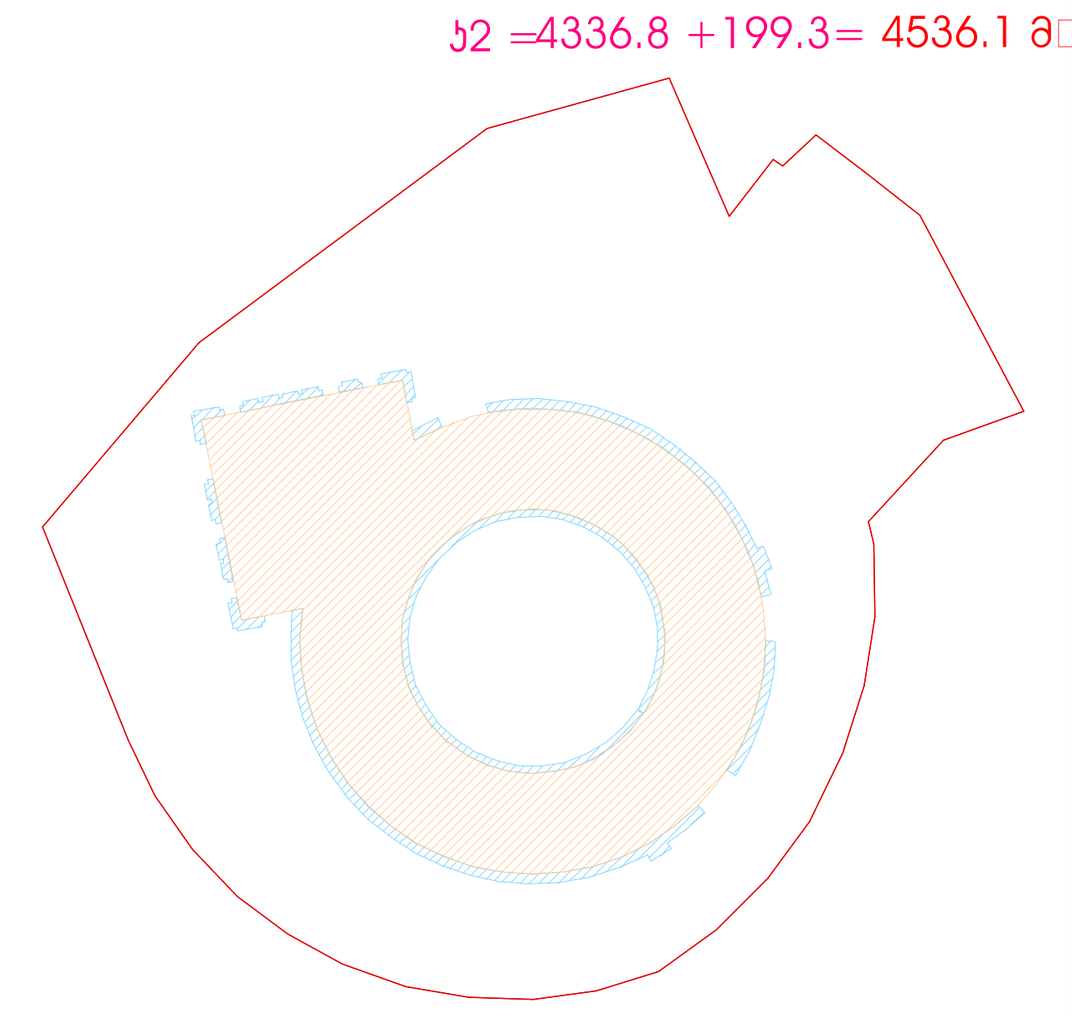

პროექტის ავტორი

ლენდ მარკ პროჯექტი
არქიტექტურა და დიზაინი
ვაჟა-ფშაველას II კვარტალი № 11ბ, 6283, თბილისი, საქართველო
არცჰიტეცტურე@ლანდმარკპროჯეცტ.ცომ
□ +032 2 22 00 88

პოზიცია	სახელი	ხელმოწერა
დირექტორი	ხათუნა კიკვაძე	
არქიტექტორი	ნინო ფრანგიშვილი	
დახაზა	სანდრო თაბუკაშვილი	
შეამოწმა	ირაკლი ჩირაძე	

ნახაზი

+6 სართულის გეგმა
ნიშული +22.200

ფაილი	ფურცელი
A-100-AB	A-100-AB-00

ფორმატი	მასშტაბი
A0	1:200

რიცხვი	ეტაპი	რევიზია
22.12.2022	SD	00

პროექტის ნომერი 00000000

A0x2 (1:200)

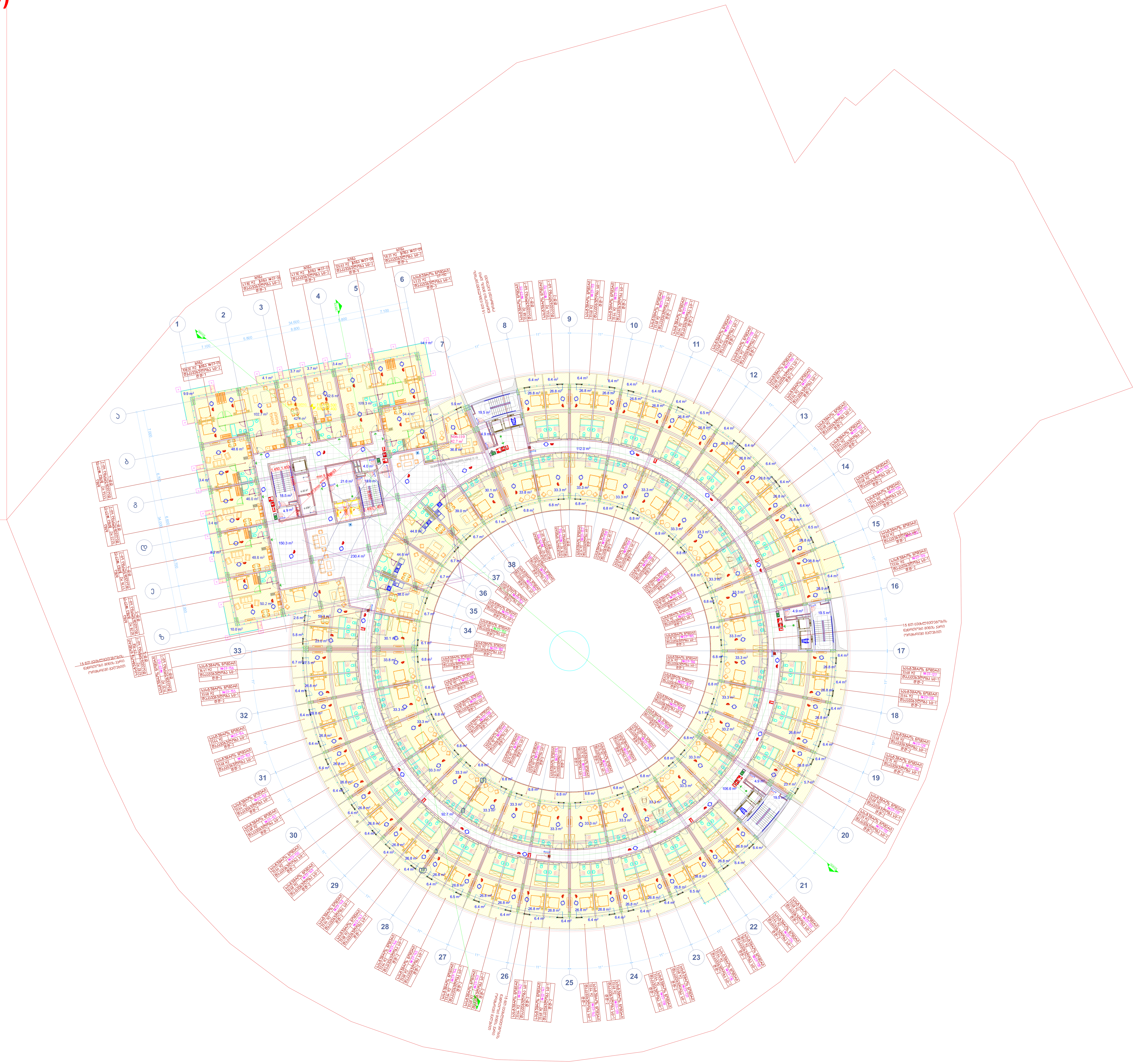

ფილა 4336.8 მ□
აივანი 612.2 / 3 =204 მ□
კ2 =4336.8 +204 = 4540.8 მ□

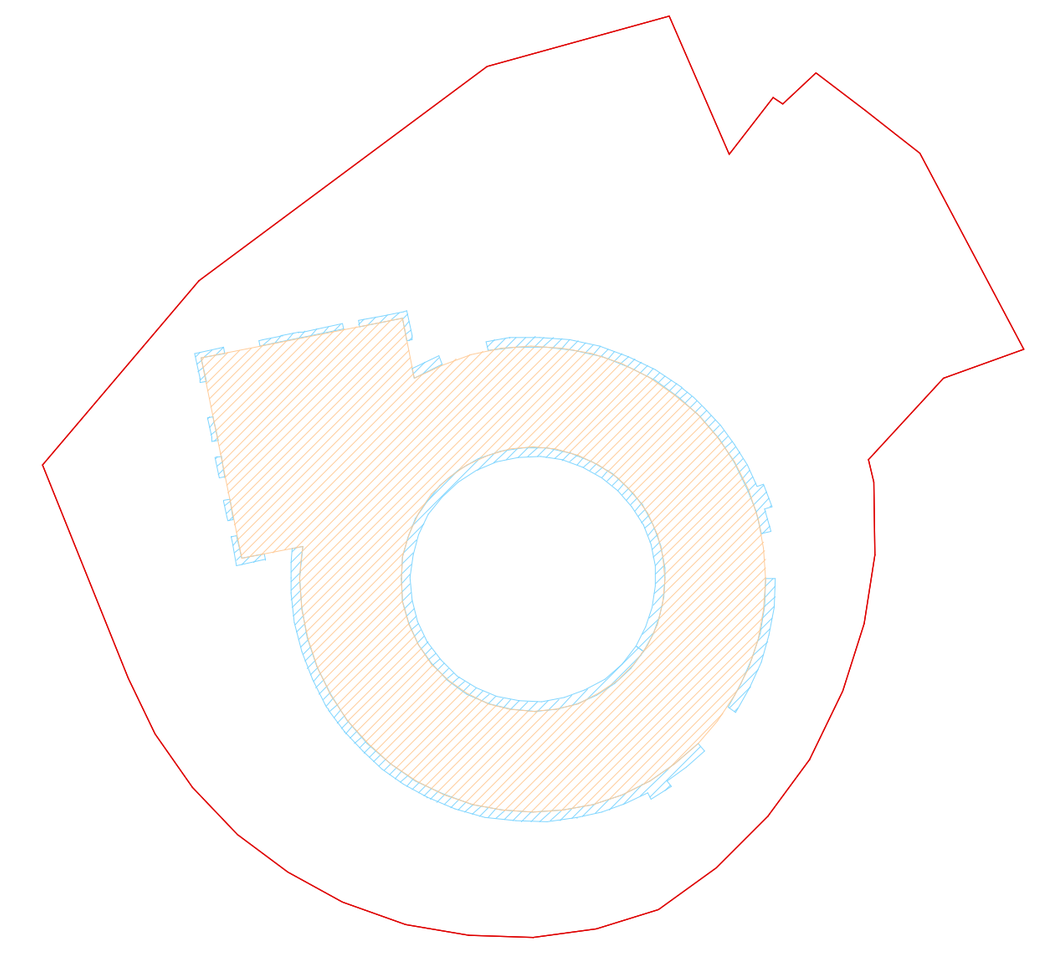

პროექტი

მრავალფუნქციური კომპლექსი კრწანისი, გორგასლის შესახვევი №5

დამკვეთი

შ.პ.ს სისტემნეტ

ანა პოლიტკოვსკაიას ქ. №41, ვაკე-საბურთალოს რაიონი,

სყსტემნეტ@სყსტემნეტ.გე

თბილისი, საქართველო

საორიენტაციო გეგმა

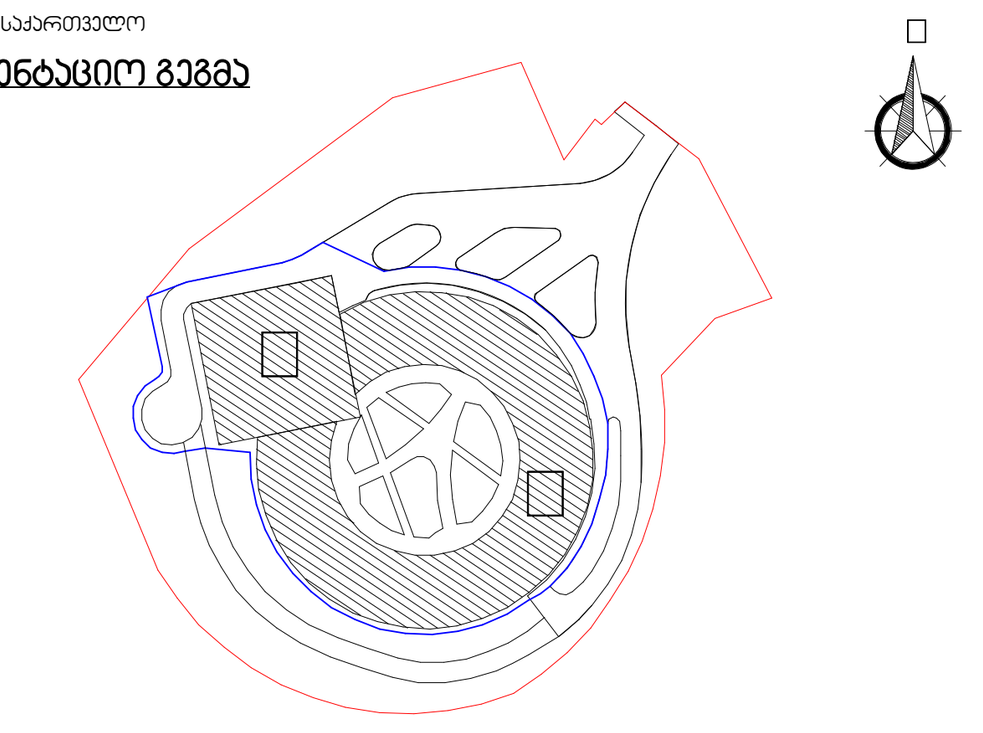

აღნიშვნები

- რკინა-ბეტონი
- შახტა
- კოლონის აღნიშვნა — X / X
- კედლის ტიპი — 00
- ბინის ტიპი — FLAT/T/X0
- ღერძი — X/X
- რიგელი
- კარის ტიპი — D-00
- ფანჯრის ტიპი — W-00
- ჭრილის ხაზი — X-X-000 / 0
- ნიშნული — 0 / FLOOR ±0.000
- გადამისამართება:
- დეტალის ნომერი — DET 00
- ფურცლის ნომერი — X-X-000
- მოაჯირის ტიპი — H/T2
- წყლის მიმღები — DR

პროექტის ავტორი

ლენდ მარკ პროჯექტი

ა რ ქ ი ტ ე ქ ტ უ რ ა დ ა დ ი ზ ა ი ნ ი

ვაჟა-ფშაველას II კვარტალი № 11ბ, 6283, თბილისი, საქართველო
არცჰიტეცტურე@ლანდმარკპროჯეცტ.ცომ
□ +032 2 22 00 88

პოზიცია	სახელი	ხელმოწერა
დირექტორი	ხათუნა კიკვაძე	(ხელმოწერა)
არქიტექტორი	ნინო ფრანგიშვილი	(ხელმოწერა)
დახაზა	სანდრო თაბუკაშვილი	(ხელმოწერა)
შეამოწმა	ირაკლი ჩირაძე	(ხელმოწერა)

ნახაზი

+7 სართულის გეგმა
ნიშნული +25.500

ფაილი	ფურცელი
A-100-AB	A-100-AB-00

ფორმატი	მასშტაბი
A0	1:200

რიცხვი	ეტაპი	რევიზია
22.12.2022	SD	00

პროექტის ნომერი 00000000

A0x2 (1:200)

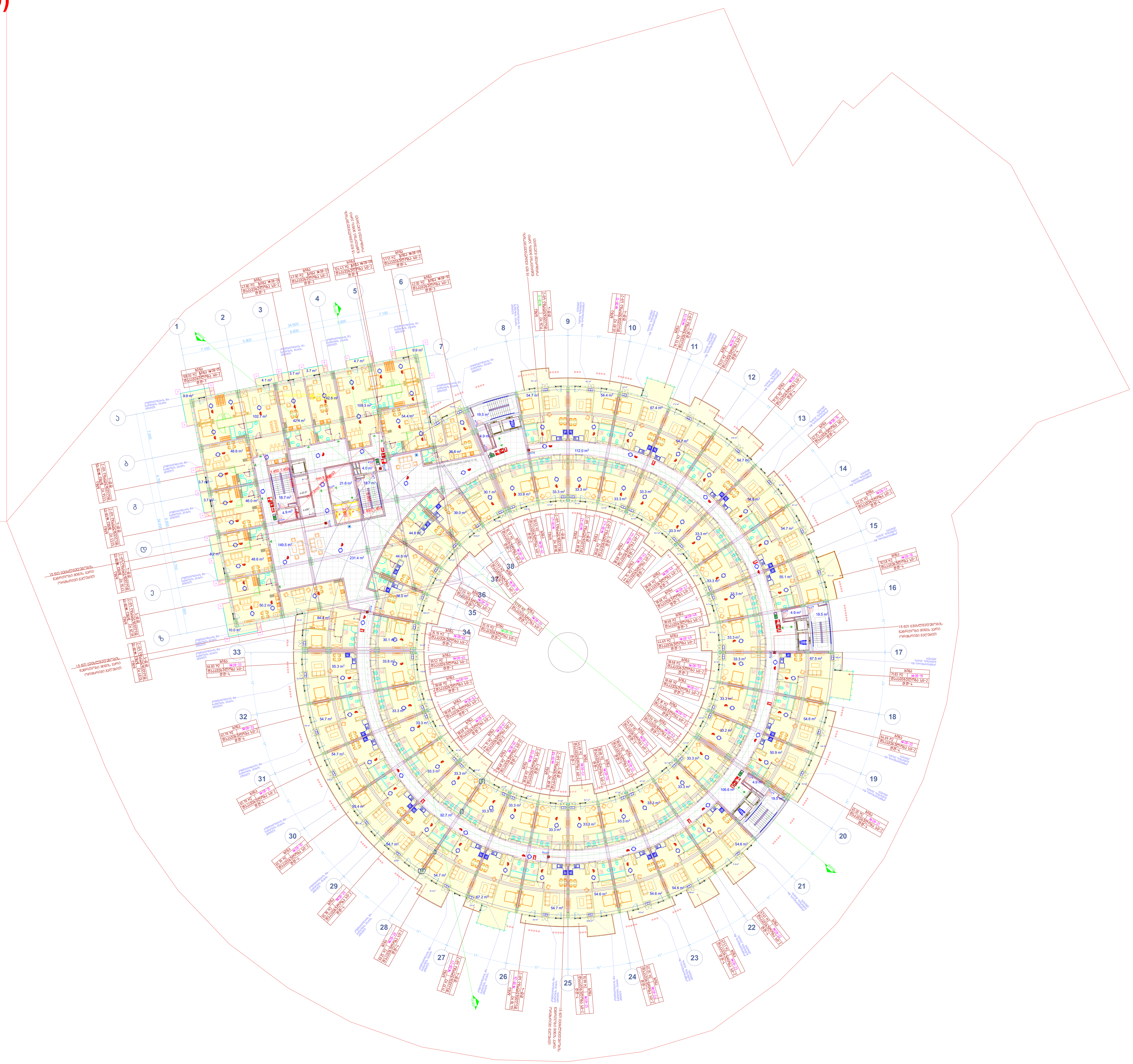

პროექტი

მრავალფუნქციური კომპლექსი კრწანისი, გორგასლის შესახვევი №5

დამკვეთი

შ.პ.ს სისტემნეტ

ანა პოლიტკოვსკაიას ქ. №41, ვაკე-საბურთალოს რაიონი,

სყსტემნეტ@სყსტემნეტ.გე

თბილისი, საქართველო

საორიენტაციო გეგმა

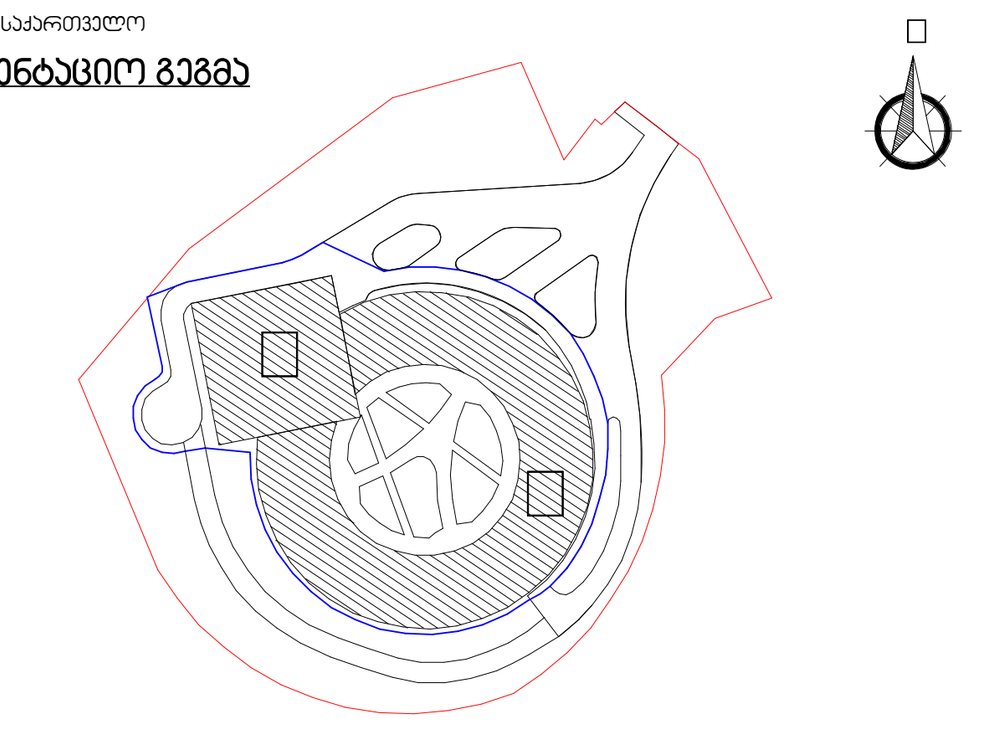

აღნიშვნები

რკინა-ბეტონი	
შახტა	
კოლონის აღნიშვნა	X / X, 00
კედლის ტიპი	
ბინის ტიპი	FLAT/T/X0
ღერძი	X/X
რიგელი	
კარის ტიპი	D-00
ფანჯრის ტიპი	W-00
ჭრილის ხაზი	X-X-000, 0
ნიშნული	0, FLOOR ±0.000
გადამისამართება: დეტალის ნომერი ფურცლის ნომერი	DET 00, X-X-000
მოაჯირის ტიპი	H/T2
წყლის მიმღები	DR

+8 სართული

ფილა 4336.8 მ□
აივანი 546.1 / 3 =182 მ□
კ2 =4336.8+182 = 4518.8□ მ□

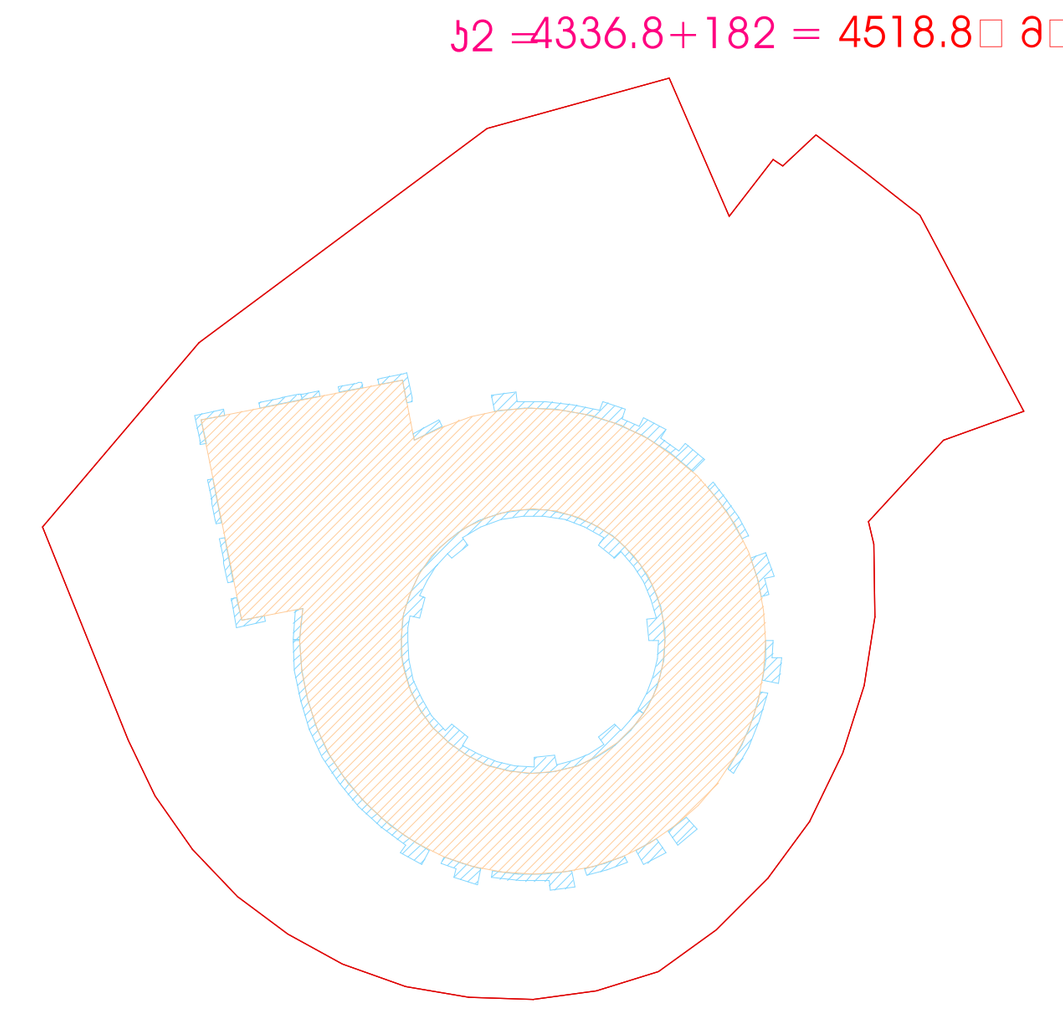

პროექტის ავტორი

ლენდ მარკ პროჯექტი
არქიტექტურა და დიზაინი

ვაჟა-ფშაველას II კვარტალი № 11ბ, 6283, თბილისი, საქართველო
არცჰიტეცტურე@ლანდმარკპროჯეცტ.ცომ
□ +032 2 22 00 88

პოზიცია	სახელი	ხელმოწერა
დირექტორი	ხათუნა კიკვაძე	[signature]
არქიტექტორი	ნინო ფრანგიშვილი	[signature]
დახაზა	სანდრო თაბუკაშვილი	[signature]
შეამოწმა	ირაკლი ჩირაძე	[signature]

ნახაზი

+8 სართულის გეგმა
ნიშნული +28.800

ფაილი	ფურცელი
A-100-AB	A-100-AB-00

ფორმატი	მასშტაბი
A0	1:200

რიცხვი	ეტაპი	რევიზია
22.12.2022	SD	00

პროექტის ნომერი 00000000

A1 (1:100)



პროექტი

მრავალფუნქციური კომპლექსი კრწანისი, გორგასლის შესახვევი № 5

დამკვეთი

შ.პ.ს სისტემნებ

ანა პოლიტკოვსკაიას ქ. №41, ვაკე-საბურთალოს რაიონი,

თბილისი, საქართველო

საორიენტაციო გეგმა

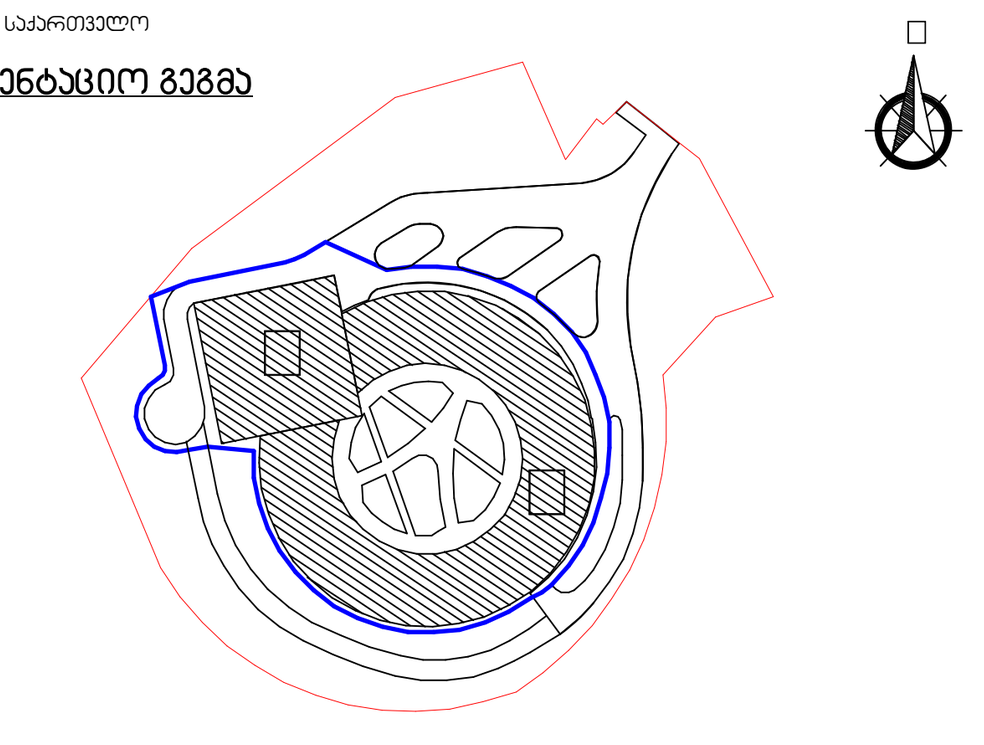

აღნიშვნები

რკინა-ბეტონი	
შახტა	
კოლონის აღნიშვნა	X / X
კედლის ტიპი	00
ბინის ტიპი	FLAT/T/X0
ღერძი	X/X
რიგელი	
კარის ტიპი	D-00
ფანჯრის ტიპი	W-00
ჭრილის ხაზი	X-X-000 0
ნიშნული	0 FLOOR ±0.000
გადამისამართება: დეტალის ფურცლის ნომერი	DET 00 X-X-000
მოაჯირის ტიპი	H/T2
წყლის მიმღები	DR

ფილა 1260.2 მ□
აივანი 317 / 3 = 105.7 მ□
ჯ2 = 1260.2+105.7= 1365.9 მ□

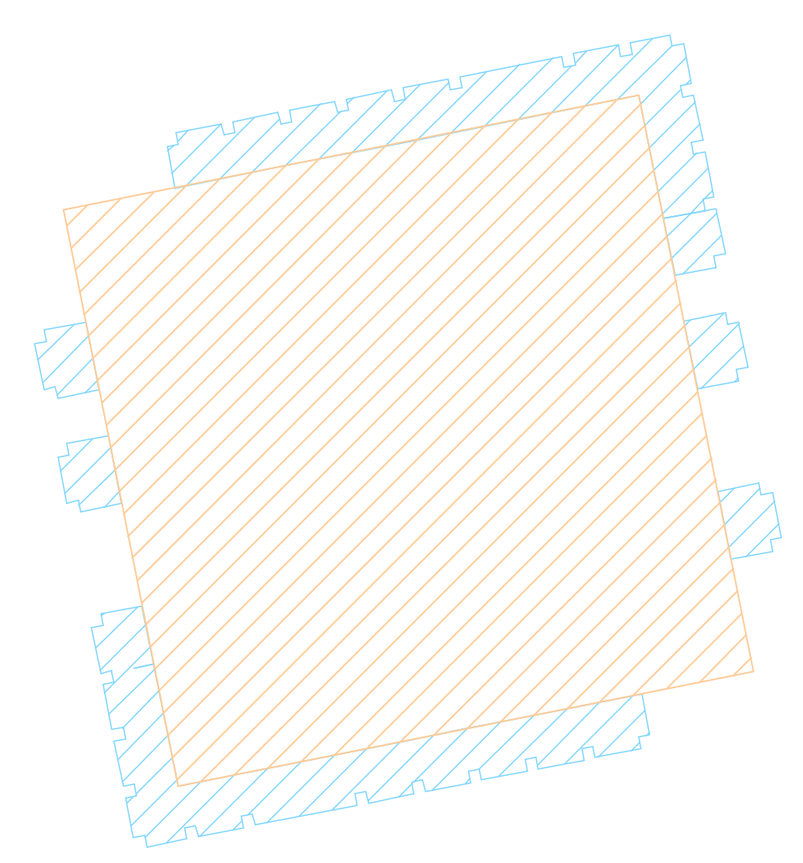

პროექტის ავტორი

ლენდ მარკ პროჯექტი
არქიტექტურა და დიზაინი

ვაჟა-ფშაველას II კვარტალი № 11ბ, 6283, თბილისი, საქართველო
+032 2 22 00 88

პოზიცია	სახელი	ხელმოწერა
დირექტორი	ხათუნა კიკვაძე	
არქიტექტორი	ნინო ფრანგიშვილი	
დახაზა	სანდრო თაბუკაშვილი	
შეამოწმა	ირაკლი ჩირაძე	

ნახაზი

+10 სართულის გეგმა
ნიშნული +35.400

ფაილი	ფურცელი
A-100	A-100

ფორმატი	მასშტაბი
A1	1:100

რიცხვი	ეტაპი	რევიზია
22.12.2022	SD	00

პროექტის ნომერი 00000000

A1 (1:100)



პროექტი

მრავალფუნქციური კომპლექსი კრწანისი, გორგასლის შესახვევი №5

დამკვეთი

შ.პ.ს სისტემნეტ

ანა პოლიტკოვსკაიას ქ. №41, ვაკე-საბურთალოს რაიონი,

systemnet@systemnet.ge

საორიენტაციო გეგმა

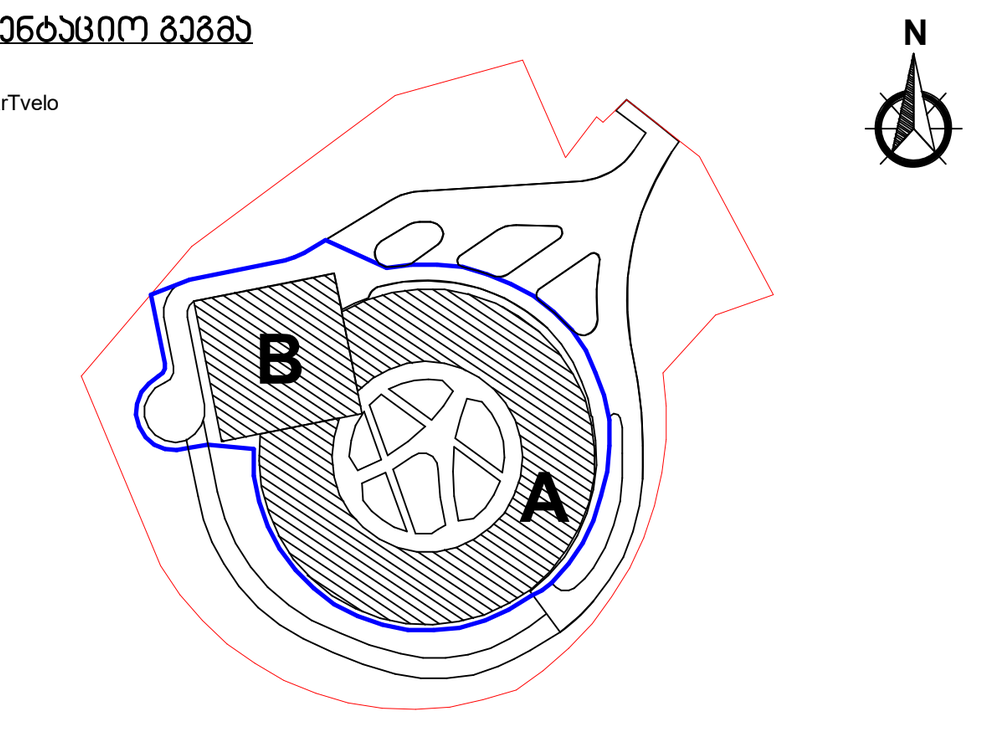

აღნიშვნები

- რკინა-ბეტონი
- შახტა
- კოლონის აღნიშვნა
- კედლის ტიპი
- ბინის ტიპი
- ღერძი
- რიგელი
- კარის ტიპი
- ფანჯრის ტიპი
- ჭრილის ხაზი
- ნიშნული
- გადამისამართება: დეტალის ნომერი, ფურცლის ნომერი
- მოაჯირის ტიპი
- წყლის მიმღები

ფილა 1260.2 მ²
აივანი 212.6 / 3 = 70.9 მ²
ჟ2 = 1260.2+70.9= 1331.1 მ²

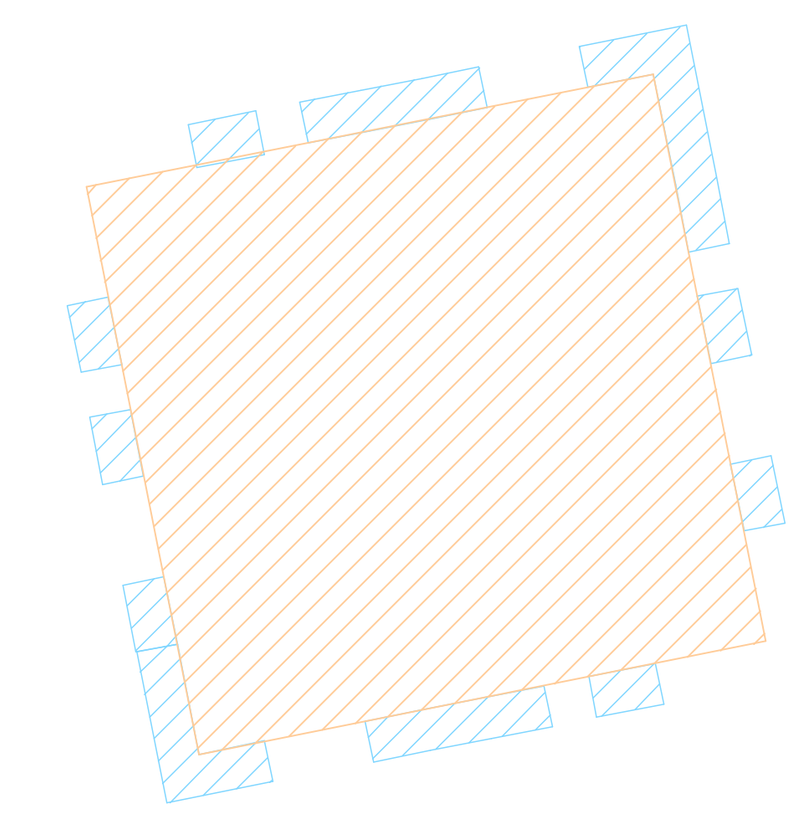

პროექტის ავტორი

ლენდ მარკ პროჯექტი

არქიტექტურა და დიზაინი

ვაჟა-ფშაველას II კვარტალი № 11ა, 6283, თბილისი, საქართველო

+032 2 22 00 88

პოზიცია	სახელი	ხელმოწერა
დირექტორი	ხათუნა კიკვაძე	
არქიტექტორი	ნინო ფრანგიშვილი	
დახაზა	სანდრო თაბუკაშვილი	
შეამოწმა	ირაკლი ჩირაძე	

ნახაზი

+11 სართულის გეგმა
ნიშნული +38.700

ფაილი	ფურცელი
A-100	A-100

ფორმატი	მასშტაბი
A1	1:100

რიცხვი	ეტაპი	რევიზია
22.12.2022	SD	00

პროექტის ნომერი 00000000

A1 (1:100)



პროექტი

მრავალფუნქციური კომპლექსი კრწანისი, გორგასლის შესახვევი № 5

დამკვეთი

შ.პ.ს სისტემები

ანა პოლიტკოვსკაიას ქ. №41, ვაკე-საბურთალოს რაიონი,

სისტემები@სისტემები.გე

თბილისი, საქართველო

საორიენტაციო გეგმა

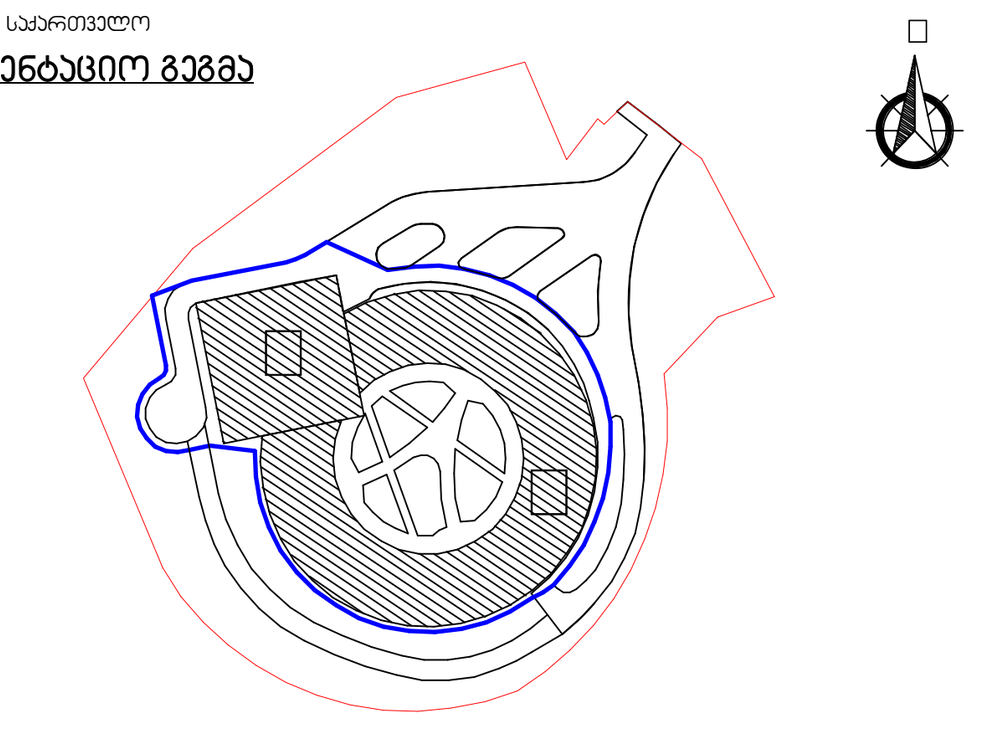

აღნიშვნები

- რკინა-ბეტონი
- შახტა
- კოლონის აღნიშვნა
- კედლის ტიპი
- ბინის ტიპი
- ღერძი
- რიგელი
- კარის ტიპი
- ფანჯრის ტიპი
- ჭრილის ხაზი
- ნიშნული
- გადამისამართება:
- დეტალის ნომერი
- ფურცლის ნომერი
- მოაჯირის ტიპი
- წყლის მიმღები

X / X 00 FLAT/T/X0 X/X D-00 W-00 X-X-000 0 FLOOR ±0.000 DET 00 X-X-000 H/T2 DR

ფილა 1260.2 მ□

აივანი 211.9 / 3 = 70.6 მ□

ჯ2 = 1260.2+70.6 = 1330.8 მ□

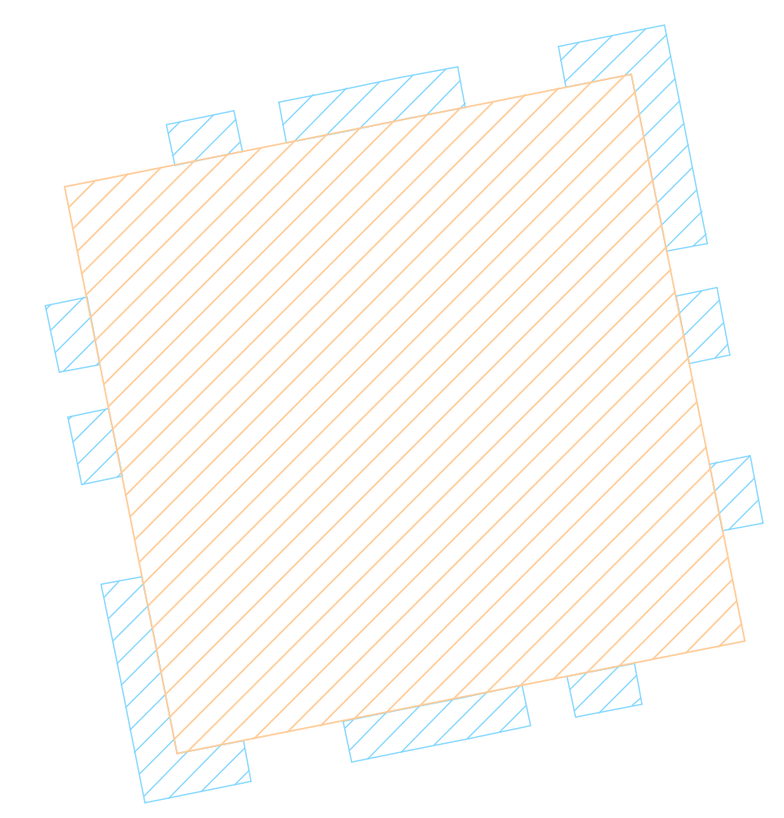

პროექტის ავტორი

ლენდ მარკ პროჯექტი

არქიტექტურა და დიზაინი

ვაჟა-ფშაველას II კვარტალი № 11ა, 6283, თბილისი, საქართველო

არქიტექტორი@ლენდმარკპროჯექტ.ცომ

+032 2 22 00 88

პოზიცია	სახელი	ხელმოწერა
დირექტორი	ხათუნა კიკვაძე	
არქიტექტორი	ნინო ფრანგიშვილი	
დახაზა	სანდრო თაბუკაშვილი	
შეამოწმა	ირაკლი ჩირაძე	

ნახაზი

+12 სართულის გეგმა

ნიშნული +42.000

ფაილი	ფურცელი
A-100	A-100

ფორმატი	მასშტაბი
A1	1:100

რიცხვი	ეტაპი	რევიზია
22.12.2022	SD	00

პროექტის ნომერი 00000000

A1 (1:100)

sakadastro sazRvari



პროექტი

მრავალფუნქციური კომპლექსი ყრწყინისა, გორგასლის შესახვევი № 5

დამკვეთი

შ.პ.ს სისტემატ

ობიექტის საკორექტირო

საორიენტაციო გეგმა

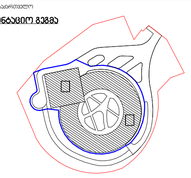

ლეგენდები

რკინა-ბეტონი	
შახტა	
კოლონის ღერძი	
კედლის ღერძი	
ბინის ღერძი	
ღერძამდე	
რიგების	
კარის ღერძი	
ფანჯრის ღერძი	
ჭრილის ხაზი	
ნიშნული	
მეტყველება:	
დეკორატიული ფერადოვანი	
მოპირკეთების ტიპი	
ფილის მიმღები	

ფილა 1260.2 მ²
აივანი 225.3 / 3 = 75.1 მ²
სულ = 1260.2+75.1 = 1335.3 მ²

პროექტის ავტორი

ლევან მარა პროექტი

ობიექტის ადგილმდებარეობა: ქ. ბათუმი, ნაბერეჟნოს ქუჩა №116, 6081, ავტორის საავტორო ზედამხედველობის განხორციელების ადგილი

ტელ.: +032 2 22 00 88

პოზიცია	სახელი	ხელმოწერა
დირექტორი	ხათუნა კიკვაძე	
არქიტექტორი	ნინო ფრანგიშვილი	
დახაზა	სანდრო თაბაგუაშვილი	
შეამოწმა	ირაკლი ჭირაქაძე	

ნახაზი

+13 სართულის გეგმა
ნიშნული +45.300

ფაილი: A-100	ფურცელი: A-100
ფორმატი: A1	მასშტაბი: 1:100
რეიხვე: 22.12.2022	ეტაპი: SD
რევიზია: 00	
პროექტის ნომერი: 00000000	

A1 (1:100)

sakadastro sazRvari

1 2 3 4 5 6

ა ბ გ დ ე ვ

7.100 5.800 34.600 8.800 5.800 7.100

6.700 6.600 34.000 6.700 7.000

ბრძ. 4.750 მ²/მ ბრძ. № IL-01 მზის პანელებისთვის 60-ე მწკრ-ზე

ბრძ. 4.750 მ²/მ ბრძ. № IL-01 მზის პანელებისთვის 60-ე მწკრ-ზე

21.7 m² 3.7 m² 3.7 m² 7.5 m² 42.6 m² 42.6 m² 111.8 m² 48.1 m² 7.5 m² 109.2 m² 4.0 m² 48.1 m² 7.5 m² 1.700 1.800 1.450 1.450 6.000 min 9.000 37.346min 4980=16593 4.0 m² 18.7 m² 45.4 m² 18.7 m² 21.6 m² 6.000 1.850 1.850 1.450 1.450 1.800 1.700 4.9 m² 1.800 1.800 7.5 m² 48.1 m² 111.7 m² 42.6 m² 42.6 m² 109.7 m² 48.1 m² 4.1 m² 134.7 m² 7.5 m² 3.7 m² 3.7 m² 4.0 m² 17.6 m²

FFL+48.600 SSL+48.600

გზაზე გასვლა savali gasvlaZlis sigrZe 35m

პროექტი

მრავალფუნქციური კომპლექსი ყრწყინისი, გორგასლის შესახვევი № 5

დამკვეთი

შ.პ.ს სისტემატ

ობიექტის, საკორექტირო

საორიენტაციო გეგმა

ლეგენდები

- რკინა-ბეტონი
- მახა
- კოლონის ლენთვნა
- ელლეტის ბიჯი
- ბინის ბიჯი
- ღერძი
- რიგები
- კარის ბიჯი
- ფანჯრის ბიჯი
- ჭრილის ხაზი ნიშნული
- გაფრთხილებები: დეპარტის ფუნქციის ნოვაცია
- მოკაპირის ბიჯი
- ფლეტის მიმდევი

ფილა 1260.2 მ□
კიბეები 105.1 / 3 = 35 მ□
ჯამი =1260.2+35= 1295.2 მ□

პროექტის ავტორი

ლენდ მარკ პროექტი

პოზიცია	სახელი	ხელმოწერა
დირექტორი	ნათენა კიკვაძე	
არქიტექტორი	ნინო ფრანგიშვილი	
დახატა	სანდრო თამაშვილი	
შეამოწმა	ირაკლი ჩხრაძე	

ნახაზი

+14 სართულის გეგმა
ნიშნული +48.600

ფაილი	ფურცელი
A-100	A-100
ფორმატი	მასშტაბი
A1	1:100
რიცხვი	ეტაპი	რევიზია
22.12.2022	SD	00
პროექტის ნომერი	00000000	

A1 (1:100)

sakadastro sazRvari

1 2 3 4 5 6

ა ბ გ დ ე ვ

7.100 5.800 8.800 34.600 5.800 7.100

6.700 6.600 34.000 7.000

ბრძ. ქ-ში 4 ბრძ. № 15-ის მუშაობის პერიოდში ცხ-ის ტრ-ზე

ბრძ. ქ-ში 4 ბრძ. № 15-ის მუშაობის პერიოდში ცხ-ის ტრ-ზე

ქ-ის ქუჩის დერეფნის ცხ-ის № 5 ბრძ. ელ. ფარი

ქ-ის ქუჩის დერეფნის ცხ-ის № 4 ბრძ. ელ. ფარი

ქ-ის ქუჩის დერეფნის ცხ-ის № 3 ბრძ. ელ. ფარი

ქ-ის ქუჩის დერეფნის ცხ-ის № 2 ბრძ. ელ. ფარი

ქ-ის ქუჩის დერეფნის ცხ-ის № 1 ბრძ. ელ. ფარი

ქ-ის ქუჩის დერეფნის ცხ-ის № 2 ბრძ. ელ. ფარი

ქ-ის ქუჩის დერეფნის ცხ-ის № 1 ბრძ. ელ. ფარი

ქ-ის ქუჩის დერეფნის ცხ-ის № 3 ბრძ. ელ. ფარი

ქ-ის ქუჩის დერეფნის ცხ-ის № 4 ბრძ. ელ. ფარი

ქ-ის ქუჩის დერეფნის ცხ-ის № 5 ბრძ. ელ. ფარი

18.3 m² 4.0 m² 3.7 m² 3.7 m² 7.5 m² 42.6 m² 42.6 m² 111.8 m² 48.1 m² 7.5 m² 109.2 m² 48.1 m² 7.5 m² 4.1 m² 1.700 1.800 1.450 1.450 1.800 4.0 m² 45.4 m² 18.7 m² 21.6 m² 18.7 m² 45.4 m² 4.1 m² 7.5 m² 4.9 m² 1.850 1.850 1.450 1.450 1.800 48.1 m² 134.7 m² 111.7 m² 42.6 m² 42.6 m² 109.7 m² 48.1 m² 7.5 m² 3.7 m² 3.7 m² 7.5 m² 22.3 m²

min 9.000 min 7.346 min 4980 3=16593

FFL+451.600 SSL+451.600

gasas asaken savali nawilis sigrZe 35m

პროექტი

მრავალფუნქციური კომპლექსი პარნავის, გორგასლის შესახვევი №5

დამკვეთი

შ.პ.ს სისტემატ

პრეზიდენტი, საერთაშორისო

საორიენტაციო გეგმა

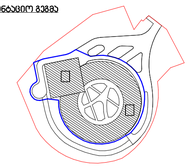

ასლების

რკინა-ბეტონი	
მეხა	
კოლონის ასნიშვნა	X /
ჯების ტიპი	
ბინის ტიპი	FLAT/მე
ღერძი	X/X
რიგები	
კარის ტიპი	D-00
ფანჯრის ტიპი	W-00
ჭრილის ხაზი	X-X-000
ნიშნული	FLOOR ±0.000
გადემისათვის:	DET 00 X-X-000
დეკემბერი ნოემბერი	
მოკირის ტიპი	H/T2
ფილის მიმდები	DR

ფილა 1260.2 მ□
პოდიუმი 105.1 / 3 = 35 მ□
ჯამი 1260.2+35= 1295.2 მ□

პროექტის ავტორი

ლენდ მარკ პროექტი

არქიტექტორი ტატო ტოლორაია

მისამართი: ქ.თბილისი, ი.ჭავჭავაძის გამზირი №11ა, ბ.203, ტელეფონი, საკონტაქტო პირის ტელეფონის ნომერი

+032 2 22 00 88

პოზიცია	სახელი	ხელმოწერა
დირექტორი	ხათუნა პაპავა	
არქიტექტორი	ნინო ფარნავიშვილი	
დახაზა	სანდრო თაბუაშვილი	
შეამოწმა	ირაკლი ჩირაქი	

ნიშნული

+15 სართულის გეგმა
ნიშნული +51.900

ფაილი A-100	**ფორმატი** A-100
ფორმატი A1	**მასშტაბი** 1:100
რედაქცია 13.01.2020	**ეტაპი** SD / **რევიზია** 00
პროექტის ნომერი 00000000	

A1 (1:100)

sakadastro sazRvari

1 2 3 4 5 6

ა ბ გ დ ე ვ

7.100 5.800 8.800 34.600 5.800 7.100

6.100 6.900 6.900 6.900 7.000 34.000

ბინა 4,750 მ² ბინა № 16-02 მზაკვრობაზე ცხ-2 ტ16-2

ბინა 4,750 მ² ბინა № 16-03 მზაკვრობაზე ცხ-2 ტ16-3

21.7 m² 3.7 m² 3.7 m² 7.5 m² 42.6 m² 42.6 m² 111.8 m² 48.1 m² 7.9 m² 109.2 m² 4.0 m² 48.1 m² 7.9 m² 1.700 1.800 1.450 1.450 1.800 4.0 m² 45.4 m² min 9.000 18.7 m² 21.6 m² 18.7 m² 45.4 m² 7.9 m² 4.9 m² 1.800 1.850 1.850 1.450 1.450 1.800 4.0 m² 48.1 m² 134.7 m² 1.800 1.700 7.9 m² 48.1 m² 111.7 m² 42.6 m² 42.6 m² 109.7 m² 17.6 m² 4.0 m² 3.7 m² 3.7 m² 7.5 m²

6.000 6.000 2.800 min 17.346 min 4980 3=16593

FFL+55.200 SSL+55.100

გასასვლელი სავალი ნაწილის სიგრძე 35m

პროექტი

მრავალფუნქციური კომპლექსი ირწყინის, გორგასლის შესახვევი №5

დამკვეთი

შ.პ.ს სისტემატ

ობიექტის საკადასტრო

სარომენადაციო გეგმა

ლეგენდები

რკინა-ბეტონი
მახა
კოლონის ლენიშნა
კედლის ტიპი
ბინის ტიპი
ღერძი
რიგები
კარის ტიპი
ფანჯრის ტიპი
ჭრილის ხაზი
ნიშნული
გადემისათვის:
დეპანელის ნომერი
ფერილების ნომერი
მოკაპირის ტიპი
ფლეტის მიმღები

ფილა 1260.2 მ²
აივანი 105.1 / 3 = 35 მ²
J2 =1260.2+35= 1295.2 მ²

პროექტის ავტორი

ლევან მარა პროექტი

ს.ირ.პ.ი.ნ.ბ.ე.ბ.ი.ს ნ. ტ.ბ.ი.ლ.ი.ს.ი

ს.ა.ბ. ქ.ნ.ი.ს.ი.ს ქ.ნ.ი.ს.ი.ს ქ.ნ.ი.ს.ი.ს

A1 (1:100)

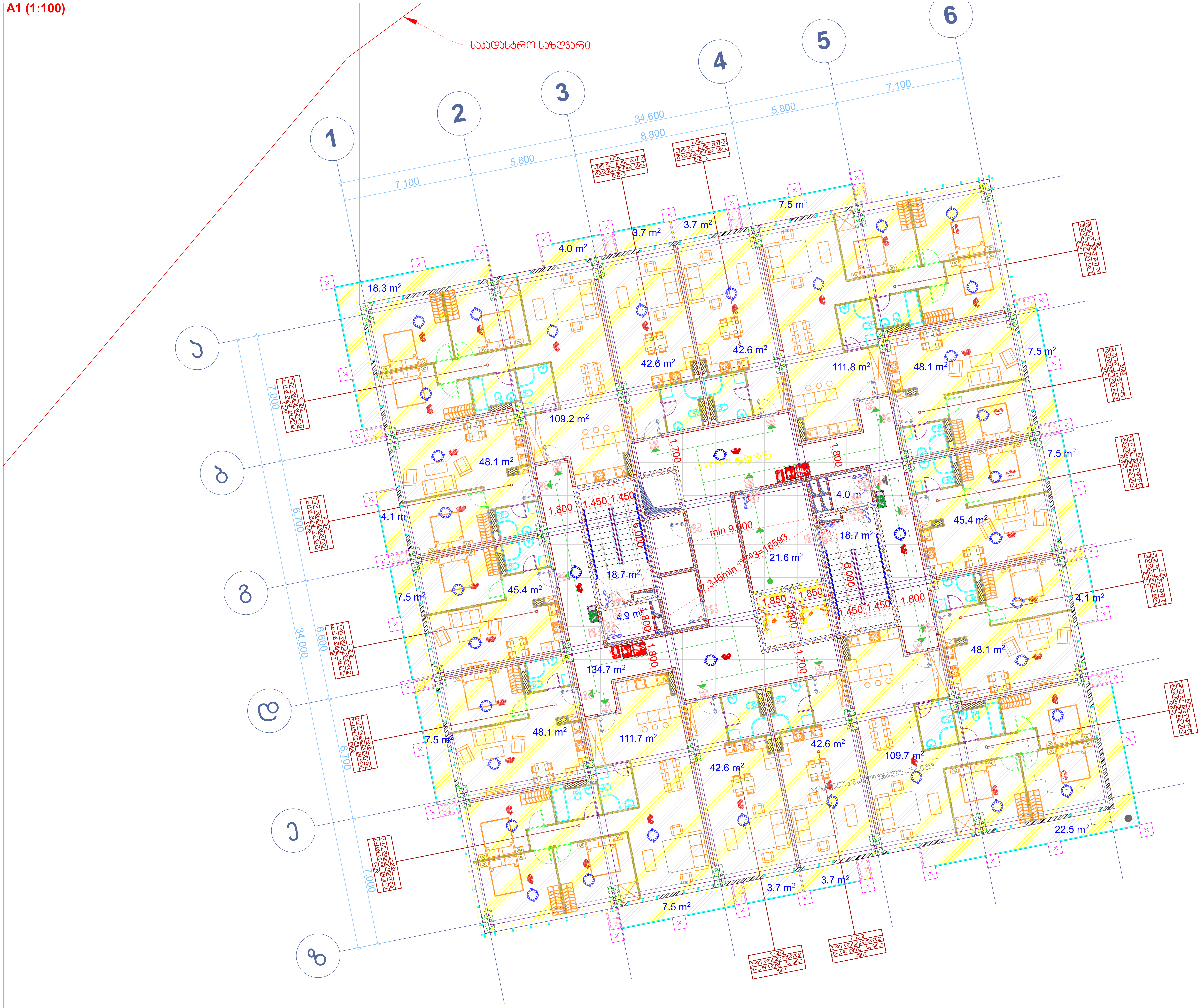

პროექტი

მრავალფუნქციური კომპლექსი კრწანისი, გორგასლის შესახვევი №5

დამკვეთი

შ.პ.ს სისტემნეტ

ანა პოლიტკოვსკაიას ქ. №41, ვაკე-საბურთალოს რაიონი,

სისტემნეტ@სისტემნეტ.გე

თბილისი, საქართველო

საორიენტაციო სქემა

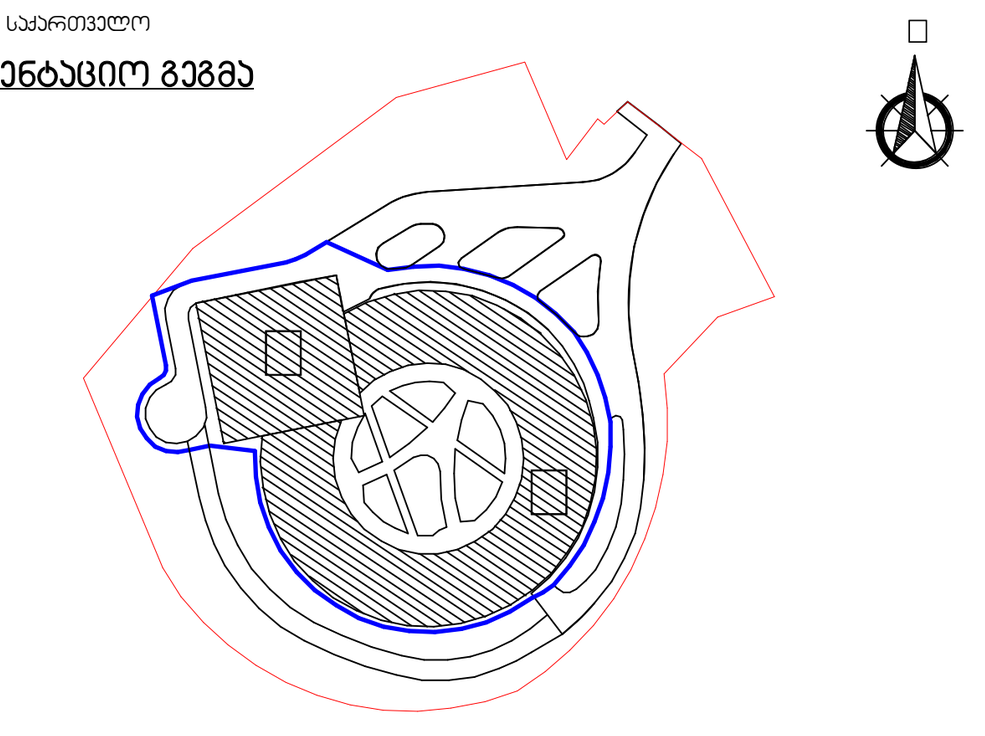

აღნიშვნები

- რკინა-ბეტონი
- შახტა
- კოლონის აღნიშვნა
- კედლის ტიპი
- ბინის ტიპი
- ღერძი
- რიგელი
- კარის ტიპი
- ფანჯრის ტიპი
- ჭრილის ხაზი
- ნიშნული
- გადამისამართება: დეტალის ნომერი, ფურცლის ნომერი
- მოაჯირის ტიპი
- წყლის მიმღები

ფილა 1260.2 მ²
აივანი 105.1 / 3 = 35 მ²
კ2 =1260.2+35= 1295.2 მ²

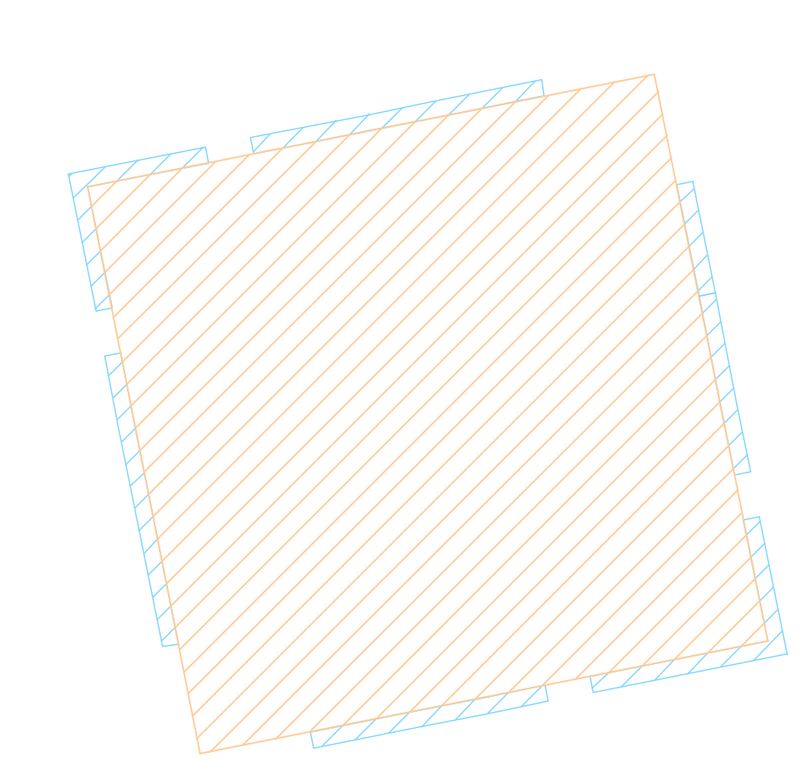

პროექტის ავტორი

ლენდ მარკ პროჯექტი
არქიტექტურა და დიზაინი
ვაჟა-ფშაველას II კვარტალი № 11ბ, 6283, თბილისი, საქართველო
არქიტექტურა@ლენდმარკპროჯექტ.ცომ
+032 2 22 00 88

პოზიცია	სახელი	ხელმოწერა
დირექტორი	ხათუნა კიკვაძე	
არქიტექტორი	ნინო ფრანგიშვილი	
დახაზა	სანდრო თაბუკაშვილი	
შეამოწმა	ირაკლი ჩირაძე	

ნახაზი

+17 სართულის გეგმა
ნიშნული +58.500

ფაილი	ფურცელი
A-100	A-100

ფორმატი	მასშტაბი
A1	1:100

რიცხვი	ეტაპი	რევიზია
13.01.2020	SD	00

პროექტის ნომერი 00000000

A1 (1:100)

sakadastro sazRvari

1 2 3 4 5 6

ა ბ გ დ ე ვ

7.100 5.800 34.600 8.800 5.800 7.100

6.700 6.600 34.000 6.700 7.000

ბინა 55.76 მ² ბინა № 18-07 მდებარეობს სართულზე 07-ე დ18-1

ბინა 55.76 მ² ბინა № 18-07 მდებარეობს სართულზე 07-ე დ18-1

20.9 m² 26.2 m² 10.3 m² 10.3 m² 55.0 m² 42.6 m² 42.6 m² 109.3 m² 48.1 m² 11.1 m² 111.7 m² 48.1 m² 49 m² 20.9 m² 1.800 1.450 1.450 1.700 1.800 4.0 m² 11.1 m² 45.4 m² 18.7 m² 6.000 min 9.000 17.346min 21.6 m² 18.7 m² 6.000 1.850 1.850 2.800 1.450 1.450 1.800 20.9 m² 11.1 m² 45.4 m² 4.9 m² 2.800 1.800 1.700 48.1 m² 134.7 m² 11.1 m² 48.1 m² 109.3 m² 42.6 m² 42.6 m² 112.4 m² 26.1 m² 10.3 m² 10.3 m² 20.9 m² 20.9 m² 55.0 m²

FFL481.600 SSF481.700

gasas gasken savali trotuaris sigrZe 35m

პროექტი

მრავალფუნქციური კომპლექსი პრინცისი, გორგასლის შესახვევი №5

დამკვეთი

შ.პ.ს სისტემატი

სართულის განლაგება

ლეგენდა

რკინა-ბეტონი	
მახა	
კოლონის ლენთვნა	
ხელსის ბიგი	
ბინის ბიგი	FLAT/მXO
ღერძი	X/X
რიგელი	
კარის ბიგი	D-00
ფანჯრის ბიგი	W-00
ჭრილის ხაზი	X-X-000
ნიშნული	FLOOR ±0.000
გადემისათვრთება:	
დეპანელის ნოშენრი ფურცლის ნოშენრი	DET.00 X-X-000
მოკაშირის ბიგი	H/T2
ფფლის მიმართება	DR

ფილა 1260.2 მ²
აივანი 367 / 3 = 122.3 მ²
J2 =1260.2+122.3= 1382.5 მ²

პროექტის ავტორი

ლენდ მარკ პროექტი

ვარკეთილი 4 კვარტალი №3ა, ბ/ც 11ა, ბინა 23, თბილისი, საქართველო
+032 2 22 00 88

პოზიცია	სახელი	ხელმოწერა
დირექტორი	ხათუნა პიპია	
არქიტექტორი	ნინო ფარნიშვილი	
დახახა	სანდრო თაბუაშვილი	
შეამოწმა	ირაკლი ჩირაქი	

ნახაზი

+18 სართულის გეგმა
ნიშნული +61.800

ფაილი	ფორმატი
A-100	A-100
ფორმატი	მასშტაბი
A1	1:100
რიცხვი	ეტაპი / რევიზია
13.01.2020	SD / 00

პროექტის ნომერი 00000000

A1 (1:100)



პროექტი

მრავალფუნქციური კომპლექსი კრწანისი, გორგასლის შესახვევი №5

დამკვეთი

შ.პ.ს სისტემნეტ

ანა პოლიტკოვსკაიას ქ. №41, ვაკე-საბურთალოს რაიონი,

სისტემნეტ@სისტემნეტ.გე

თბილისი, საქართველო

საორიენტაციო სქემა

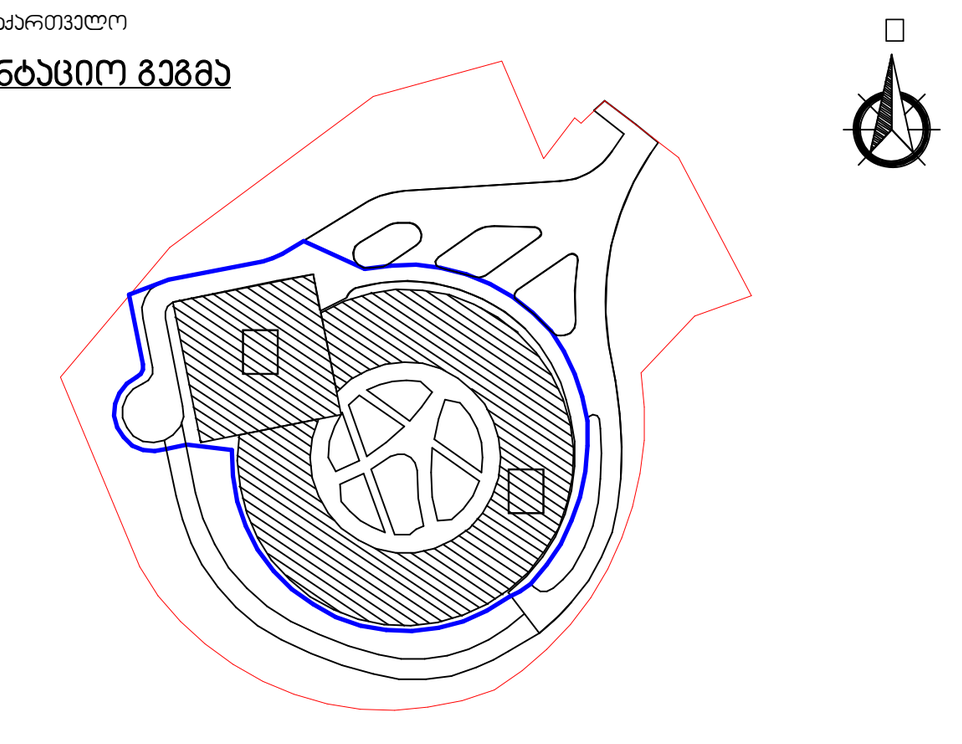

აღნიშვნები

- რკინა-ბეტონი
- შახტა
- კოლონის აღნიშვნა
- კედლის ტიპი
- ბინის ტიპი — FLAT/T/X0
- ღერძი — X/X
- რიგელი
- კარის ტიპი — D-00
- ფანჯრის ტიპი — W-00
- ჭრილის ხაზი — X-X-000
- ნიშნული — 0 FLOOR ±0.000
- გადამისამართება: დეტალის ნომერი, ფურცლის ნომერი — DET 00 X-X-000
- მოაჯირის ტიპი — H/T2
- წყლის მიმღები — DR

ფილა 1260.2 მ²
აივანი 235.1 / 3 = 78.4 მ²
ქ2 =1260.2+78.4= 1338.6 მ²

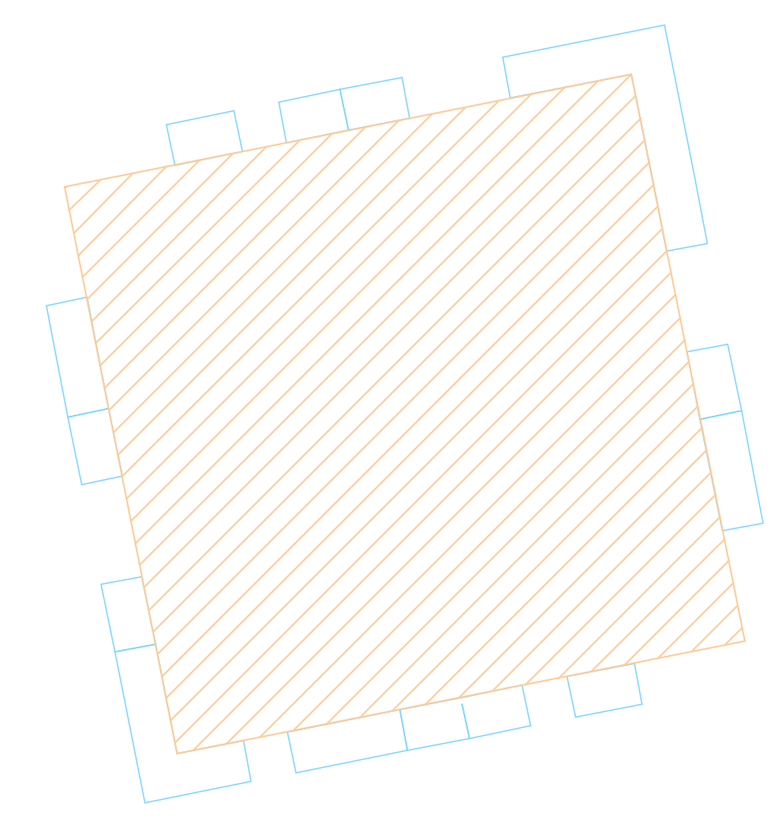

პროექტის ავტორი

ლენდ მარკ პროჯექტი
არქიტექტურა და დიზაინი
ვაჟა-ფშაველას II კვარტალი № 11ა, 6283, თბილისი, საქართველო
არქიტექტურე@ლენდმარკპროჯექტს.ცომ
+032 2 22 00 88

პოზიცია	სახელი	ხელმოწერა
დირექტორი	ხათუნა კიკვაძე	[signature]
არქიტექტორი	ნინო ფრანგიშვილი	[signature]
დახაზა	სანდრო თაბუკაშვილი	[signature]
შეამოწმა	ირაკლი ჩირაძე	[signature]

ნახაზი

+19 სართულის გეგმა
ნიშნული +65.100

ფაილი	ფურცელი	
A-100	A-100	
ფორმატი	**მასშტაბი**	
A1	1:100	
რიცხვი	**ეტაპი**	**რევიზია**
13.01.2020	SD	00

პროექტის ნომერი 00000000

A1 (1:100)

sakadastro sazRvari

1 2 3 4 5 6

ა ბ გ დ ე ვ

7.100 5.800 34.600 8.800 5.800 7.100

6.700 6.900 34.000 6.900 6.700 7.000

ბინა
53.61 მ² ბინა №20-ის მფლობელობაშია წმ-1 ტიპ-3

ბინა
53.61 მ² ბინა №20-ის მფლობელობაშია წმ-1 ტიპ-3

9.3 m² 8.5 m² 8.5 m² 9.3 m² 19.0 m²
42.6 m² 42.6 m² 109.3 m² 48.1 m² 9.3 m²
111.7 m² 48.1 m² 17.3 m² 1.700 1.800 4.0 m² 45.4 m² 9.3 m²
1.800 1.450 1.450 min 9.000 18.7 m² 21.6 m² 1.850 1.850 1.450 1.450 1.800 17.3 m²
9.3 m² 45.4 m² 18.7 m² 4.9 m² 1.800 1.800 48.1 m²
134.7 m² 1.700
48.1 m² 109.3 m² 42.6 m² 42.6 m² 112.4 m² 9.3 m²
9.3 m² 8.5 m² 8.5 m²
19.0 m² 18.9 m²

FFL+68.400
SSL+68.400

min 17.346 min 4980/3=16593

ელ-ფარი ქვაბულის დონეზე
ელ-ფარი №20-ის ქვაბულის დონეზე

პროექტი

მრავალფუნქციური კომპლექსი ორნანის, გორგასლის შესახვევი №5

დამკვეთი

შ.პ.ს სისტემები

ქალ პორტფოლიოს ქალაქი, N41, 3003-ში/პრეზიდენტის ტერიტორია.

tbilisi@tbilisi.ge

თბილისის, საქართველო

სარეინკავაციო გეგმა

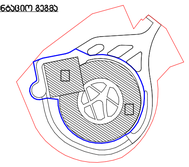

აღნიშვნები

რკინა-ბეტონი	1:...
შენობა	
პოლიონის აღნიშვნა	X /
ჯებირის ტიპი	
ბინის ტიპი	FLAT/მ² №0
ღერძები	X/X
რიგებელი	
კარის ტიპი	D-00
ფანჯრის ტიპი	W-00
ჭრილების ხაზი ნიშნებლი	X-X-000 0
	0FLOOR ±0.000
გადეგმისათვრთება:	DET 00 X-X-000
დაბალშის ნიშველი ფერადელის ნიშველი	
მოკაშირის ტიპი	H/T2
ფფლის მიმართება	DR

ფილა 1260.2 მ²
აივანი 206.6 / 3 = 68.9 მ²
ჯ2 =1260.2+68.9= 1329.1 მ²

პროექტის ავტორი

ლევენ მარა პროექტი

ვან-ვასილიკოს ქ. 10/4, 0186, თბილისი, საქართველო
პროექტის ავტორის ელექტრონული ფოსტა
ტ: +032 2 22 00 88

პოზიცია	სახელი	ხელმოწერა
დირექტორი	ხათუნა პიპია	
არქიტექტორი	ნინო ფრანგიშვილი	
შესახა	სანდრო თაბაგარიშვილი	
შემოწმა	ირაკლი ჩირაქი	

ნახაზი

+20 სართულის გეგმა
ნიშნული +68.400

ფაილი	ფორმატი
A-100	A-100
ფორმატი	მასშტაბი
A1	1:100
რიცხვი	ეტაპი	რევიზია
13.01.2020	SD	00

პროექტის ნომერი 00000000

A1 (1:100)

sakadastro sazRvari

1 2 3 4 5 6

ა ბ გ დ ე ზ

7.100 5.800 8.800 34.600 5.800 7.100

7.000 6.700 6.900 34.000 6.900 6.700 7.000

ბინა
ნაგებობის ტიპი: ბინა №21-01
მდებარეობა სართული: სარდაფი
ფართი: 53.61 მ²

ბინა
ნაგებობის ტიპი: ბინა №21-02
მდებარეობა სართული: სარდაფი
ფართი: 53.61 მ²

9.3 m² 8.5 m² 8.5 m² 9.3 m² 34.9 m² 42.6 m² 42.6 m² 109.3 m² 48.1 m² 9.3 m² 111.7 m² 48.1 m² 17.3 m² 1.700 1.800 1.450 1.450 1.800 4.0 m² 45.4 m² 9.3 m² min 9.000 18.7 m² 21.6 m² 17.346min 4980*3=16593 9.000 45.4 m² 18.7 m² 4.9 m² 1.850 1.850 2.800 1.450 1.450 1.800 17.3 m² 1.800 1.700 134.7 m² 48.1 m² 109.3 m² 42.6 m² 42.6 m² 112.4 m² 9.3 m² 8.5 m² 8.5 m² 17.3 m² 34.8 m²

FFL=71.700
SSL=71.600

gasasvleli asfalti savali mas.Zilis sigrZe 31m

პროექტი

მრავალფუნქციური პომპლექსი პრნავინის, მორგასლის შესახვევი №5

დამკვეთი

შ.პ.ს სისტემები

ქალ პორტიოლის ქუჩა ¡ №41, 3303-ში/ქორეული ტელეფონი,

tbilisi@tbilisi.ge

ობიექტის საკოორდინატო

სიტუაციური გეგმა

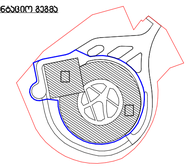

ლეგენდები

რკინა-ბეტონი
შპატი
პოლიროლის ლენიშვნა
ხეტლის ტიპი
ბინის ტიპი
ღიობი
რიგელი
კარის ტიპი
ფანჯრის ტიპი
ჭრილის ხაზი ნიშნული
გეგმაზე მისამართება:
დაბალშის ნიშველი ფერადელის ნიშველი
მოედანის ტიპი
ხვლის მიმართება

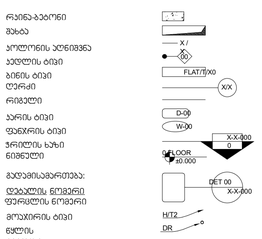

ფილა 1260.2 მ²
აივანი 235.1 / 3 = 78.4 მ²
ჯ2 =1260.2+78.4= 1338.6 მ²

პროექტის ავტორი

ლევენდ მარა პროექტი

პრეზიდენტის ქუჩა №... ქალაქი, ქვეყანა, საკორესპონდენციო მისამართი/ელ.ფოსტა/ტელეფონი

ტელ: +032 2 22 00 88

პოზიცია	სახელი	ხელმოწერა
დირექტორი	ხათუნა პიპია	
არქიტექტორი	ნინო ფრანგიშვილი	
დახაზა	სანდრო თაბაგარიშვილი	
შეამოწმა	ირაკლი ჩირაძე	

ნახაზი

+21 სართულის გეგმა
ნიშნული +71.700

ფაილი	ფერადელი
A-100	A-100
ფორმატი	მასშტაბი
A1	1:100
რიცხვი	ეტაპი	რევიზია
13.01.2020	SD	00
პროექტის ნომერი	00000000	

A1 (1:100)

საავდასტრო საზღვარი

1 2 3 4 5 6

ა ბ გ დ ე ზ

7.100 5.800 8.800 34.600 5.800 7.100

6.700 6.000 6.000 34.000

71.1 m²
21.7 m²
13.1 m²
12.2 m²
43.4 m²
43.4 m²
112.8 m²
49.2 m²
112.7 m²
49.2 m²
24.4 m²
1.700
1.800
1.450 1.450
6.000
min 9.000
4.0 m²
18.7 m²
46.5 m²
11.5 m²
21.6 m²
37.346min 4980=16593
1.850 1.850
6.000
1.450 1.450
1.800
1.800
4.9 m²
1.800
1.700
18.7 m²
11.5 m²
46.5 m²
24.4 m²
134.7 m²
49.2 m²
112.8 m²
43.4 m²
43.4 m²
113.5 m²
49.2 m²
10.9 m²
14.4 m²
13.0 m²
21.7 m²
77.8 m²

FFL+75.000
SSL+74.800

პროექტი

მრავალფუნქციური კომპლექსი პრნავისი, გორგასლის შესახვევი №5

დამკვეთი

შ.პ.ს სისტემნიტ

ავტორი(ები), საკონტაქტო

სორიენტაციული გეგმა

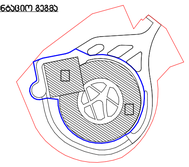

ლეგენდა

რკინა-ბეტონი	
შენობა	
კოლონის ღერძი	
ავლილის ბიჯი	
ბინის ბიჯი	FLAT/მ2
ღერძი	X/X
რიგელი	
ჯარის ბიჯი	D-00
ფანჯრის ბიჯი	W-00
ჭრილის ხაზი	X-X-000
ნიშნული	FLOOR ±0.000
გეგმამისამართება:	DET 00
დაბალშის ნიშველი ფერმერი	X-X-000
მოკაპრის ბიჯი	H/T2
ფფლის მიმართება	DR

ფილა 1260.2 მ²
აივანი 331.5 / 3 = 110.5 მ²
J2 =1260.2+110.5= 1370.7 მ²

პროექტის ავტორი

ლევან მარა პროექტი

პროექტირება
ავტ.ფიზიკური, ს.ქართველი ხე 111, ტელ. 599, ტბილისი, საკონტაქტო
პროექტირებისთვის@ტექნიკური.com
+032 2 22 00 88

პოზიცია	სახელი	ხელმოწერა
დირექტორი	ხათუნა პიპია	
არქიტექტორი	ნინო ფრანგიშვილი	
ტეხნიკა	სანდრო თამაშაშვილი	
შეკვრება	ირაკლი ჩირაქი	

ნახაზი

+22 სართულის გეგმა
ნიშნული +75.000

ფაილი	ფერცელი
A-100	A-100

ფორმატი	მასშტაბი
A1	1:100

რისხვი	ეტაპი	რევიზია
13.01.2020	SD	00

პროექტის ნომერი 00000000

A1 (1:100)

sakadastro sazRvari

1 2 3 4 5 6

ა ბ გ დ ე ვ

34.600 8.800 5.800 7.100

7.100 5.800 7.100

6.700 6.600 6.700 7.000

34.000

8.8 m² 4.1 m² 3.7 m² 3.7 m² 4.1 m² 14.1 m²

42.6 m² 42.6 m² 110.0 m² 48.6 m² 4.1 m²

111.3 m² 48.6 m² 3.4 m² 45.4 m² 3.4 m²

4.0 m² 18.7 m² 21.6 m² 45.4 m² 3.4 m²

4.9 m² 48.1 m² 134.7 m² 110.6 m² 42.6 m² 109.7 m² 22.4 m²

7.5 m² 42.6 m² 3.7 m² 3.7 m² 3.5 m² 10.0 m²

1.700 1.800 1.450 1.450 1.800 1.850 1.850 1.450 1.450 1.800

min 9.000 9.000 9.000

min 346min 4980/3=16593

FFL+81.600 SSL+81.600

EVACUATION ROUTE

ფილა 1260.2 მ²
აივანი 101.1 / 3 = 33.7 მ²
ჯ2 =1260.2+33.7= 1293.9 მ²

მრავალფუნქციური კომპლექსი ვერნაძის, გორგასლის შესახვევი №5

მშ.ს.ს სისტემები

ინდ. ნომერი/ნომრები: 61.19.41.; 33.03.03.პროექტის რეგიონი.

სამშენებლო ნებართვა

საორიენტაციო გეგმა

აღნიშვნები

- რკინა-ბეტონი
- მახა
- კოლონის აღნიშვნა
- ალუმის ბიჯი
- ბინის ბიჯი
- ღიობი
- რიგელი
- კარის ბიჯი
- ფანჯრის ბიჯი
- ჭრილის ხაზი ნიშნული
- მატერიალის ნომერი
- ფერადების ნომერი
- მოპირკეთების ბიჯი
- ფილის მიმდევი

ნახაზი

+24 სართულის გეგმა
ნიშნული +81.600

პოზიცია	სახელი	ხელმოწერა
დირექტორი	ხათუნა აივაძე	
არქიტექტორი	ნინო ფარჯიკიშვილი	
დახაზა	სანდრო თაბაგარიშვილი	
შეამოწმა	ირაკლი ჩირაქი	

ფანქარი	ფერადები
A-100	A-100
ფორმატი	**მასშტაბი**
A1	1:100
რიცხვი	**ეტაპი** / **რევიზია**
13.01.2020	SD / 00

პროექტის ნომერი 00000000

A1 (1:100)

sakadastro sazRvari

1 2 3 4 5 6

ა ბ გ დ ე ზ

7.100 5.800 8.800 34.600 5.800 7.100

7.000 6.700 6.900 34.000 6.900 7.000

ბრძ
L780 H2 ბრძე №75-07
მწკრივში ელემენტის ს/ნ-2
@ 6ც-3

ბრძ
L780 H2 ბრძე №75-07
მწკრივში ელემენტის ს/ნ-2
@ 6ც-3

11.6 m² 4.6 m² 4.3 m² 4.3 m² 4.6 m² 3.9 m² 11.6 m²
42.6 m² 42.6 m² 110.0 m² 48.6 m² 4.5 m²
111.3 m² 3.9 m²
48.6 m² 1.700 1.800 4.0 m² 45.4 m²
3.9 m² 1.800 1.450 1.450 9.000 min 9.000 18.7 m²
18.7 m² 21.6 m² 9.000
45.4 m² min 346min 4980 3=16593 1.850 1.850 1.800 3.9 m²
4.9 m² 1.800 2.800 1.450 1.450 1.800
1.800 1.700
4.8 m² 134.7 m² 48.1 m²
48.1 m² 110.6 m² 42.6 m² 109.7 m² 21.1 m²
4.6 m² 42.6 m²
4.5 m² 4.3 m² 4.3 m² 4.6 m²
11.7 m²

FFL+84.900
SCL+84.900

ე-ტ-ე
ქ-ის ტელეკომპანიების
ს/ნ-52 № ტელ 124 08[1]
ტელ

ე-ტ-ე
ქ-ის ტელეკომპანიების
ს/ნ-52 № ტელ 124 08[1]
ტელ

ტელ-ე-ტ

A1 (1:100)



პროექტი

მრავალფუნქციური კომპლექსი პრინცისი, გორგასლის შესახვევი №5

დამკვეთი

შ.პ.ს სისტემებ

ობიექტის საკადასტრო

საორიენტაციო გეგმა

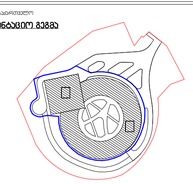

ლეგენდა

რკინა-ბეტონი	
მუხა	
კოლონის ლენინგა	X /
ავეჯის ტიპი	
ბინის ტიპი	FLAT/ტიპი
ღერძი	X/X
რიგელი	
კარის ტიპი	D-00
ფანჯრის ტიპი	W-00
ჭრილის ნახი	X-X-000
ნიშნული	FLOOR ±0.000
მეზობლად:	DET 00
დეპარტის ნოშენრი	X-X-000
ფერადების ნოშენრი	
მოპირის ტიპი	H/T2
ფილის მიმღები	DR

ფილა 1260.2 მ²
აივანი 159.1 / 3 = 53 მ²
J2 =1260.2+53= 1313.2 მ²

პროექტის ავტორი

ლევან მარა პროექტი

ქალაქ თბილისი, # 3ქორაული ხე 113, ბინა 6283, ტელეფონი, საკონტაქტო
ელექტრონული ფოსტის მისამართი
+032 2 22 00 88

პოზიცია	სახელი	ხელმოწერა
დირექტორი	ხათუნა პიპავა	
არქიტექტორი	ნინო ფრანგიშვილი	
დახაზა	სანდრო თამაშვილი	
შეამოწმა	ირაკლი ჩირაძე	

ნახაზი

+26 სართულის გეგმა
ნიშნული +88.200

ფაილი	ფორმატი
A-100	A-100
ფორმატი	მასშტაბი
A1	1:100
რიცხვი	ეტაპი / რევიზია
13.01.2020	SD / 00

პროექტის ნომერი 00000000

A1 (1:100)

sakadastro sazRvari

1 2 3 4 5 6

ა ბ გ დ ე ზ

7.100 5.800 8.800 34.600 5.800 7.100

6.700 6.600 7.000 34.000

ბინა 5105 ად. ბინა №77-01 მფლობელობის ფორმა სამ-ე ფმ-3

ბინა 5105 ად. ბინა №77-02 მფლობელობის ფორმა სამ-ე ფმ-3

16.8 m² 5.4 m² 6.9 m² 7.5 m² 31.9 m² 43.4 m² 43.4 m² 112.8 m² 49.2 m² 6.7 m² 112.7 m² 49.2 m² 1.700 1.800 6.8 m² 1.800 1.450 1.450 6.000 min 9.000 4.0 m² 46.5 m² 11.0 m² 18.7 m² 21.6 m² 18.7 m² 46.5 m² 11.0 m² 4.9 m² 1.800 1.850 1.850 2.800 1.450 1.450 1.800 11.2 m² 49.2 m² 1.800 134.7 m² 1.700 49.2 m² 112.8 m² 43.4 m² 11.2 m² 43.4 m² 113.5 m² 39.0 m² 7.5 m² 6.8 m² 4.6 m² 22.8 m²

FFL+91.500 SSL+91.400

min 9.000 17.346min 49.000=16593

ბინა 5105 ად. ბინა №27-01 მფლობელობის ფორმა სამ-ე ფმ-3

ბინა 5105 ად. ბინა №27-02 მფლობელობის ფორმა სამ-ე ფმ-3

ბინა 5105 ად. ბინა №27-03 მფლობელობის ფორმა სამ-ე ფმ-3

ბინა 5105 ად. ბინა №27-04 მფლობელობის ფორმა სამ-ე ფმ-3

ბინა 5105 ად. ბინა №27-05 მფლობელობის ფორმა სამ-ე ფმ-3

ბინა 5105 ად. ბინა №27-06 მფლობელობის ფორმა სამ-ე ფმ-3

ბინა 5105 ად. ბინა №27-07 მფლობელობის ფორმა სამ-ე ფმ-3

ბინა 5105 ად. ბინა №27-08 მფლობელობის ფორმა სამ-ე ფმ-3

ბინა 5105 ად. ბინა №27-09 მფლობელობის ფორმა სამ-ე ფმ-3

ბინა 5105 ად. ბინა №27-10 მფლობელობის ფორმა სამ-ე ფმ-3

ამ პროექტის საავტორო უფლებები ეკუთვნის შპს „არქიტექტორ ლენდ მარა პროექტები“-ს. პროექტის სრული ან ნაწილობრივი გამოყენება, კოპირება ან გავრცელება მხოლოდ ავტორების წერილობითი ნებართვით შეიძლება.

პროექტი

მრავალფუნქციური კომპლექსი პრინცესა, გორგასლის შესახვევი №5

დამკვეთი

შ.პ.ს სისტემებ

ვაკე-საბურთალოს რაიონი, ქ. თბილისი, ვაკის ტერიტორიული ერთეული, სისტემების ქუჩა №30, ტელ.: +995 555 00 00 00

ადგილმდებარეობა

საორიენტაციო გეგმა

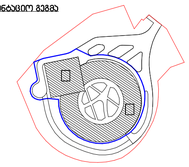

ლეგენდა

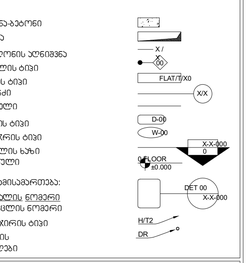

ფილა 1260.2 მ²
აივანი 209.6 / 3 = 69.9 მ²
J2 =1260.2+69.9= 1330.1 მ²

პროექტის ავტორი

ლენდ მარა პროექტები
არქიტექტორ მარა და დიზაინერ
ვაკე-საბურთალოს I ადმინისტრაციული ერთეული, ქ. თბილისი, 0183, ქუჩა №116, ტელ.: +032 2 22 00 88

პოზიცია	სახელი	ხელმოწერა
დირექტორი	ნათენა ჯიჯავაძე	
არქიტექტორი	ნინო ფრანგიშვილი	
დახახა	სანდრო თამაშვილი	
მეამორვა	ირაკლი ჩირაძე	

ნახაზი

+27 სართულის გეგმა
ნიშნული +91.500

ფაილი	ფერადები
A-100	A-100
ფორმატი	მასშტაბი
A1	1:100
რიცხვი	ეტაპი / რევიზია
13.01.2020	SD / 00

პროექტის ნომერი: 00000000

A1 (1:100)

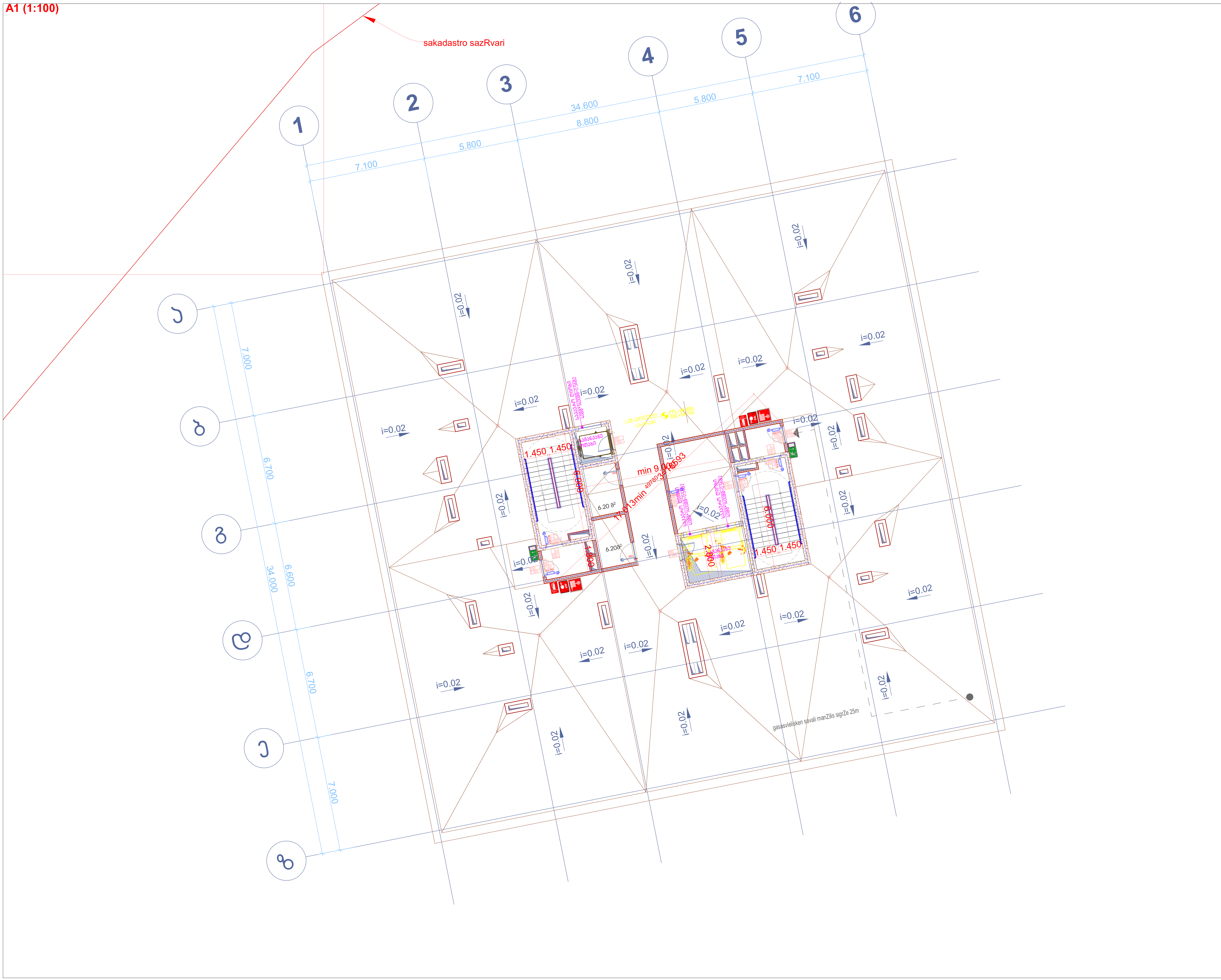

პროექტი

მრავალფუნქციური კომპლექსი
კრწანისი, გორგასლის შესახვევი №5

დამკვეთი

შ.პ.ს სისტემნეტ

ანა პოლიტკოვსკაიას ქ. №41, ვაკე-საბურთალოს რაიონი,

სყსტემნეტ@სყსტემნეტ.გე

თბილისი, საქართველო

საორიენტაციო გეგმა

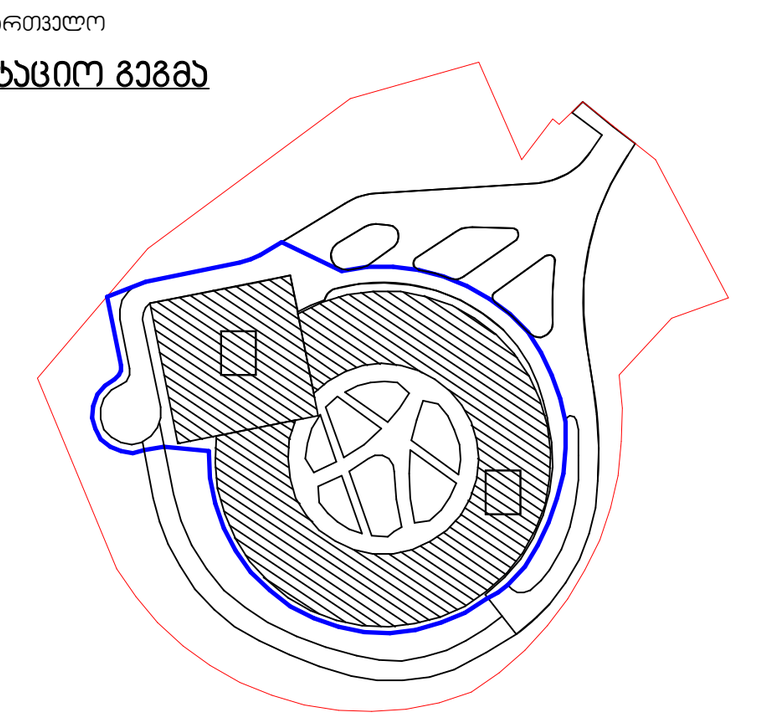

აღნიშვნები

რკინა-ბეტონი	
შახტა	
კოლონის აღნიშვნა	X / X
კედლის ტიპი	00
ბინის ტიპი	FLAT/T/X0
ღერძი	X/X
რიგელი	
კარის ტიპი	D-00
ფანჯრის ტიპი	W-00
ჭრილის ხაზი	X-X-000 0
ნიშნული	0 FLOOR ±0.000
გადამისამართება: დეტალის ნომერი ფურცლის ნომერი	DET 00 X-X-000
მოაჯირის ტიპი	H/T2
წყლის მიმღები	DR

პროექტის ავტორი

ლენდ მარკ პროჯექტი
არქიტექტურა და დიზაინი

ვაჟა-ფშაველას II კვარტალი № 11ბ, 6283, თბილისი, საქართველო
არცჰიტეცტურე@ლანდმარკპროჯეცტ.ცომ
+032 2 22 00 88

პოზიცია	სახელი	ხელმოწერა
დირექტორი	ხათუნა კიკვაძე	[signature]
არქიტექტორი	ნინო ფრანგიშვილი	[signature]
დახაზა	სანდრო თაბუკაშვილი	[signature]
შეამოწმა	ირაკლი ჩირაძე	[signature]

ნახაზი

სახურავის გეგმა
ნიშნული +94.800

ფაილი A-100	ფურცელი A-100
ფორმატი A1	მასშტაბი 1:100

რიცხვი	ეტაპი	რევიზია
13.01.2020	SD	00

პროექტის ნომერი 00000000