ქ. თბილისი

მაღაზიის

მშენებლობის ორგანიზაციის პროექტი

შემსრულებელი დ.ხიზანიშვილი

SPACE DESIGN

შპს „სფეის დიზაინი"
საქართველო.
კოტე მახარაძის 1
ტელ: 599 62 07 27

ქ.თბილისი 2022 წ.

ქ. თბილისი (ს/კ: 01.72.14.011.383

მაღაზიის

მშენებლობის ორგანიზაციის პროექტი

სამუშაოთა ორგანიზაციის პროექტის შედგენას საფუძვლად დაედო არქიტექტურული პროექტი, საკადასტრო რუკა და ამონაწერი საჯარო რეესტრიდან. ტერიტორიის დათვალიერება და შესწავლა. საპროექტო ტერიტორიაზე სამანქანო მისასვლელი გზა ქვარელი-მუკუზანის გზის მხრიდანაა წარმოდგენილი სამუშაოთა წარმართვისა და ორგანიზაციის გეგმაზე.

სამშენებლო სამუშაოები წარიმართოს ძირითადად ხელით და ელექტრო საწევრელას დახმარებით.

შბანი ხასიათდება შემდეგი კლიმატური და სეისმური ფაქტორებით: ქარის დაწოლა - 45 კგ.მ/მ²; თოვლი საფარის წონა - 50კგ.მ/მ²; სამშენებლო მექანიზმების ნუსხა მოქვანილია ცხრილში მომდევნო შურცელზე. სამუშაოთა წარმოების დროს აუცილებელიაშრომის უსაფრთხოების წესების დაცვა, აბრეთვე შენობის მშენებლობის დროს სელიტებურ ზონაში
მტვრის გაფანტვისგან დამცავი ღონისძიებების უზრუნველყოფა.

სამუშაოების დაწყებამდე ტერიტორია უნდა დაიკვალოს წითელი ხაზების ფარგლებში. საპროექტო შენობა უნდა მიეგას წითელ ხაზებს.

სამშენებლო სამუშაოები იწყება: ტერიტორიის დაკვალვით, შენობის და აუზის ქვაბულის ამოღებით, საძირკვლის მოწყობით, ნულოვანი ციკლის დასრულებით, საპროექტო შენობის მონოლითური ტკინა-ბეტონის კარკასის მონტაჟით, შენობის გადახურვის ფილისა და მასში იზოლაციის მოწყობით, კედლების ბლოკით შეკვრით, კარ-ფანჯრების მონტაჟით, შენობის შიდა და გარე კედლების ლესვით. სამშენებლო სამუშაოები სრულდება ტერიტორიის დასუფთავებითდა კეთილმოწყობით.

აღნიშნული სამუშაოების ხანგრძლივობა მითითებულია მშენებლობის კალენდარულ გრაფიკში.სამუშაოები აუცილებელია წარიმართოს საავტორო ზედამხედველობის ქვეშ. სამშენებლო სამუშაობზე დამკვეთის მიერ დადგენილია გეგმიური ხანგრძლივობა 12 თვის პერიოდი.

SPACE DESIGN
შპს „სფეის დიზაინი"
საქართველო.
კოტე მახარაძის 1
ტელ: 599 62 07 27

შენობის დასაშლელ სამუშაოთა წარმოების პროექტის შესადგენი ნორმატივები

2.1 СНиП 3.01.01-85 ,,Оригинализация строительного производства'' М.,1989

2.2 СНиП-4-80 ,,Техника безопасности на строительстве '' М., 1981

2.3 Справочник инженера строителя, М., 1989

2.4 Строительные стреловые самоходные краны, М., 1984

2.5 კრებული სამახსოვრო "სამშენებლო წარმოების ნორმები და წესები", ამონაწერი სამშენებლო ნორმებიდან და წესებიდან, თბ., 1987

2.6 მშენებლობის ორგანიზაციის პროექტში მომუშავეთა შორის უსაფრთხოების და სანიტარულ ჰიგიენური მომსახურეობის საკითხებზე მთავარ წყაროდ წარმოდგენილია საამშენებლო ნორმების საქარტველოს მავრობის №41 დადგენილების კუნქტი №200ს მიხედვით.

SPACE DESIGN
შპს „სფეის დიზაინი"
საქართველო.
კოტე მახარაძის 1
ტელ: 599 62 07 27

ობიექტის დახასიათება

შენობის მართკუთხედის ფორმისაა სხვადასხვა ზომებით. საპროექტო შენობა წარმოდგენილია 2 სართულით, მონოლითური რკინა-ბეტონის კარკასით. საძირკველი ფილა, კედლების შევსება ხდება ოცდაათიანი საკედლე ბლოკით. გადახურვა ბრტყელი მონოლითური რკინა-ბეტონის.

მშენებლობის ხანგრძლივობის შესახებ

შენობის მშენებლობა დამკვეთის მიერ განსაზღვრულია 12 თვის ვადაში, რაც არის გაწერილი და გათვალისწინებული მშენებლობის კალენდარულ გრაფიკში.

ბეგმიურად დადგენილი ხანგრძლივობის დაცვა შენობის მშენებლობაზე 12 თვის პერიოდში შესაძლებელია უწყვეტი ფინანსირების შემთხვევაში, რასაც ხელი უნდა შეუწყოს ქ.თბილისის რბილმა და ზომიერმა კლიმატურმა პირობებმაც. სამუშაოთა შესრულების ვადების დაცვა უწყვეტ ფინანსირებაზეა დამოკიდებული, რაც უნდა გაიტვალისწინოს დამკვეთმა. იმის გამო რომ საპროექტო შენობის მიმდებარედ არის განთავსებული არსებული შენობა, მისი დემონტაჟის შემდგომ მოხდება ახალი შენობის მშენებლობა.

SPACE DESIGN
შპს „სფეის დიზაინი"
საქართველო.
კოტე მახარაძის 1
ტელ: 599 62 07 27

სამშენებლო მანქანამექანიზმების, ფნადგარებისა და ინსტრუმენტების ჩამონათვალი

№	დასახელება	მარკა	რაოდენ. ცალი
1	2	3	4
1	თვითმცლელიძარიანი და სპეც დანიშნულებისავტოტრანსპორტი	სხვადასხვა	2
2	სამშენებლო ტვირთის გადასატანად გადასატანი კომპრესორი	სო-48	1
3	ელექტროშესადუღებელი საჭრელი აგრეგატი	კომპ.	1
4	ავტოკენური შედუღების და ჭრის აპარატი	კომპ. პკუ-35	1
5	ბეტონის ტუმბო	-	1
6	ლითონის სახარაჩო სექციები 100 მ2 ფართობისათვის	კომპ.	1
7	ელექტრო საწეველა	-	1
8	ხელის ელექტრო პნევმატური ჩაქუჩი	კომპ.	2

SPACE DESIGN
შპს „სფეის დიზაინი"
საქართველო.
კოტე მახარაძის 1
ტელ: 599 62 07 27

მომუშავეთა შორის უსაფრთხოების წესების დაცვის თაობაზე

მომუშავეთა შრომის უსაფრთხოების პირობების დაცვა შენობათა დაშლის ცალკეულ ეტაპებზე აუცილებელია სნ და წ III -4-80* " უსაფრთხოების ტექნიკა მშენებლობაზე" და სხვა ნორმატიულ-საკანონმდებლო დოკუმენტების შესაბამისობით. მათგან ყურადღებას ვამახვილებთ შემდეგზე:

13.1 სამუშაო ადგილები მუშაობის პირობებისა და ტექნოლოგიურობის გათვალისწინებით უზრუნველყოფილი უნდა იყოს კოლექტიური დაცვისა და სიგნალიზაციის საშუალებით.

13.2 ელექტრო უსაფრთხოების წესები ჩამოყალიბებულია სახელმწიფო სტანდარტში. 12.013-88 ელექტრო კარადა ყოველთვის უნდა იყოს ჩაკეტილ მდგომარეობაში. ელექტროკაბელები, ელექტროსადენები და ელექტრომოწყობილობები კი იზოლირებული. გაშიშვლებული სადენების გამოყენება აკრძალულია.

13.3 ამწეების მუშაობის პერიოდში დაუშვებელია უცხო პირთა, ასევე დაშლის ოპერაციებში დაუსაქმებელ მუშა-მომსახურეთა ყოფნა სამშენებლო გენგეგმაზე შემოფარგლული ამწეთა მოქმედების სახიფათო ზონის ფარგლებში. ასეთი ზონები სცილდება შემოღობილი ტერიტორიის ფარგლებსაც, რის გამოც აუცილებელია შემზღუდავი ღონისძიებების განხორციელება: იკრძალება ისრის ტრიალი დასაშლელი შენობის გარეთ; აშლილი კონსტრუქციის ჩამოშვება უნდა განხორციელდეს შენობის ვერტიკალის გასწვრივ მათი ავტო-სანტრანსპორტო საშუალებებში პირდაპირი ჩატვირთვით; კონსტრუქციიდან მარყუჟების ჩახსნაზე გამოყოფილი მუშები შორიდან ხელმძღვანელობენ ჩამოშვების პროცესს; შემდეგ უახლოვდებიან მანქანებს და ასრულებენ მათ მანქანებში ჩატვირთვას უსაფრთხოების წესების დაცვითა და მარყუჟების შეხსნით.

იკრძალება ამწის ისარზე ჩამოკიდებული თვირთით ისრის შემობრუნება მოედნისა და ქუჩის მხერეს, ცხადია ისრის ტრიალიც ღერძის გარშემო.

აუცილებელია დროებით ღობეებზე გაიკრას ამწის მოქმედების სახიფათო ზონების აღნიშნული ფირნიშები ღობის გარეთა რადიუსების მითითებით მეტრებში. ღამის პერიოდებში უსაფრთხოების ზონის არმნიშვნელი ფირნიშები აუცილებელია განათდეს.

სამუშაოთა უწყვეტობისა და ტექნოლოგიურობის, აბრეთვე შრომის უსაფრთხოების უზრუნველყოფად აუცილებელია მშენებლობის ცხრილში მოცემული და ჩვენს მიერ რეკომენდირებული მანქანა-მექანიზმებით, ინსტრუმენტებითა და დანადგარ-სამარჯვეებით აღჭურვა. ცხადია შესაძლებელია მათი შეცვლაც უფრო თანამედროვეთი.

SPACE DESIGN
შპს „სფეის დიზაინი"
საქართველო.
კოტე მახარაძის 1
ტელ: 599 62 07 27

დაშლითი ოპერაციებში დასაქმებული მუშაკები დაცული უნდა იყვნენ თავის დამცავი ჩაფხუტებით (კასკებით).

დაუშვებელია მანქანების, ხელსაწყოებისა და მოწყობილობების დატოვება ჩართულ მდგომარეობაში ზედამხედველობის გარეშე. ცხადია მათი ტექნიკური მომსახურეობაც უნდა მოხდეს ძრავის გამორთვის შემდეგ.

ლითონის ელემენტების ჩაჭრას ელექტრო ან აიროვანი აპარატებით ქვედა იარუსებზე 5 მეტრის რადიუსი ფართობები უნდა გავანთავისუფლოთ წვადი მასალებისგან, ხოლო 10 მეტრის რადიუსში ასაფეთქებელი (მაგალითად შანგბადის ბალონები) მასალებისგან.

დასაშლელ სამუსაოებზე დასაქმებულმა ყველა მუშაკმა (როგორც მუშამ, ასევე მოსამსახურემ) უნდა შეისწავლოს შრომის უსაფრთხოების წესები, გაიაროს ინსტრუქტაჟი, ჩააბაროს გამოცდა სპეციალურ ჟურნალში ხელმოწერების დაფიქსირებით.

SPACE DESIGN
შპს „სფეის დიზაინი"
საქართველო.
კოტე მახარაძის 1
ტელ: 599 62 07 27

ბუნების დაცვითი და ჰაერის დაბინძურების საწინააღმდეგო ღონისძიებები

შენობა მდებარეობს ქალაქ თბილისის განაშენიანებაში. აღნიშნულის გამო აუცილებელია შენობის მშენებლობის პერიოდში შემდეგი ღონისძიებების დაცვა.

გარემოს დაცვის სამსახურის ნებართვის გარეშე იკრძალება მრავალწლიანი ხეების და ნარგავების მოჭრა, ამოძირკვა ან გადადგურება.

მონოლითური რკინა-ბეტონის, კედლების, ტიხრების, იატაკის მსენებლობის პროცესში მოსალოდნელია მტვრის გაფანტვა გარე სივრცეში, რის გამოც შენობას უნდა ჩამოეფაროს ფარდა ანდა სამუშაოები განხორციელდეს დახურულ სივრცეში ვენტილაციის მოწყობით.

იკრძალება სამშენებლო ნაგვისა და ნარჩენების ღია წესით გადატანა და ჩამოყრა. სასურველია სამშენებლო ნაგვის პირდაპირ თითმცლელი მანქანების ძარებში ჩაყრა. დიდი ზომის სამშენებლო ნარჩენები ან მოხსნილი ნაკეთობები უნდა ჩავუშვათ ამწის საშუალებით. აქაც სასურველია მაშინვე მოხდეს მათი ავტომანქანების ძარებში ჩატვირთვა ან ნაგავსაყრელზე ან დამკვეთის მიერ მითითებულ ადგილზე მიტანა შესაბამისი სამსახურებთან შეთანხმების შემდეგ.

დაუშვებელია არსებული საკანალიზაციო ჭების დანაგვიანება სამშენებლო ნარჩენებით.

ასევე დაუშვებელია ამოსახაპი ორმოების მოწყობა. ინვენტარული საყოფაცხოვრებო ვაგონებიდან საკანალიზაციო ჩადინება უნდა მოეწყოს უშუალოდ საძალაძო საკანალიზაციო ჭებში. ბენგებმაზე მათ მოსაწყობად მითითებული ადგილები შესაძლებელია შეიცვალოს საკანალიზაციო ჭების სიახლოვეს მათი განთავსებით ამწეთა მოქმედების სახიფათო ძონების საძღვრების გათვალისწინებით. სამშენებლო ნაგვის ტრანსპორტირება ფხვიერ მდგომარეობაში რეკომენდირებული არ არის. ავტომანქანების ძარებში ჩატვითვის შემდეგ მათი ზედაპირი დაინამოს.

SPACE DESIGN

შპს „სფეის დიზაინი"
საქართველო.
კოტე მახარაძის 1
ტელ: 599 62 07 27

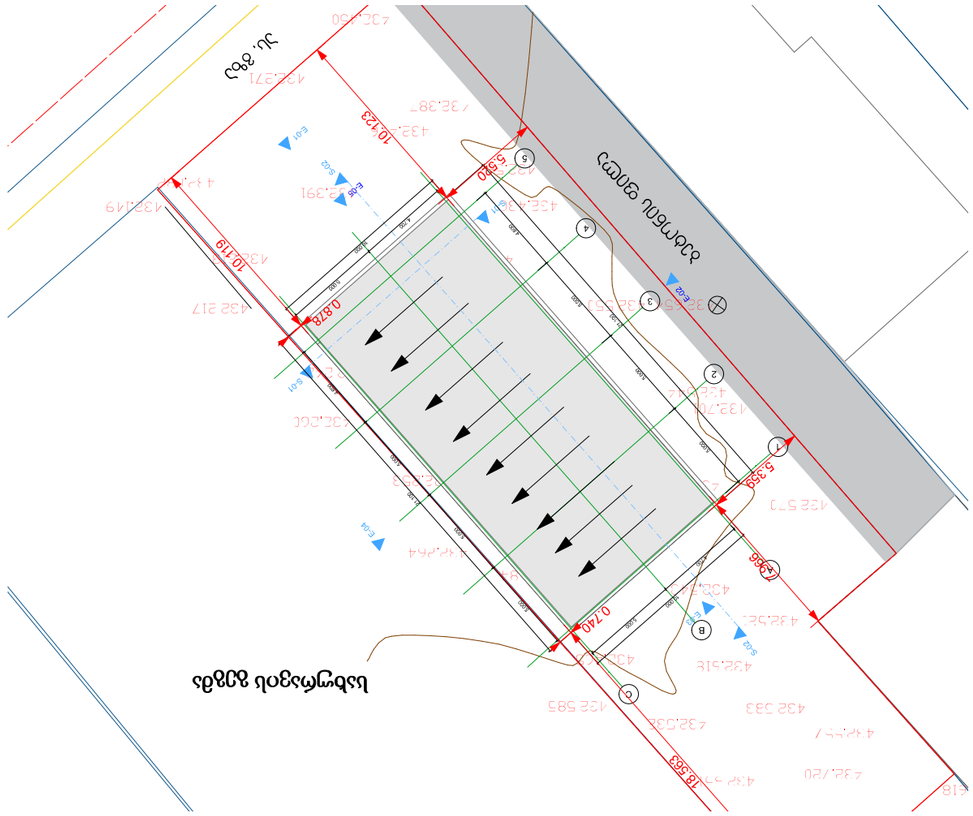

ситуационный план

Масштаб	1:500

Стадия	Лист
П	1

Главный архитектор проекта	Ахмедов Ф.Ф.
Главный инженер проекта	Ахмедов Ф.Ф.
Разработал	Ахмедов Ф.Ф.

ЗАО "ЦЕНТР ЭКОЛОГИИ"
Благоустройство, дворовая площадка для выгула собак №1
Благоустройство территории

Заказчик	Администрация Ленинского района
Объект	г. Симферополь

Условные обозначения

- Граница земельного участка
- Граница благоустройства
- Граница земельного участка, в отношении которого подготовлена документация по планировке территории

Главный архитектор проекта	Ахмедов Ф.Ф.
Главный инженер проекта	Ахмедов Ф.Ф.
Разработал	Ахмедов Ф.Ф.

ЗАО "ЦЕНТР ЭКОЛОГИИ"
Благоустройство, дворовая площадка для выгула собак №1
Благоустройство территории

Заказчик	Администрация Ленинского района
Объект	г. Симферополь

Условные обозначения

- Граница земельного участка
- Граница благоустройства
- Граница земельного участка, в отношении которого подготовлена документация по планировке территории

ситуационный план

Масштаб	1:500

Стадия	Лист
П	1

SPACE DESIGN

ЗАО "ЦЕНТР ЭКОЛОГИИ"
г. Симферополь
ул. Зеленая
тел.: 01723 40113 83

Чертеж А-2 ситуационный план
2022 год

ЗАО "ЦЕНТР ЭКОЛОГИИ"
г. Симферополь
ул. Зеленая
тел.: 01723 40113 83

Чертеж А-2 ситуационный план
2022 год

ჭრილი 1-4 ღერძებზე

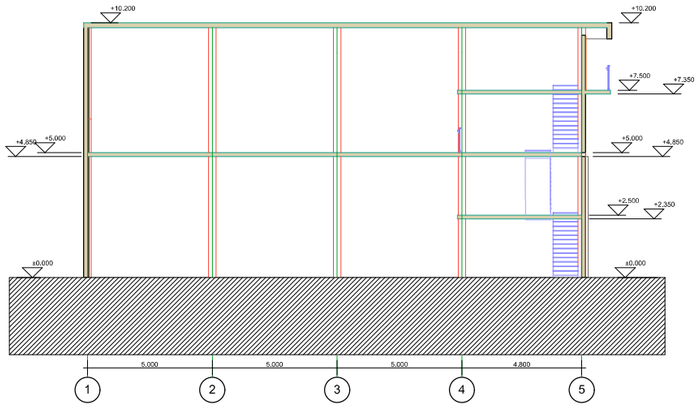

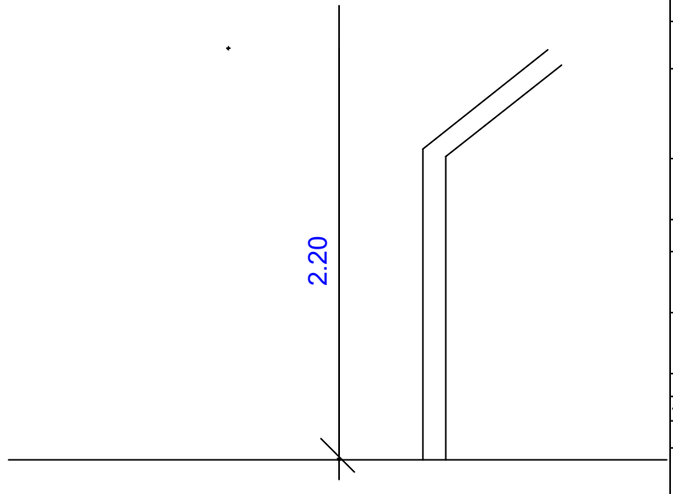

SPACE
DESIGN

ფორმატი A-2	თბილისი 2022 წელი

ექსპლიკაცია

1. საპროექტო ობიექტი
2. ვერტიკალური საწვეველა
3. ღობე
4. ჭიშკარი
5. ბეტონმრევი

საპროექტო შენობა

დროებითი ღობე

ვერტიკალური საწვეველა

ჭიშკარი

დამკვეთი	მისამართი
შპს მირა	ქ. თბილისი ს/კ: 01.72.14.011.383
შეთანხმებულია დამკვეთთან	ხელმოწერა

პროექტის სახელწოდება

აუზი და დამხმარე შენობა-ნაგებობა

შპს "სფეის დიზაინ"
საქართველო, ქობულეთი კოტე მახარაძის №1

დირექტორი	დ.ხიზანიშვილი	
არქიტექტორი	მ.ხიზანიშვილი	

სტადია

მშენებლობის ორგანიზაცია

| № | სამუშაოთა ჩამონათვალი | დღე | I წელი | | |