ჭრილი 1-1

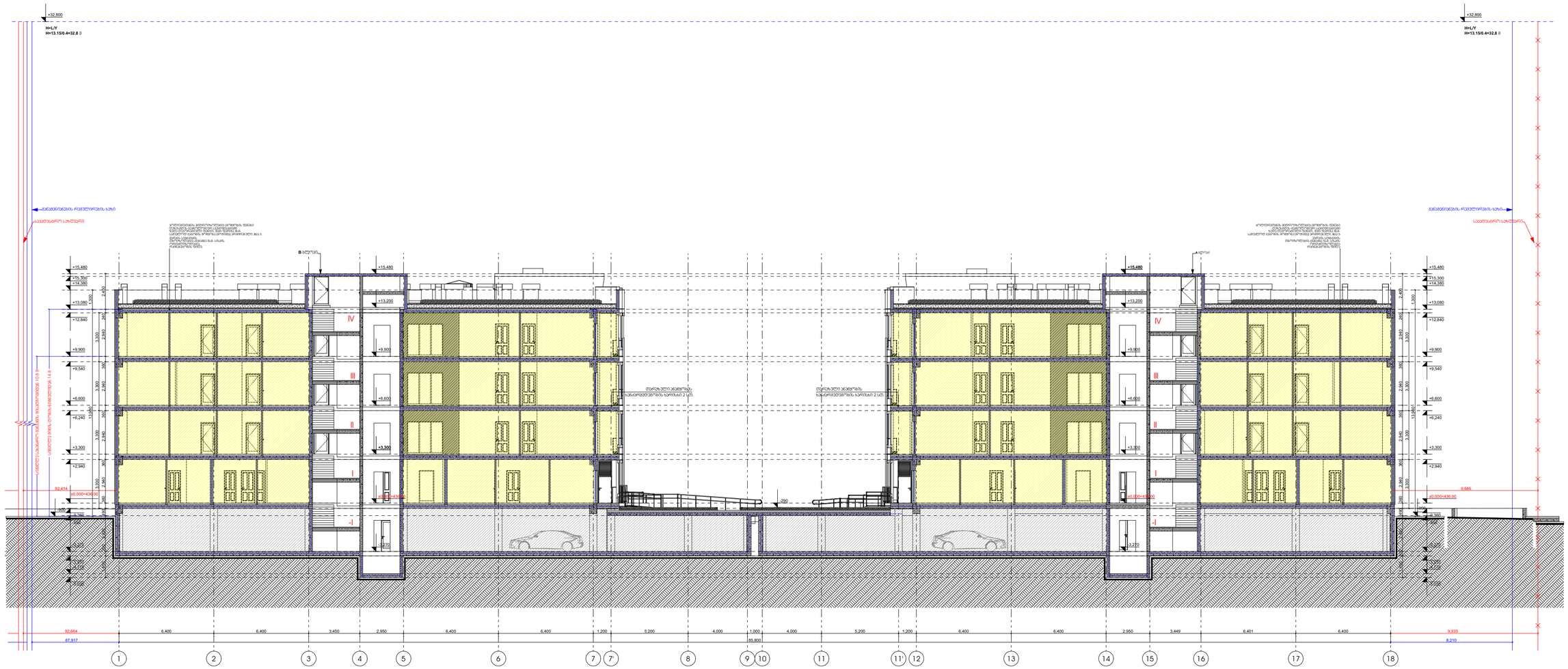

პირობითი ნიშნები:	შენიშვნები:	ექსპლიკაცია
საპროექტო საზღვარი 0.00 არქიტექტურული ნიშნული ჭრილის ხაზი სტრუქტურული ანაწყობი აუცილებლის ხანძარმედეგობის ხარისხი 2სთ გაანგარიშების რეგულირების ხაზი ბეტონის კედელი სველწვრეგელი ჯგუფი (სც) სასაწყობე ჯგუფი (სწ)	1. ნახაზზე ზომები მოცემულია მილიმეტრებში 2. ნახაზის ყველა ცვლილება მშენებლობისას მეთანხმებული უნდა იყოს პროექტთან	

ობიექტის მისამართი და საპროექტო ჯოდი, **A** ბლოკი და **B** ბლოკი					თბილისი 2022 წ
ქ. თბილისი, დიდგმის სასწავლო-საცდელი მეურნეობა ს.ს. 01.72.14.008.293					სტადია: მარაა: ფარცელი პროექტი
დაკვეთა № ---	ფორმატი A2	თანამდებობა	გვარი	ხელმოწერა	მასშტაბი 1:200 — თარიღი 03ნისი,2022
დამკვეთი		დირექტორი	ზ. აბესაძე		საპროექტო ჯგუფი — მისამართი
		პრ. ხელმძღვანელი	ზ. აბესაძე		
შპს „რივერსაიდ დიდღომი“ ს/კ 405218107		დამამუშავა	თ.ჯაფარიძე ლ.ჯინჭარაძე მ.ჯუმბაძე		ქ. თბილისი დ.თავხელიძის 1ა ს/კ 01.14.03.039.063 ტელ: 595 44 20 20 www.archarea.ge
		შემოწმა	ნ.ალფაიძე ნ.ცხადაძე		

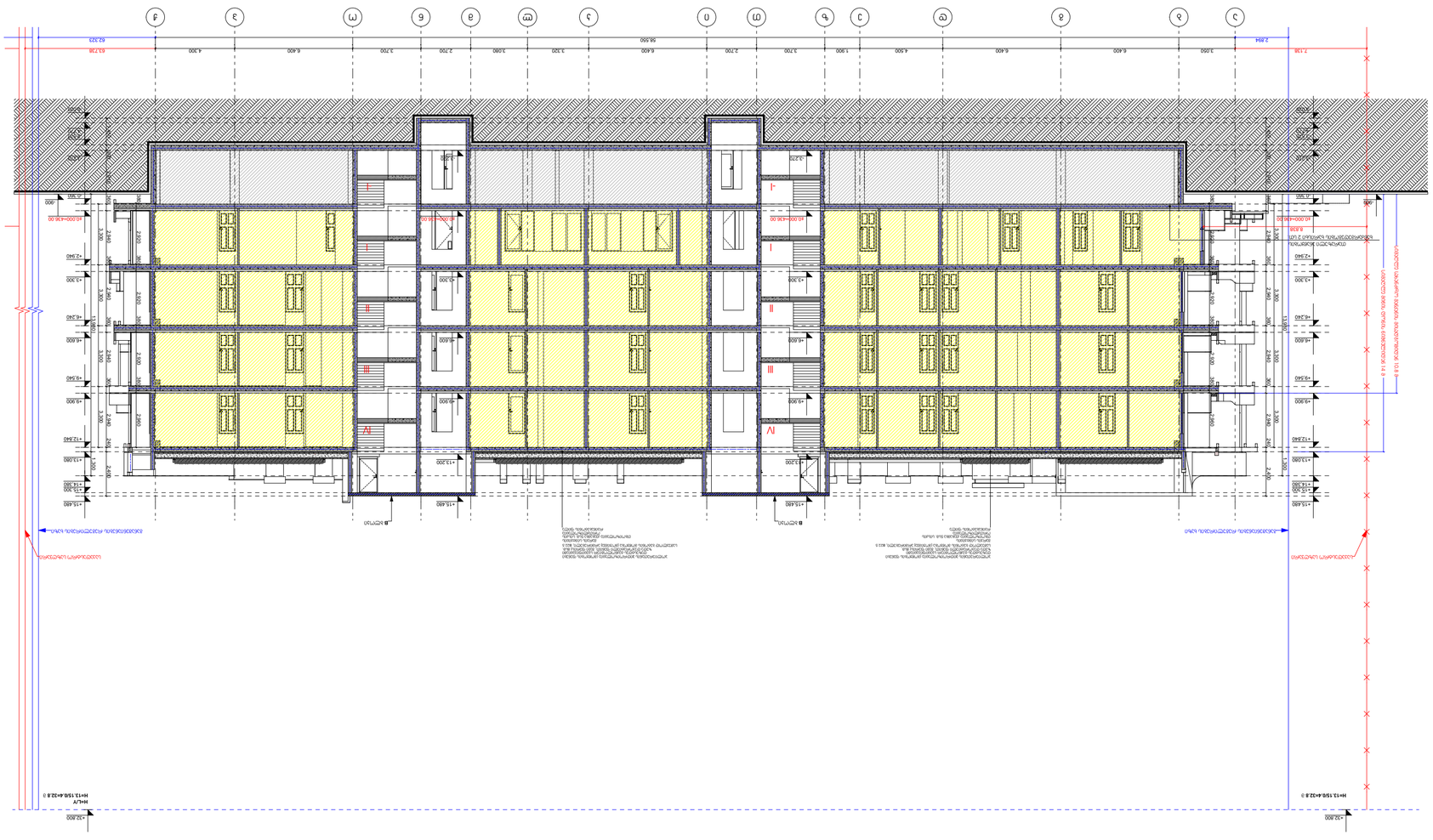

ჭრილი 2-2

ავტორი	გიორგი ფოფხაძე	მშენებლობის ადმინისტრაციული და ტექნიკური ზედამხედველობის განხორციელება ა. ფოფხაძის ქუჩის ბინათმშენებლობითი კომპლექსის მშენებლობაზე	
შემოწმდა			
		ა. ფოფხაძის ქუჩის ბინათმშენებლობითი კომპლექსის მშენებლობა	
		ა. ფოფხაძის ქუჩა №13, ბათუმი, აჭარის ა/რ, საქართველო	
		ჭრილი 2-2	
		სამუშაო პროექტი	
		1:200	03.2022

ბათუმის მუნიციპალიტეტის მერია
ქ. ბათუმი, ა. წერეთლის ქუჩა №13
ტელ: 595 44 20 20
www.archarea.ge

ჭრილი 3-3

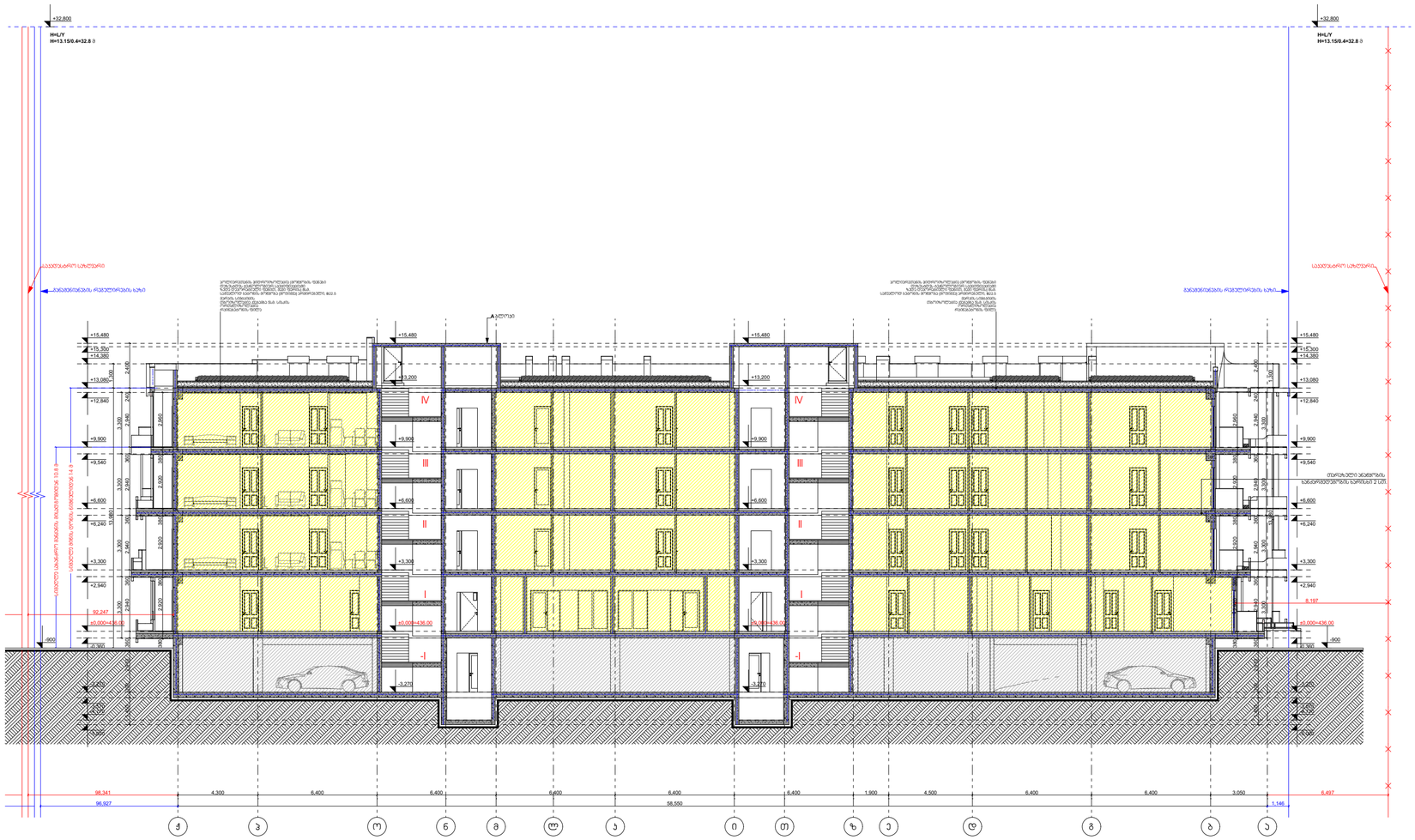

ჰორიზონტი ნიშნები:	შენიშვნები:	ექსპლიკაცია
საპროექტო საზღვარი 0.00 არქიტექტურული ნიშნული ჭრილის ხაზი ბეტონის კედელი საცხოვრებელი ხმეფი (ს8) სასაწყობე ხმეფი (ს6) სტრუქტურული ანაწყობი კედლის ხანძარმედეგობის ხარისხი 2სთ განათენიების რეგულირების ხაზი	1. ნახაზზე ზომები მოცემულია მილიმეტრებში 2. ნახაზის ყველა ცვლილება მშენებლობისას შეთანხმებული უნდა იყოს ავტორთან	

ობიექტის მისამართი და საკადასტრო კოდი, **A** ბლოკი და **B** ბლოკი						თბილისი 2022 წ
ქ. თბილისი, დიღმის სასწავლო-საცდელი მეურნეობა ს.კ. 01.72.14.008.293					სტადია	მარკა	ფურცელი
					პროექტი		
დაკვეთა № ---	ფორმატი A2	თანამდებობა	გვარი	ხელმოწერა	მასშტაბი 1:200	თარიღი 03ნისი,2022	
დამკვეთი		დირექტორი	ზ. პაპლაძე		საპროექტო ჯგუფი	მისამართი	
		პრ. ავტორი	ზ. პაპლაძე		ქ. თბილისი დ.თავხელიძის 13 ს/ნ 01.14.03.039.063 ტელ: 595 44 20 20 www.archarea.ge		
შპს „რივერსაიდ დიღომი“ ს/ნ 405218107		დაამოწმა	თ.ჯვრიაძე თ.მენაღარიშვილი თ.ქარელი				
		შეამოწმა	ნ.ალფაიძე ნ.ცხადაია				

ЗОНИРОВОЧНЫЙ ПЛАН:

- Границы земельного участка
- 0.00 Зонирование блокировки
- Ограничительная линия застройки
- Линия максимальной застройки 2 этаж
- Линия максимальной застройки (цоколь)
- Линия максимальной застройки (подземный)

ВЕДОМОСТЬ:

1. Благоустройство территории выполнить согласно генплану
2. Благоустройство территории выполнить согласно ландшафтному дизайну

ЭКСПЛИКАЦИЯ:

Земельный участок	0.3 га
Площадь застройки	2107 м²
Общая площадь	6086 м²
Этажность	4 этажа
Количество квартир	72

ПРИМЕЧАНИЕ:

1. Все размеры даны в мм, если не указано иное.
2. Отметки даны в метрах.
3. Перед началом работ проверить все размеры на месте.

Изм.	Кол.уч.	Лист	№ док.	Подпись	Дата
Разработал					
Проверил					
Н. контр.					
ГИП					

Многоквартирный жилой дом с подземной автостоянкой по ул. Ленина, 7 в г. Ахтырка

Стадия: Р | Лист: 1 | Листов: 1

Генеральный план. Ситуационный план

Масштаб 1:200

ООО «Архитектурная мастерская «Ахтырка»

г. Ахтырка, ул. Ленина, 13, оф. 5

тел.: 0 (3456) 7-12-34

e-mail: info@arkhtyrka.ua

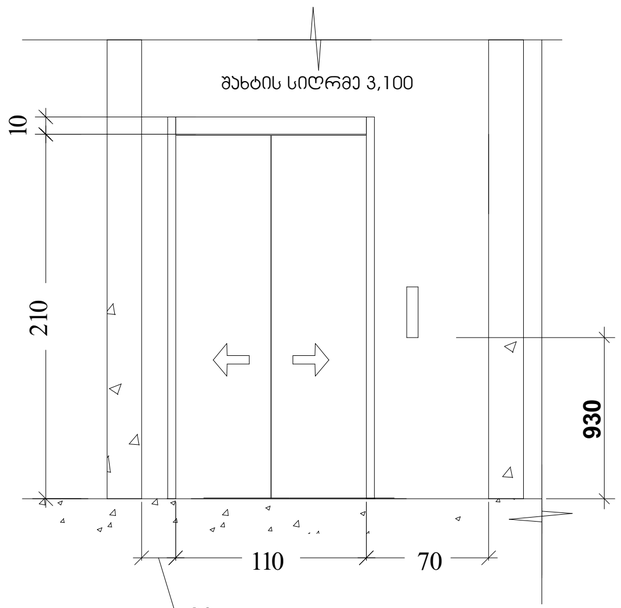

მაშტაბი 1:50

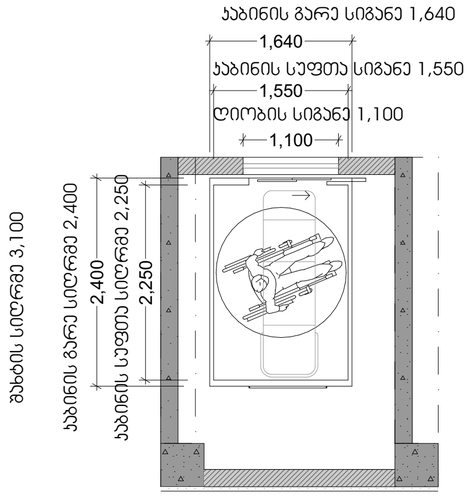

მაშტაბი 1:50

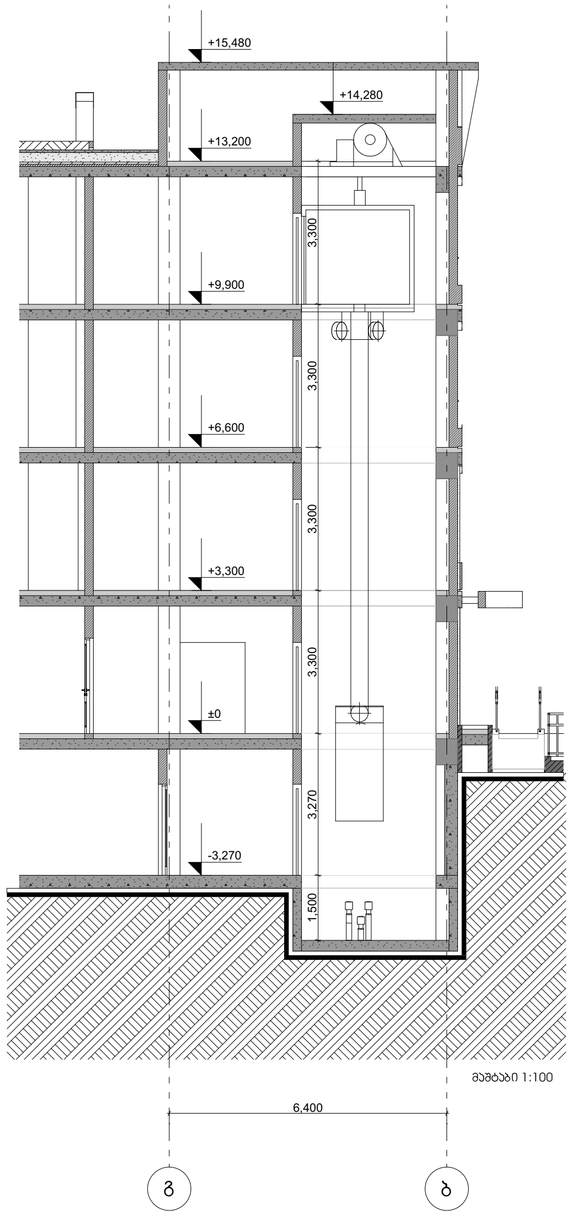

მაშტაბი 1:100

ლიფტის ტექნიკური მახასიათებლები

ლიფტის შახტის გაბარიტები 2500X3100
ლიფტის კაბინის შიდა გაბარიტები 2250X1550
ლიფტის კარის სუფთა სიგანე 1100
ლიფტის კარის ცეცხლმედეგობა 90წთ
ლიფტის მოძრაობის სიჩქარე 1.75 მ/წმ
ლიფტის ტვირთამწეობა 1275 კგ(17კაცი)

შენიშვნები:

შენობაში გამოყენებულია 408-ე ქვეთავის
შესაბამისი შეზუდული გამოყენების ლიფტი

-ლიფტი შესაბამისობაში იქნება **ASME A17.1/CSA B44** სტანდარტებთან.

-ლიფტი გამოსაძახებელი ღილაკები და ჯლავიშები
შესაბამისობაში იქნება 407.2.1 ქვეთავთან

-ფოიეს სიგნალები შესაბამისობაში იქნება 407.2 ქვეთავთან

-ლიფტის შახტებთან განთავსებული ნიშნები
შესაბამისობაში იქნება 407.2.3 ქვეთავთან

-ლიფტის კაბინის ბალანსირება შესაბამისობაში
იქნება 407.4.4-ე ქვეთავთან

-ლიფტის კაბინის განათება შესაბამისობაში იქნება 407.4.5-ე ქვეთავთან.

-ლიფტის კაბინის სამართავები შესაბამისობაში იქნება 407.4.6-ე ქვეთავთან
მართვის პანელები განთავსდება გვერდითა კედლის ცენტრში.

-კაბინის სამართავების აღნიშვნები და მითითებები
შესაბამისობაში იქნება 407.4.7-2 ქვეთავთან

-კაბინის მოეწყობა 407.4.10-ე ქვეთავის შესაბამისი
საევარიო სიგნალიზაციის მექანიზმები

პირობითი ნიშნები:	შენიშვნები:	ექსპლიკაცია
საპროექტო საზღვარი 0.00 არქიტექტურული ნიშნული ჭრილის ხაზი ბეტონის კედელი საცხოვრებელი ზბეფი (სბ) სასაწყობე ზბეფი (სწ) სტრუქტურული ანაწყობი კედლის ხანძარმედეგობის ხარისხი EI-60 მანიშნებლების რეგულირების ხაზი	1. ნახაზზე ზომები მოცემულია მილიმეტრებში 2. ნახაზის ყველა ცვლილება მშენებლობისას შეთანხმებული უნდა იყოს პატრონთან	

ობიექტის მისამართი და საპროექტო ეტაპი, **A** ბლოკი და **B** ბლოკი					თბილისი 2022 წ
ქ. თბილისი, დიდგმის სასწავლო-საცდელი მეურნეობა					სტადია: მარაა; ფერცელი
ს.ს. 01.72.14.008.293					პროექტი
დაპყვეთა № ---	ფორმატი A2	თანამდებობა	გვარი	ხელმოწერა	მასშტაბი: თარიღი 03ნისი,2022
დამპყვეთი		დირექტორი	ზ. აპლაძე		საპროექტო ლოგო: მისამართი
		პრ. პატრონი	ზ. აპლაძე		ქ. თბილისი ფ.თუხარელის 13
შპს „რივერსაიდ დიღომი “ ს/ნ 405218107		დაპროექტა	თ.პარნაძე თ.მეგრელია თ.ანდღული		ს/ნ 01.14.03.039.063
		შეამოწმა	ნ.ალფაიძე ნ.ცხადაია		ტელ: 595 44 20 20 www.archarea.ge