მრავალბინიანი საცხოვრებელი სახლი (კორპუსი)

გეგმები:

მისაწვდომობის ეროვნული სტანდარტების შესაბამის დოკუმენტაცია

მისამართი:
ქალაქი თბილისი, სოფელი დიდი დიღომი
ს.კ.: №01.72.14.034.646

შემსრულებელი:

შპს "ა3 არქიტექტს"
(ს/კ 405286444)
დირექტორი: თ. ცაავა

შპს ა3 არქიტექტს • A3 ARCHITECTS LLC • 405231663

შენობა-ნაგებობის უსაფრთხოების წესებთან შესაბამისობის ანალიზი

გამოყენებული წესები - **„შენობა-ნაგებობის უსაფრთხოების წესები“**

ჩამოთვალეთ შენობის დაკავებულებები და აღწერეთ თითოეული გამოყენება
სწ-2 -3.10 ნიშნულზე მოწყობილი შემოზღუდული ავტოსადგომი, (311.3 ქვეთავი)
სვ 0.00 ნიშნულზე მოწყობილი შემოზღუდული ავტოსადგომი, (309 ქვეთავი)
სც-2 0.0 დან +9,9 ჩათვლით ; ნიშნულებზე მოწყობილი საცხოვრებელი ერთეულები. (310.4 ქვეთავი)

კონსტრუქციის ტიპი:	
განსაზღვრეთ კონსტრუქციის ტიპი ახალი შენობისთვის:	**კონსტრუქციის ტიპი - I-A** (შერჩეულია შენობის დაკავებულობის, სიმაღლისა და ფართობის გათვლისწინებით (503 ცხრილის მიხედვით)

განიავებისადმი მოთხოვნები		
დაკავებულობები	მექანიკური	ბუნებრივი
სწ-2	კი	-
სვ	-	კი
სც-2	-	კი
დერეფანი	კი	-
ლიფტი/ტამბური	კი	-

სიმაღლის შეზღუდვები ცხრილი 503 -ის მიხედვით		
დაკავებულობები	**დასაშვები სართულიანობა**	**შემოთავაზებული სართულიანობა**
სწ-2	შეუზღუდავი	1
სვ	შეუზღუდავი	1
სც-2	შეუზღუდავი	8
	დასაშვები სიმაღლე **შეუზღუდავი**	**შემოთავაზებული სიმაღლე** **29,7**

ფართობის შეზღუდვები ცხრილი 503 -ის მიხედვით		
დაკავებულობები	**დასაშვები ფართობი**	**შემოთავაზებული ფართობი**
სწ-2	შეუზღუდავი	**300**
სც-2	შეუზღუდავი	**1200**
იატაკის საერთო ფართობი =	**8000**	
იატაკების რაოდენობა =	**9**	

A3 Architects
Urban planning & Architecture

თანამდებობა	ვ.ჯარი	ხელმოწერა
დირექტორი	თ.ცაავა	
მთ.არქიტექტორი	თ.ცაავა	
არქიტექტორი		



ვირობითი აღნიშვნები

	სახანძრო სისტემების ორთახი		სახანძრო მილსგარი
	ავტომაშხეფი		სახანძრო განყოფილებასთან კავშირის სისტემა
	ჯვამლზე მორეაგირე		მეანიაური განიავება
	გასასვლელი		ხელის ცეცხლმაქრი
	სახანძრო განგაშის ხელით ჩასართავი ღილაკი		ვიზუალური და ხმოვანი განგაშის სისტემა
	ღანვევის სისტემა		

ტექნიკურ-ეკონომიკური მაჩვენებლები

დანიშნულება	ფართობი

ნახაზის სახელწოდება

41-ე დადგენილების შესაბამისობის ცხრილები

ნახაზის მონაცემები

მასშტაბი	ფორმატი	თარიღი
1:1.25	A3	12/2022
სტადია	გვერდი	გვერდები
	1	

გარე კედლის ცეცხლმედეგობისა და ღიობისადმი მოთხოვნები

ცხრილების 602-ის და 705.8 -ის მიხედვით

გარე კედელი	ხანძარსაწინააღმდეგო მანძილი (მეტრი)	ცეცხლმედეგობის ხარისხი(სათი)		კედლის ღიობების ფართობი (კედლის %)					
		მოთხოვნილი	გათვალისწინებული	დასაშვები			გათვალისწინებული		
				დაცული	დაუცველი საშხეფებით	დაუცველი	დაცული	დაუცველი საშხეფებით	დაუცველი
(ღეძებში) 7-1	9<	1	2	-	-	შეუზღუდავი	-	-	60%
(ღერძებში) 1-7	9<	1	2	-	-	შეუზღუდავი	-	-	20%
(ღერძებში) ა-ვ	9<	1	2	-	-	შეუზღუდავი	-	-	20%
(ღერძებში) ვ-ა	9<	1	2	-	-	შეუზღუდავი	-	-	60%

ხანძრისაგან დაცვის სისტემებისადმი მოთხოვნები

დაკავებულობები/სივრცეები/გასასვლელი საშუალებები	ავტოსაშხეფი სისტემა	ალტერნატიული ავტომატური ცეცხლსაქრობი სისტემები	სახანძრო განგაშისა და ცეცხლაღმომჩენი სისტემები	სახანძრო მილდგარების სისტემები	კვამლის საკონტროლო სისტემები	ხელის ცეცხლმაქრები	საავარიო განგაშის სისტემები
სწ-2	არის (903.2.10)	არ საჭიროებს (904.2)	არ საჭიროებს (907.2.1)	-	არ საჭიროებს (909)	არის (2009)	არ საჭიროებს (908)
სვ	არ არის (903.2.10)	არ საჭიროებს (904.2)	არ საჭიროებს (907.2.1)	-	არ საჭიროებს (909)	არის (2009)	არ საჭიროებს (908)
სც-2	არ არის (903.2.8)	არ საჭიროებს (904.2)	არ საჭიროებს (907.2.9)	-	არ საჭიროებს (909)	არის (2009)	არ საჭიროებს (908)
ლიფტი					არის/დაწვევა		
კიბის უჯრედი				არის (905.3.1	არის/დაწვევა		

თითოეული სართულიდან გასასვლელი საშუალება(1021)

სართულები	დაკავებულობა და დაკავებულობის დატვირთვის ჯამური მაჩვენებელი	მოთხოვნილი გასასვლელების/გასასვლელთან მისადგომის რაოდენობა	გათვალისწინებული გასასვლელების/გასასვლელთან მისადგომის რაოდენობა და ტიპი	გასასვლელი საშუალებების სიგანე(მეტრი)					
				გზა-კიბეები		დერეფანი,		გასასვლელის გზა-კარი (თავისუფალი სიგანე)	
				მოთხოვნილი	გათვალისწინებული	მოთხოვნილი	გათვალისწინებული	მოთხოვნილი	გათვალისწინებული
მინუს ერთი სართული	36	2	2	1.10	1.10-1.20	არ არის	არ არის	0.82	0.92
სვ	209	2	2	1.10	1.10-1.20	1.20	1.50	0.82	0.92
სხვა ყველა სართულის ჯამი	245	2	2	1.10	1.10-1.20	1.20	1.50	0.82	0.92

A3 Architects
Urban planning & Architecture
A3 ARCHITECTS LLC 405236018

თანამდებობა	გვარი	ხელმოწერა
დირექტორი	თ.ცაავა	
მთ.არქიტექტორი	თ.ცაავა	
არქიტექტორი		

ვიროგიმის ნებართვები

	სახანძრო სისტემების ობიექტი		სახანძრო მილდგარი
	ავტომატიკა		სახანძრო განგაშის ხელით ჩართვის სისტემა
	კვამლის მართვა		მძანიური განათება
	გასასვლელი		ხელის ცეცხლმაქრი
	სახანძრო განგაშის ხელით ჩართვის პოსტი		მეხსიერის დაგროვილი ინფორმაციის სისტემა
	დანიშნულება		

ტექნიკურ-ეკონომიკური მაჩვენებლები

დანიშნულება	ფართობი

ნახაზის სახელწოდება

41-ე დადგენილების შესაბამისობის ცხრილები

ნახაზის მონაცემები

მასშტაბი	ფორმატი	თარიღი
1:1.25	A3	12/2022
სტადია	გვერდი	გვერდები
	2	

წყალსადენი სისტემის ფიქსირებული მოწყობილობების რაოდენობა

საცხოვრებელი ჯგუფი

სვ

ცხრილი 1602.1-ის მიხედვით

სართულები	დაკავებულობა და დაკავებულობის დატვირთვის ჯამური მაჩვენებელი	ფიქსირებული მოწყობილობები					
		უნიტაზი ერთ საძინებელერთეულზე		**ტუალეტის ხელსაბანები** ერთ საძინებელერთეულზე		**აბაზანა/შხაპი** ერთ საძინებელერთეულზე	
		საერთო დატვირთვა	საანგარიშო დატვირთვა	საერთო დატვირთვა	საანგარიშო დატვირთვა	საერთო დატვირთვა	საანგარიშო დატვირთვა
პირველი სართული	**209**	**2**	**2**	**2**	**2**	**2**	**2**

წყალსადენი სისტემის ფიქსირებული მოწყობილობების რაოდენობა

საცხოვრებელი ჯგუფი

სც-2

ცხრილი 1602.1-ის მიხედვით

სართულები	დაკავებულობა და დაკავებულობის დატვირთვის ჯამური მაჩვენებელი	ფიქსირებული მოწყობილობები					
		უნიტაზი ერთ საძინებელერთეულზე		**ტუალეტის ხელსაბანები** ერთ საძინებელერთეულზე		**აბაზანა/შხაპი** ერთ საძინებელერთეულზე	
		საერთო დატვირთვა	საანგარიშო დატვირთვა	საერთო დატვირთვა	საანგარიშო დატვირთვა	საერთო დატვირთვა	საანგარიშო დატვირთვა
მეორე და ყველა დანარჩენი სართული	**ბინაზე 1**	**1**	**1**	**1**	**1**	**1**	**1**

A3 Architects
Urban planning & Architecture

თანამდებობა	გვარი	ხელმოწერა
დირექტორი	თ.ცაავა	
მთ.არქიტექტორი	თ.ცაავა	
არქიტექტორი		

ᲡᲘᲠᲝᲑᲘᲗᲘ ᲜᲐᲮᲐᲖᲔᲑᲘ

	სახანძრო სისტემების ორთახი		სახანძრო მილსგაყვანი
	აკუმულატორი		სახანძრო განყოფილებასთან კავშირის სისტემა
	ავტომატური მორეაგირე		მძანიერი განიავება
	გასასვლელი		ხელის ცეცხლმაქრი
	სახანძრო განგაშის ხელით ჩამრთველი პოლიციით		ვიზუალური და ხმოვანი განგაშის სისტემა
	დაწნევის სისტემა		

ტექნიკურ-ეკონომიკური მაჩვენებლები

დანიშნულება	ფართობი

ნახაზის სახელწოდება

41-ე დადგენილების შესაბამისობის ცხრილები

ნახაზის მონაცემები

მასშტაბი	ფორმატი	თარიღი
1:1.18	A3	12/2022
სტადია	გვერდი	გვერდები
	3	

სამზარეულოს მიწვდომა

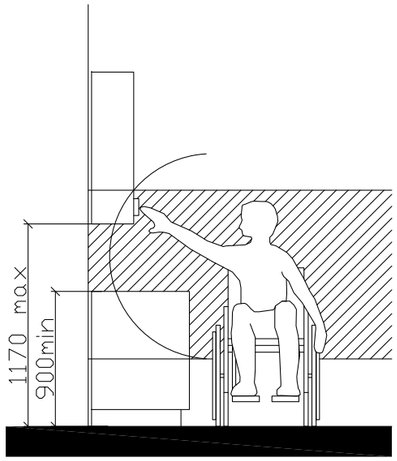

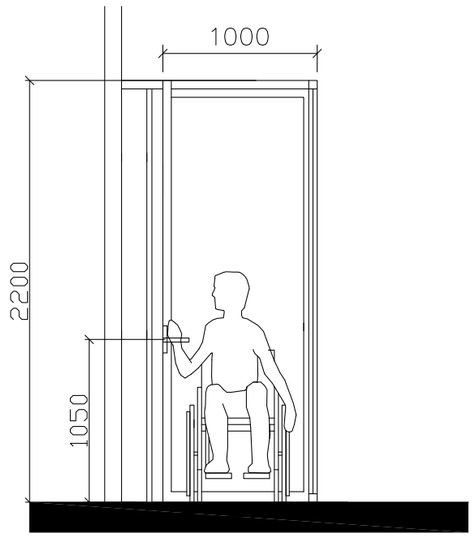

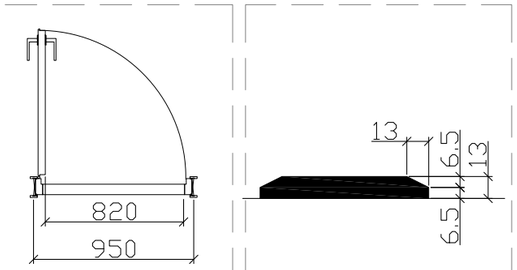

"ა" ტიპის ბინაში ფანჯრის სახელურის სიმარლე მ. 1:50

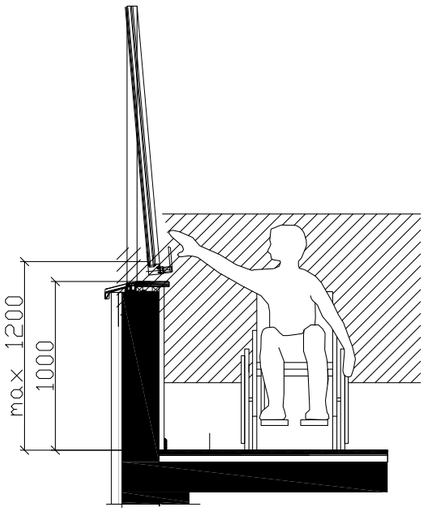

შენიშვნა:

კარის ზედაპირი უნდა იყოს გლუვი მინიმუმ 250 მმ-ის სახელურები, ჩამოსაწევი სახელურები, საკეტები, რაზები და მისაწვდომი კარის სხვა სამართავები ისეთი ფორმის იქნება, რომ ადვილად შეიძლებოდეს ერთი ხელით მოჭიდება და ასამუშავებლად საჭირო არიქნება მაგრად მოჭიდება, წვალება ან მაჯის ტრიალი დახურული კარის კავეულის ნაწილები და გაღებისთვის განკუთვნილი ძალა შესაბამისობაში იქნება შემდეგთან:

1. წინიდან მისაწვდომობისას ან მოწოლით გაღებადი, არაუმეტეს 66.7ნიუტონი
2. ბრუნვითი მოძრაობით გასაღები, არაუმეტეს 315 ნიუტონი სმ.
3. კარის მომხურავები ისე მოეწყობა რომ 90 გრადუსით ღია მფგომარეობიდან 12 გრადუსით გაღებულ მდგომარეობამდე კარის მისახურად საჭირო დრო არაუმცირეს 5 წამი იქნება კარის ზამბარიანი ანჯამები ისე მოეწყობა, რომ 70 გრადუსით ღია მდგომარეობიდან დახურულ მდგომარეობამდე კარი არაუმცირეს 1.5 წამში გადავა.

ცეცხლმედები კარისგან განსხვავებული კარის მოწოლით ან გამოწევით გაღებისთვის საჭირო ძალა შესაბამისობაში იქნება შემდეგთან შენობაში განთავსებული ანჯამიანი კარი: არაუმეტეს 22.2 ნიუტონი

A3 Architects
Urban planning & Architecture

თანამდებობა	გვარი	ხელმოწერა
დირექტორი	თ.ცაავა	
მთ.არქიტექტორი	თ.ცაავა	
არქიტექტორი		

შპს ა3 არქიტექტორები • 405233680 • A3 ARCHITECTS LLC

ხანძარსაწინააღმდეგო ელემენტები

	სახანძრო სისტემების ორთხი		სახანძრო მილღვარი
	ავტომაშხეფი		სახანძრო განყოფილებასთან კავშირის სისტემა
	ჯვამლზე მორეკვირე		მძანიკური განიკვება
	გასასვლელი		ხელის ცეცხლმაქრი
	სახანძრო განკვების ხელით გასაროვი პოლიციი		ვიზეკლორი და ჰგოკვანი განკვების სისტემა
	დანკვის სისტემა		

ტექნიკურ-ეკონომიკური მაჩვენებლები

დანიშნულება	ფართობი

ნახაზის სახელწოდება

შშმპ დეტალები

ნახაზის მონაცემები

მასშტაბი	ფორმატი	თარიღი
1:1.82	A3	12/2022
სტადია	გვერდი	გვერდები
	4	

თავისუფალი სივრცე ჯართან მანევრირებისთვის ანჯამიანი ჯარი საკეტის მხრიდან მისაწვდომი მიწოლით გადება
სურ. 404.2.3.2 (ბ)

იატაკის თავისუფალი სივრცის ზომა ახალი შენობა ნაგებობისთვის
სურ. 305.3.1.

თ ფორმის მოსატრიალებელი სივრცე
სურ. 304.3.2.1 (გ)

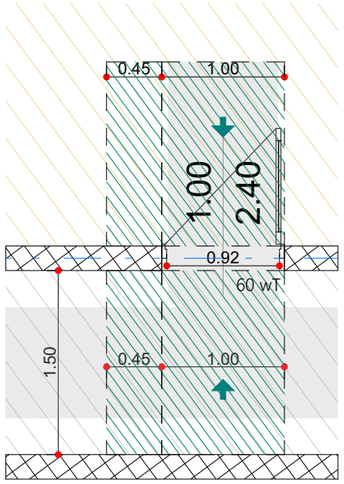

შენიშვნა:
იატაკის ზედაპირი უნდა იყოს მდგრადი, მყარი და არ სრიალა. იატაკის თავისუფალ სივრცეში დონის ცვლილება დაუშვებელია

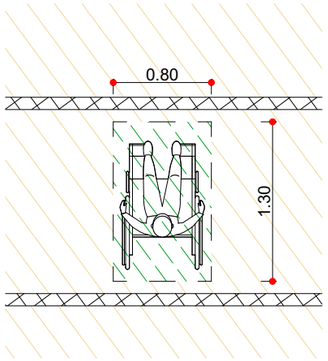

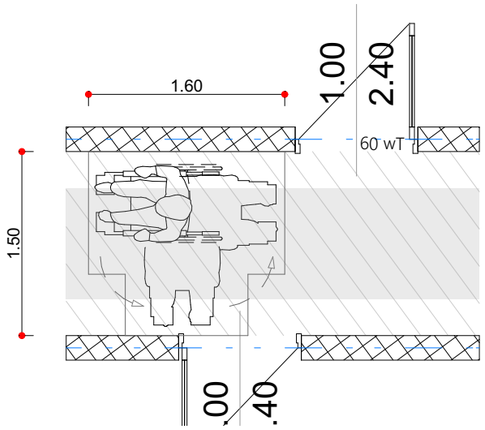

T ფორმის მოსატრიალებელი სივრცე
ვარიანტი 1

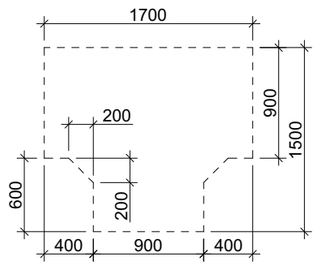

ზომა და გადაფარვა

გზა-ჯარის თავისუფალი სიგანე ანჯამიანი ჯარი
სურ. 404.2.2 (ა)

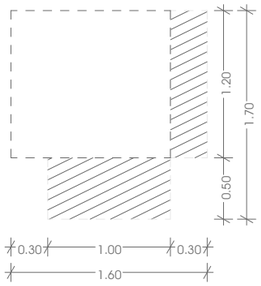

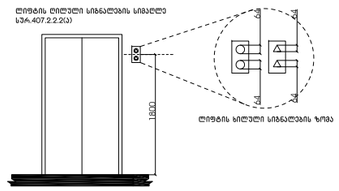

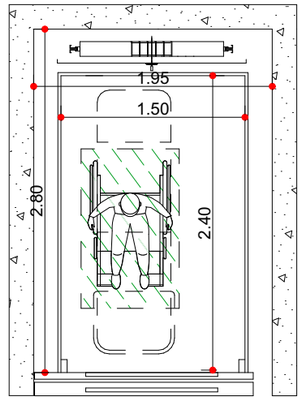

A3 Architects
Urban planning & Architecture

თანამდებობა	გვარი	ხელმოწერა
დირექტორი	თ.ცაავა	
მთ.არქიტექტორი	თ.ცაავა	
არქიტექტორი		

შირობითი აღნიშვნები

	სახანძრო სისტემების ოთახი		სახანძრო მილსგარი
	აჯახოსაშსეფი		სახანძრო განგაშის ხელით ჩამრთველი
	ჯვამლზე მორეკვირე		მექანიკური განიავება
	გასასვლელი		ხელის ცეცხლმაქრი
	სახანძრო განგაშის ხელით ჩამრთველი პოლიციის		ვიზუალური და ხმოვანი განგაშის სისტემა
	დანგევის სისტემა		

ტექნიკურ-ეკონომიკური მაჩვენებლები

დანიშნულება	ფართობი

ნახაზის სახელწოდება

შშმპ დეტალები

ნახაზის მონაცემები

მასშტაბი	ფორმატი	თარიღი
1:50 1:3.06	A3	12/2022
სტადია	გვერდი	გვერდები
	5	

პროექტით შენობაში ეწყობა 3 "ა" ტიპის ბინა 7-6 და დ-ე ღერძებს შორის +3.30, +6.60 და +9.90 ნიშნულებზე ალნიშნული ბინები აკმაყოფილებს 1107.6.2.1.1 ქვეთავის მოთხოვნებს

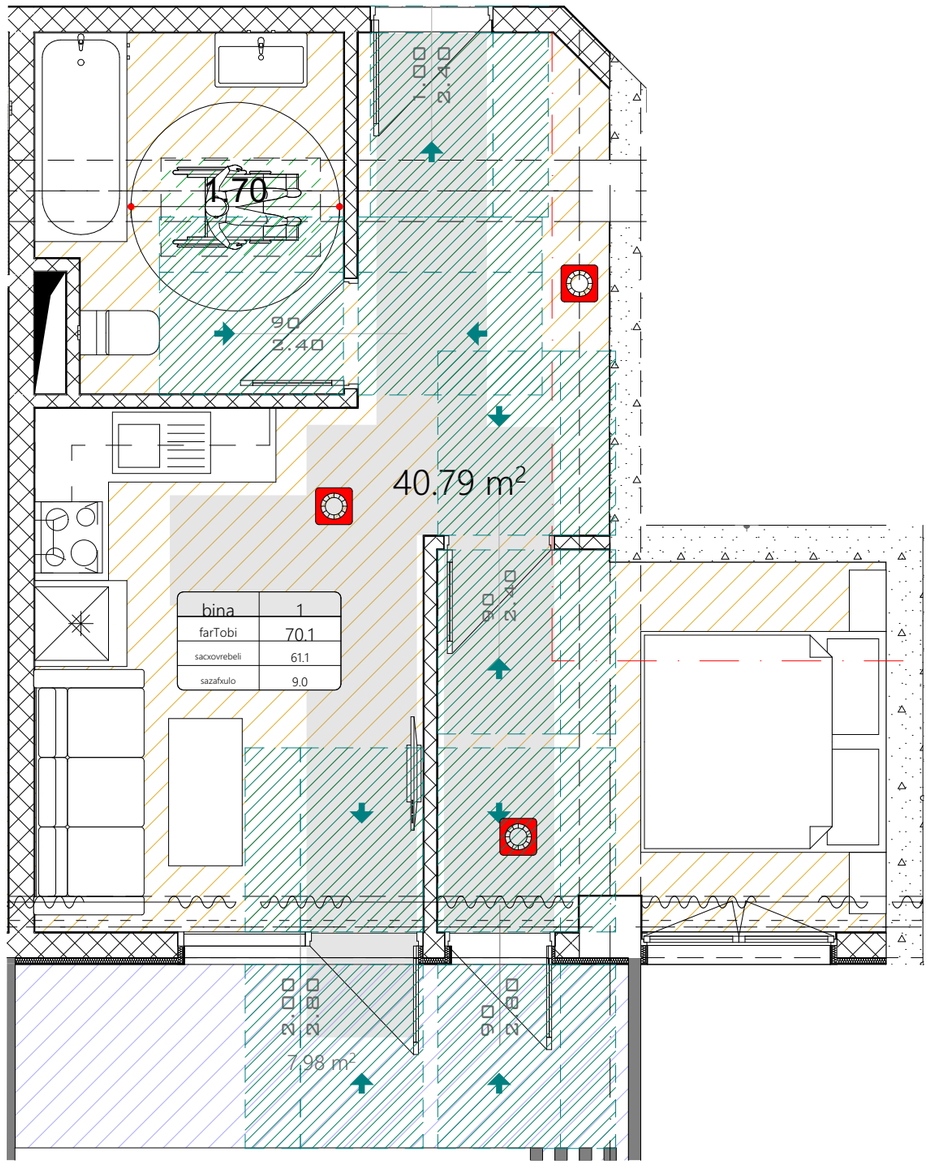

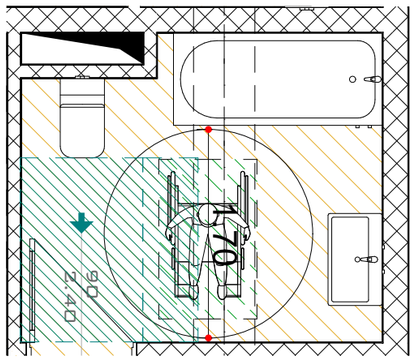

უნიტაზის და ხელმოსაჯიდი ძელების (საჯიროების შემხვევაში) მდებარეობა

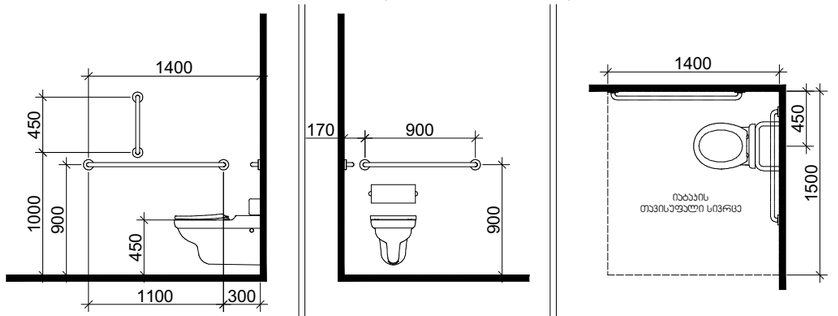

დასაჯდომის მჭონე აბაზანა ხელმოსაჯიდი ძელებით

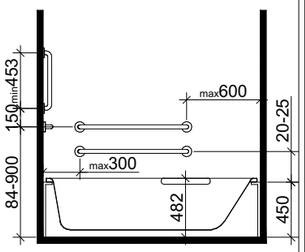

ხელსაბანის მდებარეობა

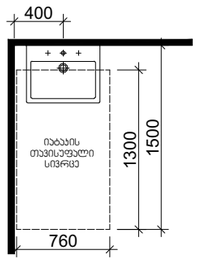

თავისუფალი სივრცე ფეხის ფალანგისთვის

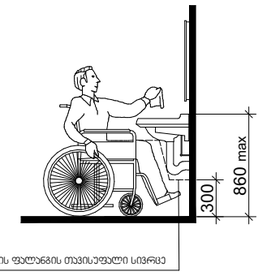

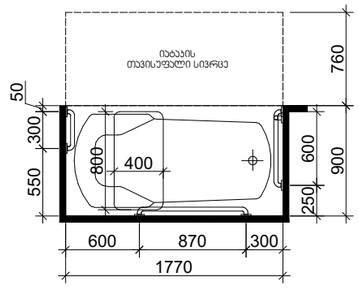

A3 Architects
Urban planning & Architecture

თანამდებობა	გვარი	ხელმოწერა
დირექტორი	თ.ცაავა	
მთ.არქიტექტორი	თ.ცაავა	
არქიტექტორი		

ჰერობითი აღნიშნები

	სახანძრო სისტემების ორთხი		სახანძრო მილღვარი
	ავტომატიები		სახანძრო განყოფილებასთან კავშირის სისტემა
	ავამლზე მორევაბირე		მძანიური განიავება
	გასასვლელი		ხელის ცეცხლმაქრი
	სახანძრო განგაშის ხელით ჩართვის ღილაკი		ვიზუალური და ხმოვანი განგაშის სისტემა
	დაწნევის სისტემა		

ტექნიკურ-ეკონომიკური მაჩვენებლები

დანიშნულება	ფართობი

ნახაზის სახელწოდება

ა ტიპის ბინაში მისაწვდომობა

ნახაზის მონაცემები

მასშტაბი	ფორმატი	თარიღი
1:50	A3	12/2022
სტადია	გვერდი	გვერდები
	6	

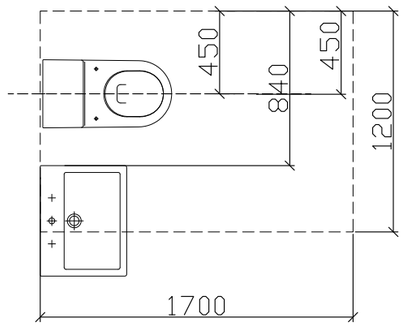

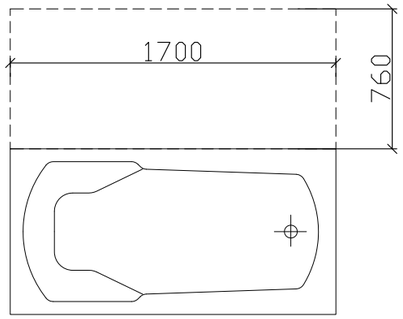

ჭრილი 2

ხელსაბანის მდებარეობა

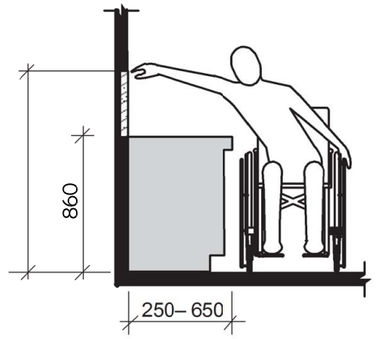

ხელსაბანი ბ ტიპის ერთეულებში
ვარიანტი ბ სააბაზანოები

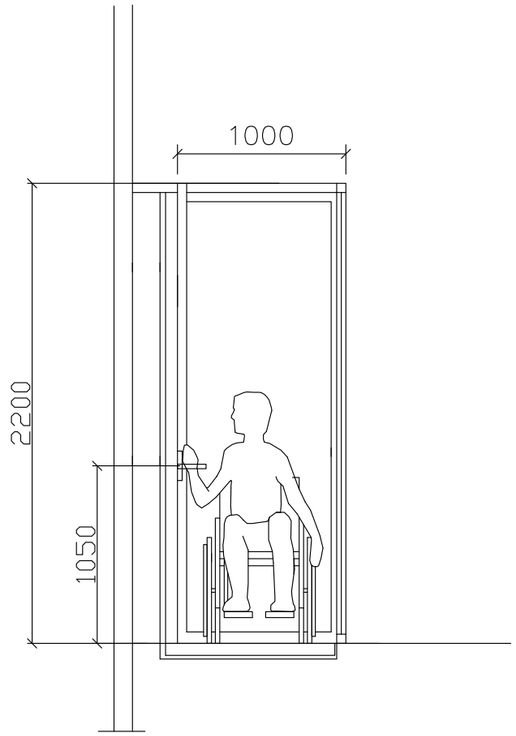

A3 Architects
Urban planning & Architecture

თანამდებობა	გვარი	ხელმოწერა
დირექტორი	თ.ცაავა	
მთ.არქიტექტორი	თ.ცაავა	
არქიტექტორი		

ხანძარსაწინააღმდეგო ელემენტები

	სახანძრო სისტემების ორთახი		სახანძრო მილღვარი
	ავტომაშხეფი		სახანძრო განყოფილებასთან კავშირის სისტემა
	ჯვამლზე მორეკვირე		მექანიკური განიავება
	გასასვლელი		ხელის ცეცხლმაქრი
	სახანძრო განგაშის ხელით ჩართვის ღილაკი		ვიზუალური და ხმოვანი განგაშის სისტემა
	დაწნევის სისტემა		

ტექნიკურ-ეკონომიკური მაჩვენებლები

დანიშნულება	ფართობი

ნახაზის სახელწოდება

ბ ტიპის ბინაში მისაწვდომობა

ნახაზის მონაცემები

მასშტაბი	ფორმატი	თარიღი
1:1.67	A3	12/2022
სტადია	გვერდი	გვერდები
	7	

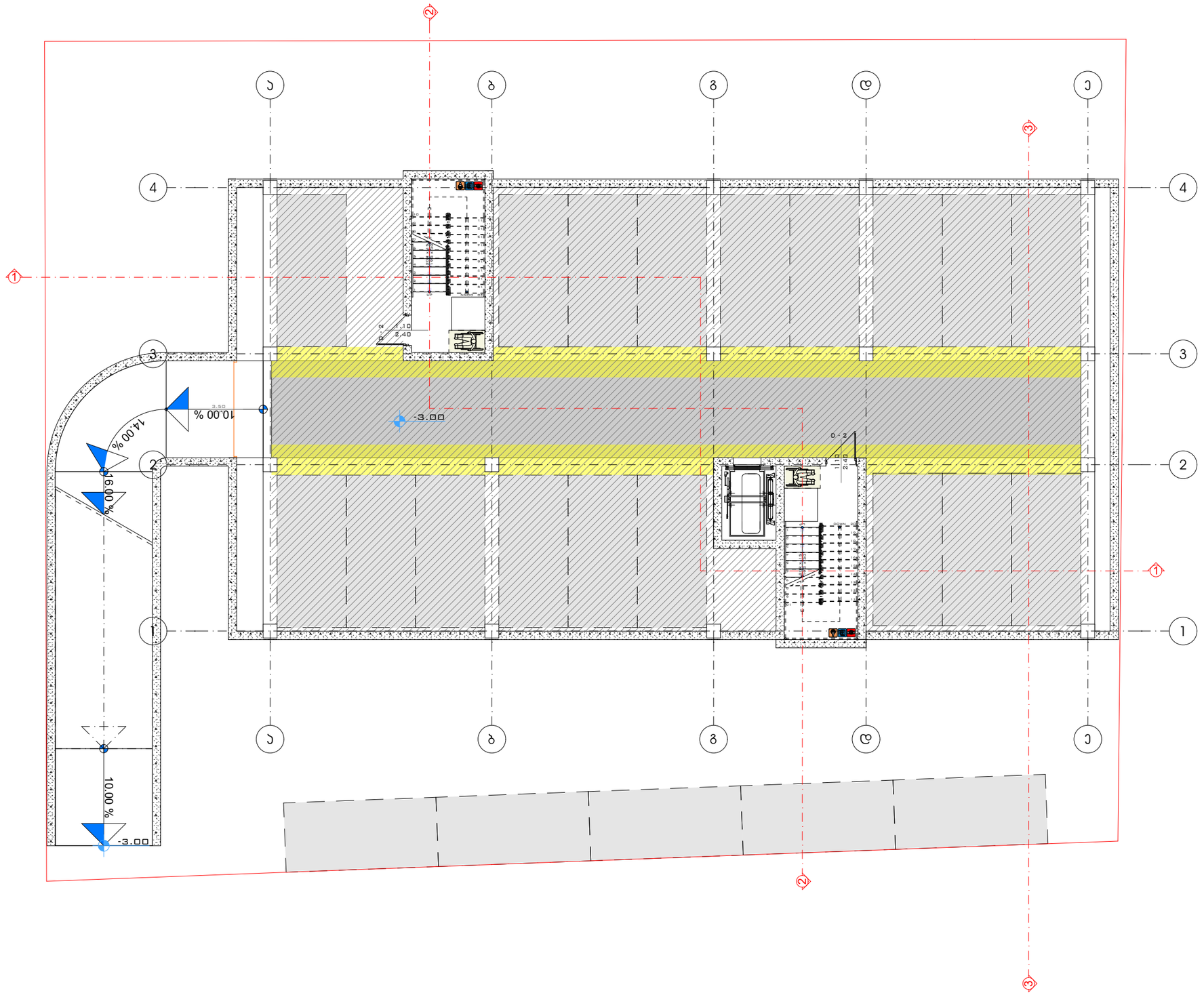

A3 Architects
Urban planning & Architecture

თანამდებობა	გვარი	ხელმოწერა
დირექტორი	თ.ცაავა	
მთ.არქიტექტორი	თ.ცაავა	
არქიტექტორი		

ვიზირებით ვადებში

	სახანძრო სისტემების ორთხი		სახანძრო მილღვარი
	ავტომაშხეფი		სახანძრო განყოფილებასთან კავშირის სისტემა
	ჯვამლზე მორეაგირე		მძანიკური განიავება
	გასასვლელი		ხელის ცეცხლმაქრი
	სახანძრო განგების ხელით ჩასართავი პოლიციაში		ჭიტკალორი და ჩამოვანი განგაშის სისტემა
	დაწნევის სისტემა		

ტექნიკურ-ეკონომიკური მაჩვენებლები

დანიშნულება	ფართობი

ნახაზის სახელწოდება

-I სართულის გეგმა -3.00 ნიშნულზე

ნახაზის მონაცემები

მასშტაბი	ფორმატი	თარიღი
1:150	A3	12/2022
სტადია	გვერდი	გვერდები
	8	

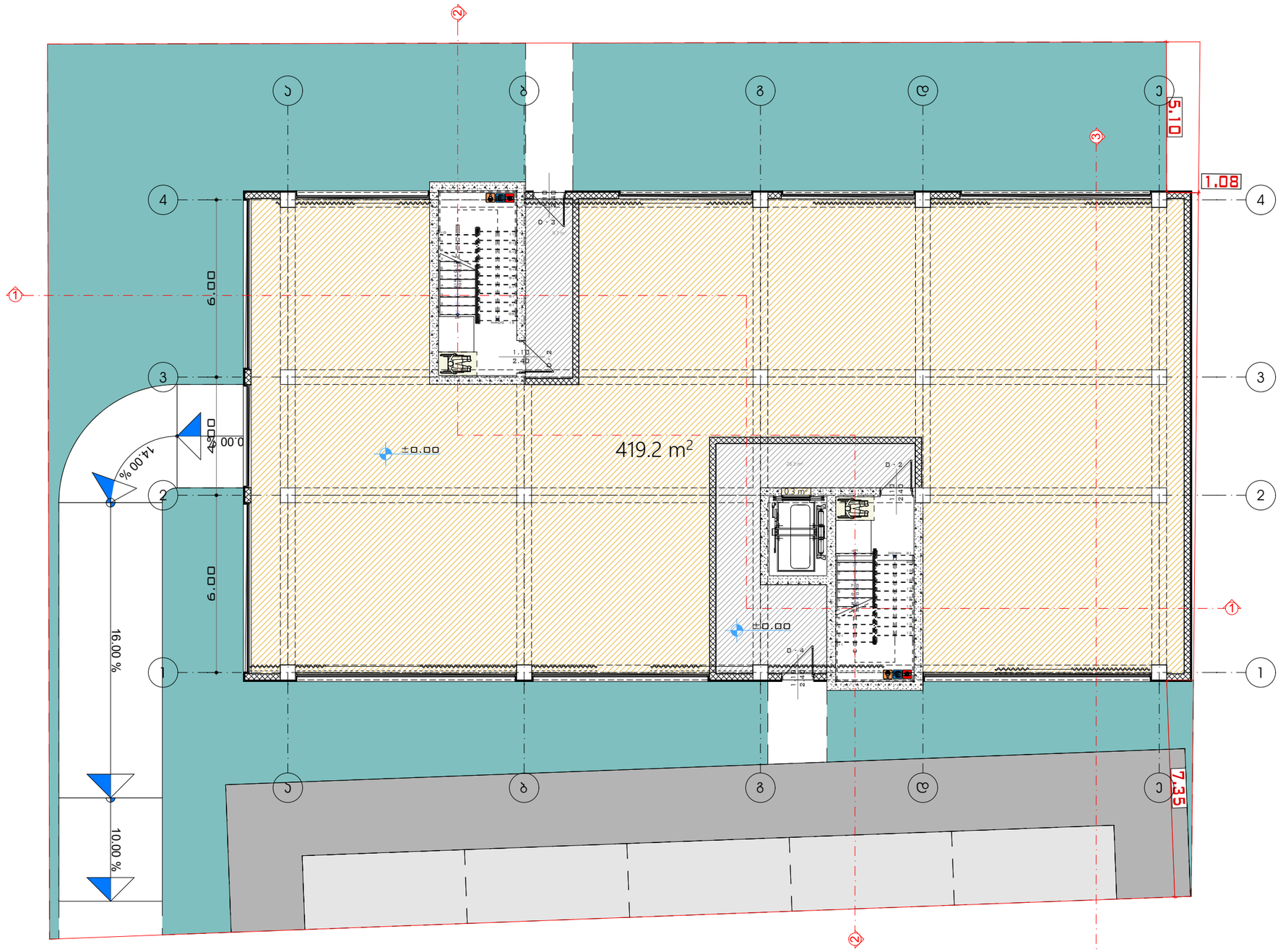

A3 Architects
Urban planning & Architecture

თანამდებობა	გვარი	ხელმოწერა
დირექტორი	თ.ცაავა	
მთ.არქიტექტორი	თ.ცაავა	
არქიტექტორი		

ვიროგითი აღნიშვნები

	სახანძრო სისტემების ორთახი		სახანძრო მილსგარი
	ავტომატიზები		სახანძრო განყოფილებასთან კავშირის სისტემა
	ავტომატური მორეკვირე		მექანიკური განიავება
EXIT	გასასვლელი		ხელის ცეცხლმაქრი
	სახანძრო განგაშის ხელით ჩასართავი ღილაკი		მეხსიერი დატვირთვის განგაშის სისტემა
	დაწნევის სისტემა		

ტექნიკურ-ეკონომიკური მაჩვენებლები

დანიშნულება	ფართობი

ნახაზის სახელწოდება

I სართულის გეგმა 0.00 ნიშნულზე

ნახაზის მონაცემები

მასშტაბი	ფორმატი	თარიღი
1:150	A3	12/2022
სტადია	გვერდი	გვერდები
	9	

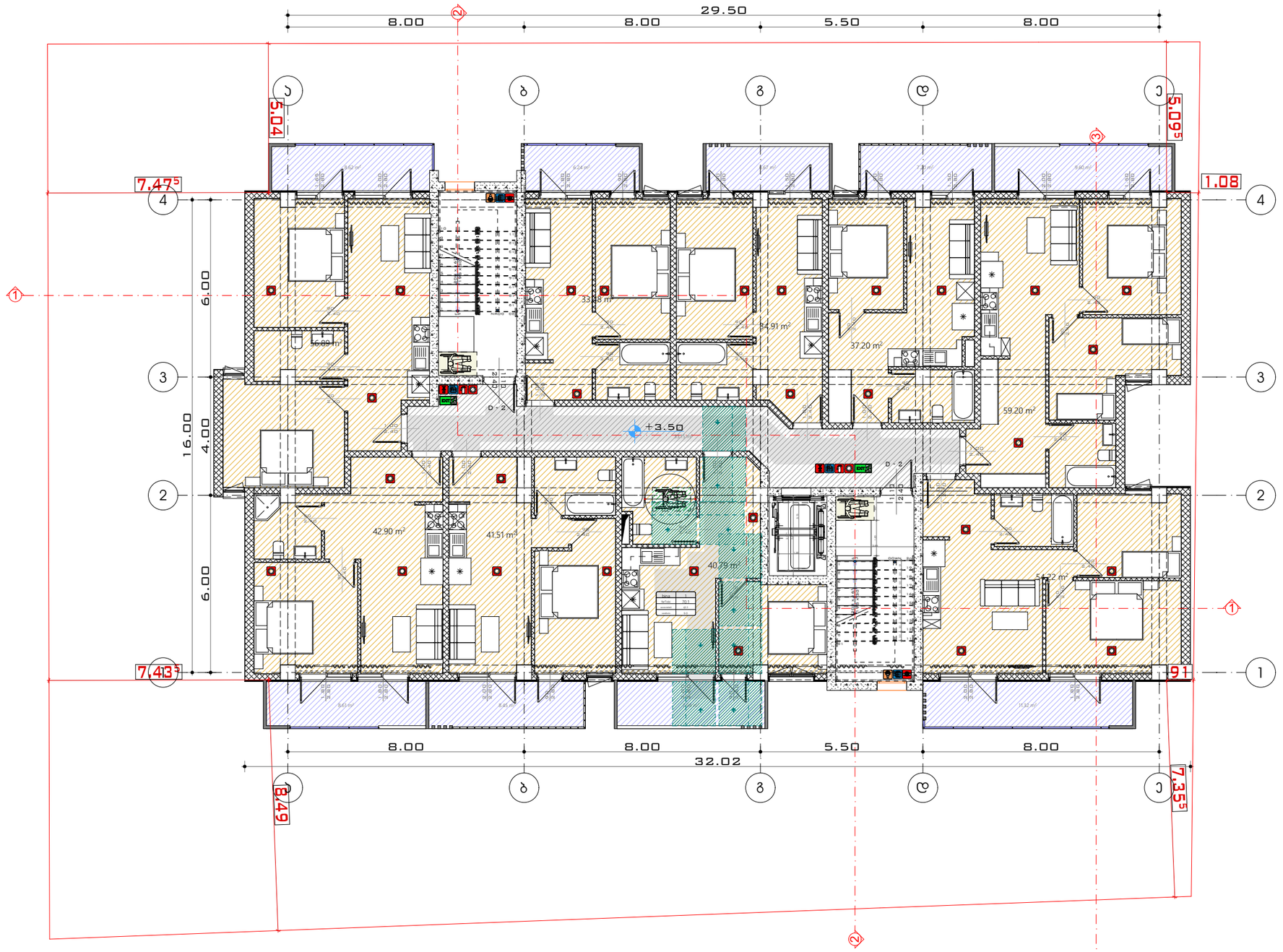

A3 Architects
Urban planning & Architecture

თანამდებობა	ვასაძე	ხელმოწერა
დირექტორი	თ.ცაავა	
მთ.არქიტექტორი	თ.ცაავა	
არქიტექტორი		

ᲒᲘᲠᲝᲑᲘᲗᲘ ᲡᲐᲮᲔᲡᲐᲗᲔᲑᲘ

	სახანძრო სისტემების ოთახი		სახანძრო მილსგარი
	ავტომატიკა		სახანძრო განგაშის ხელით ჩართვის სისტემა
	ავტომატიკა მორეგულირე		მძანიური განიავება
	გასასვლელი		ხელის ცეცხლმაქრი
	სახანძრო განგაშის ხელით ჩართვის პულტები		მიხეხური და ჩამოვანი განგაშის სისტემა
	ღვინვის სისტემა		

ტექნიკურ-ეკონომიკური მაჩვენებლები

დანიშნულება	ფართობი

ნახაზის სახელწოდება

II სართულის გეგმა +4.00 ნიშნულზე (1)

ნახაზის მონაცემები

მასშტაბი	ფორმატი	თარიღი
1:150	A3	12/2022
სტადია	გვერდი	გვერდები
	10	

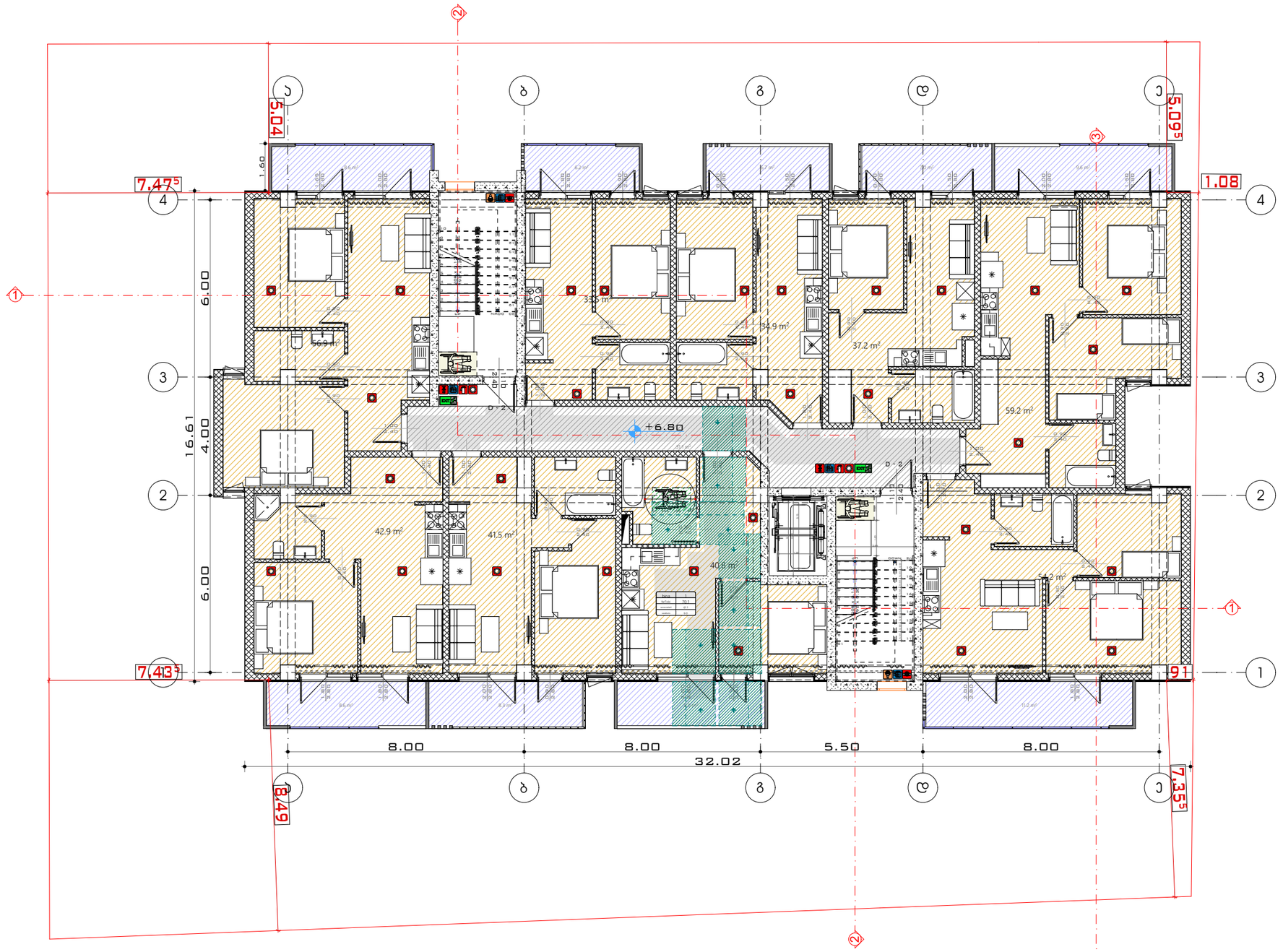

A3 Architects
Urban planning & Architecture

თანამდებობა	ვასაძე	ხელმოწერა
დირექტორი	თ.ცაავა	
მთ.არქიტექტორი	თ.ცაავა	
არქიტექტორი		

ელ-ფოსტა: a3architects@gmail.com

ტელ: 405 23 23

A3 ARCHITECTS LLC

ხანძარსაწინააღმდეგო ღონისძიებები

	სახანძრო სისტემების ოთახი		სახანძრო მილსგარი
	ავტომატიკა		სახანძრო განგაშის ხელით ჩართვის სისტემა
	ავტომატიკა მორეაგირე		მძანიური განიავება
	გასასვლელი		ხელის ცეცხლმაქრი
	სახანძრო განგაშის ხელით ჩართვის ღილაკი		ხელსაწყო და ჭიმოვანი განგაშის სისტემა
	დაბნევის სისტემა		

ტექნიკურ-ეკონომიკური მაჩვენებლები

დანიშნულება	ფართობი

ნახაზის სახელწოდება

III სართულის გეგმა +6.80 ნიშნულზე

ნახაზის მონაცემები

მასშტაბი	ფორმატი	თარიღი
1:150	A3	12/2022
სტადია	გვერდი	გვერდები
	11	

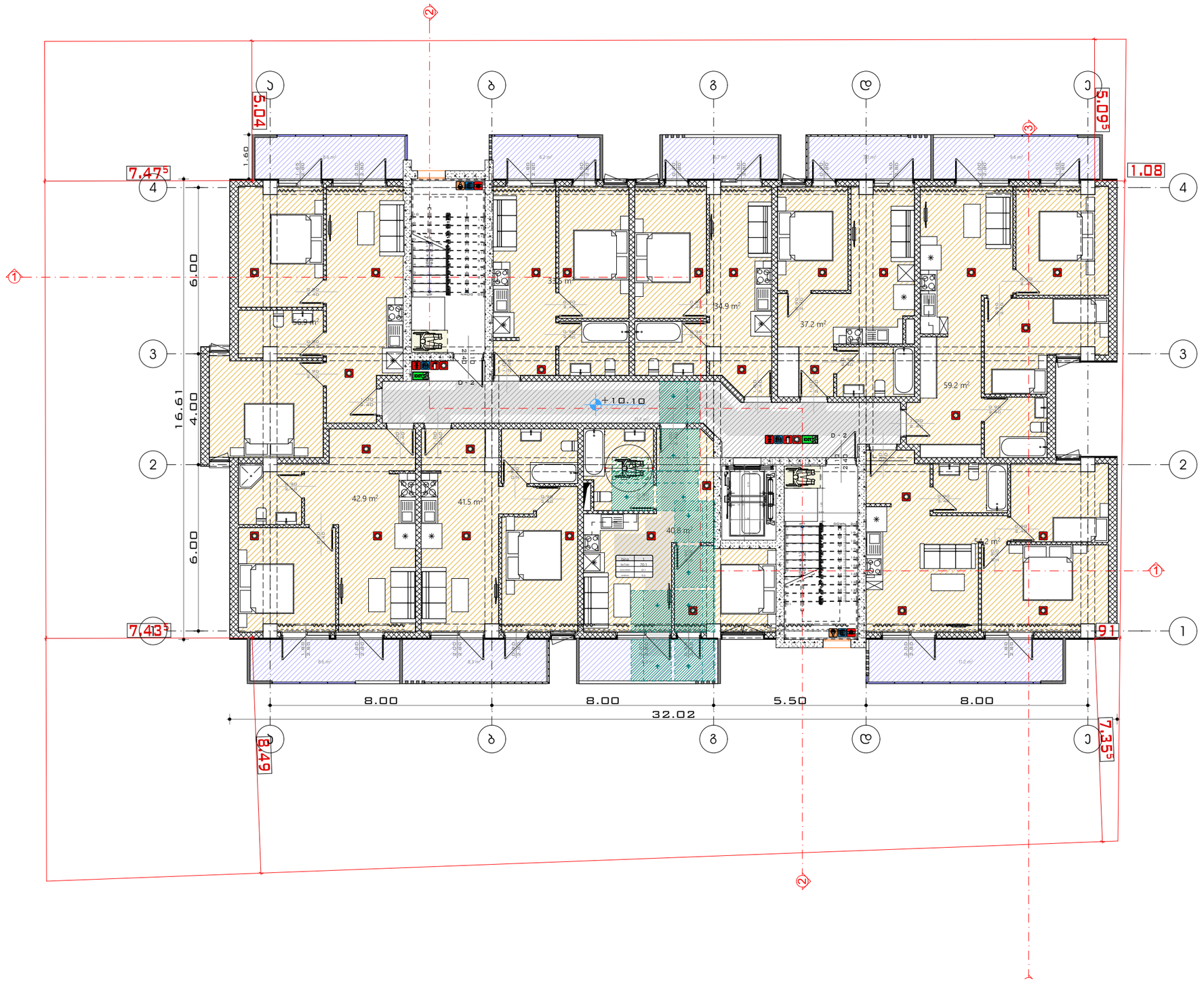

A3 Architects
Urban planning & Architecture

თანამდებობა	გვარი	ხელმოწერა
დირექტორი	თ.ცაავა	
მთ.არქიტექტორი	თ.ცაავა	
არქიტექტორი		

შრომითი უსაფრთხოების ნიშნები

	სახანძრო სისტემების ოთახი		სახანძრო მილსგარი
	აკრძალულია		სახანძრო განგაშის ღილაკი
	აკრძალულია მორევით		მძანიური განიავება
	გასასვლელი		ხელის ცეცხლმაქრი
	სახანძრო განგაშის ხელით ჩასართავი პოსტები		მიზეზები და ჩამოვნი განგაშის სისტემა
	დანგევის სისტემა		

ტექნიკურ-ეკონომიკური მაჩვენებლები

დანიშნულება	ფართობი

ნახაზის სახელწოდება

IV სართულის გეგმა +10.10 ნიშნულზე

ნახაზის მონაცემები

მასშტაბი	ფორმატი	თარიღი
1:150	A3	12/2022
სტადია	გვერდი	გვერდები
	12	

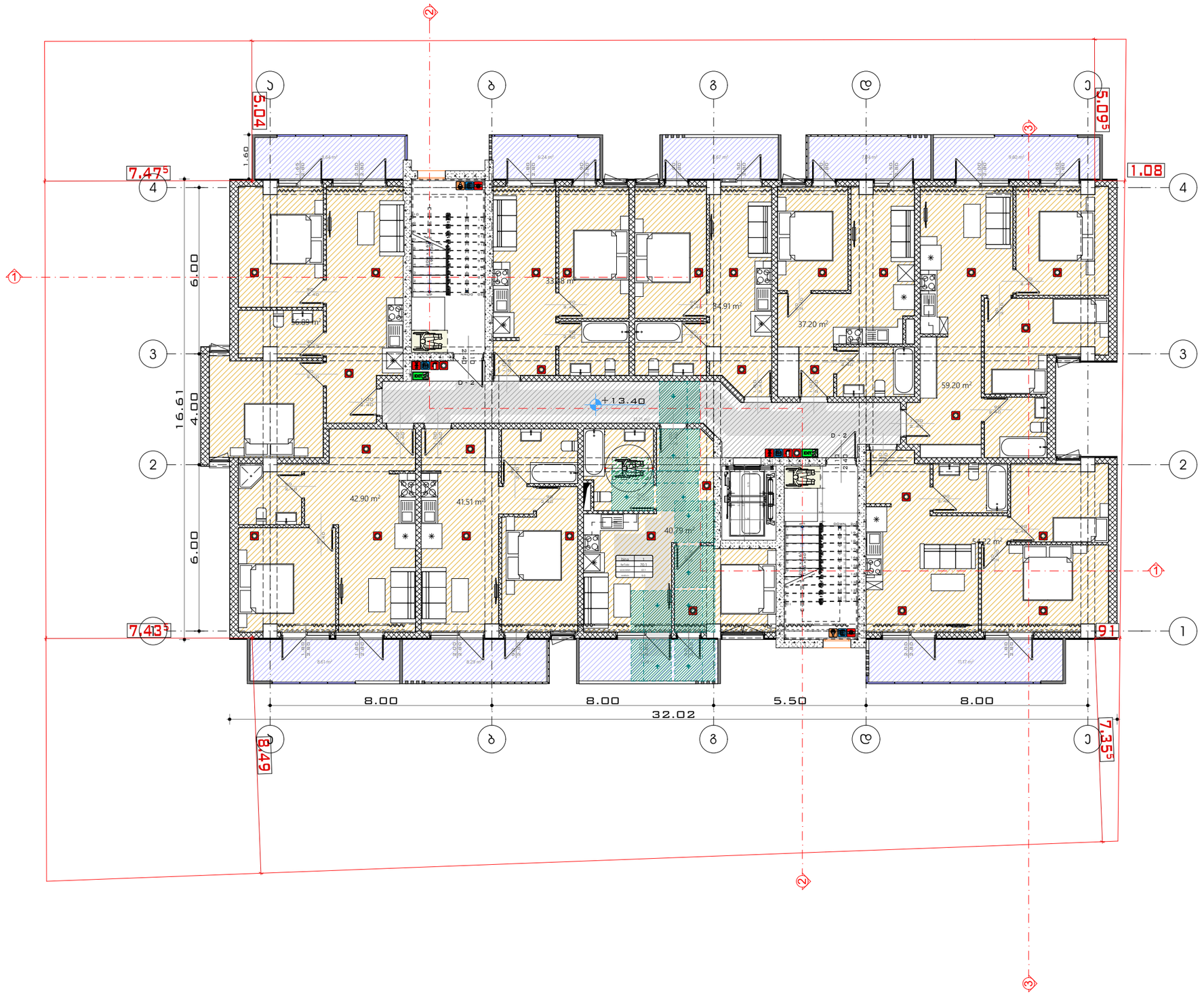

A3 Architects
Urban planning & Architecture

თანამდებობა	ვასრ	ხელმოწერა
დირექტორი	თ.ცაავა	
მთ.არქიტექტორი	თ.ცაავა	
არქიტექტორი		

A3 ARCHITECTS LLC 405234668

ხანძარსაწინააღმდეგო ღონისძიებები

	სახანძრო სისტემების ოთახი		სახანძრო მილსადენი
	ავტომატიკა		სახანძრო განგაშის ხელით ჩართვის სისტემა
	ავტომატიკა მორეგულირებელი		მძანიკური განიავება
	გასასვლელი		ხელის ცეცხლმაქრი
	სახანძრო განგაშის ხელით ჩართვის პულტები		მიზეზების და ადგილის განსაზღვრის სისტემა
	დაბნევის სისტემა		

ტექნიკურ-ეკონომიკური მაჩვენებლები

დანიშნულება	ფართობი

ნახაზის სახელწოდება

V სართულის გეგმა +13.40 ნიშნულზე

ნახაზის მონაცემები

მასშტაბი	ფორმატი	თარიღი
1:150	A3	12/2022
სტადია	გვერდი	გვერდები
	13	

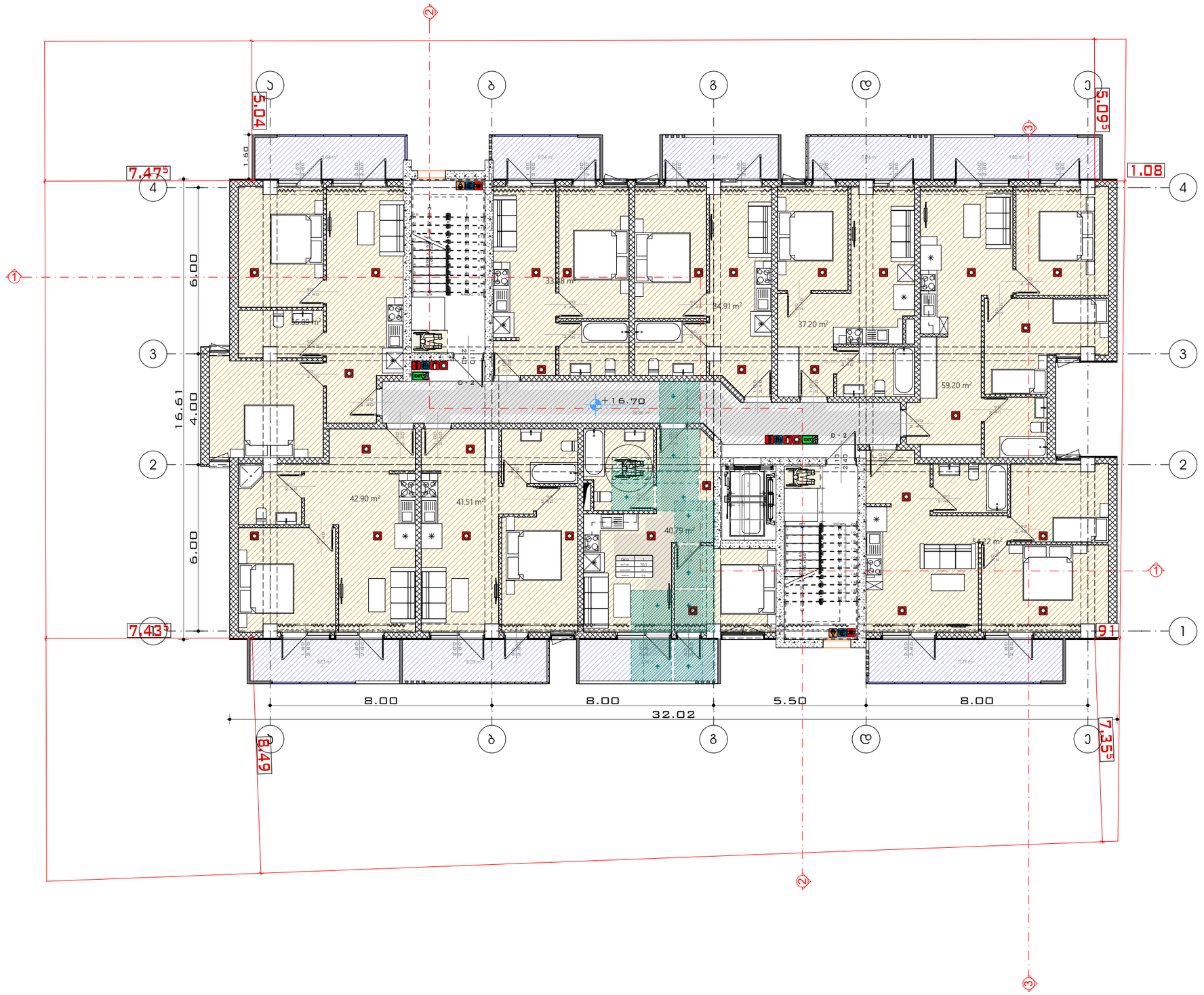

A3 Architects
Urban planning & Architecture

თანამდებობა	ვასაძე	ხელმოწერა
დირექტორი	თ.ცაავა	
მთ.არქიტექტორი	თ.ცაავა	
არქიტექტორი		

შპს A3 არქიტექტები ARCHITECTS LLC 405233060

ხანძარსაწინააღმდეგო ღონისძიებები

	სახანძრო სისტემების ოთახი		სახანძრო მილსადენი
	ავტომატიკა		სახანძრო განგაშის ხელით ჩართვის სისტემა
	ავტომატიკა მორეაგირე		მძანიური განიავება
	გასასვლელი		ხელის ცეცხლმაქრი
	სახანძრო განგაშის ხელით ჩართვის ღილაკი		ხეზეკლარი და ჩაფხუნი
	ღუნვის სისტემა		

ტექნიკურ-ეკონომიკური მაჩვენებლები

დანიშნულება	ფართობი

ნახაზის სახელწოდება

VI სართულის გეგმა +16.70 ნიშნულზე

ნახაზის მონაცემები

მასშტაბი	ფორმატი	თარიღი
1:150	A3	12/2022
სტადია	გვერდი	გვერდები
	14	

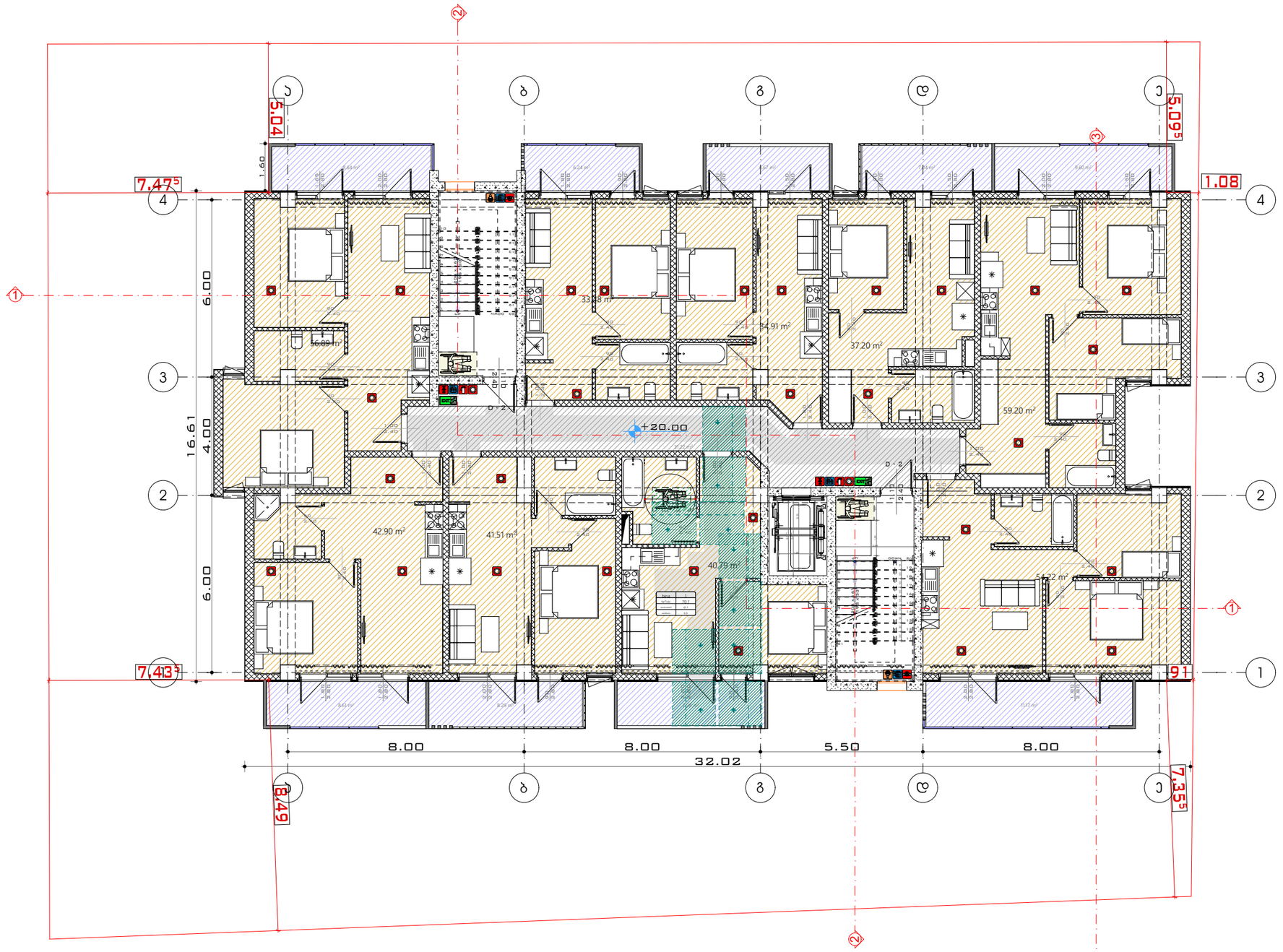

A3 Architects
Urban planning & Architecture

თანამდებობა	ვასაძე	ხელმოწერა
დირექტორი	თ.ცაავა	
მთ.არქიტექტორი	თ.ცაავა	
არქიტექტორი		

ტექნიკურ-ეკონომიკური მაჩვენებლები

დანიშნულება	ფართობი

ნახაზის სახელწოდება

VII სართულის გეგმა +20.00 ნიშნულზე

ნახაზის მონაცემები

მასშტაბი	ფორმატი	თარიღი
1:150	A3	12/2022
სტადია	გვერდი	გვერდები
	15	

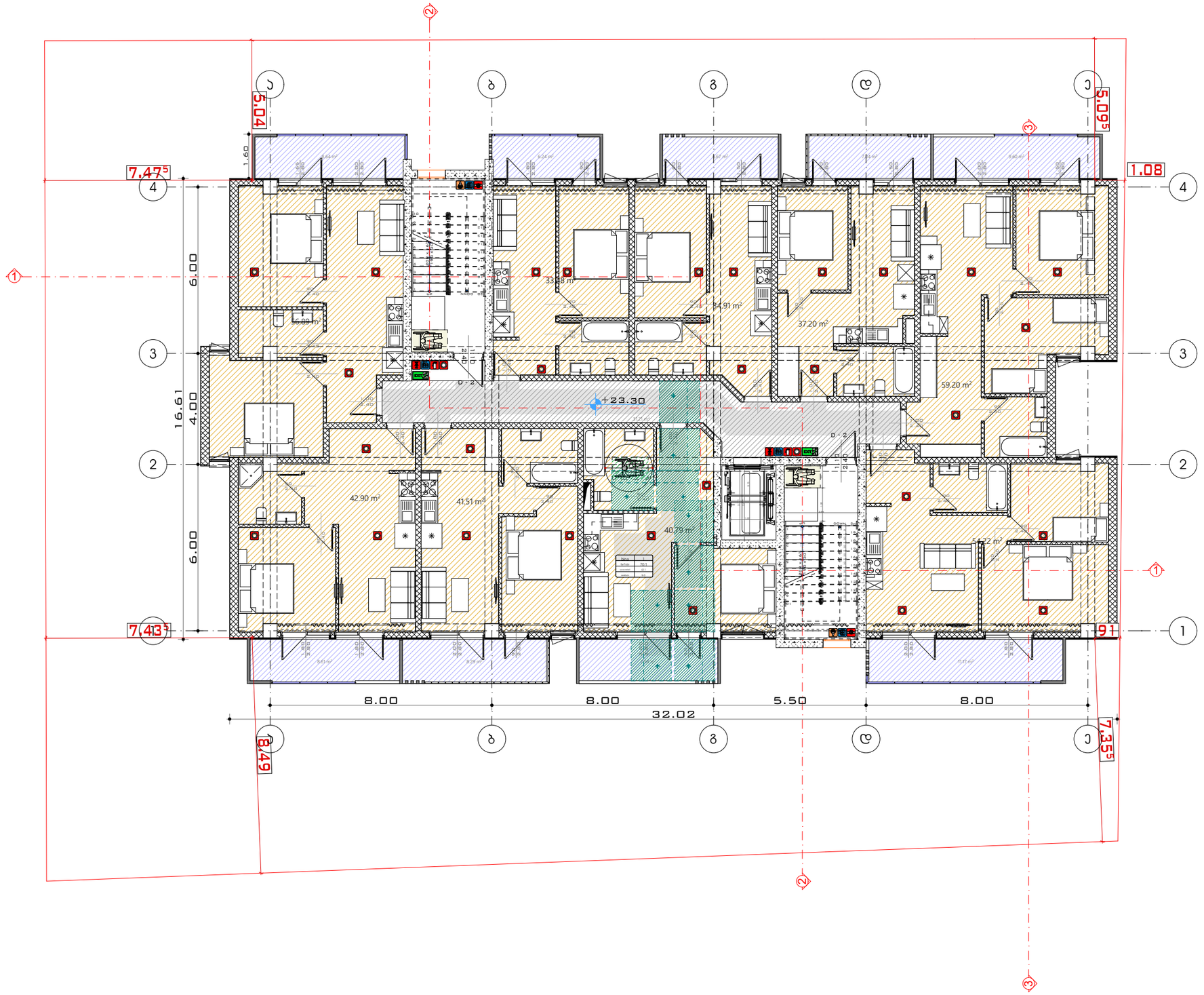

A3 Architects
Urban planning & Architecture

თანამდებობა	ვასაძე	ხელმოწერა
დირექტორი	თ.ცაავა	
მთ.არქიტექტორი	თ.ცაავა	
არქიტექტორი		

A3 ARCHITECTS LLC 405233...

ხანძარსაწინააღმდეგო ღონისძიებები

	სახანძრო სისტემების ოთახი		სახანძრო მილსადენი
	ავტომატიკა		სახანძრო განგაშის ხელით ჩართვის სისტემა
	ავტომატიკა მორეაგირე		მძანიური განიავება
	გასასვლელი		ხელის ცეცხლმაქრი
	სახანძრო განგაშის ხელით ჩართვის პულტები		მიზეზების და ადგილის განსაზღვრის სისტემა
	დაბნევის სისტემა		

ტექნიკურ-ეკონომიკური მაჩვენებლები

დანიშნულება	ფართობი

ნახაზის სახელწოდება

VIII სართულის გეგმა +23.30 ნიშნულზე

ნახაზის მონაცემები

მასშტაბი	ფორმატი	თარიღი
1:150	A3	12/2022
სტადია	გვერდი	გვერდები
	16	

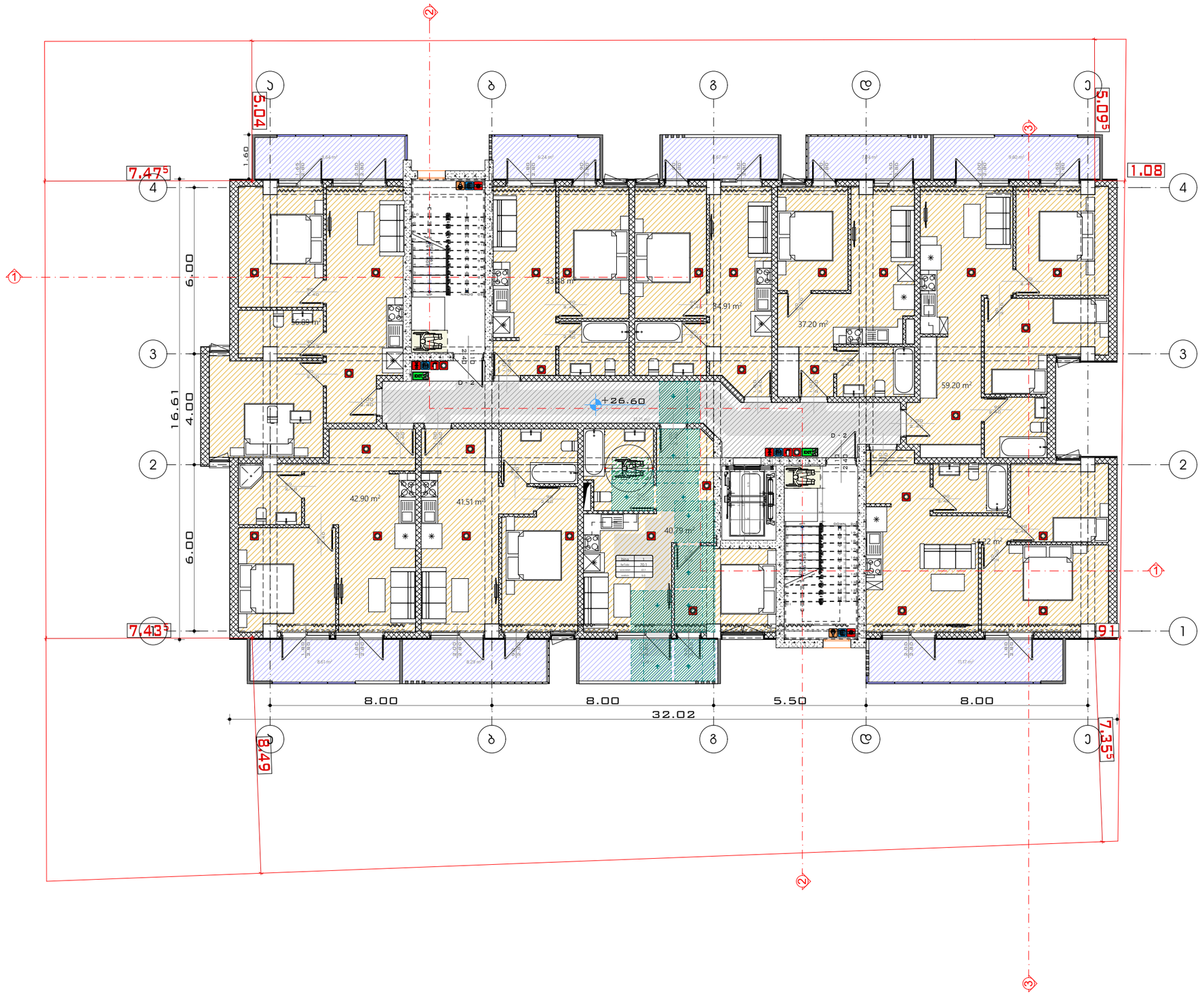

A3 Architects
Urban planning & Architecture

თანამდებობა	ვასრე	ხელმოწერა
დირექტორი	თ.ცაავა	
მთ.არქიტექტორი	თ.ცაავა	
არქიტექტორი		

A3 ARCHITECTS LLC 405233668

ხანძარსაწინააღმდეგო ღონისძიებები

	სახანძრო სისტემების ოთახი		სახანძრო მილსადენი
	ავტომატიკა		სახანძრო განკუთვნილებისა და ევაკუირების სისტემა
	ავტომატიკა მორეაგირე		მძანიური განიავება
	გასასვლელი		ხელის ცეცხლმაქრი
	სახანძრო განკუთვნილების ხელის სახანძრო ტელეფონი		მიხეულარე და ჩამოვანი განკუთვნილების სისტემა
	დაწნევის სისტემა		

ტექნიკურ-ეკონომიკური მაჩვენებლები

დანიშნულება	ფართობი

ნახაზის სახელწოდება

IX სართულის გეგმა +26.60 ნიშნულზე

ნახაზის მონაცემები

მასშტაბი	ფორმატი	თარიღი
1:150	A3	12/2022
სტადია	გვერდი	გვერდები
	17	

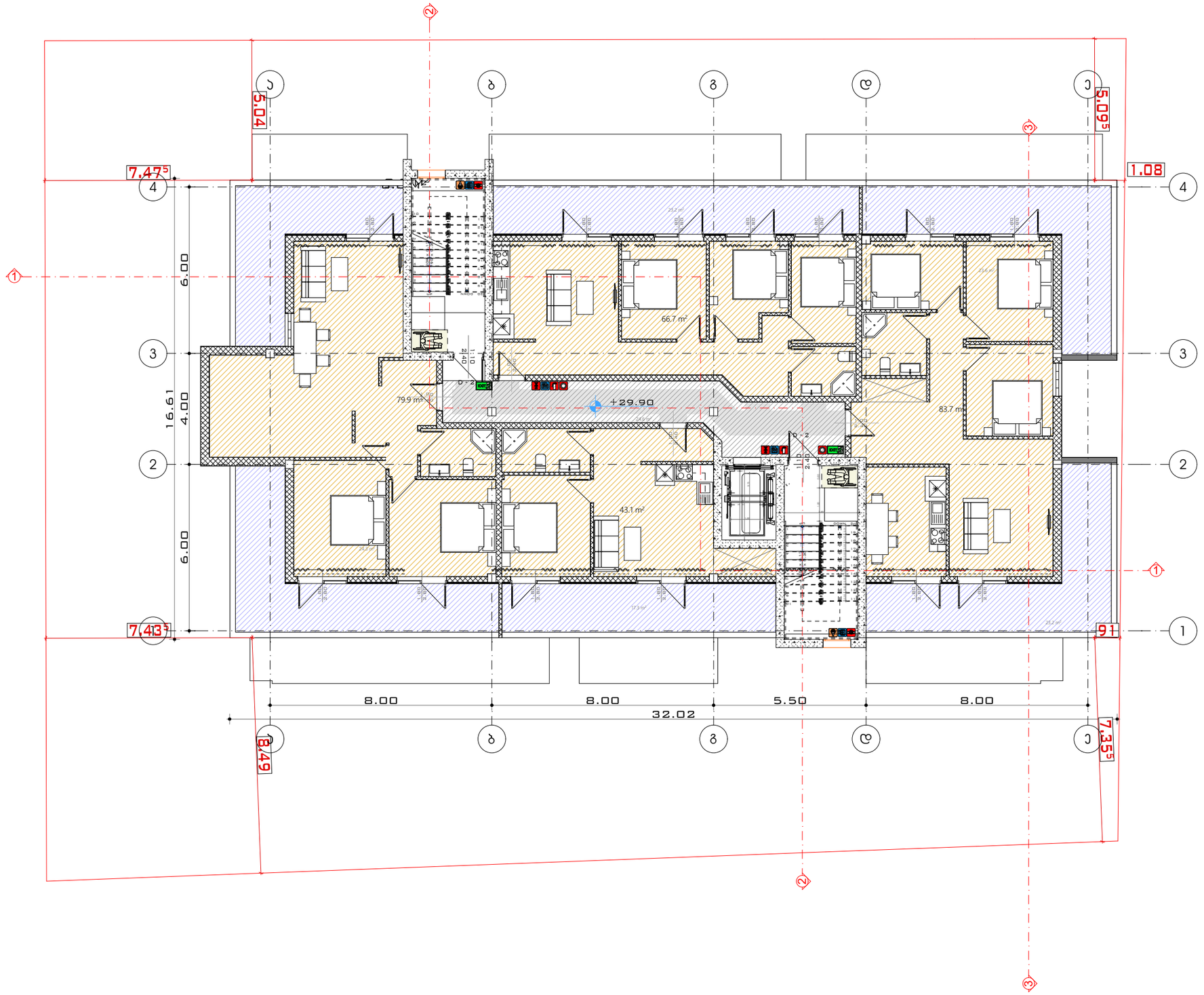

A3 Architects
Urban planning & Architecture

თანამდებობა	გვარი	ხელმოწერა
დირექტორი	თ.ცაავა	
მთ.არქიტექტორი	თ.ცაავა	
არქიტექტორი		

შრომითი საფრთხეები

	სახანძრო სისტემების ოთახი		სახანძრო მილსგარი
	აფეთქებადსაშიშ		სახანძრო განგაშის ხელით ჩართვის სისტემა
	ავტომატური გორებადი		მძანიკური განიავება
EXIT	გასასვლელი		ხელის ცეცხლმაქრი
	სახანძრო განგაშის ხელით ჩართვის პოსტები		ვიბაციური და ხმოვანი განგაშის სისტემა
	დაბნევის სისტემა		

ტექნიკურ-ეკონომიკური მაჩვენებლები

დანიშნულება	ფართობი

ნახაზის სახელწოდება

X სართულის გეგმა +29.90 ნიშნულზე

ნახაზის მონაცემები

მასშტაბი	ფორმატი	თარიღი
1:150	A3	12/2022
სტადია	გვერდი	გვერდები
	18	

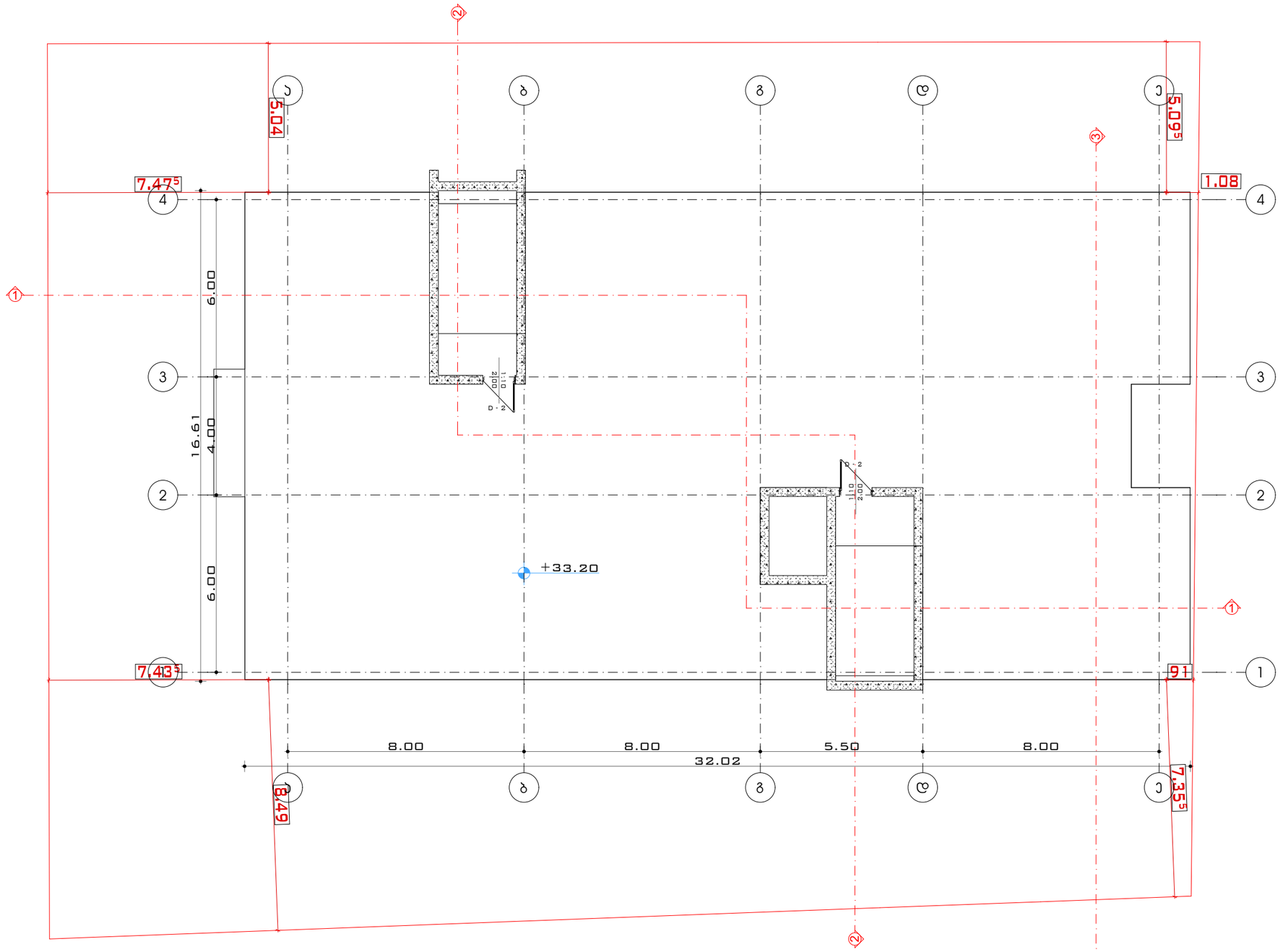

A3 Architects
Urban planning & Architecture

თანამდებობა	გვარი	ხელმოწერა
დირექტორი	თ.ცაავა	
მთ.არქიტექტორი	თ.ცაავა	
არქიტექტორი		

შ.პ.ს. არქიტექტურული ბიურო A3 ARCHITECTS LLC 405233603

ვიზობითი აღნიშვნები

	სახანძრო სისტემების ორთახი		სახანძრო მილსგარი
	აპარატი		სახანძრო განგაშის ხელით ჩართვის სისტემა
	ავტომატური მორეგულირებელი		მექანიკური განიავება
	გასასვლელი		ხელის ცეცხლმაქრი
	სახანძრო განგაშის ხელით ჩართვის სისტემის პულტი		ჭიანჭველები და ხმოვანი განგაშის სისტემა
	დანიშნულება		

ტექნიკურ-ეკონომიკური მაჩვენებლები

დანიშნულება	ფართობი

ნახაზის სახელწოდება

სახურავის გეგმა +33.70

ნახაზის მონაცემები

მასშტაბი	ფორმატი	თარიღი
1:150	A3	12/2022
სტადია	გვერდი	გვერდები
	19	

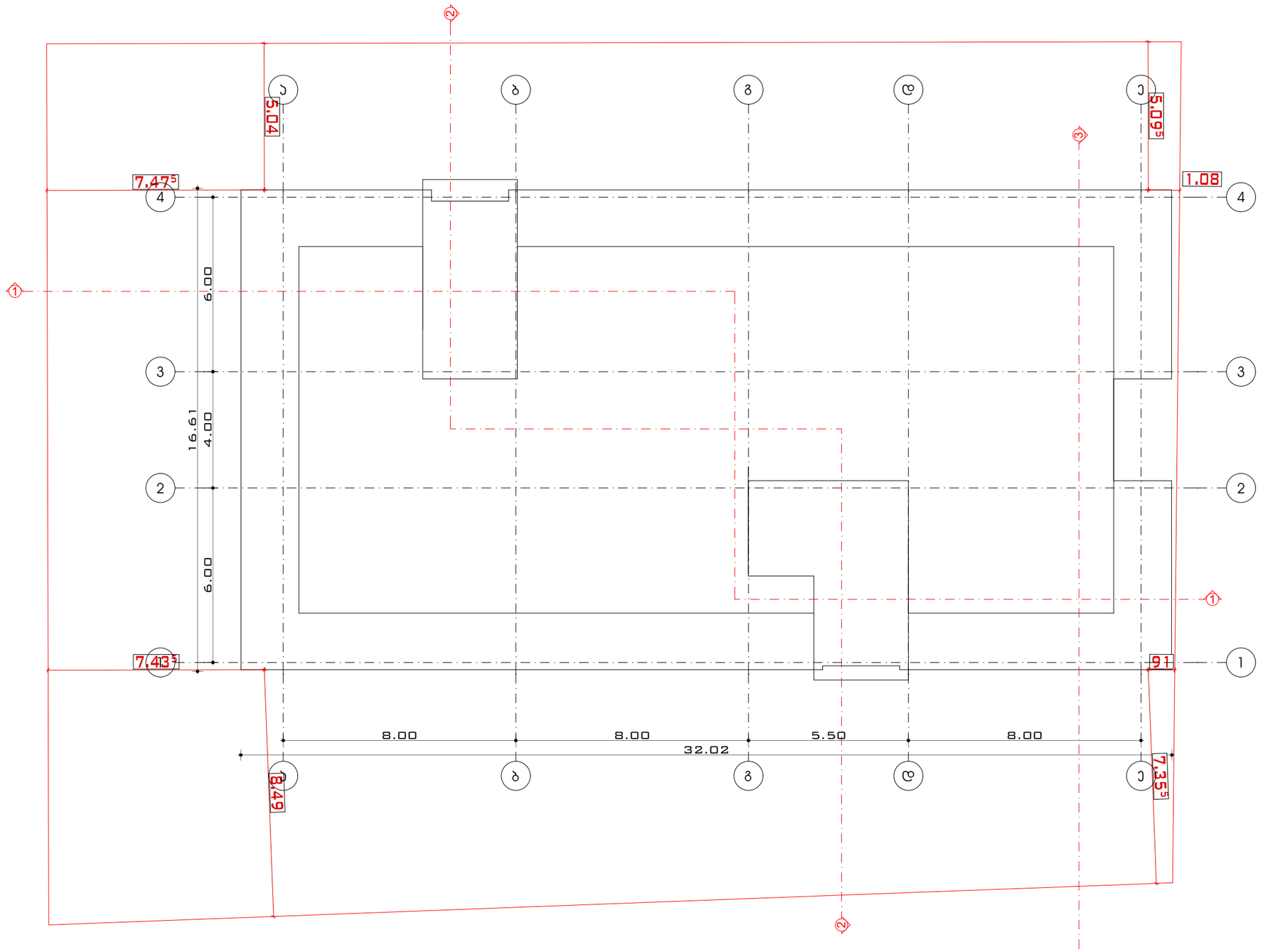

A3 Architects
Urban planning & Architecture

თანამდებობა	გვარი	ხელმოწერა
დირექტორი	თ.ცაავა	
მთ.არქიტექტორი	თ.ცაავა	
არქიტექტორი		

ხანძარსაწინააღმდეგო ღონისძიებები

	სახანძრო სისტემების ორთახი		სახანძრო მილსგარი
	აკრძალვის ნიშანი		სახანძრო განგაშის ხელსაწყოები
	ჯვარედინი მოძრაობა		მძანიური განიავება
	გასასვლელი		ხელის ცეცხლმაქრი
	სახანძრო განგაშის ხელით ჩასართავი ღილაკი		ვიბაციური და ბგოვანი განგაშის სისტემა
	ღანგვის სისტემა		

ტექნიკურ-ეკონომიკური მაჩვენებლები

დანიშნულება	ფართობი

ნახაზის სახელწოდება

სახურავის გეგმა

ნახაზის მონაცემები

მასშტაბი	ფორმატი	თარიღი
1:150	A3	12/2022
სტადია	გვერდი	გვერდები
	20	

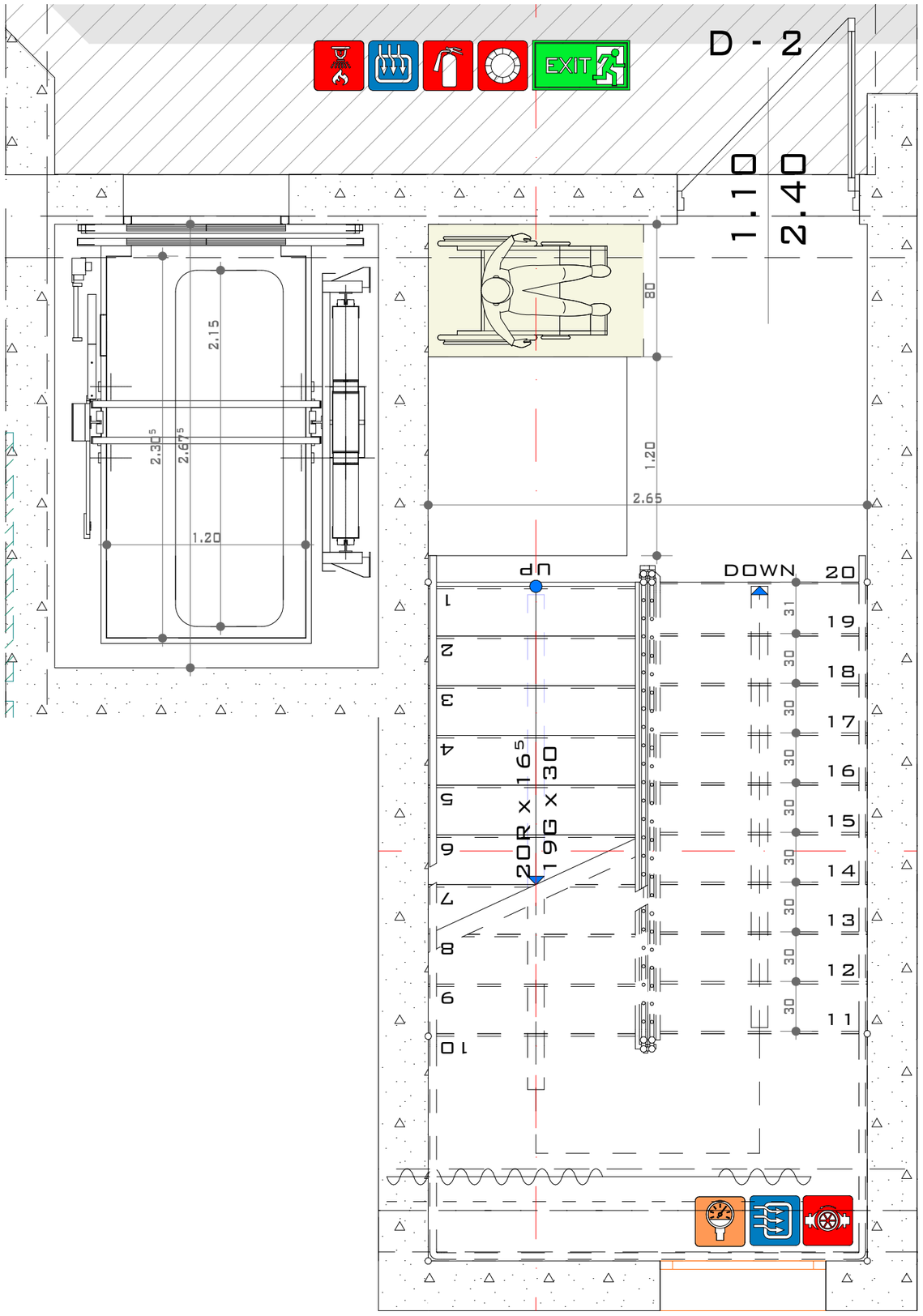

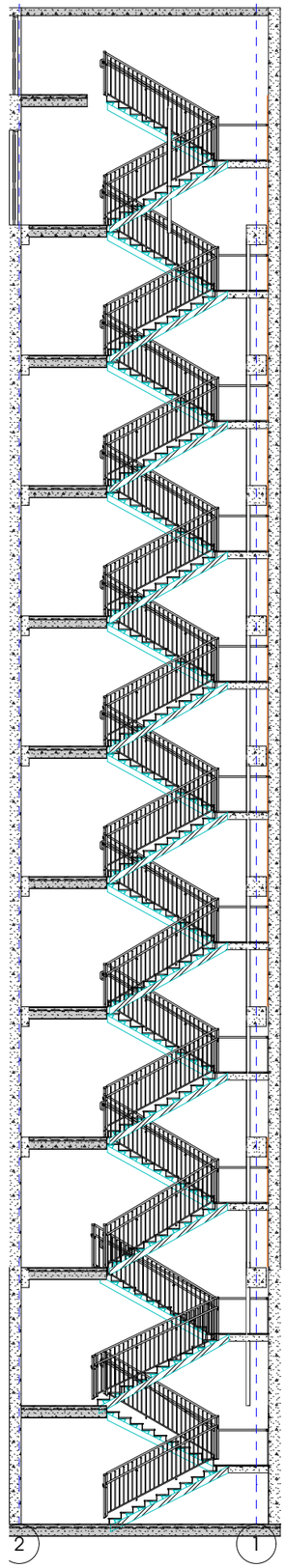

A3 Architects
Urban planning & Architecture

თანამდებობა	გვარი	ხელმოწერა
დირექტორი	თ.ცაავა	
მთ.არქიტექტორი	თ.ცაავა	
არქიტექტორი		

A3 ARCHITECTS LLC 405233060

ვიროგითი აღნიშვნები

	სახანძრო სისტემების ოთახი		სახანძრო მილსგარი
	აგტომაშხეფი		სახანძრო განგაშიტელებასთან ავშირის სისტემა
	ჯაშმზე მორეაგირე		მექანიკური განიავება
EXIT	გასასვლელი		ხელის ცეცხლმაქრი
	სახანძრო განგაშის ხელით ჩასართავი ღილაკი		მიხეალური და ჰგოვანი განგაშის სისტემა
	დაწნევის სისტემა		

ტექნიკურ-ეკონომიკური მაჩვენებლები

დანიშნულება	ფართობი

ნახაზის სახელწოდება

II სართულის გეგმა +3.50 ნიშნულზე (2), უილდინგ მეცხრე (1)

ნახაზის მონაცემები

მასშტაბი	ფორმატი	თარიღი
1:30, 1:150	A3	12/2022
სტადია	გვერდი	გვერდები
	21	

ჯვეთი 1

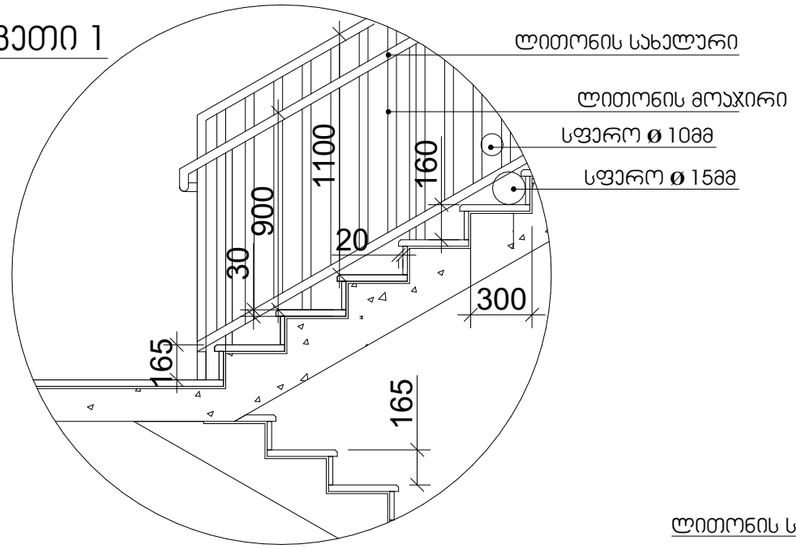

სახელური

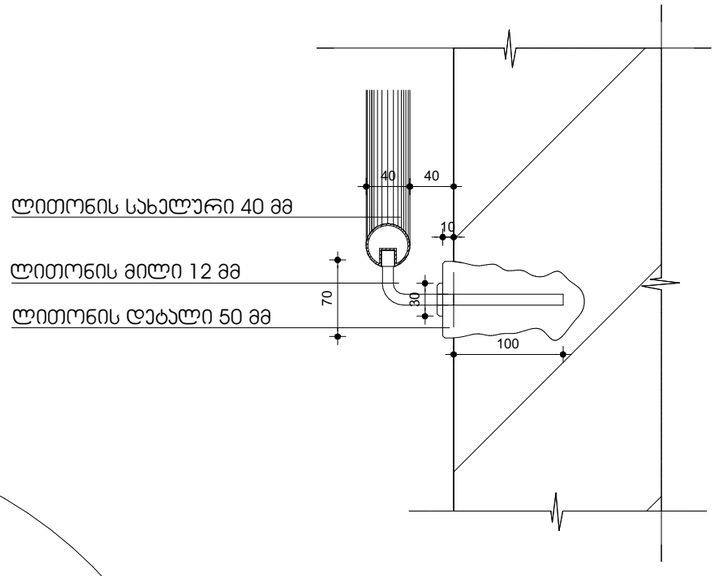

ჯვეთი 2

შენიშვნები:

1. ყველა კიბეს (მათ შორის გარე კიბეს) ყოველი საფეხურის და საბიჯეების 40 მმ სავალ ნაწილს, რომელიც იზომება საფეხურის ნაშვერიდან თარაზულად, ექნება ერთგვაროვანი ფერის მქონე ზედაპირი, რომელიც საფეხურის დანარჩენი ნაწილისგან მკვეთრად განსხვავებული იქნება (მუქი ღია ფონზე). ხიდვადი კონტრასტი გაგრძელდება ყოველი საფეხურის ერთი კიდიდან საფეხურის მეორე კიდემდე.

2. მისაწვდომი გზაკიბის საზღვრებში იატაკის ზედაპირები იქნება მდგრადი, მყარი და არასრიალა.

3. კიბის საფეხურების განსხვავებული მონიშვნა იქნება გამძლე.

4. შენობის გარეთ მდებარე კიბის საფეხურები და ბაქნები ისე დაგეგმარდება, რომ სავალ ზედაპირზე წყალი არ დაგროვდება.

5. გასანათებელი სამუალებები უზრუნველყოფს კიბეების განათებას, რომელიც გაიზომება საბიჯელების ზედაპირების და ბაქნების ზედაპირების ცენტრში გაზომვისას საფეხურის წინაპირიდან 600 მმ-ის საზღვრებში, შემდეგი წესის შესაბამისად:

- არაუმცირეს 11 ლუქსი განათება.
- არაუმცირეს 110 ლუქსი განათება, კიბით სარგებლობის დროს.
- კიბების გამოყენებისას 11 ლუქსიდან 110 ლუქსზე გადასვლა შესაძლებელი უნდა იყოს განათების სამართავებით უზრუნველყოფილი ავტომატური, მოძრავი სენსორული ტიპის განათების ჩამრთველებით, რომლებიც შეესაბამება ყველა ქვემოთ ჩამოთვლილს:
- განათების სამართავები აღჭურვილი იქნება საიმედო ოპერაციული სისტემით და შეფასებული იქნება ამ მიზნით გამოყენებისთვის.
- მოძრავი სენსორი გააქტიურდება დამკავებლის მოძრაობით საფეხურებზე ან საფეხურების ბაქნებზე.
- განათების გამააქტიურებლები დაყენებული იქნება არაუმცირეს 15 წუთიანი მოქმედების პერიოდით.
- გზა– კიბის განათება ჩაირთვება ავტომატური სენსორული ჩამრთველებით, ასეთის არსებობის შემთხვევაში, ისე, რომ შესასვლელში მდებარე ბაქანზე, შესასვლელში მდებარე ბაქნის მოსაზღვრე თითოეულ კიბის მარშსა და შესასვლელში მდებარე ბაქნის ზემოთ და ქვემოთ მდებარე ბაქნებზე მე–4 პუნქტით დადგენილი განათებულობის დონე საფეხურის გამოყენებამდე იქნება უზრუნველყოფილი.
- კიბის სახელურები და ნებისმიერი კედელი ან მათ მომიჯნავედ მდებარე სხვა ზედაპირი არ იქნება ბასრი ან უხეში ელემენტების შემცველი.
- კიბის სახელურები არ იტრიალებს მათი ბუდეების საზღვრებში.

A3 Architects
Urban planning & Architecture

თანამდებობა	გვარი	ხელმოწერა
დირექტორი	თ.ცაავა	
მთ.არქიტექტორი	თ.ცაავა	
არქიტექტორი		



ჰიროზიმის ქუჩა 60

	სახანძრო სისტემების ოთახი		სახანძრო მილსგაყვანი
	ავტომატიკა		სახანძრო განგაშის ხელით ჩართვის სისტემა
	ავტომატიკა მორეგულირე		მექანიკური განიავება
	გასასვლელი		ხელის ცეცხლმაქრი
	სახანძრო განგაშის ხელით ჩართვის პოსტები		ვიზუალური და ხმოვანი განგაშის სისტემა
	დაწნევის სისტემა		

ტექნიკურ-ეკონომიკური მაჩვენებლები

დანიშნულება	ფართობი

ნახაზის სახელწოდება

კიბის უჯრედის დეტალები

ნახაზის მონაცემები

მასშტაბი	ფორმატი	თარიღი
1:30	A3	12/2022
სტადია	გვერდი	გვერდები
	22	

ლიფტის ტექნიკური მახასიათებლები

ლიფტის შახტის გაბარიტები 1800X2670 მმ
ლიფტის ჯაბინის შიგა გაბარიტები 1200X2300
ლიფტის ჯარის სუფთა სიგანე 1000 მმ
ლიფტის ჯარის ცეცხლმედეგობა 90 წთ
ლიფტის ტვირთამწეობა 1275 კგ (17 კაცი)
ლიფტის მოძრაობის სიჩქარე 1.75 მ/წმ

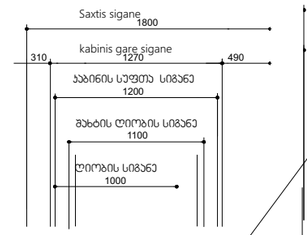

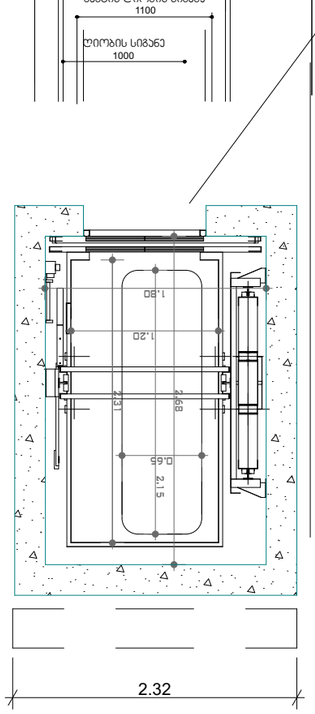

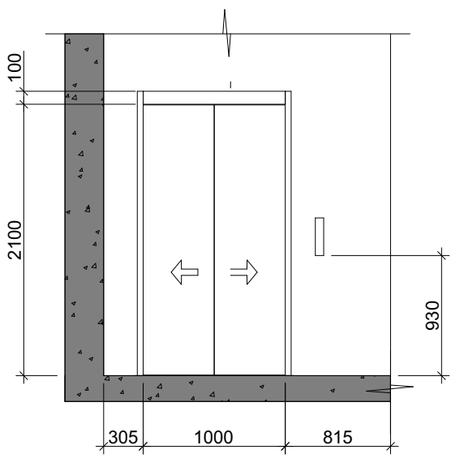

შენიშვნები:

შენობაში გამოყენებულია 408-ე ქვეთავის შესაბამისი შეზღუდული გამოყენების ლიფტი.

- ლიფტი შესაბამისობაში იქნება ASME A17.1/CSA B44 სტანდარტთან.
- ლიფტის გამოსაძახებელი ღილაკები და კლავიშები შესაბამისობაში იქნება 407.2.1 ქვეთავთან.
- ფოიეს სიგნალები შესაბამისობაში იქნება 407.2.2 ქვეთავთან.
- ლიფტის შახტებთან განთავსებული ნიშნები შესაბამისობაში იქნება 407.2.3 ქვეთავთან.
- ლიფტის კაბინის ბალანსირება შესაბამისობაში იქნება 407.4.4–ე ქვეთავთან.
- ლიფტის კაბინის განათება შესაბამისობაში იქნება 407.4.5–ე ქვეთავთან.
- ლიფტის კაბინის სამართავები შესაბამისობაში იქნება 407.4.6–ე ქვეთავთან. მართვის პანელები განთავსდება გვერდითა კედლის ცენტრში.
- კაბინის სამართავების აღნიშვნები და მითითებები შესაბამისობაში იქნება 407.4.7–ე ქვეთავთან.
- კაბინაში მოეწყობა 407.4.10–ე ქვეთავის შესაბამისი საავარიო სიგნალიზაციის მექანიზმები.

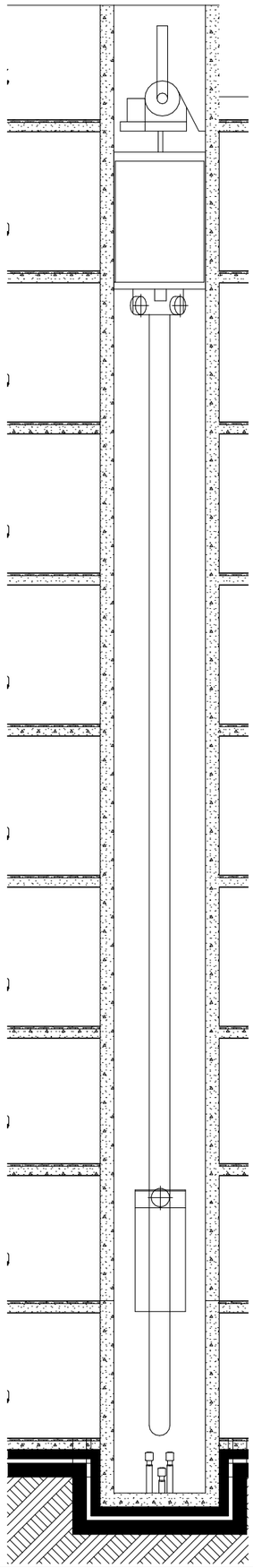

A3 Architects
Urban planning & Architecture

თანამდებობა	გვარი	ხელმოწერა
დირექტორი	თ.ცაავა	
მთ.არქიტექტორი	თ.ცაავა	
არქიტექტორი		

ხანძარსაწინააღმდეგო ღონისძიებები

	სახანძრო სისტემების ორთხი		სახანძრო მილსგაყვანი
	ავტომატიკური		სახანძრო განკუთვნილებასთან კავშირის სისტემა
	ავტომატიკური მორეაგირე		მძანიური განიავება
	გასასვლელი		ხელის ცეცხლმაქრი
	სახანძრო განგაშის ხელით ჩასართავი ღილაკი		ვიზუალური და ხმოვანი განგაშის სისტემა
	ღანგვის სისტემა		

ტექნიკურ-ეკონომიკური მაჩვენებლები

დანიშნულება	ფართობი

ნახაზის სახელწოდება

ლიფტის დეტალები

ნახაზის მონაცემები

მასშტაბი	ფორმატი	თარიღი
1:50, 1:120	A3	12/2022
სტადია	გვერდი	გვერდები
	23	