STUDIO9
Architectural Design
www.studio9.ge

3. ე.წ. "ხიდური 9" ლიტერატურის 3. #30 ტერიტორიის სპეციალური ნაგებობა

კომპანიის დასახელება
Company name

დირექტორი	ე.ფხაკაძე	
მთავარი არქიტექტორი	ე.ბერიძე	
მთავარი ინჟინერი	ა.ჩხეიძე	
პროექტის ხელმძღვანელი	ნ.ბაბილოძე	
პროექტის ავტორი	ნ.ბაბილოძე	

შემსრულებლები
performers

არქიტექტორი	ნ.ბაბილოძე	
კონსტრუქციული ნაწილი	ა.ჩხეიძე	
ელექტრული ნაწილი	ე.ბერიძე	

2022 6

ობიექტის მისამართი
Address:
ქ. თბილისი, ისანი-სამგორის რაიონი, ვაკის ბაღის I ჩიხი #3
(ნასი: 01.14.04.029.039)

ნახაზის დასახელება
Drawing title
ნახაზები

პროექტის ეტაპი
Drawing Status
ესკ

თარიღი
Date
30.06.2022

ნახაზის №
Drawing No.
ა-01

ფურცელი
PAGES
99

ნახაზის INDEX
A2

შენიშვნები:
Notes:
1. ნახაზზე ასახული ინფორმაცია ავტორის საკუთრებაა და მისი გამოყენება ან გადაბეჭდვა მხოლოდ ავტორის ნებართვით შეიძლება.
2. ნახაზის ზომები მოცემულია მილიმეტრებში, ხოლო სიმაღლეები მეტრებში.
3. ფურცელზე ასახული ინფორმაციის ნაწილი ან მთლიანად ვერ წაიკითხება, თუ ნახაზის ზომა ნაკლებია A2 ფორმატის ზომაზე;

ავტორის ხელმოწერა
Author's signature

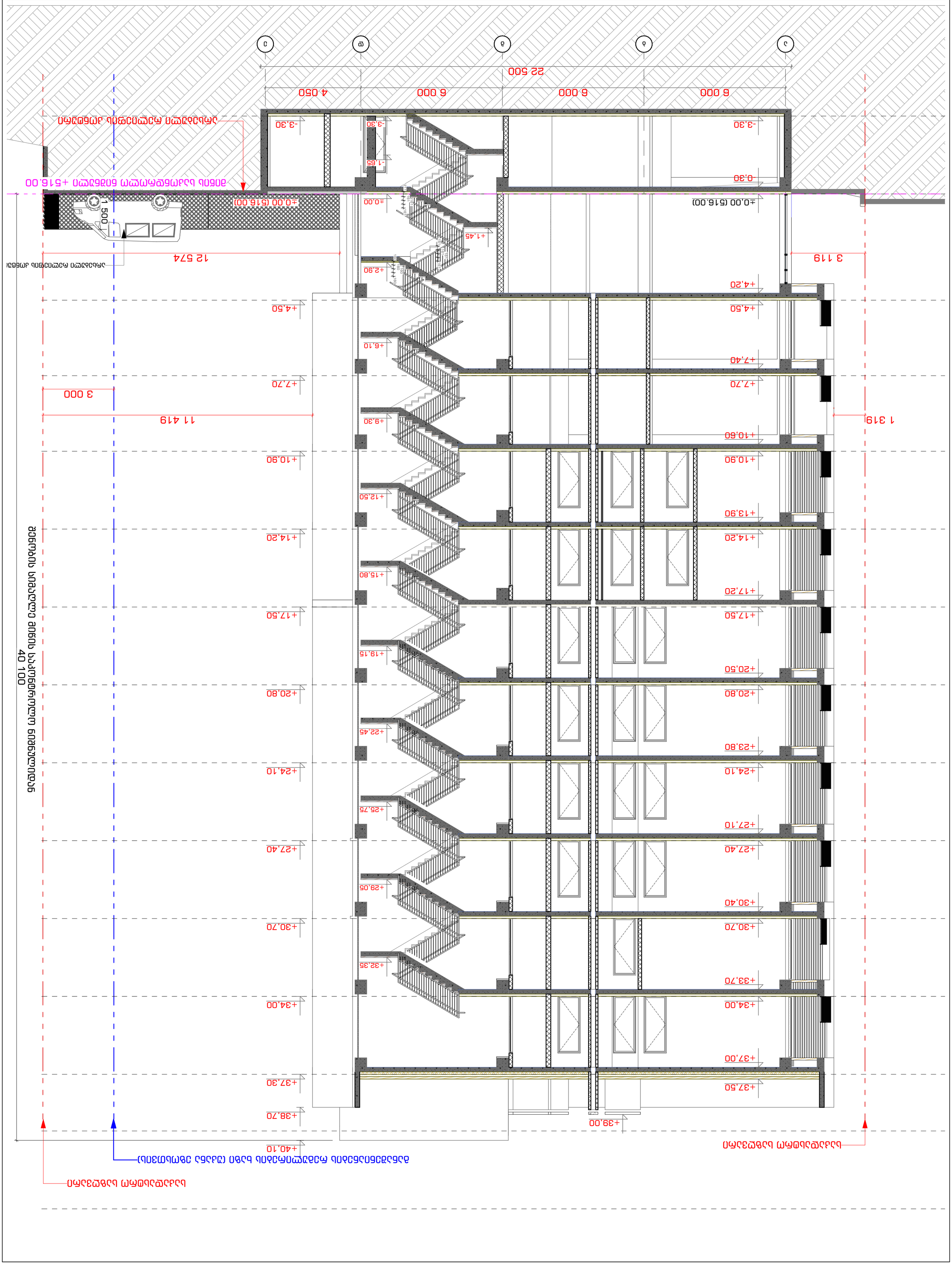
±0.00 (516.00)
-3.30
-0.30
6 000
6 000
4 050
22 500
ა
ბ
გ
დ
ე
ვ
3 119
1 319
12 574
11 419
3 000
1 500
±0.00 (516.00)
-3.30
-1.65
±0.00
+1.45
+2.90
+4.20
+4.50
+6.10
+7.40
+7.70
+9.30
+10.60
+10.90
+12.50
+13.90
+14.20
+15.80
+17.20
+17.50
+19.15
+20.50
+20.80
+22.45
+23.80
+24.10
+25.75
+27.10
+27.40
+29.05
+30.40
+30.70
+32.35
+33.70
+34.00
+37.00
+37.50
+39.00
+40.10
+38.70
+37.30
+34.00
+30.70
+30.70
+27.40
+24.10
+20.80
+20.50
+17.50
+17.50
+14.20
+12.50
+10.90
+10.60
+7.70
+7.40
+6.10
+4.50
+4.20
ნაგებობის ფასადის ხაზი (ნაგებობის ფასადის ხაზის ნაწილი ნაგებობის ფასადის ხაზის ნაწილი)
ნაგებობის ფარგლების ხაზი
ნაგებობის ფარგლების ხაზი
ნაგებობის სიმაღლე ნიშნულების მიხედვით
ნაგებობის სიმაღლე ნიშნულების მიხედვით
ნაგებობის სიმაღლე ნიშნულების მიხედვით

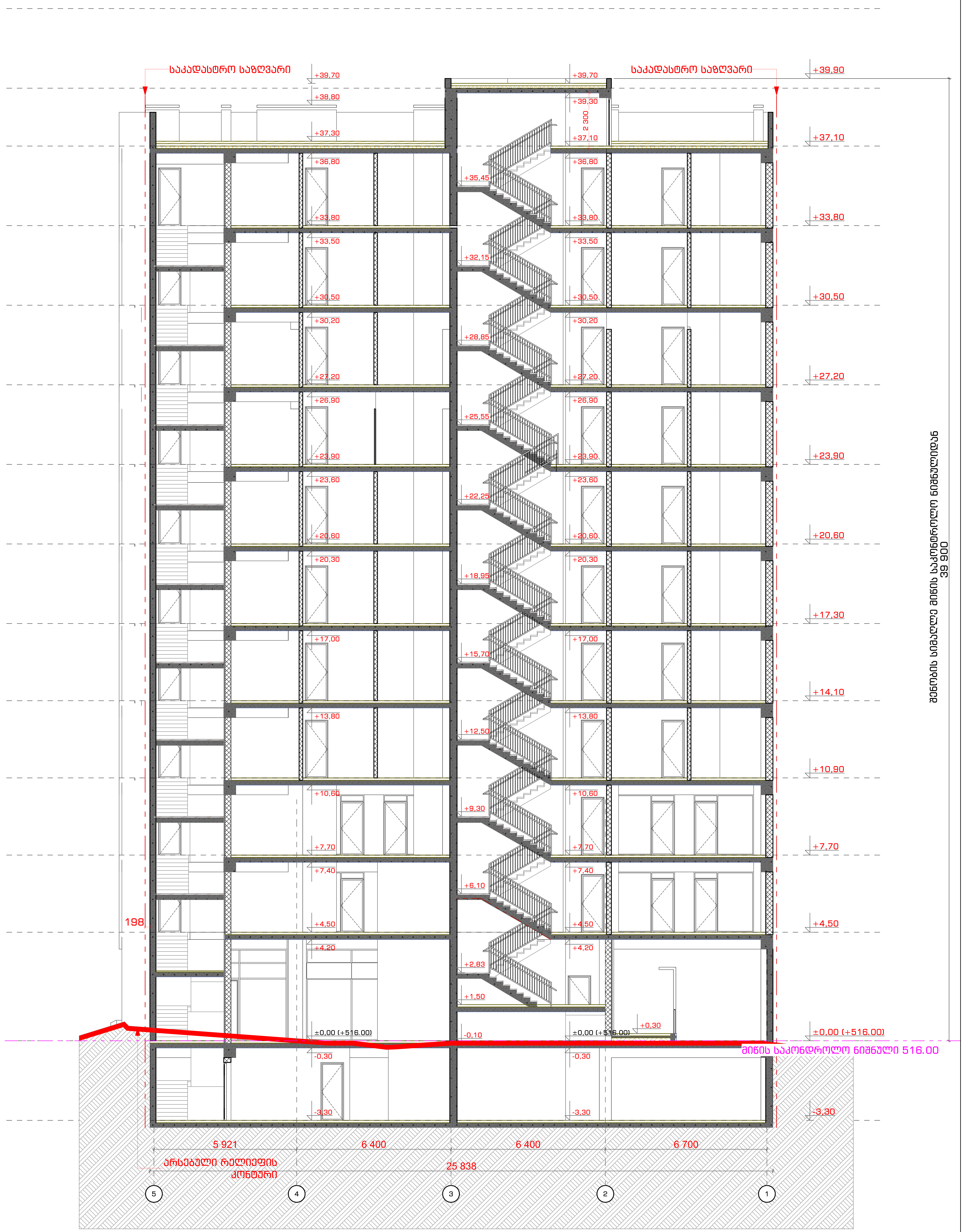

2022 წ	შემსრულებლები performers			
	თანამდებობა	სახელი.გვარი	ხელმოწერა	
საპროექტო ორგანიზაცია Company name	დირექტორი	თ. ხაჭომია		პროექტის დასახელება Job Title
შ.პ.ს. "სტუდია 9" ლუბლიანას ქ. #30 თბილისი საქართველო	პრ. ავტორი	მ.ჩხაიძე		მრავალფუნქციური კომპლექსი. კომერციული-საოფისე, საცხოვრებელი
	არქიტექტორი	ჯ.მაისურაძე		

მისამართი: Address	ნახაზის დასახელება Drawing title	ნახაზის სტატუსი Drawing Status	შეს. თარიღი Date	ფურცელის ზომა
ქალაქი თბილისი, შავიშვილის ქუჩა #3 (ნაკვ: 01.14.04.029.039)				
სტადია	შენიშვნა: Notes:	მასშტაბი. Drawing Scale.		A2
არქიტექტურული პროექტის შეთანხმება, მშენებლობის ნებართვის გაცემა	1. ნახაზზე ზომები მოცემულია მილიმეტრებში. 2. ნახაზის ყველა ცვლილება მშენებლობის პროცესში შეთანხმებული უნდა იყოს პროექტის ავტორთან. 3. ფურცლის კორექტირებით ავტომატურად უქმდება წინა ვარიანტი;	ინდექსი № INDEX	ფურც. რაოდ. PAGES	
			99	

STUDIO9 Architectural Design www.studio9.ge	ბ.ა. "სტუდიო 9" ქ.ბათუმი, ა.წერეთლის ქ. #30 ტელ.: (+995 577) 20 20 90		
	2022 წ		
დამკვეთი: Client	ობიექტის მისამართი: Address		
პროექტის დასახელება: Project name	ნახაზის დასახელება: Drawing title		
არქიტექტორი: Architect	ნახაზის სტატუსი: Drawing status		
კონსტრუქციული ნაწილი: Structural part	ნახაზის ნომერი: Drawing number		
ინჟინერიული ქსელები: Engineering networks	ფორმატი: Format		
ინტერიერი: Interior	მასშტაბი: Scale		
ლანდშაფტი: Landscape			
ხელმძღვანელი: Supervisor			
ავტორი: Author			
დამკვეთი: Client			
ობიექტი: Object			
ნახაზის დასახელება: Drawing title			
ნახაზის ნომერი: Drawing number			
ფორმატი: Format			
მასშტაბი: Scale			
თარიღი: Date			
ნახაზის სტატუსი: Drawing status			
ინჟინერიული ქსელები: Engineering networks			
კონსტრუქციული ნაწილი: Structural part			
ინტერიერი: Interior			
ლანდშაფტი: Landscape			
ხელმძღვანელი: Supervisor			
ავტორი: Author			
დამკვეთი: Client			
ობიექტი: Object			
ნახაზის დასახელება: Drawing title			
ნახაზის ნომერი: Drawing number			
ფორმატი: Format			
მასშტაბი: Scale			
თარიღი: Date			
ნახაზის სტატუსი: Drawing status			
ინჟინერიული ქსელები: Engineering networks			
კონსტრუქციული ნაწილი: Structural part			
ინტერიერი: Interior			
ლანდშაფტი: Landscape			
ხელმძღვანელი: Supervisor			
ავტორი: Author			

ავტორი: Author	ხელმძღვანელი: Supervisor	ლანდშაფტი: Landscape	ინტერიერი: Interior
ინჟინერიული ქსელები: Engineering networks	კონსტრუქციული ნაწილი: Structural part

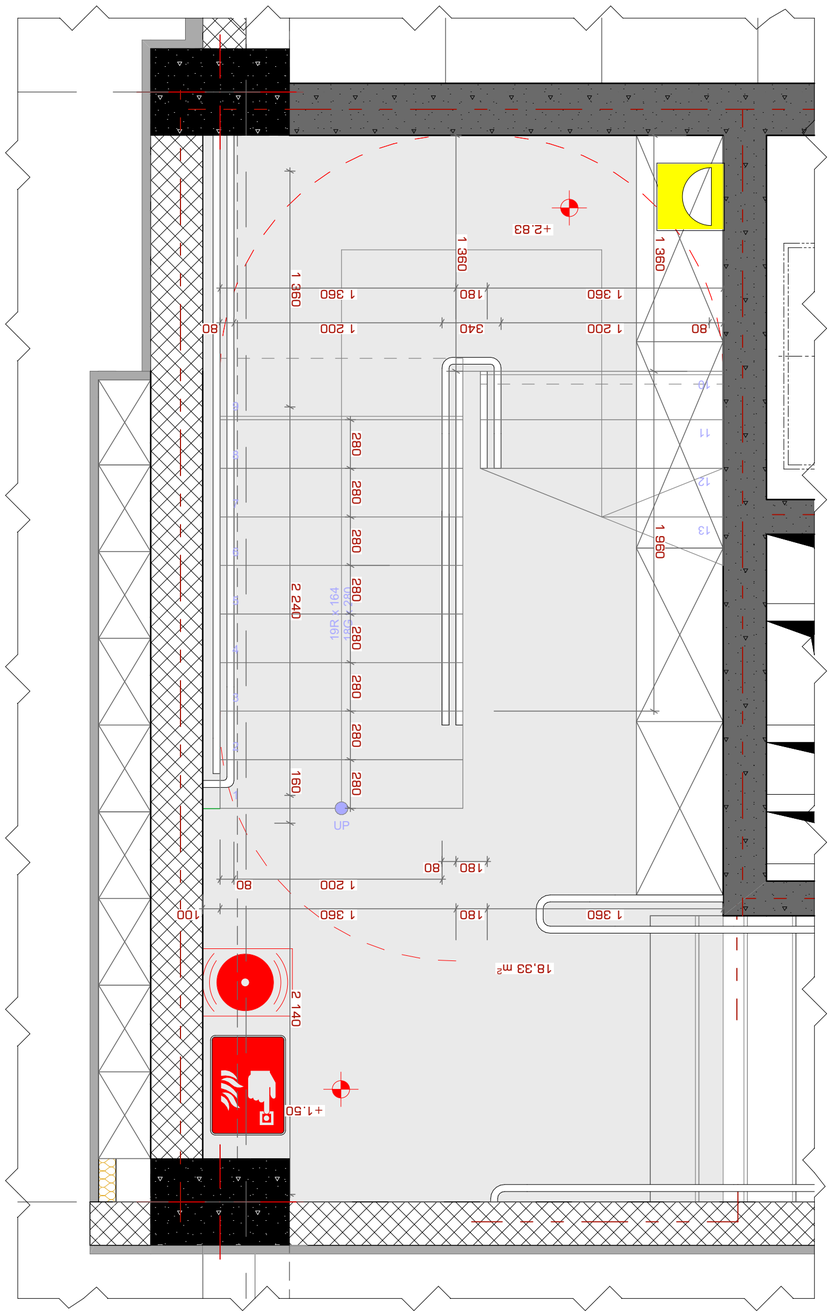

план #1 +1.50 бетонный з. 1:25

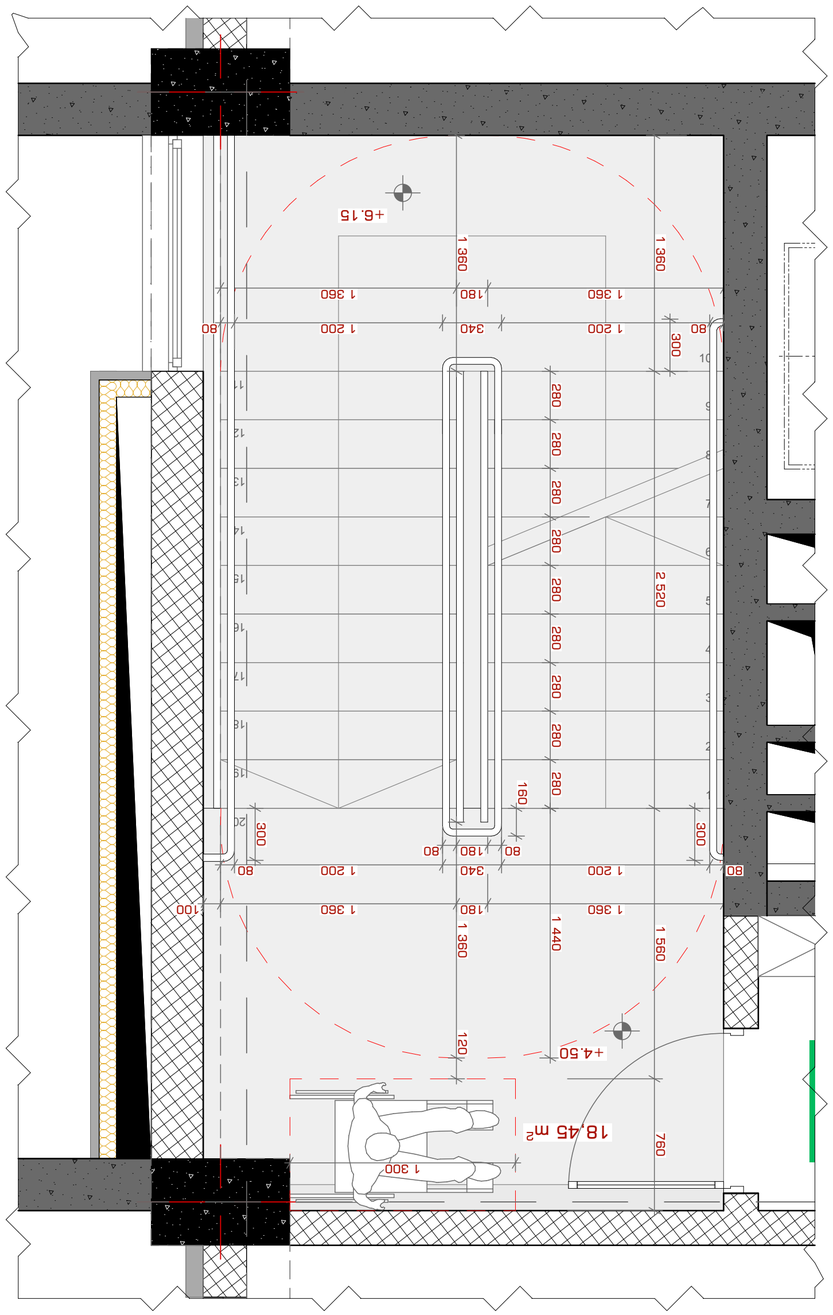

план #1 +4.50 бетонный з. 1:25

Студио9 Архитектурно проектантско ателие ООД Company name	
з.з.ь. „Цветна 9" жилищна сграда з. #30 в кв.Манастирски ливади Project name	
Зелена система и благоустрояване на УПИ I-30, кв.30, по плана на з.з.ь. „Цветна 9", кв.Манастирски ливади Job Title	
Адрес: Address	
Експликация: Explication	
Забележки: Notes:	
1. Бетонът да е клас С16/20 по БДС EN 206-1:2013 и да отговаря на изискванията за проектен клас по якост на натиск, степен на излагане на въздействие на околната среда, максимален размер на едрия фракционен състав и консистенция, съгласно изискванията на конструктивния проект. 2. Зъбната греда да се изпълни с бетон клас С25/30 по БДС EN 206-1:2013 и да отговаря на изискванията за проектен клас по якост на натиск, степен на излагане на въздействие на околната среда, максимален размер на едрия фракционен състав и консистенция, съгласно изискванията на конструктивния проект.	
Чертежи: Drawings	Кол. Qnty.
План на основа Drawing Sheets	
План на основа Layout	
Детайли Details	
Спецификации Specifications	
Списък на чертежите Drawing List	Формат Size
План на основа Layout	A2
Мащаб: Drawing Scale	1:25
Лист № INDEX	3-3-4
Общ брой листове Sheets	
Дата Date	2022 6

STUDIO9
Architectural
Design
www.studio9.ge

კიბე #2 0.00 ნიშნულზე მ. 1:25

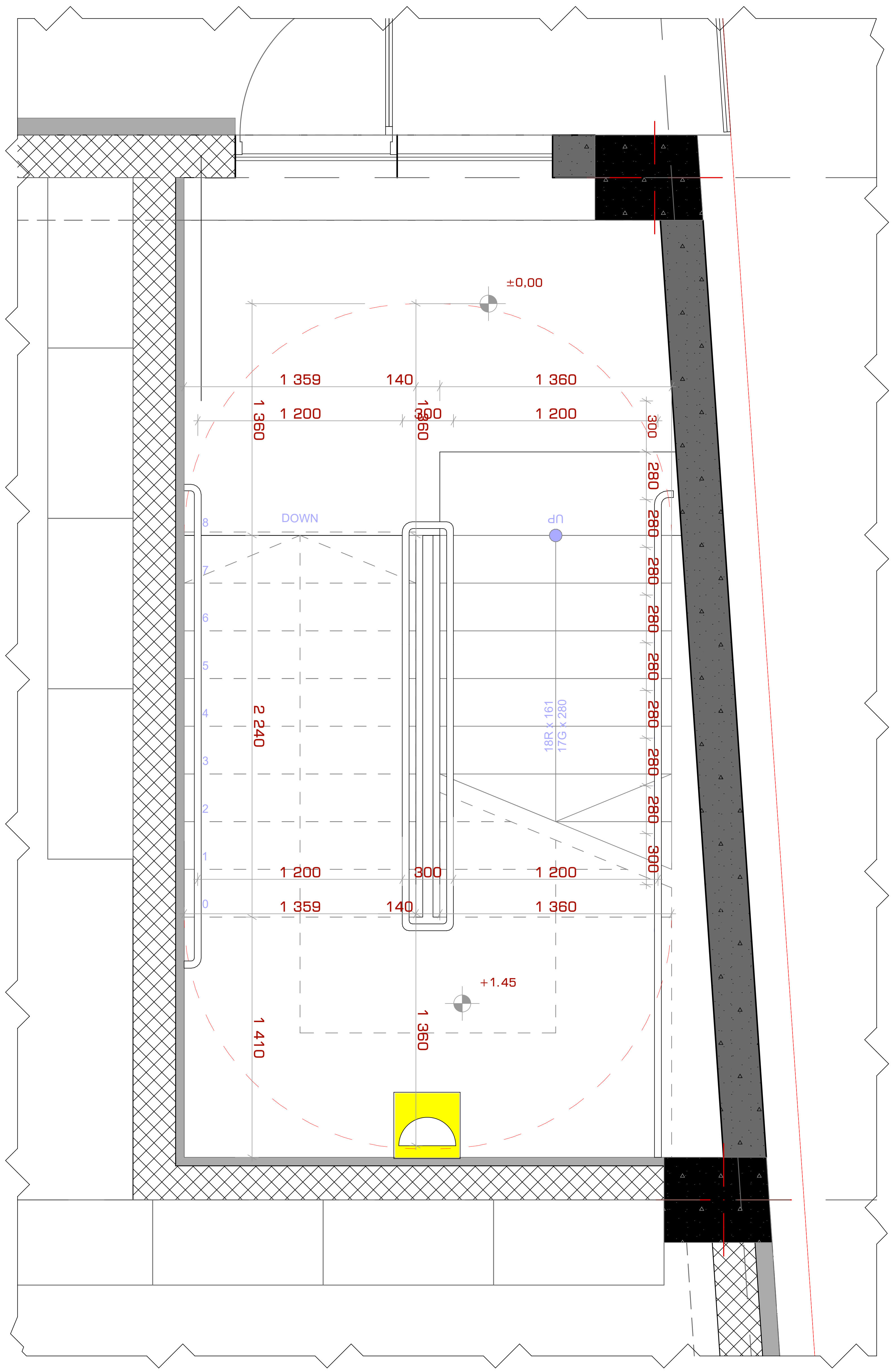

კიბე #2 4.50 ნიშნულზე მ. 1:25

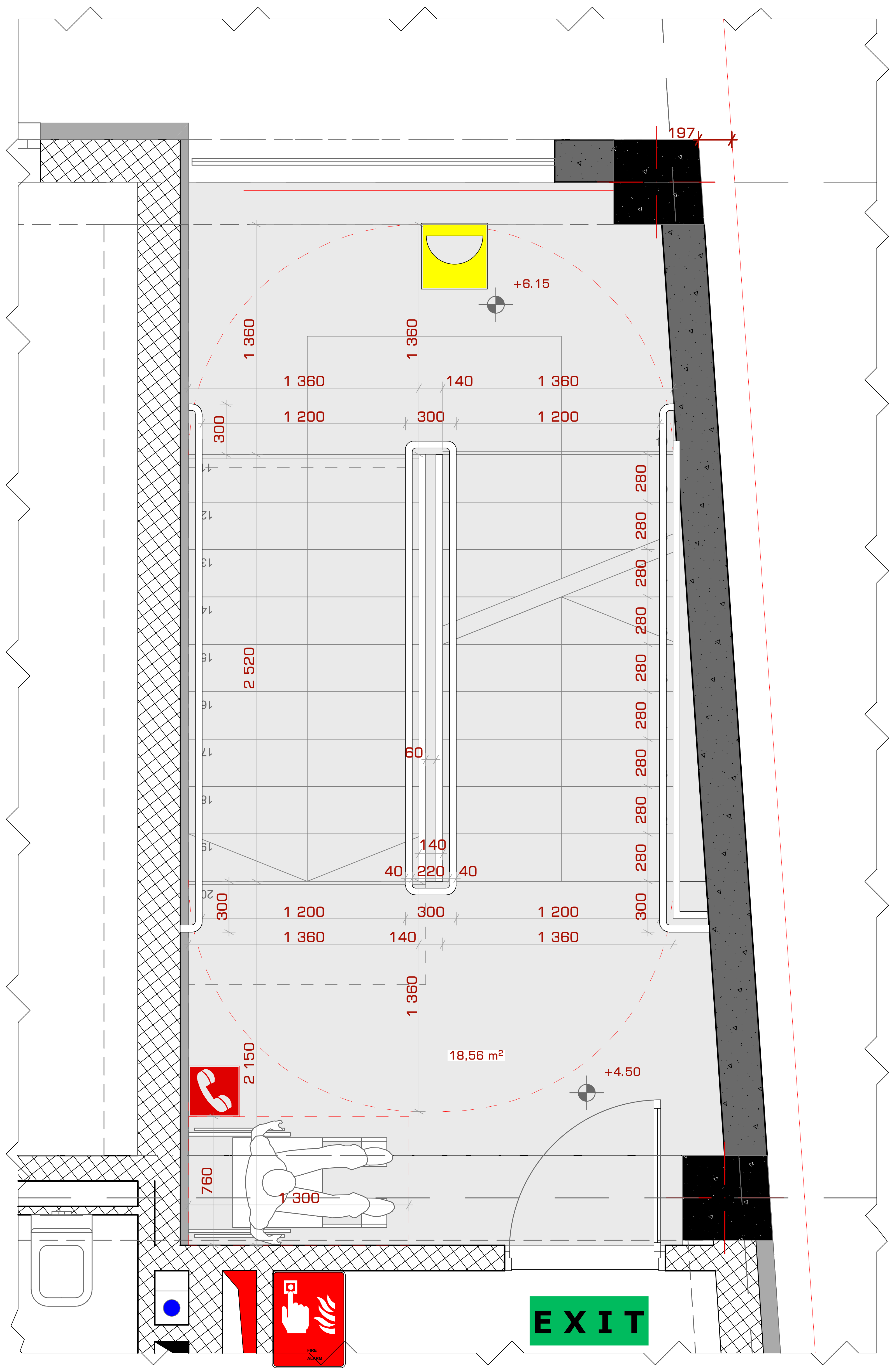



საპროექტო ორგანიზაცია
Company name

შ.პ.ს. "სტუდია 9"
ლუბლიანას ქ. #30
თბილისი
საქართველო

პროექტის დასახელება
Job Title

მრავალფუნქციური კომპლექსი.
კომერციული-საოფისე,
საცხოვრებელი

მისამართი:
Address

ქალაქი თბილისი, შავიშვილის ქუჩა #3
(ნაკვ: 01.14.04.029.039)

ექსპლიკაცია:
Explication:

შენიშვნა:
Notes:

1. ნახაზზე ზომები მოცემულია მილიმეტრებში.
2. ექსპლოატაციაში მიღებამდე პროექტში შესაძლებელია განხორციელდეს ცვლილებები.
3. ნახაზის ყველა ცვლილება მშენებლობის პროცესში შეთანხმებული უნდა იყოს პროექტის ავტორთან.

არქიტექტურული ნაწილი

პროექტის სტატუსი Drawing Status	შეს. თარიღი Date
სტადია პროექტი	

შემსრულებლები
performers

თანამდებობა	სახელი.გვარი	ხელმოწერა
დირექტორი	თ. ხაჭომია	
მთავარი არქიტექტორი	მ.ჩხაიძე	მ. ჩხაიძე
პრ. ავტორი	მ.ჩხაიძე	მ. ჩხაიძე
არქიტექტორი	ჯ.მაისურაძე	ჯ.მაისურაძე

ნახაზის დასახელება
Drawing title

კიბის დეტალები

ინდექსი № INDEX	ფურც. რაოდ. PAGES	ფურცლის ზომა
ა-ქ-5		A2
მასშტაბი Drawing Scale	1:25	

2022 წ

ჯვეთი 1

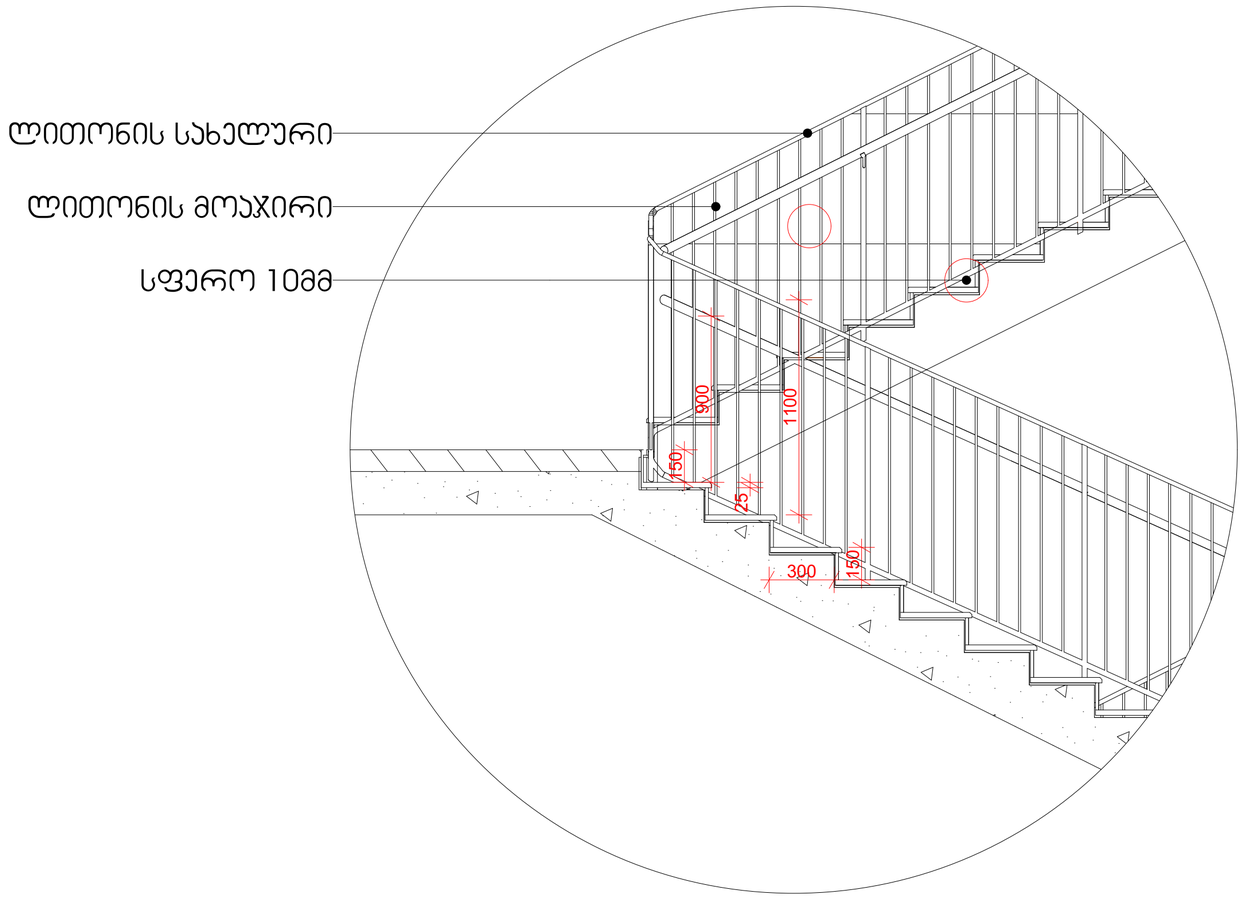

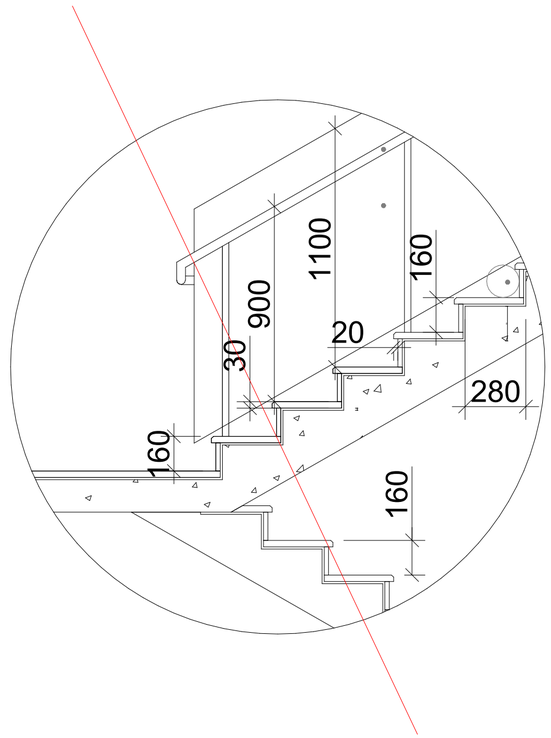

სახელური

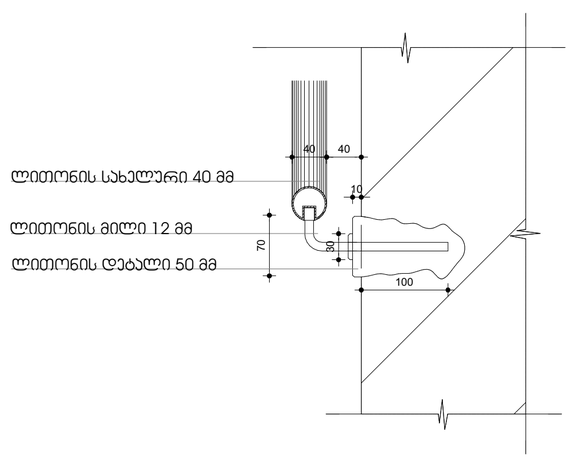

ჯვეთი 2

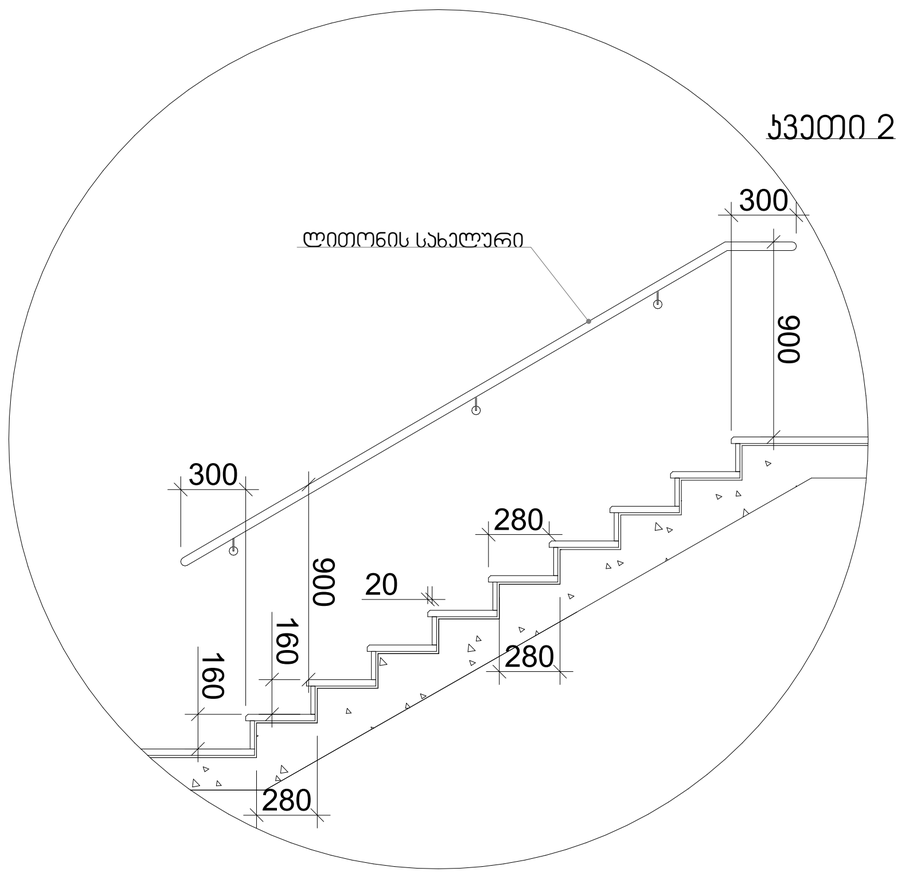

STUDIO9
Architectural Design
www.studio9.ge

საპროექტო ორგანიზაცია
Company name

შ.პ.ს. "სტუდია 9"
ლუბლიანას ქ. #30
თბილისი
საქართველო

პროექტის დასახელება
Job Title

მრავალფუნქციური კომპლექსი.
კომერციული-საოფისე,
საცხოვრებელი

მისამართი:
Address

ქალაქი თბილისი, შავნაბადის ქუჩა #3
(ნაკ: 01.14.04.029.039)

ექსპლიკაცია:
Explication:

შენიშვნა:
Notes:

1. ნახაზზე ზომები მოცემულია მილიმეტრებში.
2. ექსპლუატაციაში მიღებამდე პროექტში შესაძლებელია განხორციელდეს ცვლილებები.
3. ნახაზის ყველა ცვლილება მხოლოდავტორის პროექტში მეთანამშრომელი უნდა იყოს პროექტის ავტორთან.

არქიტექტორული ნაწილი

პროექტის სტადიები Drawing Status	შეს. თარიღი Date
სტადია პროექტი	

შემსრულებლები performers

თანამდებობა	სახელი,გვარი	ხელმოწერა
დირექტორი	ზ.ნიკალაური	
მთავარი არქიტექტორი	მ.ჩხაიძე	
პრ. ავტორი	მ.ჩხაიძე	
არქიტექტორი	ჯ.მესხიშვილი	

ნახაზის დასახელება
Drawing title

კიბის დეტალები

ინდექსი №: INDEX	ფურც. რაოდ. PAGES	ფორმატის ზომა
ა-შ-6		A2

მასშტაბი 1:20
Drawing Scale

2022 წ

STUDIO9 Architectural Design www.studio9.ge	ბ.პ.ი. "ბიზნეს 9" ლიფტების მონტაჟი ქ. #30 ტექნიკური ნაწილი			
	პროექტის ეტაპი		ცვლილების N	თარიღი
	პრ.			
	პრ.			
	პრ.		

კედელი 1 - 47.6 კბ.მ

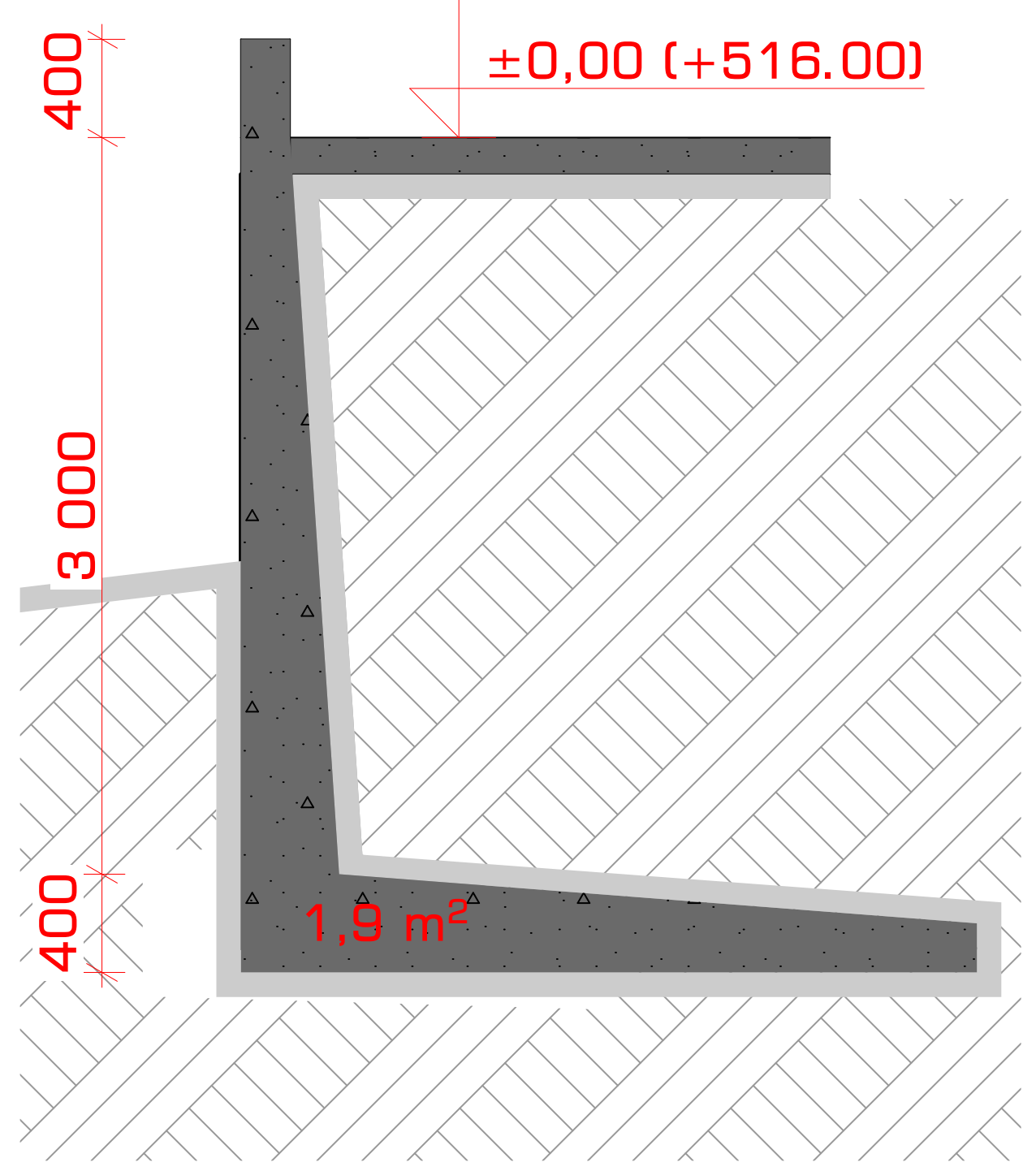

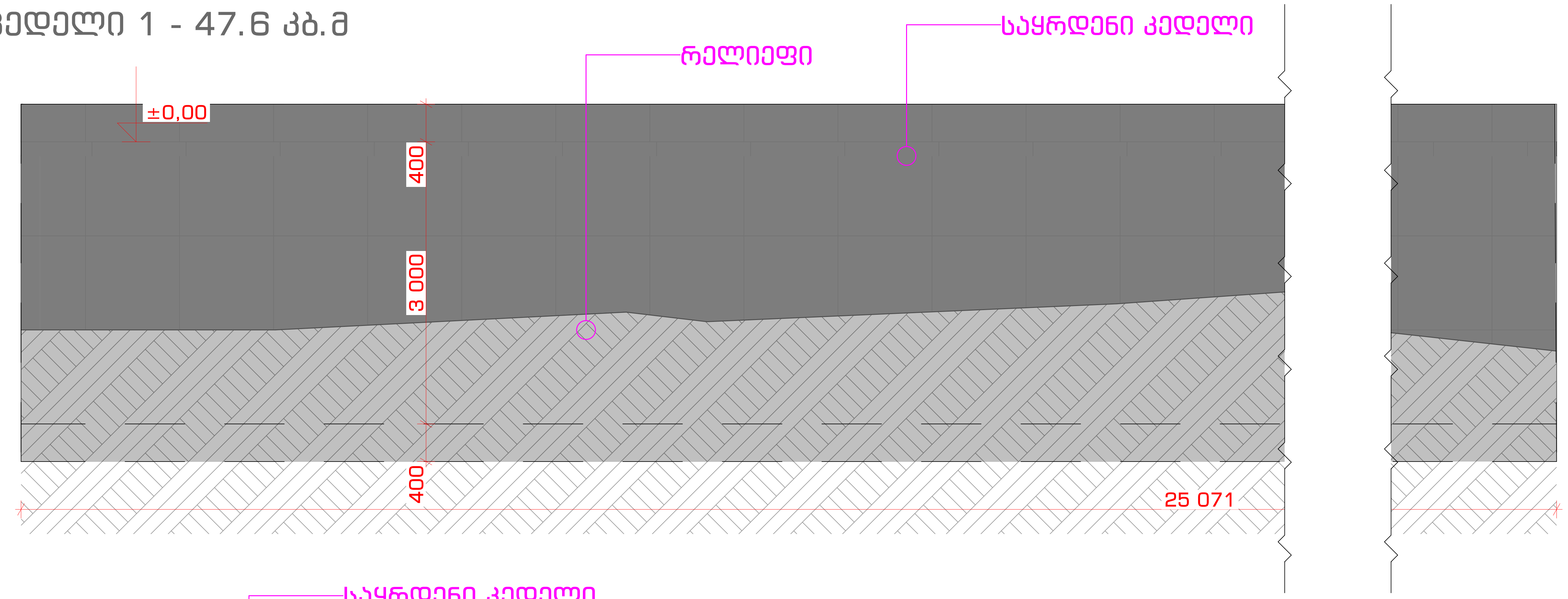

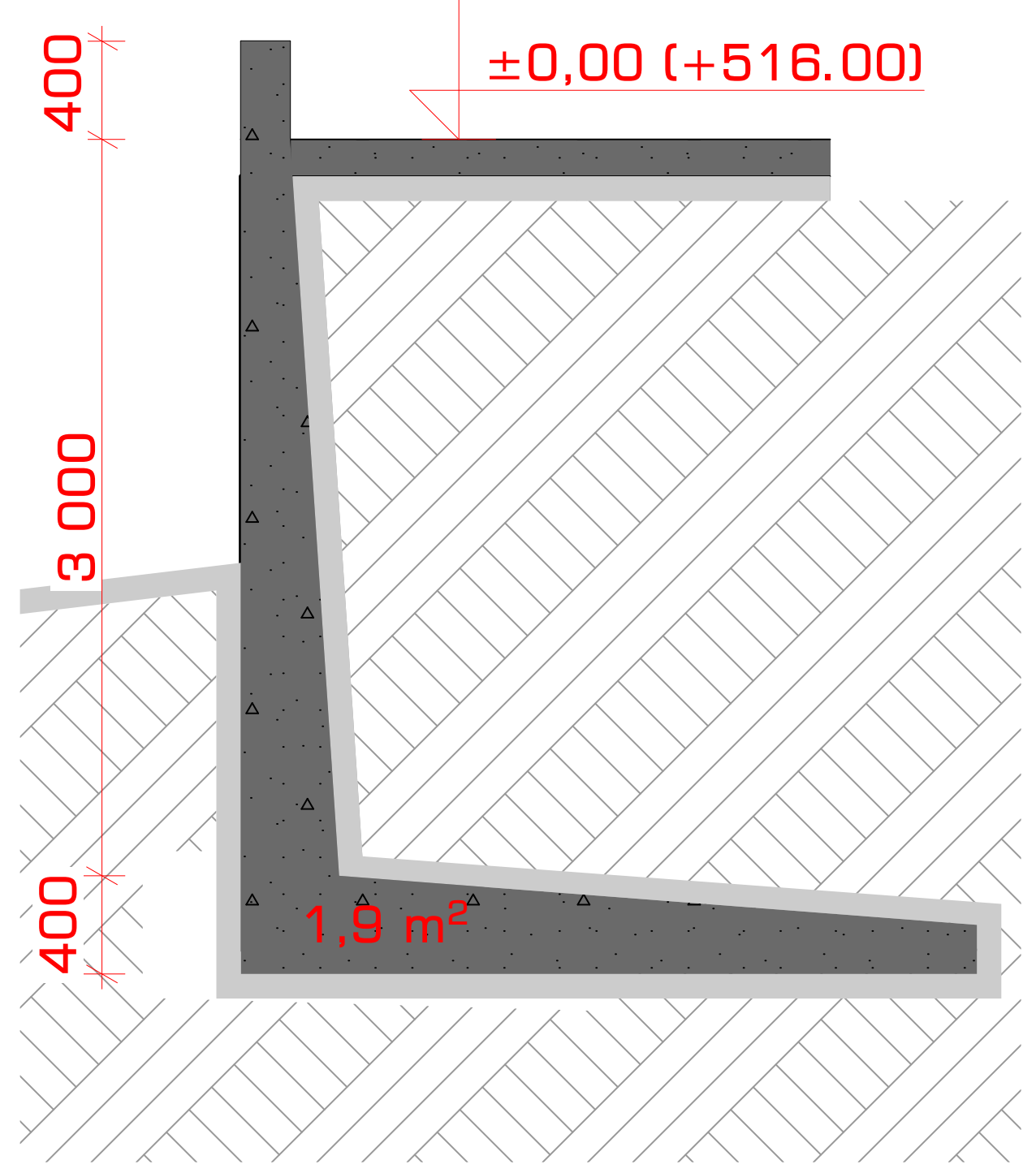

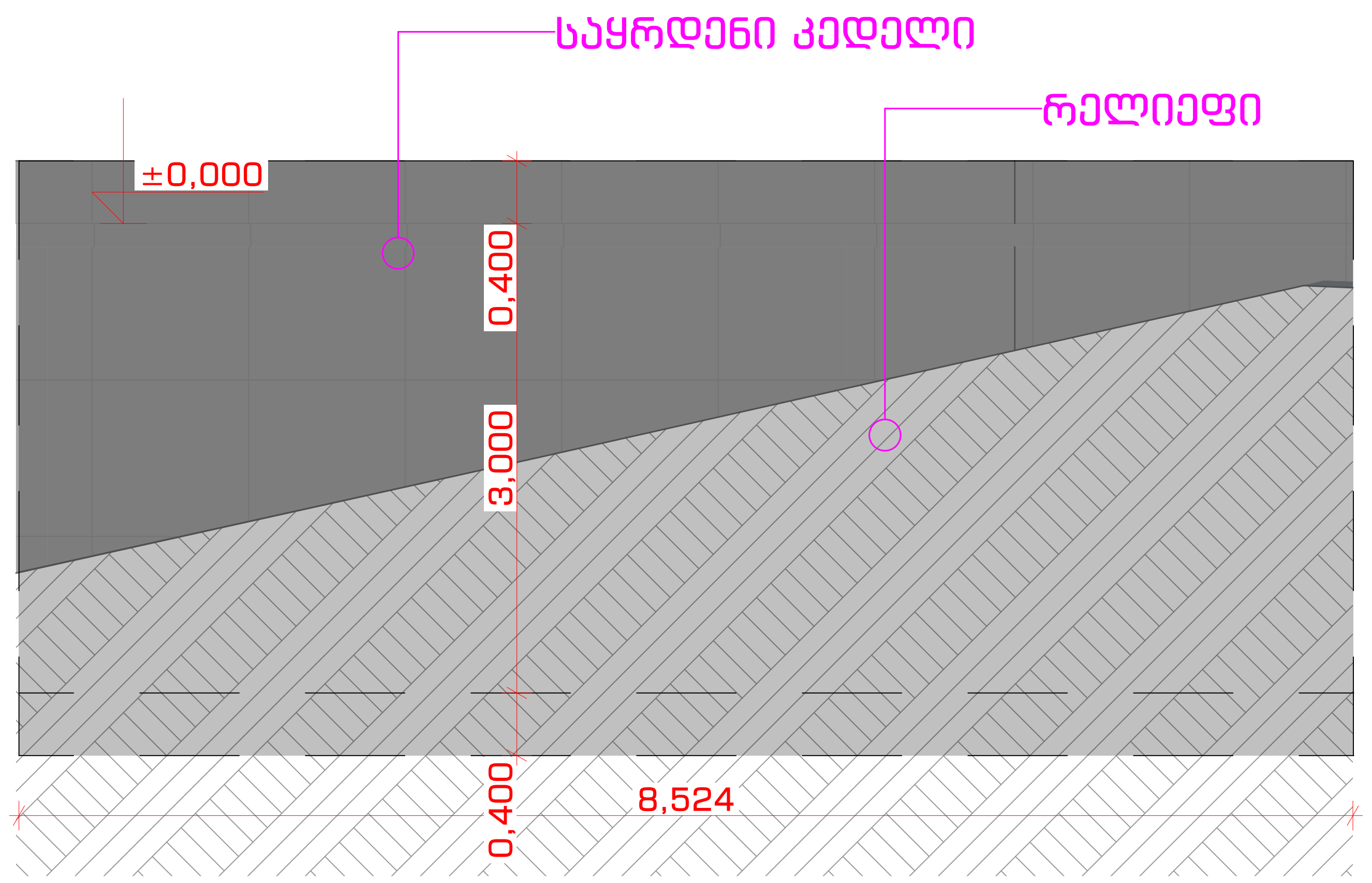

კედელი 2 - 16.2 კბ.მ.

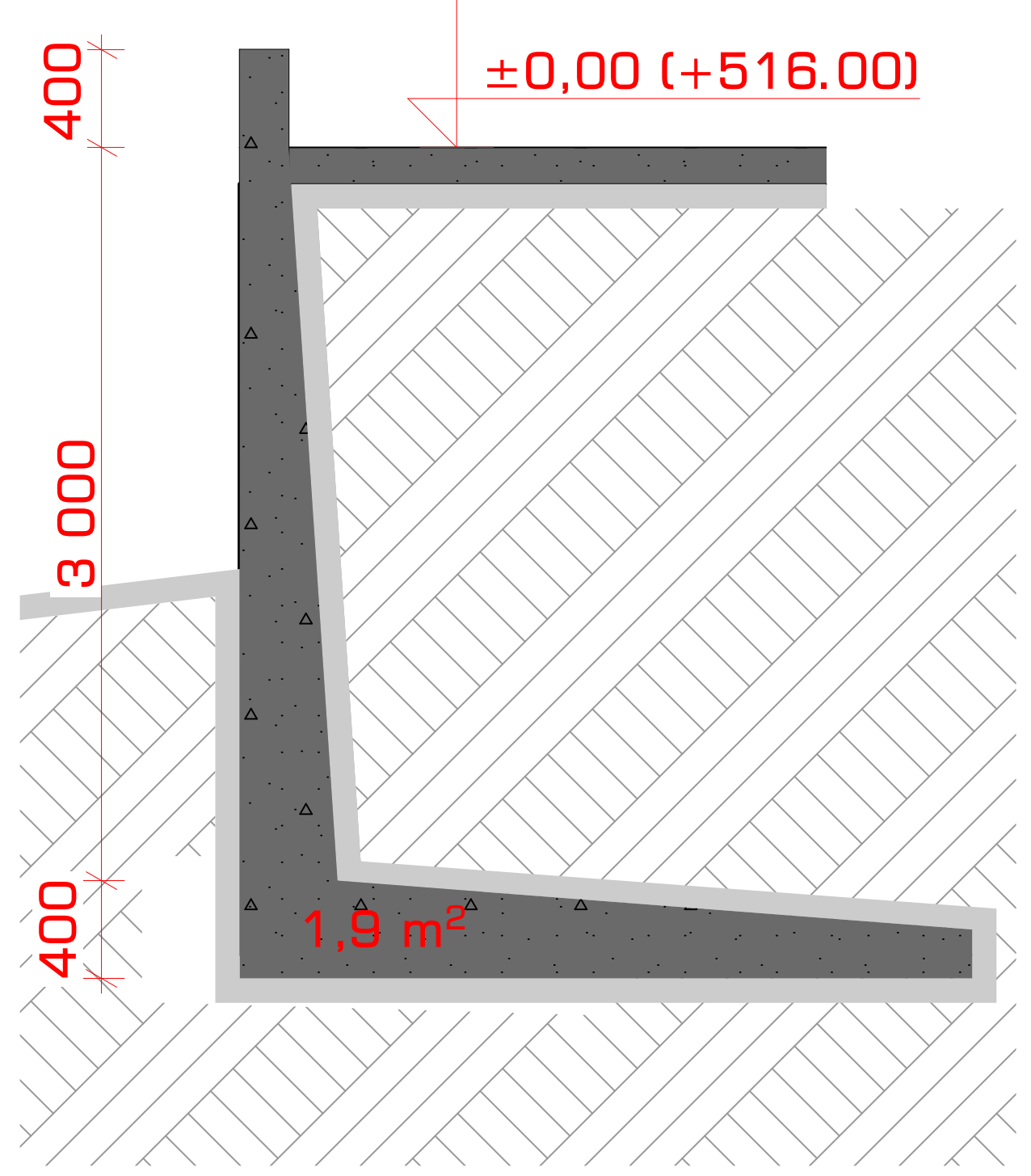

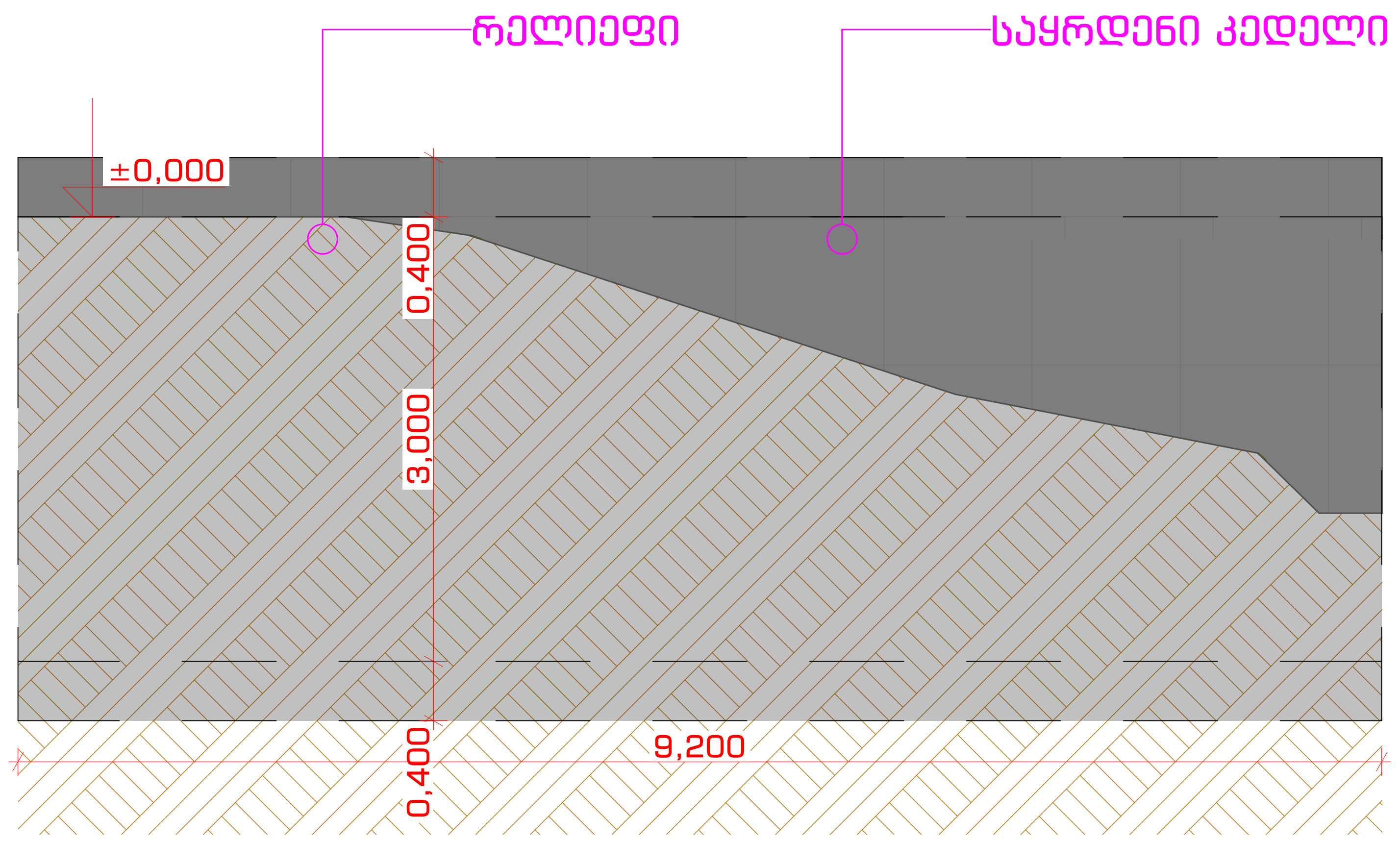

კედელი 3 - 17.5 კბ.მ.

III კლასის საყრდენი კედელი
47.6+16.2+17.5=81.3
საყრდენი კედლების ჯამი = 68.4 კბ.მ.

STUDIO9
Architectural
Design
www.studio9.ge

საპროექტო ორგანიზაცია
Company name

შ.პ.ს. "სტუდია 9"
ლუბლიანას ქ. #30
თბილისი
საქართველო

პროექტის დასახელება
Job Title

მრავალფუნქციური კომპლექსი.
კომერციული-საოფისე,
საცხოვრებელი

მისამართი:
Address

ქალაქი თბილისი, შავიშვილის ქუჩა #3
(ნაკვ: 01.14.04.029.039)

ექსპლიკაცია:
Explication:

შენიშვნა:
Notes:

1. ნახაზზე ზომები მოცემულია მილიმეტრებში.
2. ექსპლოატაციაში მიღებამდე პროექტში შესაძლებელია განხორციელდეს ცვლილებები.
3. ნახაზის ყველა ცვლილება მშენებლობის პროცესში შეთანხმებული უნდა იყოს პროექტის ავტორთან.

არქიტექტურული ნაწილი

პროექტის სტატუსი Drawing Status	შეს. თარიღი Date
სტადია პროექტი	

შემსრულებლები
performers

თანამდებობა	სახელი.გვარი	ხელმოწერა
დირექტორი	თ. ხაჭომია	
მთავარი არქიტექტორი	მ.ჩხაიძე	
პრ. ავტორი	მ.ჩხაიძე	
არქიტექტორი	ჯ.მაისურაძე	

ნახაზის დასახელება
Drawing title

საყრდენი კედლების განშლა

ინდექსი № INDEX	ფურც. რაოდ. PAGES	ფურცლის ზომა
ა-ქ-8		A2

მასშტაბი
Drawing Scale

2022 წ

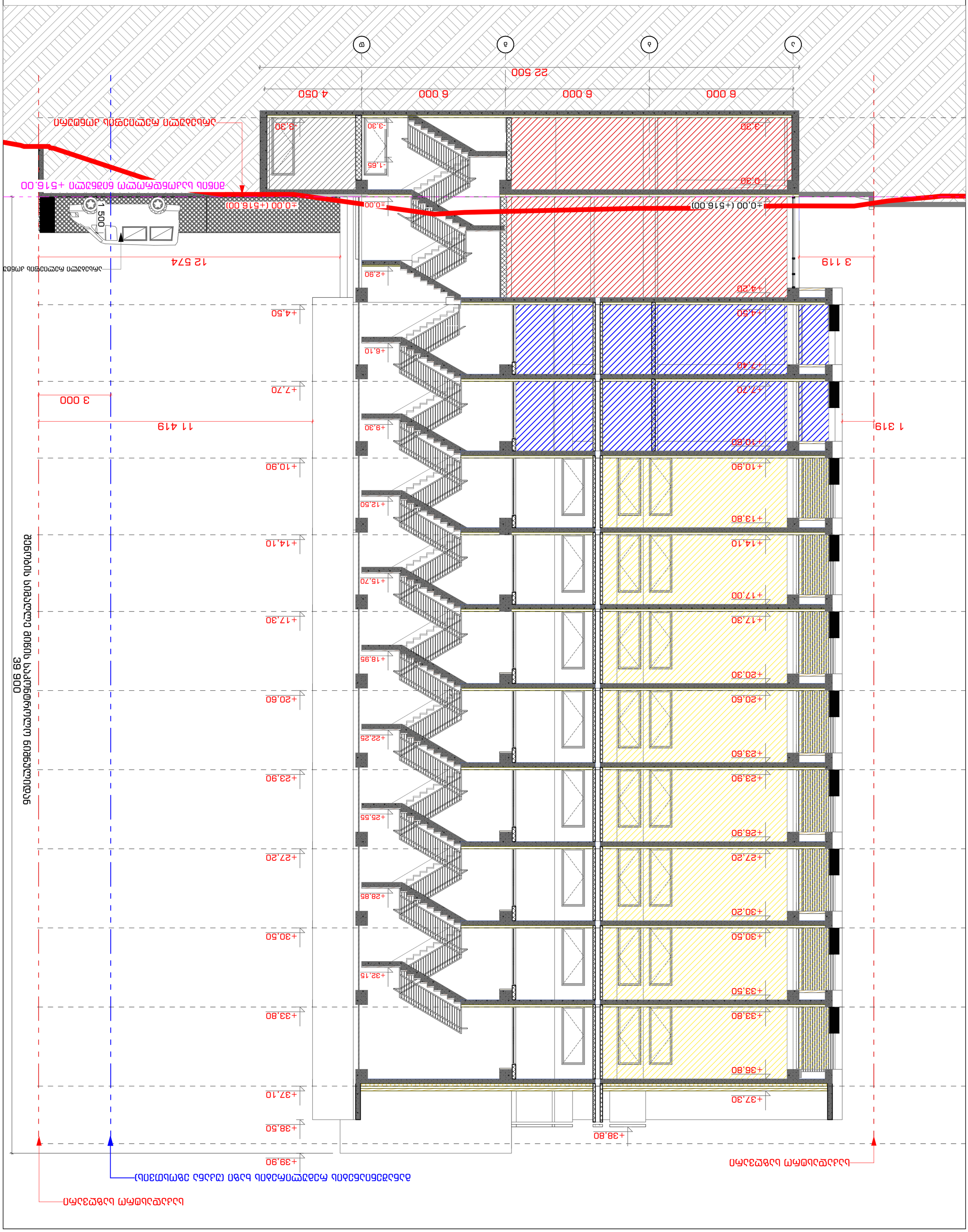
±0.00 (+516.00)
+0.00
-0.30
-1.65
-3.30
6 000
6 000
6 000
4 050
22 500
ა
ბ
გ
დ
ე
12 574
3 119
11 419
3 000
1 319
1 500
+2.90
+4.20
+4.50
+6.10
+7.40
+7.70
+9.30
+10.60
+10.90
+12.50
+13.80
+14.10
+15.70
+17.00
+17.30
+18.95
+20.30
+20.60
+22.25
+23.60
+23.90
+25.55
+26.90
+27.20
+28.85
+30.20
+30.50
+32.15
+33.50
+33.80
+36.80
+37.30
+37.10
+38.50
+38.80
+39.90
39 900
ფასადის სიმაღლეების ნიშნულები იხილეთ ფასადების ნახაზებზე
ნახაზის ნომერი

STUDIO9
Architectural Design
www.studio9.ge

3. ე.ს. "ხიდური 9" ლიანდრისა ქ. #30 მიმართ მხარეს ბაქანზე მდებარე ბაქანის სახურავის

კომპანიის დასახელება
company name

დ.ფანტროზი
ტ. ბაქრაძე
ა. ასათიანი

პროექტის ხელმძღვანელი
პროექტის ავტორი
პროექტის ავტორი

შპს „სტუდია 9"
ქ. თბილისი, ი. ჭავჭავაძის გამზ. #38, 0179
ტელ: (+995 32) 2 38 38 38
ელ-ფოსტა: info@studio9.ge

პროექტის ეტაპი Project phase	სამშენებლო Construction
ნახაზის დასახელება Drawing title	ფასადი 1-5 Facade 1-5
ნახაზის სტატუსი Drawing status	საპროექტო Design
თარიღი Date	2022 6
ნახაზის № Drawing No.	A2
ფურცელი Pages	99
ნახაზების ნუსხა INDEX	

ობიექტის მისამართი:
ქ. თბილისი, ი. ჭავჭავაძის გამზ. #38, 0179 (ნაკვეთი: 01.14.04.259.039)
Address:

ნახაზის შენიშვნები:
Notes:

1. ნახაზის ყველა ზომა უნდა შემოწმდეს ადგილზე სამშენებლო სამუშაოების დაწყებამდე.
2. ნახაზის ზომები მოცემულია მილიმეტრებში, დონეები მეტრებში.
3. ფასადის ელემენტების ზომები ტექნიკური ზედამხედველობის ჯგუფის მიერ დაზუსტდეს ნებისმიერი სამშენებლო სამუშაოების დაწყებამდე;

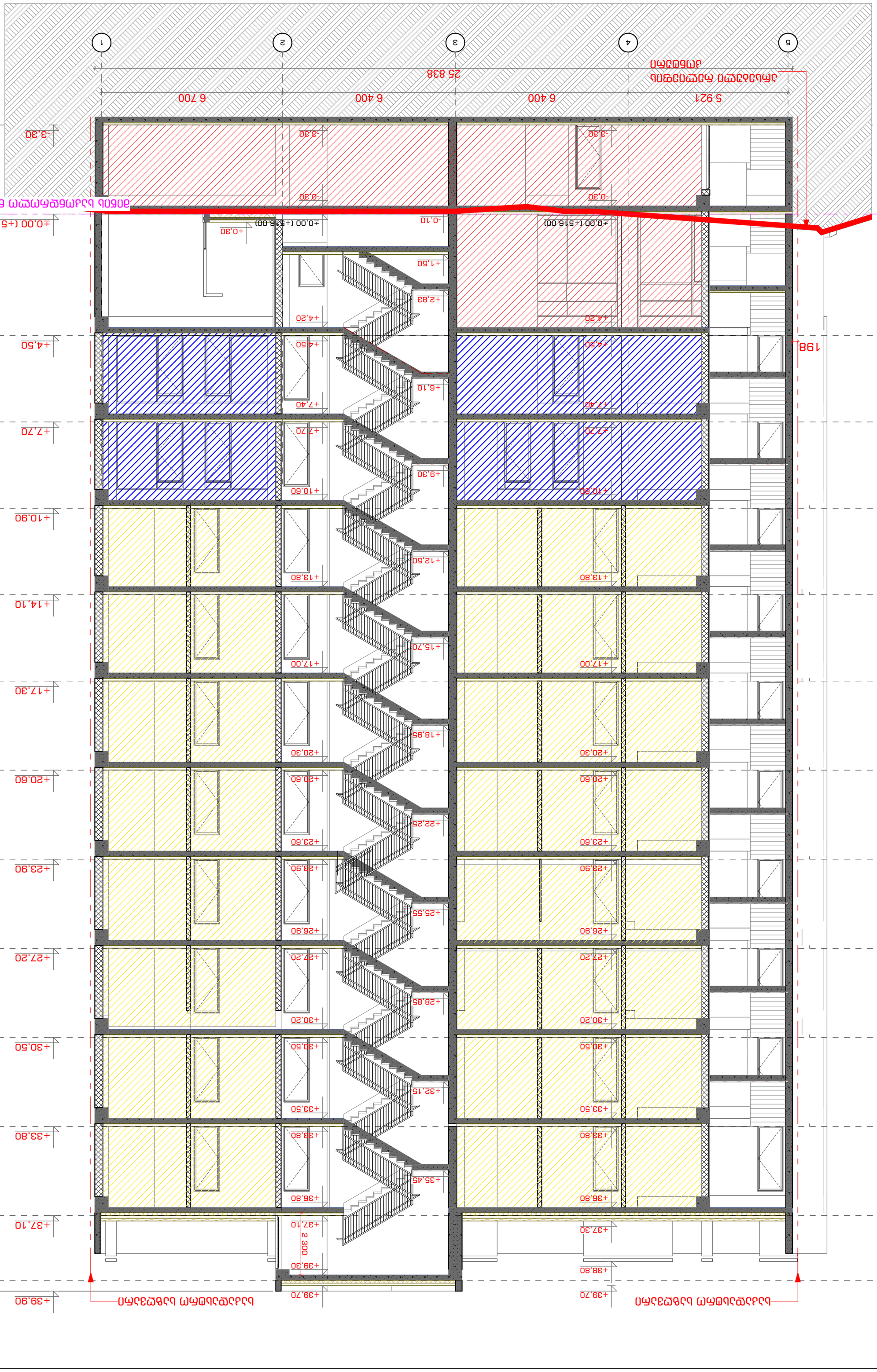

STUDIO9 Architectural Design www.studio9.ge	3.3.ს. "სამედიცინო 9" ლაბორატორიის კორპუსის მონტაჟი და ექსპლუატაცია	2022 6	
	Company name	დირექტორი	ე.ჩოგოვაძე
	Job Title	მთავარი არქიტექტორი	ე.ბაბუნაშვილი
		არქიტექტორი	ა.ლაზარაშვილი
		კონსტრუქციების ინჟინერი	ნ.ბერიძე
		ელექტრომოწყობილობების ინჟინერი	ა.ლომსაძე
		სანტექნიკური სისტემების ინჟინერი	ნ.ბერიძე
		ხანძარსაწინააღმდეგო სისტემების ინჯინერი	ნ.ბერიძე
		ტექნოლოგიური პროცესების ინჟინერი	ნ.ბერიძე
		ინჟინერ-ტექნოლოგ

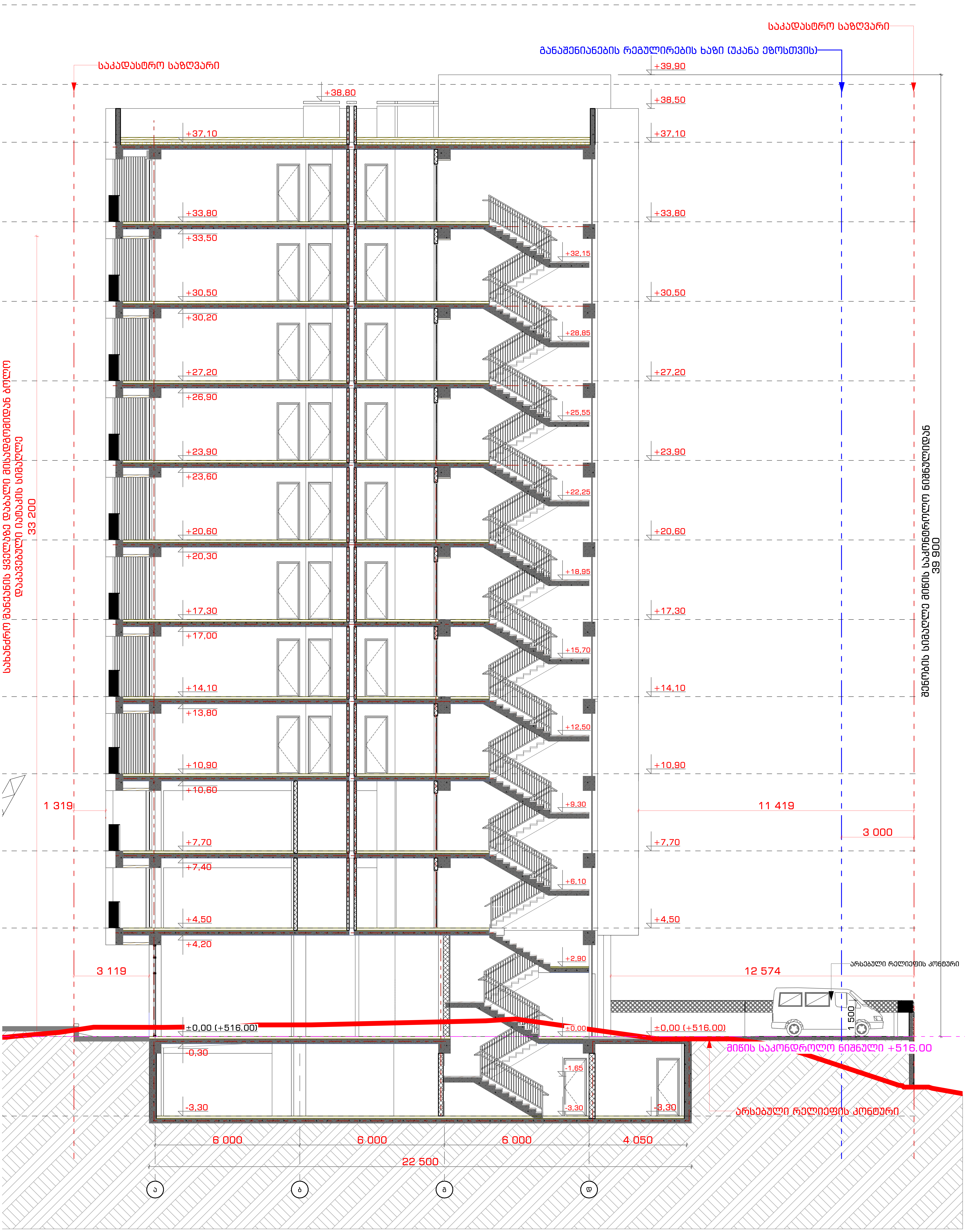

2022 წ

STUDIO9 Architectural Design www.studio9.ge

შემსრულებლები / performers

თანამდებობა	სახელი.გვარი	ხელმოწერა
დირექტორი	თ. ხაჭომია	
პრ. ავტორი	მ.ჩხაიძე	
არქიტექტორი	ჯ.მაისურაძე	

საპროექტო ორგანიზაცია / Company name

შ.პ.ს. "სტუდია 9"
ლუბლიანას ქ. #30
თბილისი
საქართველო

პროექტის დასახელება / Job Title

მრავალფუნქციური კომპლექსი. კომერციული-საოფისე, საცხოვრებელი

მისამართი: / Address

ქალაქი თბილისი, შავიშვილის ქუჩა #3 (ნაკვ: 01.14.04.029.039)

სტადია

არქიტექტურული პროექტის შეთანხმება, მშენებლობის ნებართვის გაცემა

ნახაზის დასახელება / Drawing title

შენიშვნა: / Notes:

1. ნახაზზე ზომები მოცემულია მილიმეტრებში.
2. ნახაზის ყველა ცვლილება მშენებლობის პროცესში შეთანხმებული უნდა იყოს პროექტის ავტორთან.
3. ფურცლის კორექტირებით ავტომატურად უქმდება წინა ვარიანტი;

ნახაზის სტატუსი / Drawing Status

შეს. თარიღი / Date

ფურცლის ზომა: A2

მასშტაბი. / Drawing Scale.

ინდექსი № / INDEX

ფურც. რაოდ. / PAGES: 99

STUDIO9 Architectural Design www.studio9.ge	2022 6	პროექტის დასახელება Company name	ქ.ბათუმი, "ბათუმის 9" ლიცეუმის კამპუსის მე-3 კორპუსი #30 Job Title
		დირექტორი Director	ლ.ბერიძე
		არქიტექტორი Architect	ლ.ბერიძე
		კონსტრუქციები Structures	ა.ჩხარტიშვილი
		ინჟინერი Engineer	ა.ბერიძე
		ინჟინერი Engineer	ა.ბერიძე
		ინჟინერი Engineer	ა.ბერიძე

STUDIO9 Architectural Design www.studio9.ge	3.3.ს. "სამედიცინო 9" ლიტერატურული ცენტრის კომპლექსი #30 ვ. ჭავჭავაძის გამზირი, თბილისი		
	პროექტის ავტორი/ავტორები architects	ელ. ფოსტა e.mail	ტელ. tel.
2022 6	ანა ბერიძე Ana Beridze	ა.ბერიძე 8	577 30 70 83
	ირაკლი ბერიძე Irakli Beridze	ი.ბერიძე 5	599 10 20 30
	დავით ბერიძე Davit Beridze		

პროექტის დასახელება/ობიექტის მისამართი Job Title	ვ. ჭავჭავაძის გამზირი #30-ის ლიტერატურული ცენტრის კომპლექსი, სამედიცინო ცენტრი და ბინა-სასტუმრო
შენიშვნა: Notes:	1. ნახაზზე ასახული ყველა ზომა უნდა შემოწმდეს ადგილზე სამშენებლო სამუშაოების დაწყებამდე. 2. ნახაზის გამოყენება ავტორის წერილობითი ნებართვის გარეშე აკრძალულია. 3. ფურცლის ზომა A2;
ნახაზის დასახელება Drawing title	ნახაზი №1
ნახაზის სტატუსი Drawing Status	ესკიზური
თარიღი Date	2022.06.30
ნახაზის მასშტაბი Drawing Scale.	1:100
ფურცლების რაოდენობა PAGES	99
ნახაზის № INDEX	1
	A2

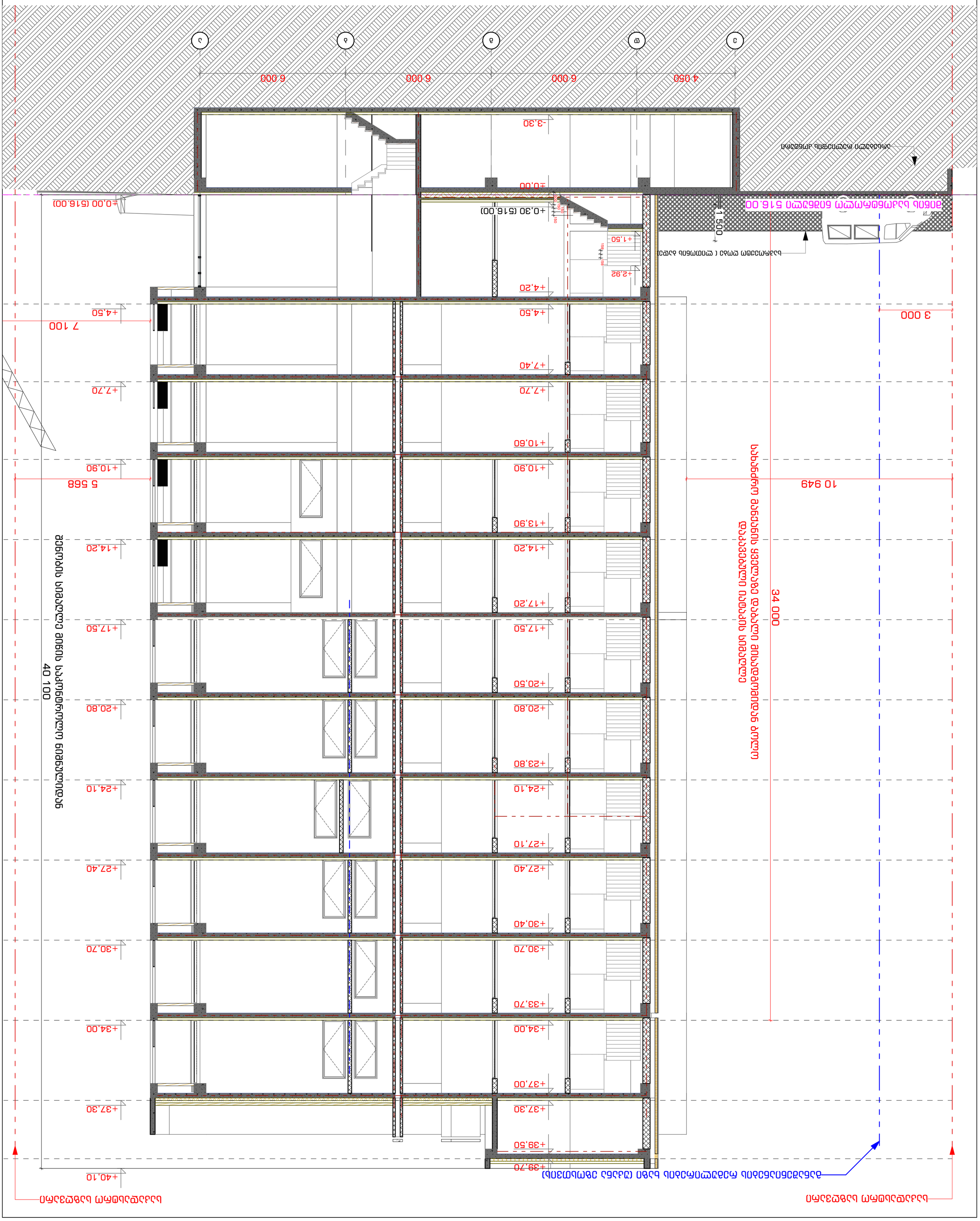
ნაგებობის ჭრილი A-A
ნაგებობის ჭრილი B-B
ნაგებობის ფასადი 1-6
ნაგებობის ფასადი 6-1
ნაგებობის ფასადი A-E
ნაგებობის ფასადი E-A

გაძლიერებული ბეტონის სვეტი 50X60 მმ
ცეცხლმედეგობა 2 სთ.

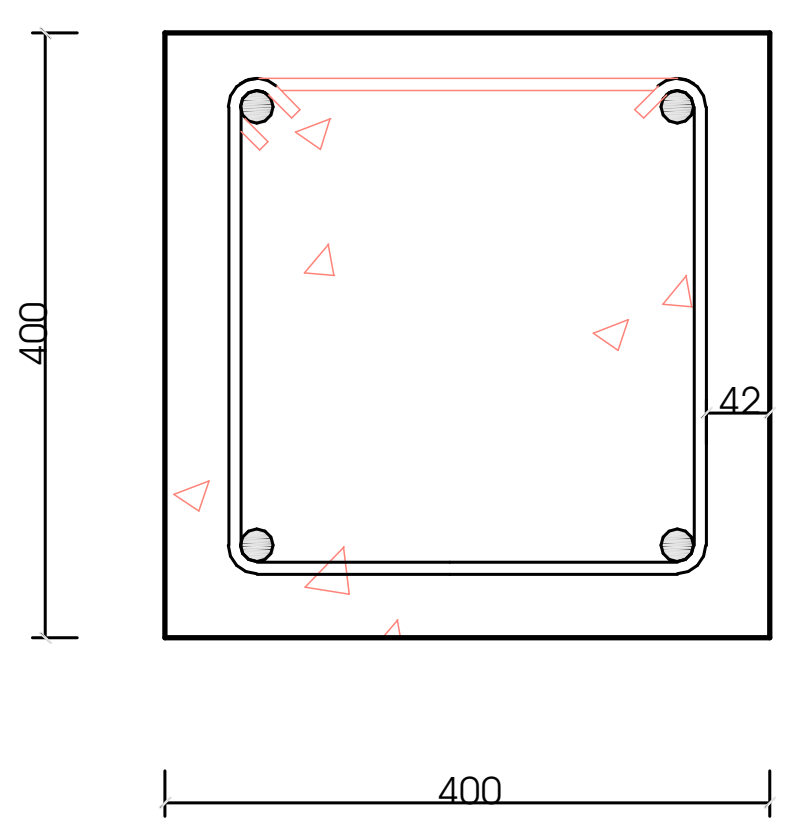

გაძლიერებული ბეტონის კედელი
კიბის შემომზღუდავები
ცეცხლმედეგობა 2 სთ.

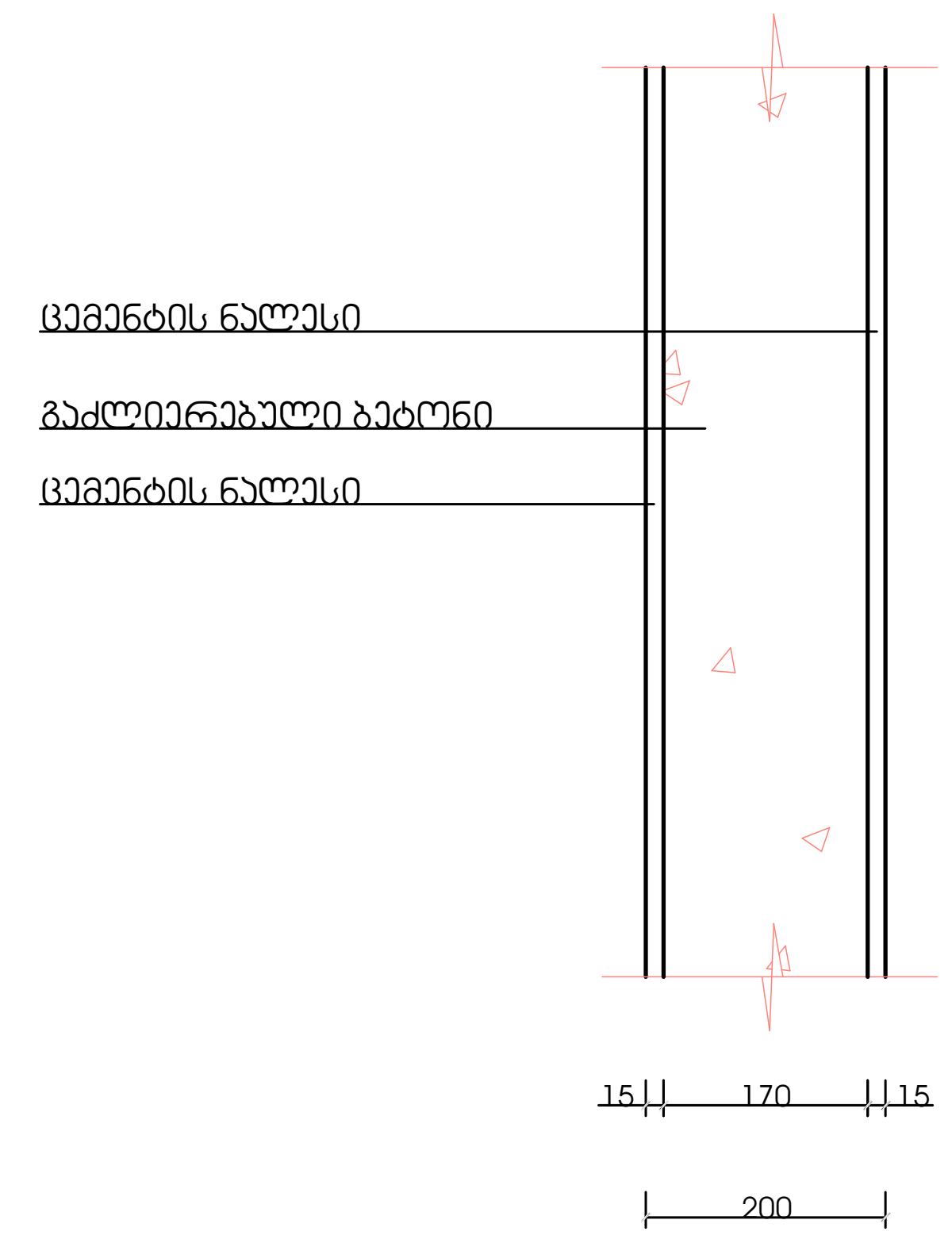

გაძლიერებული ბეტონის კოჭი
იატაკის და სახურავის ფილა
ცეცხლმედეგობა 2 სთ.

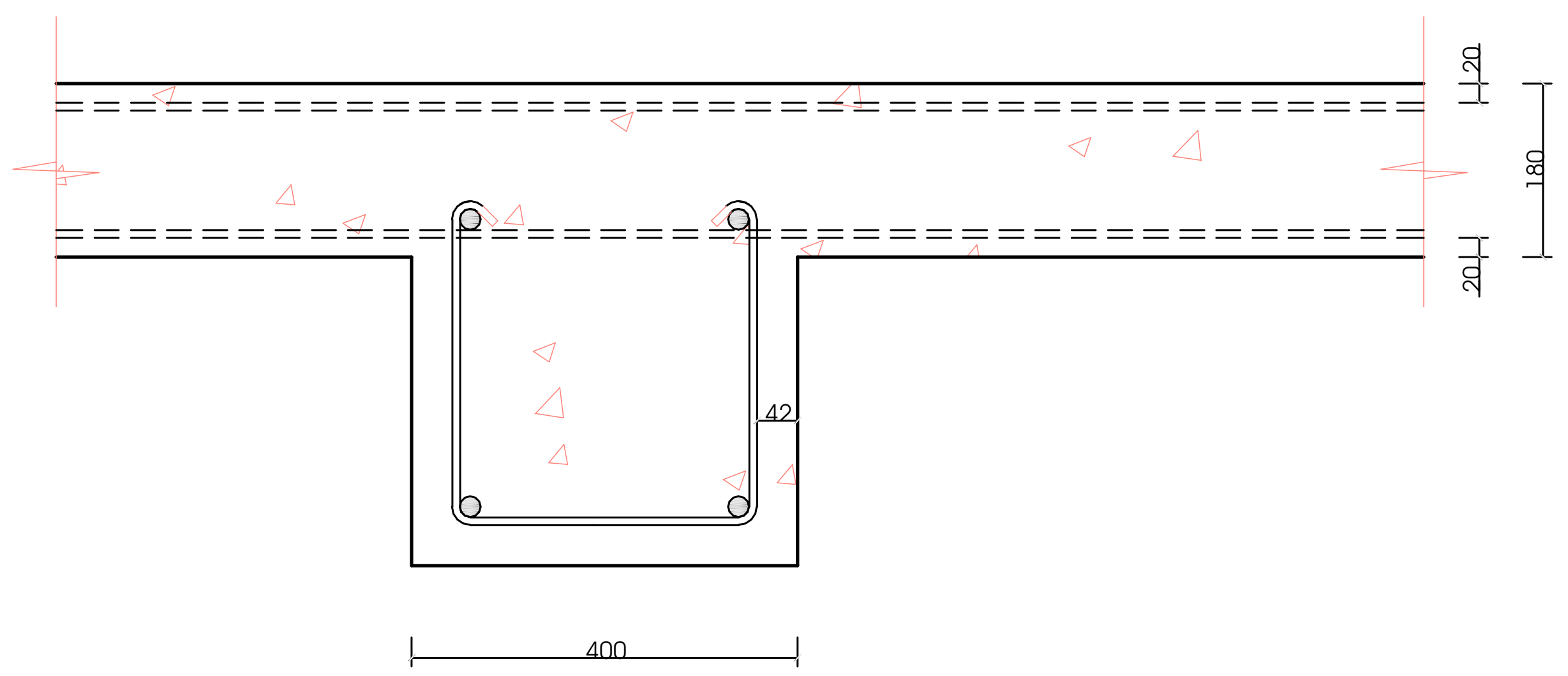

ბლოკის კედელი
ოფისებს შორის გამყოფი ტიხარი
ცეცხლმედეგობა 1 სთ.

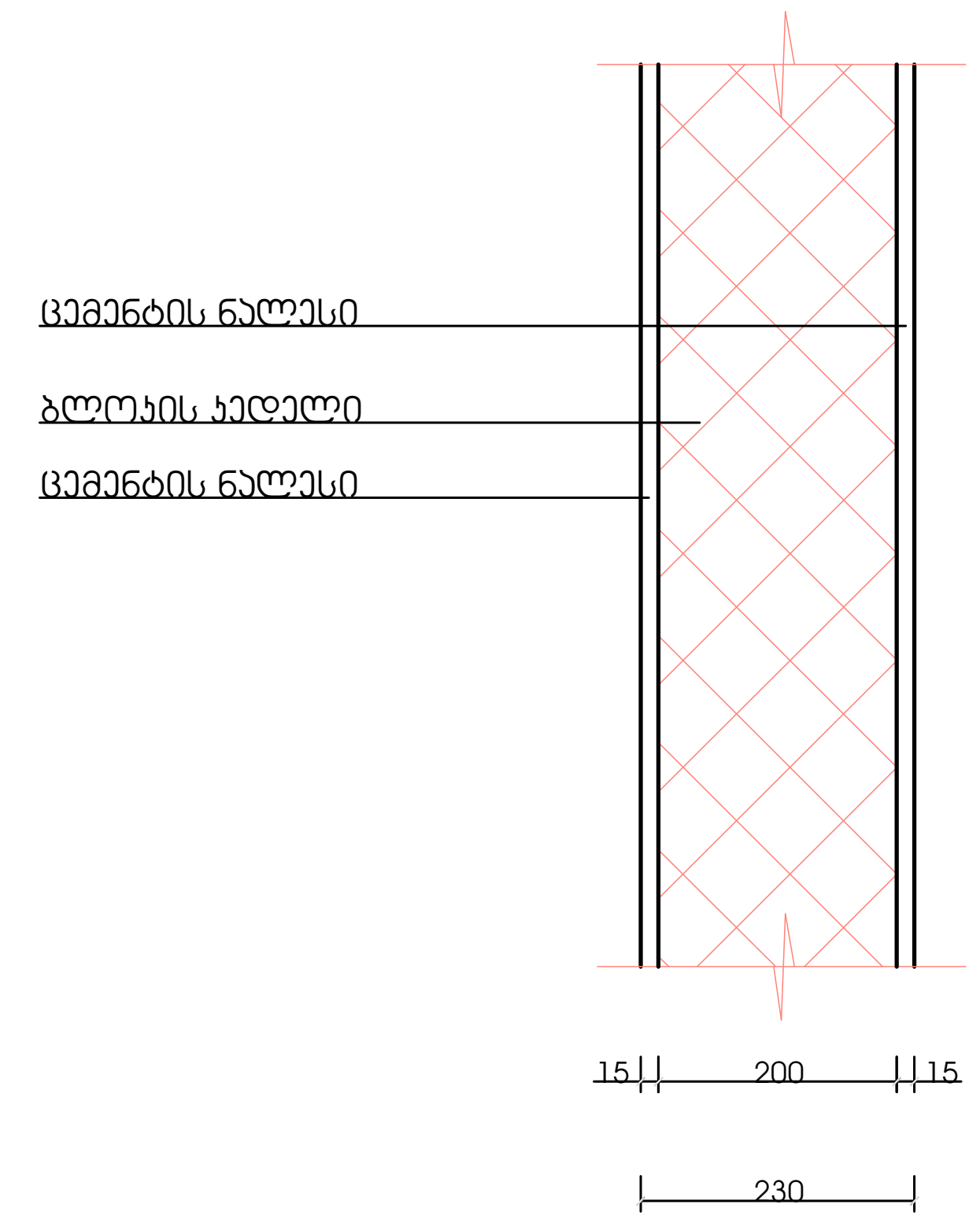

მასშტაბი: 1:10

შენობის ელემენტები	ტიპი - I
ძირითადი კონსტრუქციული ჩარჩო	2
მზიდი კედლები გარე შიგა	 2 2
არამზიდი კედლები და ტიხრები გარე	ცხრილი 602
არამზიდი კედლები და ტიხრები შიგა	0
იატაკის კონსტრუქცია და არაძირითადი ნაწილები	2
სახურავის კონსტრუქცია და არაძირითადი ნაწილები	1

შენიშვნა:

კონსტრუქციული პროექტის დამუშავებისას დაცული იქნას I-B კონსტრუქციის ტიპის მოთხოვნები.

STUDIO9
Architectural Design
www.studio9.ge

საპროექტო ორგანიზაცია
Company name

შ.პ.ს. "სტუდია 9"
ლუბლიანას ქ. #30
თბილისი
საქართველო

პროექტის დასახელება
Job Title

მრავალფუნქციური კომპლექსი. კომერციული-საოფისე, საცხოვრებელი

მისამართი:
Address

ქალაქი თბილისი, შავიშვილის ქუჩა #3
(ნაკვ: 01.14.04.029.039)

ექსპლიკაცია:
Explication:

შენიშვნა:
Notes:

1. ნახაზზე ზომები მოცემულია მილიმეტრებში.
2. ექსპლოატაციაში მიღებამდე პროექტში შესაძლებელია განხორციელდეს ცვლილებები.
3. ნახაზის ყველა ცვლილება მშენებლობის პროცესში შეთანხმებული უნდა იყოს პროექტის ავტორთან.

არქიტექტურული ნაწილი

პროექტის სტატუსი Drawing Status	შეს. თარიღი Date
სტადია პროექტი	

შემსრულებლები
performers

თანამდებობა	სახელი.გვარი	ხელმოწერა
დირექტორი	თ. ხაჭომია	
მთავარი არქიტექტორი	მ.ჩხაიძე	
პრ. ავტორი	მ.ჩხაიძე	
არქიტექტორი	ჯ.მაისურაძე	

ნახაზის დასახელება
Drawing title

დეტალები

ინდექსი № INDEX	ფურც. რაოდ. PAGES	ფურცლის ზომა
ა-ჭ-15		A2

მასშტაბი
Drawing Scale

2022 წ