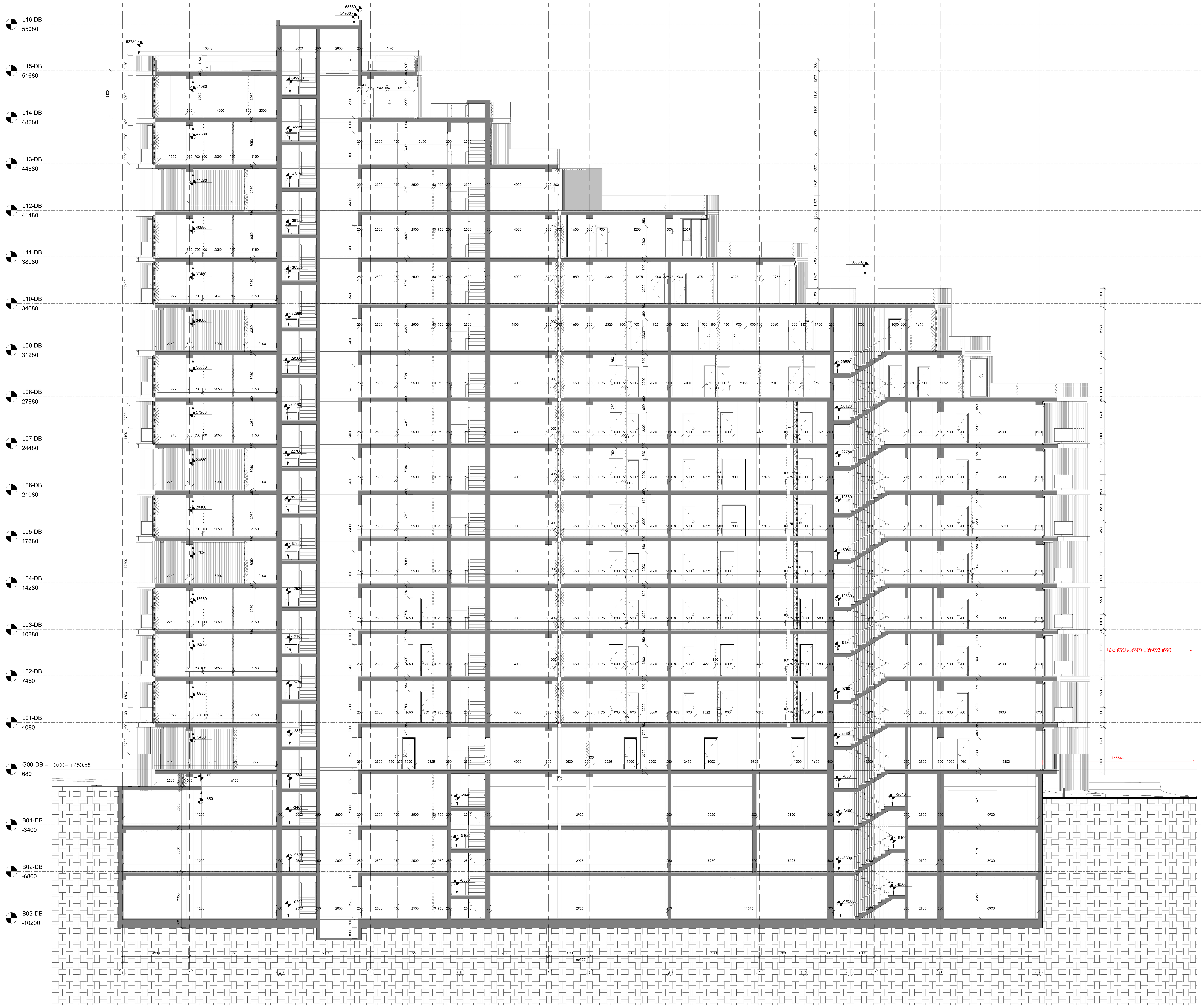

1 ჭრილი 01
1 : 100

ამხანაგობა ზაკვო
(კოლაბორაცია)

შ.პ.ს ლაინარტი

ARTSTUDIO PROJECT
შ.პ.ს არტსტუდიო პროექტი
ზ.საჯანდელიძის ქ.№3
0179
თბილისი,საქართველო
ტ. +995 32.915254
info@artstudio.ge
www.artstudio.ge

კონსტრუქციები

საინჟინრო (მ.ე.წ.)

სახანძრო უსაფრთხოება

ინტერიერი

შპს.სითი დეველოპმენტ; დირექტორი ალექსანდრე ტოგონიძე

სითიზენი

შენიშვნები:

სიტუაციური გეგმა

ნომერი	თარიღი	აღწერა

პროექტის ნომერი 2.5.22

დახაზა ლ.ვ
შეამოწმა ღ.თ

თარიღი 19.10.2022

სათაური
ჭრილი 1-1

2-5-22-ART-DB-XX-DR-AR-3001-R01

A0

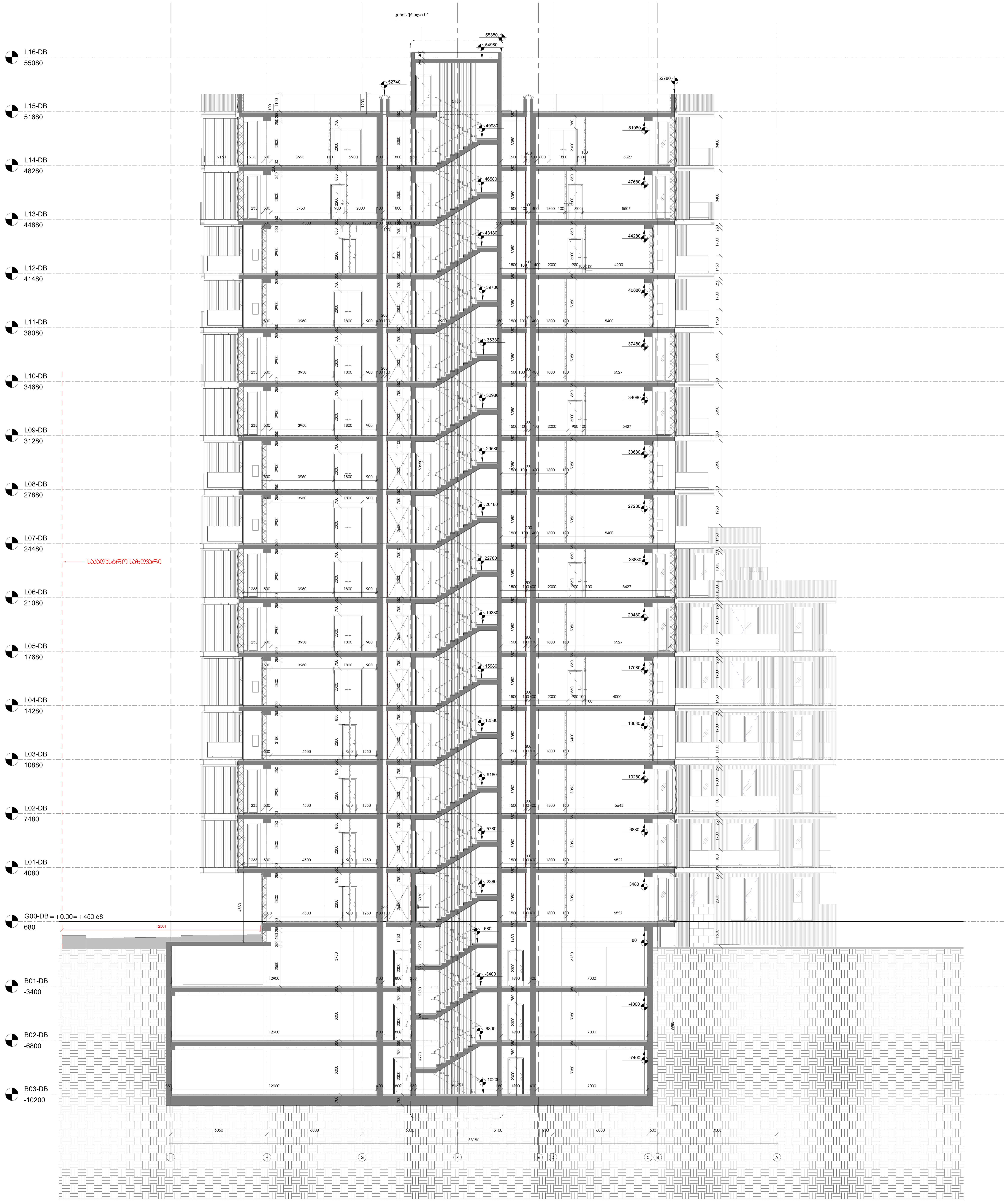

1 ჭრილი 02
1 : 100

ამხანაგობა ზაკვო (კოლაბორაცია)

შ.პ.ს ლაინარტი

ARTSTUDIO PROJECT

შ.პ.ს არტსტუდიო პროექტი
ზ.საქანდელიძის ქ.№3
0179
თბილისი,საქართველო
ტ. +995 32.915254
info@artstudio.ge
www.artstudio.ge

კონსტრუქციები

საინჟინრო (მ.ე.წ.)

სახანძრო უსაფრთხოება

ინტერიერი

შპს.სითი დეველოპმენტ; დირექტორი ალექსანდრე ტოგონიძე

სითიზენი

შენიშვნები:

სიტუაციური გეგმა

ნომერი	თარიღი	აღწერა

პროექტის ნომერი 2.5.22

დახაზა ლ.ვ
შეამოწმა ლ.თ

თარიღი 19.10.2022

სათაური
ჭრილი 2-2

2-5-22-ART-DB-XX-DR-AR-3002-R01

A0

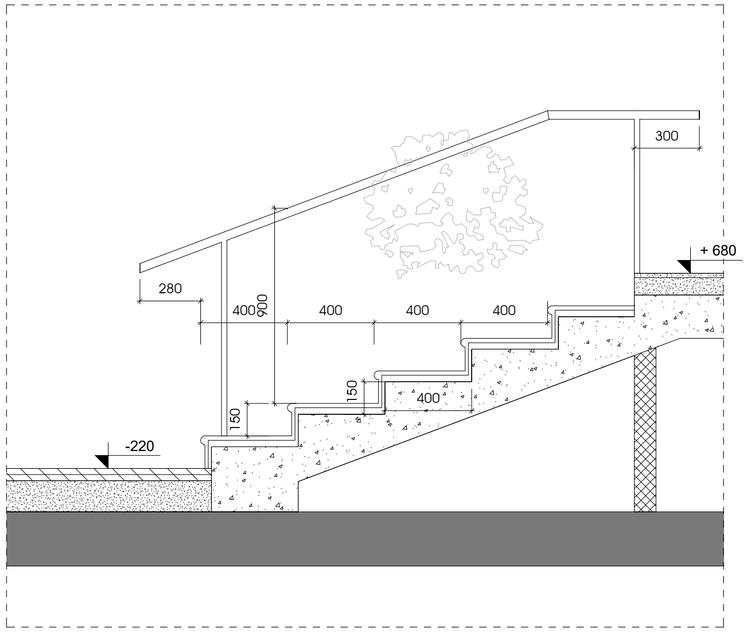

1 გარე კიბის ჭრილი
1 : 20

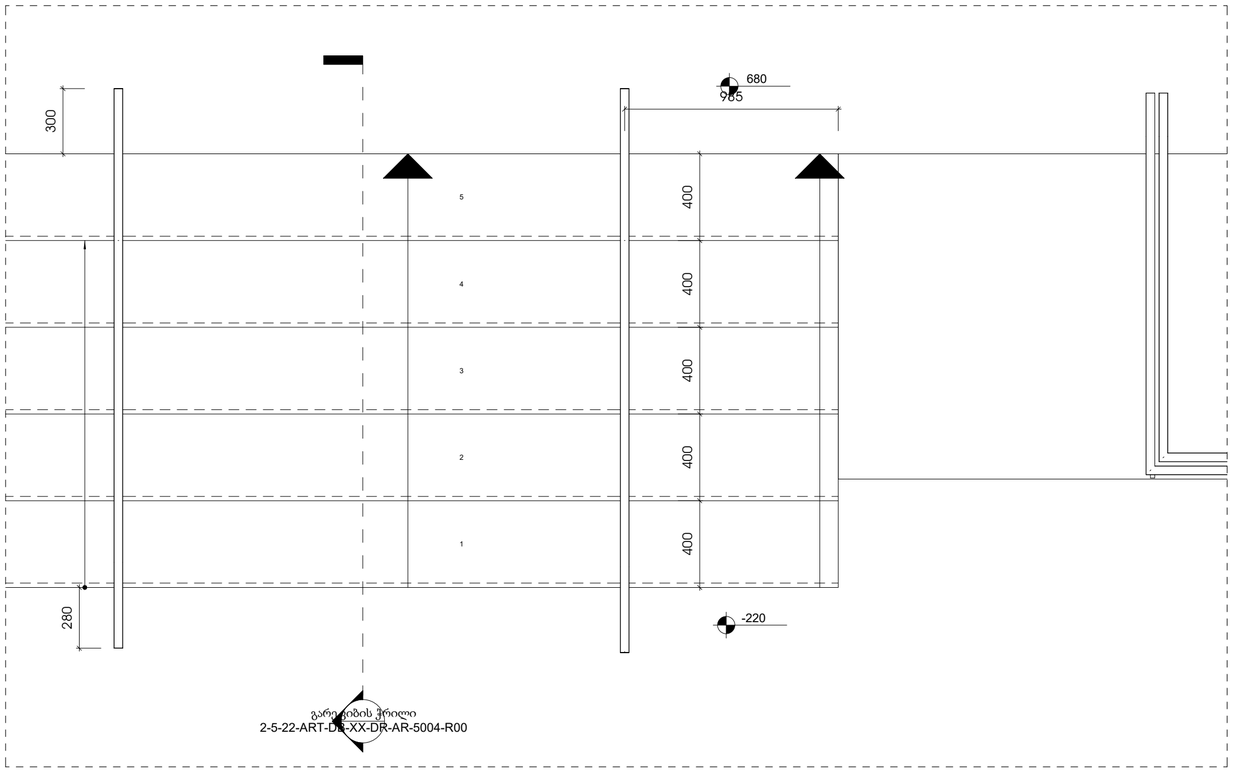

2 გარე კიბის გეგმა
1 : 20

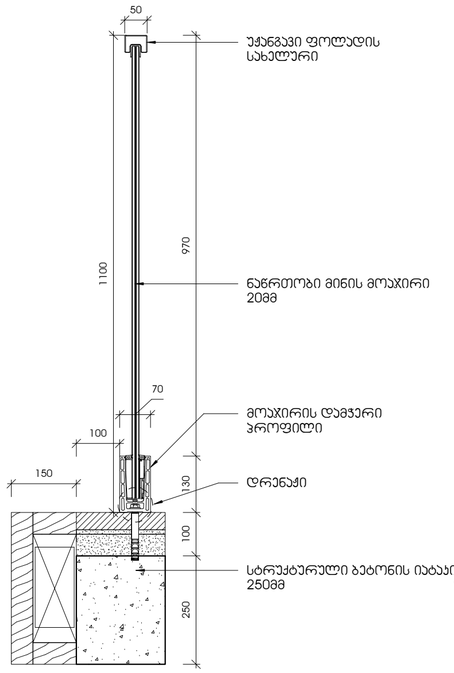

3 აივნის მოაჯირი
1 : 10

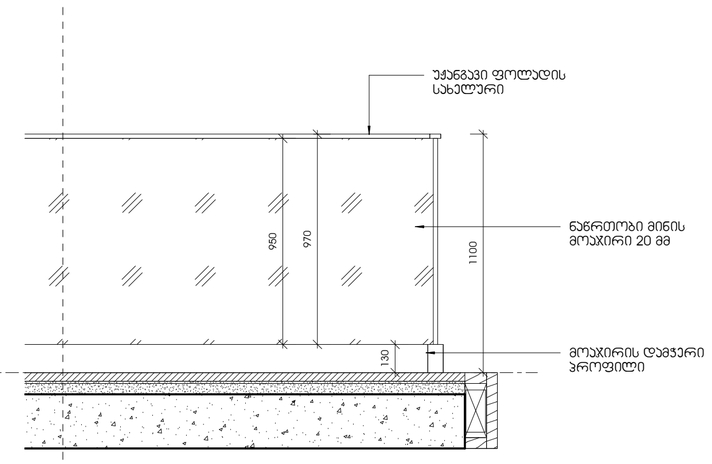

L02-DB
7480

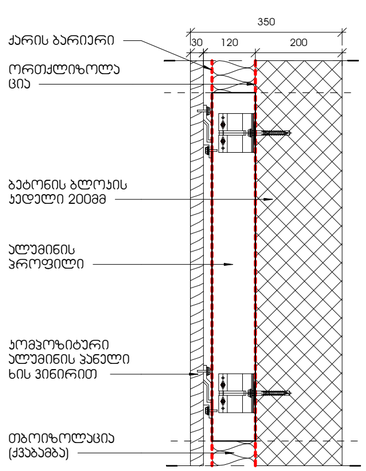

5 გარე კედლის კვანძი
1 : 10

შენიშვნები:

ჰიდროიზოლაცია გამოყენებული უნდა იყოს გარე ჯარისა და ფანჯრის ანაწყობების, გაყვანილობების და გარე კედლის ანაწყობების (მათ შორის ჯარაჯების) დასრულების ადგილების კერიმეტრებთან, გარე კედლისა და სახურავის გადაკვეთასან, სავენტილაციო არხებთან (ჯართანებთან), ტერასებთან (ბინებთან), აივნებთან და მსგავს ნაშვერებთან შეერთების ადგილებში, ასევე, ჩაშენებულ წყალსადინარ ღარებში და მსგავს ადგილებში, საიდანაც წყალმა შეიძლება კედელში შეაღწიოს. ჰიდროიზოლაცია უნდა მოეწყოს გამოშვერილი კიდეების ორივე მხარეზე და ბოლოებთან კედლისზედა ბურულების, წოლანების ქვეშ და უწყვეტი გამოშვერილი გაფორმების თავზე

შ.პ.ს არქსტუდიო პროექტი
ზ.სააკაძლილიძის ქ.№3 0179
თბილისი,საქართველო
ტ. +995 32 915254
info@artstudio.ge
www.artstudio.ge

ARTSTUDIO PROJECT

კონსტრუქციები

საინჟინრო (მ.ე.წ.)

სახანძრო უსაფრთხოება

ინტერიერი

შენიშვნები:

შპს.სითი დეველოპმენტ; დირექტორი ალექსანდრე ტოგონიძე

სითიზონი

შენიშვნები:

სიტუაციური გეგმა

ნომერი.	თარიღი	ალწერა

პროექტის ნომერი 2.5.22

დასაწყისი ☐ პირველ
შეკეთება ☐ ჩვეულებრივ

სათაური

აივნის მოაჯირი, გარე კიბე, კედელი

19.10.2022

თარიღი

2-5-22-ART-DB-XX-DR-AR-5004-R00

A2

ჯ-1

ერთი ზღურბლის
გარეშე მიმხურავით

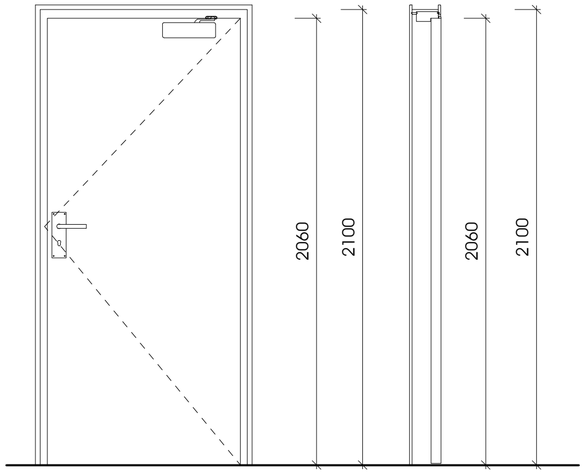

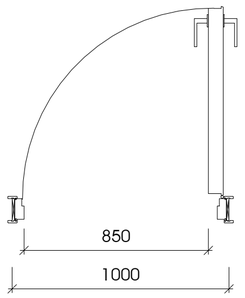

ჯ-2

ერთი ზღურბლით
მიმხურავის გარეშე

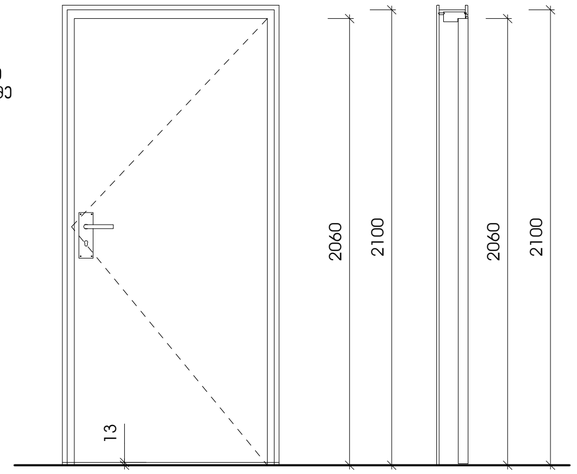

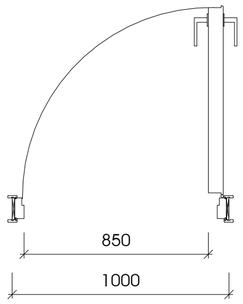

ჯ-3

ერთი ზღურბლის და
მიმხურავის გარეშე

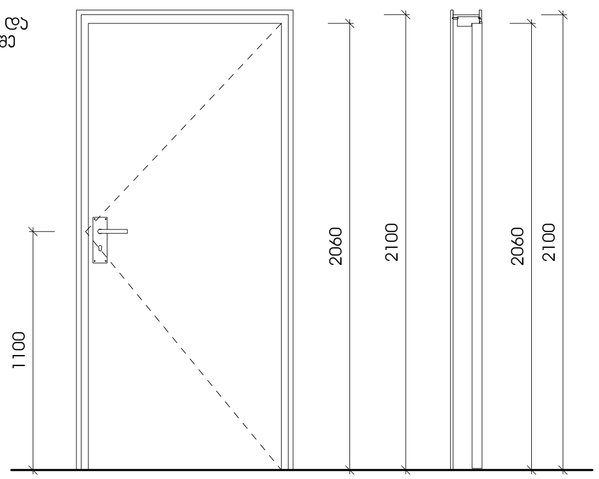

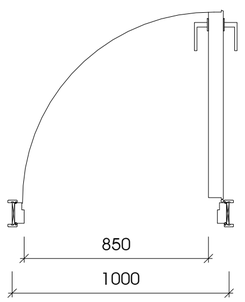

1 გზა-კარი არქიტექტურა

1 : 20



2 ზღურბლი

1 : 1

შენიშვნები:

- კარის ზედაპირი უნდა იყოს გლუვი იატაკიდან მინიმუმ 250 მმ-ის საზღვრებში.
- სახელურები, ჩამოსაწევი სახელურები, საკეტები, რაზები და მისაწვდომი კარის სხვა სამართავები ისეთი ფორმის იქნება, რომ ადვილად შეიძლებოდეს ერთი ხელით მოჭიდება და მის ასამუშავებლად საჭირო არ იქნება მაგრად მოჭიდება, წვალება ან მაჯის ტრიალი.
- დახურული კარის კავეულის გასაღები ნაწილები და გაღებისათვის განკუთვნილი ძალა შესაბამისობაში იქნება შემდეგთან:
  1. წინიდან მისაწვდომობისას, გამოწვევით ან მიწოლით გაღებადი, არაუმეტეს 66.7 ნიუტონი.
  2. ბრუნვითი მოძრაობით გასაღები, არაუმეტეს 315 ნიუტონი სმ.
- გასასვლელის კომპონენტებს (გზა-კიბე და ვესტიბიული) ემსახურება მიმხურავით აღჭურვილი კარებები.
- კარის მიმხურავები ისე მოეწყობა, რომ 90 გრადუსით, ღია მდგომარეობიდან 12 გრადუსით გაღებულ მდგომარეობამდე კარის მისახურად საჭირო დრო არაუმცირეს 5 წამი იქნება.
- კარის ზამბარიანი ანჯამები ისე მოეწყობა, რომ 70 გრადუსით ღია მდგომარეობიდან დახურულ მდგომარეობამდე კარი არაუმცირეს 1.5 წამში გადავა.
- ცეცხლმედეგი კარისგან განსხვავებული კარის მიწოლით ან გამოწვევით გაღებისათვის საჭირო ძალა შესაბამისობაში იქნება შემდეგთან:
  შენობაში განთავსებული ანჯამიანი კარი: არაუმეტეს 22.2 ნიუტონი.
- კარებების ცეცხლმედეგობა მითითებულია ხანძარსაწინააღმდეგო გეგმებზე.
- კარებების გაღების მიმართულება მითითებულია გეგმებზე.
- კერის ზღურბლი მითითბულია გეგმებზე
- არცერთი კარის სუფთა სიმაღლე არ იქნება 2,05 მეტრზე ნაკლები.

შ.პ.ს არქიტექტურული პროექტი
ზ.საკანდელიძის ქ.№3 0179
თბილისი,საქართველო
ტ. +995 32 915254
info@artstudio.ge
www.artstudio.ge

ARTSTUDIO PROJECT

კონსტრუქციები

საინჟინრო (მ.ე.წ.)

სახანძრო უსაფრთხოება

ინტერიერი

შენიშვნები:

შპს,სითი დეველოპმენტ;
დირექტორი
ალექსანდრე ტოგონიძე

სითიზენი

შენიშვნები:

სიტუაციური გეგმა

ნომერი.	თარიღი	ცვლილება

პროექტის ნომერი 2.5.22

დასაწყისი ☐ უბეჭდო
შეკეთება ☐ ჩეჭდვით

სათაური

გზა-კარი

19.10.2022

თარიღი

2-5-22-ART-DB-XX-DR-AR-5005-R00

A2

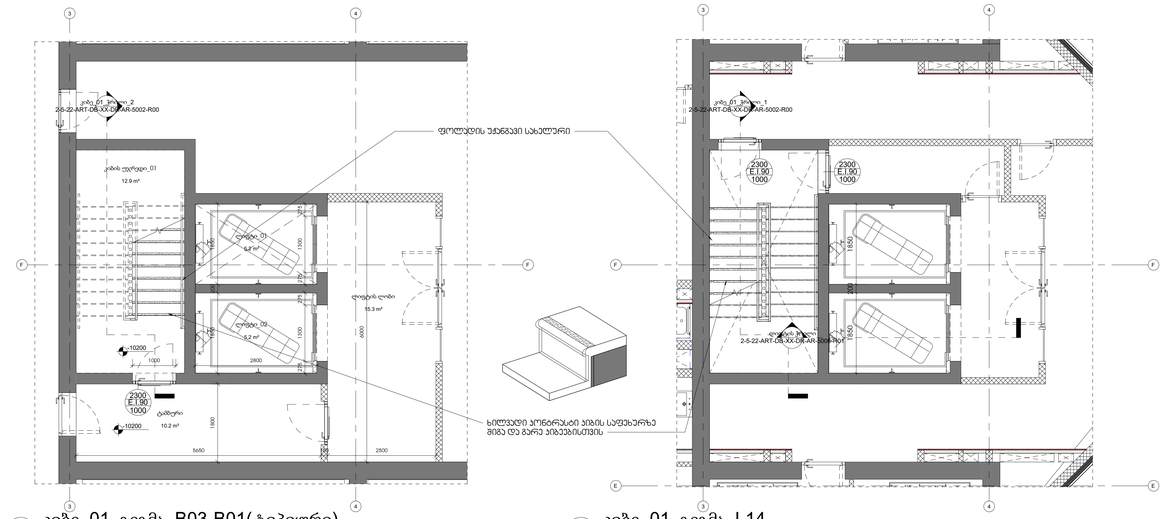

1 კიბე_01_გეგმა_B03-B01(ტიპიური)
1 : 50

3 კიბე_01_გეგმა_L14
1 : 50

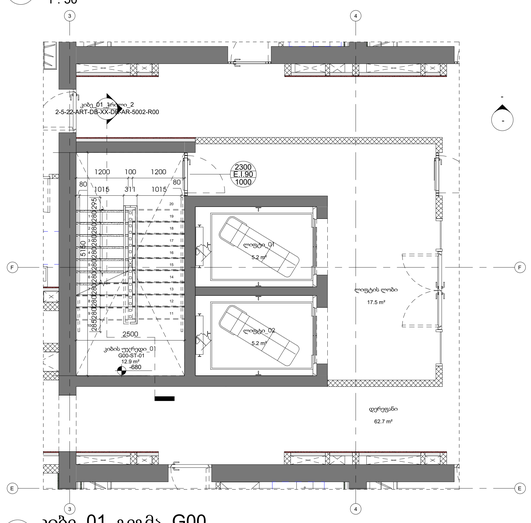

6 კიბე_01_გეგმა_G00
1 : 50

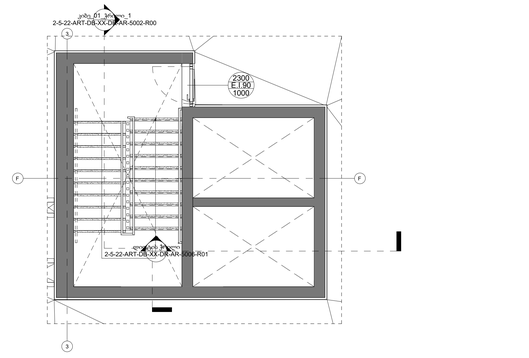

4 კიბე_01_გეგმა_L15
1 : 50

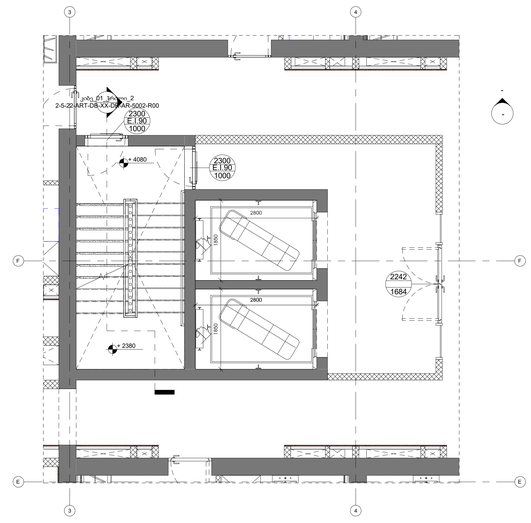

7 კიბე_01გეგმა_L01-L13 (ტიპიური)
1 : 50

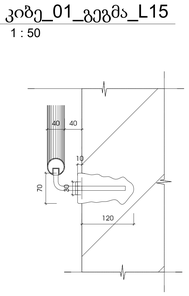

8 სახელური
1 : 5

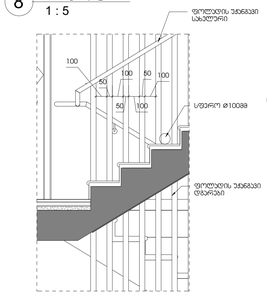

10 კიბე_01_კვეთი_2
1 : 20

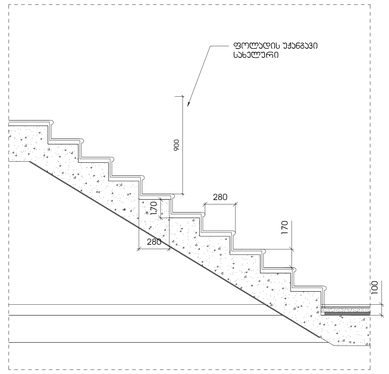

9 კიბე_01_კვეთი_1
1 : 20

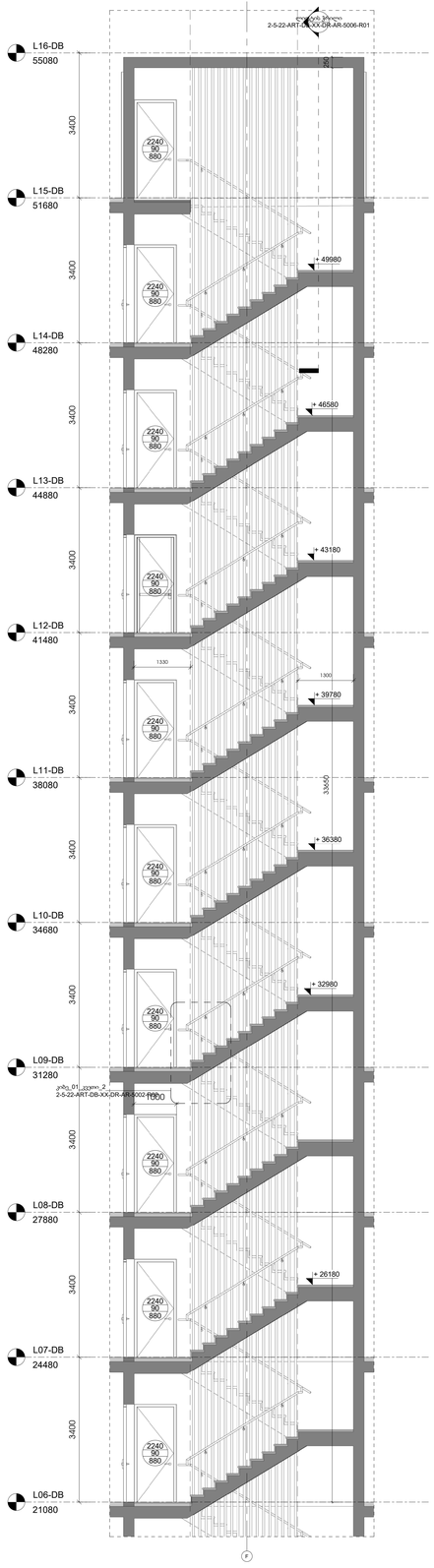

2 კიბე_01_ჭრილი_1
1 : 50

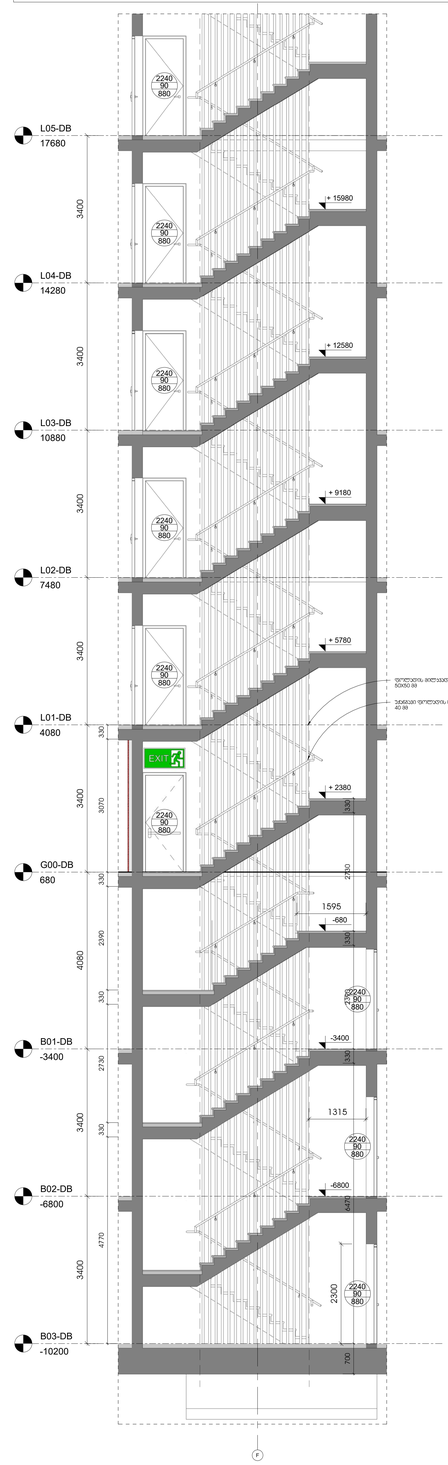

5 კიბე_01_ჭრილი_2
1 : 50

შენიშვნები:

1. ყველა კიბეს (მათ შორის გარე კიბეს) ყოველი საფეხურის და სანაპიროს 40 მმ სიგანე ჰქონდეს. რომელიც იზოლება საფეხურის ნაშენისაგან თარმეზილად, ეწინეს ერთგვაროვანი ფერის მქონე ზედაპირი. რომელიც საფეხურის დანარჩენი ნაწილისაგან განსხვავებული ტექსტურით იქნება (მეტის დონა ფოლმენ). ხოლოდი კიბეებისა საფეხურების ყოველი საფეხურის მეორე კიდეებზე.

2. მისაწვდომი გზაების საზღვრებში იაკუთის ზედაპირები იქნება მყარადი, მაარი და ანასრიალა.
3. კიბის საფეხურების განსხვავებული მონიშნა იქნება გამხვე.
4. მეორის გარეთ მდებარე კიბის საფეხურები და მაგრები ისე დაიგებარება, რომ სველ ზედაპირზე წყალი არ დაგროვდეს.

5. განათების საშუალებები უზრუნველყოფს კიბების განათებას, რომელიც ეკონომიზის საბინაველების ზედაპირების და მაგრების ზედაპირების ცენტრში გაზომების საფეხურის ნიშნაობიდან 600 მმ-ის სიმაღლებში, შემდეგი წესის შესაბამისად:

- ☐ არაუმეტეს 11 ლუქსი განათება.
- ☐ არაუმეტეს 110 ლუქსი განათება, კიბით სარეკრებების ფრონტ.
- ☐ კიბების გამოყენებისას 11 ლუქსიდან 110 ლუქსამდე გადასვლა შესაძლებელი უნდა იყოს განათების სამართალებით ელექტრონული ავტომატური. მოძრავი სენსორული ტიპის განათების ჩამრთველებით, რომლებიც შეესაბამება ყველა ქვემთა ჩამოთვლილს:
- ☐ განათების სამართალები აღქმული იქნება საიმედო ინტერფეისი სისტემით და შეუსაბამელი იქნება ამ მიზნით გამოყენებისთვის.
- ☐ მოძრავი სენსორი გაკვალიფიცირებული ტიპის ანათებით საფეხურებზე ან საფეხურების ბაქნებზე
- ☐ განათების გამაკონტროლებელი დაყენებული იქნება არაუმეტეს 1მეტრიანი მოქმედების ტერიტორიით.
- ☐ გზა კიბის განათება ჩართული ავტომატური სენსორული ჩამრთველებით ასეთის არსებობის შემთხვევაში ისე რომ შესაბამელში მდებარე ბაქნებზე შესაბამელები მდებარე ბაქნის მონაცხელზე თითოეული კიბის მარშის და შესაბამელები მდებარე ბაქნის ზემოთ და ქვემოთ მდებარე ბაქნებზე მე ხელმისაწვდომი დაყენებული დაყენებული ფორე საფეხურის გამოყენებისას ავტომატური ჩართული იქნება ერთეული.
- ☐ კიბის საბელურები და ნებისმიერი ვიწელი ან მათ მომიჯნებელი მდებარე სხვა ზედაპირი არ იქნება ხასრი ან უხეში ელემენტების შემცველი.
- ☐ კიბის საბელურები არ იქნებიან მათი ბუდეების საზღვრებში

შპს.სიმი დეველოპმენტ; დირექტორი ალექსანდრე ბოჭორიძე

სიმიზანი

მონაწილეები:

ამხანაგობა ზაკვეს ექსპლუატაციაში

არ ექსპლუატაციაში

მ.პ.ს. ტექნიკური ექსპერტიზის ცენტრი
ს/კ 205007275 ანგ. ქ.პ.პ.
ქ.ს. 33
ქ.თბილისი, ქ.ს.ა.ნ.ა.ნ.ა.ნ

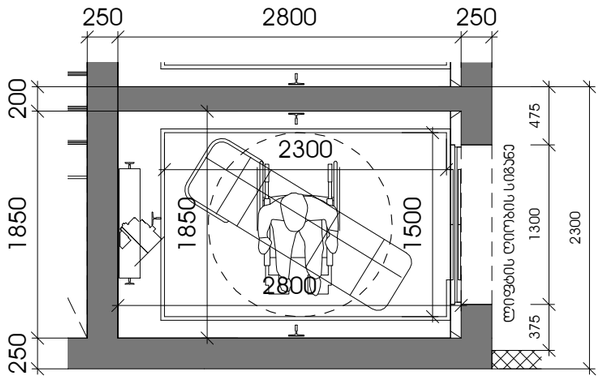

1 ლიფტის კაბინის გაბარიტები

1 : 50

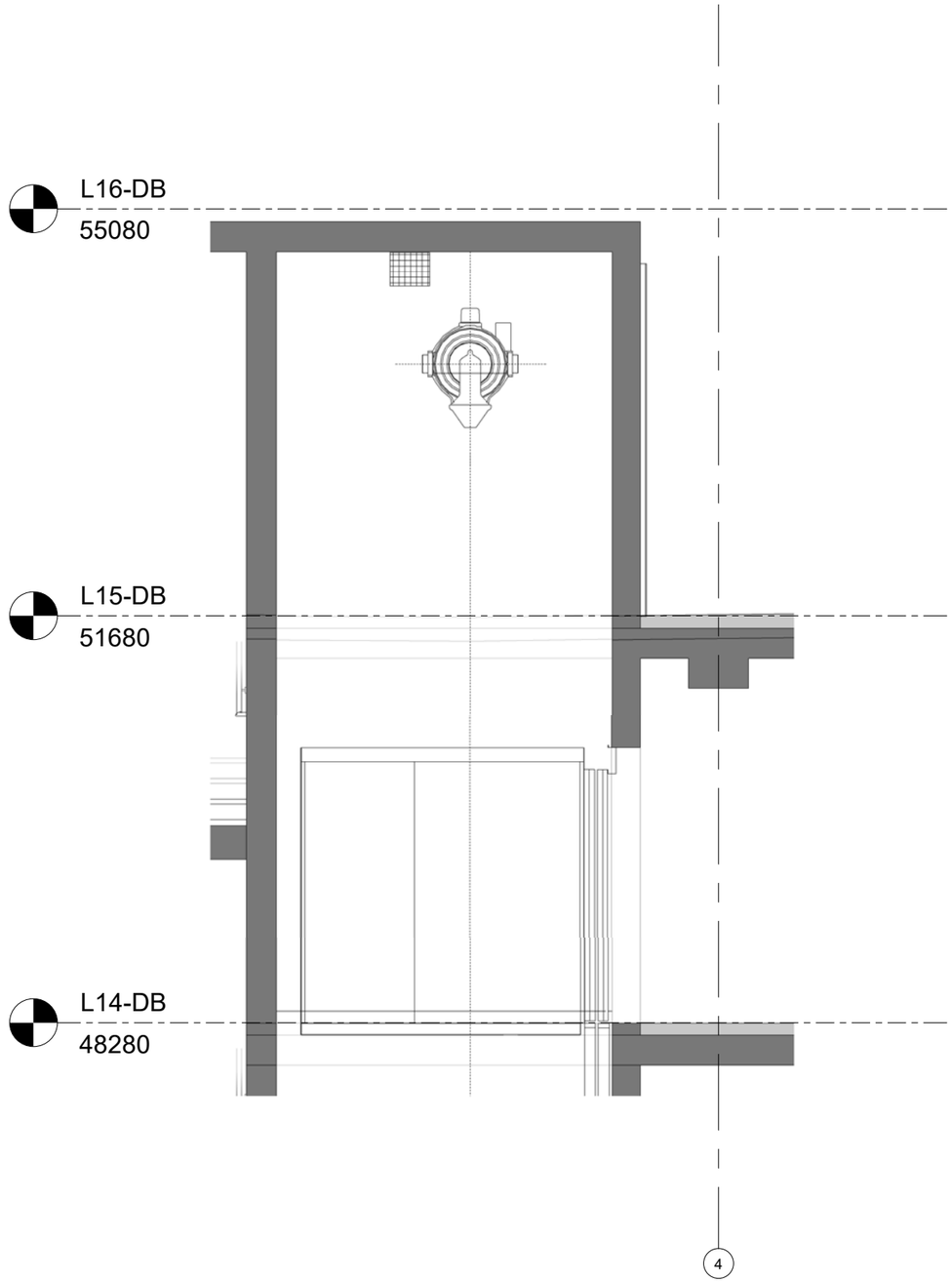

2 ლიფტის ჭრილი

1 : 50

ამხანაგობა ზაკვო
(პოლსაბორაცია)

შ.პ.ს ლაინარტი

ARTSTUDIO PROJECT
შ.პ.ს არტსტუდიო პროექტი
ზ.საჯანდელიძის ქ.№3
0179
თბილისი,საქართველო
ტ. +995 32.915254
info@artstudio.ge
www.artstudio.ge

კონსტრუქციები

საინჟინრო (მ.ე.წ.)

სახანძრო უსაფრთხოება

ინტერიერი

შპს.სითი დეველოპმენტ; დირექტორი ალექსანდრე ტოგონიძე

შენიშვნები:

ნომ.	თარ.	აღწერა

პროექტის ნომერი 2.5.22

დახაზა
შეამოწმა

19.10.2022

თარიღი

სათაური

ლიფტის დეტალიზაცია

2-5-22-ART-DB-XX-DR-AR-5006-R01

A3

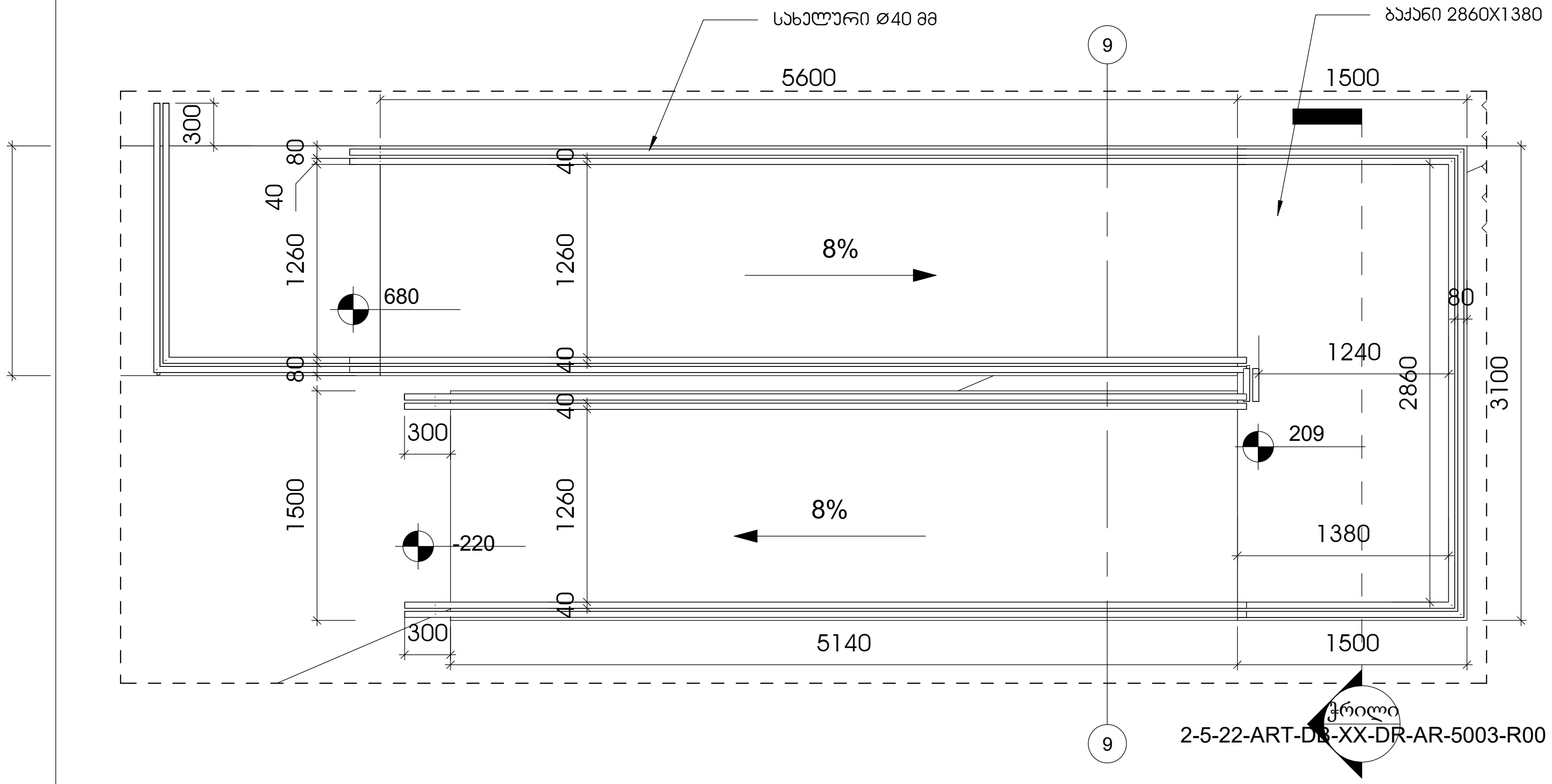

1 მისაწვდომი პანდუსის გეგმა
1 : 50

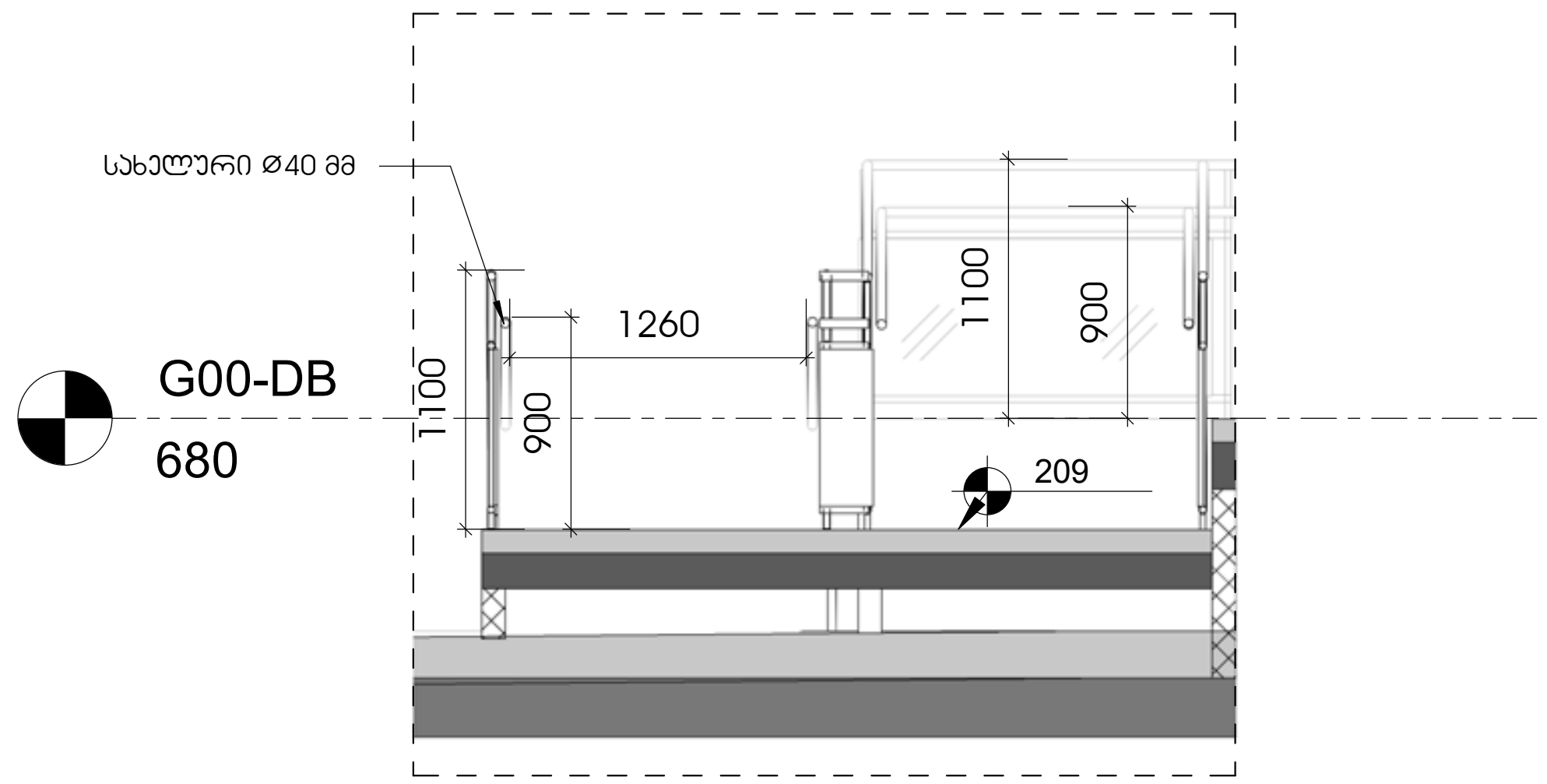

2 ჭრილი
1 : 50

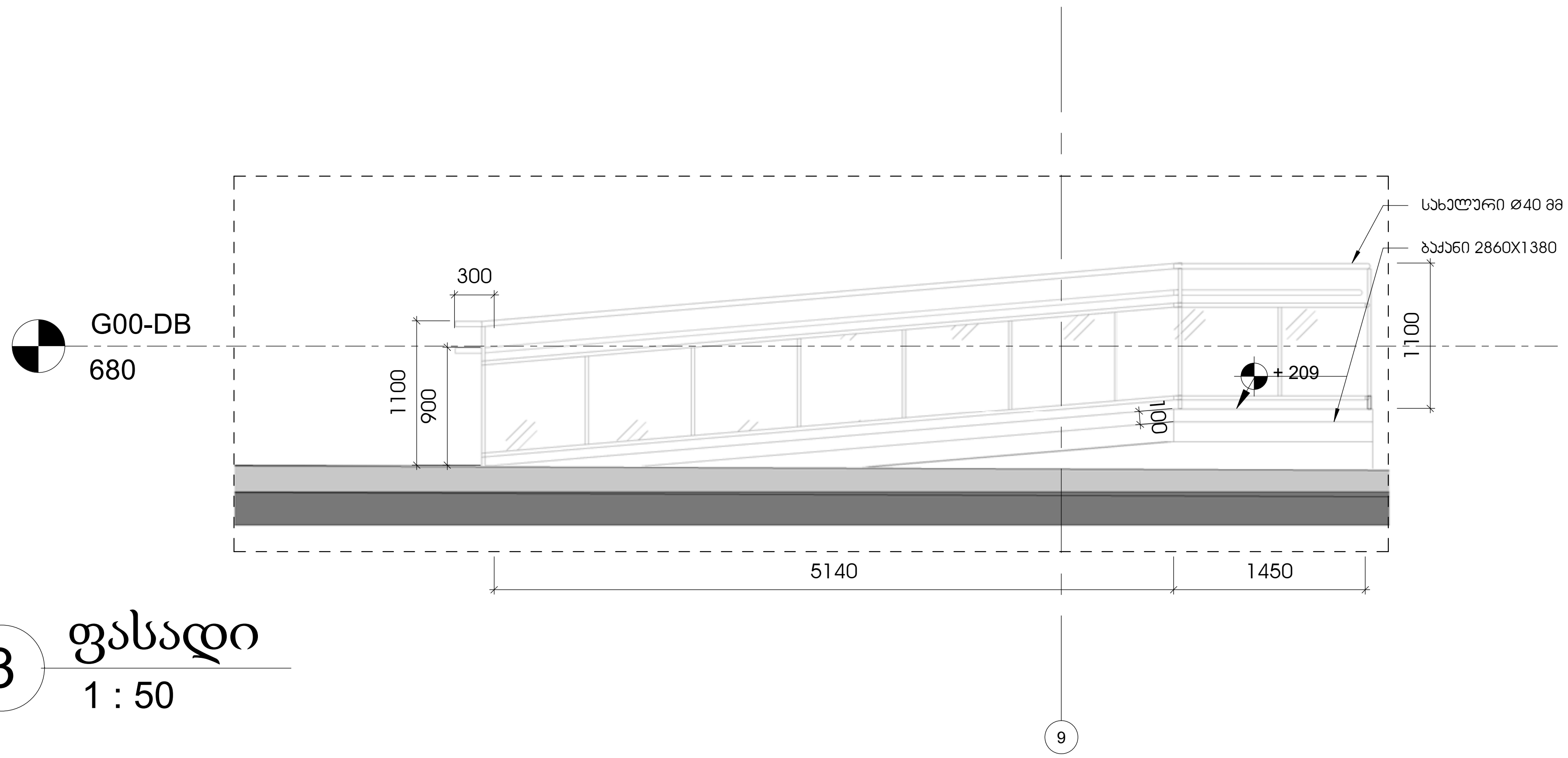

3 ფასადი
1 : 50

ამხანაგობა ზაკვო
(კოლაბორაცია)

შ.პ.ს ლაინარტი

ARTSTUDIO PROJECT
შ.პ.ს არტსტუდიო პროექტი
ზ.საკანდელიძის ქ.№3
0179
თბილისი,საქართველო
ტ. +995 32.915254
info@artstudio.ge
www.artstudio.ge

კონსტრუქციები

საინჟინრო (მ.ე.წ.)

სახანძრო უსაფრთხოება

ინტერიერი

შპს.სითი დეველოპმენტ; დირექტორი ალექსანდრე ტოგონიძე

შენიშვნები:

ნომ.	თარ.	აღწერა

პროექტის ნომერი 2.5.22

დახაზა გ.ხ
შეამოწმა გ.ხ

სათაური

პანდუსის დეტალური ნახაზები

2-5-22-ART-DB-XX-DR-AR-5003-R00

თარიღი 19.10.2022

A3

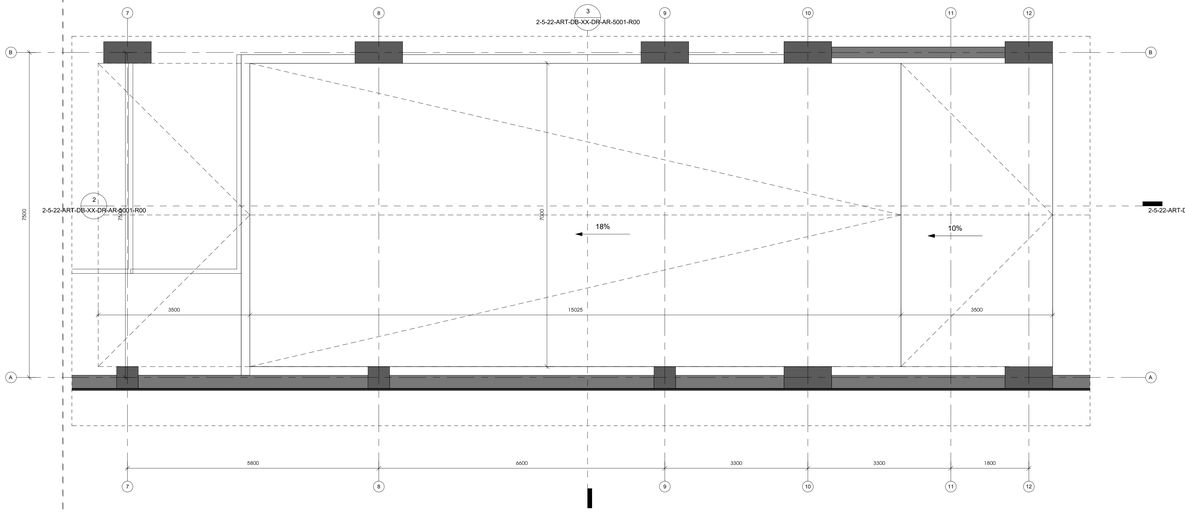

1 სამანქანო პანდუსის გეგმა B01 სართულზე
1 : 50

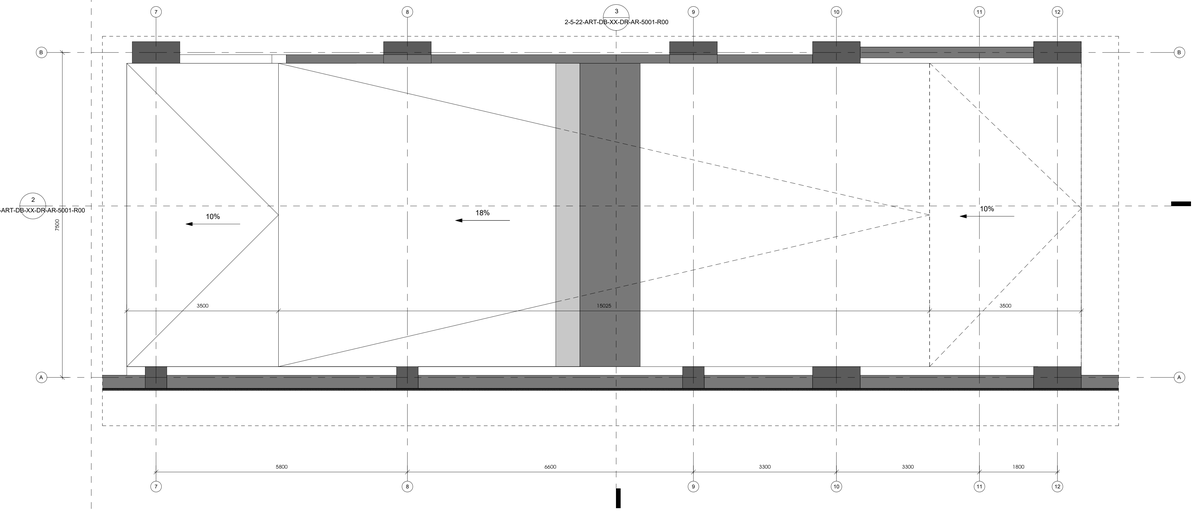

4 სამანქანო პანდუსის გეგმა B02 სართულზე
1 : 50

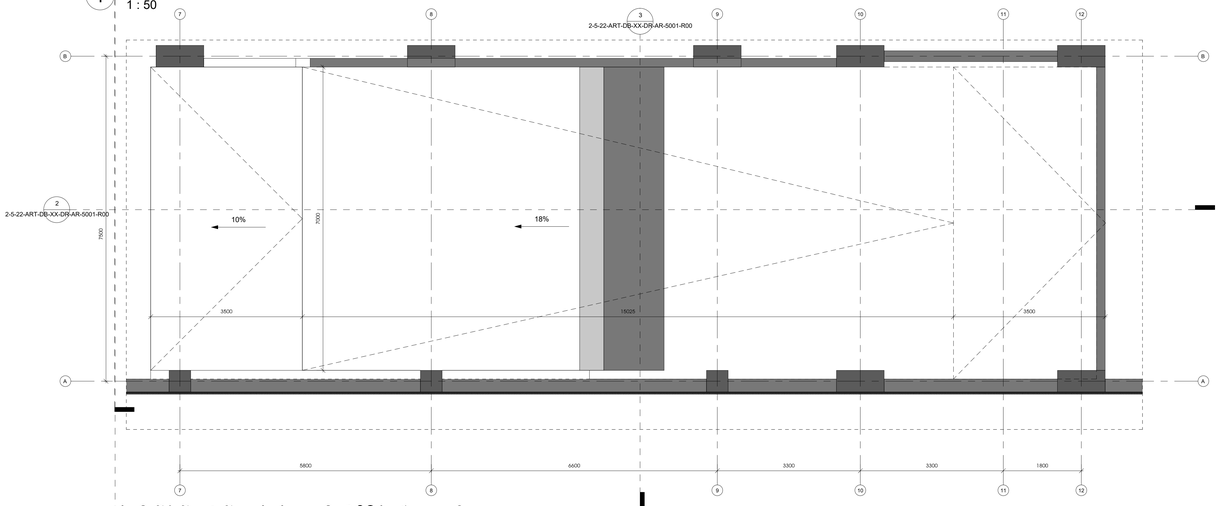

5 სამანქანო პანდუსის გეგმა B02 სართულზე
1 : 50

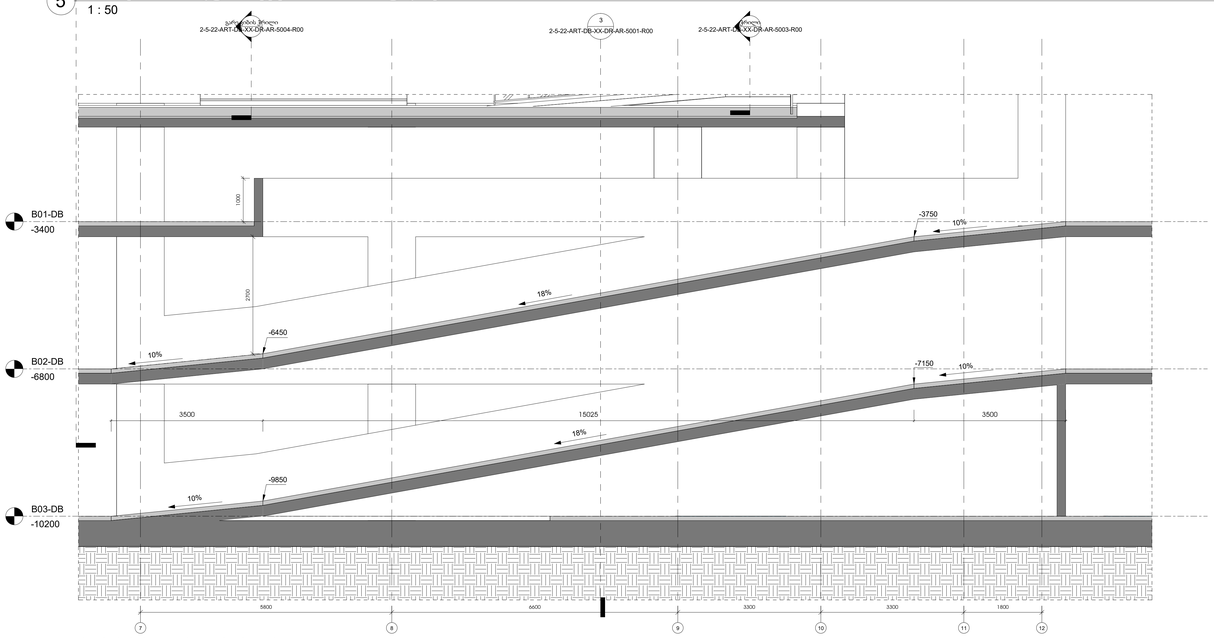

2 სამანქანო პანდუსის ჭრილი
1 : 50

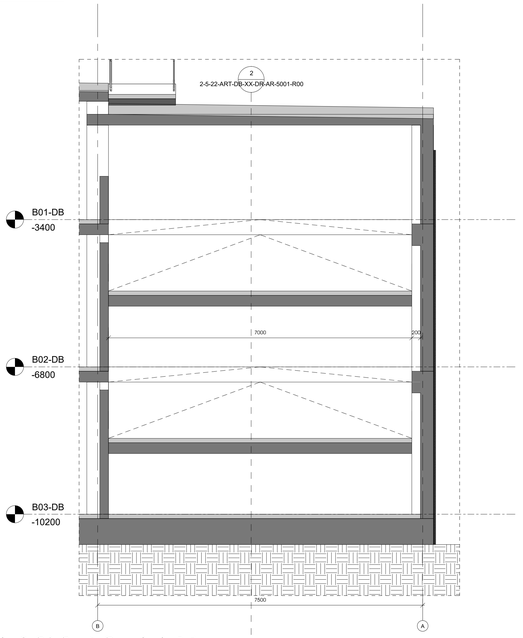

3 სამანქანო პანდუსის ჭრილი
1 : 50

შპს არმისდიზაინი
შპს "არმისდიზაინი"
ს/კ 405454035
ქ.თბილისი, ზ.ჭიჭინაძის ქ.№3
ტელ: (+995 32) 2 91 52 54
info@armisdizajn.ge
www.armisdizajn.ge

პროექტის დასახელება
შპს ლუნაფარკი

სამშენებლო ობიექტის მისამართი
ქ. თბილისი, ვაკის რაიონი, ზ.ჭიჭინაძის ქუჩა №3

საპროექტო ორგანიზაცია

სამშენებლო ორგანიზაცია

მშს.სიმი
დეველოპმენტ;
დირექტორი
ალექსანდრე
ტოფურიძე

სიმოზანი

მასშტაბი:

ნომერი	ცვლილების	თარიღი

პროექტის ნომერი 2-5-22

ფაზა პროექტი
მასშტაბი მასშტაბი

19.10.2022

სათაური
სამანქანო პანდუსის
დეტალური ნახაზები

ნახაზის ნომერი 2-5-22-ART-DB-XX-DR-AR-5001-R00

ფორმატი A0

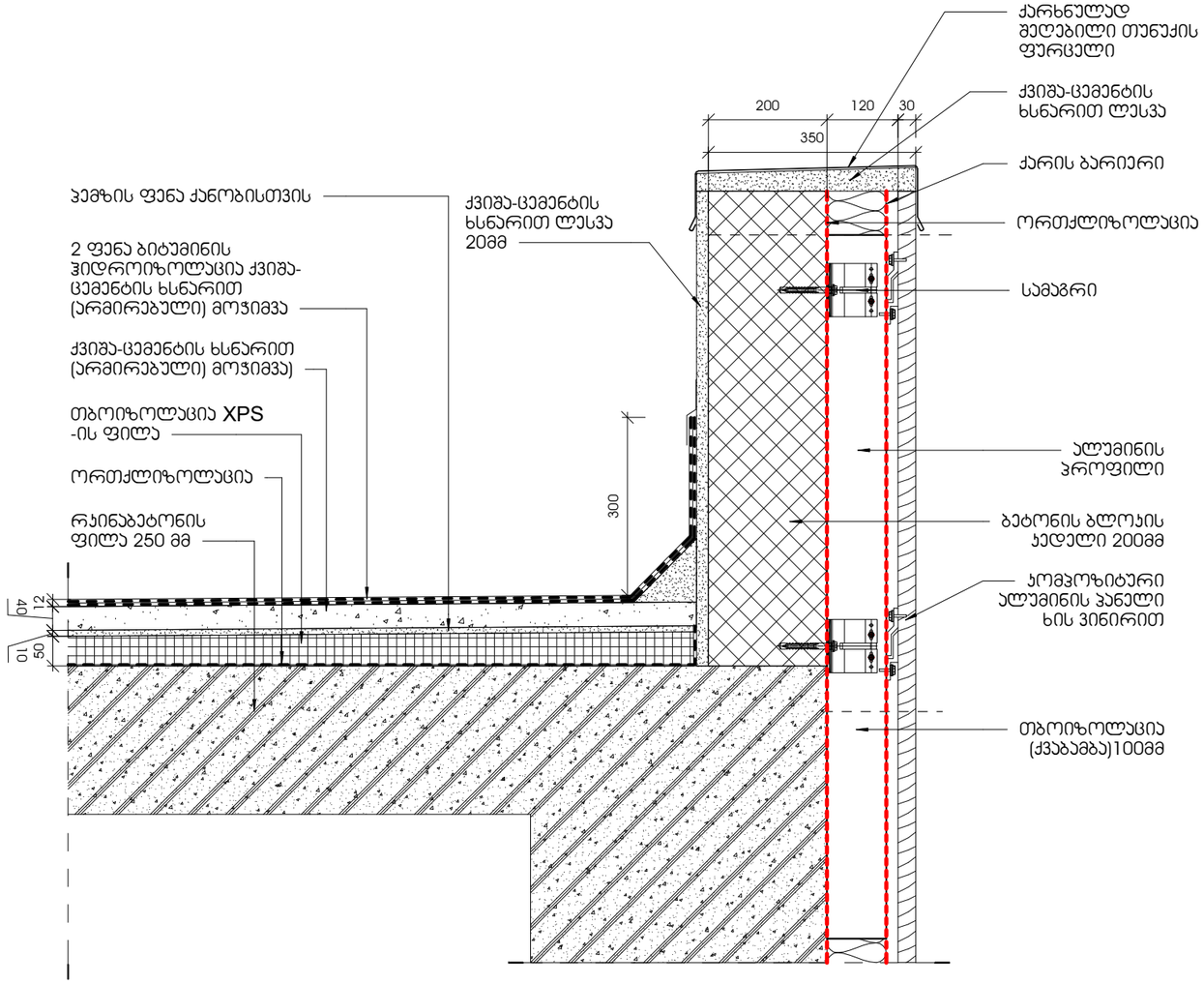

1 სახურავის დეტალი

1 : 10

19.10.2022

თარიღი

N

ამხანაგობა ზაჯვო
(პოლაბორაცია)

შ.პ.ს ლაინარტი

ARTSTUDIO PROJECT
შ.პ.ს არტსტუდიო პროექტი
ზ.საბანდელიძის ქ.№3
0179
თბილისი,საქართველო
ტ. +995 32.915254
info@artstudio.ge
www.artstudio.ge

კონსტრუქციები

საინჟინრო (მ.ე.წ.)

სახანძრო უსაფრთხოება

ინტერიერი

შპს.სითი დეველოპმენტ; დირექტორი ალექსანდრე ტოგონიძე

შენიშვნები:

ნომ.	თარ.	აღწერა

პროექტის ნომერი 2.5.22

დახაზა
შეამოწმა

☐ უტჰორ
ჩჭეცუერ

სათაური

სახურავის დეტალი

2-5-22-ART-DB-XX-DR-AR-5006-R00

A3