საპროექტო მიწის ნაკვეთი მდებარეობს მისამართზე: ქ. თბილისი, სოფელი ზურგოვანი, ასი ათასი მოწამის ქუჩა №24 ს/კ 01.10.06.002.033 (გაპი № - 6046301). მიწის ნაკვეთის ფართობია 909.00კვ.მ იგი განეკუთვნება სასხოვრებელ ზონა 6 (სზ-6), სადაც: კ1=0,5; კ2=2,5; კ3=0,3

ტერიტორიაზე იგეგმება 6 სართულიანი მრავალბინიანი სასხოვრებელი სახლის მშენებლობა.

ნაკვეთი ხასიათდება მარტივი რელიეფით, მცირე ქანობით. ჩრდილო-აღმოსავლეთით ესაზღვრება მთავარი მოსასვლელი საავტომობილო გზა - ასი ათასი მოწამის ქუჩა და მოპირდაპირედ მდებარე მრავალბინიანი სასხოვრებელი სახლები. ჩრდილოეთით, დასავლეთითა და სამხრეთით - კერძო მიწის ნაკვეთები.

საპროექტო ტერიტორიაზე მოსვლა ხორციელდება ასი ათასი მოწამის ქუჩის მხრიდან (მთავარი საავტომობილო გზა). სასხოვრებელი სახლი განთავსებულია მიწის ნაკვეთის საქადასტრო საზღვრიდან 4მ.-ის სიღრმეში. აქვს სამანქანო შემოსასვლელი გზა, რომლის საშუალებით შესაძლებელია უკანა ეზოში მოხვედრა, სადაც გათვალისწინებულია ავტოსადგომები 12 მანქანაზე (მათ შორის მიკრომავტომობუსის გასაჩერებელი სივრცე).

პირველი მიწისპირა სართული ნიშნულზე 0.00 ეთმობა მთავარ შემოსასვლელს სასხოვრებელი სახლის სადარბაზოში და კომერციულ ფართს, ხოლო დანარჩენი 5 სართული - სასხოვრებელ ბინებს (სართულზე 5 ერთეული). შენობას ასევე აქვს სასაწყობო დანიშნულების მიწისქვეშა (სარდაფის) სართული.

შენობის ვერტიკალურ საკომუნიკაციო სისტემას წარმოადგენს მის შუა ნაწილში განთავსებული ლიფტი და ორი კიბის უჯრედი, რომლებთან წვდომა თანაბრად ხელმისაწვდომია სართულზე არსებული ყველა ბინიდან.

ბოლო სასხოვრებელი სართულის დაკავებული იატაკი მოეწყობა ნიშნულზე +16.50, ხოლო შემდეგი მიშნული +19.70 წარმოადგენს სახლის ბრტყელ სახურავს, რომელზეც განთავსდება ლიფტის სამანქანო და მასზე მოხვედრა შესაძლებელია ორივე კიბის უჯრედის საშუალებით.

პროექტით იგეგმება შენობის ფასადების გარე ზედაპირის ტრავერტინის ფილებით მოპირკეთება. მოეწყობა ლითონის მოაჯირები და ფარები ბადით. ფასადზე გამოყენებული ლითონის ელემენტები შეიღებება რუხი ფერის საღებავით.

მიწისპირა სართულის დონეზე დამონტაჟდება ალუმინის ალათებიანი ვიტრაჟები, ხოლო სსხოვრებელ სართულებზე - მეტალოპლასტმასის კარ-ფანჯარა (ფერი - ყავისფერი, ხის ფაქტურით).

საპროექტო ტერიტორიაზე იგეგმება ახალი დენდროლოგიური პროექტის განხორციელება დადგენილი კ3-ის შესაბამისად. მოეწყობა ბალახის საფარი, დაირგვება ახალი ნარგავები. ასევე გათვალისწინებულია ტერიტორიაზე არსებული 1ძირი კაკლისა და 1 ძირი იფნის შენარჩუნება.

განმარტებითი ბარათი		მიწის ნაკვეთის მისამართი	საპროექტო ობიექტის ფუნქციური დანიშნულება			შენიშვნა	საპროექტო ჯგუფი
		ქ.თბილისი, სოფელი ზურგოვანი, ასი ათასი მოწამის ქუჩა №24	მრავალბინიანი სასხოვრებელი სახლი				მთ. არქიტექტორი ლ. მასხარაშვილი Levanmasxarashvili@yahoo.com T: +559 571 34 10 55
		მიწის ნაკვეთის ს.კ.	დამკვეთი				არქიტექტორი თ. მანაგაძე Tamunamanagadze@ yahoo.com T: +559 597 90 34 91
		N 01.10.06.002.033	მესაკუთრე: შპს "შოდე"(400208869)				არქიტექტურული ნაწილი
		სტადია	ქალაქგებმარებითი პარამეტრები				2022 ფურცელი
ფორმატი		პროექტის შეთანხმება	კ1	კ2	კ3		
მასშტაბი			0.4	2.5	0.3		

პირობითი აღნიშვნები

	კედლის ცეცხლმედეგობა (ერთსაათიანი)
	კედლის ცეცხლმედეგობა (ორსაათიანი)
	შენობიდან გამოსასვლელი
	მისაწვდომი სვლაგეზი
	დიაფრაგმა
	მაქსიმალური სავალი მანძილი
	მაქსიმალური სავალი მანძილი გასასვლელთან მისადგომის გზა-კარებს შორის

	გასასვლელი
	მექანიკური განიავების სისტემა
	ავტოსაშხეფი სისტემა
	ხელის ცეცხლმაქრი
	სახანძრო განგაშის სისტემა
	სახანძრო მილდგარების სისტემა
	ხანძრის მართვის ცენტრი
	ცეცხლის აღმოჩენის და კვამლის კონტროლის სისტემა
*	ავარიული განათება

პირობითი აღნიშვნები		მიწის ნაკვეთის მისამართი	საპროექტო ობიექტის ფუნქციური დანიშნულება	შენიშვნა	საპროექტო ჯგუფი
		ქ.თბილისი, სოფელი ზურგოვანი, ასი ათასი მოწამის ქუჩა №24	მრავალბინიანი საცხოვრებელი სახლი		მთ. არქიტექტორი ლ. მასხარაშვილი
					Levanmasxarashvili@yahoo.com T: +559 571 34 10 55
		მიწის ნაკვეთის ს.კ.	დამკვეთი		არქიტექტორი თ. მანაგაძე
		N 01.10.06.002.033	მესაკუთრე: შპს "შოდე"(400208869)		Tamunamanagadze@ yahoo.com T: +559 595 90 34 91
		სტადია	ქალაქგებგმარებითი პარამეტრები		არქიტექტურული ნაწილი
ფორმატი		პროექტის შეთანხმება	კ1 კ2 კ3		2022 ფურცელი
მასშტაბი			0.4 2.5 0.3		

შენობა-ნაგებობის უსაფრთხოების წესებთან შესაბამისობის ანალიზი

გამოყენებული წესები - **„შენობა-ნაგებობის უსაფრთხოების წესები“**

ჩამოთვალეთ შენობის დაკავებულებები და აღწერეთ თითოეული გამოყენება
1. სასაწყობო ჯგუფი **სწ-2** მცირე საფრთხის შემცვლელი სასაწყობო ქვეჯგუფი (სარდაფის სივრცე)-3.70 ნიშნ.
2. სასაწყობო ჯგუფი **სწ-2** მცირე საფრთხის შემცვლელი სასაწყობო ქვეჯგუფი (შემოუზღუდავი ავტოსადგომი)
3. სავაჭრო ჯგუფი **სვ** (სავაჭრო სივრცე) მიწისპირა სართული ±0.00 ნიშნული))
4. საცხორვებელი ჯგუფი **სც-2** ქვეჯგუფი (მრავალბინიანი სახლები) +3.70 ნიშნ.-დან +16.50 ნიშნ.-ის ჩათვლით))

კონსტრუქციის ტიპი:	
განსაზღვრეთ კონსტრუქციის არსებული შენობისთვის: მაგალითი: II-A, II-B, V-A, V-B	
განსაზღვრეთ კონსტრუქციის ტიპი ახალი შენობისთვის: მაგალითი: II-A, II-B, V-A, V-B	I-B
შერეული კონსტრუქციის შემთხვევაში მიუთითეთ ტიპები, რომელიც გამოყენებული იქნება, განსაზღვრეთ ტიპები და მათი მდებარეობა:	

სიმაღლის შეზღუდვები ცხრილი 503 -ის მიხედვით		
დაკავებულობები	**დასაშვები სართულიანობა**	**შემოთავაზებული სართულიანობა**
სასაწყობო ჯგუფი **სწ-2** მცირე საფრთხის შემცვლელი სასაწყობო ქვეჯგუფი (სარდაფის სივრცე)-3.70 ნიშნული	**11 სართული**	**1 სართული**
სასაწყობო ჯგუფი **სწ-2** მცირე საფრთხის შემცვლელი სასაწყობო ქვეჯგუფი (შემოუზღუდავი ავტოსადგომი)	**11 სართული**	**1 სართული**
სავაჭრო ჯგუფი **სვ** (სავაჭრო სივრცე) ±0.00 ნიშნული	**11 სართული**	**1 სართული**
საცხორვებელი ჯგუფი **სც-2** ქვეჯგუფი (მრავალბინიანი სახლები) +3.70 ნიშნულიდან +16.50 ნიშნ.-ის ჩათვლით	**11 სართული**	**5 სართული**
	დასაშვები სიმაღლე	**შემოთავაზებული სიმაღლე**
საერთო სიმაღლე =	**შეუზღუდავი**	**16.50 დაკავბული იატაკის ნიშნული**
მიწის ზემოთ სართულის რაოდენობა =		**5**
მიწის დონის ქვედა სართულის რაოდენობა =		**0**

ფართობის შეზღუდვები ცხრილი 503 -ის მიხედვით		
დაკავებულობები	**დასაშვები ფართობი კვ.მ.**	**შემოთავაზებული ფართობი კვ.მ.**
სასაწყობო ჯგუფი **სწ-2** მცირე საფრთხის შემცვლელი სასაწყობო ქვეჯგუფი (სარდაფის სივრცე)-3.70 ნიშნული	**7340**	**297,7**
სასაწყობო ჯგუფი **სწ-2** მცირე საფრთხის შემცვლელი სასაწყობო ქვეჯგუფი (შემოუზღუდავი ავტოსადგომი)	**7340**	**საერთო ჯამი: 177,4**
სავაჭრო ჯგუფი **სვ** (სავაჭრო სივრცე) მიწისპირა სართული ±0.00 ნიშნული))		**105,8**
საცხორვებელი ჯგუფი **სც-2** ქვეჯგუფი (მრავალბინიანი სახლები) +3.70 ნიშნულიდან +16.50 ნიშნულის ჩათვლით))	**3300**	**საერთო ჯამი: 1495.5**
იატაკის საერთო ფართობი =	**2,076.4 კვ.მ.**	
იატაკების რაოდენობა =	**მიწის დონის ზედა 5 და მიწის დონის ქვემოთ 0**	
შენობის საერთო ფართობი =	**2580.0კვ.მ.**	

გარე კედლის ცეცხლმედეგობისა და ღიობისადმი მოთხოვნები ცხრილების 602-ის და 705.8 -ის მიხედვით									
გარე კედელი	**ხანძარსაწინააღმდეგო მანძილი** (მეტრი)	**ცეცხლმედეგობის ხარისხი**(საათი)		**კედლის ღიობების ფართობი** (კედლის %)					
		მოთხოვნილი	**გათვალისწინებული**	**დასაშვები**			**გათვალისწინებული**		
				დაცული	**დაუცველი საშხეფებით**	**დაუცველი**	**დაცული**	**დაუცველი საშხეფებით**	**დაუცველი**
1- 4 ღეძებში	6.0 მ და მეტი და 7.5 მ-ზე ნაკლები (საზოგადოებრივი გზის მხარე)	1	1	შეუზღუდავი	შეუზღუდავი	45%			აკმაყოფილებს
4-1 ღეძებში	9.0 მ ან მეტი	1	1	შეუზღუდავი	შეუზღუდავი	შეუზღუდავი			აკმაყოფილებს
E-A ღეძებში	9 მ.-ზე მეტი (საზოგადოებრივი გზის მხარე)	1	1	შეუზღუდავი	შეუზღუდავი	შეუზღუდავი			აკმაყოფილებს
A-E ღეძებში	6.0 მ და მეტი და 7.5 მ-ზე ნაკლები (საზოგადოებრივი გზის მხარე)	1	1	შეუზღუდავი	შეუზღუდავი	45%			აკმაყოფილებს

ხანძრისაგან დაცვის სისტემებისადმი მოთხოვნები							
დაკავებულობები/სივრცეები/გასასვლელი საშუალებები	**ავტოსაშხეფი სისტემა**	**ალტერნატიული ავტომატური ცეცხლსაქრობი სისტემები**	**სახანძრო განგაშისა და ცეცხლაღმომჩენი სისტემები**	**სახანძრო მილდგარეგბის სისტემები**	**კვამლის საკონტროლო სისტემები**	**ხელის ცეცხლმაქრები**	**საავარიო განგაშის სისტემები**
სასაწყობო ჯგუფი **სწ-2** მცირე საფრთხის შემცვლელი სასაწყობო ქვეჯგუფი ღია ავტოსადგომი	–	–	–	–	–	–	–
სასაწყობო ჯგუფი **სწ-2** მცირე საფრთხის შემცვლელი სასაწყობო ქვეჯგუფი (სარდაფის სივრცე)-3.70 ნიშნული	–	–	–	–	კი	კი	–
სავაჭრო ჯგუფი **სვ** (სავაჭრო სივრცე) მიწისპირა სართული ±0.00 ნიშნული))	–	–	კი	–	კი	კი	–
3. საცხორვებელი ჯგუფი **სც-2** ქვეჯგუფი (+3.70 ნიშნულიდან +16.50 ნიშნულის ჩათვლით))	–	–	კი კვამლზე მორეაგირე მაუწყებლის ერთი და მრავალბლოკიანი მოწყობილობები - საძინებლებში);	–	კი	–	–
კიბის უჯრედები	–	–	–	კი	კი	–	–
დერეფნები	–		–	კი	კი	კი	–
ლიფტის შახტი	–	–	–	კი	კი	–	კი

განიავებისადმი მოთხოვნები		
დაკავებულობები/სივრცეები/გასასვლელი საშუალებები	**ბუნებრივი განიავება**	**ხელოვნური განიავება**
სასაწყობო ჯგუფი **სწ-2** მცირე საფრთხის შემცველი სასაწყობო ქვეჯგუფი (შემოუზღუდავი ავტოსადგომი) ღია ავტოსადგომი	კი	–
სასაწყობო ჯგუფი **სწ-2** მცირე საფრთხის შემცველი სასაწყობო ქვეჯგუფი (სარდაფის სივრცე)-3.70 ნიშნული	–	**კი**
სავაჭრო ჯგუფი **სვ** (სავაჭრო სივრცე) მიწისპირა სართული ±0.00 ნიშნული))	კი	–
3. საცხორვებელი ჯგუფი **სც-2** ქვეჯგუფი (მრავალბინიანი სახლები) +3.70 ნიშნულიდან +16.50 ნიშნულის ჩათვლით))	კი	–
კიბის უჯრედები	–	**კი**
ლიფტის შახტი	**კი**	–
დერეფნები	–	**კი**

თითოეული სართულიდან გასასვლელი საშუალება									
სართულები	**დაკავებულობა და დაკავებულობის დატვირთვის ჯამური მაჩვენებელი**	**მოთხოვნილი გასასვლელების/გასასვლელთან მისადგომის რაოდენობა**	**გათვალისწინებული გასასვლელების /გასასვლელთან მისადგომის რაოდენობა და ტიპი**	**გასასვლელი საშუალებების სიგანე**(მეტრი)					
				გზა-კიბეები		**დერაფანი,**		**გასასვლელის გზა-კარი**	
				მოთხოვნილი	**გათვალისწინებული**	**მოთხოვნილი**	**გათვალისწინებული**	**მოთხოვნილი**	**გათვალისწინებული**
-3.70 ნიშნული	სასაწყობო ჯგუფი **სწ-2 დ.დ. 6**	**1**	**1 გზა-კარები**	–	–	–	–	**0.82**	**0,82 -ზე მეტი**
±0.00 ნიშნული	სავაჭრო ჯგუფი **სვ სულ: დ.დ. 38**	**1**	**1 გზა-კარები**	–	–	–	–	**0.82**	**0,82 -ზე მეტი**
+3.70 ნიშნული დან +16.50 ნიშნულის ჩათვლით	**საცხორვებელი ჯგუფი სც-2 ქვეჯგუფი სულ: დ.დ. 15X5=75**	**2**	**2**	**1.10**	**1.10-ზე მეტი**	**1.50**	**1,50-ზე მეტი**	**0.82**	**0,82 -ზე მეტი**

წყალსადენი სისტემის ფიქსირებული მოწყობილობების რაოდენობა ცხრილი 1602.1-ის მიხედვით													
სართულები	დაკავებულობა და დაკავებულობის დატვირთვის ჯამური მაჩვენებელი	ფიქსირებული მოწყობილობები(ცალი)											
		უნიტაზი		ტუალეტის ხელსაბანები		აბაზანა/შხაპი		სასმელი წყლის ფანტანი		სამომსახურეო ნიჟარა		სამზარეულოს ნიჟარა	
		მოთხოვნილი	გათვალისწინებული	მოთხოვნილი	გათვალისწინებული	მოთხოვნილი	გათვალისწინებული	მოთხოვნილი	გათვალისწინებული	მოთხოვნილი	გათვალისწინებული	მოთხოვნილი	გათვალისწინებული
-3.70 ნიშნული	სასაწყობო ჯგუფი **სწ-2 დ.დ. 6**	–	–	–	–	–	–	–	–	–	–	–	–
±0.00 ნიშნული	სავაჭრო ჯგუფი **სვ სულ: დ.დ. 38**	1	1	1	1	_	_	1	1	1	1	_	_

წყალსადენი სისტემის ფიქსირებული მოწყობილობების რაოდენობა-საცხოვრებელი ჯგუფი სც-2 და სც-3 ქვეჯგუფები ცხრილი 1602.1-ის მიხედვით											
სართულები	საცხოვრებელი ერთეულები	ფიქსირებული მოწყობილობები									
		უნიტაზი (ერთ საცხოვრებელ ერთეულზე)		ტუალეტის ხელსაბანები (ერთ საცხოვრებელ ერთეულზე)		აბაზანა/შხაპი (ერთ საცხოვრებელ ერთეულზე)		სამზარეულოს ნიჟარა (ერთ საცხოვრებელ ერთეულზე)		ავტომატური სარეცხი მანქანის მისაერთებელი	
		მოთხოვნილი	გათვალისწინებული	მოთხოვნილი	გათვალისწინებული	მოთხოვნილი	გათვალისწინებული	მოთხოვნილი	გათვალისწინებული	მოთხოვნილი	გათვალისწინებული
+3.70 ნიშნულიდან +16.50 ნიშნულის ჩათვლით	**საცხორვებელი ჯგუფი სც-2 ქვეჯგუფი სულ: დ.დ. 15X5=75**	1	1	1	1	1	1	1	1	1	1

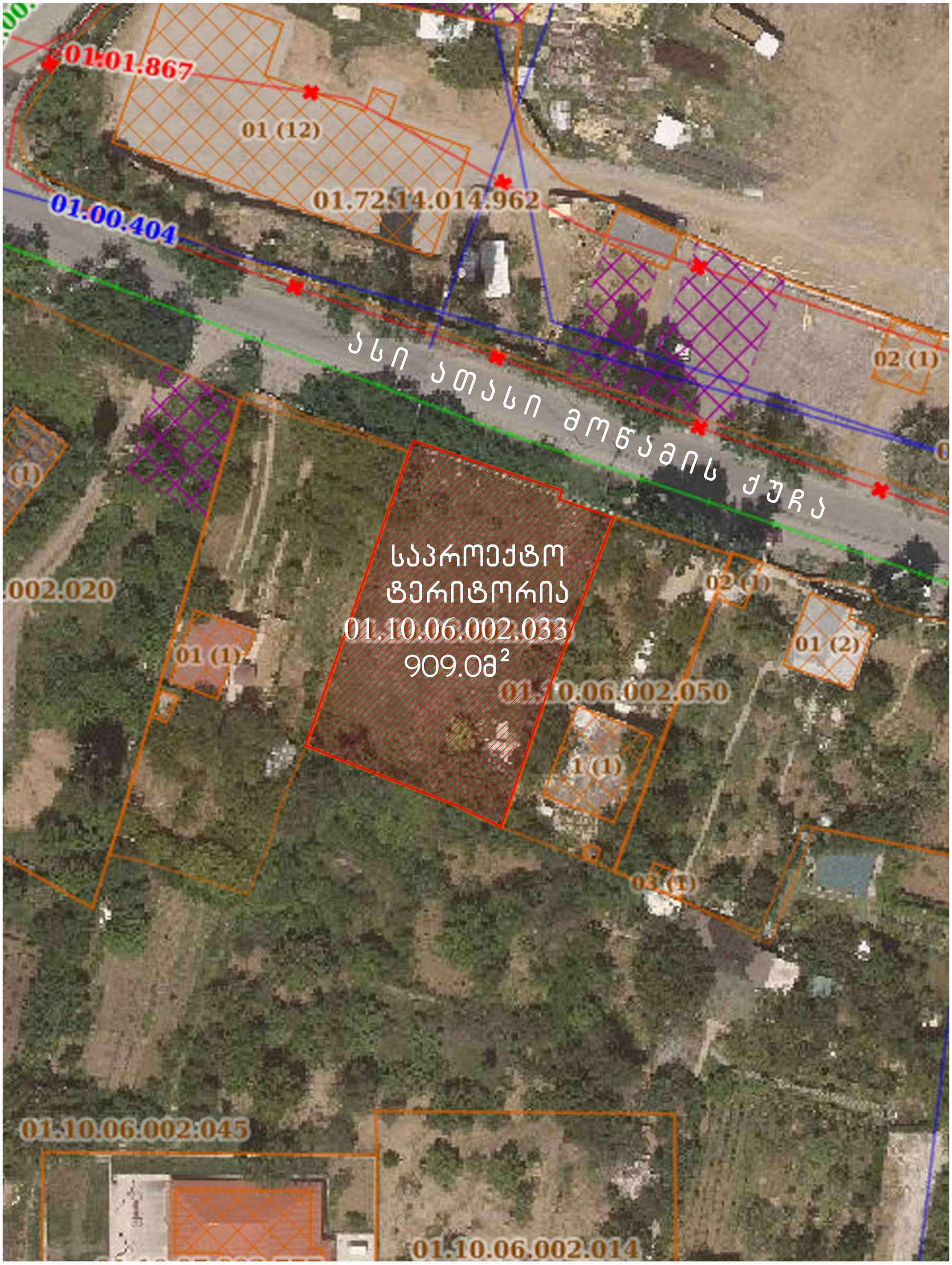

საინფორმაციო ბანერის განთავსების ამსახველი ფოტომასალა		მიწის ნაკვეთის მისამართი	საპროექტო ობიექტის ფუნქციური დანიშნულება			შენიშვნა	საპროექტო ჯგუფი
		ქ.თბილისი, სოფელი ზურგოვანი, ასი ათასი მოწამის ქუჩა №24	მრავალბინიანი საცხოვრებელი სახლი				მთ. არქიტექტორი ლ. მასხარაშვილი
		მიწის ნაკვეთის ს.კ.	დამკვეთი				Levanmasxarashvili@yahoo.com T: +559 571 34 10 55
		N 01.10.06.002.033	მესაკუთრე: შპს "შოდე"(400208869)				არქიტექტორი თ. მანაგაძე
		სტადია	ქალაქგებმარებითი პარამეტრები				Tamunamanagadze@ yahoo.com T: +559 597 90 34 91
ფორმატი	A2	პროექტის შეთანხმება	კ1	კ2	კ3		არქიტექტურული ნაწილი
მასშტაბი	1:100		0.4	2.5	0.3		2022 ფურცელი

ՀԱՏԱԿԱԳԾԱՅԻՆ ՀԱՏԱԿԱԳԻՐ			
ՍԱՀՄԱՆԱՓԱԿՈՒՄ ՇԻՆԱՐԱՐԱԿԱՆ ԳՈՐԾՈՒՆԵՈՒԹՅԱՆ ԿԱՏԱՐՄԱՆ ՆՊԱՏԱԿՈՎ ՀԱՍՑԵՈՒ ՀԱՄԱՐ	ՀԱՍՑԵՈՒ ՀԱՄԱՐ	ՀԱՍՑԵՈՒ ՀԱՄԱՐ	ՀԱՍՑԵՈՒ ՀԱՄԱՐ
ՀԱՏԱԿԱԳԾԱՅԻՆ ՀԱՏԱԿԱԳԻՐ			
ՀԱՍՑԵՈՒ ՀԱՄԱ

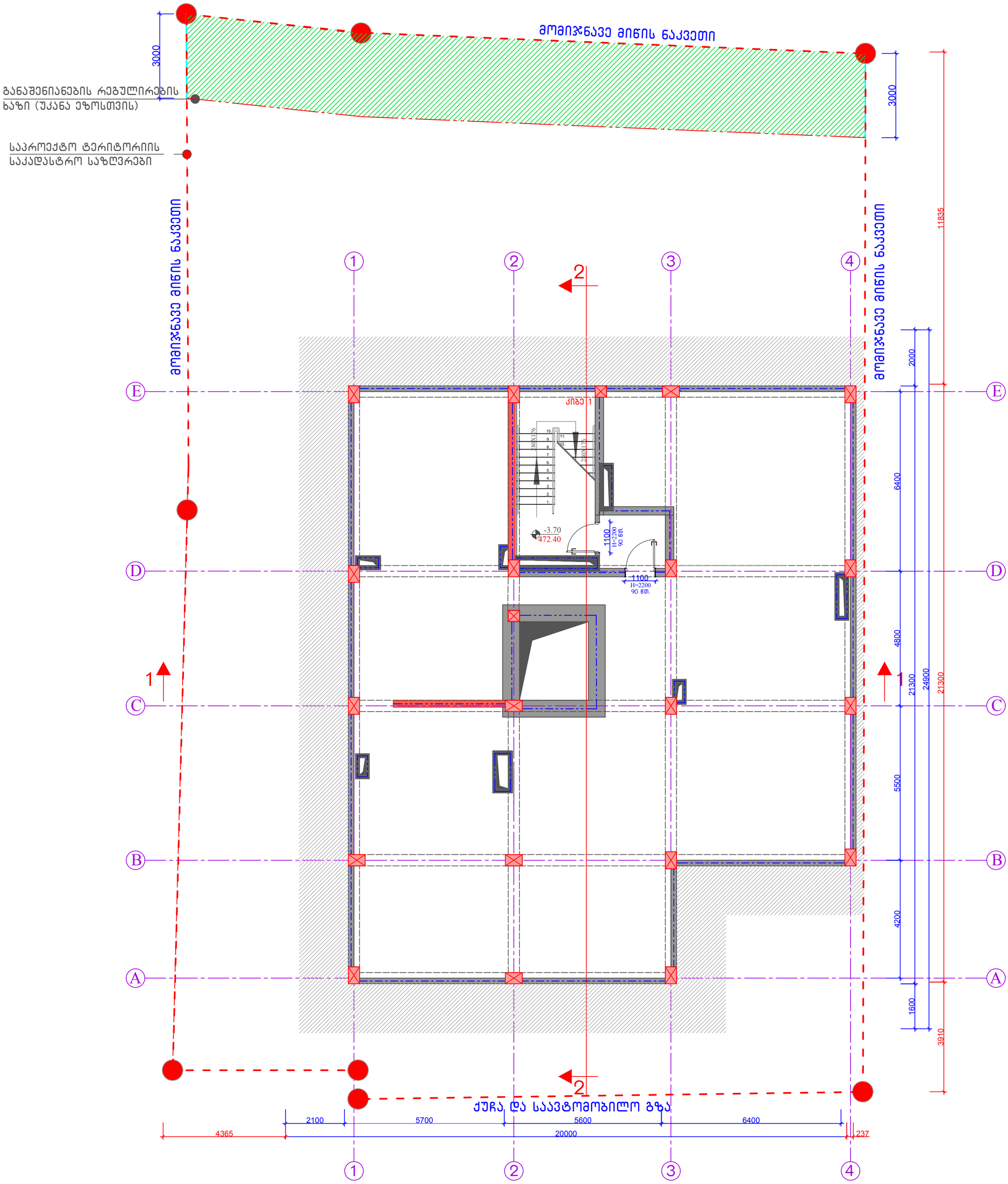

# I სართულის გეგმა ნიშნულზე -3.70		მიწის ნაკვეთის მისამართი	საპროექტო ობიექტის ფუნქციური დანიშნულება		შენიშვნა
		ქ.თბილისი, სოფელი ზურგოვანი, ასი ათასი მოწამის ქუჩა №24	მრავალბინიანი საცხოვრებელი სახლი		
		მიწის ნაკვეთის ს.კ.	დამკვეთი		
		N 01.10.06.002.033	მესაკუთრე: შპს "შოდე"(400208869)		
		სტადია	ქალაქგებმარებითი პარამეტრები		
ფორმატი	A2	პროექტის შეთანხმება	კ1	კ2	კ3
მასშტაბი	1:100		0.4	2.5	0.3

საპროექტო ჯგუფი		
მთ. არქიტექტორი		ლ. მასხარაშვილი
Levanmasxarashvili@yahoo.com T: +559 571 34 10 55		
არქიტექტორი		თ. მანაგაძე
Tamunamanagadze@ yahoo.com T: +559 599 90 34 91		
არქიტექტურული ნაწილი		
2022	ფურცელი	

მომიჯნავე მიწის ნაკვეთი

განაშენიანების რეგულირების ხაზი (უკანა ეზოსთვის)

საპროექტო ტერიტორიის საკადასტრო საზღვრები

ჰიდრანტი

მომიჯნავე მიწის ნაკვეთი

წყალსაწრეტი მილი

მიკროავტობუსის გასაჩერებელი სივრცე

წყალსაწრეტი მილი

გათბობა/გაგრილების გარე დანადგარები

წყალსაწრეტი მილი

მთავარი შესასვლელი ტერიტორიაზე

ქუჩა და საავტომობილო გზა

I სართულის გეგმა ნიშნულზე 0.00		მიწის ნაკვეთის მისამართი	საპროექტო ობიექტის ფუნქციური დანიშნულება	შენიშვნა	საპროექტო ჯგუფი
		ქ.თბილისი, სოფელი ზურგოვანი, ასი ათასი მოწამის ქუჩა №24	მრავალბინიანი საცხოვრებელი სახლი		მთ. არქიტექტორი ლ. მასხარაშვილი
					Levanmasxarashvili@yahoo.com T: +559 571 34 10 55
		მიწის ნაკვეთის ს.კ.	დამკვეთი		არქიტექტორი თ. მანაბაძე
		N 01.10.06.002.033	მესაკუთრე: შპს "შოდე"(400208869)		Tamunamanagadze@ yahoo.com T: +559 597 90 34 91
		სტადია	ქალაქგებგმარებითი პარამეტრები		არქიტექტურული ნაწილი
ფორმატი	A2	პროექტის შეთანხმება	კ1 კ2 კ3		2022 ფურცელი
მასშტაბი	1:100		0.4 2.5 0.3		

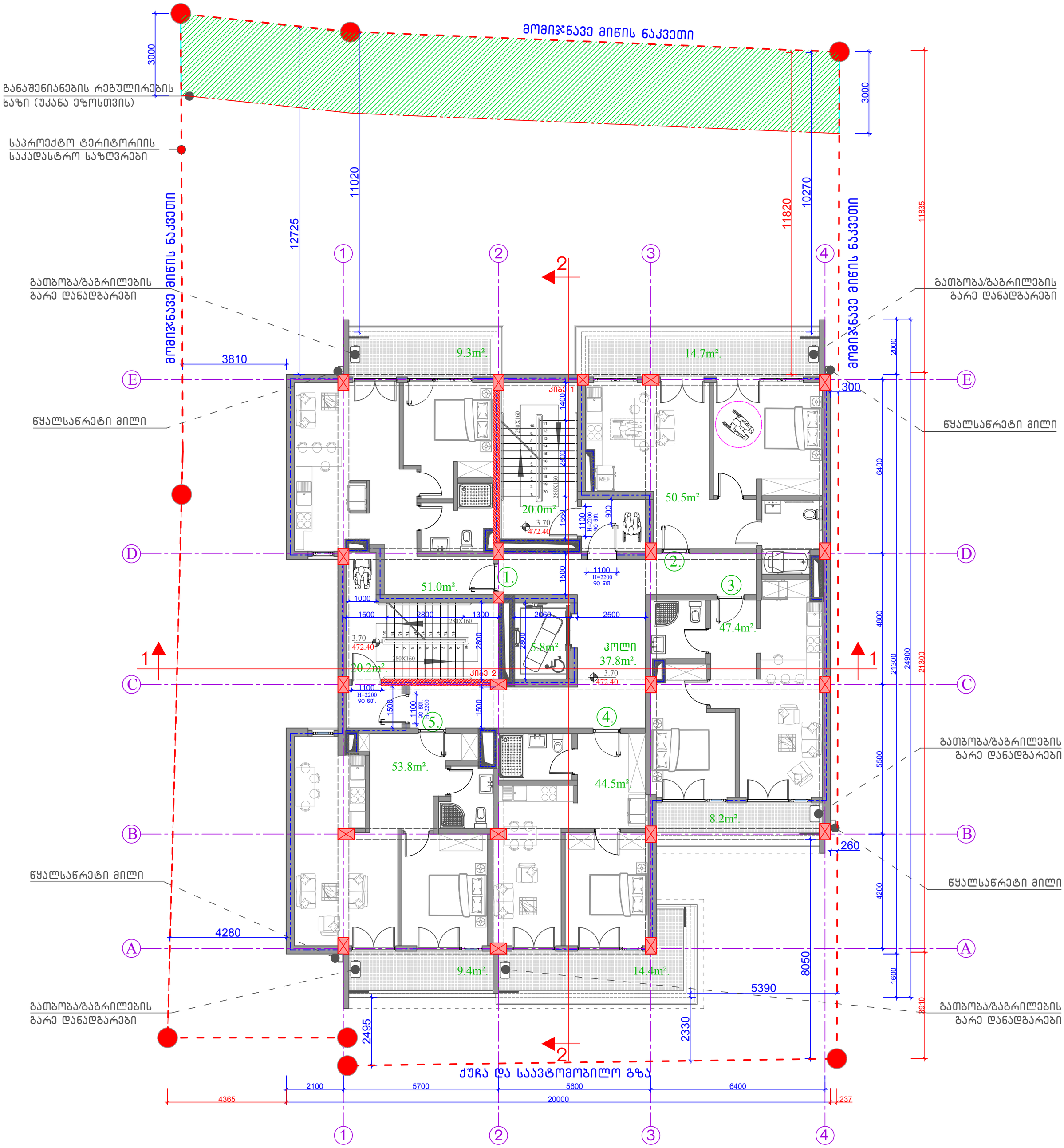

II სართულის გგეგმა ნიშნულზე 3.70		მიწის ნაკვეთის მისამართი	საპროექტო ობიექტის ფუნქციური დანიშნულება		შენიშვნა	საპროექტო ჯგუფი
		ქ.თბილისი, სოფელი ზურგოვანი, ასი ათასი მოწამის ქუჩა №24	მრავალბინიანი საცხოვრებელი სახლი			მთ. არქიტექტორი ლ. მასხარაშვილი
						Levanmasxarashvili@yahoo.com T: +559 571 34 10 55
		მიწის ნაკვეთის ს.კ.	დამკვეთი			არქიტექტორი თ. მანაგაძე
		N 01.10.06.002.033	მესაკუთრე: შპს "შოდე"(400208869)			Tamunamanagadze@ yahoo.com T: +559 595 90 34 91
		სტადია	ქალაქგებმარებითი პარამეტრები			არქიტექტურული ნაწილი
ფორმატი	A2	პროექტის შეთანხმება	კ1	კ2	კ3	2022 ფურცელი
მასშტაბი	1:100		0.4	2.5	0.3	

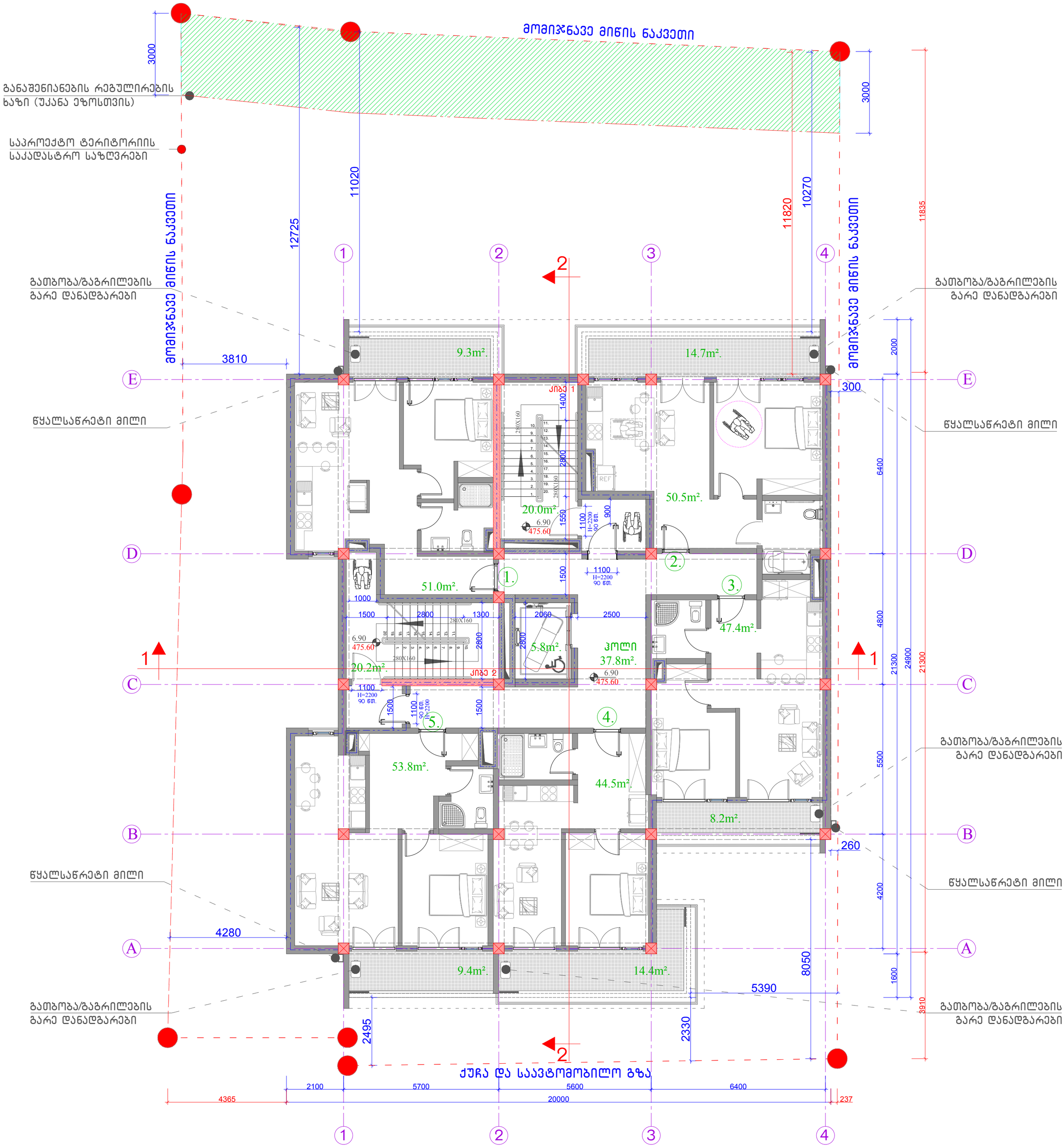

III სართულის გგეგმა ნიშნულზე 6.90		მიწის ნაკვეთის მისამართი	საპროექტო ობიექტის ფუნქციური დანიშნულება		შენიშვნა	საპროექტო ჯგუფი
		ქ.თბილისი, სოფელი ზურგოვანი, ასი ათასი მოწამის ქუჩა №24	მრავალბინიანი საცხოვრებელი სახლი			მთ. არქიტექტორი ლ. მასხარაშვილი
						Levanmasxarashvili@yahoo.com T: +559 571 34 10 55
		მიწის ნაკვეთის ს.კ.	დამკვეთი			არქიტექტორი თ. მანაგაძე
		N 01.10.06.002.033	მესაკუთრე: შპს "შოდე"(400208869)			Tamunamanagadze@ yahoo.com T: +559 597 90 34 91
		სტადია	ქალაქგეგმარებითი პარამეტრები			არქიტექტურული ნაწილი
ფორმატი	A2	პროექტის შეთანხმება	კ1	კ2	კ3	2022 ფურცელი
მასშტაბი	1:100		0.4	2.5	0.3	

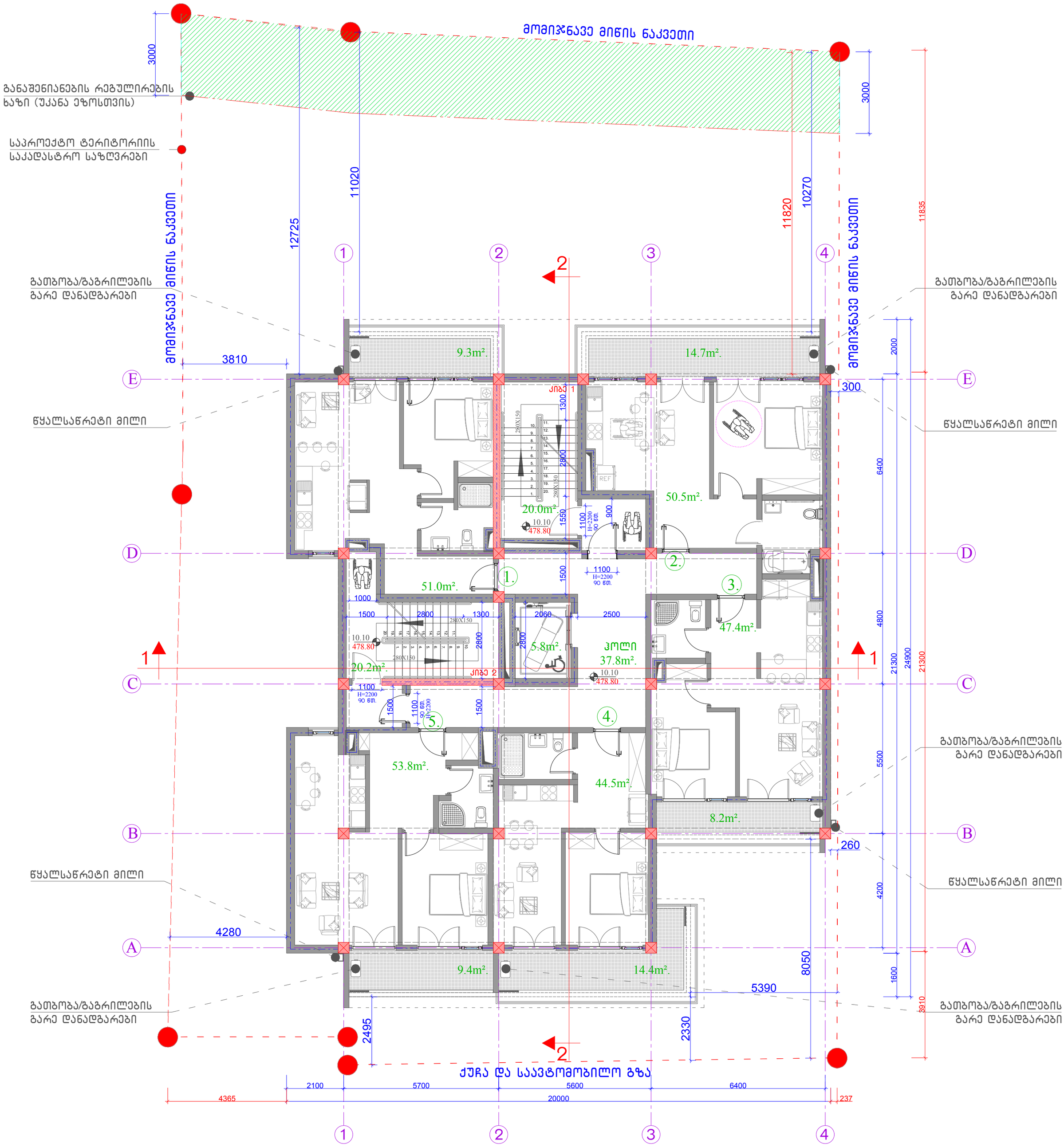

IV სართულის გგეგმა ნიშნულზე 10.10		მიწის ნაკვეთის მისამართი	საპროექტო ობიექტის ფუნქციური დანიშნულება		შენიშვნა	საპროექტო ჯგუფი
		ქ.თბილისი, სოფელი ზურგოვანი, ასი ათასი მოწამის ქუჩა №24	მრავალბინიანი საცხოვრებელი სახლი			მთ. არქიტექტორი ლ. მასხარაშვილი
						Levanmasxarashvili@yahoo.com T: +559 571 34 10 55
		მიწის ნაკვეთის ს.კ.	დამკვეთი			არქიტექტორი თ. მანაგაძე
		N 01.10.06.002.033	მესაკუთრე: შპს "შოდე"(400208869)			Tamunamanagadze@ yahoo.com T: +559 597 90 34 91
		სტადია	ქალაქგეგმარებითი პარამეტრები			არქიტექტურული ნაწილი
ფორმატი	A2	პროექტის შეთანხმება	კ1	კ2	კ3	2022 ფურცელი
მასშტაბი	1:100		0.4	2.5	0.3	

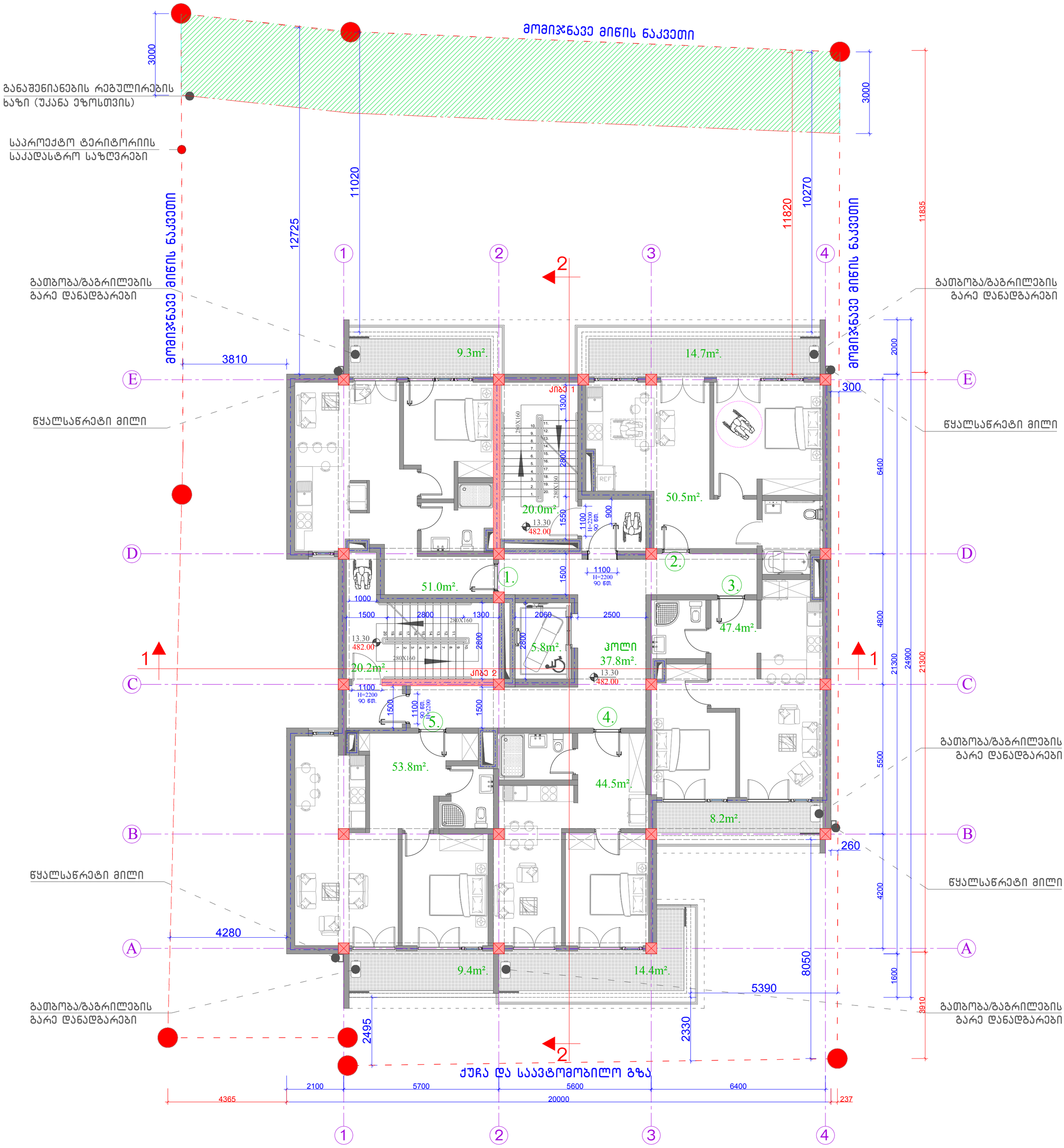

V სართულის გგეგმა ნიშნულზე 13.30		მიწის ნაკვეთის მისამართი	საპროექტო ობიექტის ფუნქციური დანიშნულება		შენიშვნა	საპროექტო ჯგუფი
		ქ.თბილისი, სოფელი ზურგოვანი, ასი ათასი მოწამის ქუჩა №24	მრავალბინიანი საცხოვრებელი სახლი			მთ. არქიტექტორი ლ. მასხარაშვილი
						Levanmasxarashvili@yahoo.com T: +559 571 34 10 55
		მიწის ნაკვეთის ს.კ.	დამკვეთი			არქიტექტორი თ. მანაგაძე
		N 01.10.06.002.033	მესაკუთრე: შპს "შოდე"(400208869)			Tamunamanagadze@ yahoo.com T: +559 597 90 34 91
		სტადია	ქალაქგეგმარებითი პარამეტრები			არქიტექტურული ნაწილი
ფორმატი	A2	პროექტის შეთანხმება	კ1	კ2	კ3	2022 ფურცელი
მასშტაბი	1:100		0.4	2.5	0.3	

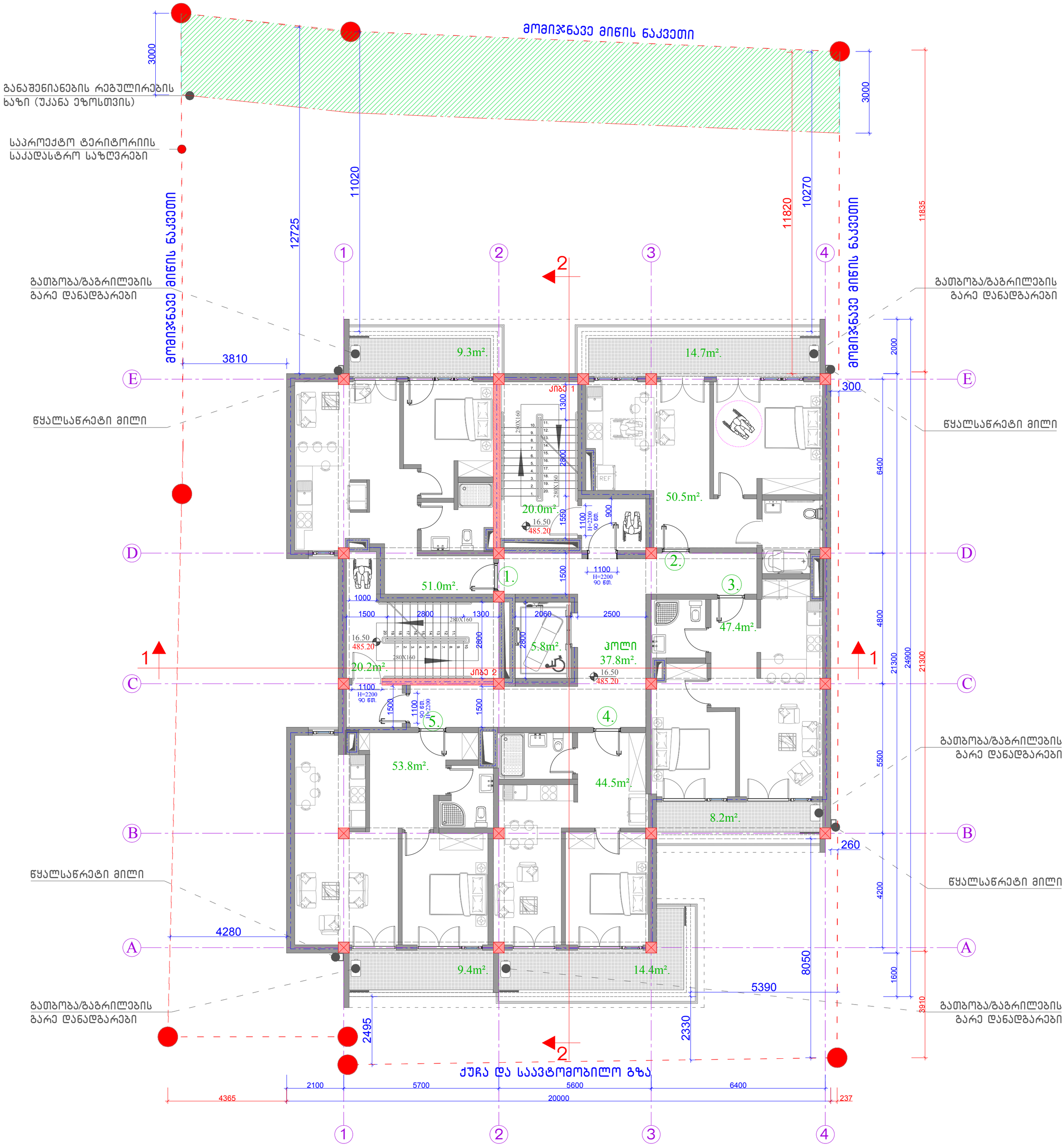

VI სართულის გგეგმა ნიშნულზე 16.50		მიწის ნაკვეთის მისამართი	საპროექტო ობიექტის ფუნქციური დანიშნულება			შენიშვნა	საპროექტო ჯგუფი
		ქ.თბილისი, სოფელი ზურგოვანი, ასი ათასი მოწამის ქუჩა №24	მრავალბინიანი საცხოვრებელი სახლი				მთ. არქიტექტორი ლ. მასხარაშვილი
							Levanmasxarashvili@yahoo.com T: +559 571 34 10 55
		მიწის ნაკვეთის ს.კ.	დამკვეთი				არქიტექტორი თ. მანაგაძე
		N 01.10.06.002.033	მესაკუთრე: შპს "შოდე"(400208869)				Tamunamanagadze@ yahoo.com T: +559 597 90 34 91
		სტადია	ქალაქგეგმარებითი პარამეტრები				არქიტექტურული ნაწილი
ფორმატი	A2	პროექტის შეთანხმება	კ1	კ2	კ3		2022 ფურცელი
მასშტაბი	1:100		0.4	2.5	0.3		

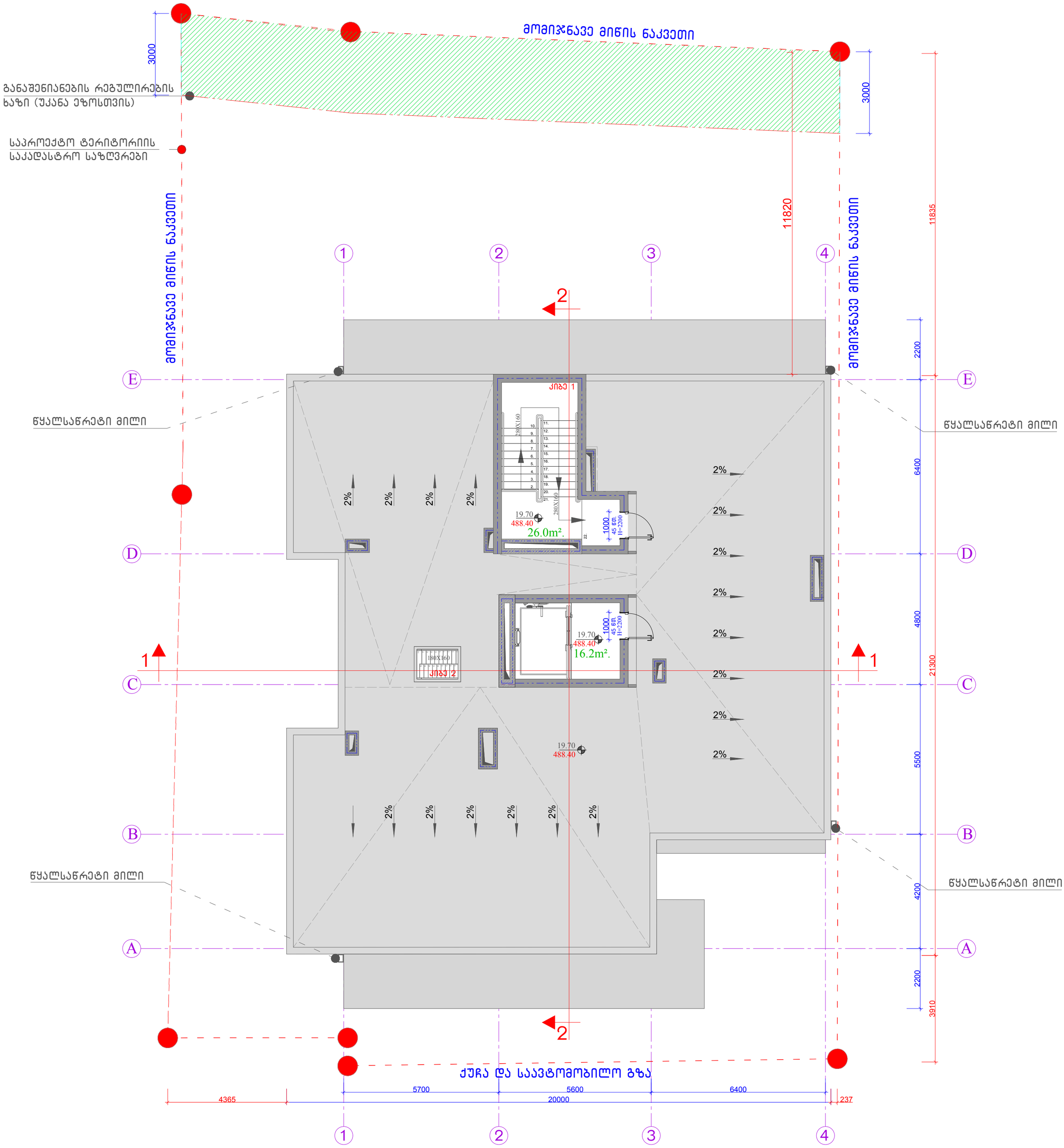

კიბის უჯრედისა და ლიფტის სამანქანოს გეგმა ნიშნულზე 19.70	მიწის ნაკვეთის მისამართი	საპროექტო ობიექტის ფუნქციური დანიშნულება	შენიშვნა	საპროექტო ჯგუფი	
	ქ.თბილისი, სოფელი ზურგოვანი, ასი ათასი მოწამის ქუჩა №24	მრავალბინიანი საცხოვრებელი სახლი		მთ. არქიტექტორი	ლ. მასხარაშვილი
				Levanmasxarashvili@yahoo.com T: +559 571 34 10 55	
	მიწის ნაკვეთის ს.კ.	დამკვეთი		არქიტექტორი	თ. მანაგაძე
	N 01.10.06.002.033	მესაკუთრე: შპს "შოდე"(400208869)		Tamunamanagadze@ yahoo.com T: +559 595 90 34 91	
	სტადია	ქალაქგეგმარებითი პარამეტრები		არქიტექტურული ნაწილი	
ფორმატი A2	პროექტის შეთანხმება	კ1	კ2	კ3	2022 ფურცელი
მასშტაბი 1:100		0.4	2.5	0.3	

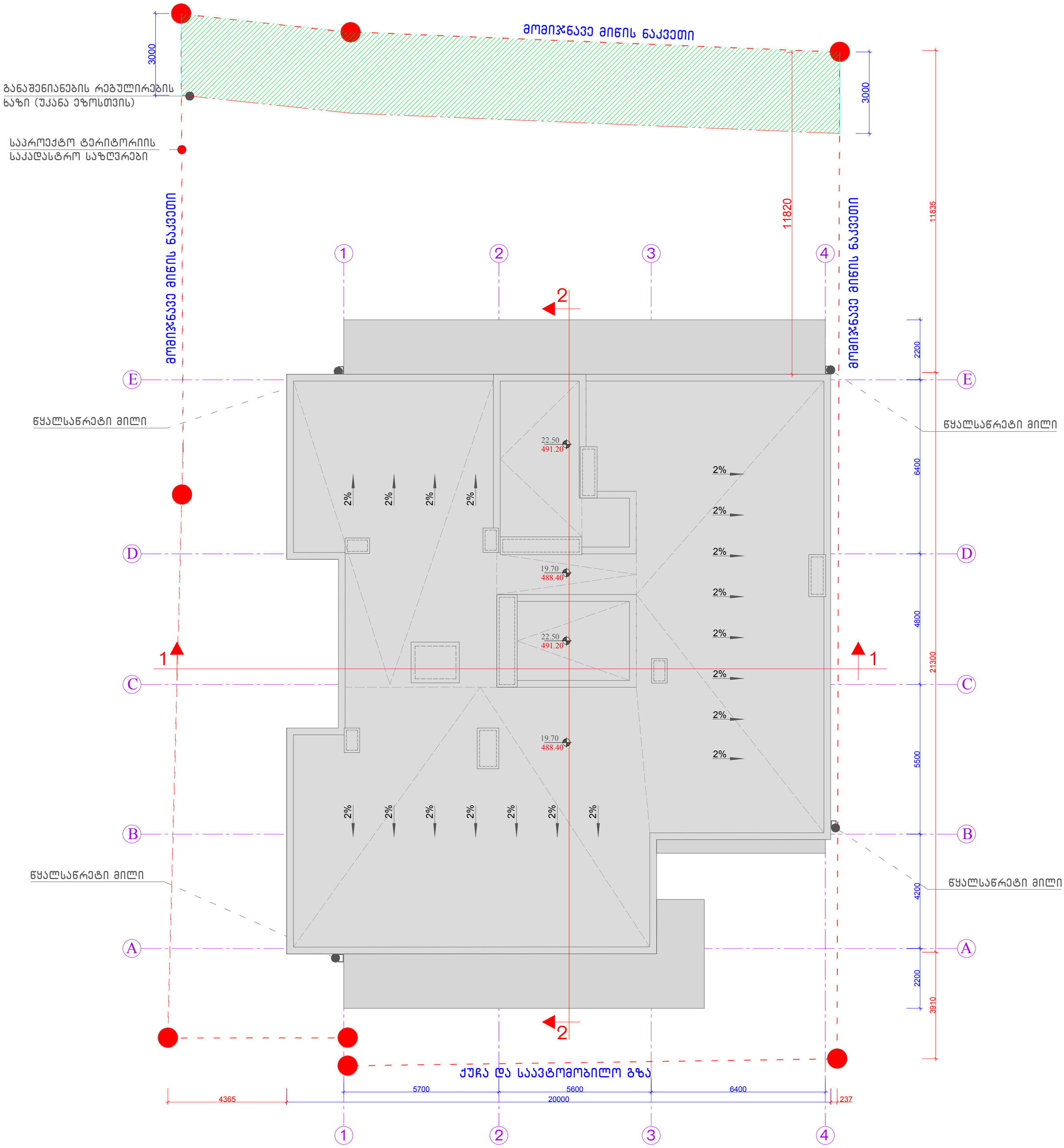

სახურავის გეგმა ნიშნულზე 22.20		მიწის ნაკვეთის მისამართი	საპროექტო ობიექტის ფუნქციური დანიშნულება	შენიშვნა	საპროექტო ჯგუფი
		ქ.თბილისი, სოფელი ზურგოვანი, ასი ათასი მოწამის ქუჩა №24	მრავალბინიანი საცხოვრებელი სახლი		მთ. არქიტექტორი ლ. მასხარაშვილი
		მიწის ნაკვეთის ს.კ.	დამკვეთი		Levanmasxarashvili@yahoo.com T: +559 571 34 10 55
		N 01.10.06.002.033	მესაკუთრე: შპს "შოდე"(400208869)		არქიტექტორი თ. მანაბაძე
		სტადია	ქალაქგეგმარებითი პარამეტრები		Tamunamanagadze@ yahoo.com T: +559 597 90 34 91
					არქიტექტურული ნაწილი
ფორმატი	A2	პროექტის შეთანხმება	კ1 კ2 კ3		2022 ფურცელი
მასშტაბი	1:100		0.4 2.5 0.3		

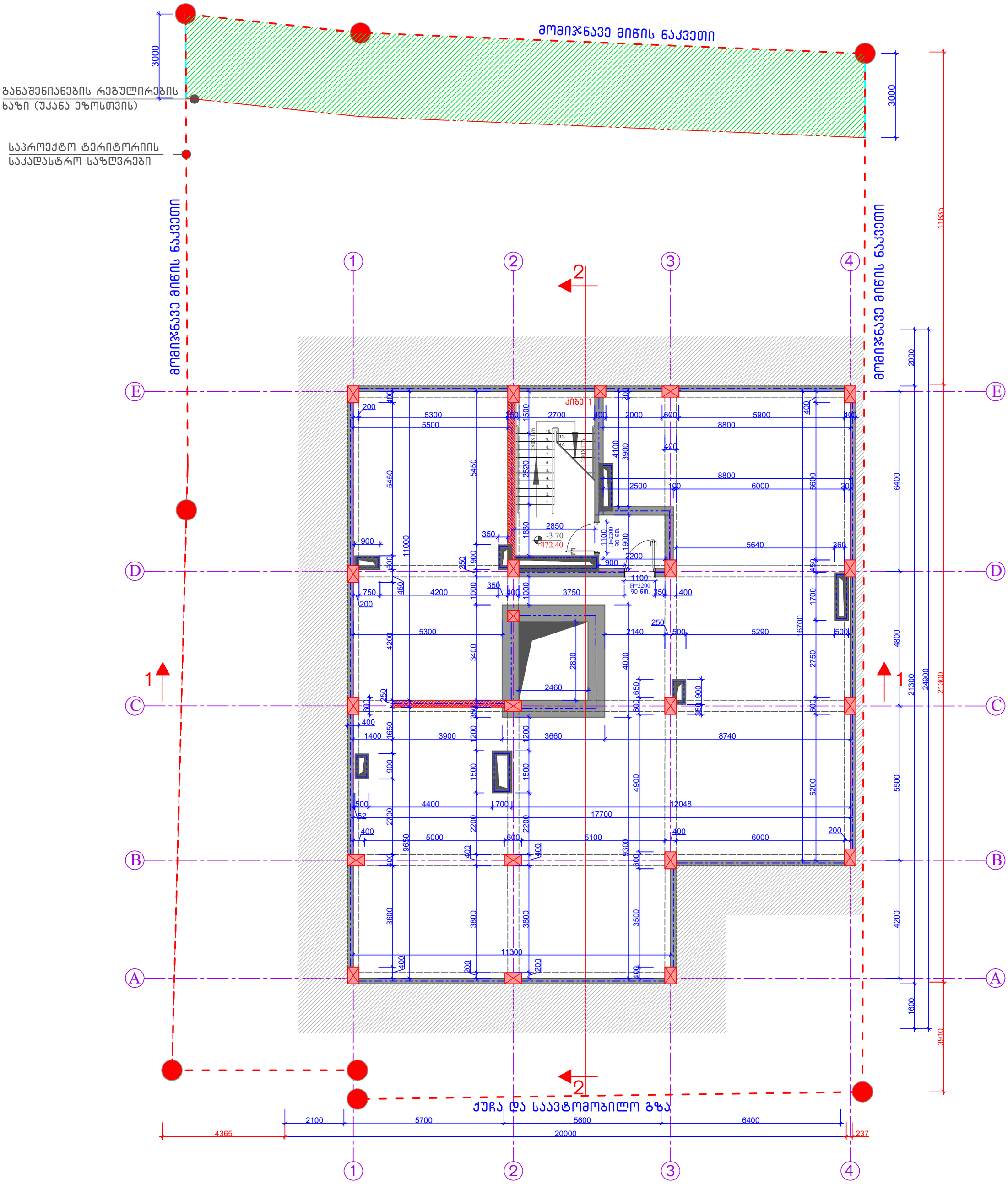

-I სართულის გეგმა ზომებით ნიშნულზე -3.70		მიწის ნაკვეთის მისამართი	საპროექტო ობიექტის ფუნქციური დანიშნულება		შენიშვნა	საპროექტო ჯგუფი
		ქ.თბილისი, სოფელი ზურგოვანი, ასი ათასი მოწამის ქუჩა №24	მრავალბინიანი საცხოვრებელი სახლი			მთ. არქიტექტორი ლ. მასხარაშვილი
						Levanmasxarashvili@yahoo.com T: +559 571 34 10 55
		მიწის ნაკვეთის ს.კ.	დამკვეთი			არქიტექტორი თ. მანაგაძე
		N 01.10.06.002.033	მესაკუთრე: შპს "შოდე"(400208869)			Tamunamanagadze@ yahoo.com T: +559 595 90 34 91
		სტადია	ქალაქგეგმარებითი პარამეტრები			არქიტექტურული ნაწილი
ფორმატი	A2	პროექტის შეთანხმება	კ1	კ2	კ3	2022 ფურცელი
მასშტაბი	1:100		0.4	2.5	0.3	

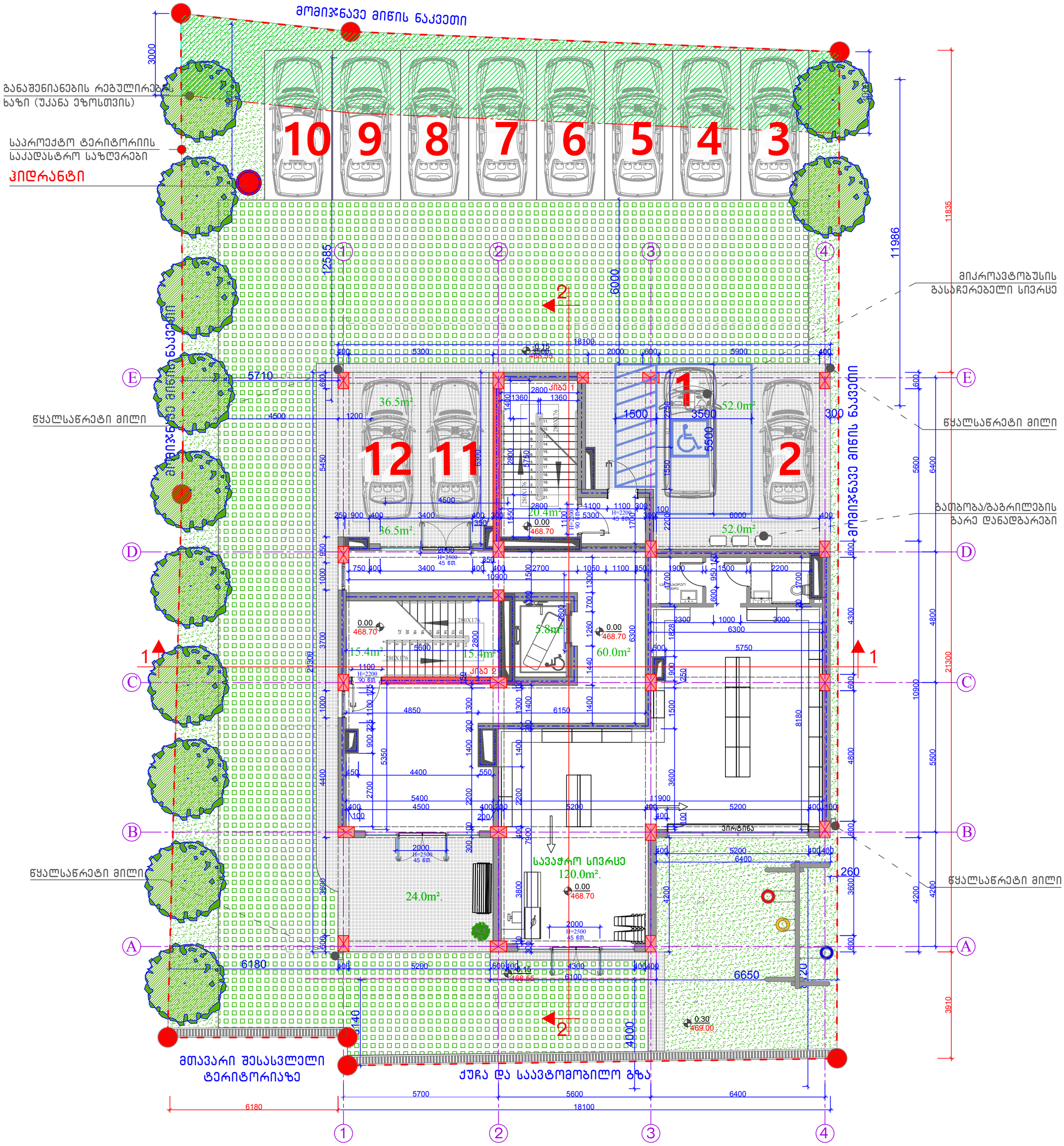

I სართულის გეგმა ზომებით ნიშნულზე 0.00		მიწის ნაკვეთის მისამართი	საპროექტო ობიექტის ფუნქციური დანიშნულება		შენიშვნა	საპროექტო ჯგუფი
		ქ.თბილისი, სოფელი ზურგოვანი, ასი ათასი მოწამის ქუჩა №24	მრავალბინიანი საცხოვრებელი სახლი			მთ. არქიტექტორი ლ. მასხარაშვილი
						Levanmasxarashvili@yahoo.com T: +559 571 34 10 55
		მიწის ნაკვეთის ს.კ.	დამკვეთი			არქიტექტორი თ. მანაგაძე
		N 01.10.06.002.033	მესაკუთრე: შპს "შოდე"(400208869)			Tamunamanagadze@ yahoo.com T: +559 597 90 34 91
		სტადია	ქალაქგებმარებითი პარამეტრები			არქიტექტურული ნაწილი
ფორმატი	A2	პროექტის შეთანხმება	კ1	კ2	კ3	2022 ფურცელი
მასშტაბი	1:100		0.4	2.5	0.3	

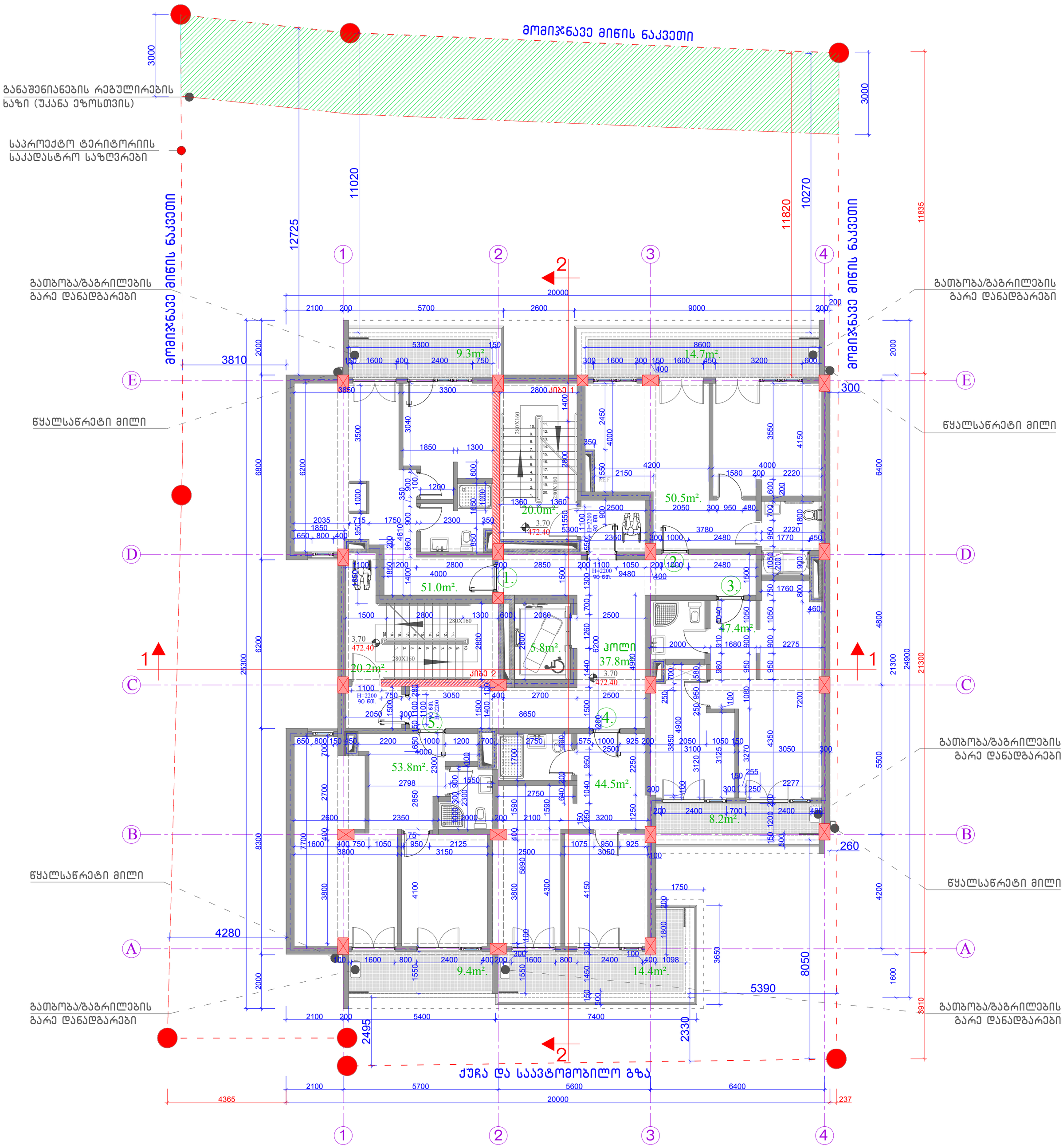

II სართულის გეგმა ზომებით ნიშნულზე 3.70		მიწის ნაკვეთის მისამართი	საპროექტო ობიექტის ფუნქციური დანიშნულება			შენიშვნა	საპროექტო ჯგუფი
		ქ.თბილისი, სოფელი ზურგოვანი, ასი ათასი მოწამის ქუჩა №24	მრავალბინიანი საცხოვრებელი სახლი				მთ. არქიტექტორი ლ. მასხარაშვილი
							Levanmasxarashvili@yahoo.com T: +559 571 34 10 55
		მიწის ნაკვეთის ს.კ.	დამკვეთი				არქიტექტორი თ. მანაბაძე
		N 01.10.06.002.033	მესაკუთრე: შპს "შოდე"(400208869)				Tamunamanagadze@ yahoo.com T: +559 597 90 34 91
		სტადია	ქალაქგეგმარებითი პარამეტრები				არქიტექტურული ნაწილი
ფორმატი	A2	პროექტის შეთანხმება	კ1	კ2	კ3		2022 ფურცელი
მასშტაბი	1:100		0.4	2.5	0.3		

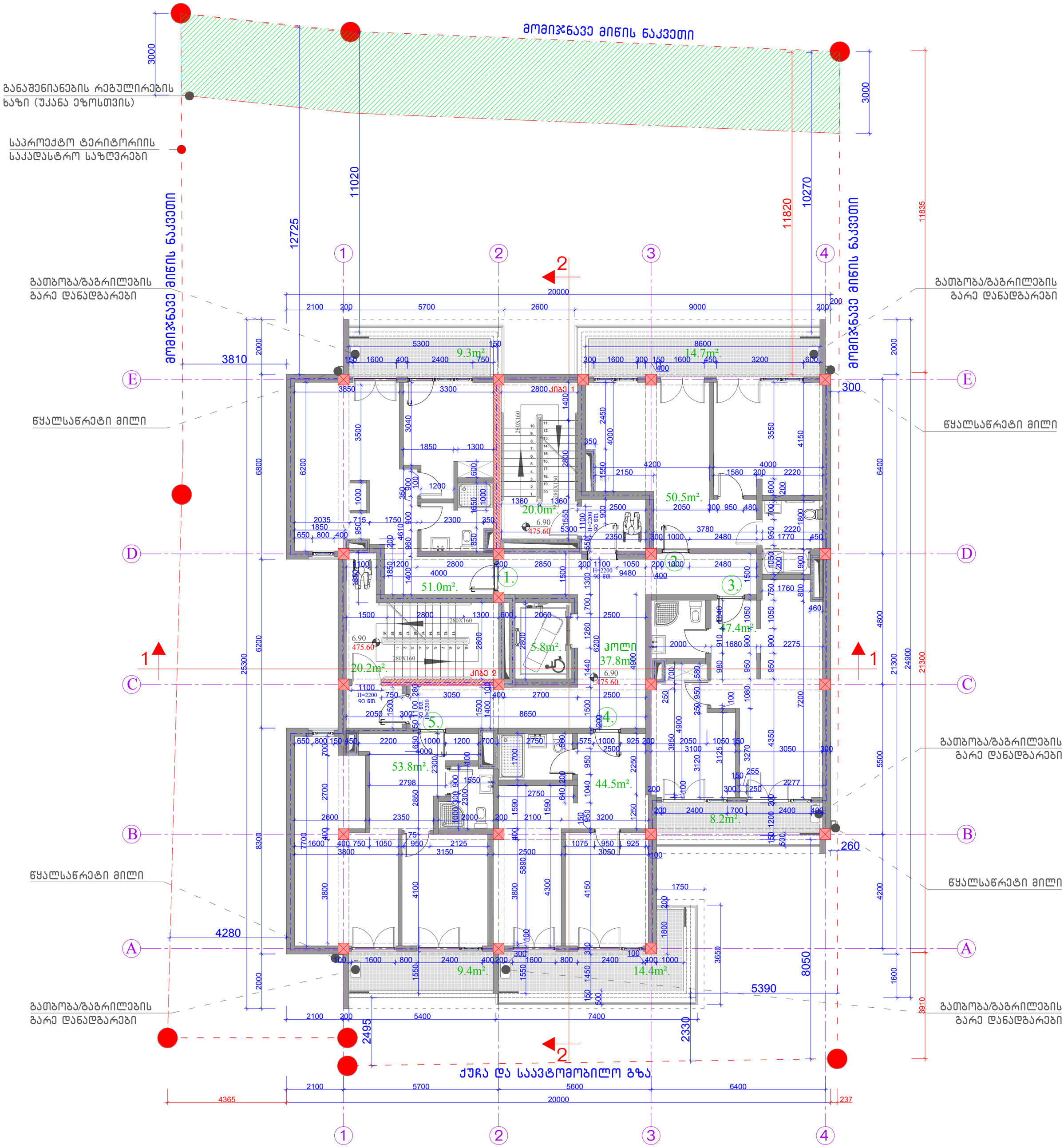

III სართულის გეგმა ზომებით ნიშნულზე 6.90		მიწის ნაკვეთის მისამართი	საპროექტო ობიექტის ფუნქციური დანიშნულება		შენიშვნა	საპროექტო ჯგუფი
		ქ.თბილისი, სოფელი ზურგოვანი, ასი ათასი მოწამის ქუჩა №24	მრავალბინიანი საცხოვრებელი სახლი			მთ. არქიტექტორი ლ. მასხარაშვილი
						Levanmasxarashvili@yahoo.com T: +559 571 34 10 55
		მიწის ნაკვეთის ს.კ.	დამკვეთი			არქიტექტორი თ. მანაგაძე
		N 01.10.06.002.033	მესაკუთრე: შპს "შოდე"(400208869)			Tamunamanagadze@ yahoo.com T: +559 595 90 34 91
		სტადია	ქალაქგეგმარებითი პარამეტრები			არქიტექტურული ნაწილი
ფორმატი	A2	პროექტის შეთანხმება	კ1	კ2	კ3	2022 ფურცელი
მასშტაბი	1:100		0.4	2.5	0.3	

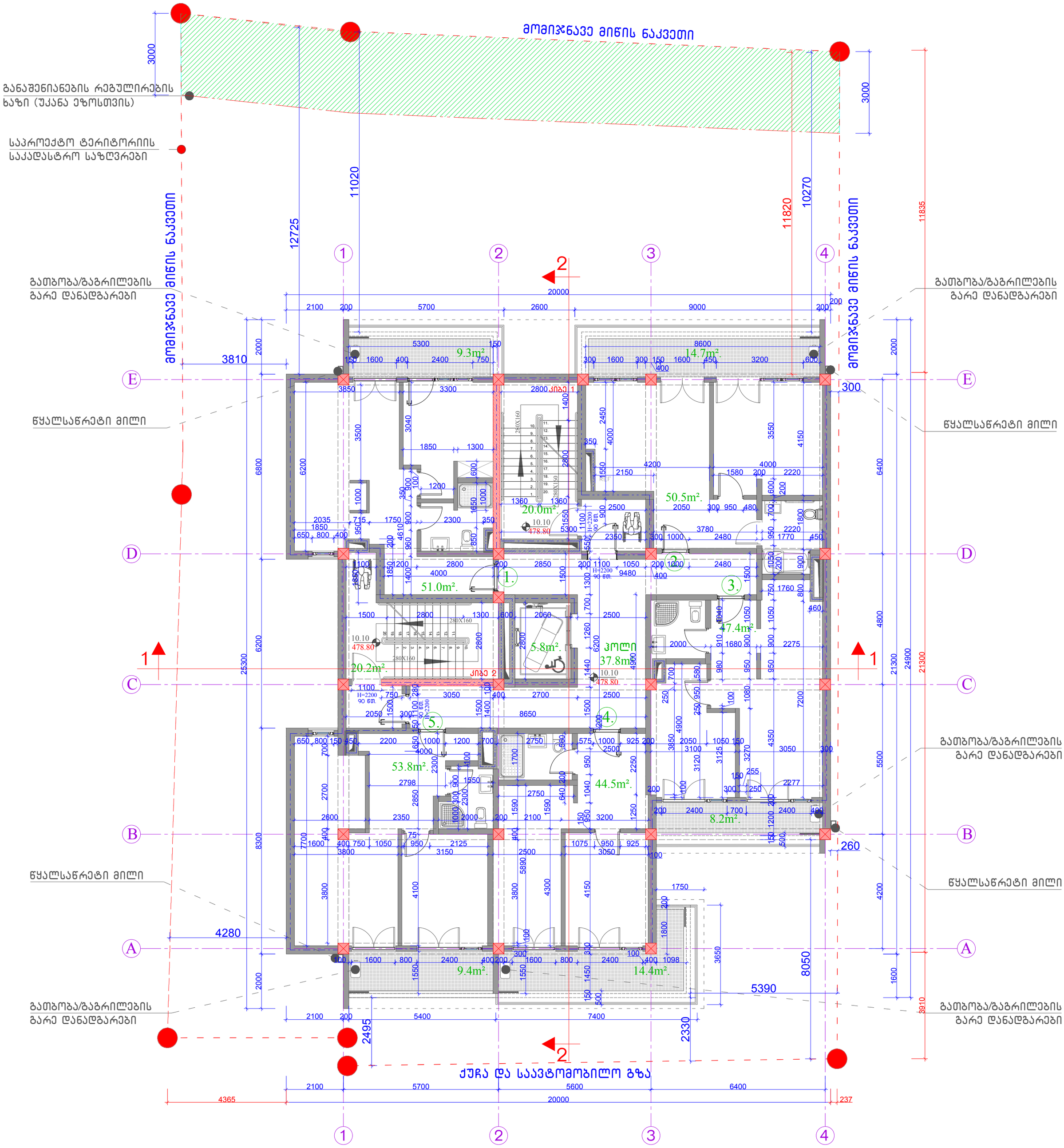

IV სართულის გეგმა ზომებით ნიშნულზე 10.10		მიწის ნაკვეთის მისამართი	საპროექტო ობიექტის ფუნქციური დანიშნულება		შენიშვნა	საპროექტო ჯგუფი
		ქ.თბილისი, სოფელი ზურგოვანი, ასი ათასი მოწამის ქუჩა №24	მრავალბინიანი საცხოვრებელი სახლი			მთ. არქიტექტორი ლ. მასხარაშვილი
		მიწის ნაკვეთის ს.კ.	დამკვეთი			Levanmasxarashvili@yahoo.com T: +559 571 34 10 55
		N 01.10.06.002.033	მესაკუთრე: შპს "შოდე"(400208869)			არქიტექტორი თ. მანაგაძე
		სტადია	ქალაქგეგმარებითი პარამეტრები			Tamunamanagadze@ yahoo.com T: +559 595 90 34 91
ფორმატი	A2	პროექტის შეთანხმება	კ1	კ2	კ3	არქიტექტურული ნაწილი
მასშტაბი	1:100		0.4	2.5	0.3	2022 ფურცელი

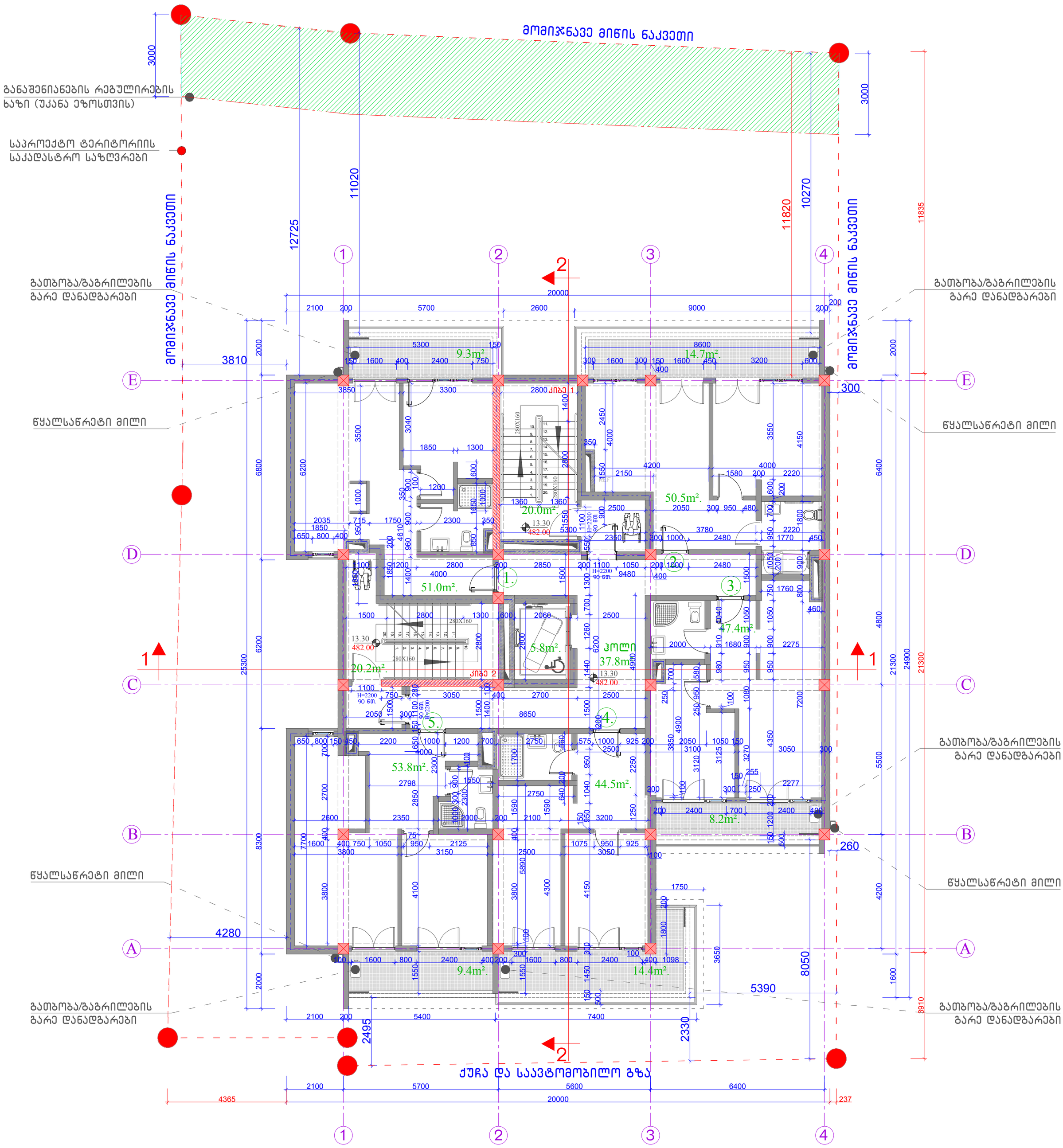

V სართულის გეგმა ზომებით ნიშნულზე 13.30		მიწის ნაკვეთის მისამართი	საპროექტო ობიექტის ფუნქციური დანიშნულება		შენიშვნა	საპროექტო ჯგუფი
		ქ.თბილისი, სოფელი ზურგოვანი, ასი ათასი მოწამის ქუჩა №24	მრავალბინიანი საცხოვრებელი სახლი			მთ. არქიტექტორი ლ. მასხარაშვილი
						Levanmasxarashvili@yahoo.com T: +559 571 34 10 55
		მიწის ნაკვეთის ს.კ.	დამკვეთი			არქიტექტორი თ. მანაბაძე
		N 01.10.06.002.033	მესაკუთრე: შპს "შოდე"(400208869)			Tamunamanagadze@ yahoo.com T: +559 597 90 34 91
		სტადია	ქალაქგეგმარებითი პარამეტრები			არქიტექტურული ნაწილი
ფორმატი	A2	პროექტის შეთანხმება	კ1	კ2	კ3	2022 ფურცელი
მასშტაბი	1:100		0.4	2.5	0.3	

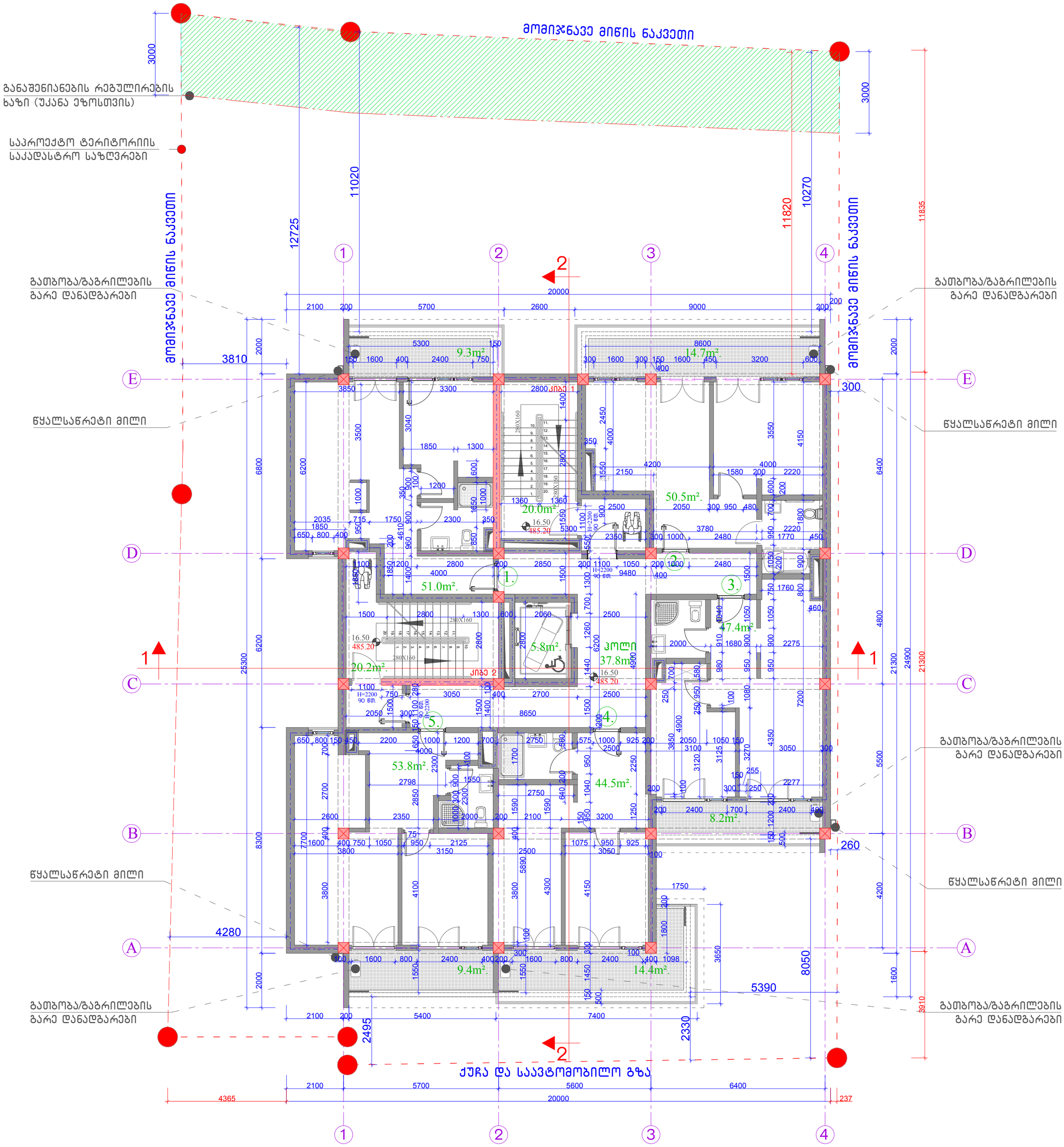

VI სართულის გეგმა ზომებით ნიშნულზე 16.50		მიწის ნაკვეთის მისამართი	საპროექტო ობიექტის ფუნქციური დანიშნულება			შენიშვნა	საპროექტო ჯგუფი
		ქ.თბილისი, სოფელი ზურგოვანი, ასი ათასი მოწამის ქუჩა №24	მრავალბინიანი საცხოვრებელი სახლი				მთ. არქიტექტორი ლ. მასხარაშვილი
							Levanmasxarashvili@yahoo.com T: +559 571 34 10 55
		მიწის ნაკვეთის ს.კ.	დამკვეთი				არქიტექტორი თ. მანაგაძე
		N 01.10.06.002.033	მესაკუთრე: შპს "შოდე"(400208869)				Tamunamanagadze@ yahoo.com T: +559 595 90 34 91
		სტადია	ქალაქგეგმარებითი პარამეტრები				არქიტექტურული ნაწილი
ფორმატი	A2	პროექტის შეთანხმება	კ1	კ2	კ3		2022 ფურცელი
მასშტაბი	1:100		0.4	2.5	0.3		

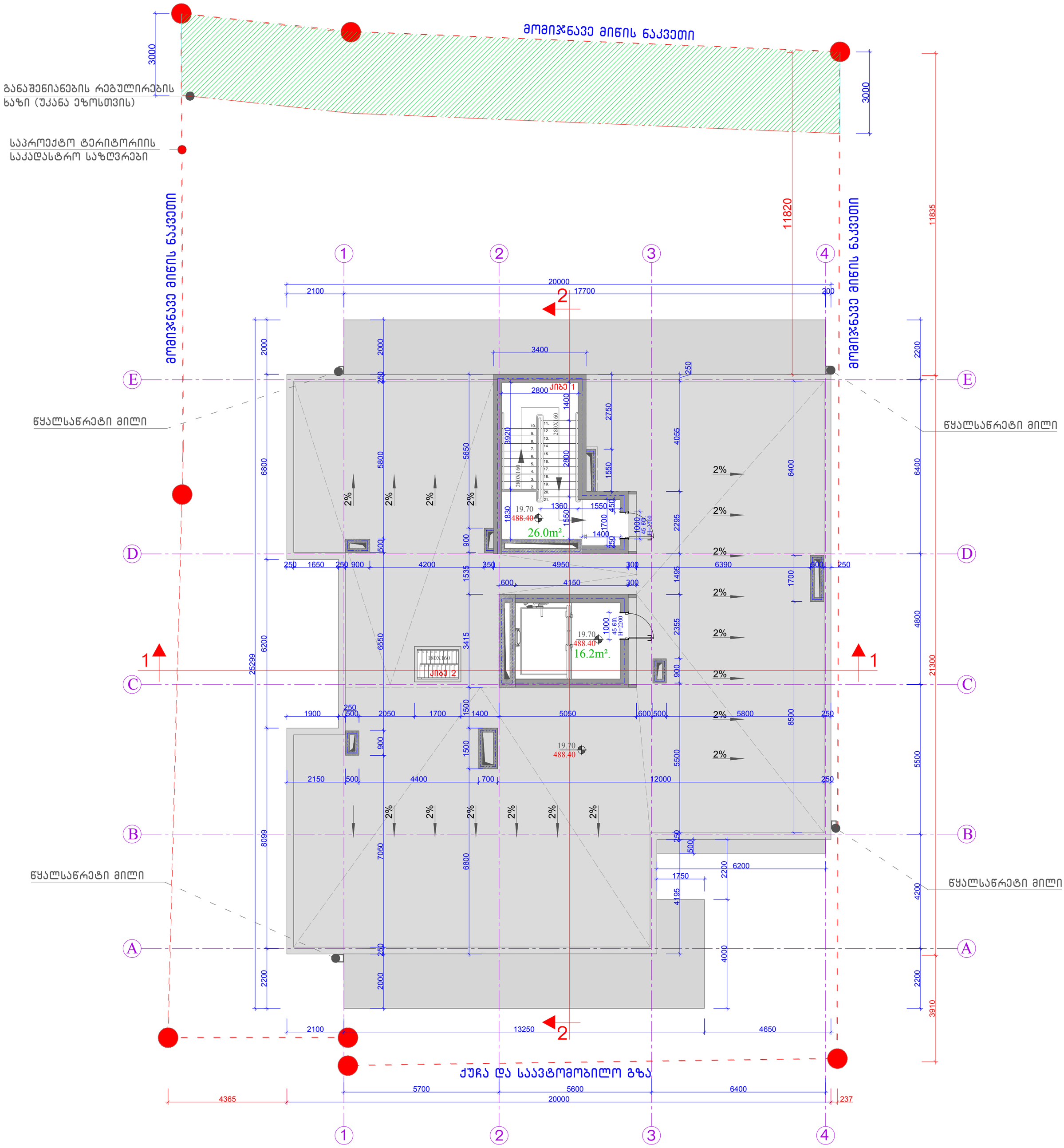

კიბის უჯრედისა და ლიფტის სამანქანოს გეგმა ზომებით ნიშნულზე 19.70		მიწის ნაკვეთის მისამართი	საპროექტო ობიექტის ფუნქციური დანიშნულება		შენიშვნა
		ქ.თბილისი, სოფელი ზურგოვანი, ასი ათასი მოწამის ქუჩა №24	მრავალბინიანი საცხოვრებელი სახლი		
		მიწის ნაკვეთის ს.კ.	დამკვეთი		
		N 01.10.06.002.033	მესაკუთრე: შპს "შოდე"(400208869)		
		სტადია	ქალაქგებმარებითი პარამეტრები		
ფორმატი	A2	პროექტის შეთანხმება	კ1	კ2	კ3
მასშტაბი	1:100		0.4	2.5	0.3

საპროექტო ჯგუფი	
მთ. არქიტექტორი	ლ. მასხარაშვილი
Levanmasxarashvili@yahoo.com T: +559 571 34 10 55	
არქიტექტორი	თ. მანაგაძე
Tamunamanagadze@ yahoo.com T: +559 599 90 34 91	
არქიტექტურული ნაწილი	
2022 ფურცელი	23

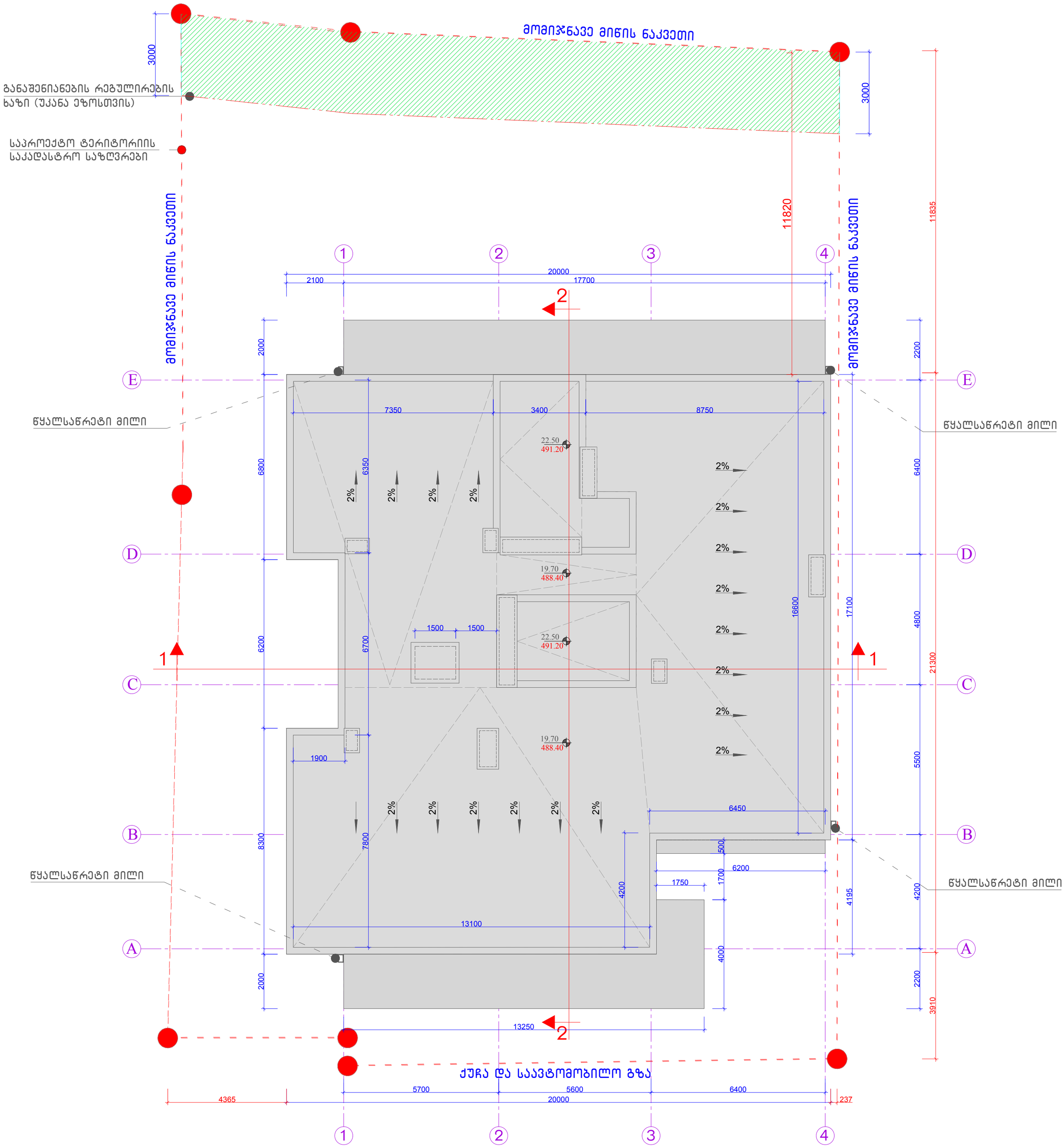

სახურავის გეგმა ზომებით ნიშნულზე 22.20

ფორმატი	A2
მასშტაბი	1:100

მიწის ნაკვეთის მისამართი	საპროექტო ობიექტის ფუნქციური დანიშნულება	შენიშვნა
ქ.თბილისი, სოფელი ზურგოვანი, ასი ათასი მოწამის ქუჩა №24	მრავალბინიანი საცხოვრებელი სახლი	
მიწის ნაკვეთის ს.კ.	დამკვეთი	
N 01.10.06.002.033	მესაკუთრე: შპს "შოდე"(400208869)	
სტადია	ქალაქგეგმარებითი პარამეტრები	

პროექტის შეთანხმება	კ1	კ2	კ3
	0.4	2.5	0.3

საპროექტო ჯგუფი

მთ. არქიტექტორი ლ. მასხარაშვილი

Levanmasxarashvili@yahoo.com T: +559 571 34 10 55

არქიტექტორი თ. მანაგაძე

Tamunamanagadze@ yahoo.com T: +559 599 90 34 91

არქიტექტურული ნაწილი

2022

ფურცელი

კიბე 1. ჭრილი 1-1

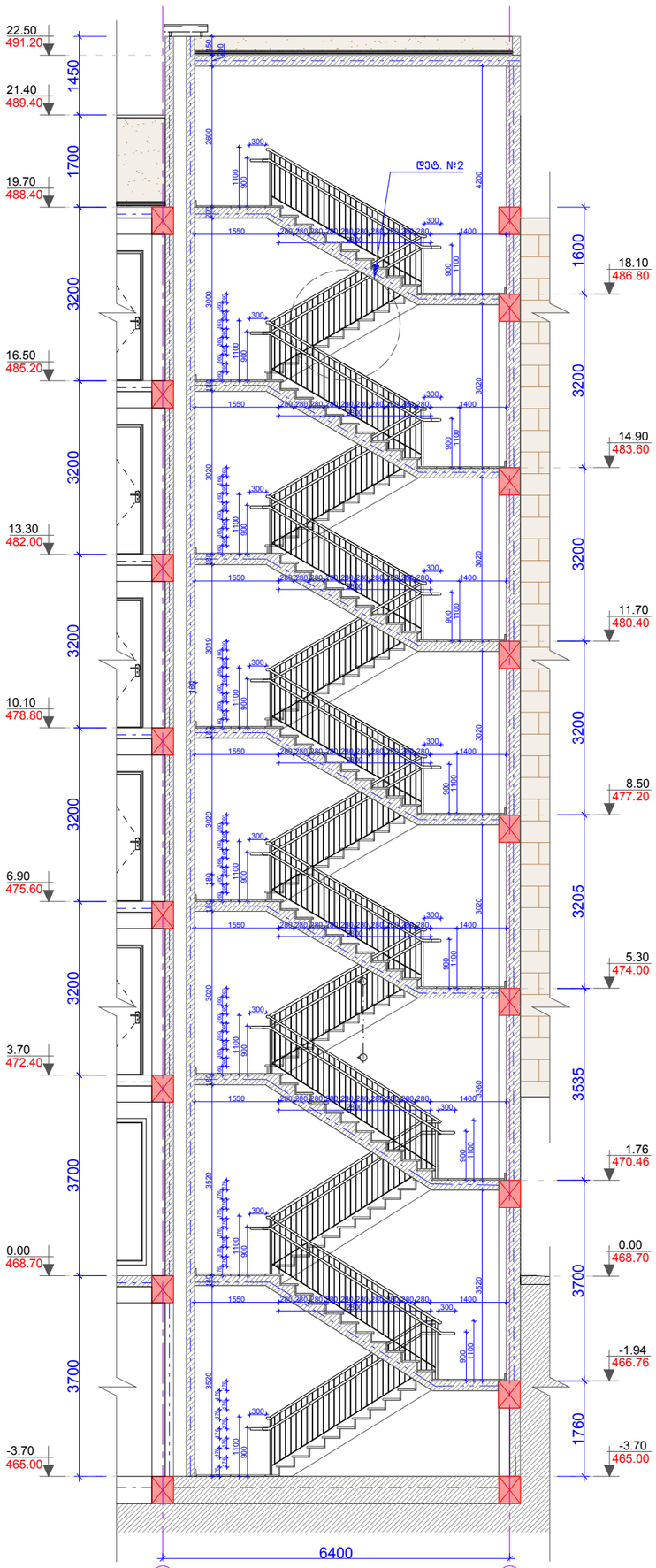

კიბის გეგმა ნიშნულზე 6.90

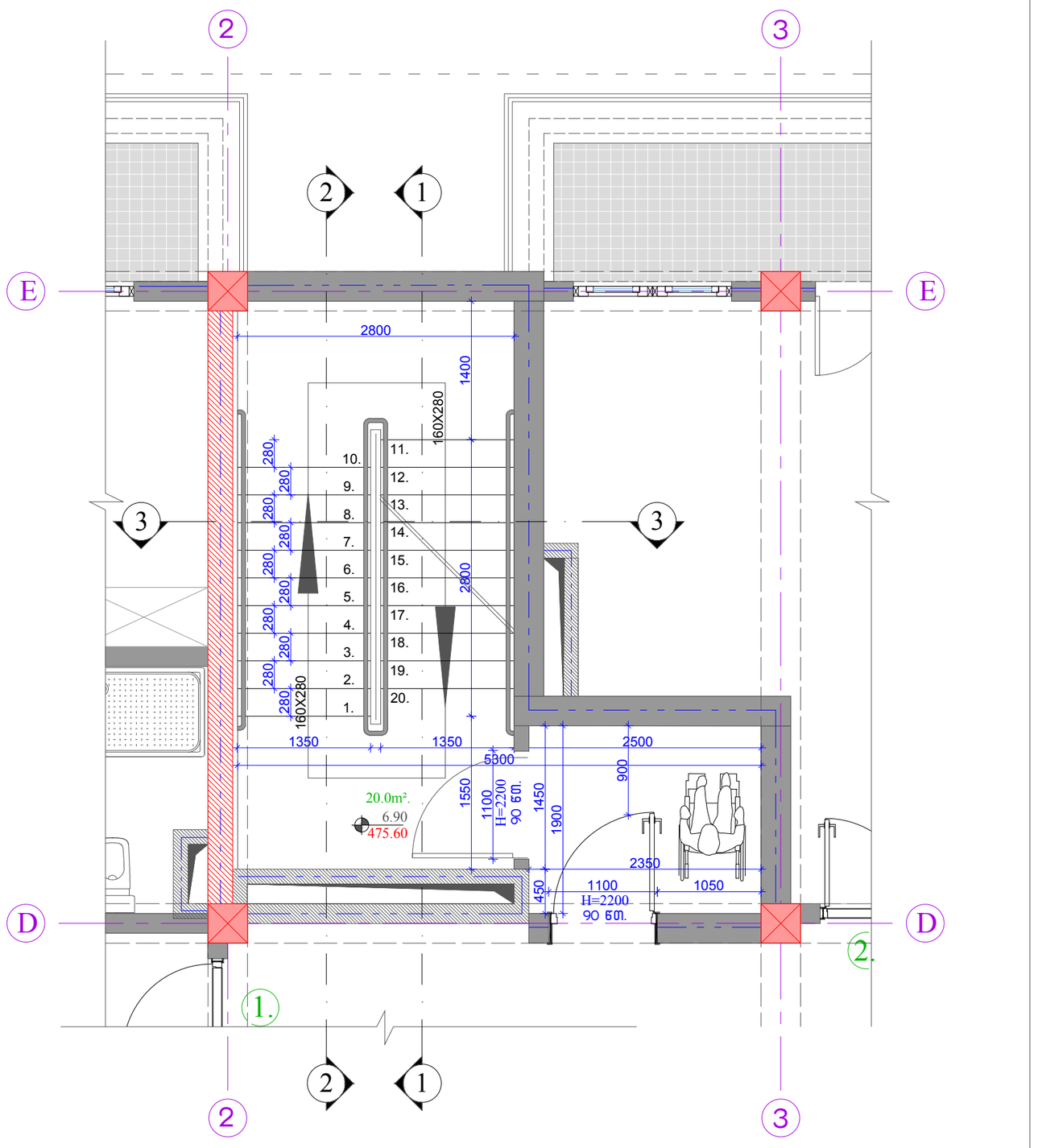

ჭრილი 2-2

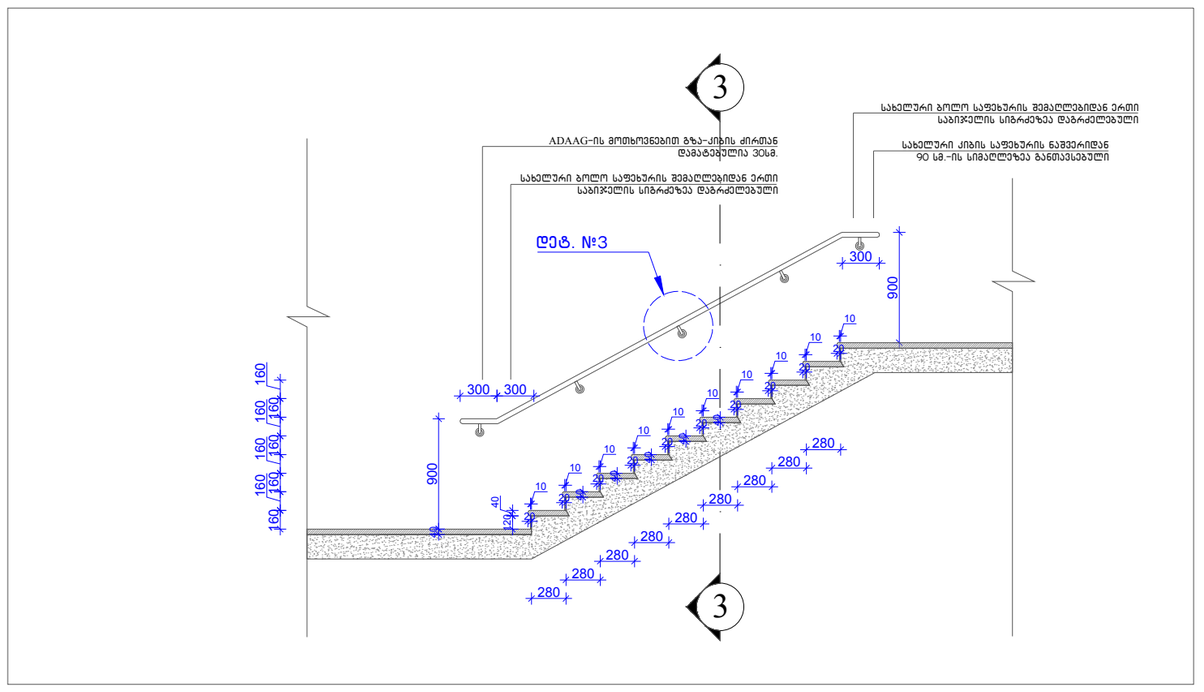

ჭრილი 3-3

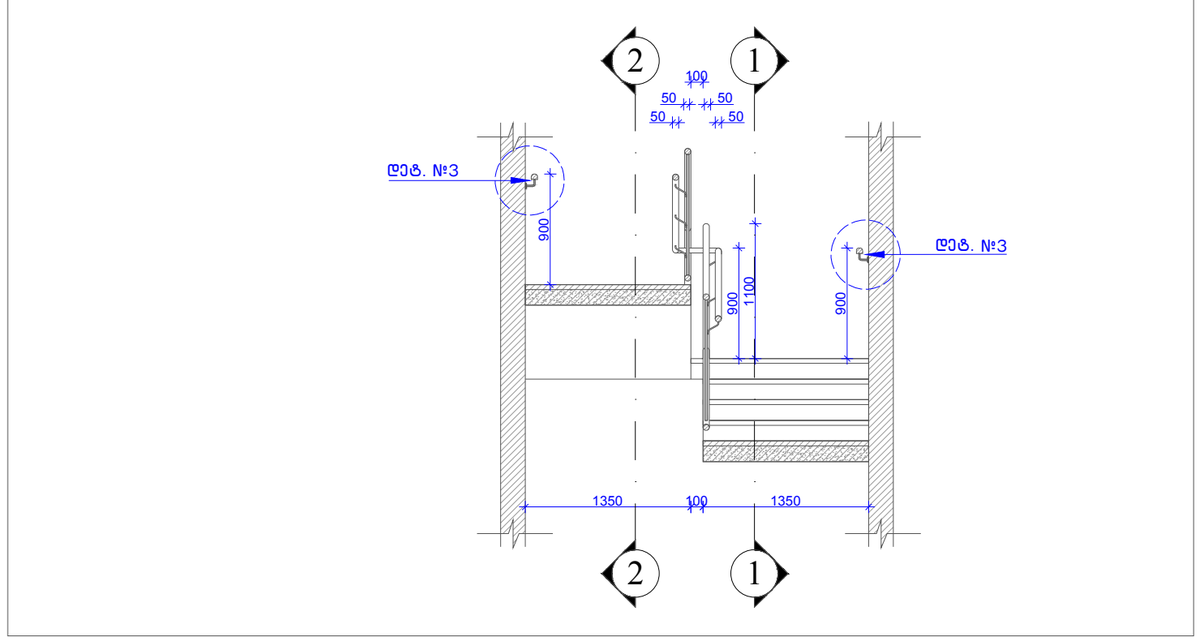

დეტ. N3

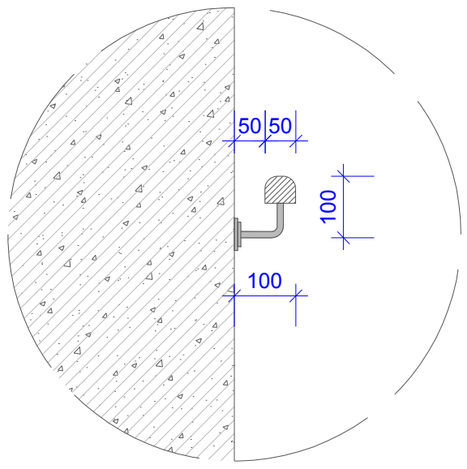

დეტ. N2

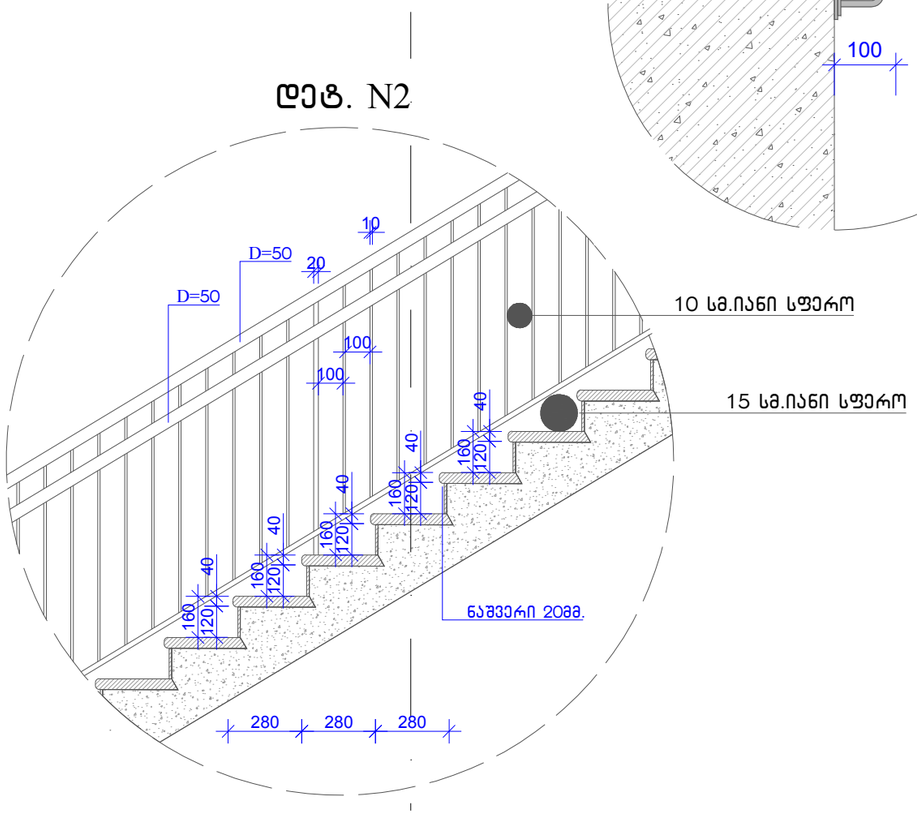

კვანძი 5 კიბე – 1 დეტალიზაცია		მიწის ნაკვეთის მისამართი	საპროექტო ობიექტის ფუნქციური დანიშნულება		პირობითი აღნიშვნები	საპროექტო ჯგუფი
		ქ.თბილისი, სოფელი ზურგოვანი, ასი ათასი მოწამის ქუჩა №24	მრავალბინიანი საცხოვრებელი სახლი		მიწის ნაკვეთის საკადასტრო საზღვრები	მთ. არქიტექტორი ლ. მასხარაშვილი Levanmasxarashvili@yahoo.com T: +559 571 34 10 55
		მიწის ნაკვეთის ს.კ.	დამკვეთი		0.00 / 468.70 ნიშნულის აღმნიშვნელი ერთეული	არქიტექტორი თ. მანაბაძე Tamunamanagadze@ yahoo.com T: +559 597 90 34 91
		N 01.10.06.002.033	მესაკუთრე: შპს "შოდე"(400208869)		ჭრილის ხაზი	არქიტექტურული ნაწილი
		სტადია	ქალაქგებმარებითი პარამეტრები		ღერძის ხაზი	2022 ფურცელი
ფორმატი	A2	პროექტის შეთანხმება	კ1	კ2	კ3	
მასშტაბი	1:100		0.4	2.5	0.3	

კიბე 2. ჭრილი 1-1

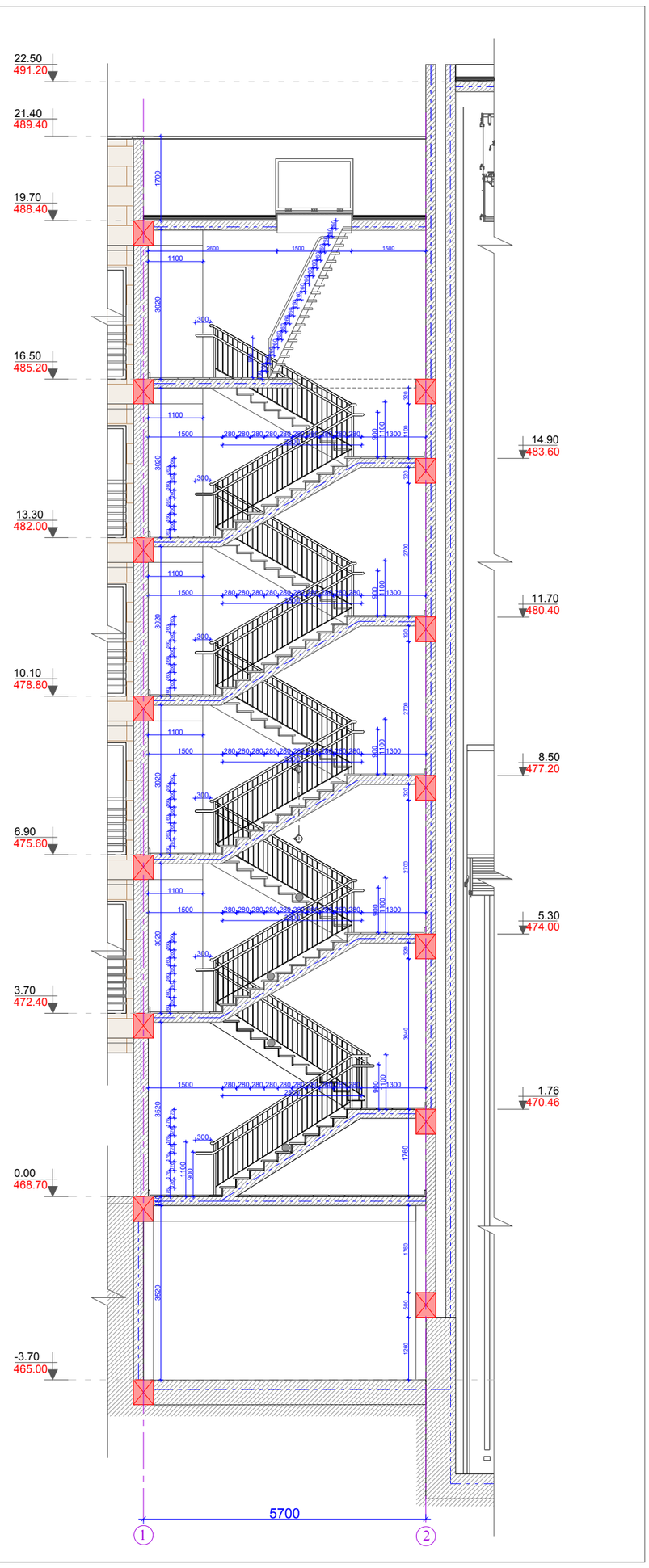

კიბის გეგმა ნიშნულზე 6.90

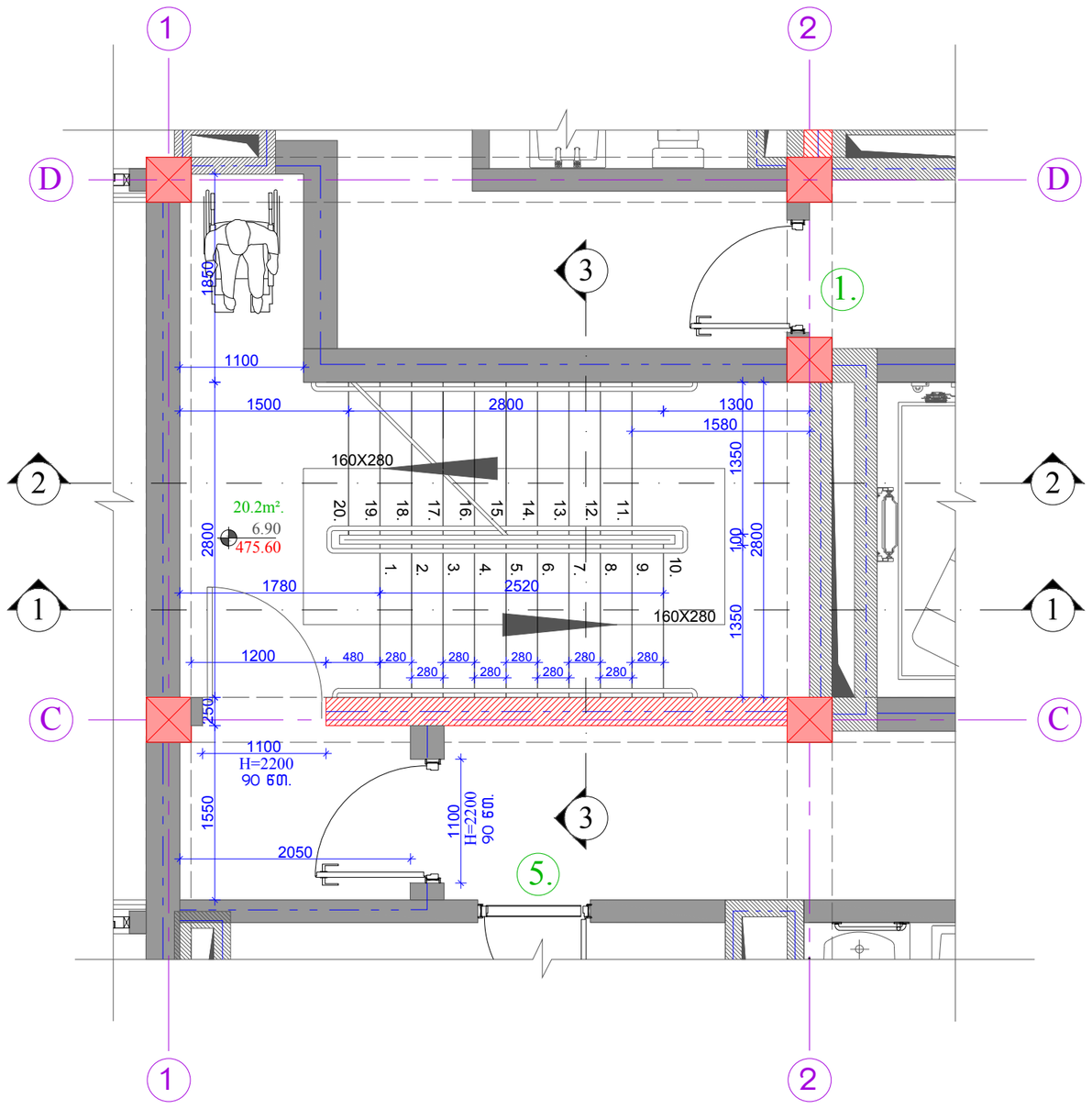

ჭრილი 2-2

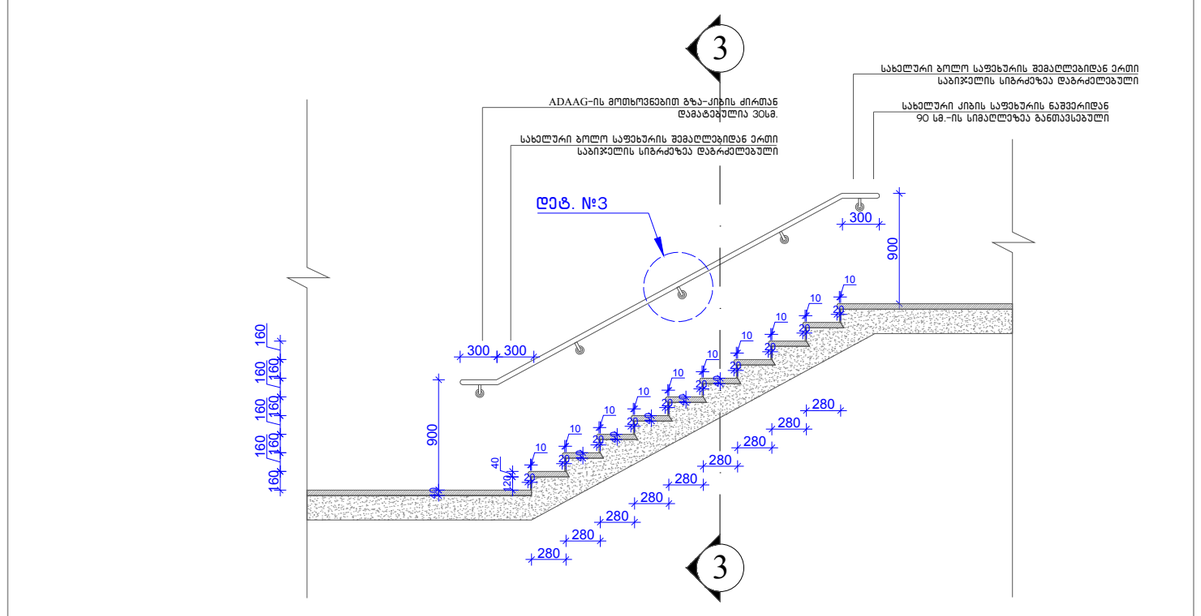

დეტ. N3

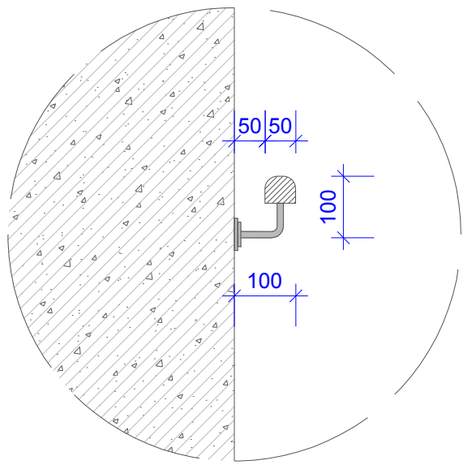

ჭრილი 3-3

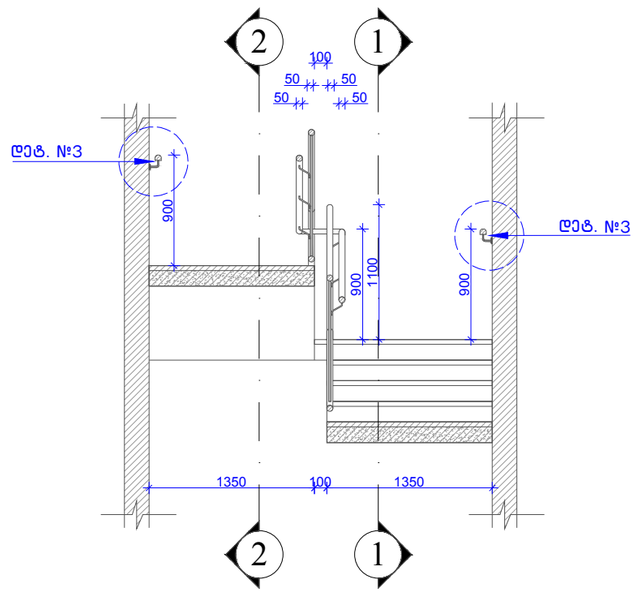

დეტ. N2

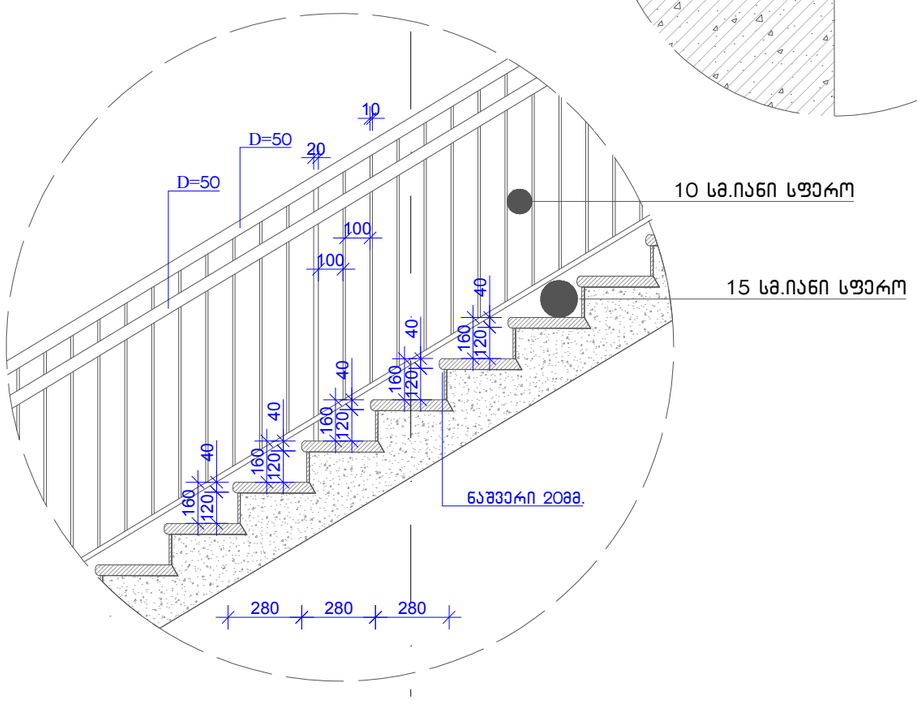

კვანძი 6 კიბე – 2 დეტალიზაცია	
ფორმატი	A2
მასშტაბი	1:100

მიწის ნაკვეთის მისამართი	საპროექტო ობიექტის ფუნქციური დანიშნულება
ქ.თბილისი, სოფელი ზურგოვანი, ასი ათასი მოწამის ქუჩა №24	მრავალბინიანი საცხოვრებელი სახლი
მიწის ნაკვეთის ს.კ.	დამკვეთი
N 01.10.06.002.033	მესაკუთრე: შპს "შოდე"(400208869)
სტადია	ქალაქგეგმარებითი პარამეტრები

პროექტის შეთანხმება	კ1	კ2	კ3
	0.4	2.5	0.3

პირობითი აღნიშვნები

- მიწის ნაკვეთის საკადასტრო საზღვრები
- 0.00 / 468.70 ნიშნულის აღმნიშვნელი ერთეული
- ჭრილის ხაზი
- ღერძის ხაზი

საპროექტო ჯგუფი

მთ. არქიტექტორი ლ. მასხარაშვილი
Levanmasxarashvili@yahoo.com T: +559 571 34 10 55
არქიტექტორი თ. მანაგაძე
Tamunamanagadze@ yahoo.com T: +559 597 90 34 91

არქიტექტურული ნაწილი

2022

ფურცელი

დანართი 1:

მონაცვლესაფეხურებიანი კიბე

"ტექნიკური რეგლამენტის შენობა-ნაგებობის უსაფრთხოების წესების დამტკიცების თაობაზე" საქართველოს მთავრობის 2016 წლის 28 იანვრის 41 დადგენილებით დამტკიცებული რეგლამენტის, მოთხოვნების შესაბამისად, რაც გულისხმობს შემდეგს – ოთხ ან ოთხზე მეტსართულიან შენობებში ერთი გზა-კიბე უნდა გაგრძელდეს სახურავის ზედაპირამდე, თუ სახურავის ქანობი არ აღემატება 33%-ს (4 შვეული ერთეული 12 თარაზულ ერთეულთან). შენობებში, რომელთა სახურავები დაუკავებელია, ბოლო სართულიდან სახურავზე დასაშვებია ადიოდეს მონაცვლესაფეხურებიანი კიბე. ჩვენს მიერ არის გათვალისწინებული ზემოთ აღნიშნული მოთხოვნა. საპროექტო შენობის +16.50 ნიშნულზე მოეწყობა მონაცვლესაფეხურებიანი კიბე. თარაზულად (ჰორიზონტალიდან) 50-70 გრადუსით დახრილი საფეხურების წყება, რომელშიც საფეხურები, ჩვეულებრივ, მიმაგრებული იქნება ცენტრალურ საყრდენზე ისეთი მონაცვლეობით, რომ მომხმარებელს ორივე ფეხი ერთსა და იმავე დროს ერთ დონეზე არ უდგას.

მაგალითი (ანალოგები):







გათვალისწინებული იქნება ქვეთავი 1009.13.1-ის მოთხოვნები, მონაცვლესაფეხურებიან კიბეს ორივე მხარეს ექნება მოჯირები, რომლებიც შეესაბამება 10125-ე ქვეთავის შემდეგ, მოთხოვნას:

მონაცვლესაფეხურებიანი კიბისა და დახრილი პწკალა კიბის სახელურები დასაშვებია შეწყდეს თავსა და ბოლოში მდებარე შემაღლებებთან/შუბლებთან. არ არის აუცილებელი, მონაცვლესაფეხურებიანი კიბისა და დახრილი პწკალა კიბის სახელურები უწყვეტი იყოს მარშებს შორის ან გრძელდებოდეს თავსა და ბოლოში მდებარე შემაღლებების/შუბლების მიღმა.

ასევე გათვალისწინებული იქნება ქვეთავი 1013.1 ზოგადი. მოაჯირები 1013.2-1013.7-ის შემდეგი მოთხოვნები:

მონაცვლესაფეხურებიანი კიბეებისა და დახრილი პწკალა კიბეების გასწვრივ განთავსებული მოაჯირები, რომელთა ზედა რგოლი (რელსი) ასევე ასრულებს სახელურის ფუნქციას, უნდა მდებარეობდეს არანაკლებ 75სმ. და არაუმეტეს 85სმ. სიმაღლეზე კიბის საფეხურის ნაშვერის წინა კიდიდან.

რაც შეეხება საფეხურებს, გათვალისწინებული იქნება ქვეთავი 1009.13.2-ის მოთხოვნა:

მონაცვლესაფეხურებიანი კიბის საფეხურების თარაზული ზედაპირები (საბიჯელები).

მონაცვლესაფეხურებიანი კიბის თარაზული ზედაპირების (საბიჯელების) სიღრმე უნდა იყოს 13სმ, გამოშვერილი საფეხურების თარაზული ზედაპირების (საბიჯელების) ყველაზე გამოშვერილი ნაწილების შვეულ სიბრტყეებს შორის შემაღლების/შუბლის სიმაღლე და საფეხურის თარაზული ზედაპირის (საბიჯელის) სიღრმე უდა ქმნიდეს თარაზულასთან (ჰორიზონტალთან) მიმართებაში 50°C-დან 70°C-მდე კუთხეს. კიბის საწყისი საფეხური უნდა მდებარეობდეს პლატფორმის, ბაქნის ან იატაკის ზედაპირის სიმაღლეზე.

სახურავის ლუქის ღიობი:



სახურავის ლუქის ღიობის ზომები შეესაბამება 1,50X1,00მ. რაც აკმაყოფილებს თავისუფალ მისადგომობას სახურავზე.

დაცული იქნება ქვეთავი 1009.16.2-ის მოთხოვნა სახურავის ლუქის ღიობის დამცავების შესახებ, რაც გულისხმობს შემდეგს: თუ სახურავის ლუქის ღიობი სახურავის კიდიდან 3.0მ.-ის საზღვრებშია, ასეთი სახურავის მისადგომი ან სახურავის კიდე დაცული უნდა იყოს გისოსებით, რომლებსაც აყენებენ 1013-ე ქვეთავის შესაბამისად.

სახურავზე პარაპეტის მოწყობის კვანძი

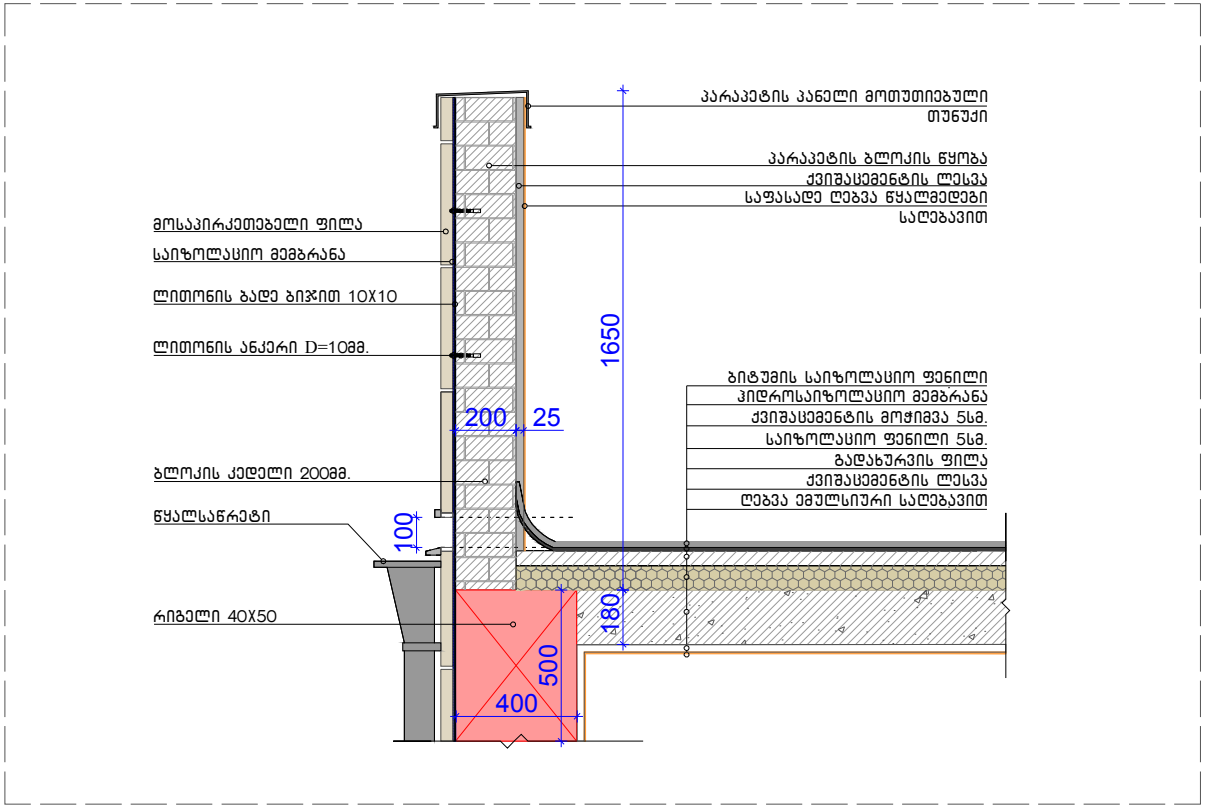

სართულშუა გადახურვის ფენილის მოწყობის კვანძი

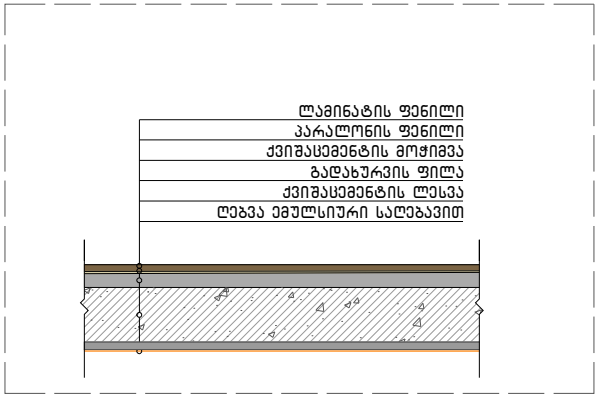

სახურავის ფენილის მოწყობის კვანძი

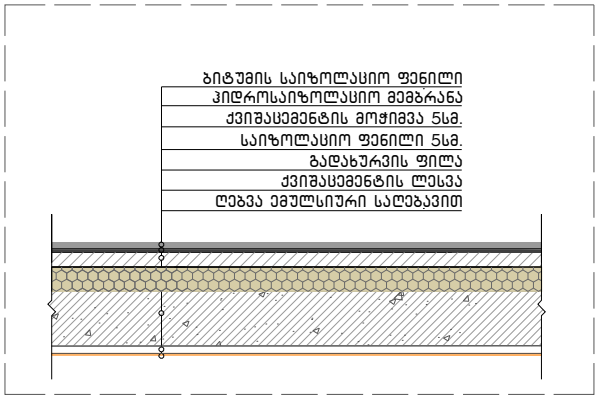

კვანძები

მიწის ნაკვეთის მისამართი	საპროექტო ობიექტის ფუნქციური დანიშნულება	შენიშვნა	საპროექტო ჯგუფი
ქ.თბილისი, სოფელი ზურგოვანი, ასი ათასი მოწამის ქუჩა №24	მრავალბინიანი სასხოვრებელი სახლი		მთ. არქიტექტორი ლ. მასხარაშვილი
			Levanmasxarashvili@yahoo.com T: +559 571 34 10 55
მიწის ნაკვეთის ს.კ.	დამკვეთი		არქიტექტორი თ. მანაგაძე
N 01.10.06.002.033	მესაკუთრე: შპს "შოდე"(400208869)		Tamunamanagadze@ yahoo.com T: +559 595 90 34 91
სტადია	ქალაქგეგმარებითი პარამეტრები		არქიტექტურული ნაწილი

ფორმატი	A3	პროექტის შეთანხმება	კ1	კ2	კ3	2022
მასშტაბი	1:25		0.4	2.5	0.3	ფურცელი

დასპორტული
ნარინჯი
ნაკრები -3.70

ფორმატი	A2
მასშტაბი	1:100

ტექნიკური მახასიათებლები			

მომიჯნავე მიწის ნაკვეთი

განაშენიანების რეგულირების ხაზი (უკანა ეზოსთვის)

საპროექტო ტერიტორიის საკადასტრო საზღვრები

ჰიდრანტი

სწ-2
(ღია შემოზღუდული ავტოსადგომი)
სასაწყობო ჯგუფი
ფართობი – 177.4მ²
177.4/18.6=9.5
დ.ფ. 18.6
დ.დ. 10

მომიჯნავე მიწის ნაკვეთი

მიკროავტობუსის გასაჩერებელი სივრცე

წყალსაწრეტი მილი

მომიჯნავე მიწის ნაკვეთი

გათბობა/გაგრილების გარე დანადგარები

სვ
სავაჭრო სივრცე
ფართობი – 105.8მ²
105.8/2.8=37.8
დ.ფ. 2.8
დ.დ. 38

წყალსაწრეტი მილი

წყალსაწრეტი მილი

მთავარი შესასვლელი ტერიტორიაზე

ქუჩა და საავტომობილო გზა

დაკავებულობა I სართული ნიშნული 0.00		მიწის ნაკვეთის მისამართი	საპროექტო ობიექტის ფუნქციური დანიშნულება	შენიშვნა	საპროექტო ჯგუფი
		ქ.თბილისი, სოფელი ზურგოვანი, ასი ათასი მოწამის ქუჩა №24	მრავალბინიანი საცხოვრებელი სახლი		მთ. არქიტექტორი ლ. მასხარაშვილი; Levanmasxarashvili@yahoo.com T: +559 571 34 10 55; არქიტექტორი თ. მანაგაძე; Tamunamanagadze@ yahoo.com T: +559 597 90 34 91
		მიწის ნაკვეთის ს.კ.	დამკვეთი		არქიტექტურული ნაწილი
		N 01.10.06.002.033	მესაკუთრე: შპს "შოდე"(400208869)		2022 ფურცელი
		სტადია	ქალაქგებმარებითი პარამეტრები		
ფორმატი	A2	პროექტის შეთანხმება	კ1 / კ2 / კ3		
მასშტაბი	1:100		0.4 / 2.5 / 0.3		

დასკვნითი ნაკლების ანალიზი 3.70 ნაგებობის II

ობიექტის მისამართი	ქ.ბათუმი, სოფელი ზედაზენი, ასპინძის გზატკეცილი N°24
ობიექტის დასახელება	ბინათმშენებლობა
ობიექტის საკადასტრო კოდი	N 01.10.06.002.033
ობიექტის ფართობი	4002.08869 კვ.მ
ობიექტის ფუნქციური დანიშნულება	საცხოვრებელი
ობიექტის ტექნიკური უსაფრთხოების კატეგორია	II
ობიექტის ტიპი	ახალი მშენებლობა
ობიექტის ეტაპი	პროექტი
ობიექტის სტადია	სამშენებლო ნებართვა
ობიექტის მასშტაბი	1:100
ობიექტის ფორმატი	A2

ობიექტის ავტორი			
ავტორის სახელი, გვარი	ირაკლი ბერიძე	ხელმოწერა	
ავტორის ტელეფონის ნომერი	+995 577 34 10 55		
ავტორის ელ-ფოსტა	levanmasxarashvili@yahoo.com		
ობიექტის ხელმძღვანელი			
ხელმძღვანელის სახელი, გვარი	თამუნა აგაძე	ხელმოწერა	
ხელმძღვანელის ტელეფონის ნომერი	+995 599 90 34 91		
ხელმძღვანელის ელ-ფოსტა	Tamunamanagadze@yahoo.com		

ობიექტის ექსპერტიზის ჯგუფის ხელმძღვანელი				
ექსპერტის სახელი, გვარი		ხელმოწერა		
ექსპერტიზის ჯგუფის წევრები				
ექსპერტის სახელი, გვარი		ხელმოწერა		
ექსპერტის სახელი, გვარი		ხელმოწერა		
ექსპერტის სახელი, გვარი		ხელმოწერა		
ექსპერტის სახელი, გვარი		ხელმოწერა		

ობიექტის ექსპერტიზის ჯგუფის ხელმძღვანელი			
ექსპერტის სახელი, გვარი		ხელმოწერა	
ექსპერტიზის ჯგუფის წევრები			
ექსპერტის სახელი, გვარი		ხელმოწერა	
ექსპერტის სახელი, გვარი		ხელმოწერა	
ექსპერტის სახელი, გვარი		ხელმოწერა	
ექსპერტის სახელი, გვარი		ხელმოწერა	

ობიექტის ექსპერტიზის ჯგუფის ხელმძღვანელი				
ექსპერტის სახელი, გვარი		ხელმოწერა		
ექსპერტიზის ჯგუფის წევრები				
ექსპერტის სახელი, გვარი		ხელმოწერა		
ექსპერტის სახელი, გვარი		ხელმოწერა		
ექსპერტის სახელი, გვარი		ხელმოწერა		
ექსპერტის სახელი, გვარი		ხელმოწერა		

ობიექტის ექსპერტიზის ჯგუფის ხელმძღვანელი			
ექსპერტის სახელი, გვარი		ხელმოწერა	
ექსპერტიზის ჯგუფის წევრები			
ექსპერტის სახელი, გვარი		ხელმოწერა	
ექსპერტის სახელი, გვარი		ხელმოწერა	
ექსპერტის სახელი, გვარი		ხელმოწერა	
ექსპერტის სახელი, გვარი		ხელმოწერა	

2022

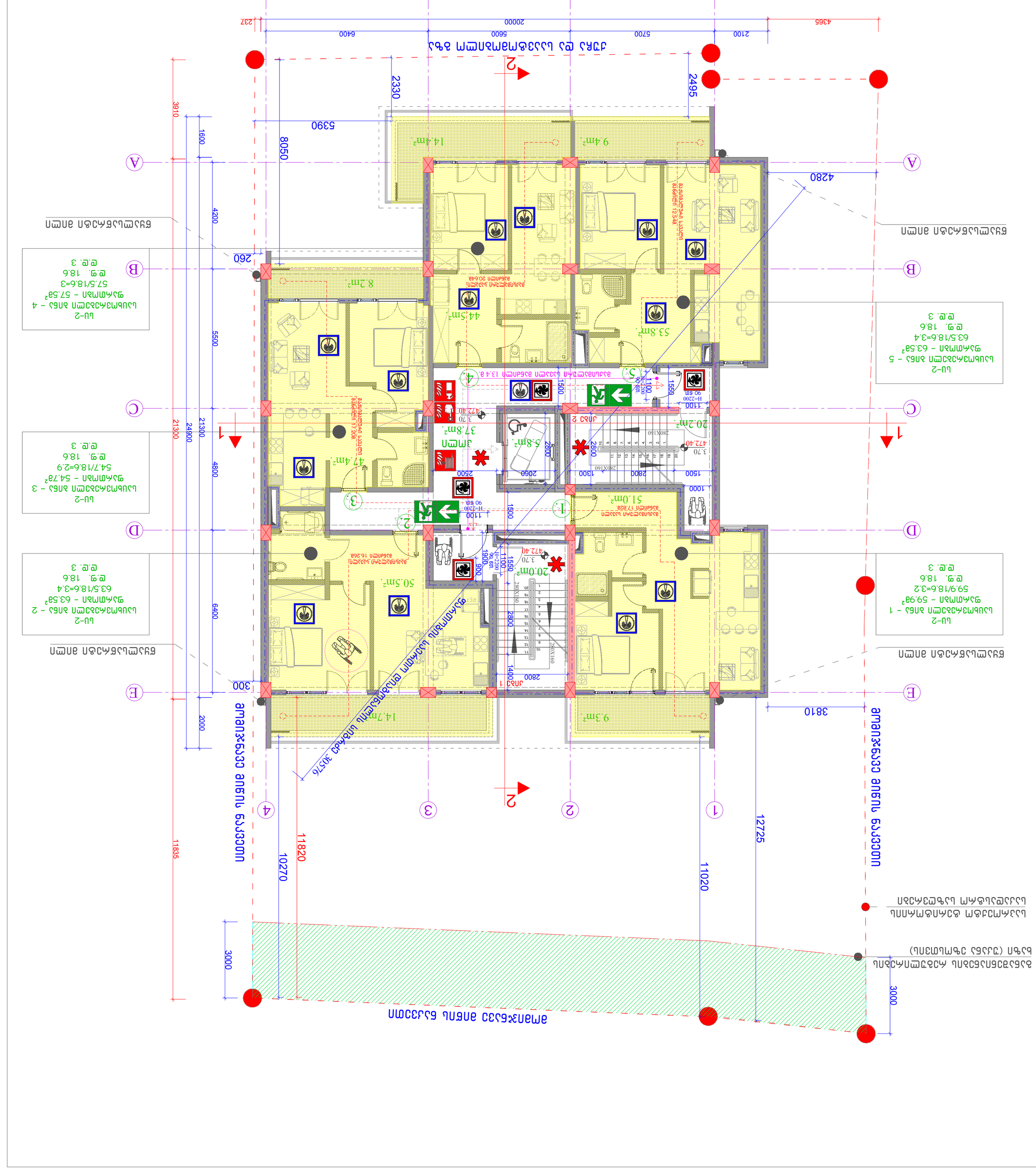
1
2
3
4
A
B
C
D
E
4365
2100
5700
5600
6400
20000
237
2495
2330
5390
8050
4280
3910
1600
4200
5500
260
6400
4800
24900
21300
2000
300
3810
12725
11020
11820
10270
11835
3000
1400
2800
1900
1550
1100
1500
2060
2500
1300
1000
2800X160
H=2200
90 სმ
3.70
472.40
14.4m²
9.4m²
8.2m²
44.5m²
53.8m²
20.0m²
51.0m²
50.5m²
14.7m²
9.3m²
47.4m²
37.8m²
20.2m²
5.8m²
3მეტი
ეზოს ტერიტორიის მოსაწყობი ადგილი
ეზოს ტერიტორიის მოსაწყობი ადგილი 1254მ²
ასაწევი ტვირთის მაქსიმალური წონა 17.203ტ
ასაწევი ტვირთის მაქსიმალური წონა 16.26ტ
ასაწევი ტვირთის მაქსიმალური წონა 20.64ტ
ასაწევი ტვირთის მაქსიმალური წონა 17.82ტ
ასაწევი ტვირთის მაქსიმალური წონა 13.4ტ
ეზოს ტერიტორიის მოსაწყობი ადგილი 1254მ²

დასკვნითი პროექტი 6.90 ნომრიანი ნახაზები

ობიექტის დასახელება	ბინა 6.90
ობიექტის მისამართი	ქ.თბილისი, სოფელი წავკისი ზესტაფონის გზატკეცილი N°24
საკადასტრო კოდი	N 01.10.06.002.033
ავტორი	ლაშა ბერიძე
პროექტის ხელმძღვანელი	ანა ლომიძე
დამკვეთი	ანონიმური
ფორმატი	A2
მასშტაბი	1:100

ლაშა ბერიძე	ელ. ფოსტა	lashaberidze@yahoo.com
	ტელ.	+559 571 34 10 55
ანა ლომიძე	ელ. ფოსტა	analomidze@yahoo.com
	ტელ.	+559 597 90 34 91

2022 წელი

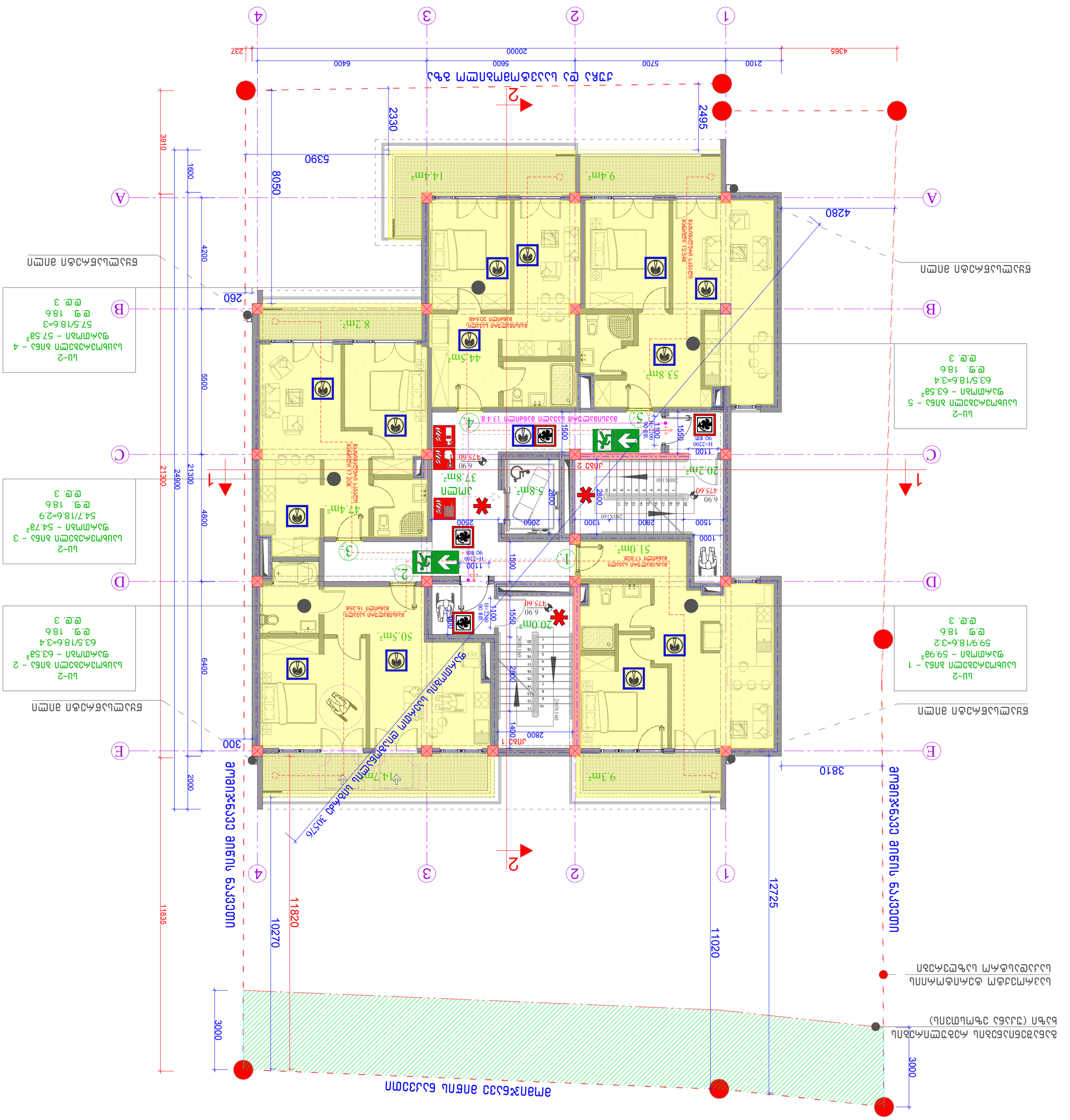
1
2
3
4
A
B
C
D
E
4365
2100
5700
5600
6400
20000
237
2330
2495
5390
8050
3910
1600
4200
5500
6400
4800
2000
1835
4280
260
300
3810
12725
11020
10270
11820
3000
3000
2
1
ანა ლომიძე
ლაშა ბერიძე
ლაშა ბერიძე
ანა ლომიძე
ანა ლომიძე
ლაშა ბერიძე
ანა ლომიძე
ლაშა ბერიძე
ანა ლომიძე
ლაშა ბერ

ВЕЛИКОТЪРНОВСКИ
IV ЛИЦЕВ ТЕАТЪР
БЛАГОЕВГРАД 10.10

ЗАЛЕЗ БЕЛЯЗВАНЕ ЗА ПЛАЗАНЕ	ЗАЛЕЗ БЕЛЯЗВАНЕ ЗА ПЛАЗАНЕ
ЗАЛЕЗ БЕЛЯЗВАНЕ ЗА ПЛАЗАНЕ	1:100
ЗАЛЕЗ БЕЛЯЗВАНЕ ЗА ПЛАЗАНЕ	A2
ЗАЛЕЗ БЕЛЯЗВАНЕ ЗА ПЛАЗАНЕ	ЗАЛЕЗ БЕЛЯЗВАНЕ ЗА ПЛАЗАНЕ

ЗАЛЕЗ БЕЛЯЗВАНЕ ЗА ПЛАЗАНЕ			

ტაძრის ეზოში მოწყობილი ნაკრძალის ნაშთების 13.30 მოპირკეთება

ფორმატი	A2
მასშტაბი	1:100

ობიექტის მისამართი

ქ.თბილისი, სოფელი წავკისი სამხრეთ-დასავლეთით 1,5 კმ მანძილზე მდებარე N°24 ნაკვეთის ტერიტორია

ობიექტის საკადასტრო კოდი	N 01.10.06.002.033
ნაგებობის დანიშნულება	საცხოვრებელი
ნაგებობის ფუნქციური კლასი	1.3
ნაგებობის ტექნიკური კლასი	0.4
ნაგებობის ექსპლუატაციის ვადა	2.5
ნაგებობის მდგრადობის კლასი	0.3

ნაგებობის ექსპლუატაციაში მიღების წელი	2022

ავტორი	ალექსანდრე ალექსანდრეს ძე ალექსანდრიშვილი	
ხელმძღვანელი	ალექსანდრე ალექსანდრეს ძე ალექსანდრიშვილი	
კონსულტანტი		
ტექნიკური ზედამხედველი	ალექსანდრე ალექსანდრეს ძე ალექსანდრიშვილი	

Levanmaxaraxhvili@yahoo.com T: +559 571 34 10 55

Tamunamanagadze@ yahoo.com T: +559 597 90 34 91

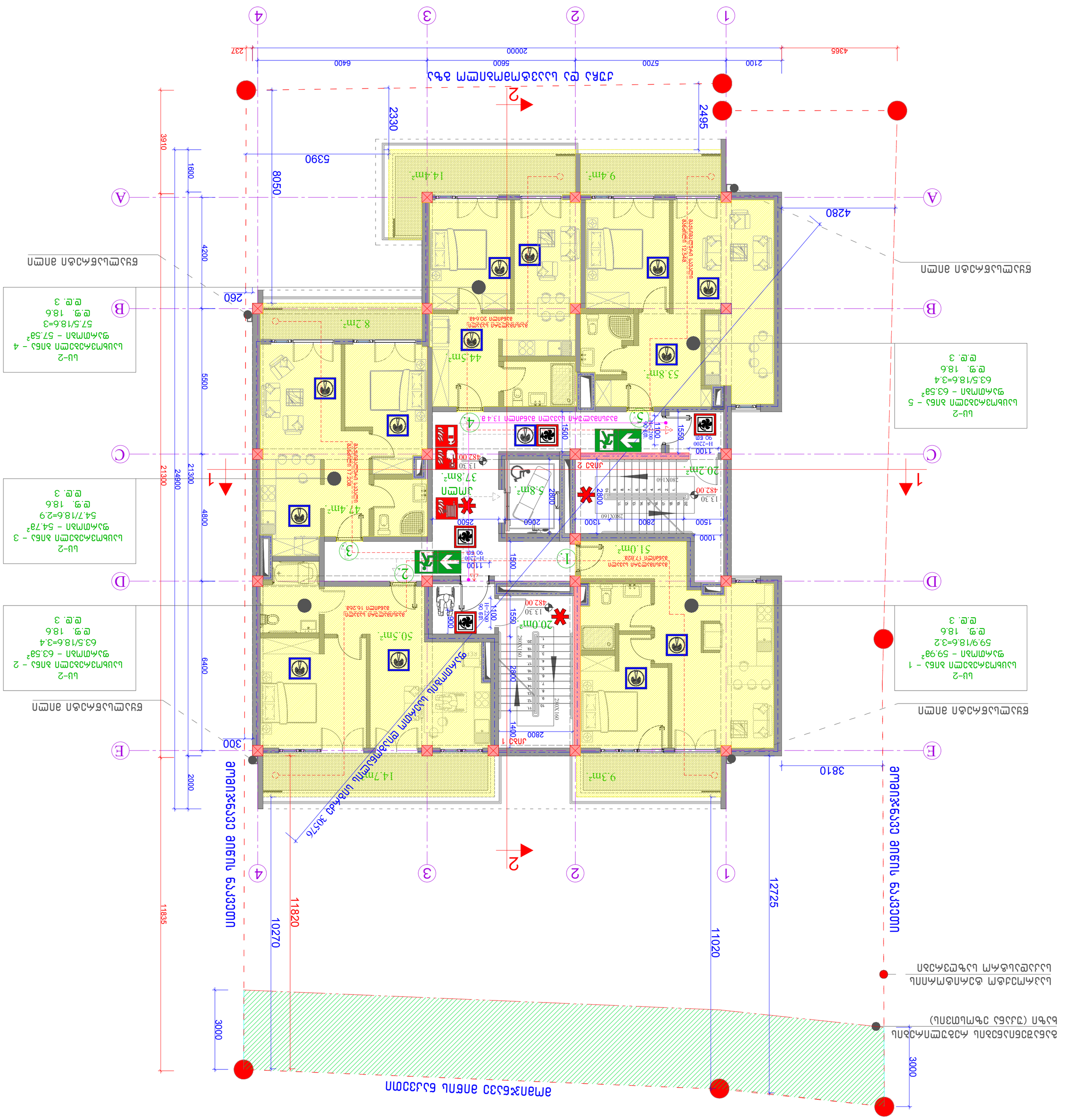
1
2
3
4
A
B
C
D
E
2330
2495
5390
8050
4280
3910
1600
4200
5500
6400
260
300
2000
4800
21300
24900
21300
11835
2100
5700
5600
6400
4365
20000
237
12725
11020
11820
10270
3810
3000
3000
9.3m²
14.7m²
8.2m²
44.5m²
53.8m²
9.4m²
14.4m²
50.5m²
20.0m²
51.0m²
47.4m²
37.8m²
5.8m²
20.2m²
ტაძრის ეზოში მოწყობილი ნაკრძალის 3D ხედი
ტაძრის ეზოში მოწყობილი ნაკრძალის ფრაგმენტების ექსპოზიციის ადგილი
ტაძრის ეზოში მოწყობილი ნაკრძალის ფრაგმენტების ექსპოზიციის ადგილი
(ტაძრის ეზოში მოწყობილი ნაკრძალის ფრაგმენტების ექსპოზიციის ადგილი)
ტაძრის ეზოში მოწყობილი ნაკრძალის ფრაგმენტების ექსპოზიციის ადგილი

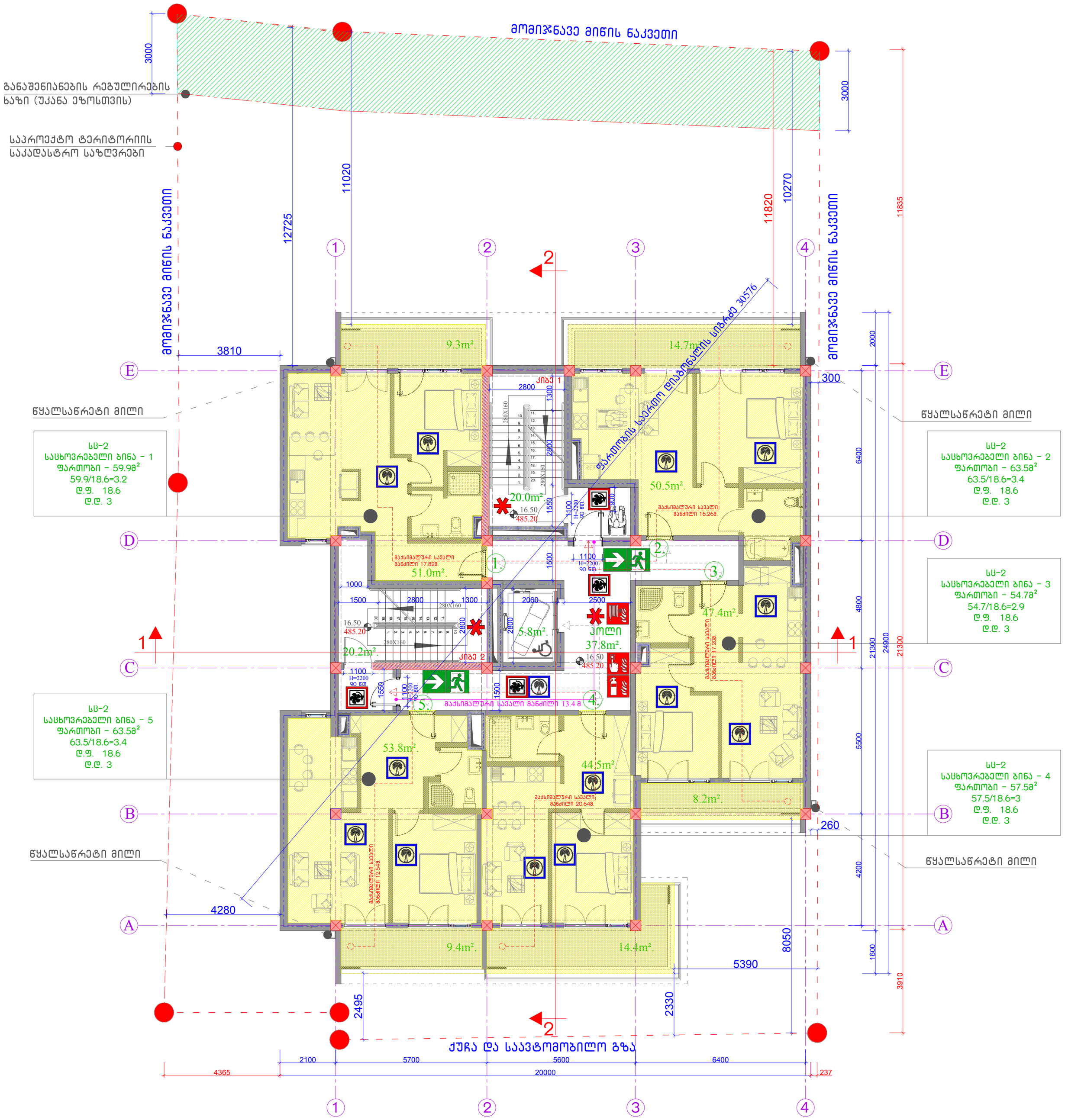

დაკავებულობა VI სართული ნიშნული 16.50

ფორმატი	A2
მასშტაბი	1:100

მიწის ნაკვეთის მისამართი	საპროექტო ობიექტის ფუნქციური დანიშნულება	შენიშვნა
ქ.თბილისი, სოფელი ზურგოვანი, ასი ათასი მოწამის ქუჩა №24	მრავალბინიანი საცხოვრებელი სახლი	
მიწის ნაკვეთის ს.კ.	დამკვეთი	
N 01.10.06.002.033	მესაკუთრე: შპს "შოდე"(400208869)	
სტადია	ქალაქგებმარებითი პარამეტრები	

პროექტის შეთანხმება	კ1	კ2	კ3
	0.4	2.5	0.3

საპროექტო ჯგუფი

მთ. არქიტექტორი ლ. მასხარაშვილი
Levanmasxarashvili@yahoo.com T: +559 571 34 10 55

არქიტექტორი თ. მანაბაძე
Tamunamanagadze@ yahoo.com T: +559 597 90 34 91

არქიტექტურული ნაწილი

2022

ფურცელი

განაშენიანების საანგარიშო ფართობი = 2925.9მ²

განაშენიანების საანგარიშო ფართობი ნიშნულზე -3.70 (465.00) = 358.6 მ²

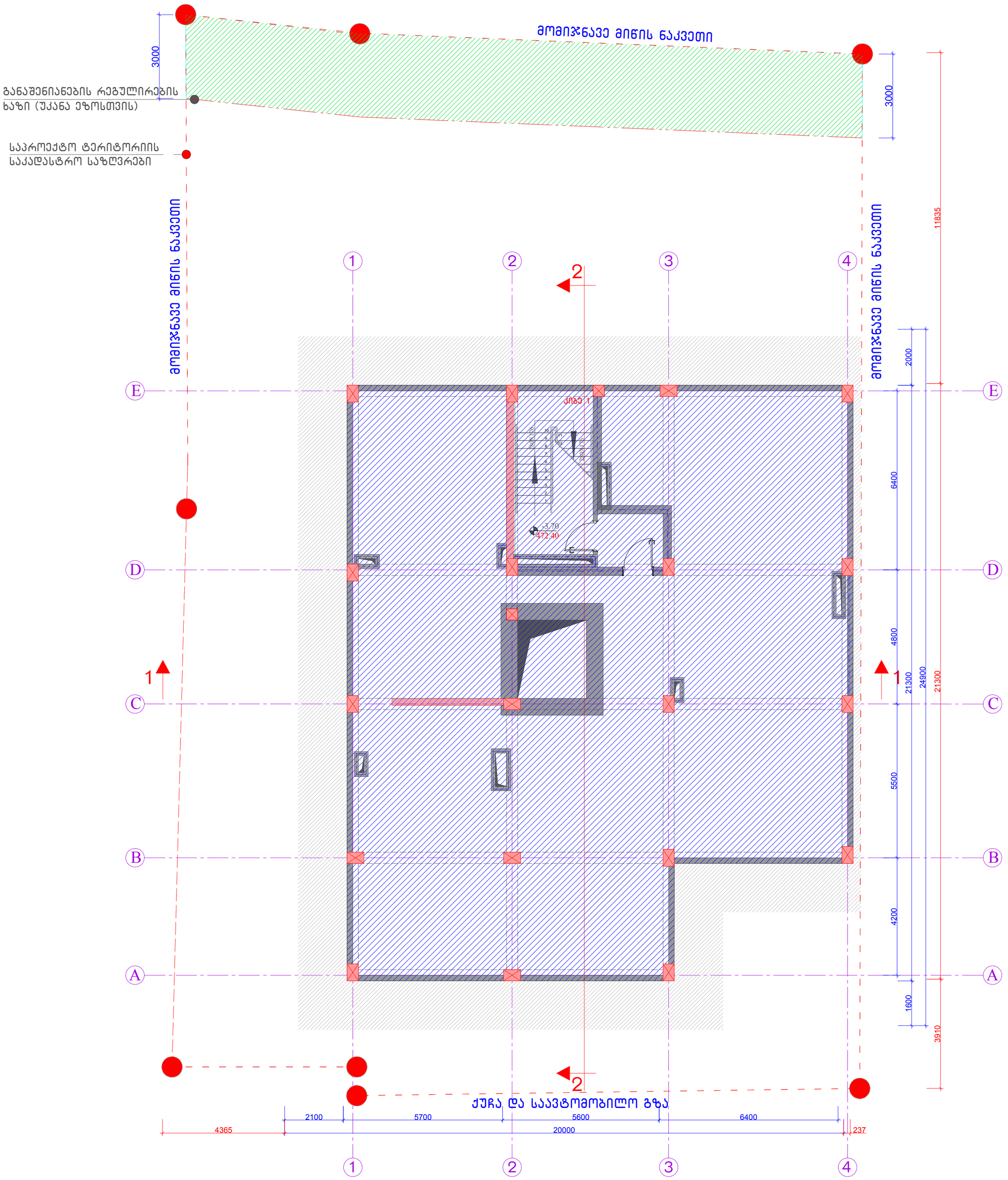

განაშენიანების საანგარიშო კროკი ნიშნულზე -3.70

ფორმატი	A2
მასშტაბი	1:100

მიწის ნაკვეთის მისამართი	საპროექტო ობიექტის ფუნქციური დანიშნულება	შენიშვნა
ქ.თბილისი, სოფელი ზურგოვანი, ასი ათასი მოწვამის ქუჩა №24	მრავალბინიანი საცხოვრებელი სახლი	
მიწის ნაკვეთის ს.კ.	დამკვეთი	
N 01.10.06.002.033	მესაკუთრე: შპს "შოდე"(400208869)	
სტადია	ქალაქგებმარებითი პარამეტრები	

პროექტის შეთანხმება	კ1	კ2	კ3
	0.4	2.5	0.3

საპროექტო ჯგუფი

მთ. არქიტექტორი ლ. მასხარაშვილი

Levanmasxarashvili@yahoo.com T: +559 571 34 10 55

არქიტექტორი თ. მანაგაძე

Tamunamanagadze@ yahoo.com T: +559 59[illegible] 90 34 91

არქიტექტურული ნაწილი

2022

ფურცელი

განაშენიანების საანგარიშო ფართობი = 2925.9მ²

განაშენიანების საანგარიშო ფართობი ნიშნულზე 0.00 (468.70) = 358.6 მ²

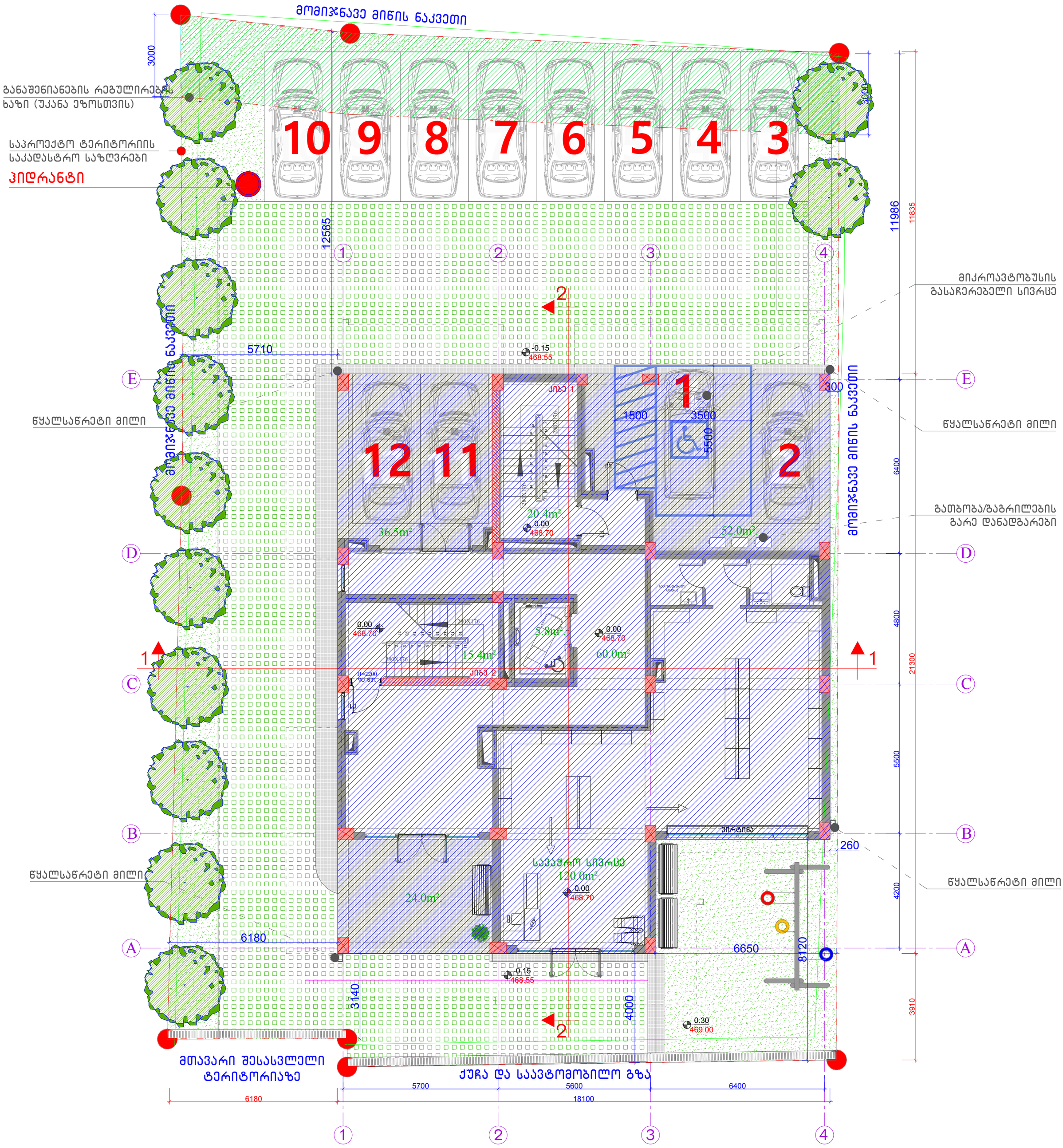

განაშენიანების საანგარიშო კროკი ნიშნულზე 0.00

ფორმატი	A2
მასშტაბი	1:100

მიწის ნაკვეთის მისამართი	საპროექტო ობიექტის ფუნქციური დანიშნულება	შენიშვნა
ქ.თბილისი, სოფელი ზურგოვანი, ასი ათასი მოწამის ქუჩა №24	მრავალბინიანი საცხოვრებელი სახლი	
მიწის ნაკვეთის ს.კ.	დამკვეთი	
N 01.10.06.002.033	მესაკუთრე: შპს "შოდე"(400208869)	
სტადია	ქალაქგეგმარებითი პარამეტრები	

პროექტის შეთანხმება	კ1	კ2	კ3
	0.4	2.5	0.3

საპროექტო ჯგუფი

მთ. არქიტექტორი ლ. მასხარაშვილი

Levanmasxarashvili@yahoo.com T: +559 571 34 10 55

არქიტექტორი თ. მანაბაძე

Tamunamanagadze@ yahoo.com T: +559 597 90 34 91

არქიტექტურული ნაწილი

2022 ფურცელი

განაშენიანების საანგარიშო ფართობი = 2925.9მ²

განაშენიანების საანგარიშო ფართობი ნიშნულზე 3.70 (472.40) = 433.3 მ²

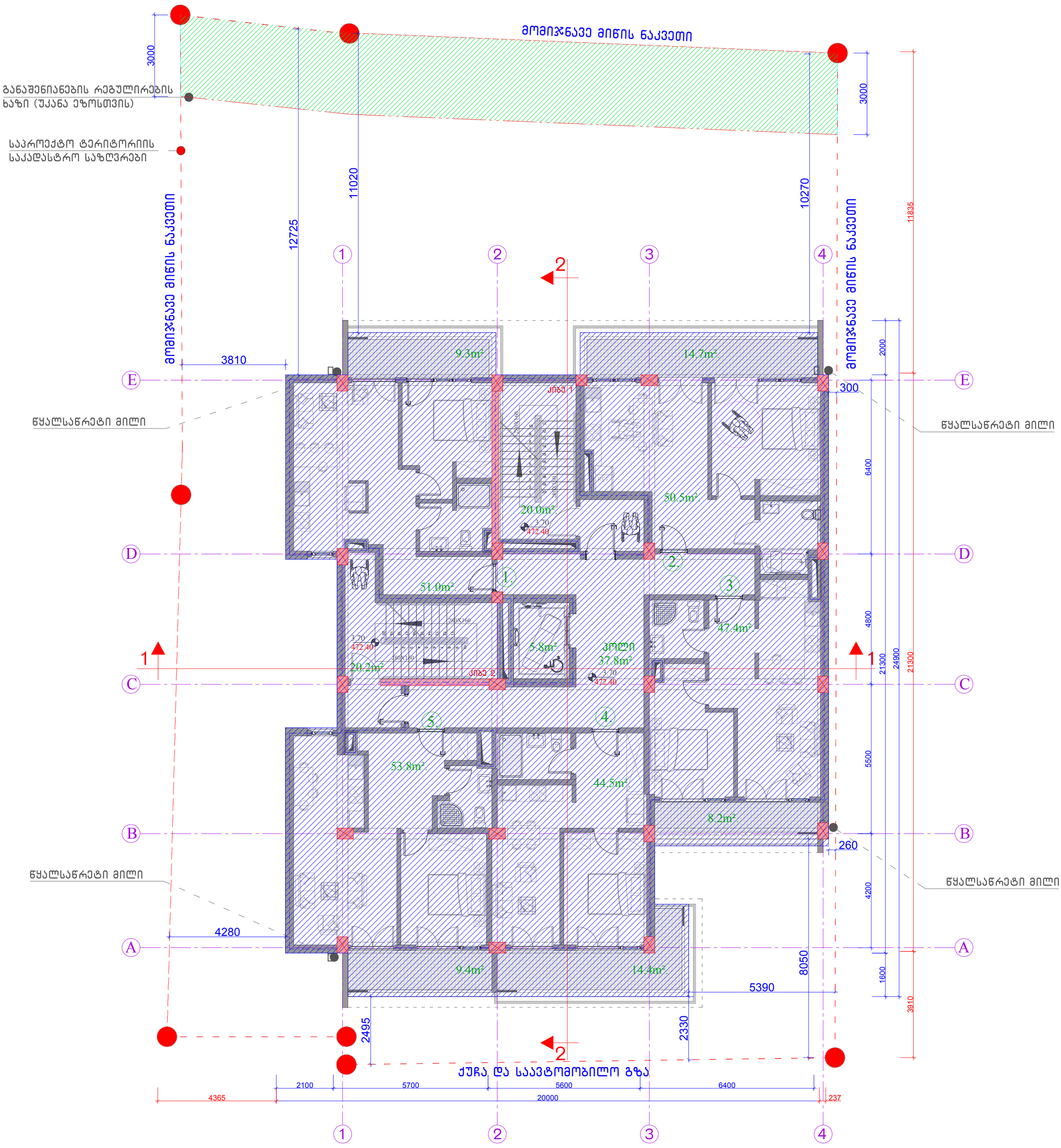

განაშენიანების საანგარიშო კროკი ნიშნულზე 3.70	მიწის ნაკვეთის მისამართი	საპროექტო ობიექტის ფუნქციური დანიშნულება		შენიშვნა	საპროექტო ჯგუფი
	ქ.თბილისი, სოფელი ზურგოვანი, ასი ათასი მოწამის ქუჩა №24	მრავალბინიანი საცხოვრებელი სახლი			მთ. არქიტექტორი ლ. მასხარაშვილი
					Levanmasxarashvili@yahoo.com T: +559 571 34 10 55
	მიწის ნაკვეთის ს.კ.	დამკვეთი			არქიტექტორი თ. მანაგაძე
	N 01.10.06.002.033	მესაკუთრე: შპს "შოდე"(400208869)			Tamunamanagadze@ yahoo.com T: +559 59[illegible] 90 34 91
	სტადია	ქალაქგეგმარებითი პარამეტრები			არქიტექტურული ნაწილი
ფორმატი A2	პროექტის შეთანხმება	კ1	კ2	კ3	2022 ფურცელი
მასშტაბი 1:100		0.4	2.5	0.3	

განაშენიანების საანგარიშო ფართობი = 2925.9მ²

განაშენიანების საანგარიშო ფართობი ნიშნულზე 6.90 (475.60) = 433.3 მ²

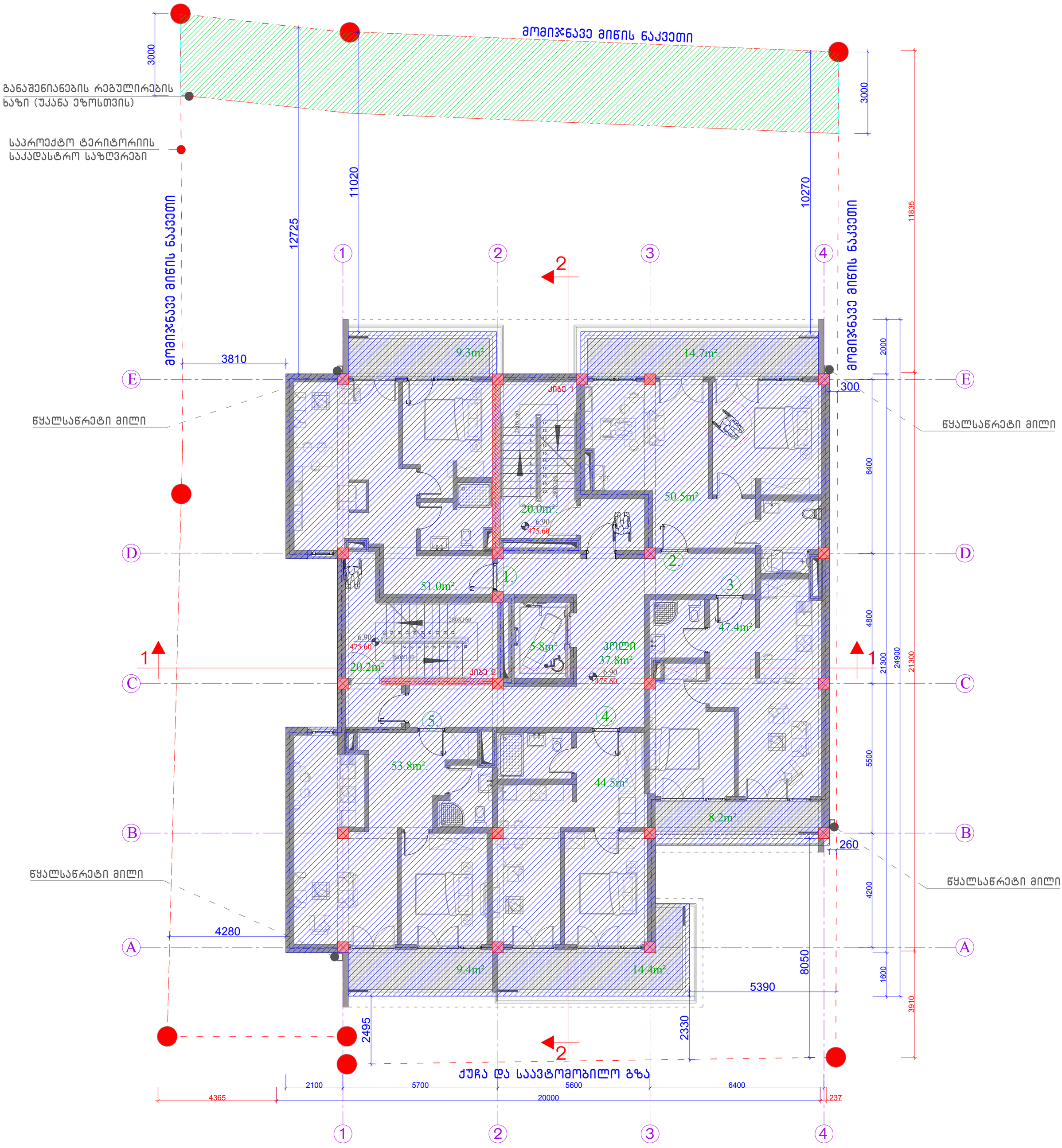

განაშენიანების საანგარიშო კროკი ნიშნულზე 6.90	მიწის ნაკვეთის მისამართი	საპროექტო ობიექტის ფუნქციური დანიშნულება		შენიშვნა	საპროექტო ჯგუფი
	ქ.თბილისი, სოფელი ზურგოვანი, ასი ათასი მოწამის ქუჩა №24	მრავალბინიანი საცხოვრებელი სახლი			მთ. არქიტექტორი ლ. მასხარაშვილი
					Levanmasxarashvili@yahoo.com T: +559 571 34 10 55
	მიწის ნაკვეთის ს.კ.	დამკვეთი			არქიტექტორი თ. მანაგაძე
	N 01.10.06.002.033	მესაკუთრე: შპს "შოდე"(400208869)			Tamunamanagadze@ yahoo.com T: +559 59[illegible] 90 34 91
	სტადია	ქალაქგეგმარებითი პარამეტრები			არქიტექტურული ნაწილი
ფორმატი A2	პროექტის შეთანხმება	კ1	კ2	კ3	2022 ფურცელი
მასშტაბი 1:100		0.4	2.5	0.3	

განაშენიანების საანგარიშო ფართობი = 2925.9მ²

განაშენიანების საანგარიშო ფართობი ნიშნულზე 10.10 (478.80) = 433.3 მ²

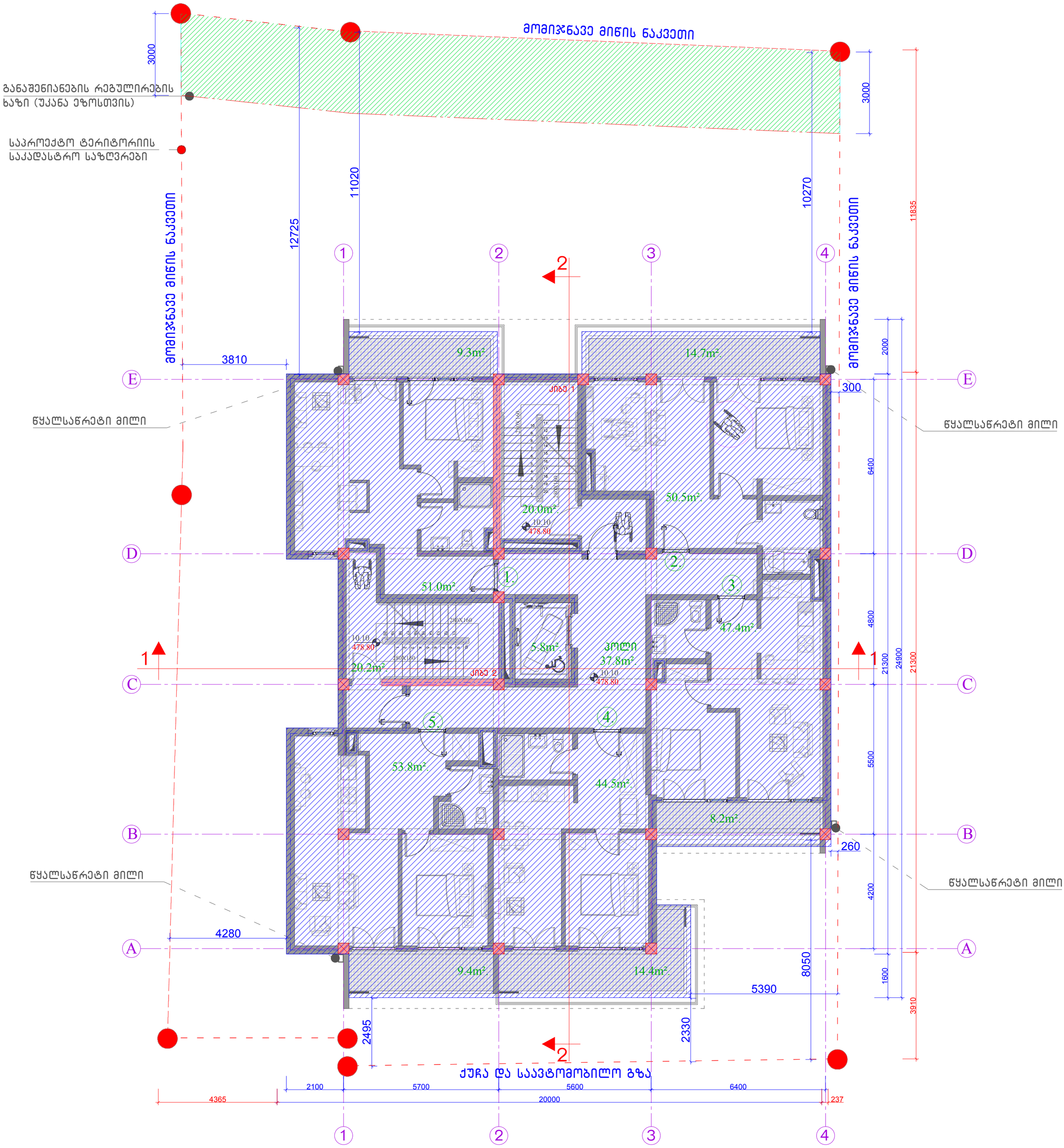

განაშენიანების საანგარიშო კროკი ნიშნულზე 10.10

მიწის ნაკვეთის მისამართი	საპროექტო ობიექტის ფუნქციური დანიშნულება	შენიშვნა	საპროექტო ჯგუფი
ქ.თბილისი, სოფელი ზურგოვანი, ასი ათასი მოწამის ქუჩა №24	მრავალბინიანი საცხოვრებელი სახლი		მთ. არქიტექტორი ლ. მასხარაშვილი
			Levanmasxarashvili@yahoo.com T: +559 571 34 10 55
მიწის ნაკვეთის ს.კ.	დამკვეთი		არქიტექტორი თ. მანაგაძე
N 01.10.06.002.033	მესაკუთრე: შპს "შოდე"(400208869)		Tamunamanagadze@ yahoo.com T: +559 59[illegible] 90 34 91
სტადია	ქალაქგეგმარებითი პარამეტრები		არქიტექტურული ნაწილი

ფორმატი	A2	პროექტის შეთანხმება	კ1	კ2	კ3
მასშტაბი	1:100		0.4	2.5	0.3

2022 ფურცელი

განაშენიანების საანგარიშო ფართობი = 2925.9მ²

განაშენიანების საანგარიშო ფართობი ნიშნულზე 13.30 (482.00) = 433.3 მ²

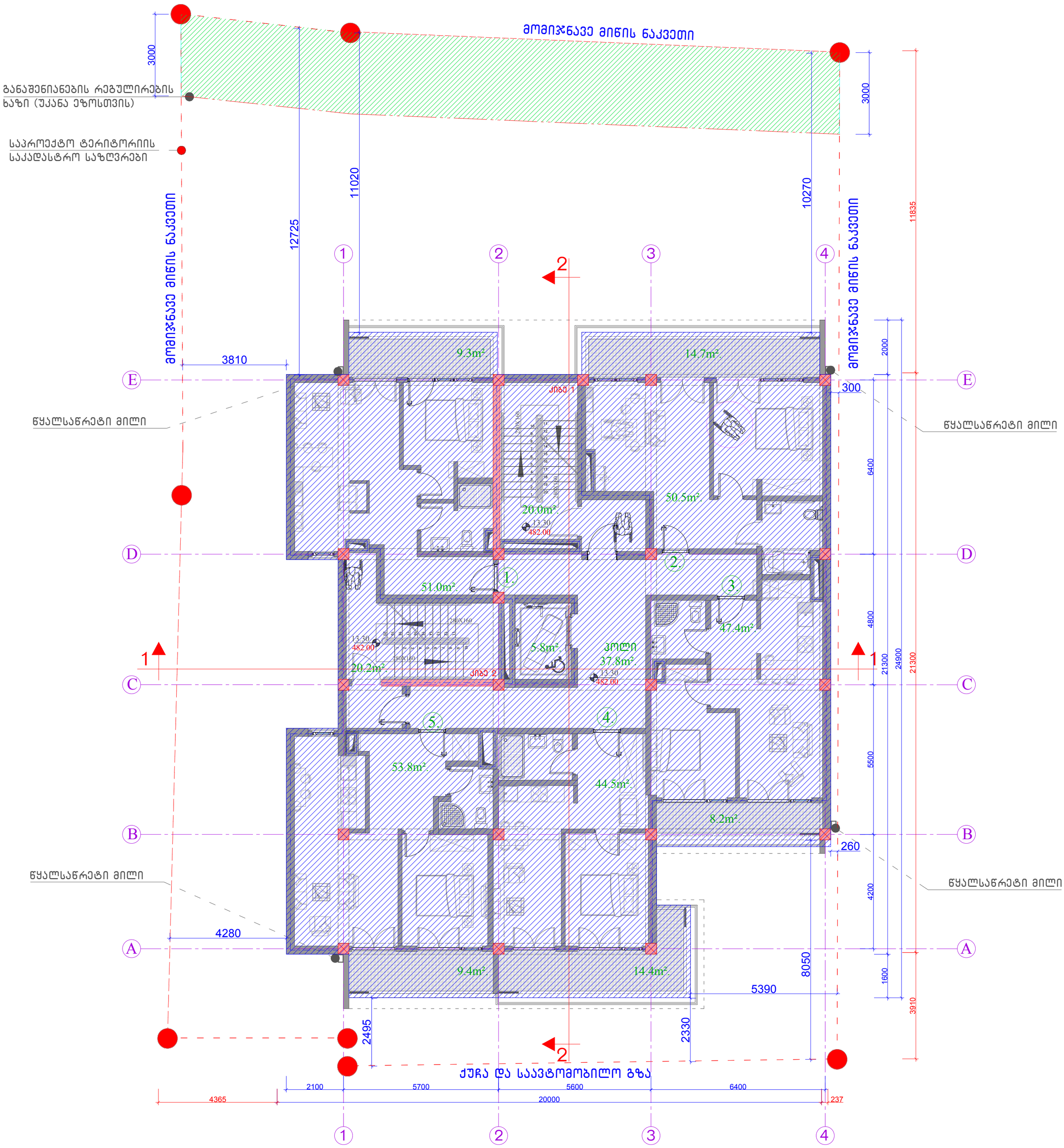

განაშენიანების საანგარიშო კროკი ნიშნულზე 13.30

ფორმატი	A2
მასშტაბი	1:100

მიწის ნაკვეთის მისამართი	საპროექტო ობიექტის ფუნქციური დანიშნულება	შენიშვნა	საპროექტო ჯგუფი
ქ.თბილისი, სოფელი ზურგოვანი, ასი ათასი მოწვამის ქუჩა №24	მრავალბინიანი საცხოვრებელი სახლი		მთ. არქიტექტორი ლ. მასხარაშვილი
			Levanmasxarashvili@yahoo.com T: +559 571 34 10 55
მიწის ნაკვეთის ს.კ.	დამკვეთი		არქიტექტორი თ. მანაგაძე
N 01.10.06.002.033	მესაკუთრე: შპს "შოდე"(400208869)		Tamunamanagadze@ yahoo.com T: +559 59[illegible] 90 34 91
სტადია	ქალაქგეგმარებითი პარამეტრები		არქიტექტურული ნაწილი

პროექტის შეთანხმება	კ1	კ2	კ3
	0.4	2.5	0.3

2022

ფურცელი

განაშენიანების საანგარიშო ფართობი = 2925.9მ²

განაშენიანების საანგარიშო ფართობი ნიშნულზე 16.50 (485.20) = 433.3 მ²

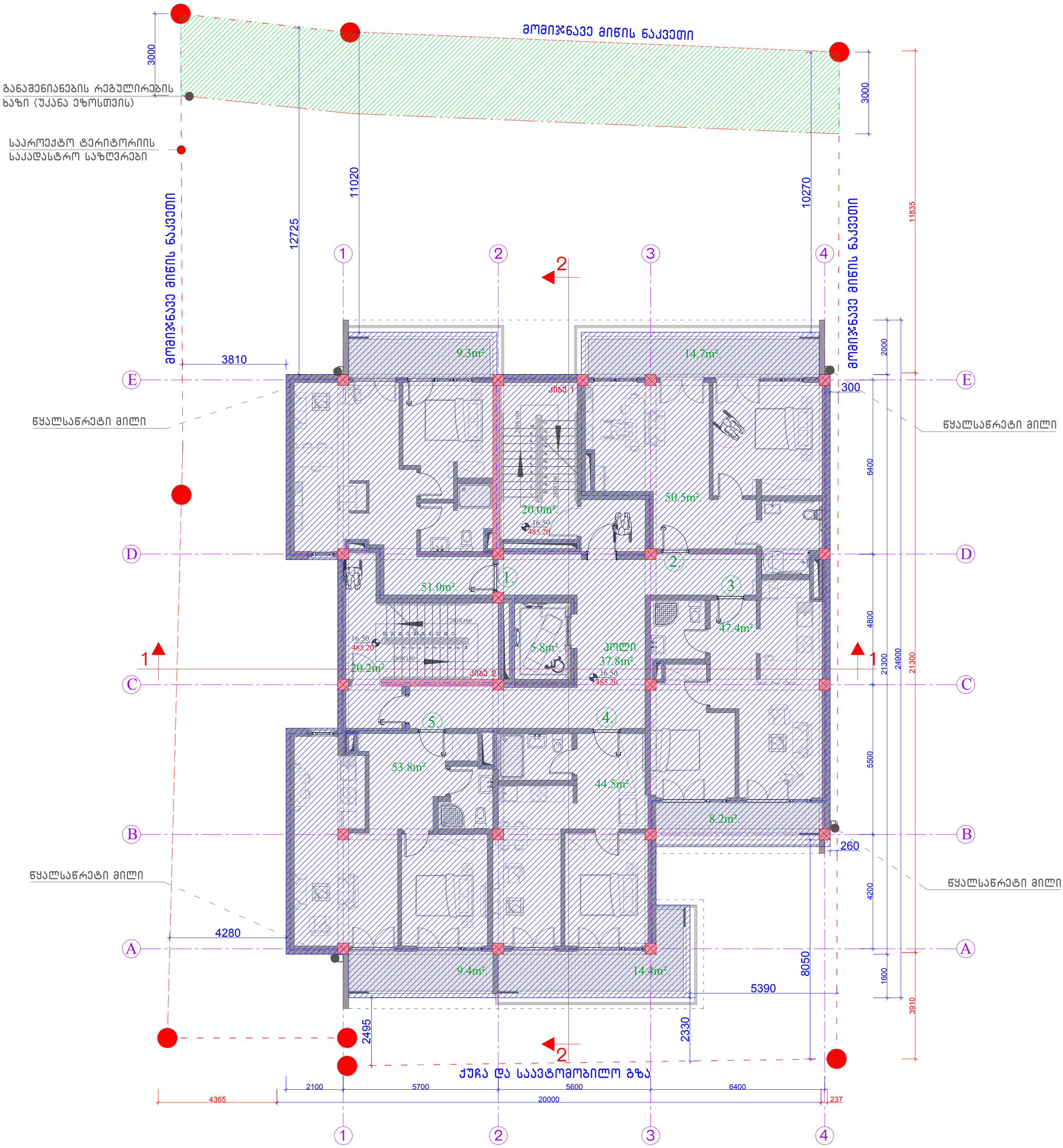

განაშენიანების საანგარიშო კროკი ნიშნულზე 16.50

ფორმატი	A2
მასშტაბი	1:100

მიწის ნაკვეთის მისამართი	საპროექტო ობიექტის ფუნქციური დანიშნულება	შენიშვნა
ქ.თბილისი, სოფელი ზურგოვანი, ასი ათასი მოწამის ქუჩა №24	მრავალბინიანი საცხოვრებელი სახლი	
მიწის ნაკვეთის ს.კ.	დამკვეთი	
N 01.10.06.002.033	მესაკუთრე: შპს "შოდე"(400208869)	
სტადია	ქალაქგებმარებითი პარამეტრები	

პროექტის შეთანხმება	კ1	კ2	კ3
	0.4	2.5	0.3

საპროექტო ჯგუფი

მთ. არქიტექტორი ლ. მასხარაშვილი

Levanmasxarashvili@yahoo.com T: +559 571 34 10 55

არქიტექტორი თ. მანაგაძე

Tamunamanagadze@ yahoo.com T: +559 599 90 34 91

არქიტექტურული ნაწილი

2022

ფურცელი

კ1-ის საანგარიშო ფართობი ნიშნულზე 0.00 (468.70) = 358.6 მ²
358.6/909 = 0.4 კ1 = 0.4 (დადგენილი კ1 = 0.5)

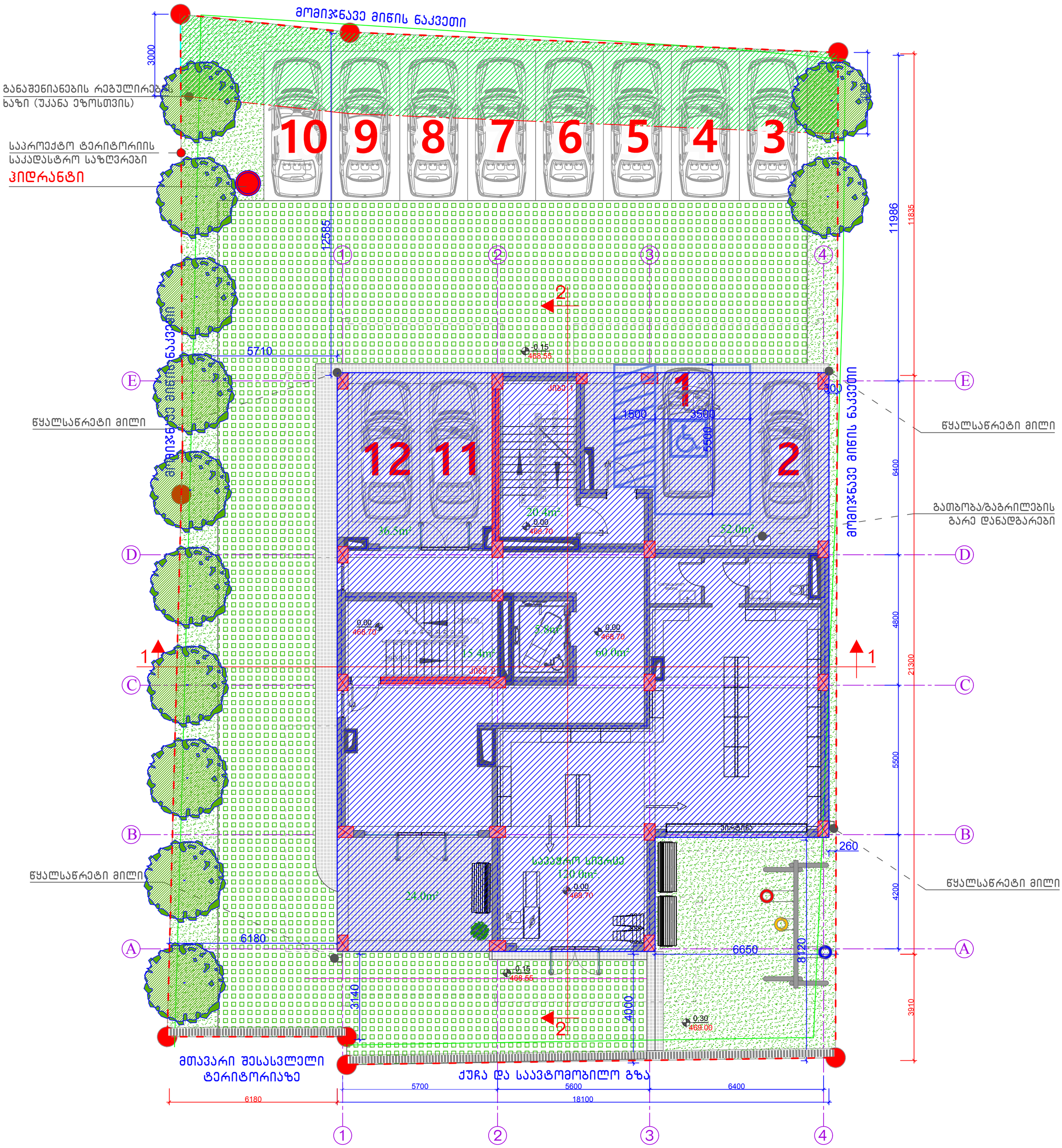

კ1-ის საანგარიშო კროკი ნიშნულზე 0.00		მიწის ნაკვეთის მისამართი	საპროექტო ობიექტის ფუნქციური დანიშნულება		შენიშვნა
		ქ.თბილისი, სოფელი ზურგოვანი, ასი ათასი მოწამის ქუჩა №24	მრავალბინიანი საცხოვრებელი სახლი		
		მიწის ნაკვეთის ს.კ.	დამკვეთი		
		N 01.10.06.002.033	მესაკუთრე: შპს "შოდე"(400208869)		
		სტადია	ქალაქგეგმარებითი პარამეტრები		
ფორმატი	A2	პროექტის შეთანხმება	კ1	კ2	კ3
მასშტაბი	1:100		0.4	2.5	0.3

საპროექტო ჯგუფი
მთ. არქიტექტორი ლ. მასხარაშვილი
Levanmasxarashvili@yahoo.com T: +559 571 34 10 55
არქიტექტორი თ. მანაბაძე
Tamunamanagadze@ yahoo.com T: +559 597 90 34 91

არქიტექტურული ნაწილი

2022 ფურცელი

კ2-ის მთლიანი საანგარიშო ფართობი = 2228.7მ² აქედან:
2228.7/909.0 =2.5 კ2 = 2.5 (დადგენილი კ2 = 2.5)

მიწისქვეშა სასაწყობო ფართი ნიშნულზე -3.70 = 358.6მ² და იგი არ წარმოადგენს განაშენიანების ინტენსივობის კ2 კოეფიციენტის საანგარიშო ფართობს.

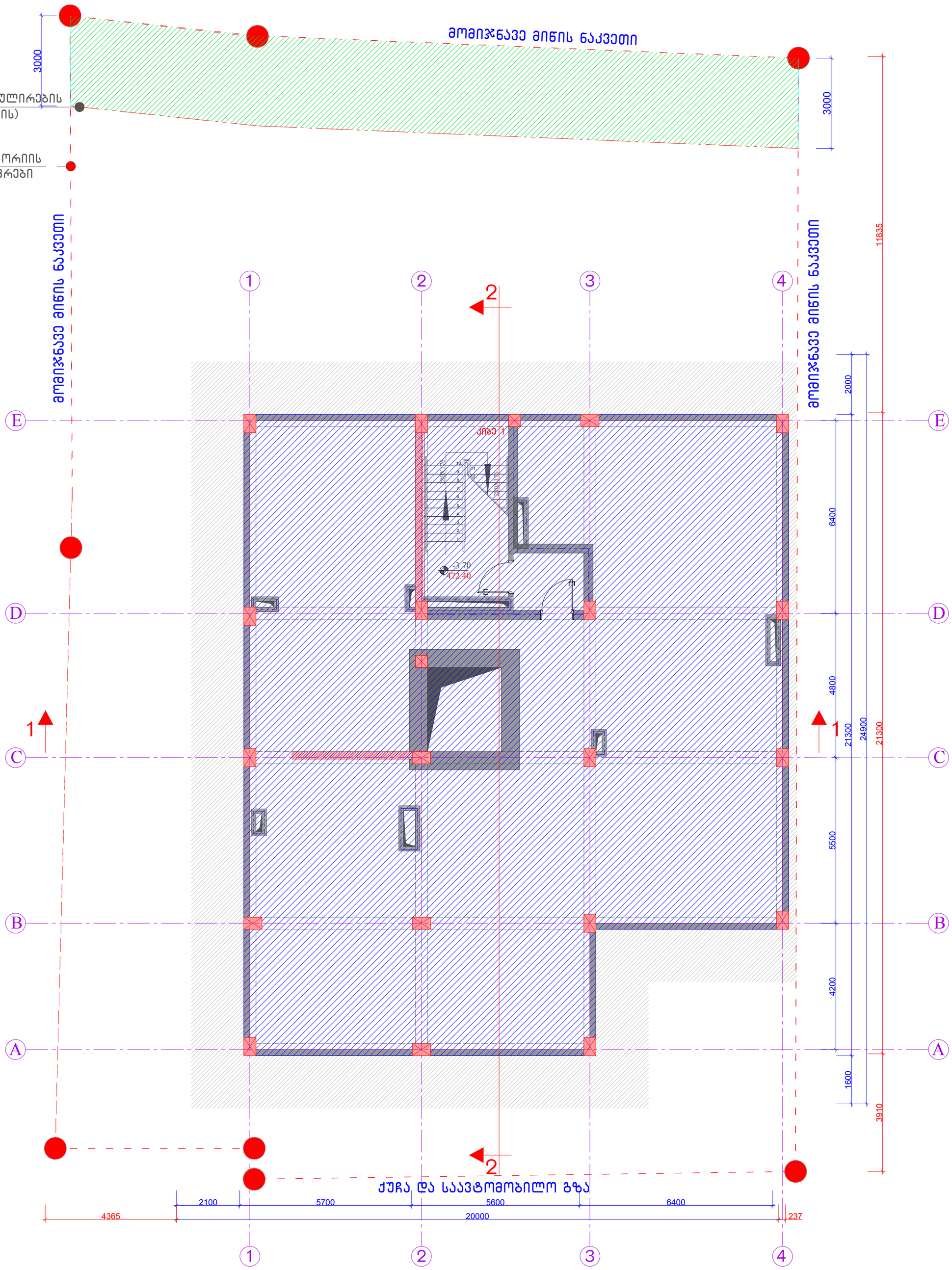

კ2-ის საანგარიშო კროკი ნიშნულზე -3.70		მიწის ნაკვეთის მისამართი	საპროექტო ობიექტის ფუნქციური დანიშნულება		შენიშვნა	საპროექტო ჯგუფი
		ქ.თბილისი, სოფელი ზურგოვანი, ასი ათასი მოწამის ქუჩა №24	მრავალბინიანი საცხოვრებელი სახლი			მთ. არქიტექტორი ლ. მასხარაშვილი
						Levanmasxarashvili@yahoo.com T: +559 571 34 10 55
		მიწის ნაკვეთის ს.კ.	დამკვეთი			არქიტექტორი თ. მანაგაძე
		N 01.10.06.002.033	მესაკუთრე: შპს "შოდე"(400208869)			Tamunamanagadze@ yahoo.com T: +559 59[illegible] 90 34 91
		სტადია	ქალაქგეგმარებითი პარამეტრები			არქიტექტურული ნაწილი
ფორმატი	A2	პროექტის შეთანხმება	კ1	კ2	კ3	2022 ფურცელი
მასშტაბი	1:100		0.4	2.5	0.3	

კ2-ის მთლიანი საანგარიშო ფართობი = 2228.7მ² აქედან:
2228.7/909.0 =2.5 კ2 = 2.5 (დადგენილი კ2 = 2.5)

კ2-ის საანგარიშო ფართობი ნიშნულზე 0.00 (468.70) = 385.6 მ²
მათ შორის: სადარბაზო, ლიფტის ჰოლი, კიბის უჯრედები – 128.4 მ²
სავაჭრო სივრცე – 144.7 მ²
საანგარიშო ღია ტერასები – 112.5/0.3=37.5 მ²
კ2-ის საანგარიშო ფართობი ნიშნულზე 0.00 (468.70) – 128.4+144.7+37.5=310.6 მ²

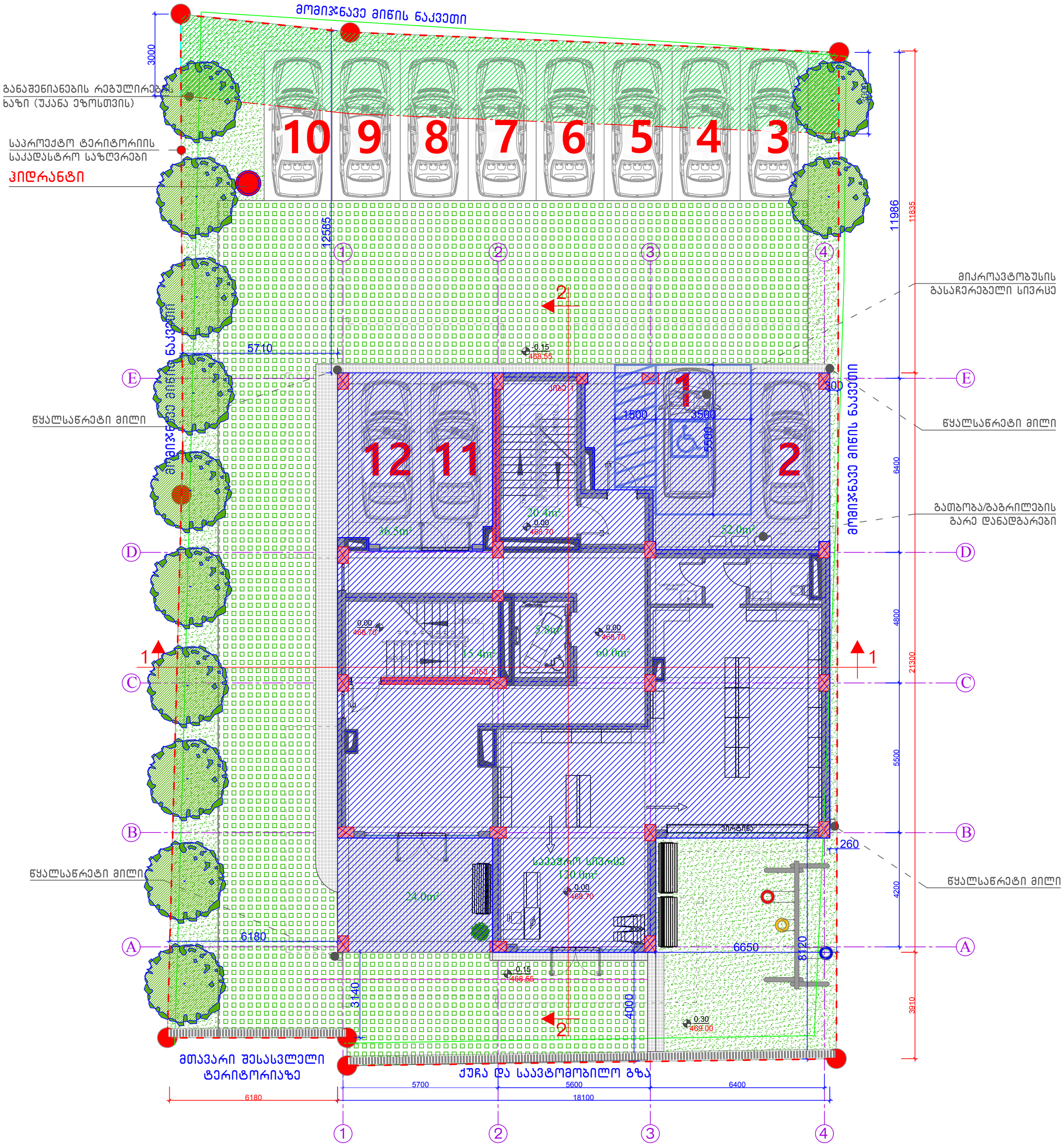

კ2-ის საანგარიშო კროკი ნიშნულზე 0.00	მიწის ნაკვეთის მისამართი	საპროექტო ობიექტის ფუნქციური დანიშნულება		შენიშვნა	საპროექტო ჯგუფი
	ქ.თბილისი, სოფელი ზურგოვანი, ასი ათასი მოწამის ქუჩა №24	მრავალბინიანი საცხოვრებელი სახლი			მთ. არქიტექტორი ლ. მასხარაშვილი
					Levanmasxarashvili@yahoo.com T: +559 571 34 10 55
	მიწის ნაკვეთის ს.კ.	დამკვეთი			არქიტექტორი თ. მანაბაძე
	N 01.10.06.002.033	მესაკუთრე: შპს "შოდე"(400208869)			Tamunamanagadze@ yahoo.com T: +559 597 90 34 91
	სტადია	ქალაქგეგმარებითი პარამეტრები			არქიტექტურული ნაწილი
ფორმატი A2	პროექტის შეთანხმება	კ1	კ2	კ3	2022 ფურცელი
მასშტაბი 1:100		0.4	2.5	0.3	

კ2-ის მთლიანი საანგარიშო ფართობი = 2228.7მ² აქედან:
2228.7/909.0 =2.5 კ2 = 2.5 (დადგენილი კ2 = 2.5)

სართულის საანგარიშო ფართობი ნიშნულზე 3.70 (472.40) = 385.0 მ²
მათ შორის:
საცხოვრებელი - 247.2მ²
საანგარიშო სახაფხულო - 8.2/3=2.7მ²
ლიფტი, კიბის უჯრედი და სადარბაზო - 129.6მ²
კ2-ის საანგარიშო ფართობი ნიშნულზე 3.70 (472.40) - 247.2+129.6+2.7 = 379.5 მ²

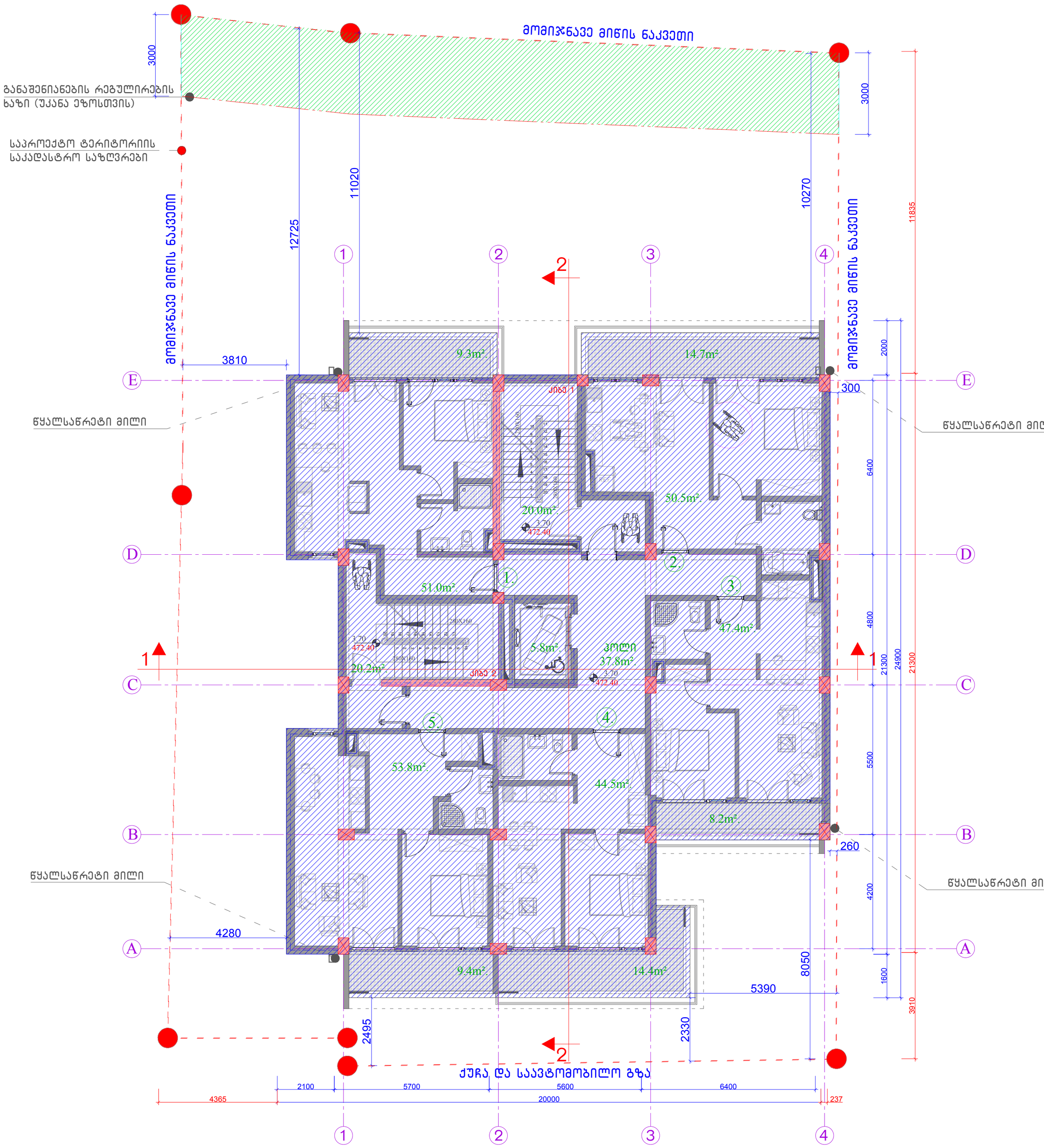

კ2-ის საანგარიშო კროკი ნიშნულზე 3.70		მიწის ნაკვეთის მისამართი	საპროექტო ობიექტის ფუნქციური დანიშნულება		შენიშვნა	საპროექტო ჯგუფი
		ქ.თბილისი, სოფელი ზურგოვანი, ასი ათასი მოწამის ქუჩა №24	მრავალბინიანი საცხოვრებელი სახლი			მთ. არქიტექტორი ლ. მასხარაშვილი Levanmasxarashvili@yahoo.com T: +559 571 34 10 55 არქიტექტორი თ. მანაგაძე Tamunamanagadze@ yahoo.com T: +559 599 90 34 91
		მიწის ნაკვეთის ს.კ.	დამკვეთი			არქიტექტურული ნაწილი
		N 01.10.06.002.033	მესაკუთრე: შპს "შოდე"(400208869)			2022 ფურცელი
		სტადია	ქალაქგებგმარებითი პარამეტრები			
ფორმატი	A2	პროექტის შეთანხმება	კ1	კ2	კ3	
მასშტაბი	1:100		0.4	2.5	0.3	

კ2-ის მთლიანი საანგარიშო ფართობი = 2228.7მ² აქედან:
2228.7/909.0 =2.5 კ2 = 2.5 (დადგენილი კ2 = 2.5)

სართულის საანგარიშო ფართობი ნიშნულზე 6.90 (475.60) = 385.0 მ²
მათ შორის:
საცხოვრებელი - 247.2მ²
საანგარიშო სახაფხულო - 8.2/3=2.7მ²
ლიფტი, კიბის უჯრედი და სადარბაზო - 129.6მ²
კ2-ის საანგარიშო ფართობი ნიშნულზე 6.90 (475.60) - 247.2+129.6+2.7 = 379.5 მ²

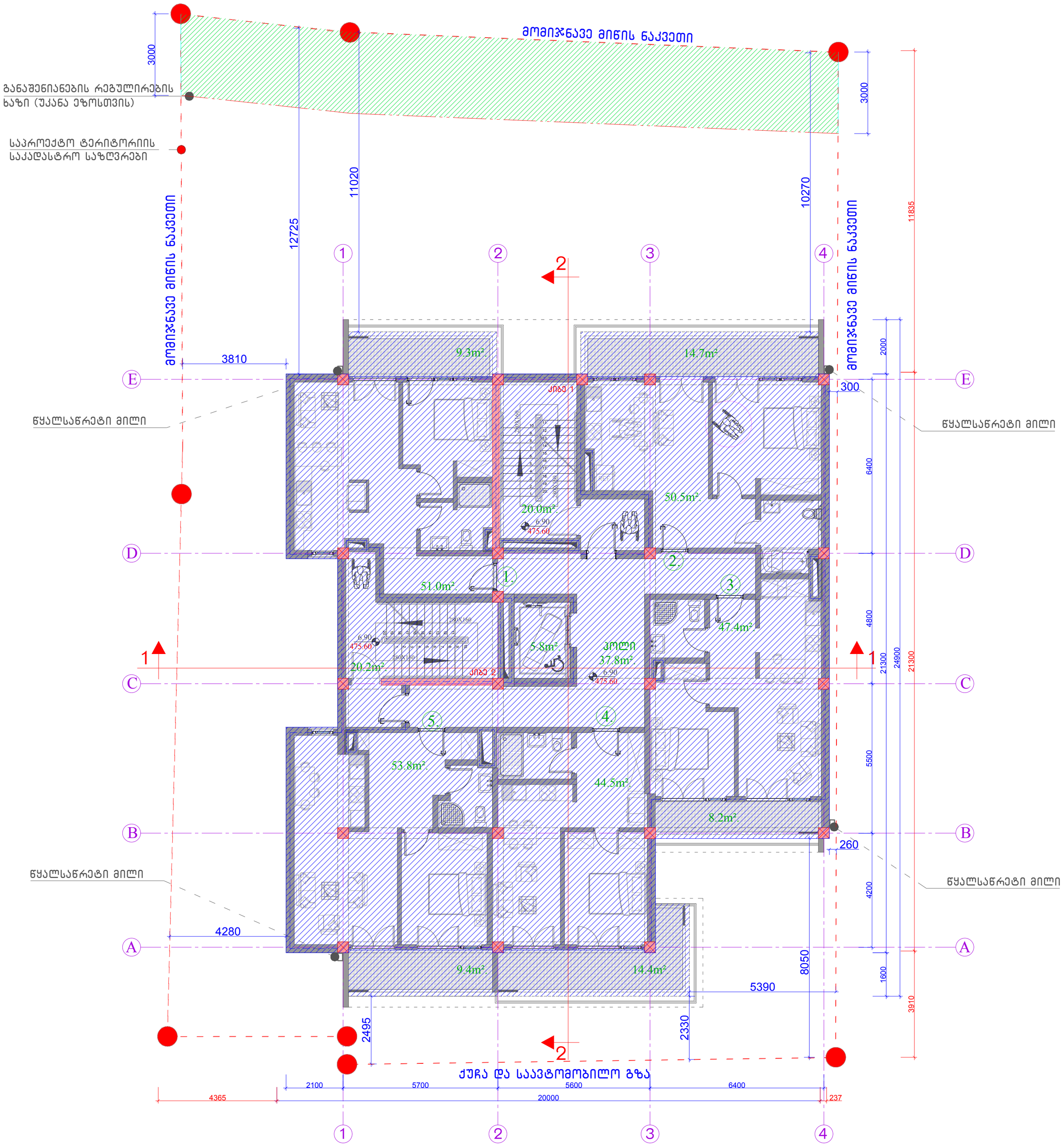

კ2-ის საანგარიშო კროკი ნიშნულზე 6.90		მიწის ნაკვეთის მისამართი	საპროექტო ობიექტის ფუნქციური დანიშნულება		შენიშვნა	საპროექტო ჯგუფი
		ქ.თბილისი, სოფელი ზურგოვანი, ასი ათასი მოწამის ქუჩა №24	მრავალბინიანი საცხოვრებელი სახლი			მთ. არქიტექტორი ლ. მასხარაშვილი Levanmasxarashvili@yahoo.com T: +559 571 34 10 55
		მიწის ნაკვეთის ს.კ.	დამკვეთი			არქიტექტორი თ. მანაგაძე Tamunamanagadze@ yahoo.com T: +559 599 90 34 91
		N 01.10.06.002.033	მესაკუთრე: შპს "შოდე"(400208869)			არქიტექტურული ნაწილი
		სტადია	ქალაქგეგმარებითი პარამეტრები			2022 ფურცელი
ფორმატი	A2	პროექტის შეთანხმება	კ1	კ2	კ3	
მასშტაბი	1:100		0.4	2.5	0.3	

კ2-ის მთლიანი საანგარიშო ფართობი = 2228.7მ² აქედან:
2228.7/909.0 =2.5 კ2 = 2.5 (დადგენილი კ2 = 2.5)

სართულის საანგარიშო ფართობი ნიშნულზე 10.10 (478.80) = 385.0 მ²
მათ შორის:
საცხოვრებელი – 247.2მ²
საანგარიშო სახაფხულო – 8.2/3=2.7მ²
ლიფტი, კიბის უჯრედი და სადარბაზო – 129.6მ²
კ2-ის საანგარიშო ფართობი ნიშნულზე 10.10 (478.80) – 247.2+129.6+2.7 = 379.5 მ²

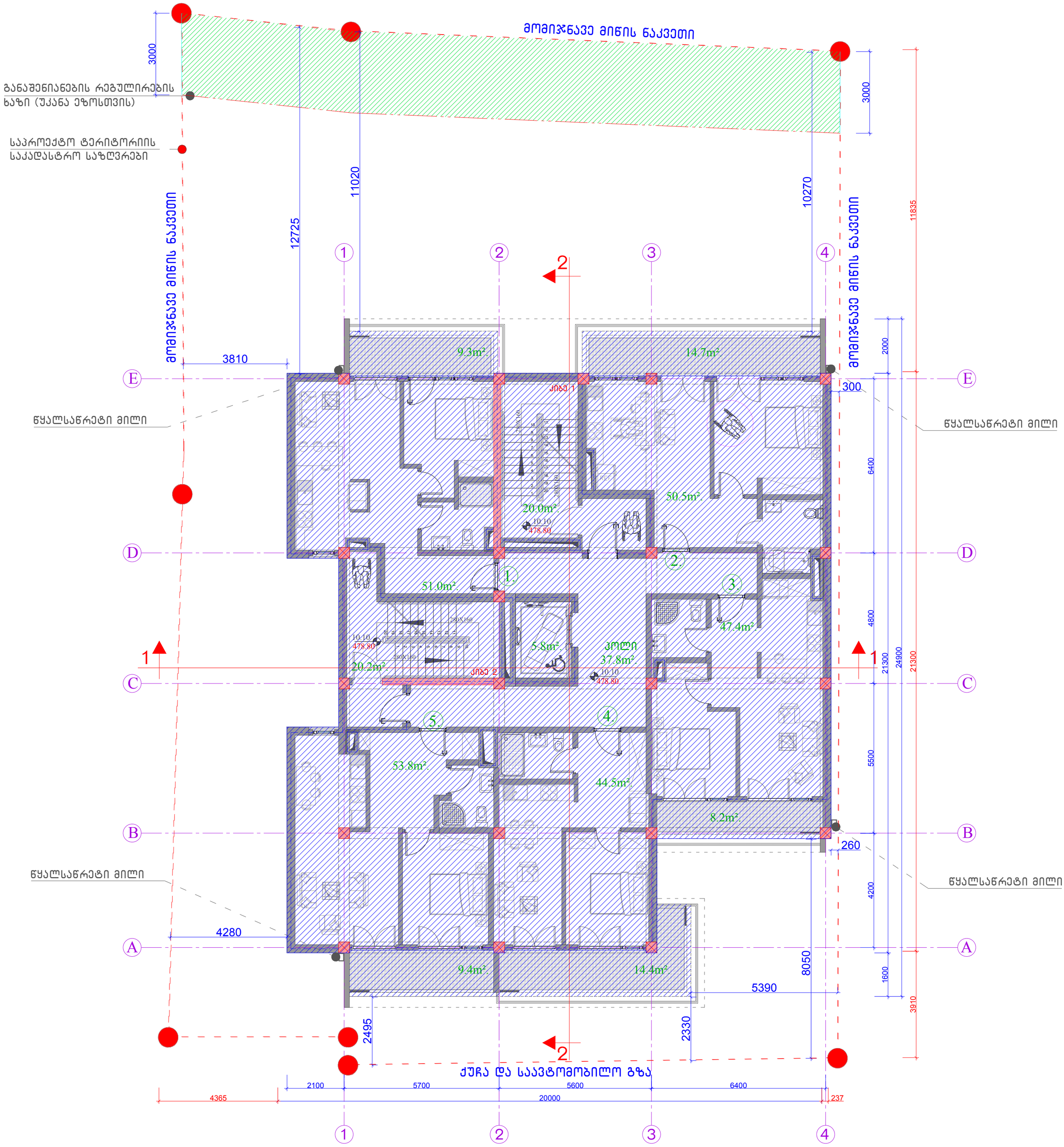

კ2-ის საანგარიშო კროკი ნიშნულზე 10.10		მიწის ნაკვეთის მისამართი	საპროექტო ობიექტის ფუნქციური დანიშნულება	შენიშვნა	საპროექტო ჯგუფი
		ქ.თბილისი, სოფელი ზურგოვანი, ასი ათასი მოწამის ქუჩა №24	მრავალბინიანი საცხოვრებელი სახლი		მთ. არქიტექტორი ლ. მასხარაშვილი
		მიწის ნაკვეთის ს.კ.	დამკვეთი		Levanmasxarashvili@yahoo.com T: +559 571 34 10 55
		N 01.10.06.002.033	მესაკუთრე: შპს "შოდე"(400208869)		არქიტექტორი თ. მანაგაძე
		სტადია	ქალაქგეგმარებითი პარამეტრები		Tamunamanagadze@ yahoo.com T: +559 59 90 34 91
					არქიტექტურული ნაწილი
ფორმატი	A2	პროექტის შეთანხმება	კ1 კ2 კ3		2022 ფურცელი
მასშტაბი	1:100		0.4 2.5 0.3		

კ2-ის მთლიანი საანგარიშო ფართობი = 2228.7მ² აქედან:
2228.7/909.0 =2.5 კ2 = 2.5 (დადგენილი კ2 = 2.5)

სართულის საანგარიშო ფართობი ნიშნულზე 13.30 (482.00) = 385.0 მ²
მათ შორის:
საცხოვრებელი - 247.2მ²
საანგარიშო სახაფხულო - 8.2/3=2.7მ²
ლიფტი, კიბის უჯრედი და სადარბაზო - 129.6მ²
კ2-ის საანგარიშო ფართობი ნიშნულზე 13.30 (482.00) - 247.2+129.6+2.7 = 379.5 მ²

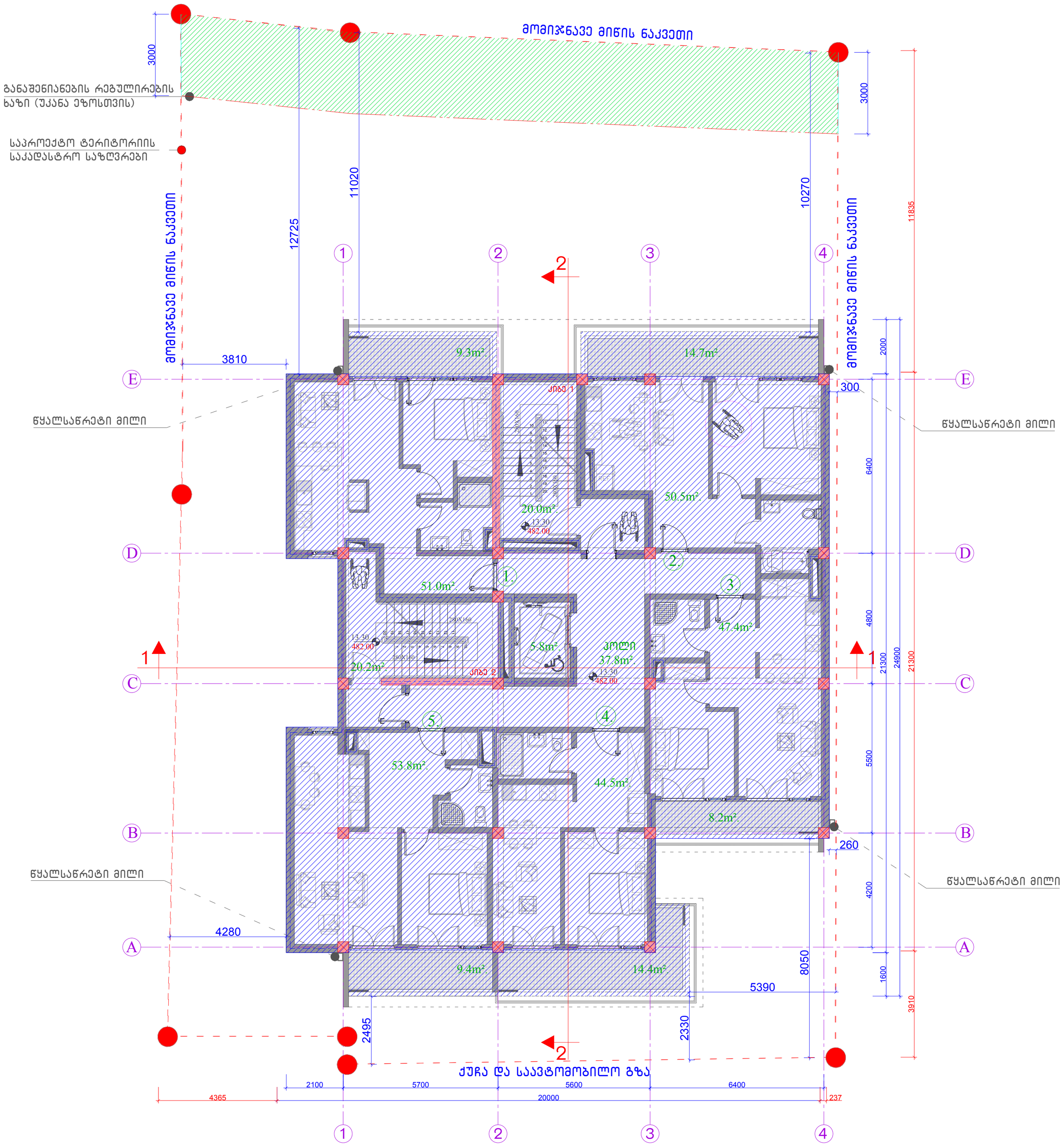

კ2-ის საანგარიშო კროკი ნიშნულზე 13.30		მიწის ნაკვეთის მისამართი	საპროექტო ობიექტის ფუნქციური დანიშნულება			შენიშვნა	საპროექტო ჯგუფი
		ქ.თბილისი, სოფელი ზურგოვანი, ასი ათასი მოწამის ქუჩა №24	მრავალბინიანი საცხოვრებელი სახლი				მთ. არქიტექტორი ლ. მასხარაშვილი
		მიწის ნაკვეთის ს.კ.	დამკვეთი				Levanmasxarashvili@yahoo.com T: +559 571 34 10 55
		N 01.10.06.002.033	მესაკუთრე: შპს "შოდე"(400208869)				არქიტექტორი თ. მანაგაძე
		სტადია	ქალაქგეგმარებითი პარამეტრები				Tamunamanagadze@ yahoo.com T: +559 59[illegible] 90 34 91
ფორმატი	A2	პროექტის შეთანხმება	კ1	კ2	კ3		არქიტექტურული ნაწილი
მასშტაბი	1:100		0.4	2.5	0.3		2022 ფურცელი

კ2-ის მთლიანი საანგარიშო ფართობი = 2228.7მ² აქედან:
2228.7/909.0 =2.5 კ2 = 2.5 (დადგენილი კ2 = 2.5)

სართულის საანგარიშო ფართობი ნიშნულზე 16.50 (485.20) = 385.0 მ²
მათ შორის:
საცხოვრებელი - 247.2მ²
საანგარიშო სახაფხულო - 8.2/3=2.7მ²
ლიფტი, კიბის უჯრედი და სადარბაზო - 129.6მ²
კ2-ის საანგარიშო ფართობი ნიშნულზე 16.50 (485.20) - 247.2+129.6+2.7 = 379.5 მ²

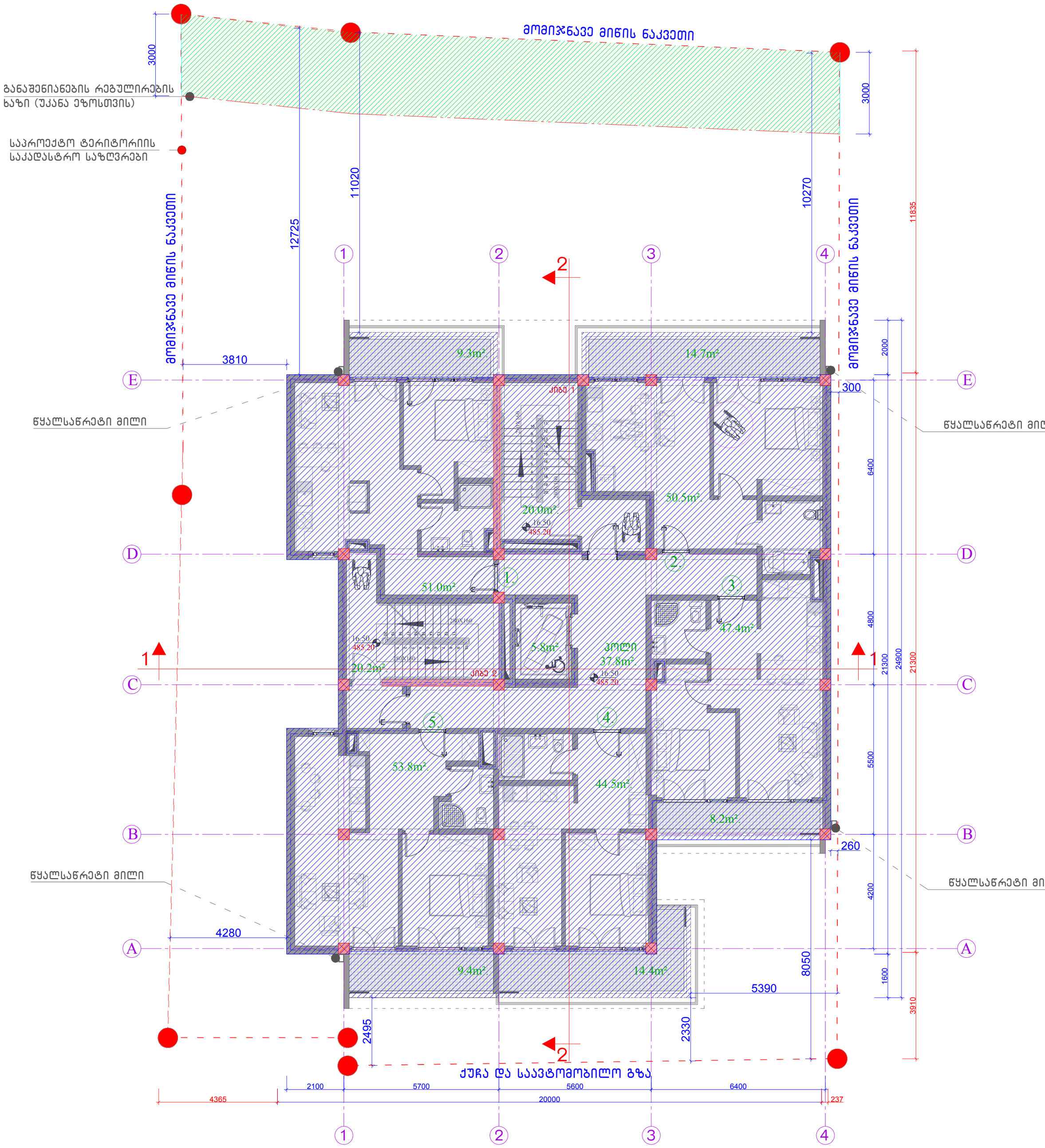

კ2-ის საანგარიშო კროკი ნიშნულზე 16.50		მიწის ნაკვეთის მისამართი	საპროექტო ობიექტის ფუნქციური დანიშნულება		შენიშვნა	საპროექტო ჯგუფი
		ქ.თბილისი, სოფელი ზურგოვანი, ასი ათასი მოწამის ქუჩა №24	მრავალბინიანი საცხოვრებელი სახლი			მთ. არქიტექტორი ლ. მასხარაშვილი
		მიწის ნაკვეთის ს.კ.	დამკვეთი			Levanmasxarashvili@yahoo.com T: +559 571 34 10 55
		N 01.10.06.002.033	მესაკუთრე: შპს "შოდე"(400208869)			არქიტექტორი თ. მანაგაძე
		სტადია	ქალაქგებმარებითი პარამეტრები			Tamunamanagadze@ yahoo.com T: +559 597 90 34 91
ფორმატი	A2	პროექტის შეთანხმება	კ1	კ2	კ3	არქიტექტურული ნაწილი
მასშტაბი	1:100		0.4	2.5	0.3	2022 ფურცელი

კ2-ის მთლიანი საანგარიშო ფართობი = 2228.7მ² აქედან:
2228.7/909.0 =2.5 კ2 = 2.5 (დადგენილი კ2 = 2.5)

კ2-ის საანგარიშო ფართობი ნიშნულზე 19.70 (488.40) = 42.5/2=21.3 მ²

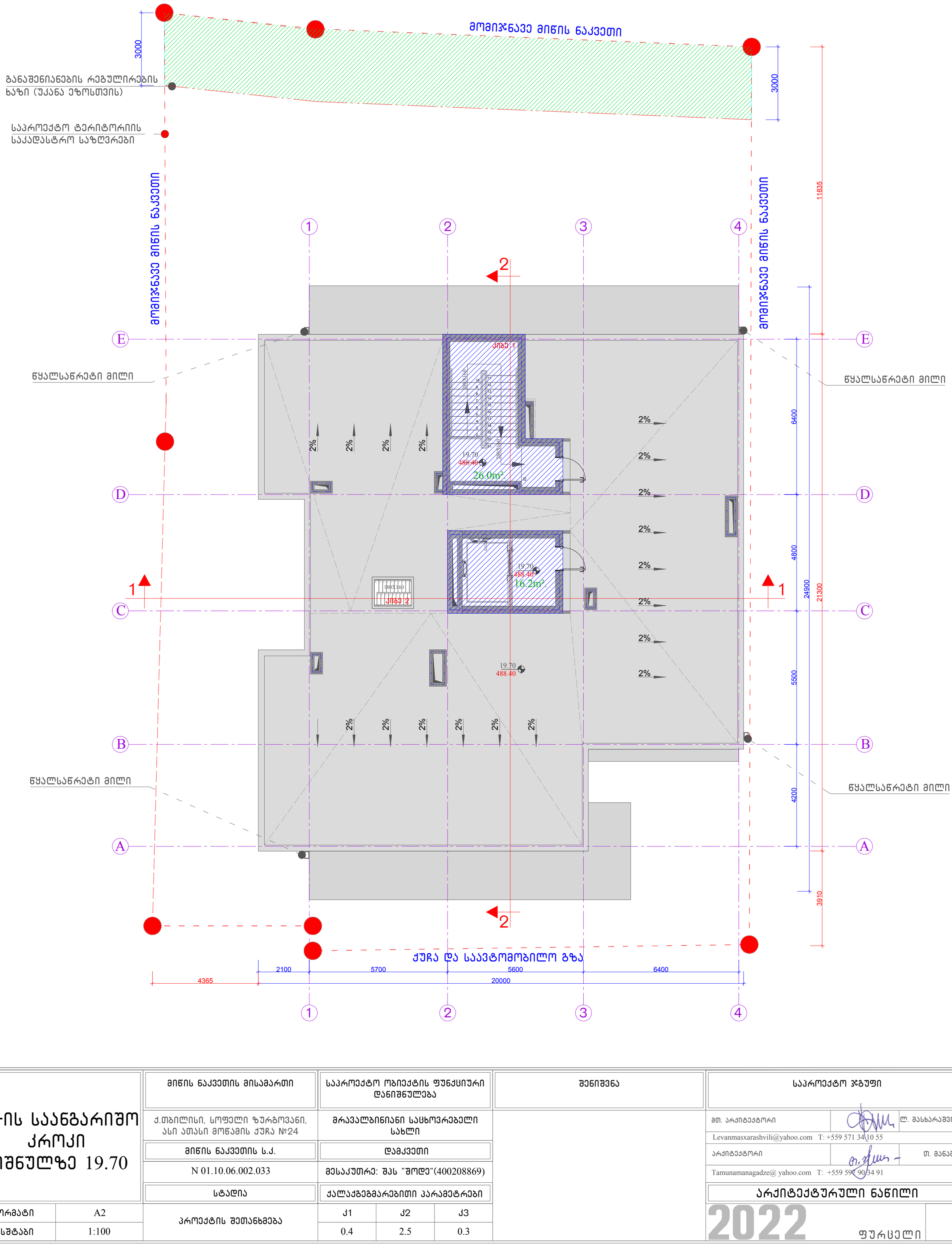

კ2-ის საანგარიშო კროკი ნიშნულზე 19.70		მიწის ნაკვეთის მისამართი	საპროექტო ობიექტის ფუნქციური დანიშნულება			შენიშვნა	საპროექტო ჯგუფი
		ქ.თბილისი, სოფელი ზურგოვანი, ასი ათასი მოწამის ქუჩა №24	მრავალბინიანი საცხოვრებელი სახლი				მთ. არქიტექტორი ლ. მასხარაშვილი
							Levanmasxarashvili@yahoo.com T: +559 571 34 10 55
		მიწის ნაკვეთის ს.კ.	დამკვეთი				არქიტექტორი თ. მანაბაძე
		N 01.10.06.002.033	მესაკუთრე: შპს "შოდე"(400208869)				Tamunamanagadze@ yahoo.com T: +559 597 90 34 91
		სტადია	ქალაქგეგმარებითი პარამეტრები				არქიტექტურული ნაწილი
ფორმატი	A2	პროექტის შეთანხმება	კ1	კ2	კ3		2022 ფურცელი
მასშტაბი	1:100		0.4	2.5	0.3		

კვ-ის საანგარიშო ფართობი = 410.8 მ²

410.8/909 = 0.5

კ1 = 0.5 (დადგენილი კ1 = 0.3)

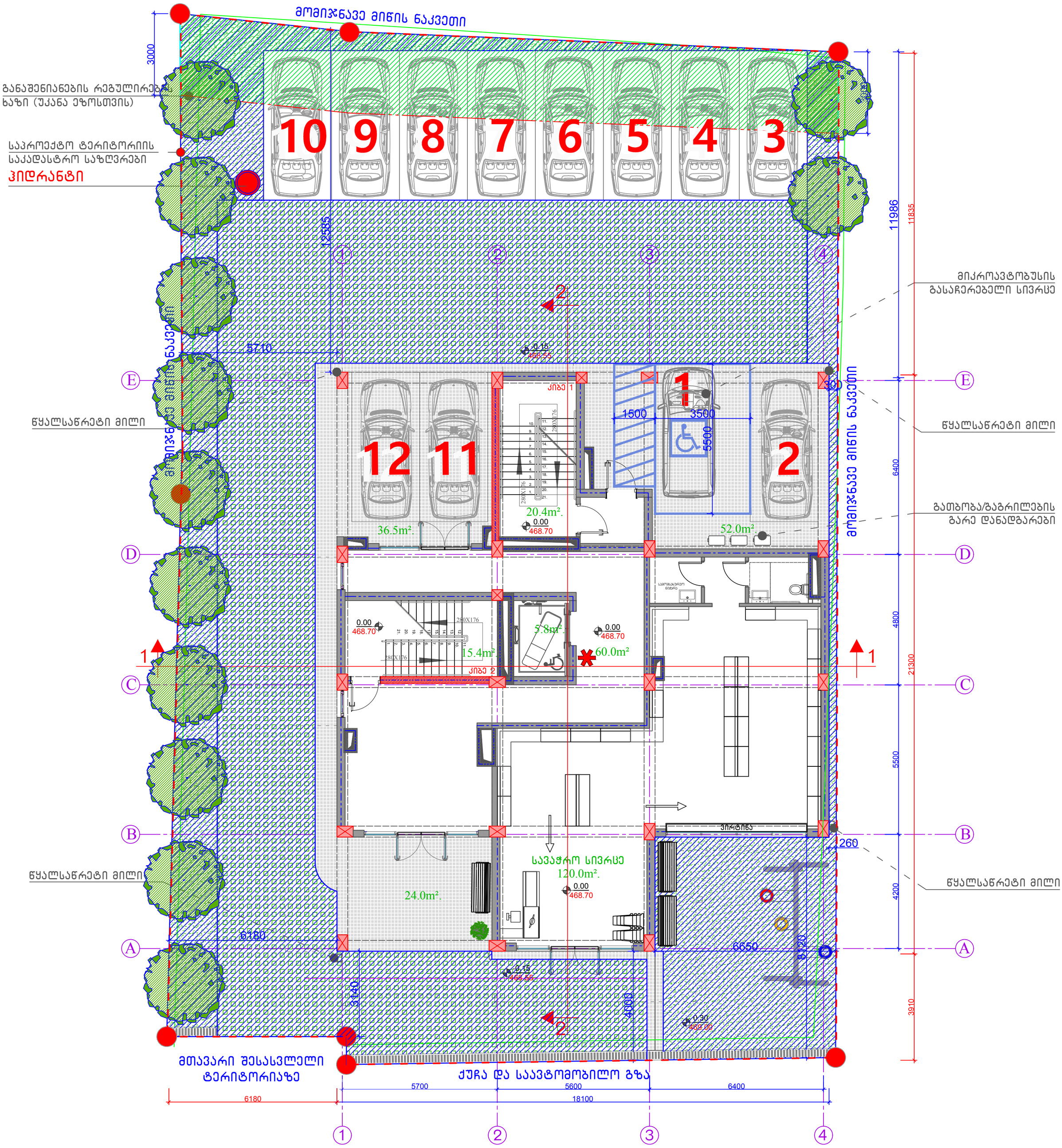

კვ-ის საანგარიშო კროკი		მიწის ნაკვეთის მისამართი	საპროექტო ობიექტის ფუნქციური დანიშნულება	შენიშვნა	საპროექტო ჯგუფი
		ქ.თბილისი, სოფელი ზურგოვანი, ასი ათასი მოწამის ქუჩა №24	მრავალბინიანი საცხოვრებელი სახლი		მთ. არქიტექტორი ლ. მასხარაშვილი
					Levanmasxarashvili@yahoo.com T: +559 571 34 10 55
		მიწის ნაკვეთის ს.კ.	დამკვეთი		არქიტექტორი თ. მანაბაძე
		N 01.10.06.002.033	მესაკუთრე: შპს "შოდე"(400208869)		Tamunamanagadze@ yahoo.com T: +559 597 90 34 91
		სტადია	ქალაქგებგმარებითი პარამეტრები		არქიტექტურული ნაწილი
ფორმატი	A2	პროექტის შეთანხმება	კ1 კ2 კ3		2022 ფურცელი
მასშტაბი	1:100		0.4 2.5 0.3		

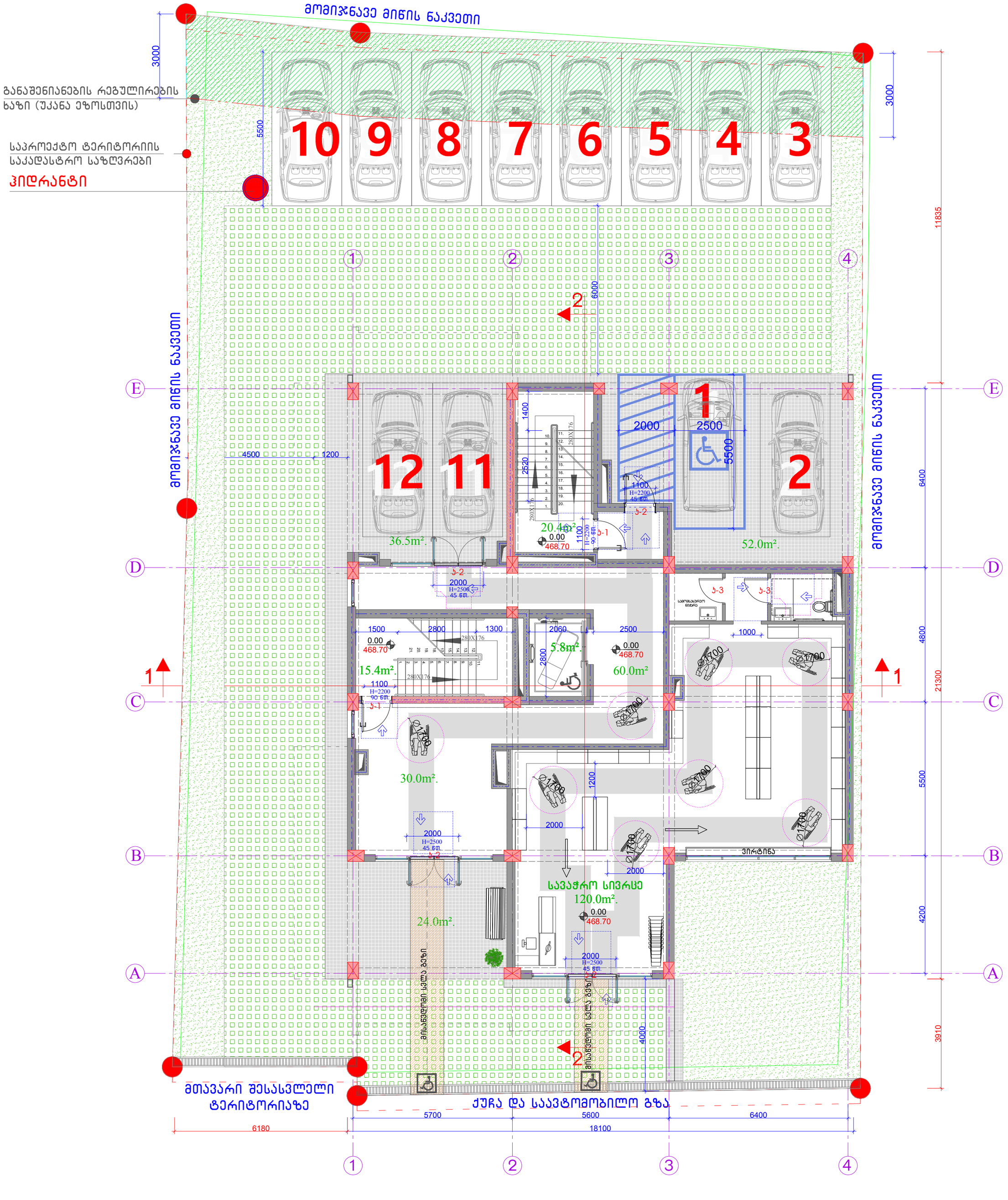
მომიჯნავე მიწის ნაკვეთი
განაშენიანების რეგულირების ხაზი (უკანა ეზოსთვის)
საპროექტო ტერიტორიის საკადასტრო საზღვრები
ჰიდრანტი
10 9 8 7 6 5 4 3
12 11
1 2
მომიჯნავე მიწის ნაკვეთი
მომიჯნავე მიწის ნაკვეთი
36.5m².
20.4m²
52.0m².
15.4m².
5.8m².
60.0m²
30.0m².
24.0m².
120.0m².
საპარკინგო ადგილი
საპარკინგო ადგილი
საპარკინგო ადგილი

მოპირკეთებული მიწის ნაკვეთი

განაშენიანების რეგულირების ხაზი (უკანა ეზოსთვის)

საპროექტო ტერიტორიის საკადასტრო საზღვრები

მოპირკეთებული მიწის ნაკვეთი

მოპირკეთებული მიწის ნაკვეთი

წყალსაწრეტი მილი

წყალსაწრეტი მილი

წყალსაწრეტი მილი

წყალსაწრეტი მილი

ქუჩა და საავტომობილო გზა

ბინა №1 +3.70	
"ბ" ტიპი	51.0მ²
ერთეული	9.3მ²

ბინა №2 +3.70	
"ა" ტიპი	50.5მ²
ერთეული	14.7მ²

ბინა №3 +3.70	
"ბ" ტიპი	47.4მ²
ერთეული	8.2მ²

ბინა №4 +3.70	
"ბ" ტიპი	44.5მ²
ერთეული	14.4მ²

ბინა №5 +3.70	
"ბ" ტიპი	53.8მ²
ერთეული	9.4მ²

9.3m². 14.7m². 51.0m². 20.0m². 50.5m². 47.4m². 106.0m². ᲐᲮᲚᲘ 37.8m². 20.2m². 5.8m². 53.8m². 44.5m². 8.2m². 9.4m². 14.4m².

მაქსიმალური სავალი მანძილი 13.4 მ.

საპროექტო შენობაში გამოყენებული თავისუფალი სივრცეები კართან მანევრირებისთვის:

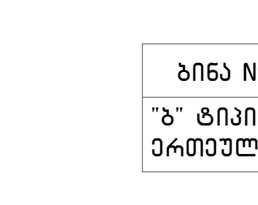

თავისუფალი სივრცე კართან მანევრირებისთვის – ანჯამიანი კარი წინიდან მისაწვდომი – გამოწვეული გალება

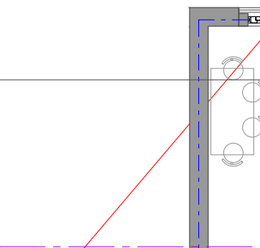

თავისუფალი სივრცე კართან მანევრირებისთვის – ანჯამიანი კარი ანჯამის მხრიდან მისაწვდომი – გამოწვეული გალება

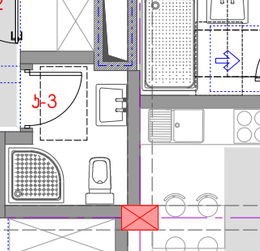

თავისუფალი სივრცე კართან მანევრირებისთვის – ანჯამიანი კარი საკეტის მხრიდან მისაწვდომი – მიწოლით გალება

120 მინ. თუ მოწყობილია მიმახურავი

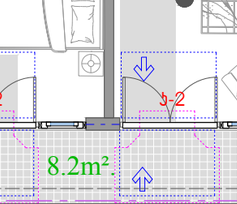

მოსატრიალებელი სივრცე

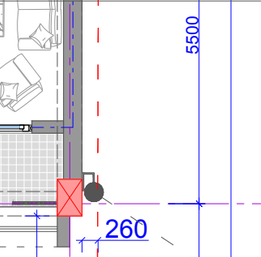

T ფორმის მოსატრიალებელი სივრცე ვარიანტი 1

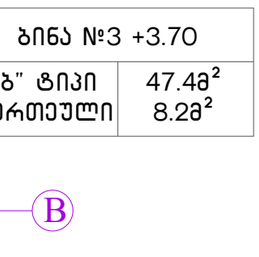

T ფორმის მოსატრიალებელი სივრცე ვარიანტი 2

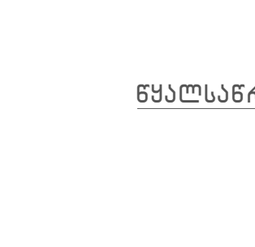

თავისუფალი სივრცე კართან მანევრირებისთვის – ანჯამიანი კარი წინიდან მისაწვდომი – მიწოლით გალება

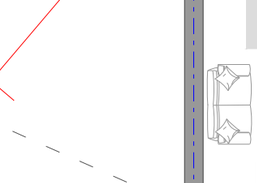

თავისუფალი სივრცე კართან მანევრირებისთვის – ანჯამიანი კარი საკეტის მხრიდან მისაწვდომი – გამოწვეული გალება



მისაწვდომი სვლაგეზი შეზღუდვის შემთხვევაში 900მმ. შენობის გარეთ 1200მმ.

შენიშვნა:

- იატაკის ზედაპირი უნდა იყოს მდგრადი, მყარი, არასასრიალო და უნდა შეესაბამებოდეს 302 ქვეთავს, იატაკის ზედაპირზე დონის ცვლილება უნდა შეესაბამებოდეს 303 ქვეთავს.
- ავტომატურად მოძრავი კარი უნდა შეესაბამებოდეს 404.3 ქვეთავის მოთხოვნებს.

II სართულის გეგმა ნიშნულზე 3.70 მისაწვდომობის სვლაგეზი

ფორმატი	A2
მასშტაბი	1:100

მიწის ნაკვეთის მისამართი	საპროექტო ობიექტის ფუნქციური დანიშნულება
ქ.თბილისი, სოფელი ზურგოვანი, ასი ათასი მოწვამის ქუჩა №24	მრავალბინიანი საცხოვრებელი სახლი
მიწის ნაკვეთის ს.კ.	დამკვეთი
N 01.10.06.002.033	მესაკუთრე: შპს "შოდე"(400208869)
სტადია	ქალაქგეგმარებითი პარამეტრები

პროექტის შეთანხმება	კ1	კ2	კ3
	0.4	2.5	0.3

პირობითი აღნიშვნები

- მიწის ნაკვეთის საკადასტრო საზღვრები
- 0.00 / 468.70 ნიშნულის აღმნიშვნელი ერთეული
- ჭრილის ხაზი
- ღერძის ხაზი

საპროექტო ჯგუფი

მთ. არქიტექტორი ლ. მასხარაშვილი
Levanmasxarashvili@yahoo.com T: +559 571 34 10 55

არქიტექტორი თ. მანაბაძე
Tamunamanagadze@ yahoo.com T: +559 597 90 34 91

არქიტექტურული ნაწილი

2022

ფურცელი

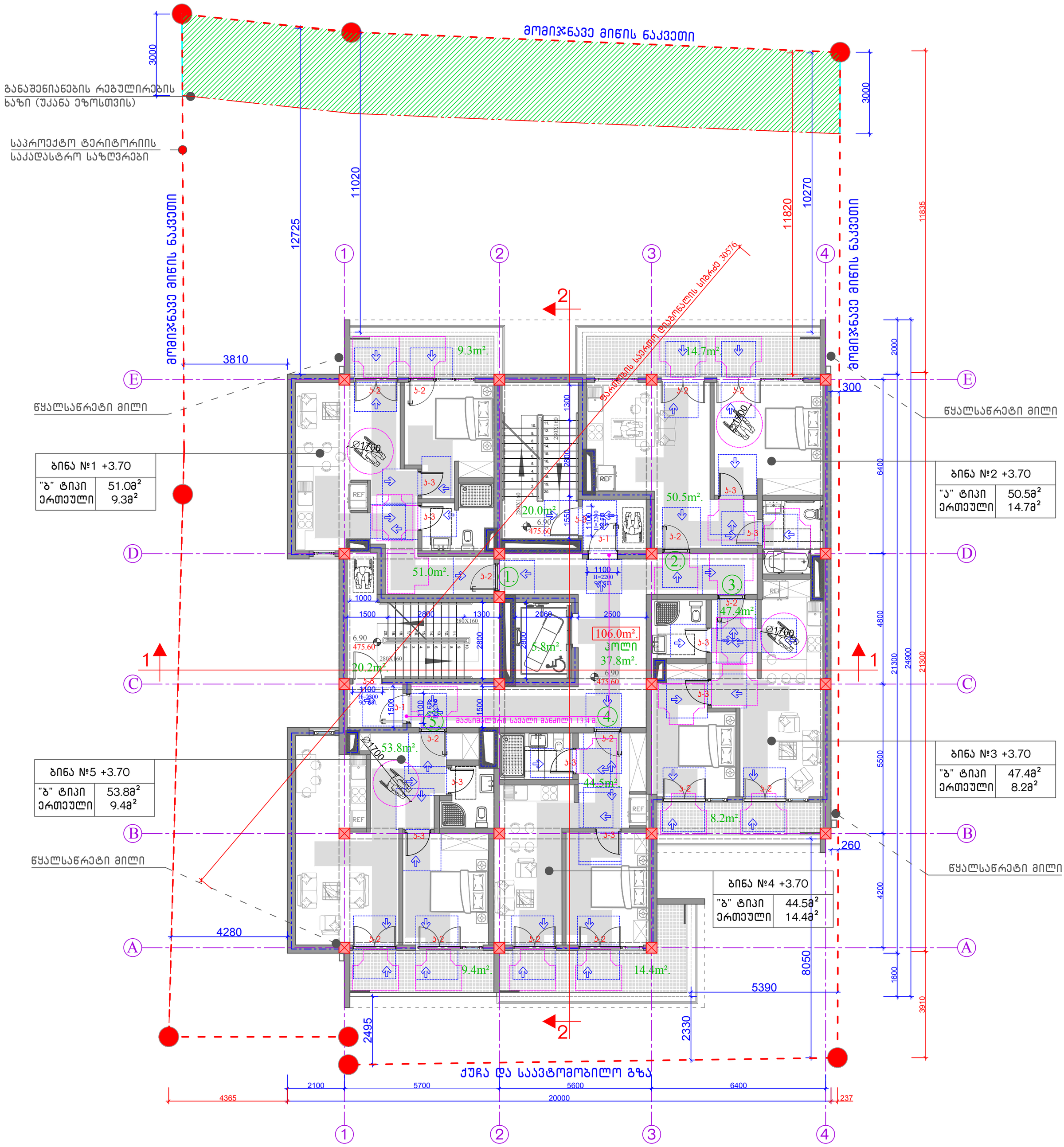

საპროექტო შენობაში გამოყენებული თავისუფალი სივრცეები კართან მანევრირებისთვის:

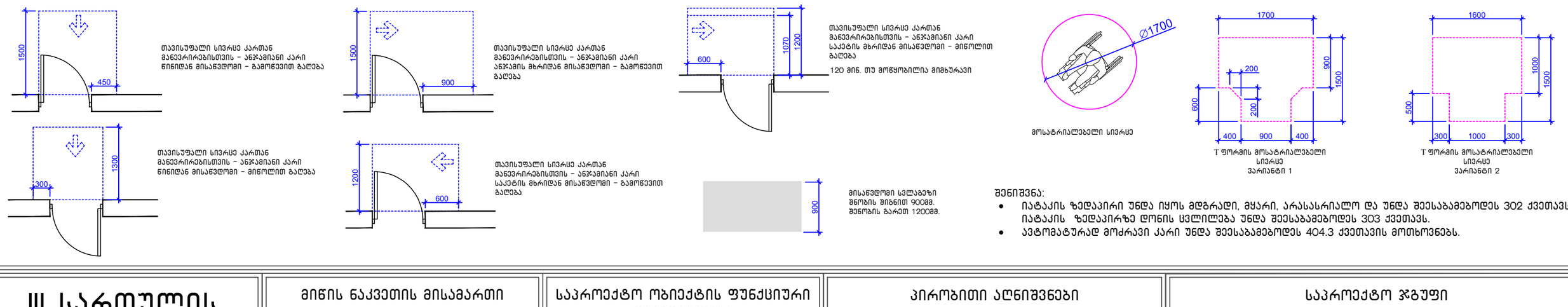

შენიშვნა:
- იატაკის ზედაპირი უნდა იყოს მდგრადი, მყარი, არასასრიალო და უნდა შეესაბამებოდეს 302 ქვეთავს, იატაკის ზედაპირზე დონის ცვლილება უნდა შეესაბამებოდეს 303 ქვეთავს.
- ავტომატურად მოძრავი კარი უნდა შეესაბამებოდეს 404.3 ქვეთავის მოთხოვნებს.

III სართულის გგეგმა ნიშნულზე 3.90 მისაწვდომობის სვლაგეზი

ფორმატი	A2
მასშტაბი	1:100

მიწის ნაკვეთის მისამართი	საპროექტო ობიექტის ფუნქციური დანიშნულება
ქ.თბილისი, სოფელი ზურგოვანი, ასი ათასი მოწამის ქუჩა №24	მრავალბინიანი საცხოვრებელი სახლი
მიწის ნაკვეთის ს.კ.	დამკვეთი
N 01.10.06.002.033	მესაკუთრე: შპს "შოდე"(400208869)
სტადია	ქალაქგებმარებითი პარამეტრები

პროექტის შეთანხმება	კ1	კ2	კ3
	0.4	2.5	0.3

პირობითი აღნიშვნები

- მიწის ნაკვეთის საკადასტრო საზღვრები
- 0.00 / 468.70 ნიშნულის აღმნიშვნელი ერთეული
- ჭრილის ხაზი
- ღერძის ხაზი

საპროექტო ჯგუფი		
მთ. არქიტექტორი		ლ. მასხარაშვილი
Levanmasxarashvili@yahoo.com T: +559 571 34 10 55		
არქიტექტორი		თ. მანაგაძე
Tamunamanagadze@ yahoo.com T: +559 597 90 34 91		

არქიტექტურული ნაწილი

2022 ფურცელი

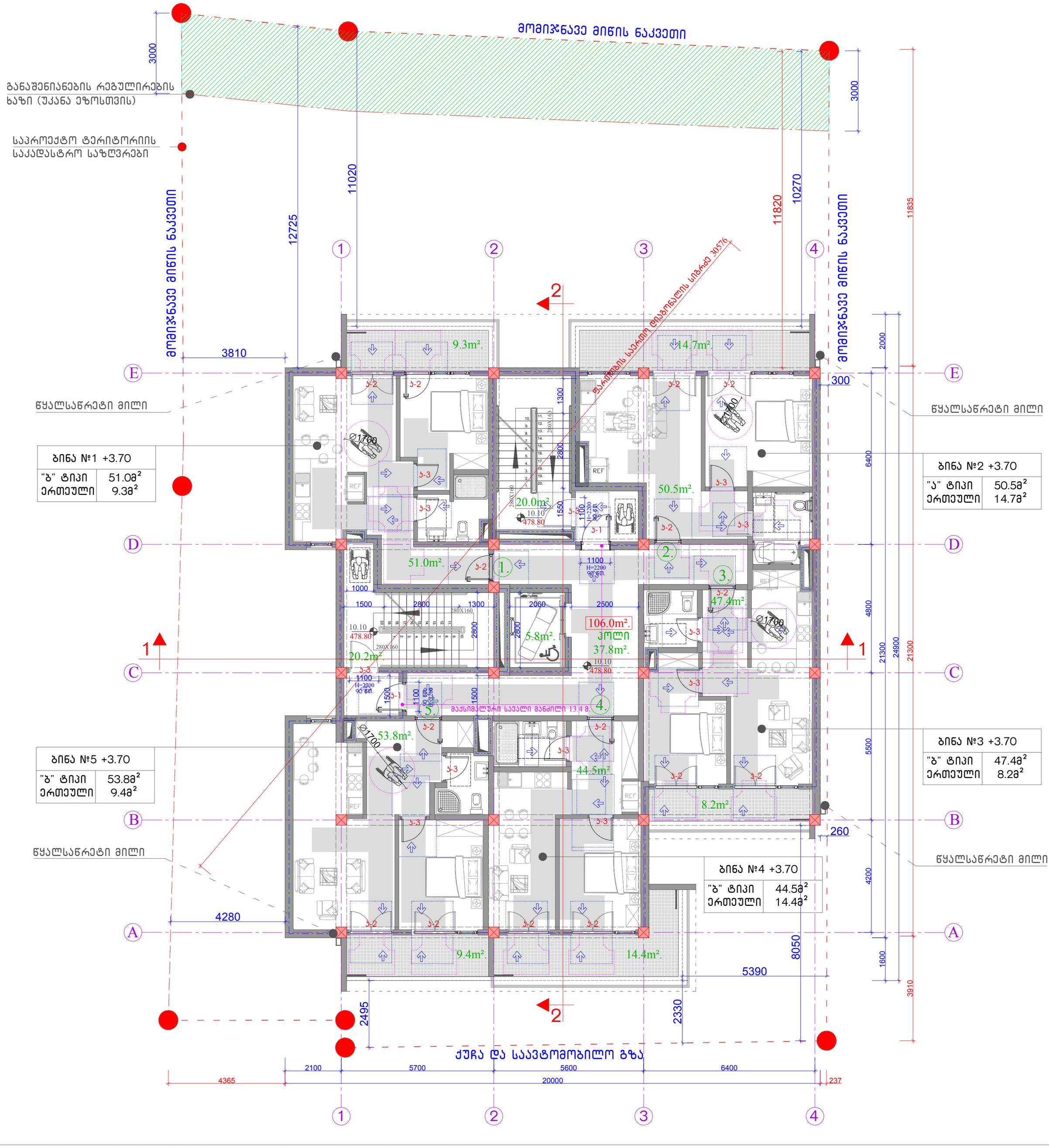

საპროექტო შენობაში გამოყენებული თავისუფალი სივრცეები კართან მანევრირებისთვის:

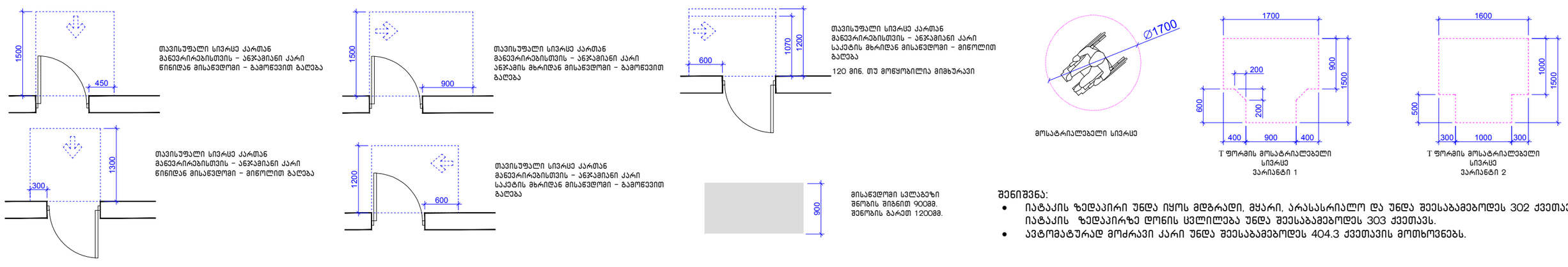

შენიშვნა:

- იატაკის ზედაპირი უნდა იყოს მდგრადი, მყარი, არასასრიალო და უნდა შეესაბამებოდეს 302 ქვეთავს, იატაკის ზედაპირზე დონის ცვლილება უნდა შეესაბამებოდეს 303 ქვეთავს.
- ავტომატურად მოძრავი კარი უნდა შეესაბამებოდეს 404.3 ქვეთავის მოთხოვნებს.

IV სართულის გგეგმა ნიშნულზე 10.10 მისაწვდომობის სვლაგეზი

ფორმატი	A2
მასშტაბი	1:100

მიწის ნაკვეთის მისამართი

ქ.თბილისი, სოფელი ზურგოვანი, ასი ათასი მოწვამის ქუჩა №24

მიწის ნაკვეთის ს.კ.

N 01.10.06.002.033

სტადია

საპროექტო ობიექტის ფუნქციური დანიშნულება

მრავალბინიანი საცხოვრებელი სახლი

დამკვეთი

მესაკუთრე: შპს "შოდე"(400208869)

ქალაქგეგმარებითი პარამეტრები

პროექტის შეთანხმება	კ1	კ2	კ3
	0.4	2.5	0.3

პირობითი აღნიშვნები

- მიწის ნაკვეთის საკადასტრო საზღვრები
- 0.00 / 468.70 ნიშნულის აღმნიშვნელი ერთეული
- ჭრილის ხაზი
- ღერძის ხაზი

საპროექტო ჯგუფი

მთ. არქიტექტორი ლ. მასხარაშვილი
Levanmasxarashvili@yahoo.com T: +559 571 34 10 55
არქიტექტორი თ. მანაბაძე
Tamunamanagadze@ yahoo.com T: +559 597 90 34 91

არქიტექტურული ნაწილი

2022

ფურცელი

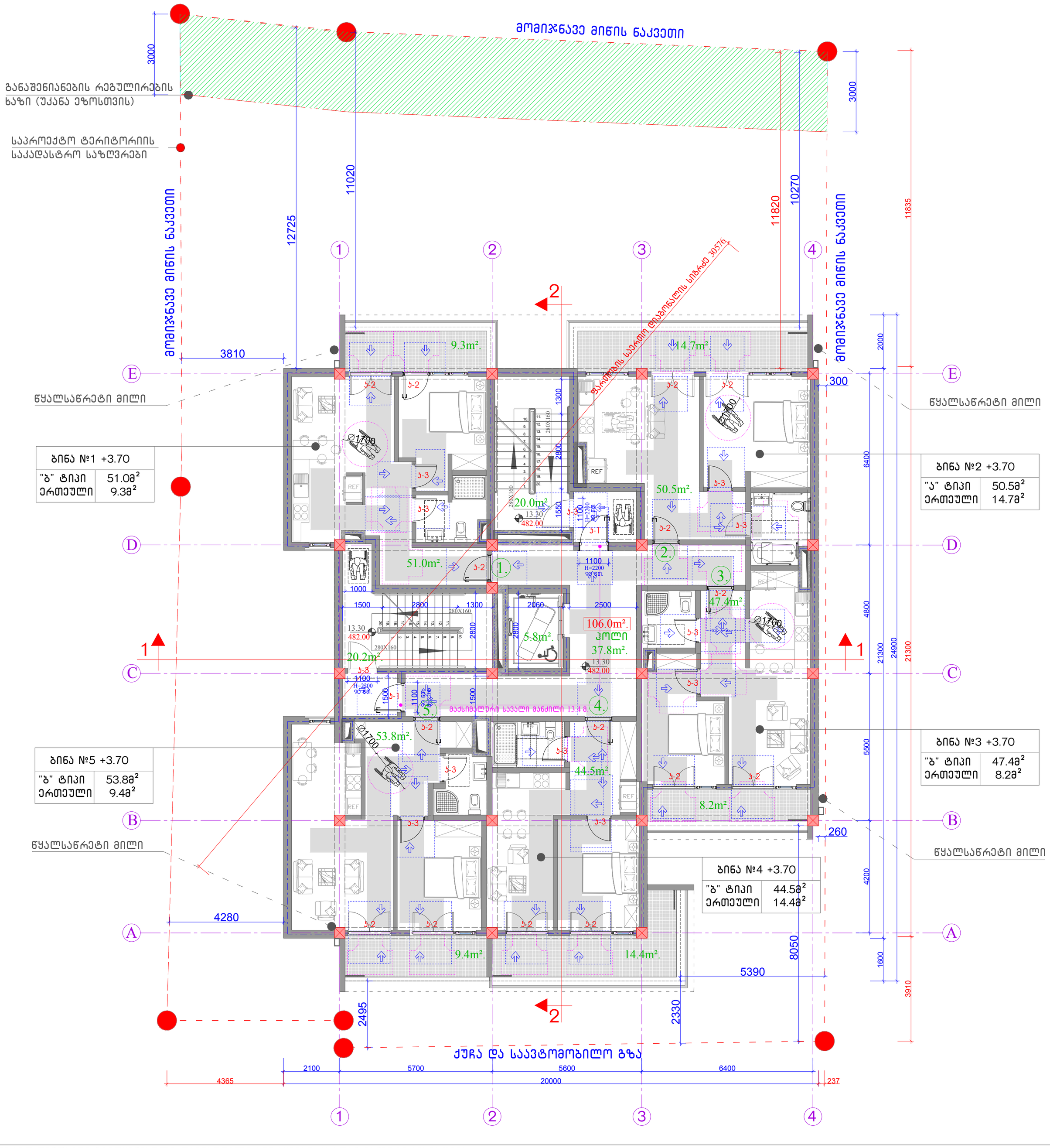

საპროექტო შენობაში გამოყენებული თავისუფალი სივრცეები კართან მანევრირებისთვის:

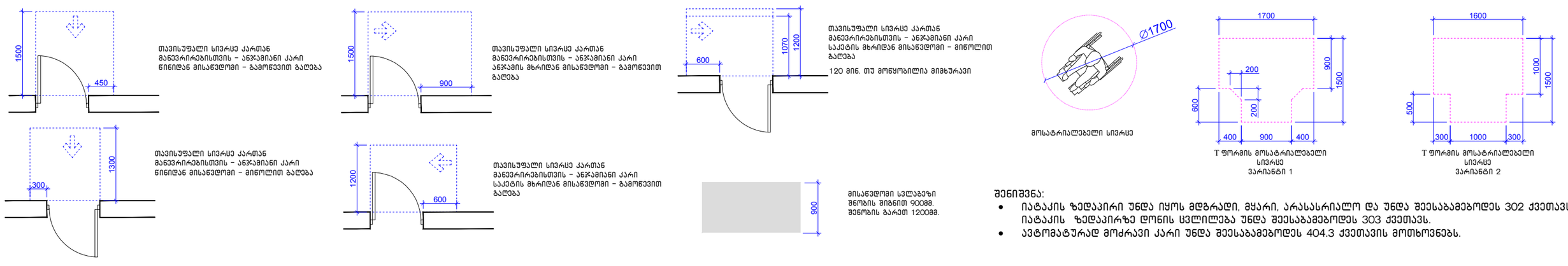

შენიშვნა:
- იატაკის ზედაპირი უნდა იყოს მდგრადი, მყარი, არასასრიალო და უნდა შეესაბამებოდეს 302 ქვეთავს, იატაკის ზედაპირზე დონის ცვლილება უნდა შეესაბამებოდეს 303 ქვეთავს.
- ავტომატურად მოძრავი კარი უნდა შეესაბამებოდეს 404.3 ქვეთავის მოთხოვნებს.

V სართულის გგეგმა ნიშნულზე 13.30 მისაწვდომობის სვლაგეზი

ფორმატი	A2
მასშტაბი	1:100

მიწის ნაკვეთის მისამართი	საპროექტო ობიექტის ფუნქციური დანიშნულება
ქ.თბილისი, სოფელი ზურგოვანი, ასი ათასი მოწვამის ქუჩა №24	მრავალბინიანი საცხოვრებელი სახლი
მიწის ნაკვეთის ს.კ.	დამკვეთი
N 01.10.06.002.033	მესაკუთრე: შპს "შოდე"(400208869)
სტადია	ქალაქგეგმარებითი პარამეტრები

პროექტის შეთანხმება	კ1	კ2	კ3
	0.4	2.5	0.3

პირობითი აღნიშვნები

- მიწის ნაკვეთის საკადასტრო საზღვრები
- 0.00 / 468.70 ნიშნულის ამღნიშვნელი ერთეული
- ჭრილის ხაზი
- ღერძის ხაზი

საპროექტო ჯგუფი

მთ. არქიტექტორი ლ. მასხარაშვილი
Levanmasxarashvili@yahoo.com T: +559 571 34 10 55

არქიტექტორი თ. მანაბაძე
Tamunamanagadze@ yahoo.com T: +559 597 90 34 91

არქიტექტურული ნაწილი

2022

ფურცელი

მოგივჯნავე მიწის ნაკვეთი

3000

განაშენიანების რეგულირების ხაზი (უკანა ეზოსთვის)

საპროექტო ტერიტორიის საკადასტრო საზღვრები

მოგივჯნავე მიწის ნაკვეთი

11020

12725

11820

10270

3000

მოგივჯნავე მიწის ნაკვეთი

11835

3810

300

წყალსაწრეტი მილი

წყალსაწრეტი მილი

ბინა №1 +3.70	
"ბ" ტიპი	51.0მ²
ერთეული	9.3მ²

ბინა №2 +3.70	
"ა" ტიპი	50.5მ²
ერთეული	14.7მ²

ბინა №5 +3.70	
"ბ" ტიპი	53.8მ²
ერთეული	9.4მ²

ბინა №3 +3.70	
"ბ" ტიპი	47.4მ²
ერთეული	8.2მ²

ბინა №4 +3.70	
"ბ" ტიპი	44.5მ²
ერთეული	14.4მ²

9.3m². 14.7m². 51.0m². 20.0m². 50.5m². 47.4m². 106.0m². კოლი 37.8m². 20.2m². 5.8m². 53.8m². 44.5m². 8.2m². 9.4m². 14.4m².

16.50 485.20

მაქსიმალური სავალი მანძილი 13.4 მ.

ფასადის სატოტე დიაგონალის სიგრძე 30576

ქუჩა და საავტომობილო გზა

4280 2495 2330 8050 5390 1600 3910 4200 2000 6400 4800 21300 24900 21300 5500 260

2100 5700 5600 6400 4365 20000 237

1 2 3 4 A B C D E

საპროექტო შენობაში გამოყენებული თავისუფალი სივრცეები კართან მანევრირებისთვის:

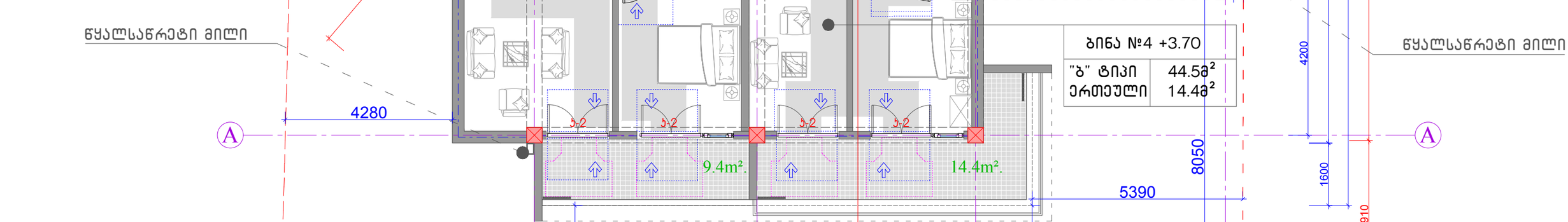

შენიშვნა:

- იატაკის ზედაპირი უნდა იყოს მდგრადი, მყარი, არასასრიალო და უნდა შეესაბამებოდეს 302 ქვეთავს, იატაკის ზედაპირზე დონის ცვლილება უნდა შეესაბამებოდეს 303 ქვეთავს.
- ავტომატურად მოძრავი კარი უნდა შეესაბამებოდეს 404.3 ქვეთავის მოთხოვნებს.

VI სართულის გგეგმა ნიშნულზე 16.50 მისაწვდომობის სვლაგეზი

ფორმატი	A2
მასშტაბი	1:100

მიწის ნაკვეთის მისამართი: ქ.თბილისი, სოფელი ზურგოვანი, ასი ათასი მოწამის ქუჩა №24

მიწის ნაკვეთის ს.კ.: N 01.10.06.002.033

სტადია: პროექტის შეთანხმება

საპროექტო ობიექტის ფუნქციური დანიშნულება: მრავალბინიანი საცხოვრებელი სახლი

დამკვეთი: მესაკუთრე: შპს "შოდე"(400208869)

ქალაქგეგმარებითი პარამეტრები

კ1	კ2	კ3
0.4	2.5	0.3

პირობითი აღნიშვნები

- მიწის ნაკვეთის საკადასტრო საზღვრები
- 0.00 / 468.70 ნიშნულის აღმნიშვნელი ერთეული
- ჭრილის ხაზი
- ღერძის ხაზი

საპროექტო ჯგუფი

მთ. არქიტექტორი: ლ. მასხარაშვილი
Levanmasxarashvili@yahoo.com T: +559 571 34 10 55

არქიტექტორი: თ. მანაბაძე
Tamunamanagadze@ yahoo.com T: +559 597 90 34 91

არქიტექტურული ნაწილი

2022

ფურცელი

მისაწვდომი "ა" ტიპის ბინა ნიშნულზე +3.70
ბინა №2

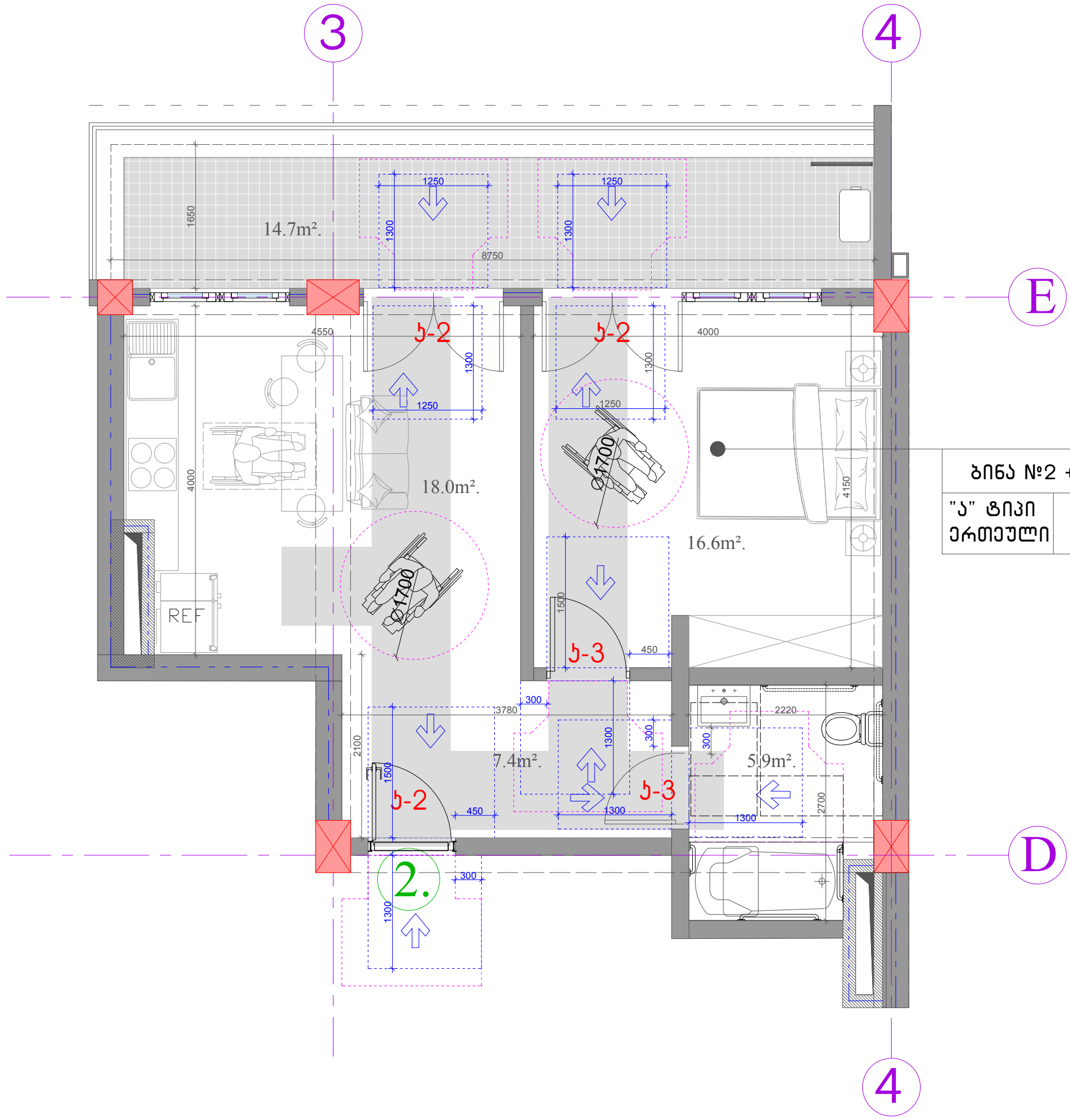

ბინა №2 +3.70	
"ა" ტიპი	50.5მ²
ერთეული	14.7მ²

შენიშვნა:

- იატაკის ზედაპირი უნდა იყოს მდგრადი, მყარი, არასასრიალო და უნდა შეესაბამებოდეს 302 ქვეთავს, იატაკის ზედაპირზე დონის ცვლილება უნდა შეესაბამებოდეს 303 ქვეთავს.
- ავტომატურად მოძრავი კარი უნდა შეესაბამებოდეს 404.3 ქვეთავის მოთხოვნებს.

მისაწვდომი "ა" ტიპის ბინა ნიშნულზე +3.70		მიწის ნაკვეთის მისამართი	საპროექტო ობიექტის ფუნქციური დანიშნულება	პირობითი აღნიშვნები	საპროექტო ჯგუფი
		ქ.თბილისი, სოფელი ზურგოვანი, ასი ათასი მოწამის ქუჩა №24	მრავალბინიანი საცხოვრებელი სახლი	მიწის ნაკვეთის საკადასტრო საზღვრები	მთ. არქიტექტორი ლ. მასხარაშვილი
					Levanmasxarashvili@yahoo.com T: +559 571 34 10 55
		მიწის ნაკვეთის ს.კ.	დამკვეთი	0.00 / 468.70 ნიშნულის ამღნიშვნელი ერთეული	არქიტექტორი თ. მანაგაძე
		N 01.10.06.002.033	მესაკუთრე: შპს "შოდე"(400208869)		Tamunamanagadze@ yahoo.com T: +559 597 90 34 91
		სტადია	ქალაქგეგმარებითი პარამეტრები	ჭრილის ხაზი	არქიტექტურული ნაწილი
ფორმატი	A3	პროექტის შეთანხმება	კ1 / კ2 / კ3	ღერძის ხაზი	2022 ფურცელი
მასშტაბი	1:50		0.4 / 2.5 / 0.3		

მისაწვდომი ტუალეტი "ა" ტიპის ერთეულში ნიშნულზე +3.70
ბინა №2

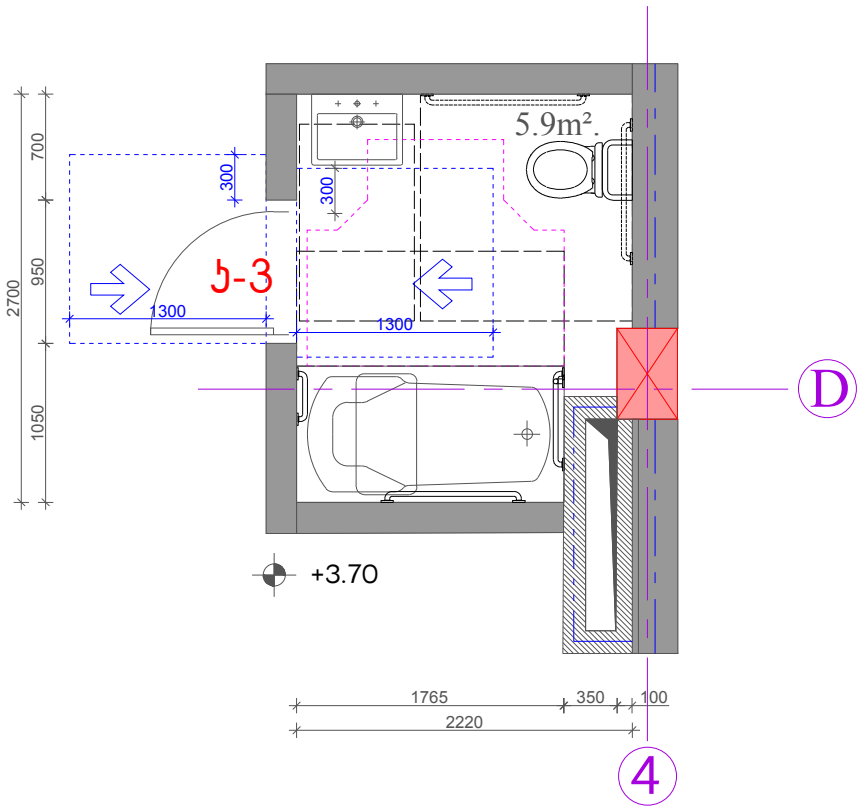

T ფორმის მოსატრიალებელი სივრცე
ვარიანტი 1

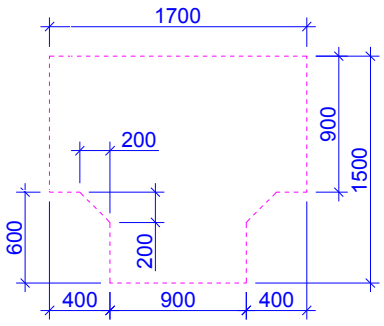

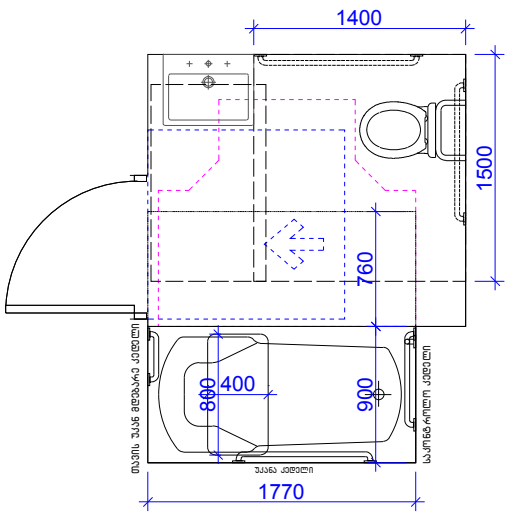

უნიტაზის და ხელმოსაჭიდი ძელების (საჭიროების შემთხვევაში) მდებარეობა

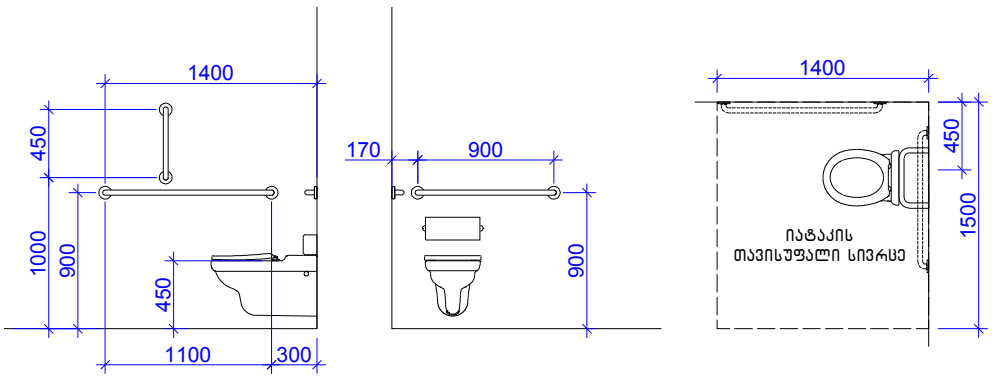

დასაჯდომის მძლე აბაზანა
ხელმოსაჭიდი ძელებით

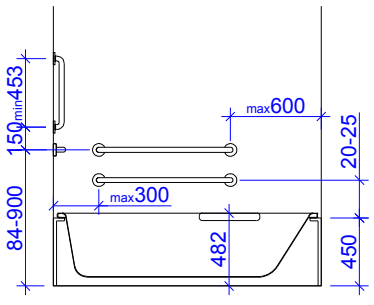

თავისუფალი სივრცე კართან მანევრირებისთვის
ანჯამიანი კარი
წინიდან მისაწვდომი – მიწოლით გაღება
404.2.3.2 (ბ)

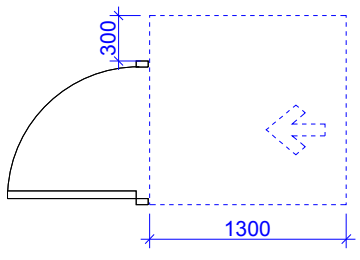

ხელსაბანის მდებარეობა

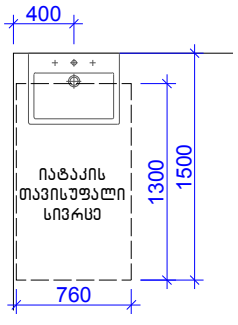

თავისუფალი სივრცე ფეხის ფალანგისთვის

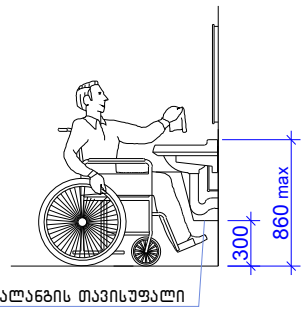

"ა" ტიპის ერთეულებში ხელმოსაჭიდი ძელები დამაგრდეს საჭიროების შემთხვევაში.

მისაწვდომი "ა" ტიპის ბინა ნიშნულზე +3.70		მიწის ნაკვეთის მისამართი	საპროექტო ობიექტის ფუნქციური დანიშნულება		პირობითი აღნიშვნები	საპროექტო ჯგუფი
		ქ.თბილისი, სოფელი ზურგოვანი, ასი ათასი მოწვამის ქუჩა №24	მრავალბინიანი საცხოვრებელი სახლი		0.00 / 468.70 ნიშნულის აღნიშვნელი ერთეული	მთ. არქიტექტორი ლ. მასხარაშვილი
		მიწის ნაკვეთის ს.კ.	დამკვეთი			Levanmasxarashvili@yahoo.com T: +559 571 34 10 55
		N 01.10.06.002.033	მესაკუთრე: შპს "შოდე"(400208869)		ჭრილის ხაზი	არქიტექტორი თ. მანაგაძე
		სტადია	ქალაქგეგმარებითი პარამეტრები		ღერძის ხაზი	Tamunamanagadze@ yahoo.com T: +559 597 90 34 91
ფორმატი	A3	პროექტის შეთანხმება	კ1	კ2	კ3	არქიტექტურული ნაწილი
მასშტაბი	1:50		0.4	2.5	0.3	2022 ფურცელი

მისაწვდომი "ა" ტიპის ბინა ნიშნულზე +6.90
ბინა №2

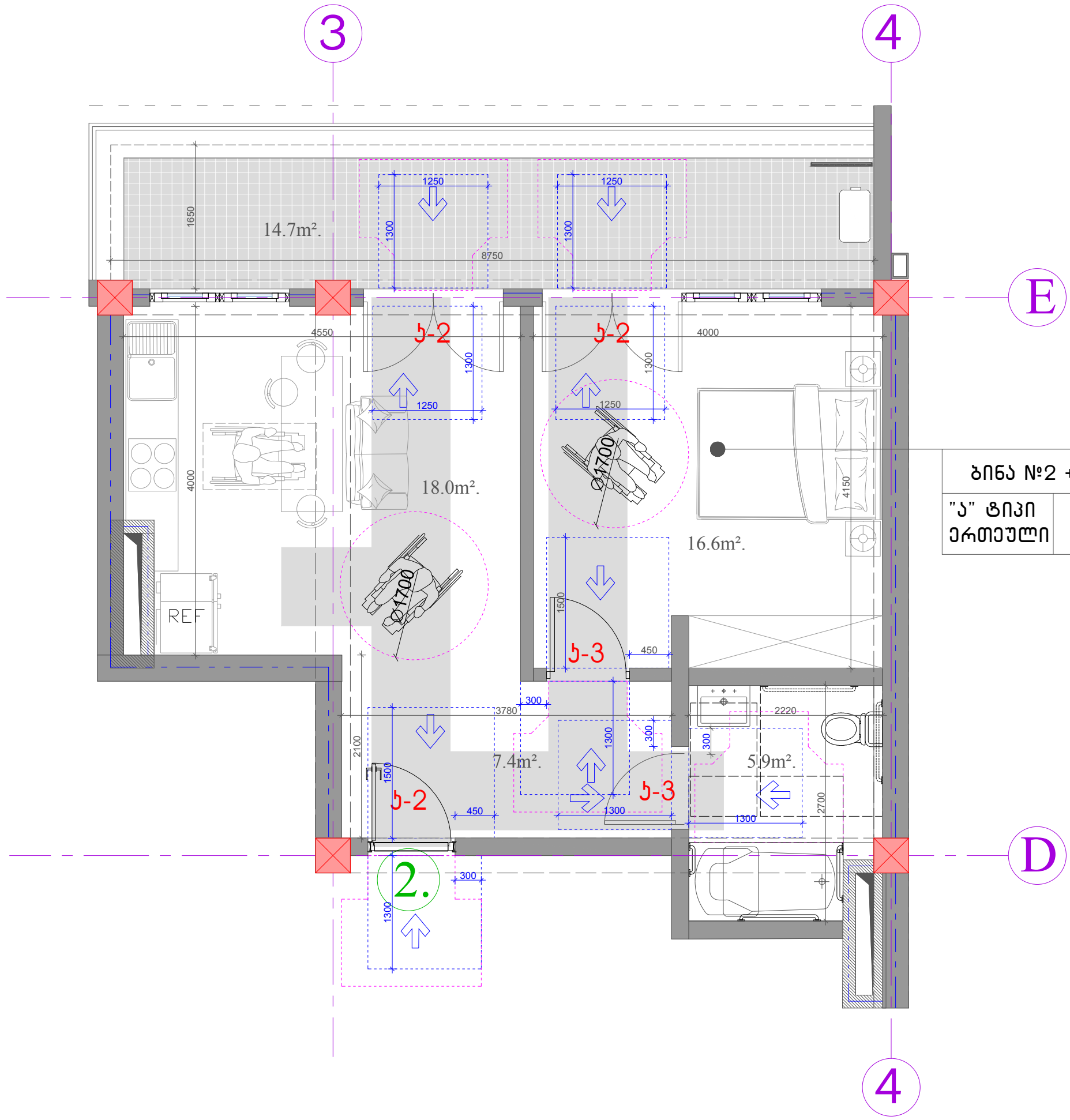

ბინა №2 +6.90	
"ა" ტიპი	50.5მ²
ერთეული	14.7მ²

შენიშვნა:

- იატაკის ზედაპირი უნდა იყოს მდგრადი, მყარი, არასასრიალო და უნდა შეესაბამებოდეს 302 ქვეთავს, იატაკის ზედაპირზე დონის ცვლილება უნდა შეესაბამებოდეს 303 ქვეთავს.
- ავტომატურად მოძრავი კარი უნდა შეესაბამებოდეს 404.3 ქვეთავის მოთხოვნებს.

მისაწვდომი "ა" ტიპის ბინა ნიშნულზე +6.90		მიწის ნაკვეთის მისამართი	საპროექტო ობიექტის ფუნქციური დანიშნულება	პირობითი აღნიშვნები	საპროექტო ჯგუფი
		ქ.თბილისი, სოფელი ზურგოვანი, ასი ათასი მოწამის ქუჩა №24	მრავალბინიანი საცხოვრებელი სახლი	მიწის ნაკვეთის საკადასტრო საზღვრები	მთ. არქიტექტორი ლ. მასხარაშვილი
					Levanmasxarashvili@yahoo.com T: +559 571 34 10 55
		მიწის ნაკვეთის ს.კ.	დამკვეთი	0.00 / 468.70 ნიშნულის ამღნიშვნელი ერთეული	არქიტექტორი თ. მანაგაძე
		N 01.10.06.002.033	მესაკუთრე: შპს "შოდე"(400208869)		Tamunamanagadze@ yahoo.com T: +559 597 90 34 91
		სტადია	ქალაქგეგმარებითი პარამეტრები	ჭრილის ხაზი	არქიტექტურული ნაწილი
ფორმატი	A3	პროექტის შეთანხმება	კ1 კ2 კ3	ღერძის ხაზი	2022 ფურცელი
მასშტაბი	1:50		0.4 2.5 0.3		

მისაწვდომი ტუალეტი "ა" ტიპის ერთეულში ნიშნულზე +6.90
ბინა №2

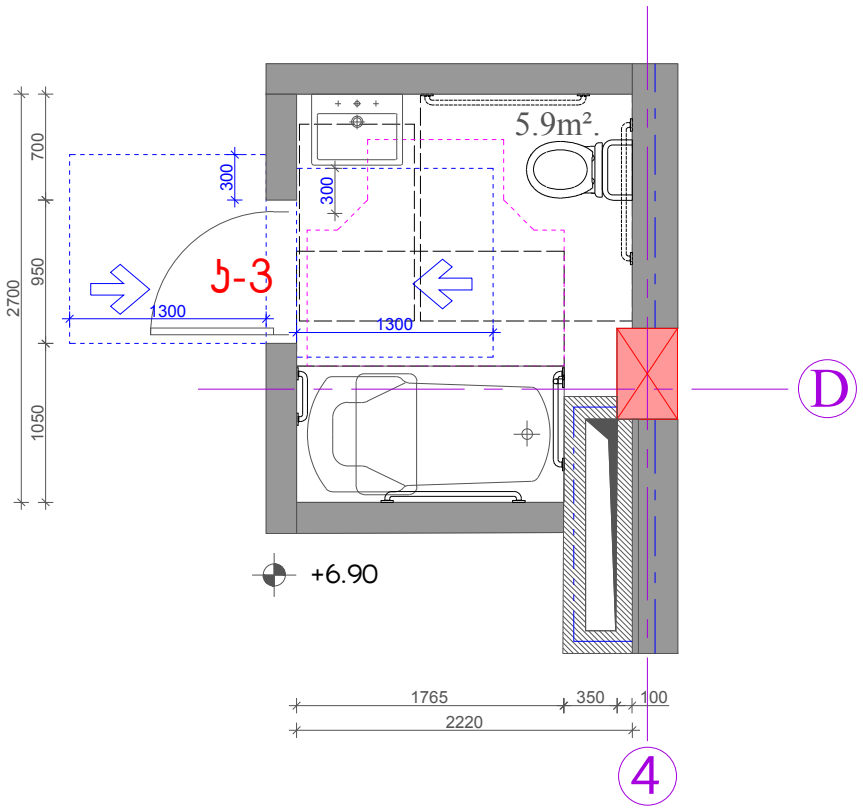

T ფორმის მოსატრიალებელი სივრცე
ვარიანტი 1

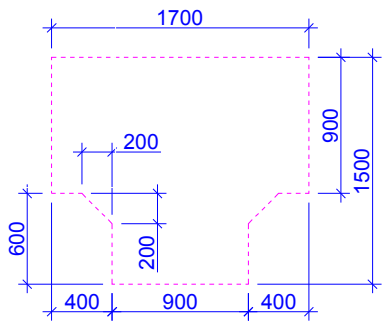

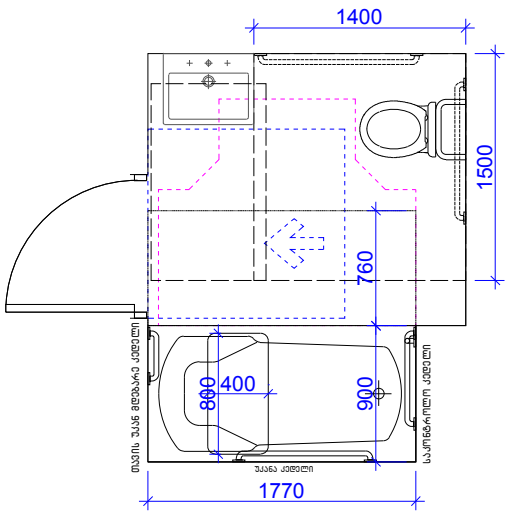

უნიტაზის და ხელმოსაჭიდი ძელების (საჭიროების შემთხვევაში) მდებარეობა

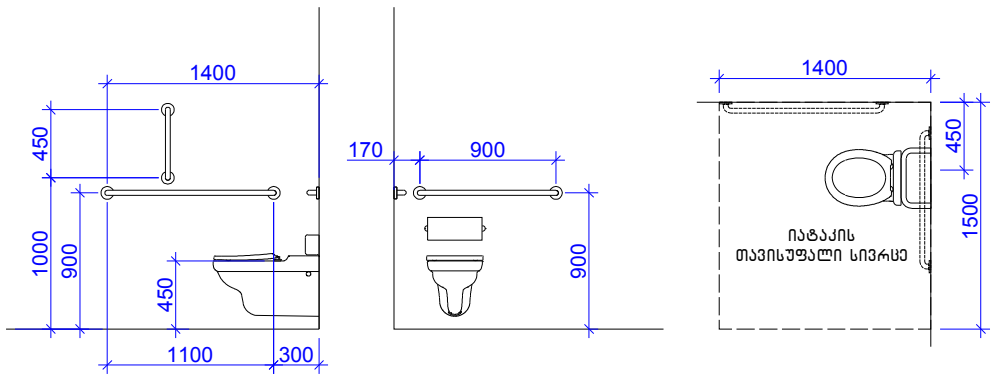

დასაჯდომის მქონე აბაზანა
ხელმოსაჭიდი ძელებით

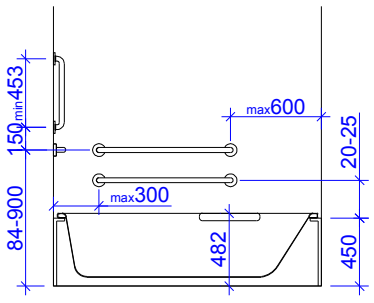

თავისუფალი სივრცე კართან მანევრირებისთვის
ანჯამიანი კარი
წინიდან მისაწვდომი – მიწოლით გაღება
404.2.3.2 (ბ)

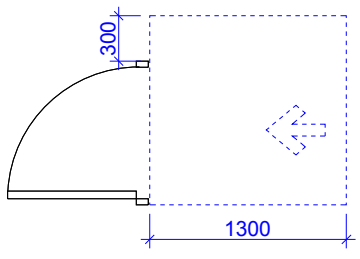

ხელსაბანის მდებარეობა

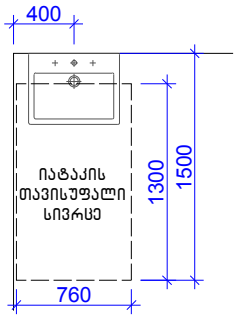

თავისუფალი სივრცე ფეხის ფალანგისთვის

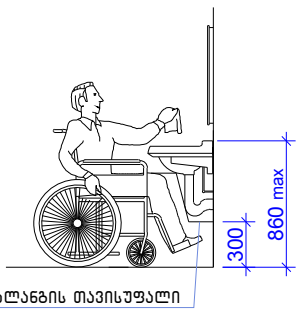

ფეხის ფალანგის თავისუფალი
სივრცე

"ა" ტიპის ერთეულებში ხელმოსაჭიდი ძელები დამაგრდეს საჭიროების შემთხვევაში.

მისაწვდომი "ა" ტიპის ბინა ნიშნულზე +6.90		მიწის ნაკვეთის მისამართი	საპროექტო ობიექტის ფუნქციური დანიშნულება		პირობითი აღნიშვნები	საპროექტო ჯგუფი
		ქ.თბილისი, სოფელი ზურგოვანი, ასი ათასი მოწამის ქუჩა №24	მრავალბინიანი სასხოვრებელი სახლი		0.00 / 468.70 ნიშნულის ამღნიშვნელი ერთეული	მთ. არქიტექტორი ლ. მასხარაშვილი
		მიწის ნაკვეთის ს.კ.	დამკვეთი			Levanmasxarashvili@yahoo.com T: +559 571 34 10 55
		N 01.10.06.002.033	მესაკუთრე: შპს "შოდე"(400208869)		ჭრილის ხაზი	არქიტექტორი თ. მანაგაძე
		სტადია	ქალაქგეგმარებითი პარამეტრები		ღერძის ხაზი	Tamunamanagadze@ yahoo.com T: +559 597 90 34 91
ფორმატი	A3	პროექტის შეთანხმება	კ1	კ2	კ3	არქიტექტურული ნაწილი
მასშტაბი	1:50		0.4	2.5	0.3	2022 ფურცელი

მისაწვდომი "ა" ტიპის ბინა ნიშნულზე +10.10
ბინა №2

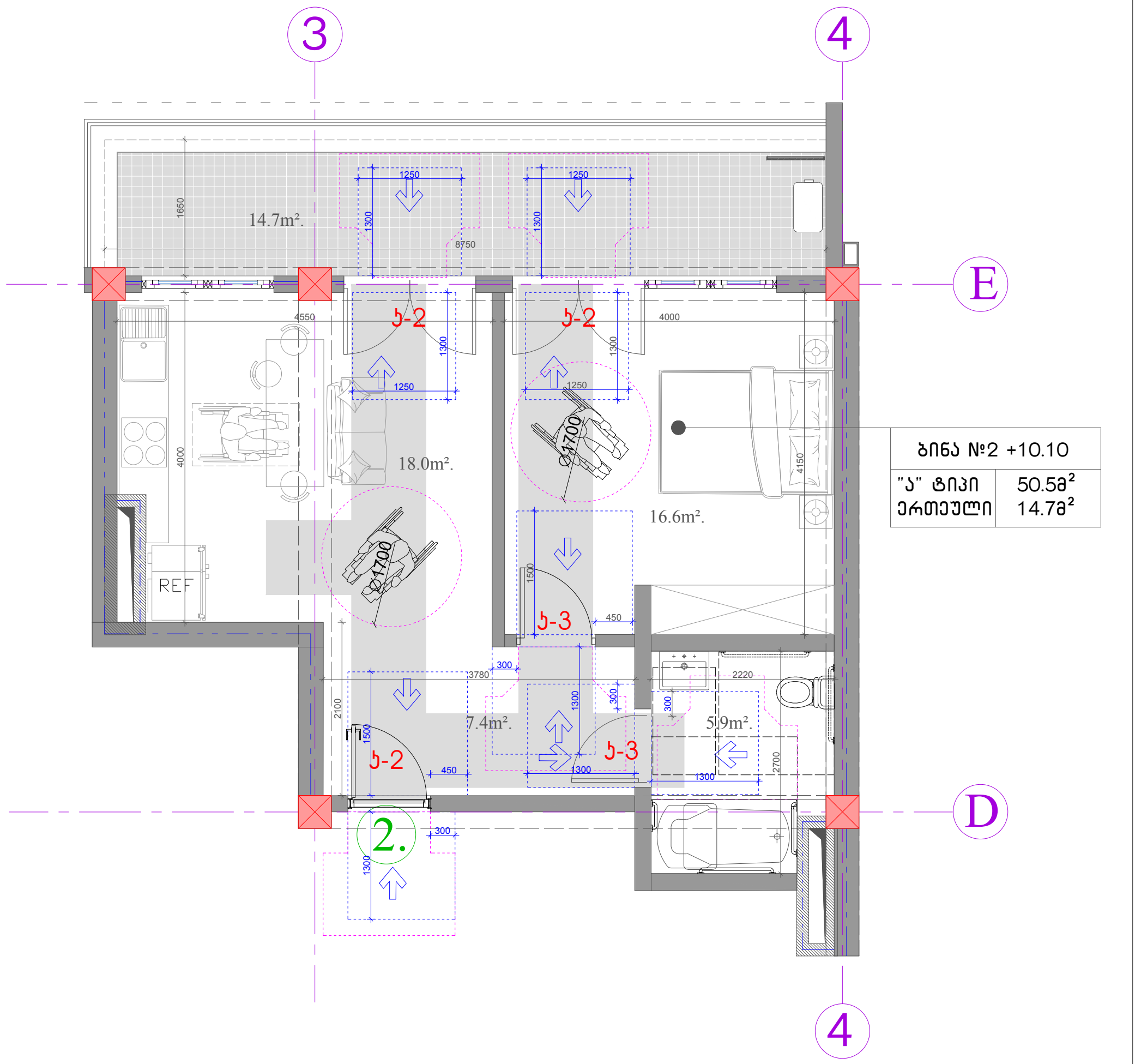

ბინა №2 +10.10	
"ა" ტიპი	50.5მ²
ერთეული	14.7მ²

შენიშვნა:

- იატაკის ზედაპირი უნდა იყოს მდგრადი, მყარი, არასასრიალო და უნდა შეესაბამებოდეს 302 ქვეთავს, იატაკის ზედაპირზე დონის ცვლილება უნდა შეესაბამებოდეს 303 ქვეთავს.
- ავტომატურად მოძრავი კარი უნდა შეესაბამებოდეს 404.3 ქვეთავის მოთხოვნებს.

მისაწვდომი "ა" ტიპის ბინა ნიშნულზე +10.10		მიწის ნაკვეთის მისამართი	საპროექტო ობიექტის ფუნქციური დანიშნულება	პირობითი აღნიშვნები	საპროექტო ჯგუფი
		ქ.თბილისი, სოფელი ზურგოვანი, ასი ათასი მოწამის ქუჩა №24	მრავალბინიანი საცხოვრებელი სახლი	მიწის ნაკვეთის საკადასტრო საზღვრები	მთ. არქიტექტორი ლ. მასხარაშვილი
					Levanmasxarashvili@yahoo.com T: +559 571 34 10 55
		მიწის ნაკვეთის ს.კ.	დამკვეთი	0.00 / 468.70 ნიშნულის ამღნიშვნელი ერთეული	არქიტექტორი თ. მანაგაძე
		N 01.10.06.002.033	მესაკუთრე: შპს "შოდე"(400208869)		Tamunamanagadze@ yahoo.com T: +559 597 90 34 91
		სტადია	ქალაქგეგმარებითი პარამეტრები	ჭრილის ხაზი	არქიტექტურული ნაწილი
ფორმატი	A3	პროექტის შეთანხმება	კ1 კ2 კ3	ღერძის ხაზი	2022 ფურცელი
მასშტაბი	1:50		0.4 2.5 0.3		

მისაწვდომი ტუალეტი "ა" ტიპის ერთეულში ნიშნულზე +10.10
ბინა №2

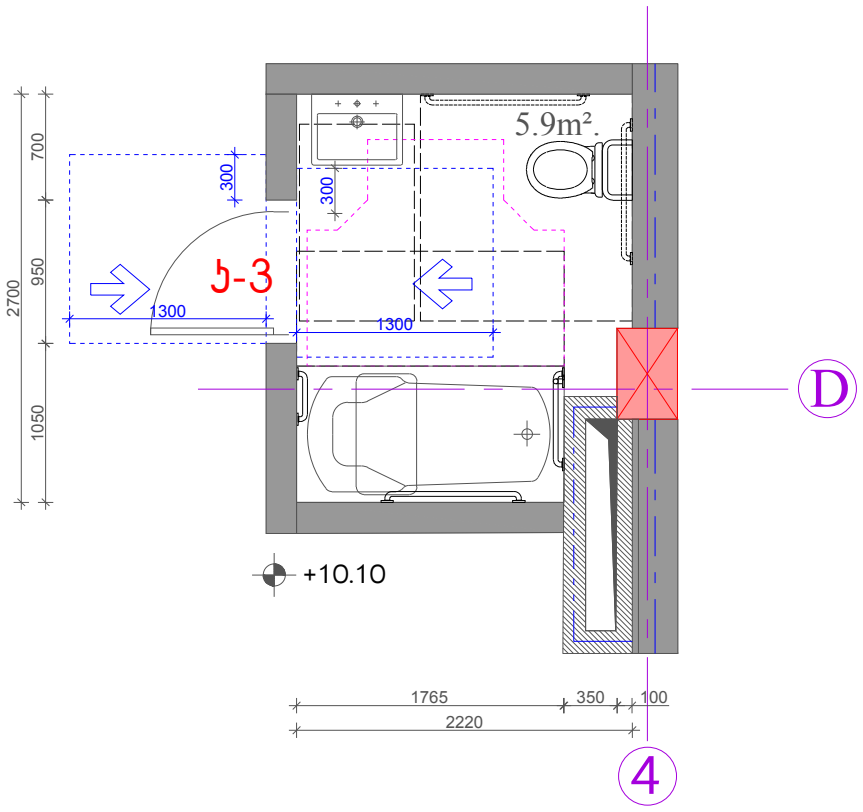

T ფორმის მოსატრიალებელი სივრცე
ვარიანტი 1

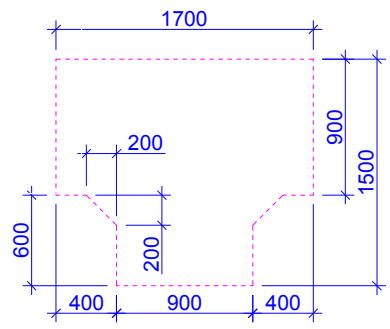

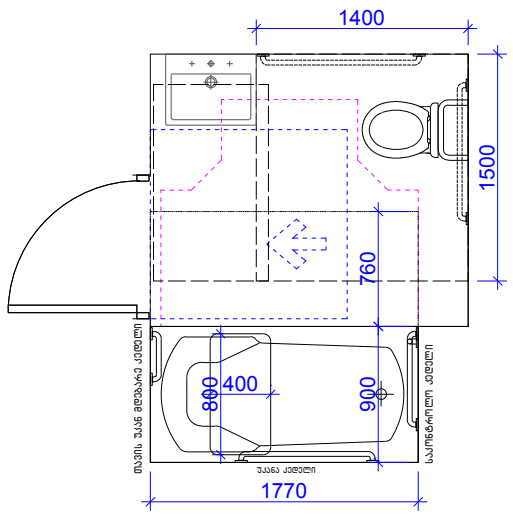

უნიტაზის და ხელმოსაჭიდი ძელების (საჭიროების შემთხვევაში) მდებარეობა

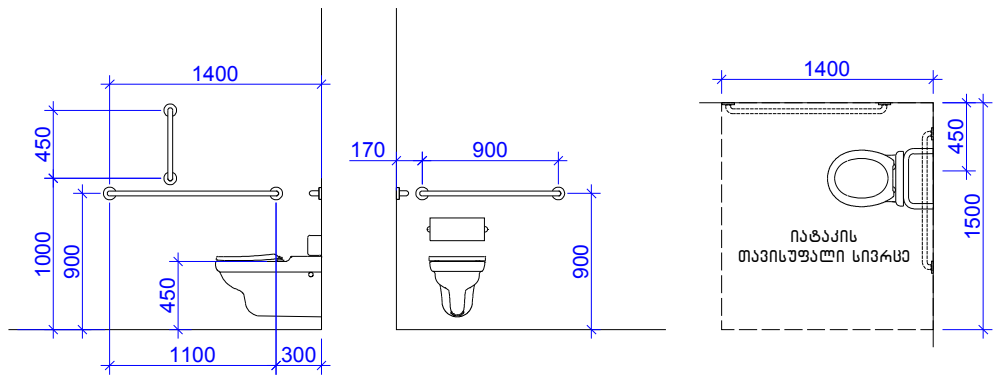

დასაჯდომის მძრონე აბაზანა
ხელმოსაჭიდი ძელებით

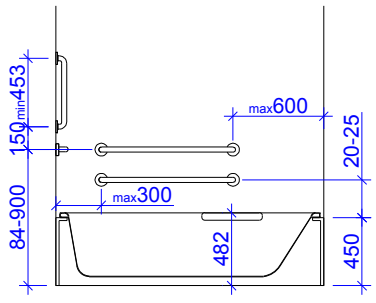

თავისუფალი სივრცე კართან მანევრირებისთვის
ანჯამიანი კარი
წინიდან მისაწვდომი – მიწოლით გაღება
404.2.3.2 (ბ)

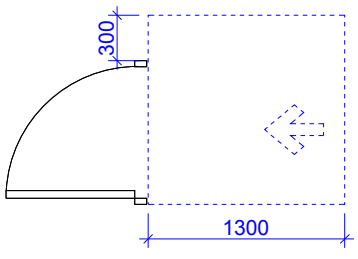

ხელსაბანის მდებარეობა

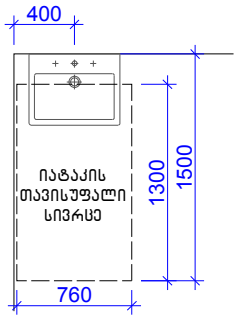

თავისუფალი სივრცე ფეხის ფალანგისთვის

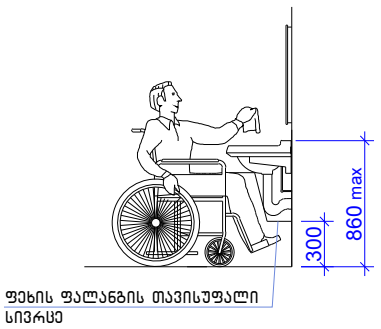

ფეხის ფალანგის თავისუფალი
სივრცე

"ა" ტიპის ერთეულებში ხელმოსაჭიდი ძელები დამაგრდეს საჭიროების შემთხვევაში.

მისაწვდომი "ა" ტიპის ბინა ნიშნულზე +10.10		მიწის ნაკვეთის მისამართი	საპროექტო ობიექტის ფუნქციური დანიშნულება		პირობითი აღნიშვნები	საპროექტო ჯგუფი	
		ქ.თბილისი, სოფელი ზურგოვანი, ასი ათასი მოწამის ქუჩა №24	მრავალბინიანი საცხოვრებელი სახლი		0.00 / 468.70 ნიშნულის ამღნიშვნელი ერთეული	მთ. არქიტექტორი ლ. მასხარაშვილი	
		მიწის ნაკვეთის ს.კ.	დამკვეთი			Levanmasxarashvili@yahoo.com T: +559 571 34 10 55	
		N 01.10.06.002.033	მესაკუთრე: შპს "შოდე"(400208869)		ჭრილის ხაზი	არქიტექტორი თ. მანაგაძე	
		სტადია	ქალაქგეგმარებითი პარამეტრები			Tamunamanagadze@ yahoo.com T: +559 597 90 34 91	
ფორმატი	A3	პროექტის შეთანხმება	კ1	კ2	კ3	ღერძის ხაზი	არქიტექტურული ნაწილი
მასშტაბი	1:50		0.4	2.5	0.3	2022	ფურცელი

მისაწვდომი "ა" ტიპის ბინა ნიშნულზე +13.30
ბინა №2

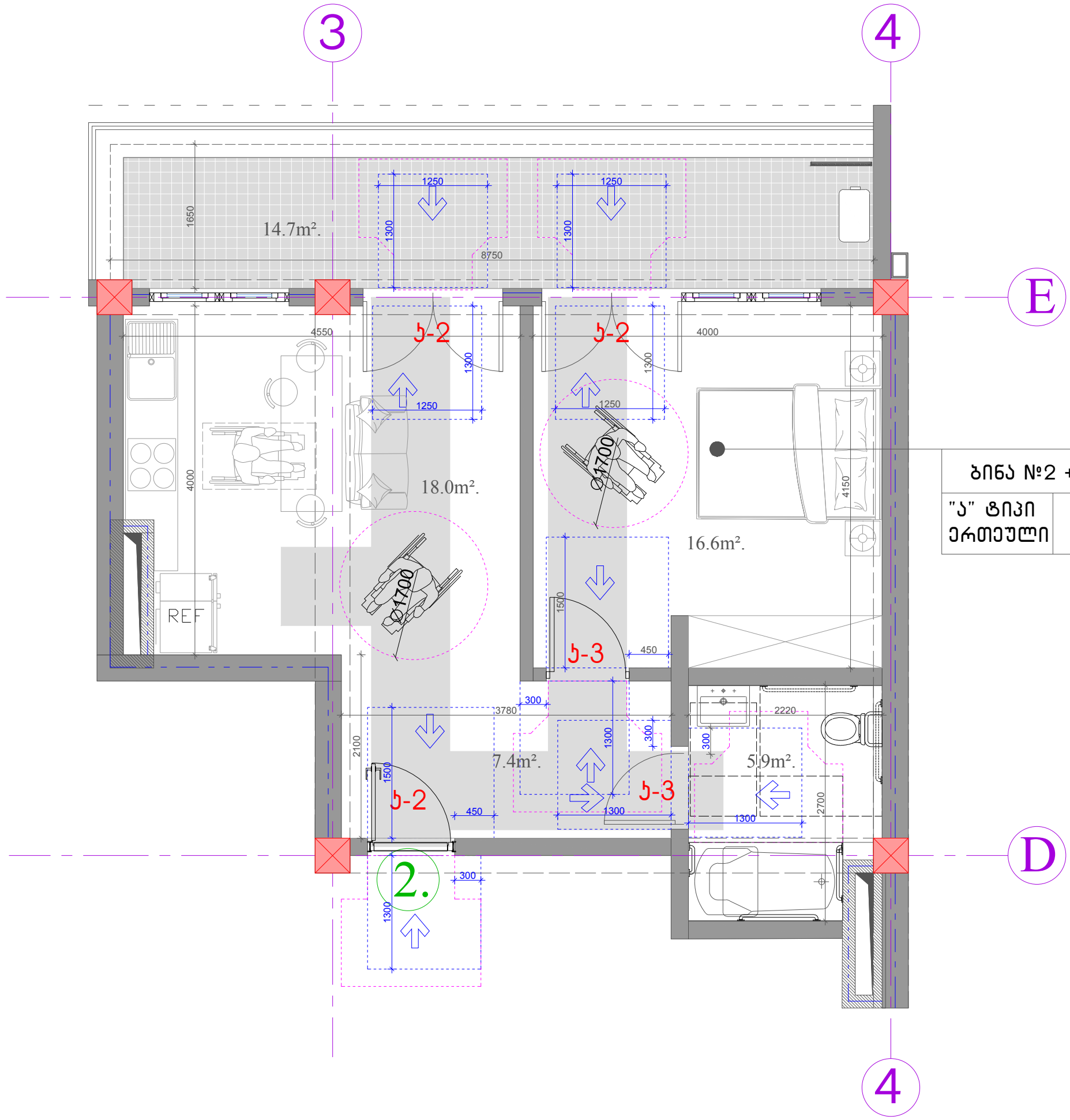

ბინა №2 +13.30	
"ა" ტიპი	50.5მ²
ერთეული	14.7მ²

შენიშვნა:

- იატაკის ზედაპირი უნდა იყოს მდგრადი, მყარი, არასასრიალო და უნდა შეესაბამებოდეს 302 ქვეთავს, იატაკის ზედაპირზე დონის ცვლილება უნდა შეესაბამებოდეს 303 ქვეთავს.
- ავტომატურად მოძრავი კარი უნდა შეესაბამებოდეს 404.3 ქვეთავის მოთხოვნებს.

მისაწვდომი "ა" ტიპის ბინა ნიშნულზე +13.30		მიწის ნაკვეთის მისამართი	საპროექტო ობიექტის ფუნქციური დანიშნულება	პირობითი აღნიშვნები	საპროექტო ჯგუფი
		ქ.თბილისი, სოფელი ზურგოვანი, ასი ათასი მოწამის ქუჩა №24	მრავალბინიანი საცხოვრებელი სახლი	მიწის ნაკვეთის საკადასტრო საზღვრები	მთ. არქიტექტორი ლ. მასხარაშვილი
					Levanmasxarashvili@yahoo.com T: +559 571 34 10 55
		მიწის ნაკვეთის ს.კ.	დამკვეთი	0.00 / 468.70 ნიშნულის ამღნიშვნელი ერთეული	არქიტექტორი თ. მანაგაძე
		N 01.10.06.002.033	მესაკუთრე: შპს "შოდე"(400208869)		Tamunamanagadze@ yahoo.com T: +559 597 90 34 91
		სტადია	ქალაქგეგმარებითი პარამეტრები	ჭრილის ხაზი	არქიტექტურული ნაწილი
ფორმატი	A3	პროექტის შეთანხმება	კ1 / კ2 / კ3	ღერძის ხაზი	2022 ფურცელი
მასშტაბი	1:50		0.4 / 2.5 / 0.3		

მისაწვდომი ტუალეტი "ა" ტიპის ერთეულში ნიშნულზე +13.30
ბინა №2

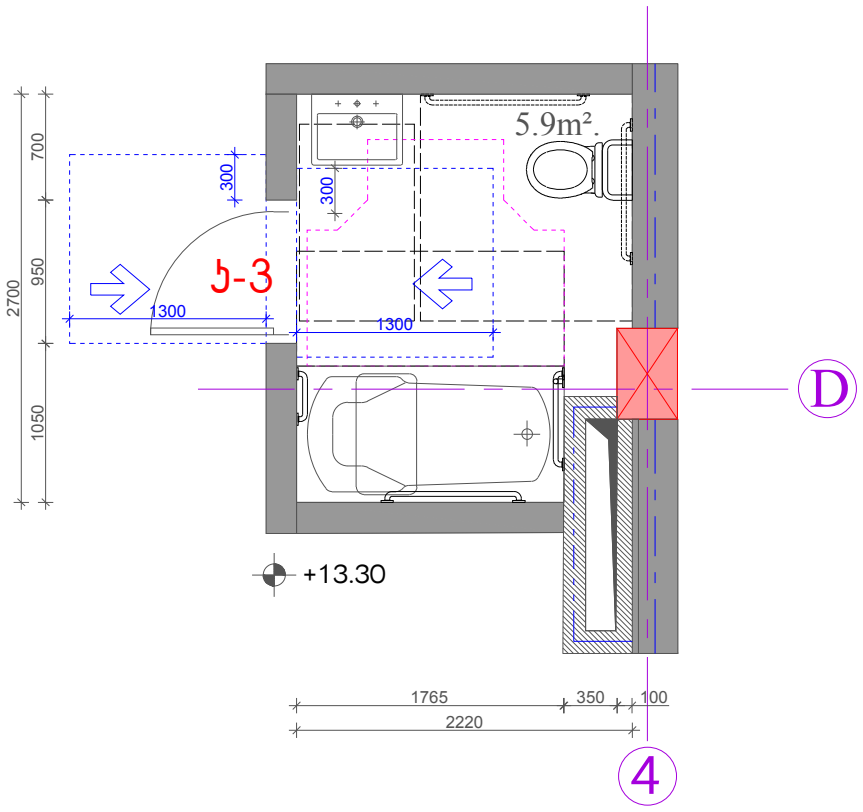

T ფორმის მოსატრიალებელი სივრცე
ვარიანტი 1

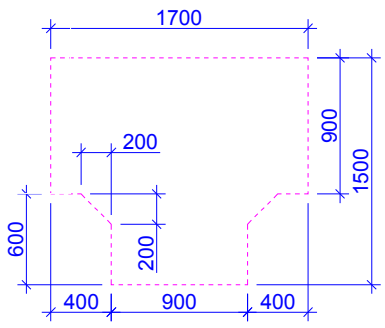

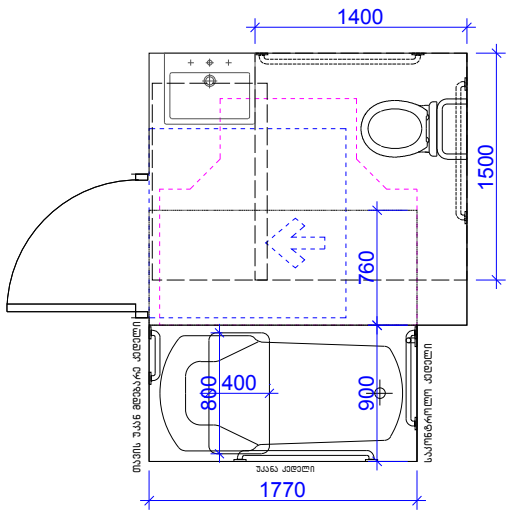

უნიტაზის და ხელმოსაჭიდი ძელების (საჭიროების შემთხვევაში) მდებარეობა

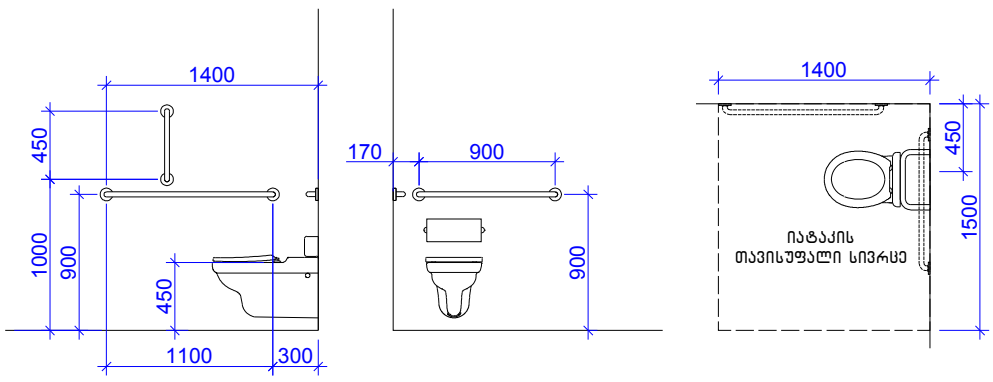

დასაჯდომის მქონე აბაზანა
ხელმოსაჭიდი ძელებით

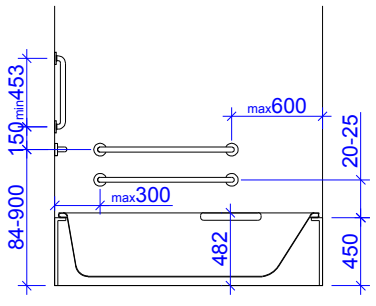

თავისუფალი სივრცე კართან მანევრირებისთვის
ანჯამიანი კარი
წინიდან მისაწვდომი – მიწოლით გაღება
404.2.3.2 (ბ)

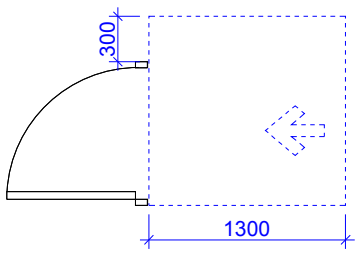

ხელსაბანის მდებარეობა

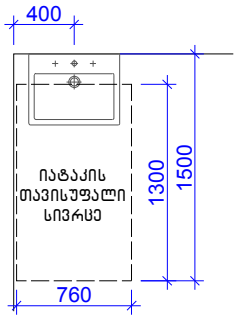

თავისუფალი სივრცე ფეხის ფალანგისთვის

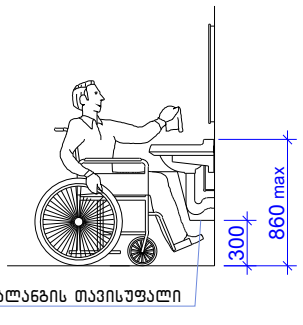

ფეხის ფალანგის თავისუფალი სივრცე

"ა" ტიპის ერთეულებში ხელმოსაჭიდი ძელები დამაგრდეს საჭიროების შემთხვევაში.

მისაწვდომი "ა" ტიპის ბინა ნიშნულზე +13.30		მიწის ნაკვეთის მისამართი	საპროექტო ობიექტის ფუნქციური დანიშნულება		პირობითი აღნიშვნები
		ქ.თბილისი, სოფელი ზურგოვანი, ასი ათასი მოწამის ქუჩა №24	მრავალბინიანი საცხოვრებელი სახლი		0.00 / 468.70 ნიშნულის აღმნიშვნელი ერთეული
		მიწის ნაკვეთის ს.კ.	დამკვეთი		ჭრილის ხაზი
		N 01.10.06.002.033	მესაკუთრე: შპს "შოდე"(400208869)		ღერძის ხაზი
		სტადია	ქალაქგეგმარებითი პარამეტრები		
ფორმატი	A3	პროექტის შეთანხმება	კ1	კ2	კ3
მასშტაბი	1:50		0.4	2.5	0.3

საპროექტო ჯგუფი	
მთ. არქიტექტორი	ლ. მასხარაშვილი
Levanmasxarashvili@yahoo.com T: +559 571 34 10 55	
არქიტექტორი	თ. მანაგაძე
Tamunamanagadze@ yahoo.com T: +559 597 90 34 91	
არქიტექტურული ნაწილი	
2022	ფურცელი

მისაწვდომი "ა" ტიპის ბინა ნიშნულზე +16.50
ბინა №2

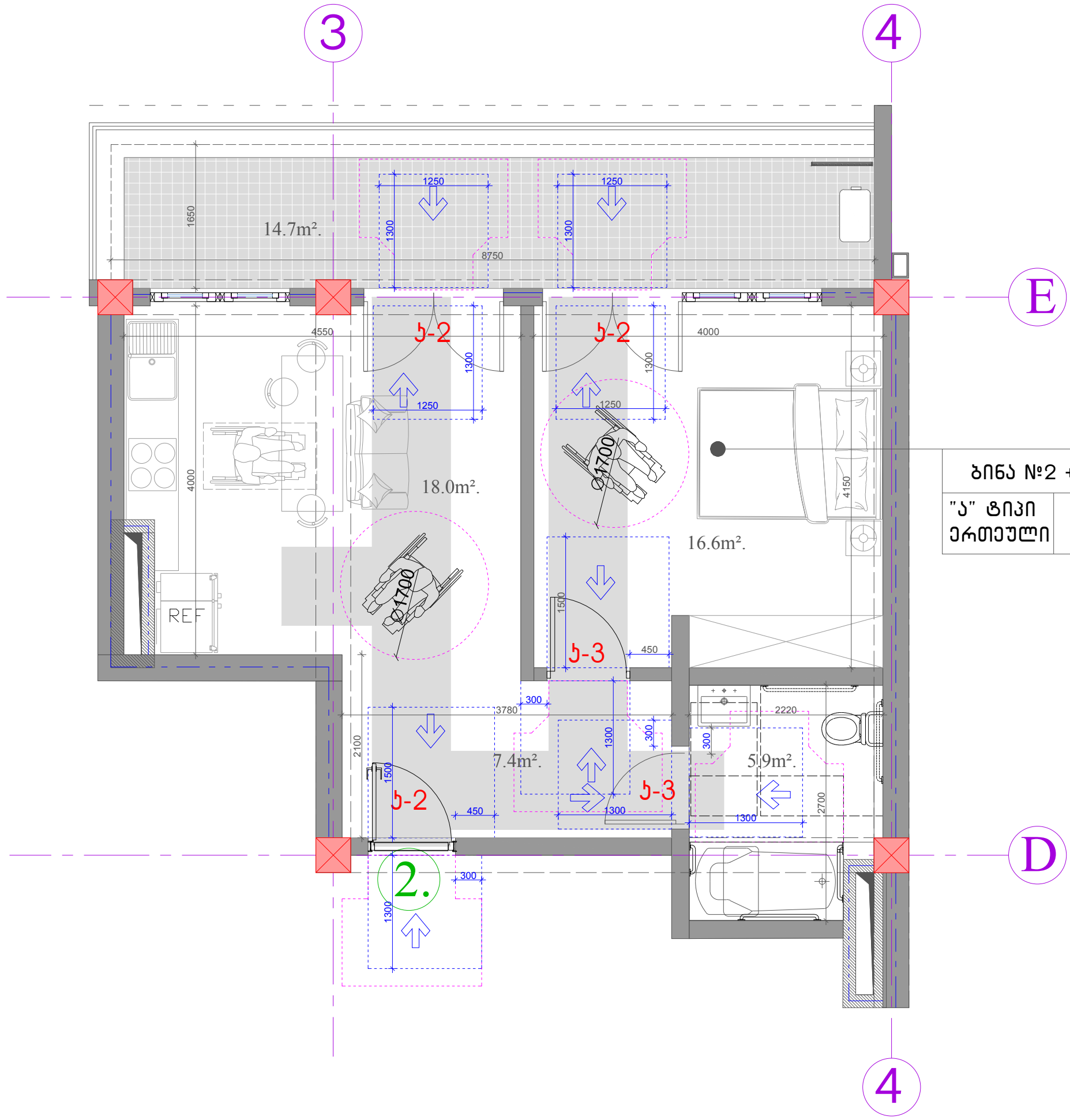

ბინა №2 +16.50	
"ა" ტიპი	50.5მ²
ერთეული	14.7მ²

შენიშვნა:

- იატაკის ზედაპირი უნდა იყოს მდგრადი, მყარი, არასასრიალო და უნდა შეესაბამებოდეს 302 ქვეთავს, იატაკის ზედაპირზე დონის ცვლილება უნდა შეესაბამებოდეს 303 ქვეთავს.
- ავტომატურად მოძრავი კარი უნდა შეესაბამებოდეს 404.3 ქვეთავის მოთხოვნებს.

მისაწვდომი "ა" ტიპის ბინა ნიშნულზე +16.50		მიწის ნაკვეთის მისამართი	საპროექტო ობიექტის ფუნქციური დანიშნულება	პირობითი აღნიშვნები	საპროექტო ჯგუფი
		ქ.თბილისი, სოფელი ზურგოვანი, ასი ათასი მოწამის ქუჩა №24	მრავალბინიანი საცხოვრებელი სახლი	მიწის ნაკვეთის საკადასტრო საზღვრები	მთ. არქიტექტორი ლ. მასხარაშვილი
					Levanmasxarashvili@yahoo.com T: +559 571 34 10 55
		მიწის ნაკვეთის ს.კ.	დამკვეთი	0.00 / 468.70 ნიშნულის ამღნიშვნელი ერთეული	არქიტექტორი თ. მანაგაძე
		N 01.10.06.002.033	მესაკუთრე: შპს "შოდე"(400208869)		Tamunamanagadze@ yahoo.com T: +559 597 90 34 91
		სტადია	ქალაქგეგმარებითი პარამეტრები	ჭრილის ხაზი	არქიტექტურული ნაწილი
ფორმატი	A3	პროექტის შეთანხმება	კ1 / კ2 / კ3	ღერძის ხაზი	2022 ფურცელი
მასშტაბი	1:50		0.4 / 2.5 / 0.3		

მისაწვდომი ტუალეტი "ა" ტიპის ერთეულში ნიშნულზე +16.50
ბინა №2

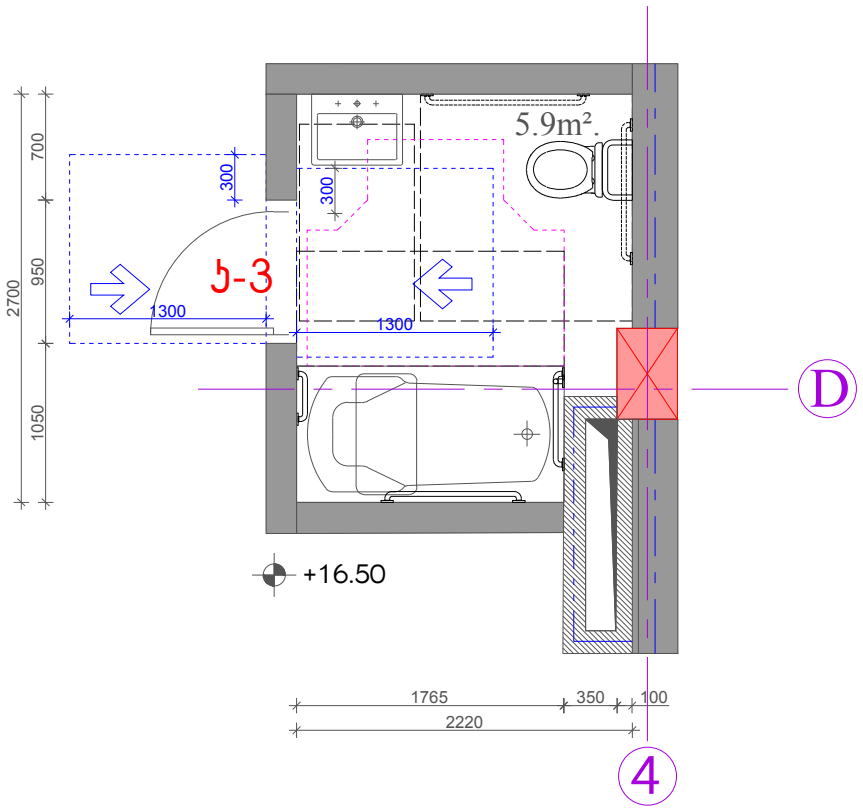

Т ფორმის მოსატრიალებელი სივრცე
ვარიანტი 1

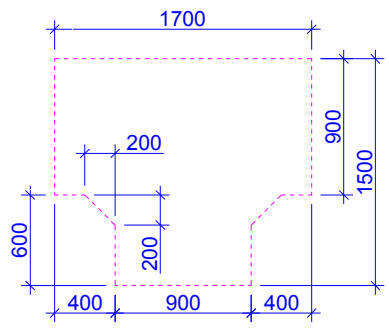

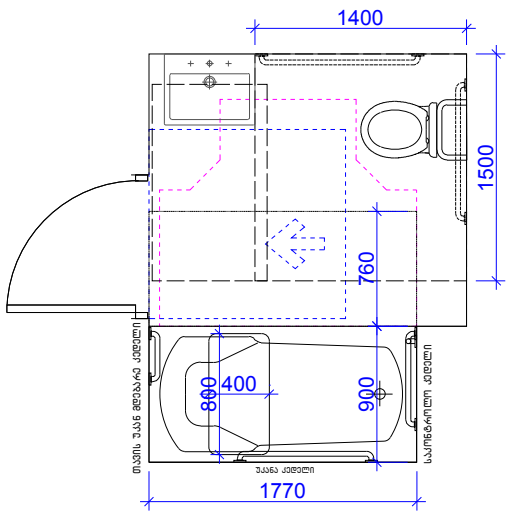

უნიტაზის და ხელმოსაჭიდი ძელების (საჭიროების შემთხვევაში) მდებარეობა

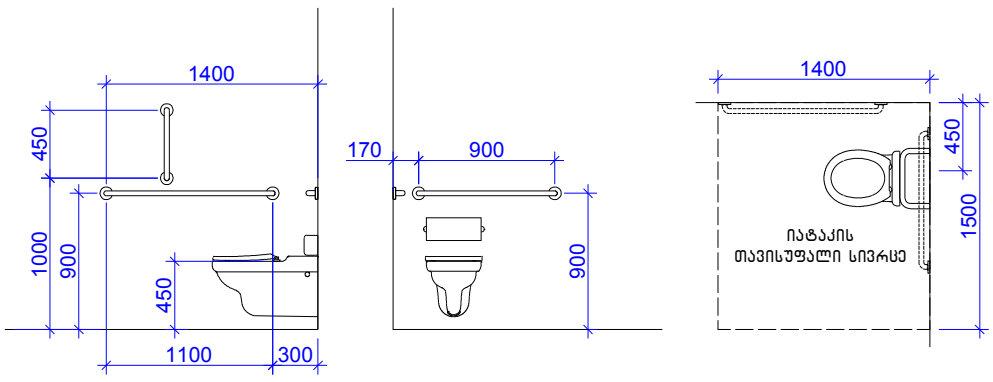

დასაჯდომის მქონე აბაზანა
ხელმოსაჭიდი ძელებით

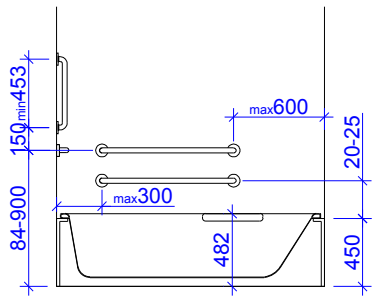

თავისუფალი სივრცე კართან მანევრირებისთვის
ანჯამიანი კარი
წინიდან მისაწვდომი – მიწოლით გაღება
404.2.3.2 (ბ)

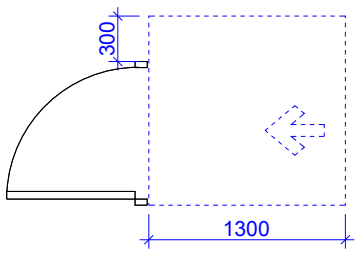

ხელსაბანის მდებარეობა

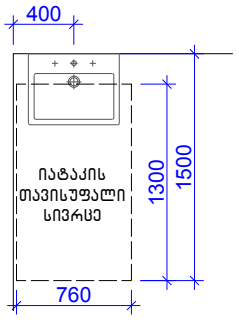

თავისუფალი სივრცე ფეხის ფალანგისთვის

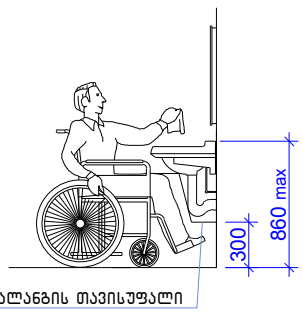

ფეხის ფალანგის თავისუფალი სივრცე

"ა" ტიპის ერთეულებში ხელმოსაჭიდი ძელები დამაგრდეს საჭიროების შემთხვევაში.

მისაწვდომი "ა" ტიპის ბინა ნიშნულზე +16.50		მიწის ნაკვეთის მისამართი	საპროექტო ობიექტის ფუნქციური დანიშნულება		პირობითი აღნიშვნები		საპროექტო ჯგუფი
		ქ.თბილისი, სოფელი ზურგოვანი, ასი ათასი მოწამის ქუჩა №24	მრავალბინიანი სასხოვრებელი სახლი		0.00 / 468.70 ნიშნულის ამღნიშვნელი ერთეული		მთ. არქიტექტორი ლ. მასხარაშვილი
		მიწის ნაკვეთის ს.კ.	დამკვეთი				Levanmasxarashvili@yahoo.com T: +559 571 34 10 55
		N 01.10.06.002.033	მესაკუთრე: შპს "შოდე"(400208869)		ჭრილის ხაზი		არქიტექტორი თ. მანაგაძე
		სტადია	ქალაქგეგმარებითი პარამეტრები		ღერძის ხაზი		Tamunamanagadze@ yahoo.com T: +559 597 90 34 91
							არქიტექტურული ნაწილი
ფორმატი	A3	პროექტის შეთანხმება	კ1	კ2	კ3		2022 ფურცელი
მასშტაბი	1:50		0.4	2.5	0.3		

საპროექტო შენობაში გამოყენებული თავისუფალი სივრცეები კართან მანევრირებისთვის მ. 1:50

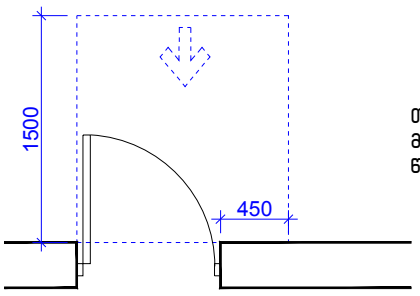

თავისუფალი სივრცე კართან
მანევრირებისთვის – ანჯამიანი კარი
წინიდან მისაწვდომი – გამოწევით გაღება

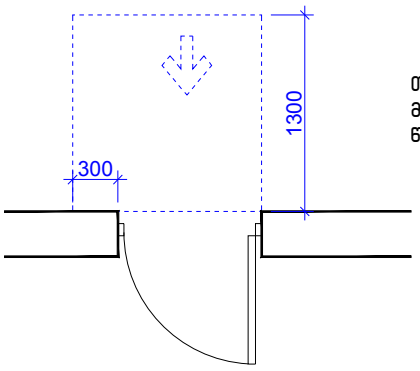

თავისუფალი სივრცე კართან
მანევრირებისთვის – ანჯამიანი კარი
წინიდან მისაწვდომი – მიწოლით გაღება

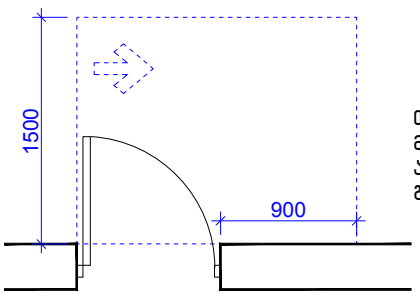

თავისუფალი სივრცე კართან
მანევრირებისთვის – ანჯამიანი კარი
ანჯამის მხრიდან მისაწვდომი – გამოწევით
გაღება

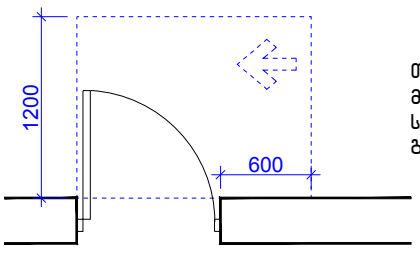

თავისუფალი სივრცე კართან
მანევრირებისთვის – ანჯამიანი კარი
საკეტის მხრიდან მისაწვდომი – გამოწევით
გაღება

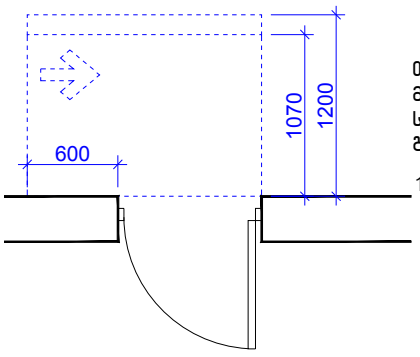

თავისუფალი სივრცე კართან
მანევრირებისთვის – ანჯამიანი კარი
საკეტის მხრიდან მისაწვდომი – მიწოლით
გაღება

120 მინ. თუ მოწყობილია მიმხურავი

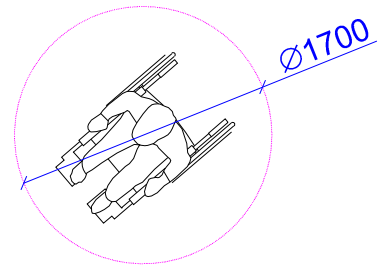

მოსატრიალებელი სივრცე

შენობაში გამოყენებული ბლოკები

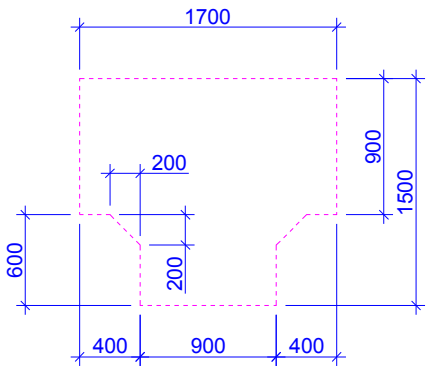

T ფორმის მოსატრიალებელი
სივრცე
ვარიანტი 1

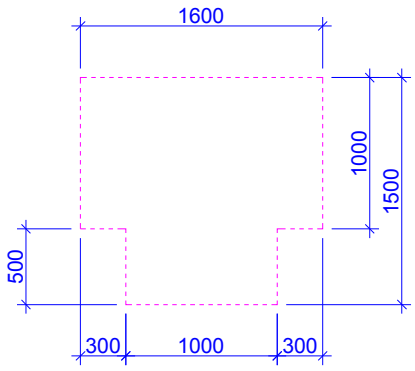

T ფორმის მოსატრიალებელი
სივრცე
ვარიანტი 2

შ.შ.მ.პ სივრცეები		მიწის ნაკვეთის მისამართი	საპროექტო ობიექტის ფუნქციური დანიშნულება		პირობითი აღნიშვნები	საპროექტო ჯგუფი
		ქ.თბილისი, სოფელი ზურგოვანი, ასი ათასი მოწამის ქუჩა №24	მრავალბინიანი სასხოვრებელი სახლი			მთ. არქიტექტორი ლ. მასხარაშვილი Levanmasxarashvili@yahoo.com T: +559 571 34 10 55 არქიტექტორი თ. მანაგაძე Tamunamanagadze@ yahoo.com T: +559 597 90 34 91
		მიწის ნაკვეთის ს.კ.	დამკვეთი			არქიტექტურული ნაწილი
		N 01.10.06.002.033	მესაკუთრე: შპს "შოდე"(400208869)			
		სტადია	ქალაქგეგმარებითი პარამეტრები			
ფორმატი	A3	პროექტის შეთანხმება	კ1	კ2	კ3	2022 ფურცელი
მასშტაბი	1:50		0.4	2.5	0.3	

კარების დეტალიზაცია მ. 1:50

ჯ-1

კარი ზღურბლის გარეშე მიმხურავით

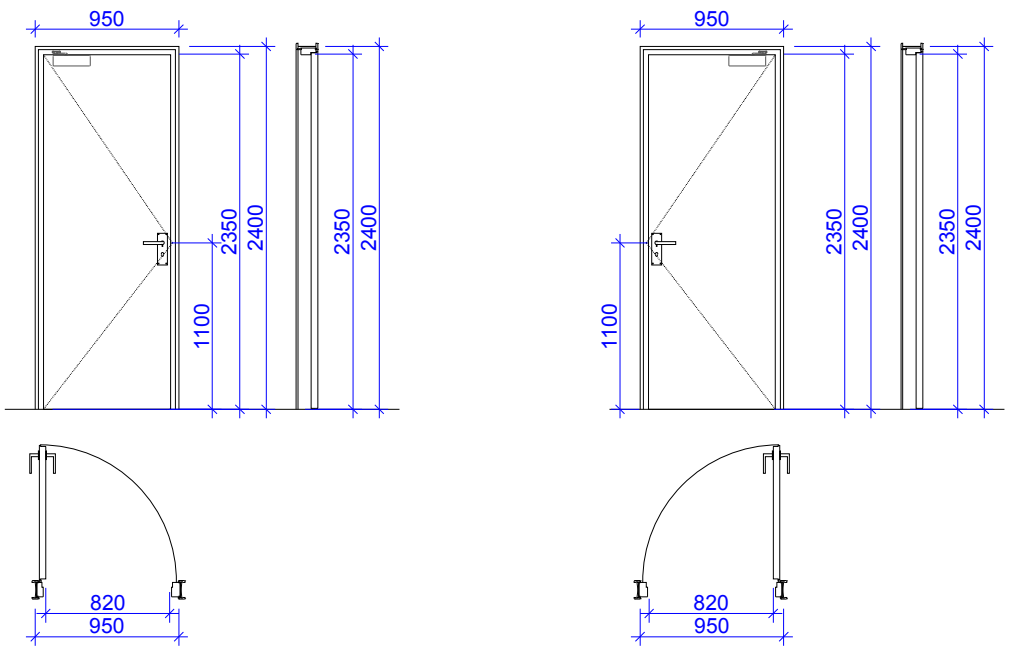

ჯ-2

კარი ზღურბლით მიმხურავის გარეშე

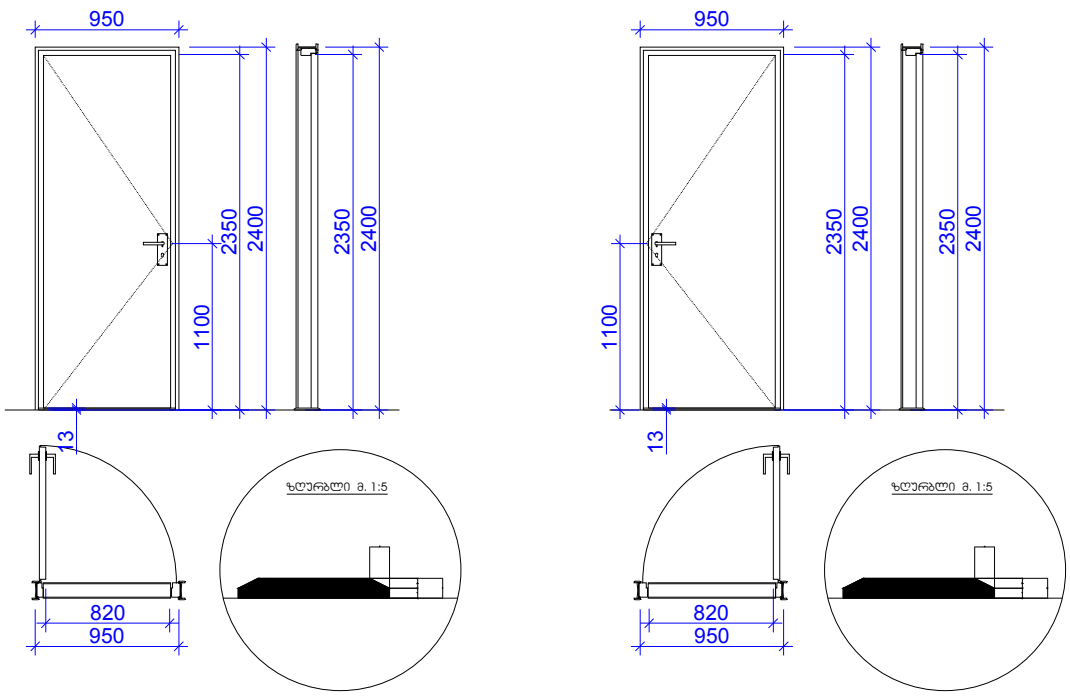

ჯ-3

კარი ზღურბლის და მიმხურავის გარეშე

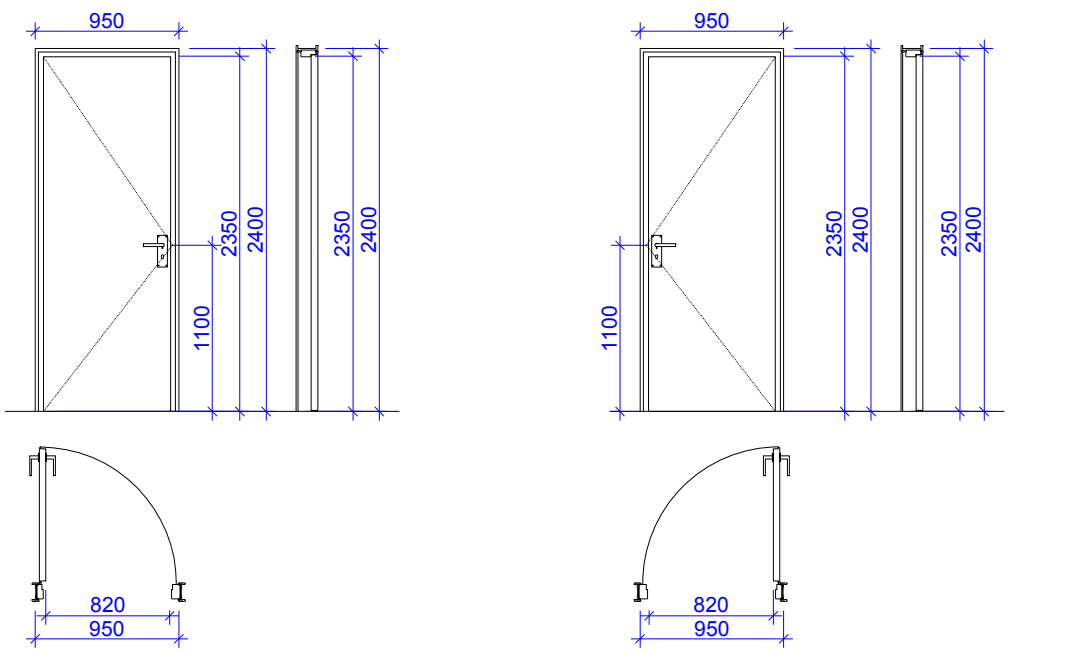

შენიშვნა:

კარის ზედაპირი უნდა იყოს გლუვი იატაკიდან მინიმუმ 250მმ.-ის საზღვრებში. სახელურები, ჩამოსაწევი სახელურები, საკეტები, რაზები და მისაწვდომი კარის სხვა სამართავები ისეთი ფორმის იქნება, რომ ადვილად შეიძლებოდეს ერთი ხელით მოჭიდება და მის ასამუშავებლად საჭირო არ იქნება მაგრად მოჭიდება, წვალება ან მაჯის ტრიალი.

დახურული კარის კავეულის გასაღები ნაწილები და გაღებისათვის განკუთვნილი ძალა შესაბამისობაში იქნება შემდეგთან:

1. წინიდან მისაწვდომობისას, გამოწევით, ან მიწოლით გაღებადი, არაუმეტეს 66.7 ნიუტონი.
2. ბრუნვითი მოძრაობით გასაღები, არაუმეტეს 315 ნიუტონი სმ.

კარის მიმხურავები ისე მოეწყობა, რომ 90 გრადუსით, ღია მდგომარეობიდან 12 გრადუსით გაღებულ მდგომარეობამდე კარის მისახურად საჭირო რდო არაუმცირეს 5 წამი იქნება.

კარის ზამბარიანი ანჯამები ისე მოეწყობა, რომ 70 გრადუსით ღია მდგომარეობიდან დახურულ მდგომარეობამდე კარი არაუმცირეს 1.5 წამში გადავა. ცეცხლმედეგი კარისგან განსხვავებული კარის მიწოლით ან გამოწევით გაღებისათვის საჭირო ძალა შესაბამისობაში იქნება შემდეგთან:

1. შენობაში განთავსებული ანჯამიანი კარი: არაუმეტეს 22.2 ნიუტონი.

ფანჯრების გასაღებად, დასახურად, დასაკეტად ან ჩასაკეტად და მათ გასახსნელად და გასაღებად გამოყენებული მოქმედი ძალა განისაზღვრება AAMA513-ის 106.2.13 ქვეთავის მიხედვით. გაღებადი ფანჯრების გასაღებად ან დასახურად საჭირო მოქმედი ძალა უნდა იყოს:

არაუმეტეს 37.7 ნ შვეულად ან თარაზულად მოსრიალე ფანჯრისთვის.

არაუმეტეს 22.2 ნ ყველა სხვა ტიპის გაღებადი ფანჯრისთვის.

კარების დეტალიზაცია		მიწის ნაკვეთის მისამართი	საპროექტო ობიექტის ფუნქციური დანიშნულება		პირობითი აღნიშვნები	საპროექტო ჯგუფი	
		ქ.თბილისი, სოფელი ზურგოვანი, ასი ათასი მოწვამის ქუჩა №24	მრავალბინიანი საცხოვრებელი სახლი			მთ. არქიტექტორი	ლ. მასხარაშვილი
						Levanmasxarashvili@yahoo.com T: +559 571 34 10 55	
		მიწის ნაკვეთის ს.კ.	დამკვეთი			არქიტექტორი	თ. მანაბაძე
		N 01.10.06.002.033	მესაკუთრე: შპს "შოდე"(400208869)			Tamunamanagadze@ yahoo.com T: +559 597 90 34 91	
		სტადია	ქალაქგეგმარებითი პარამეტრები			არქიტექტურული ნაწილი	
ფორმატი	A3	პროექტის შეთანხმება	კ1	კ2	კ3	2022	ფურცელი
მასშტაბი	1:50		0.4	2.5	0.3		

ნიშნების დეტალიზაცია

გასასვლელის განათებული ნიშანი

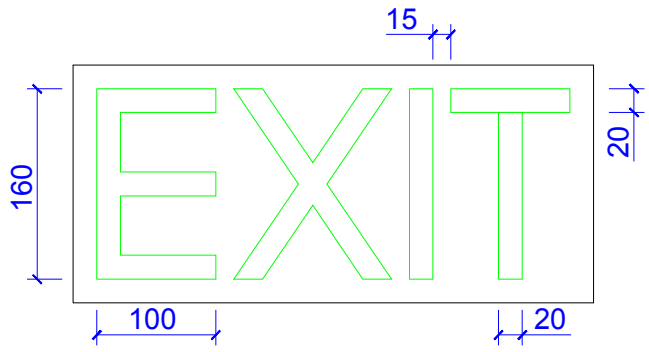

განათებული ნიშანი თავშესაფრის ფართობთან მიმავალ კართან

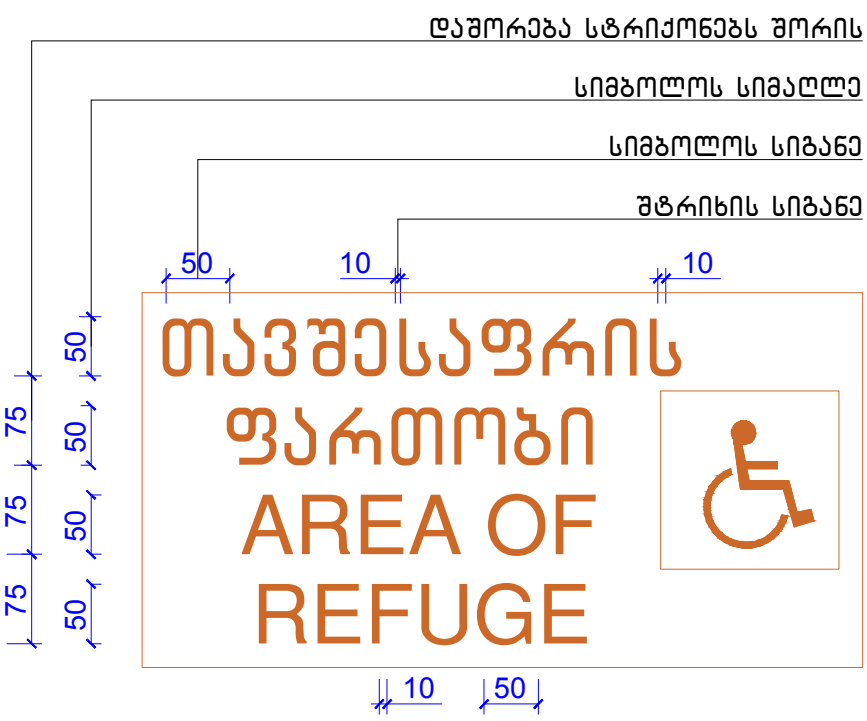

ნიშანი ამობურცული სიმბოლოებით და ბრაილით გზა-კიბის შესასვლელთან და გარეთ გამავალ ყველა კართან

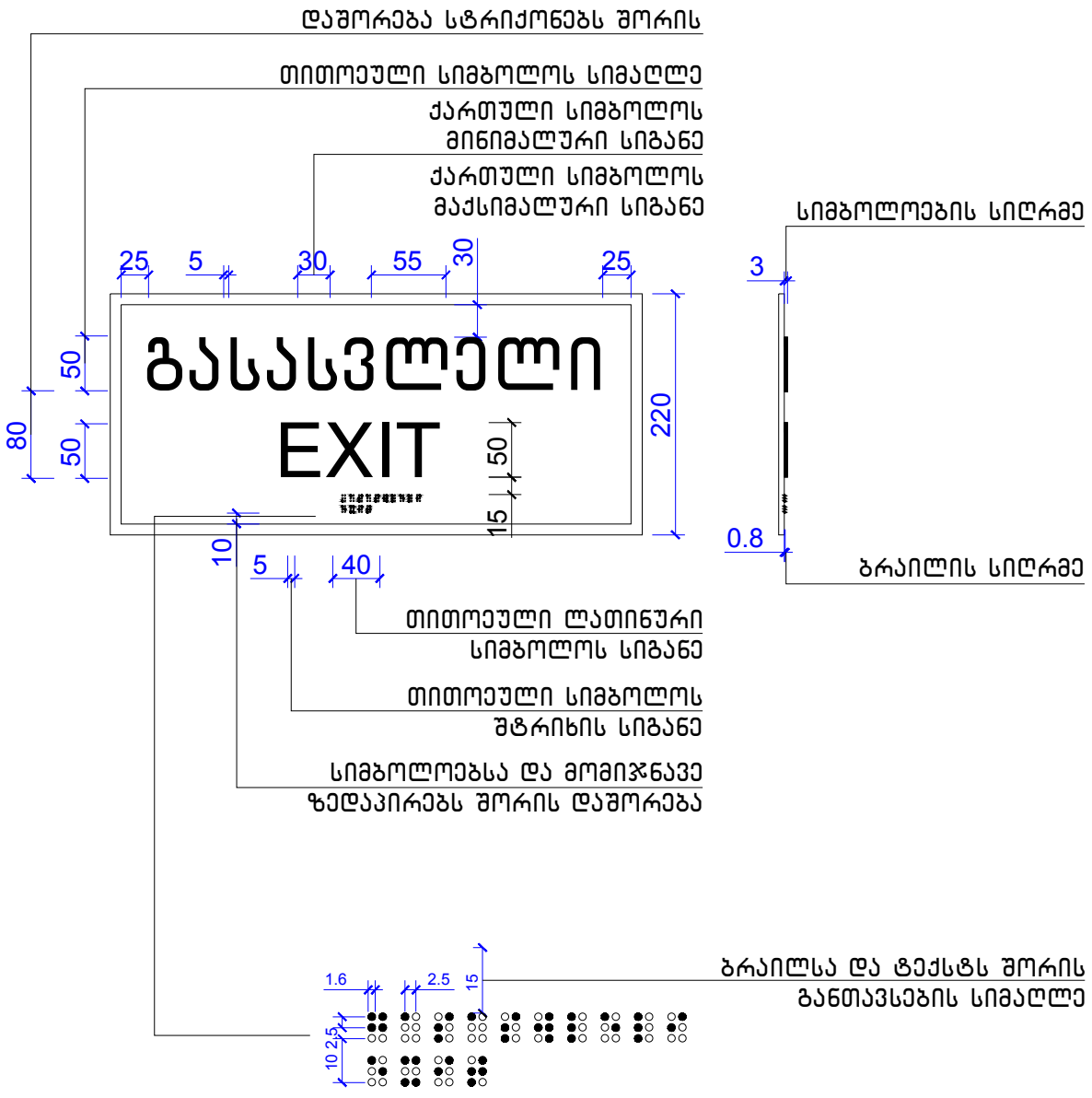

ნიშნები		მიწის ნაკვეთის მისამართი	საპროექტო ობიექტის ფუნქციური დანიშნულება		პირობითი აღნიშვნები	საპროექტო ჯგუფი	
		ქ.თბილისი, სოფელი ზურგოვანი, ასი ათასი მოწამის ქუჩა №24	მრავალბინიანი საცხოვრებელი სახლი			მთ. არქიტექტორი	ლ. მასხარაშვილი
						Levanmasxarashvili@yahoo.com T: +559 571 34 10 55	
		მიწის ნაკვეთის ს.კ.	დამკვეთი			არქიტექტორი	თ. მანაგაძე
		N 01.10.06.002.033	მესაკუთრე: შპს "შოდე"(400208869)			Tamunamanagadze@ yahoo.com T: +559 597 90 34 91	
		სტადია	ქალაქგეგმარებითი პარამეტრები			არქიტექტურული ნაწილი	
ფორმატი	A3	პროექტის შეთანხმება	კ1	კ2	კ3	2022	ფურცელი
მასშტაბი	1:50		0.4	2.5	0.3		

კიბე 1-ის დეტალიზაცია

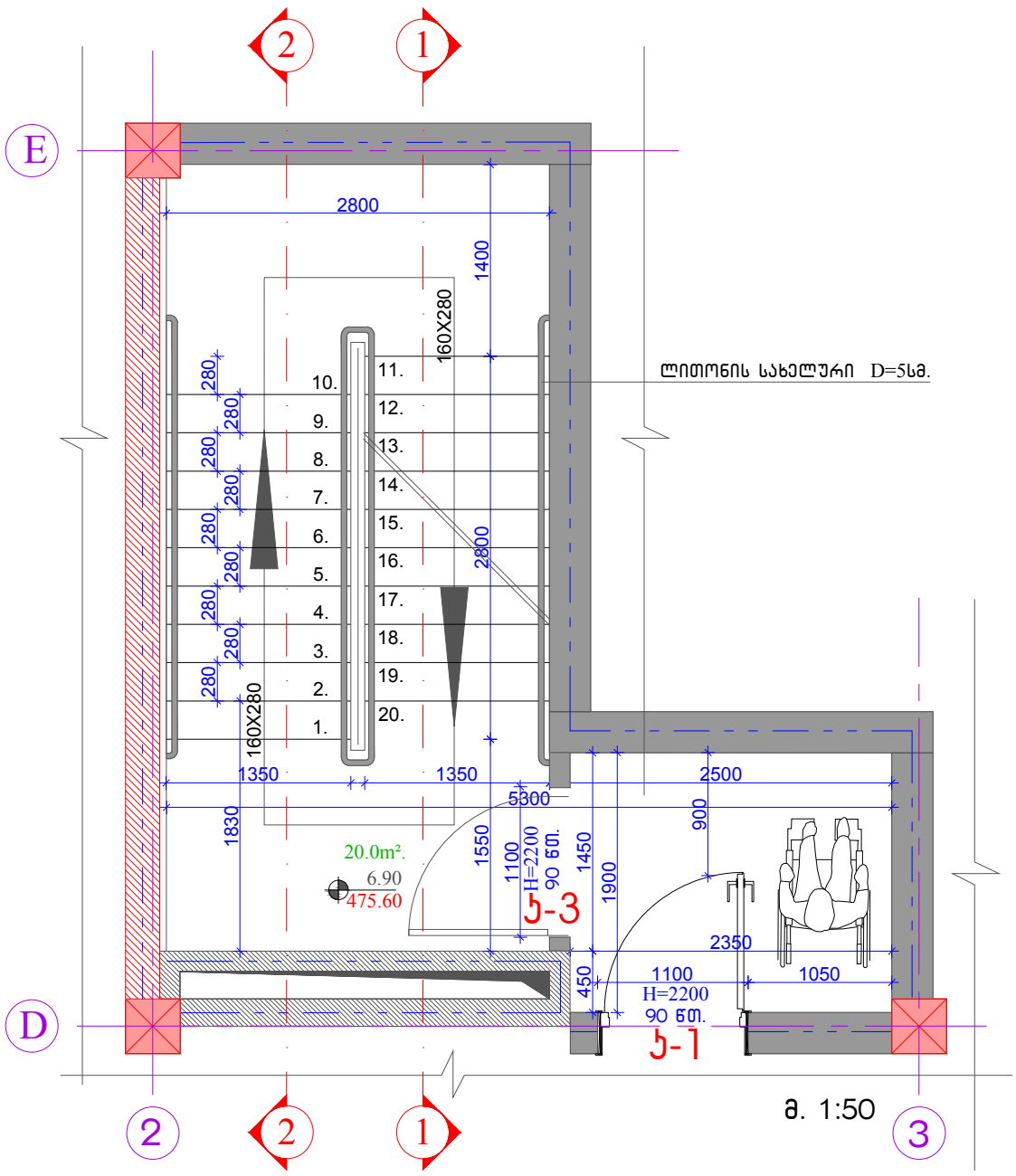

მ. 1:50

კვეთი 2

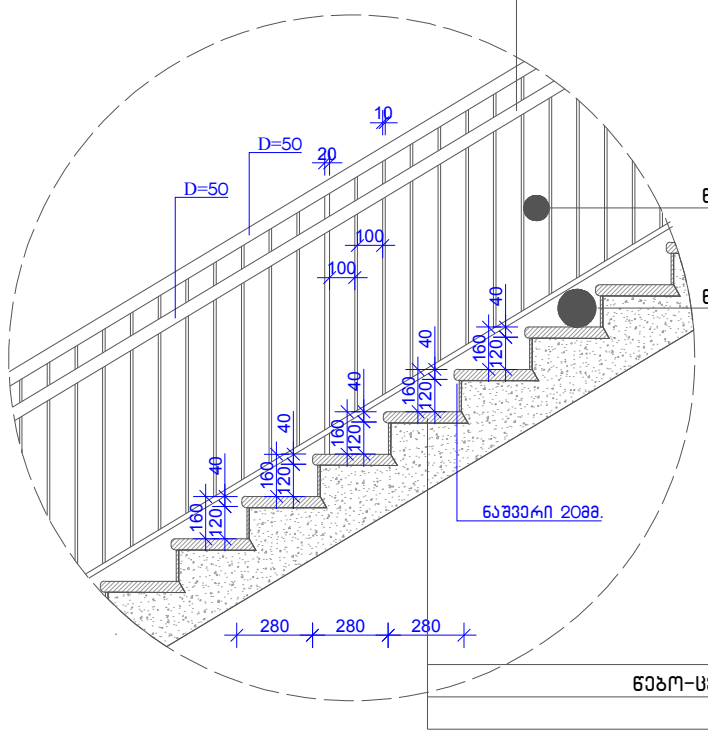

ბუნებრივი ქვა 40მმ.
წებო-ცემენტის ხსნარი 10მმ.
რკინა-ბეტონი

მ. 1:30

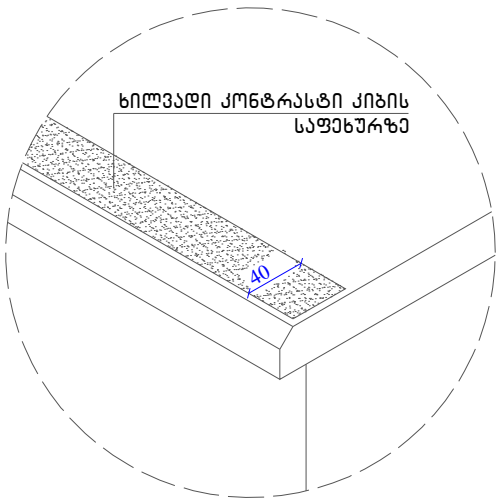

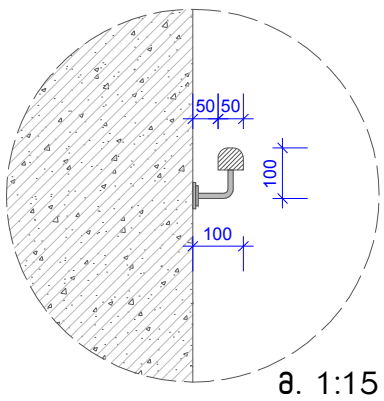

მ. 1:15

კვეთი 1

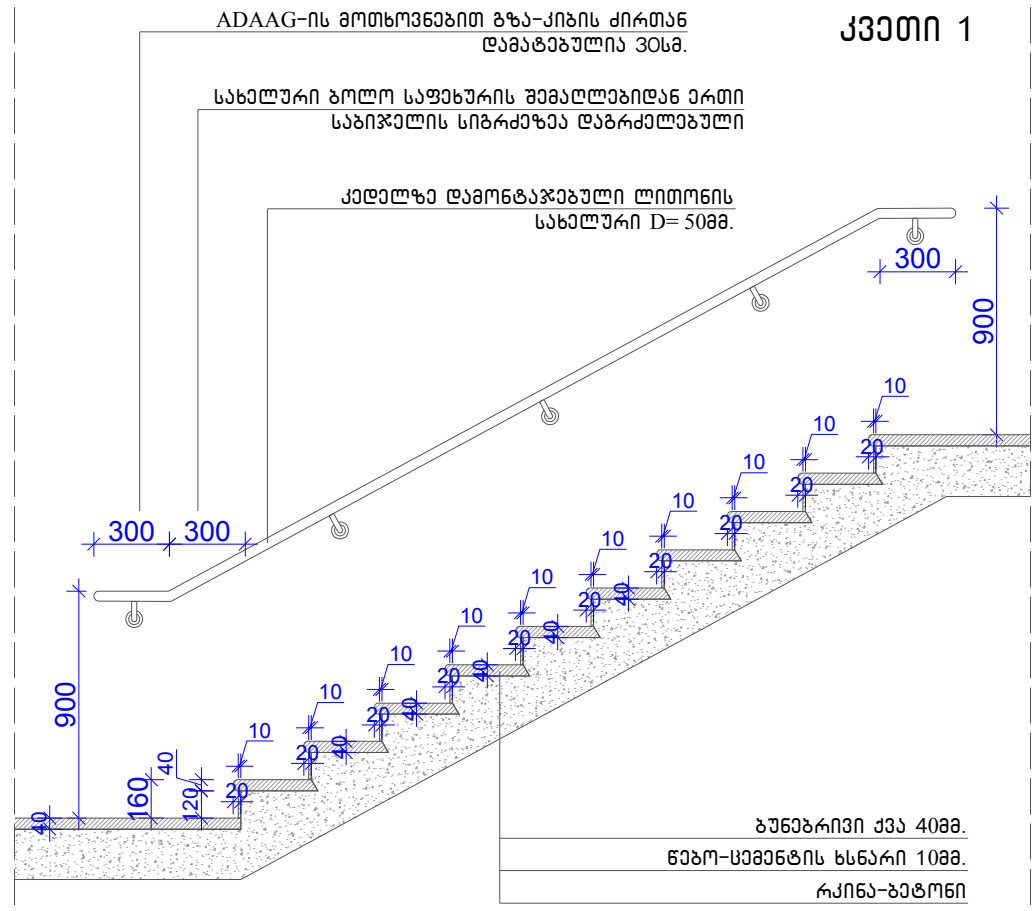

ბუნებრივი ქვა 40მმ.
წებო-ცემენტის ხსნარი 10მმ.
რკინა-ბეტონი

მ. 1:30

შენიშვნა:
ყველა კიბის (მათ შორის გარე) ყოველი საფეხურის და საბიჯელის 40მმ. სავალ ნაწილს, რომელიც იზომება საფეხურის ნაშვერიდან თარაზულად, უნდა ჰქონდეს ერთგვაროვანი ფერის მქონე ზედაპირი, რომელიც საფეხურის დანარჩენი ნაწილისგან მკვეთრად უნდა იყოს განსხვავებული (მუქი ღია ფონზე). ხილვადი კონტრასტი გაბრძელდეს ყოველი საფეხურის ერთი კიდიდან საფეხურის მეორე კიდემდე.

შენიშვნა:
მისაწვდომი გზა-კიბის საზღვრებში იატაკის ზედაპირები იქნება მდგრადი, მყარი და არასრიალა.
კიბის საფეხურების განსხვავებული მონიშვნა იქნება გამძლე. შენობის გარეთ მდებარე კიბის საფეხურები და ბაქნები ისე დაგეგმარდება, რომ სავალ ზედაპირზე წყალი არ დაგროვდეს.
გასანათებელი საშუალებები უზრუნველყოფს კიბეების განათებას, რომელიც გაიზომება საბიჯელის ზედაპირების და ბაქნების ზედაპირების ცენტრში გაზომვისას საფეხურის წინაპირიდან 600მმ.-ის საზღვრებში შემდეგი წესის შესაბამისად:

- არაუმცირეს 11 ლუქსი განათება.
- არაუმცირეს 110 ლუქსი განათება, კიბით სარგებლობის დროს.
- კიბეების გამოყენებისას 11 ლუქსიდან 110 ლუქსზე გადასვლა შესაძლებელი უნდა იყოს განათების სამართავების უზრუნველყოფილი ავტომატური, მოძრავი სენსორული ტიპის განათების ჩამრთველებით, რომლებიც შეესაბამება ყველა ქვემოთ ჩამოთვლილს:
- განათების სამართავები აღჭურვილი იქნება საიმედო ოპერაციული სისტემით და შეფასებული იქნება ამ მიზნით გამოყენებისთვის.
- მოძრავი სენსორი გააქტიურდება დამკვეთლის მოძრაობით საფეხურზე ან საფეხურის ბაქანზე.
- განათების გამააქტიურებელი დაყენებული იქნება არაუმეტეს 15 წუთიანი მოქმედების პერიოდით.
- გზა-კიბის განათება ჩაირთვება ავტომატური სენსორული ჩამრთველებით, ასეთის არსებობის შემთხვევაში, ისე, რომ შესასვლელში მდებარე ბაქანზე, შესასვლელში მდებარე ბაქნის მოსაზღვრე თითოეული კიბის მარშსა და შესასვლელში მდებარე ბაქნის ზემოთ და ქვემოთ მდებარე ბაქნებზე მე-4 პუნქტით დადგენილი განათებულობის დონე საფეხურის გამოყენებამდე იქნება უზრუნველყოფილი.
- კიბის სახელურები და ნებისმიერი კედელი ან მათ მომიჯნავედ მდებარე სხვა ზედაპირი არ იქნება ბასრი ან უხეში ელემენტების შემცველი.
- კიბის სახელურები არ იტრიალებს მათი ბუდეების საზღვრებში.

კიბე 1-ის დეტალიზაცია		მიწის ნაკვეთის მისამართი	საპროექტო ობიექტის ფუნქციური დანიშნულება		პირობითი აღნიშვნები	საპროექტო ჯგუფი	
		ქ.თბილისი, სოფელი ზურგოვანი, ასი ათასი მოწვამის ქუჩა №24	მრავალბინიანი საცხოვრებელი სახლი			მთ. არქიტექტორი	ლ. მასხარაშვილი
						Levanmasxarashvili@yahoo.com T: +559 571 34 10 55	
		მიწის ნაკვეთის ს.კ.	დამკვეთი			არქიტექტორი	თ. მანაგაძე
		N 01.10.06.002.033	მესაკუთრე: შპს "შოდე"(400208869)			Tamunamanagadze@ yahoo.com T: +559 597 90 34 91	
		სტადია	ქალაქგეგმარებითი პარამეტრები			არქიტექტურული ნაწილი	
ფორმატი	A3	პროექტის შეთანხმება	კ1	კ2	კ3	2022	ფურცელი
მასშტაბი			0.4	2.5	0.3		

კიბე 2-ის დეტალიზაცია

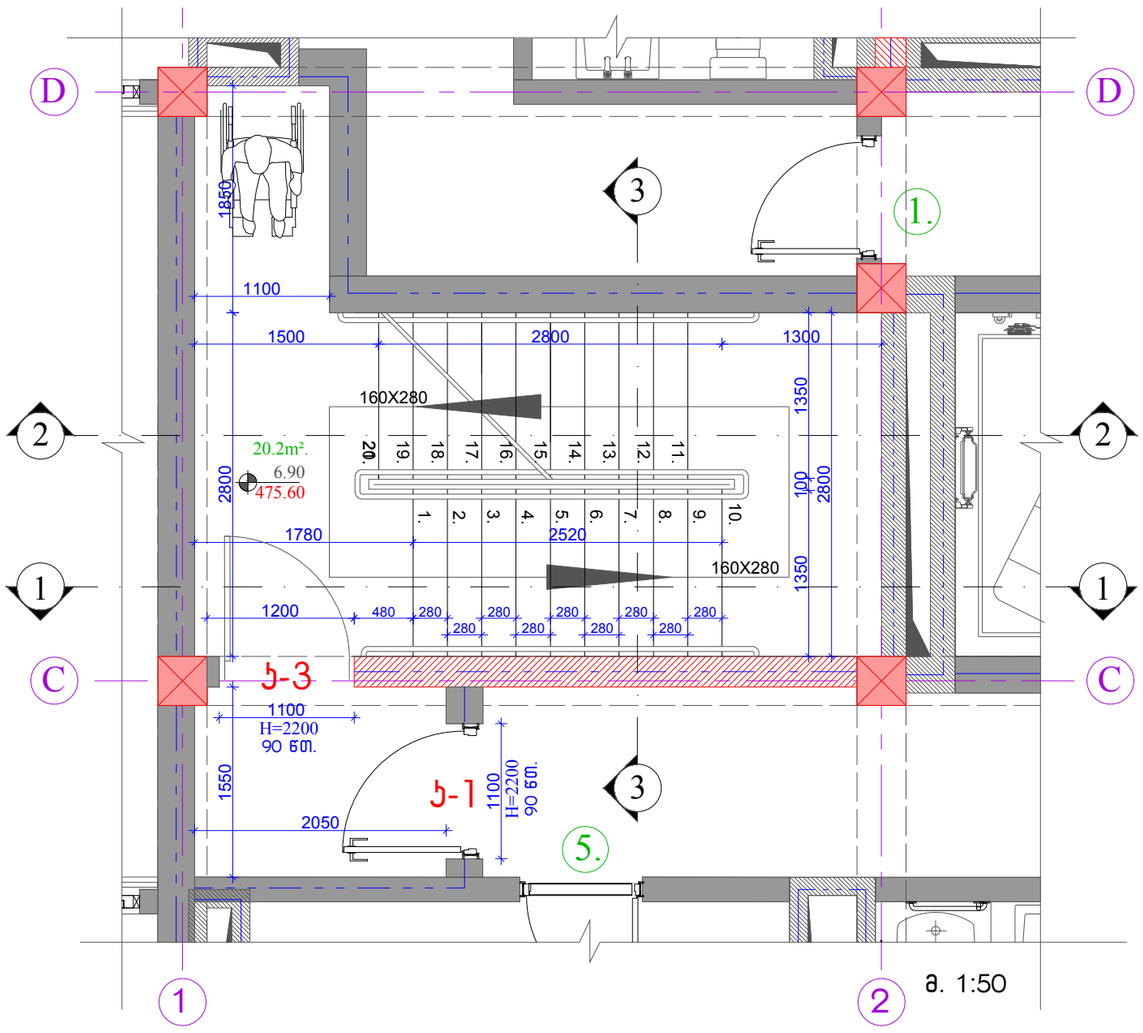

მ. 1:50

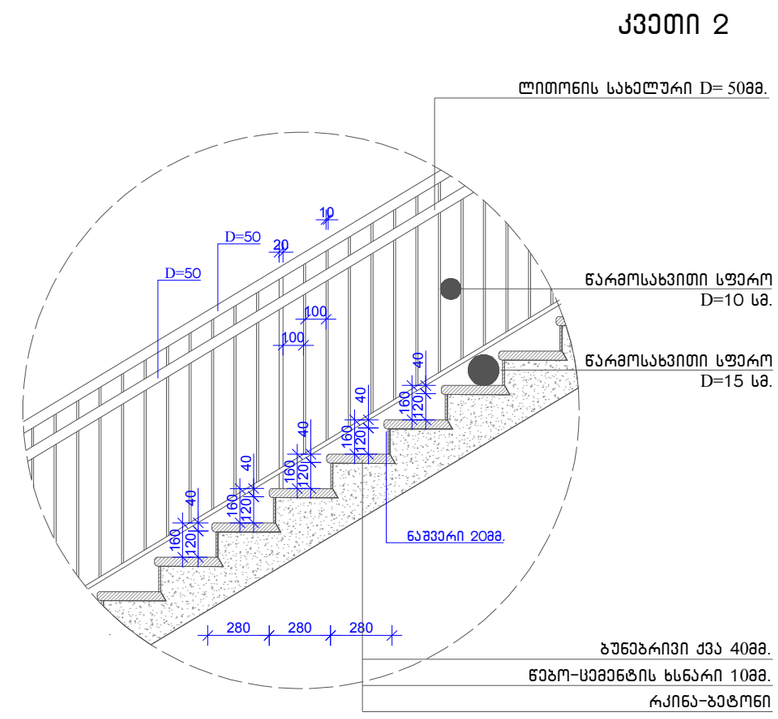

მ. 1:30



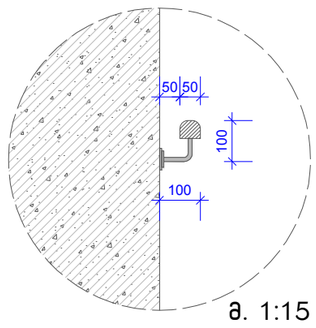

მ. 1:15

მ. 1:30

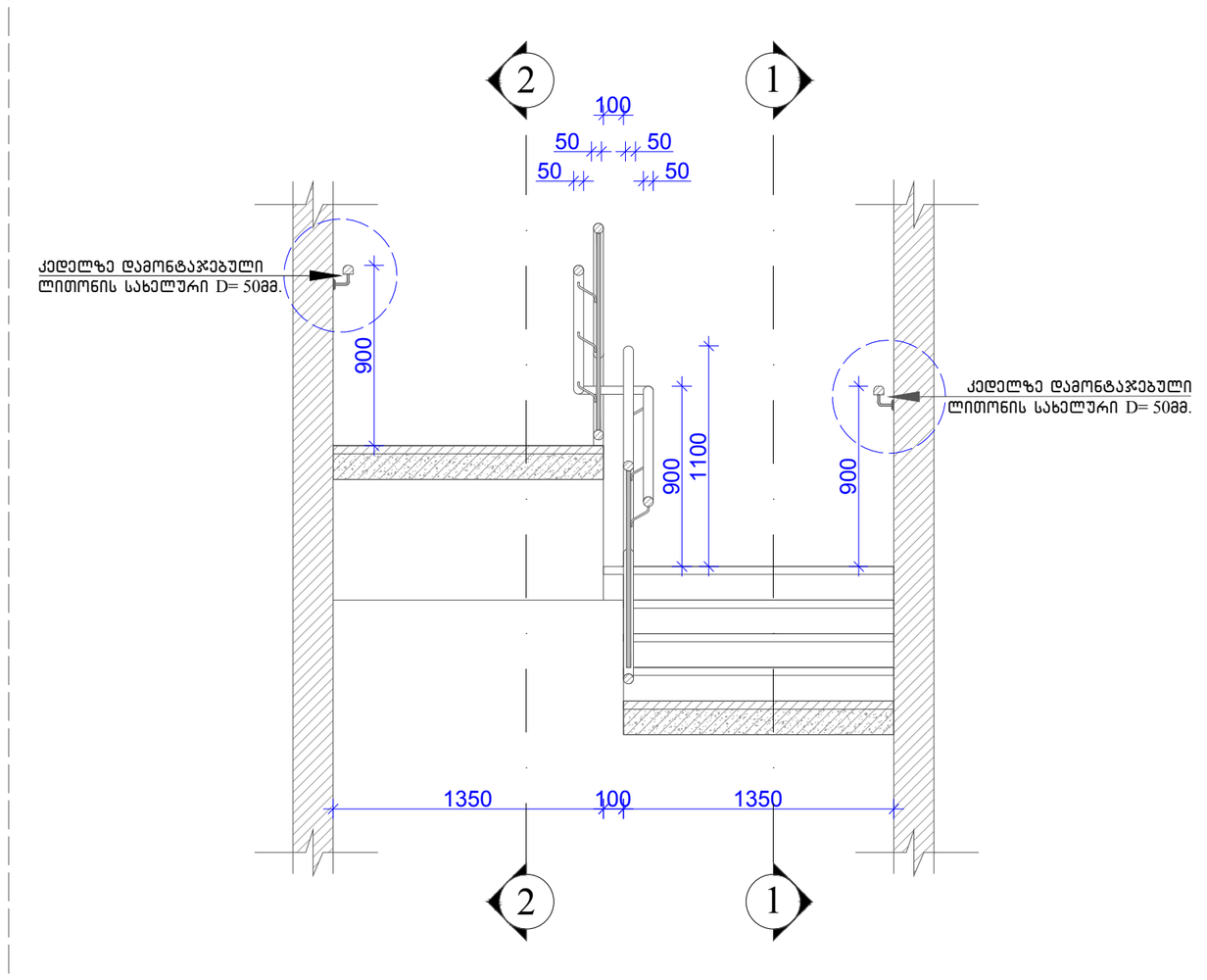

მ. 1:30

შენიშვნა:

ყველა კიბის (მათ შორის გარე) ყოველი საფეხურის და საბიჯელის 40მმ. სავალ ნაწილს, რომელიც იზომება საფეხურის ნაშვერიდან თარაზულად, უნდა ჰქონდეს ერთგვაროვანი ფერის მქონე ზედაპირი, რომელიც საფეხურის დანარჩენი ნაწილისგან მკვეთრად უნდა იყოს განსხვავებული (მუქი ღია ფონზე). ხილვადი კონტრასტი გაბრძელდეს ყოველი საფეხურის ერთი კიდიდან საფეხურის მეორე კიდემდე.

შენიშვნა:

მისაწვდომი გზა-კიბის საზღვრებში იატაკის ზედაპირები იქნება მდგრადი, მყარი და არასრიალა.

კიბის საფეხურების განსხვავებული მოწიშვნა იქნება გამძლე. შენობის გარეთ მდებარე კიბის საფეხურები და ბაქნები ისე დაგეგმარდება, რომ სავალ ზედაპირზე წყალი არ დაგროვდეს.

გასანათებელი საშუალებები უზრუნველყოფს კიბეების განათებას, რომელიც გაიზომება საბიჯელის ზედაპირების და ბაქნების ზედაპირების ცენტრში გაზომვისას საფეხურის წინაპირიდან 600მმ.-ის საზღვრებში შემდეგი წესის შესაბამისად:

- არაუმცირეს 11 ლუქსი განათება.
- არაუმცირეს 110 ლუქსი განათება, კიბით სარგებლობის დროს.
- კიბეების გამოყენებისას 11 ლუქსიდან 110 ლუქსზე გადასვლა შესაძლებელი უნდა იყოს განათების სამართავების უზრუნველყოფილი ავტომატური, მოძრავი სენსორული ტიპის განათების ჩამრთველებით, რომლებიც შეესაბამება ყველა ქვემოთ ჩამოთვლილს:
- განათების სამართავები აღჭურვილი იქნება საიმედო ოპერაციული სისტემით და შეფასებული იქნება ამ მიზნით გამოყენებისთვის.
- მოძრავი სენსორი გააქტიურდება დამკვებლის მოძრაობით საფეხურზე ან საფეხურის ბაქანზე.
- განათების გამააქტიურებელი დაყენებული იქნება არაუმეტეს 15 წუთიანი მოქმედების პერიოდით.
- გზა-კიბის განათება ჩაირთვება ავტომატური სენსორული ჩამრთველებით, ასეთის არსებობის შემთხვევაში, ისე, რომ შესასვლელში მდებარე ბაქანზე, შესასვლელში მდებარე ბაქნის მოსაზღვრე თითოეული კიბის მარშსა და შესასვლელში მდებარე ბაქნის ზემოთ და ქვემოთ მდებარე ბაქნებზე მე-4 პუნქტით დადგენილი განათებულობის დონე საფეხურის გამოყენებამდე იქნება უზრუნველყოფილი.
- კიბის სახელურები და ნებისმიერი კედელი ან მათ მომიჯნავედ მდებარე სხვა ზედაპირი არ იქნება ბასრი ან უხეში ელემენტების შემცველი.
- კიბის სახელურები არ იტრიალებს მათი ბუდეების საზღვრებში.

კიბე 2-ის დეტალიზაცია		მიწის ნაკვეთის მისამართი	საპროექტო ობიექტის ფუნქციური დანიშნულება		პირობითი აღნიშვნები	საპროექტო ჯგუფი
		ქ.თბილისი, სოფელი ზურგოვანი, ასი ათასი მოწამის ქუჩა №24	მრავალბინიანი საცხოვრებელი სახლი			მთ. არქიტექტორი ლ. მასხარაშვილი Levanmasxarashvili@yahoo.com T: +559 571 34 10 55
		მიწის ნაკვეთის ს.კ.	დამკვეთი			არქიტექტორი თ. მანაგაძე Tamunamanagadze@ yahoo.com T: +559 597 90 34 91
		N 01.10.06.002.033	მესაკუთრე: შპს "შოდე"(400208869)			არქიტექტურული ნაწილი
		სტადია	ქალაქგებმარებითი პარამეტრები			2022 ფურცელი
ფორმატი	A2	პროექტის შეთანხმება	კ1	კ2	კ3	
მასშტაბი			0.4	2.5	0.3	

ნიშნების დეტალიზაცია

საპროექტო ლიფტი და მისი გაბარიტული ზომები მ1:50

ჭრილი 1-1

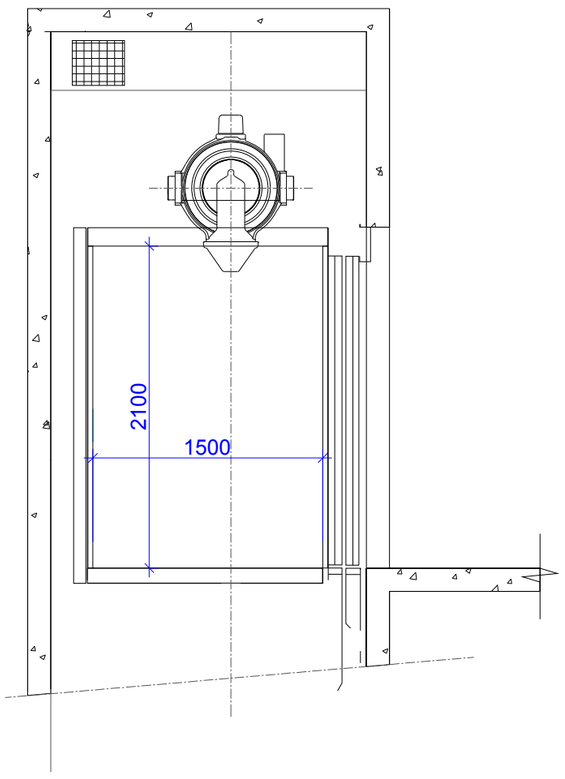

მ. 1:40

გეგმა მისაწვდომი სვლაგეზი
ლიფტის კაბინის გაბარიტები 2300X1500

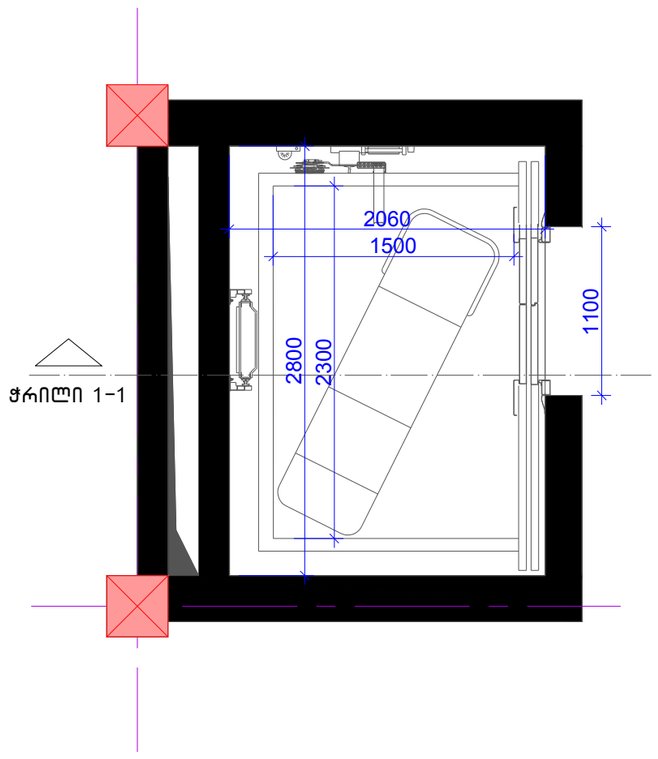

მ. 1:40

ლიფტის ღილული სიგნალების სიმაღლე

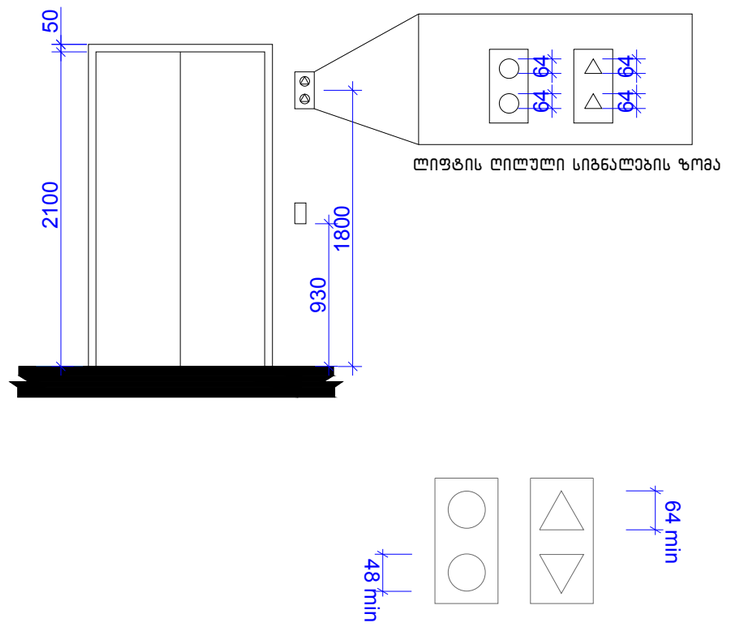

მ. 1:40

ბრაილის ზომები

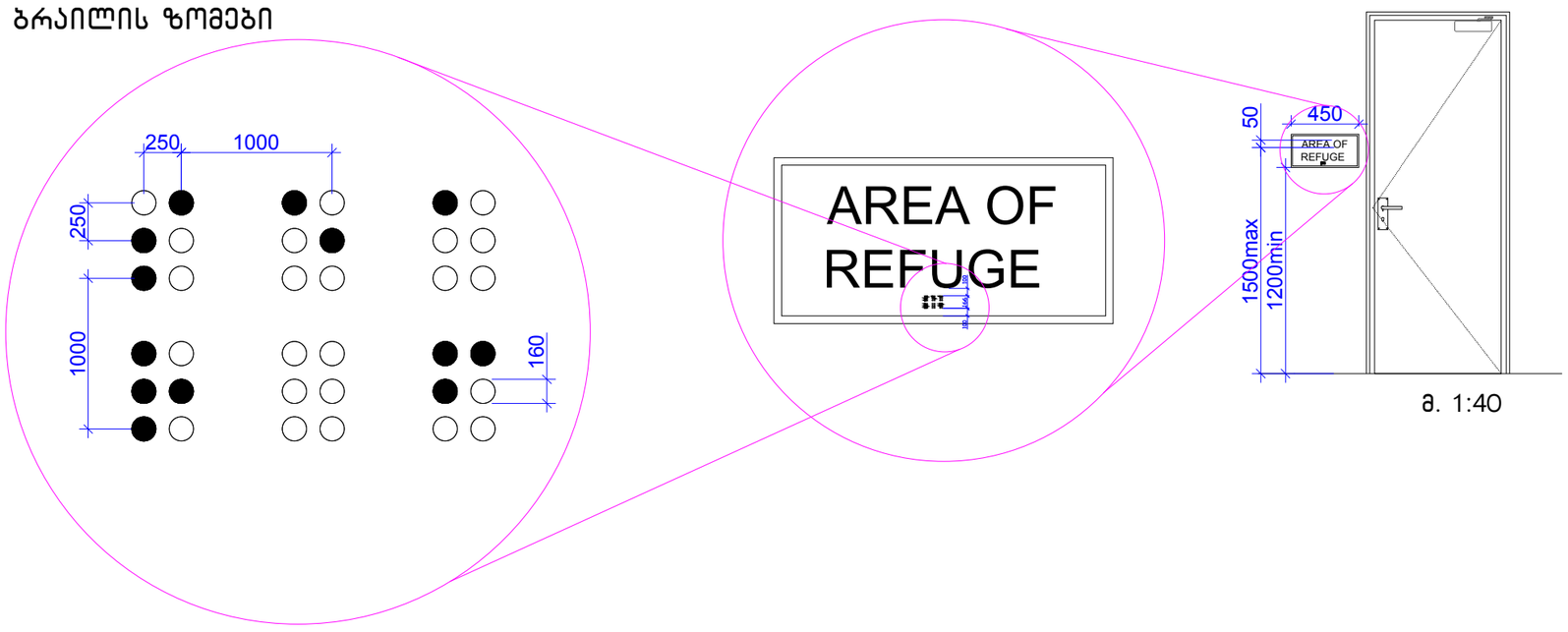

მ. 1:40

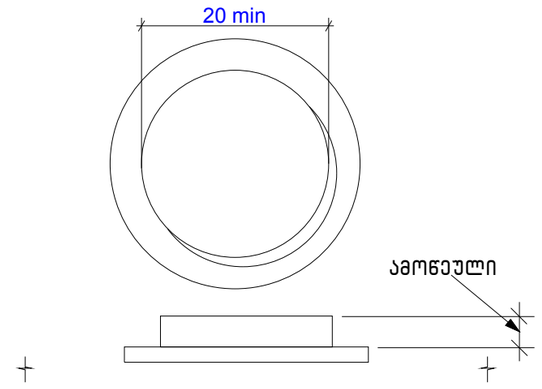

ნიშანი განთავსდება ლიფტის გამოსაძახებელ ღილაკთან



სასწრაფო სამედიცინო დახმარების საერთაშორისო სიმბოლო
(სიცოცხლის ვარსკვლავი) განთავსდება ლიფტის ჩარჩოს ორივე მხარეს

შენიშვნა:

შენობაში გამოყენებულია 408 ქვეთავის შესაბამისი შეზღუდული გამოყენების ლიფტი.

- ლიფტი შესაბამისობაში იქნება ASME A17.1/CSA B44 სტანდარტთან
- ლიფტის გამოსაძახებელი ღილაკები და კლავიშები შესაბამისობაში იქნება 407.2.1 ქვეთავთან.
- ფოიეს სიგნალები შესაბამისობაში იქნება 407.2.2 ქვეთავთან.
- ლიფტის შახტებთან განთავსებული ნიშნები შესაბამისობაში იქნება 407.2.3 ქვეთავთან.
- ლიფტის კაბინის ბალანსირება შესაბამისობაში იქნება 407.4.4 ქვეთავთან.
- ლიფტის კაბინის განათება შესაბამისობაში იქნება 407.4.5 ქვეთავთან.
- ლიფტის კაბინის სამართავები შესაბამისობაში იქნება 407.4.6 ქვეთავთან მართვის პანელები განთავსდება გვერდითა კედლის ცენტრში.
- კაბინის სამართავების აღნიშვნები და მითითებები შესაბამისობაში იქნება 407.4.7 ქვეთავთან.
- კაბინაში მოეწყობა 407.4.10 ქვეთავის შესაბამისი საავარიო სიგნალიზაციის მექანიზმები.

დეტალიზაცია		მიწის ნაკვეთის მისამართი	საპროექტო ობიექტის ფუნქციური დანიშნულება			პირობითი აღნიშვნები	საპროექტო ჯგუფი
		ქ.თბილისი, სოფელი ზურგოვანი, ასი ათასი მოწამის ქუჩა №24	მრავალბინიანი საცხოვრებელი სახლი				მთ. არქიტექტორი ლ. მასხარაშვილი Levanmasxarashvili@yahoo.com T: +559 571 34 10 55
		მიწის ნაკვეთის ს.კ.	დამკვეთი				არქიტექტორი თ. მანაგაძე Tamunamanagadze@ yahoo.com T: +559 597 90 34 91
		N 01.10.06.002.033	მესაკუთრე: შპს "შოდე"(400208869)				არქიტექტურული ნაწილი
ფორმატი	A2	სტადია	ქალაქგეგმარებითი პარამეტრები				2022 ფურცელი
მასშტაბი		პროექტის შეთანხმება	კ1	კ2	კ3		
			0.4	2.5	0.3		