შპს "საინჟინრო ნაგებობათა პროექტირების, კვლევის და ექსპერტიზის სამეცნიერო ცენტრი"

LTD "THE SCIENTIFIC CENTER OF ENGINEERING BUILDING DESIGNING RESEARCH AND EXPERTISE"

ტელ: 577588218 599179823; (032) 2227704

-mail: d.tabatadze@gtu.ge

30.12.2022წელი 2022-462-

ექსპერტიზის დასკვნა

ექსპერტიზის ობიექტი: . ქ.თბილისი დასახლება დიდი დიღომი პეტრე იბერის №30 მიმდებარედ, (ს\კ 01.10.06.001.002;) მრავალსართულიანი საცხოვრებელი კომპლექსი

ფუნქციური დანიშნულება: ქ.თბილისი დასახლება დიდი დიღომი პეტრე იბერის №30 მიმდებარედ, (ს\კ 01.10.06.001.002;) მრავალსართულიანი საცხოვრებელი კომპლექსი მრავალფუნქციური მრავალბინიანი საცხოვრებელი სახლი)

ექსპერტიზის ამოცანა: . ქ.თბილისი დასახლება დიდი დიღომი პეტრე იბერის №30 მიმდებარედ, (ს\კ 01.10.06.001.002;) მრავალსართულიანი საცხოვრებელი კომპლექსი მშენებლობის 20 მეტრის რადიუსში მომიჯნავე ნაგებობებზე(ს.კ. 01.10.06.001.147) (ს.კ. 01.10.06.001.229) (ს.კ. 01.10.06.001.215) (ს.კ. 01.10.06.001.204) (ს.კ. 01.10.06.001.203) დემეტრე თავდადებულის და პეტრე იბერის ქუჩებზე გავლენისშესაძლებლობის დადგენის შესახებ საექსპერტო დასკვნა

დაწყებულია: 20 დეკემბერი 2022 წელი

დასრულებულია: 31 დეკემბერი 2022 წელი

ვამტკიცებ ცენტრის

დირექტორი

თბილისი

2022წლის 31.დეკემბერი

ექსპერტიზის დასკვნა

ქ ქ.თბილისი დასახლება დიდი დიღომი პეტრე იბერის №30 მიმდებარედ, (ს\კ 01.10.06.001.002;) მრავალსართულიანი საცხოვრებელი კომპლექსი მშენებლობის 20 მეტრის რადიუსში მომიჯნავე ნაგებობებზე(ს.კ. 01.10.06.001.147) (ს.კ. 01.10.06.001.229) (ს.კ. 01.10.06.001.215) (ს.კ. 01.10.06.001.204) (ს.კ. 01.10.06.001.203) დემეტრე თავდადებულის და პეტრე იბერის ქუჩებზე გავლენისშესაძლებლობის დადგენის შესახებ საექსპერტო დასკვნა

თბილისი

2022

წელი

შემადგენლობა

1. ინსპექტირების შემსრულებელები- 3
2. გამოყენებული ნორმატიული დოკუმენტები- - - - - - - - - - - - - - - 3
3. გამოყენებული ხელსაწყოები- 4
4. კვლევითი ნაწილი- 5
5. დასკვნა- 9

ინსპექტირების შემსრულებლები

ექსპერტი:



სამართლებრივად ნაკისრი ვალდებულებებით პასუხისმგებელნი ვართ ინსპექტირება ვაწარმოოთ მიუკერძოებლად, ჯეროვნად ჩავატაროთ კვლევა და დავიცვათ ინსპექტირების ჩატარების დროს მიღებული ან წარმოქმნილი ნებისმიერი სახის ინფორმაციის კონფიდენციალურობა.

.

გამოყენებული ნორმატიული ლიტერატურა

1. საქართველოს მთავრობის 2019 წლის31მაისის№255დადგენილება „გაცემის წესისა და სანებართვო პირობეების შესახებ“;

2. საქართველოს მთავრობის 2016 წლის 28 იანვრის №41 დადგენილება და მშენებლობის ნებართვის გაცემის წესის და სანებართვო პირობების შესახებ "საქართველოს მთავრობის 2009 წლის 24 მარტის №57 დადგენილება;

3. საქართველოს მთვარობის №71 დადგენილება –„საქართველოს ტერიტორიაზე სამშენებლო სფეროს მარეგულირებელი ტექნიკური რეგლამენტები“:

   ტექნიკური რეგლამენტი – „ბეტონისა და რკინაბეტონის კონსტრუქციები“ (დანართი 1);

   ტექნიკური რეგლამენტი – „შენობებისა და ნაგებობების ფუძეები“ (დანართი 2);

   ტექნიკური რეგლამენტი – „სეისმომედეგი მშენებლობა“ (დანართი 3);

   ტექნიკური რეგლამენტი – „წყალმომარაგების და კანალიზაციის გარე ქსელები და ნაგებობები“ (დანართი 4);

   ტექნიკური რეგლამენტი – „სამშენებლო კლიმატოლოგია“ (დანართი 5);

4. СНиП II - 23-81 „Стальные конструкции“;

5. СНиП II 21 - 75 „приложение 5“.

ქ.თბილისი დასახლება დიდი დიღომი პეტრე იბერის №30 მიმდებარედ, (ს\კ 01.10.06.001.002;) მრავალსართულიანი საცხოვრებელი კომპლექსი მშენებლობის 20 მეტრის რადიუსში მომიჯნავე ნაგებობებზე(ს.კ. 01.10.06.001.147) (ს.კ. 01.10.06.001.229) (ს.კ. 01.10.06.001.215) (ს.კ. 01.10.06.001.204) (ს.კ. 01.10.06.001.203) დემეტრე თავდადებულის და პეტრე იბერის ქუჩებზე გავლენისშესაძლებლობის დადგენის შესახებ საექსპერტო დასკვნა

წარმოდგენილი მასალები

1. ქ ქ.თბილისი დასახლება დიდი დიღომი პეტრე იბერის №30 მიმდებარედ, (ს\კ 01.10.06.001.002;) მრავალსართულიანი საცხოვრებელი კომპლექსი მრავალსართულიანი საცხოვრებელი კომპლექსი მშენებლობის პროექტის კონსტრუქციული ნაწილის ელექტრონული ვერსია;

2. . . ქ ქ.თბილისი დასახლება დიდი დიღომი პეტრე იბერის №30 მიმდებარედ, (ს\კ 01.10.06.001.002;) მრავალსართულიანი საცხოვრებელი კომპლექსის მშენებლობისათვის გამოყოფილი სამშენებლო მოედნის საინჟინრო-გეოლოგიური კვლევების ტექნიკური ანგარიში – ელ.ვერსია;

3 ქ.თბილისი დასახლება დიდი დიღომი პეტრე იბერის №30 მიმდებარედ, (ს\კ 01.10.06.001.002;) მრავალსართულიანი საცხოვრებელი კომპლექსი მშენებლობის 20 მეტრის რადიუსში მომიჯნავე შენობების მონაცემები.

კვლევითი ნაწილი

შესავალი

ექსპერტის ამოცანას წარმოადგენს:დამკვეთის მიერ წარმოდგენილი ქ.თბილისი დასახლება დიდი დიღომი პეტრე იბერის №30 მიმდებარედ, (ს\კ 01.10.06.001.002;) მრავალსართულიანი საცხოვრებელი კომპლექსი მშენებლობის 20 მეტრის რადიუსში რადიუსში მომიჯნავე ნაგებობებზე(ს.კ. 01.10.06.001.147) (ს.კ. 01.10.06.001.215) (ს.კ. 01.10.06.001.204) (ს.კ. 01.10.06.001.203) ცარიელი ნაკვეთი (ს.კ. 01.10.06.001.229) და დემეტრე თავდადებულის და პეტრე იბერის ქუჩებზე გავლენის შესაძლელობის დადგენის შესახებ ექსპერტიზა საქართველოს მთავრობის 2019 წლის 31 მაისის №255 დადგენილება „გაცემის წესისა და სანებართვო პირობეების შესახებ“-ნორმატიულ ლიტერატურაში მითითებულ მოთხოვნებთან შესაბამისობის დადგენა საპროექტო ტერიტორიაზე საკადასტრო კოდით 01.10.06.001.002 - ზე დაგეგმილია 5 შენობა ნაგებობის განთავსება. რომელთა სართულიანობა შეადგენს 12 მიწისზედა და ერთი მიწისქვეშა სართულს. ჯამში 14 სართული. შენობა ნაგებობების საძირკველს წარმოადგენს ფილა, 50 ს.მ. - 2 სართულის იატაკის ნიშნული ყველა შენობა ნაგებობისთვის წარმოადგენს +477,30-ს.•0,00 ნიშნული ყველა ნაგებობისთვის წარმოადგენს +483,10-ს.

კვლევა.

დამკვეთის დავალებით საინჟინრო-გეოლოგიური სამუშაოები შესრულებულია შ.პ.ს. „ახალ საქქალაქმშენპროექტი“-ს გეოლოგიური ჯგუფის მიერ 2020 წლის დეკემბერსა და2021 წლის იანვარში. საპროექტო ტერიტორიაზე საკადასტრო კოდით 01.10.06.001.002 - ზე დაგეგმილია 5 შენობა ნაგებობის განთავსება. რომელთა სართულიანობა შეადგენს 12 მიწისზედა და 2 მიწისქვეშა სართულს. ჯამში 14 სართული. შენობა ნაგებობების საძირკველს წარმოადგენს ფილა, 70 ს.მ. სართულის იატაკის ნიშნული ყველა შენობა ნაგებობისთვის წარმოადგენს + 477,30-ს.0,00 ნიშნული ყველა ნაგებობისთვის წარმოადგენს +483,10-ს.

შენობა კარკასულია, ბლოკის ან აგურისშევსებით. მოედნის საინჟინრო-გეოლოგიური პირობების დასადგენად საკვლევ მოედანზე გაიბურღა 18 ჭაბურღილი მთლიანი მოცულობით 383 გრძ. მეტრი.

სამშენებლო თვისებების მიხედვით, მშენებლობისათვის გამოყოფილი მოედნის ამგებ გრუნტებში შეიძლება გამოიყოს შემდეგი ფენები:

1. ფენა 1 – ტექნოგენური-ნაყარი გრუნტი, წარმოდგენილი კენჭების, ღორღის, სამშენებლო ნაგვის და თიხოვანი გრუნტის შეკავშირებული ნარევით მისი სიმძლავრე 0,5–3,5 მ-ის ფარგლებშია.

2. ფენა 2 – I სბე - თიხა ყავისფერი, ნახევრადმყარი-ძნელპლასტიკური კონსისტენციის, ჟანგისფერი და ნაცრისფერი ლაქებით, გავრცელებულია ნაყარი გრუნტის ქვეშ, ნაყარის ქვეშ, 6.2 სიღრმემდე,

3. ფენა 3 – II სბე - თიხა ყავისფერი, რბილპლასტიკური კონსისტენციის

4. ფენა 4 – III სბე - თიხა მონაცრისფრო-მოლურჯო შრეებრივი,შრეებს შორის ვიშაქვების თხელი შრეებით,მყარი კონსტიტენციის,

. ავტორი იძლევა რეკომენდაციებს შენობის ფუძე-გრუნტისა და საძირკვლის შერჩევის თაობაზე: ტერიტორიის გრუნტული პირობებიდანგამომდინარე, ოპტიმალური ვარიანტია დასაპროექტებელი კომპლექსის დაფუძნებაგანხორციელდეს II სგე-ს (ფენა 3) გრუნტზე, რკინაბეტონის ფილის საძირკვლისსაშუალებით. არ არის გამორიცხული შენობების დაფუძნება ბურდვით-ნატენიხიმინჯების გამოყენებით შენობის საძირკვლებიდან გადაცემული დატვირთვებისაგან ფუძე-გრუნტის საანგარიშო წინაღობის გადაჭარბებისას, ფუძე-გრუნტზე ხვედრითი დატვირთვის შემცირება შეიძლება განხორციელდეს საძირკვლის განის ან სქლოვნური ფუძის სიმძლავრის გაზრდით (განისაზღვრება სათანადო ანგარიშებით). სეისმურობა საქართველოს ტერიტორიის სეისმური დარაიონების უახლესი სქემის მიხედვით ქ. თბილისი განთავსებულია 8 ბალიან სეისმურ ზონაში (პნ 01.01-09 სეიმომედგე მშენებლობა), ხოლო ამგები გრუნტები ამავე დოკუმენტის №1 ცხრილით სეისმური თვისებების მიხედვით განეკუთვნებიან II კატეგორიას. გამომდინარე აქედან მშენბლობისათვის გამოყოფილი ტერიტორიის სეისმურობად მიღებულ იქნეს 8 ბალი 0,17 სეისმურობის უგანზომილებო კოეფიციენტით.შიგა ხახუნის კუთხე = 23ხვედრითი შეჭიდულობა C=0.49 კგძ/სმ2დეფორმაციის მოდული E=140კგძ/სმ2საანგარიშო წინაღობა R0=2.7 კგძ/სმ2დენადობის მაჩვენებელი 0.29საგების კოეფიციენტი k კგძ/სმ3 2.0პუასონის კოეფიციენტი, μ 0.42ბეტონის ხახუნის კოეფიციენტი 0.25.

საცხოვრებელი კომპლექსის კონსტრუქციული პროექტით. კომპლექსში შედის ხუთი დამოუკიდებელი შენობა. სართულიანობა შეადგენს 12 მიწისზედა და ერთი მიწისქვეშა სართულს.. შენობა ნაგებობების საძირკველს წარმოადგენს ფილა, 70 ს.მ. სართულის იატაკის ნიშნული ყველა შენობა ნაგებობისთვის წარმოადგენს + 477,30-ს.0,00 ნიშნული ყველა ნაგებობისთვის წარმოადგენს +483,10-ს. კონსტრუქციული თვალსაზრისით გადაწყვეტილია, როგორც ჩარჩოსებრ-კავშირებიანი სისტემა რკინაბეტონის დიაფრაგმებით

საქართველოს ტერიტორიის სეისმური დარაიონებისა და საინჟინრო გეოლოგიური კვლევების შესაბამისი დასკვნებისა და რეკომენდაციების მიხედვით სამშენებლო მოედანი განლაგებულია 8 ბალიანი სეისმური საშიშროების ზონაში, 64 სკალის მიხედვით (A=0.17); გრუნტის კატეგორია სეისმური თვისებების მიხედვით - II; ” 12 მიწისზედა და 2 მიწისქვეშა სართულს. ჯამში 14 სართული, საქართველოს სეისმიური დარაიონების რუკის თანახმად სამშენებლო უბანი მიეკუთნება 8 ბალიან სეიმიურ ზონას. შენობის კონსტრუქციული გაანგარიშება განხორციელდა საანგარიშო პროგრამით “МОНОМАХ-САПР”-ში. აღნიშნულ მიწის ნაკვეთზე პროექტის მიხედვით გათვალისწინებულია 12 მიწისზედა და ერთი მიწისქვეშა. ჯამში 14 სართული მრავალბინიანი საცხოვრებელი სახლის

მშენებლობა. მიწისქვეშა სართულით ჩაღრმავებით -4.0 მეტრით შენობის კონსტრუქციული მახასიათებლები წარმოდგენილია შემდეგი სახით: ძირითადი და მზიდი საანგარიშო სქემა სტანდარტული ტიპის მონოლითური რკინა-ბეტონის კარკასული სქემითაა ნაწარმოები (გაანგარიშებულია სტანდარტული ტიპის კოლონებზე 50X100;60X100;80X60;40X40სმ რიგელები 40X70;50X60;40X123;40X40;40X80. გადახურვის ფილა სისქით 18-20 სმ.ანალოგიური უცვლელი სქემა საძირკველი მონოლითური რკინაბეტონის ფილა სისქით 70სმ.

მომიჯნავე შენობა № 1- დან მომიჯნავე შენობა (ს.კ. 01.10.06.001.147) დაცილება შეადგენს 11 მეტრს.შენობა № 5 - დან მომიჯნავე შენობადე (ს.კ. 01.10.06.001.147) დაცილება 8,28 მეტრი. შენობა № 5 - დან მომიჯნავე შენობამდე (01.10.06.001.015) დაცილება 6,21 მეტრი. შენობა № 4 - დან მომიჯნავე შენობამდე (01.10.06.001.203) დაცილება 22,25 მეტრი. შენობა № 3 - დან მომიჯნავე შენობა (01.10.06.001.203) დაცილება 41,81 მეტრი.. შენობა № 3 -დან პეტრე იბერის ქუჩა დაცილება19 მეტრიშენობა №1 და №2 დან დიმიტრი თავდადებული გამზირამდე დაცილება 16 მეტრი მშენებლობის გავლენის შესაძლებლობის დადგენის შესახებ ექსპერტიზა

სპროექტო შენობას ემიჯნება საპროექტო ტერიტორია საკადასტრო კოდით (ს.კ. 01.10.06.001.147.) სადაც ფიქსირდება ხუთსართულიანი საცხოვრებელი სახლი, ერთი მიწისქვეშა სართულით მშენებლობა დაცილებული 11 და 8.28 მეტრით- შენობა წარმოდგენილია მონოლითური კარკასული სისტემით, (სვეტებით რიგელებით და სართულშუა გადახურვის ფილებით

სპროექტო შენობას ემიჯნება საპროექტო ტერიტორია საკადასტრო კოდით (ს.კ. 01.10.06.001.203.) სადაც ფიქსირდება თხუთმეტსართულიანი საცხოვრებელი სახლი, ორი მიწისქვეშა სართულით მშენებლობა დაცილებული 22.25 და 41.28 მეტრით-.. შენობის კონსტრუქციული მახასიათებლები წარმოდგენილია შემდეგი სახით: ძირითადი და მზიდი საანგარიშო სქემა სტანდარტული ტიპის მონოლითური რკინა-ბეტონის კარკასული სქემითაა ნაწარმოები (გაანგარიშებულია სტანდარტული ტიპის კოლონებზე ;80X60;40X40სმ რიგელები
40X70;50X60;. გადახურვის ფილა სისქით 18 სმ.ანალოგიური უცვლელი სქემა საძირკველი მონოლითური რკინაბეტონის ფილა სისქით 100 სმ. მომიჯნავე შენობის ფუძე-საძირკვლების და ყველა ძირითადი ელემენტების კონსტრუქციული სქემა და მდგომარეობა დამაკმაყოფილებელია.

სპროექტო შენობას ემიჯნება საპროექტო ტერიტორია საკადასტრო კოდით (ს.კ. 01.10.06.001.204.) სადაც ფიქსირდება თხუთმეტსართულიანი საცხოვრებელი სახლი, ორი მიწისქვეშა სართულით მშენებლობა დაცილებული 22.5 მეტრით-.. შენობის კონსტრუქციული მახასიათებლები წარმოდგენილია შემდეგი სახით: ძირითადი და მზიდი საანგარიშო სქემა სტანდარტული ტიპის მონოლითური რკინა-ბეტონის კარკასული სქემითაა ნაწარმოები (გაანგარიშებულია სტანდარტული ტიპის კოლონებზე ;80X60;40X40სმ რიგელები 40X70;50X60;. გადახურვის ფილა სისქით 18 სმ.ანალოგიური უცვლელი სქემა საძირკველი მონოლითური რკინაბეტონის ფილა სისქით 100 სმ. მომიჯნავე შენობის ფუძე-საძირკვლების და ყველა ძირითადი ელემენტების კონსტრუქციული სქემა და მდგომარეობა დამაკმაყოფილებელია.

სპროექტო შენობას ემიჯნება საპროექტო ტერიტორია საკადასტრო კოდით (ს.კ. 01.10.06.001.015.) სადაც ფიქსირდება ოთხსართულიანი საზოგადოებრივი დანიშნულების ნაგებობა , ერთი მიწისქვეშა სართულით მშენებლობა დაცილებული 6.21 მეტრით-.. შენობის კონსტრუქციული მახასიათებლები წარმოდგენილია შემდეგი სახით: ძირითადი და მზიდი საანგარიშო სქემა სტანდარტული ტიპის მონოლითური რკინა-ბეტონის კარკასული სქემითაა ნაწარმოები (გაანგარიშებულია სტანდარტული ტიპის კოლონებზე ;40X40; რიგელები 40X50; გადახურვის ფილა სისქით 18 სმ.ანალოგიური უცვლელი სქემა საძირკველი მონოლითური რკინაბეტონის ფილა სისქით 100 სმ. მომიჯნავე შენობის ფუძე- საძირკვლების და ყველა ძირითადი ელემენტების კონსტრუქციული სქემა და მდგომარეობა დამაკმაყოფილებელია

; გამოკვლევის მიზანს წარმოადგენს: დადგენილ იქნეს თუ რა მანძილით უნდა იყოს დაცილებული საპროექტო საძირკველი არსებული შენობების საძირკველს,

რათა შენარჩუნებული იქნეს ამ უკანასკნელის მდგრადობა. საძირკვლის ჩაღრმავება, არსებული ნაგებობის საძირკველთან თანაბარი დატვირთვების დროს უნდა შესრულდეს ერთ დონეზე. მნიშვნელოვნად ჭარბი დატვირთვისას, ასაგები საძირკვლის ჩაღრმავება არსებულიდან იქნება

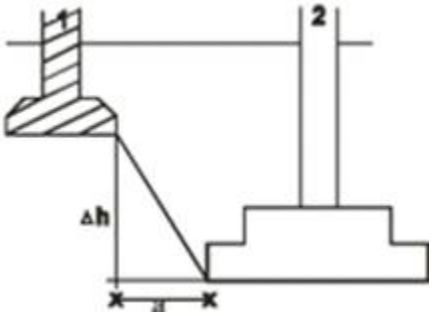

ნახ. 1. ჩაღრმავება არსებულ საძირკველთან

1. - არსებული საძირკველი 2. -ასაგები საძირკველი

ახალი შენობის საძირკვლის ძირის ნიშნული უნდა დაინიშნოს არსებული საძირკვლის ძირის ნიშნულის მიმართ შემდეგი პირობით (იხ. Справочник проектировщика, „Основания, фундаменты и подземние сооружения“, М, 1985):

$$\Delta h \le a\left(tg\varphi_1 + \frac{C_I}{p}\right),$$

სადაც: a – საძირკვლებს შორის მანძილია; φ_1 და C_I – ფუძე-გრუნტების შიგა ხახუნის კუთხისა და შეჭიდულობის ძალის საანგარიშო მნიშვნელობებია; p – ზედა საძირკვლის ძირზე საშუალო საანგარიშო დატვირთაა. დატვირთვები საძირკვლის ძირზე – 200 კნ/მ^2 (20 ტძ/მ^2) – 10–12 სართულიანი შენობებისთვის, $\varphi_1 = 23\,, C_I = 0.49$

ამგვარად საძირკვლებს შორის დასაშვები მინიმალური მანძილის გასაანგარიშებლად გამოვიყენეთ ფორმულა:

$$a \ge \frac{\Delta h}{tg\varphi_I + \frac{C_I}{p}}$$

405329078

შენობა № 1- დან მომიჯნავე შენობა (ს.კ. 01.10.06.001.147) დაცილება შეცვლილა შეადგენს 11 მეტრს.
შენობა № 5 - დან მომიჯნავე შენობადე (ს.კ. 01.10.06.001.147) დაცილება 8,28 მეტრი.
შენობა № 5 - დან მომიჯნავე შენობამდე (01.10.06.001.015) დაცილება 6,21 მეტრი.
შენობა № 4 - დან მომიჯნავე შენობამდე (01.10.06.001.203) დაცილება 22,25 მეტრი.

შენობა № 3 - დან მომიჯნავე შენობა (01.10.06.001.203) დაცილება 41,81 მეტრი..
შენობა № 3 -დან პეტრე იბერის ქუჩა დაცილება19 მეტრი
შენობა №1 და №2 დან დიმიტრი თავდადებული გამზირამდე დაცილება 16 მეტრი
საპროექტო შენობის საძირკველის მიწის ზედაპირიდან ჩადრმავება არის – 4.0 მ;

მომიჯნავე შენობების და საპროექტო შენობის საძირკვლის ძირის ნიშნულებს შორის სხვაობა Δh შეადგენს

მომიჯნავე შენობა (ს.კ. 01.10.06.001.147)4.-4.1=0.1მეტრი

მომიჯნავე შენობამდე (01.10.06.001.015) 4.-4.1=0.1მეტრი

მომიჯნავე შენობა (01.10.06.001.203) 4.-4.1=0.1მეტრი

მომიჯნავე შენობა (01.10.06.001.204) 4.-4.1=0.1მეტრი

საპროექტო შენობისათვის და მომიჯნავე შენობებისათვის (ს.კ. 01.10.06.001.147) (01.10.06.001.015) (01.10.06.001.203), (01.10.06.001.204) საძირკვლებს შორის დასაშვები მინიმალური მანძილი იქნება

$$a \geq \frac{0.1}{tg23^\circ + \frac{052}{2}} = \frac{0.1}{0.6145} = 0.5$$ მ. რეალური დაშორება 11.0-8.2-6.21-22.5-41.8მეტრი

შესაბამისად პირობა დაკმაყოფილდა

საპროექტო შენობის საძირკველსა და პეტრე იბერის და დიმიტრი თავდადებულის გამზირის დაშორება

$$a \geq \frac{3.8}{tg23^\circ + \frac{052}{2}} = \frac{3.8}{0.6145} = 6.18$$ მ. რეალური დაშორება 19-16 მეტრია .8მეტრი

შესაბამისად პირობა დაკმაყოფილდა

საპროექტო შენობის და ცარიელი მიწის ნაკვეთის (01.10.06.001.229) დაშორება

$$a \geq \frac{3.8}{tg23^\circ + \frac{052}{2}} = \frac{3.8}{0.6145} = 6.18$$ მ. რეალური დაშორება 7 მეტრია შესაბამისად

პირობა დაკმაყოფილდა

ვიზუალური დათვალიერებით, მომიჯნავე შენობების ტექნიკური მდგომარეობა დამაკმაყოფილებელია. მათ არ გააჩნია ჯდენითი დეფორმაციის ნიშნები, რომელიც უარყოფით გავლენას მოახდენდა შენობის მდგრადობაზე ისინი დამოუკიდებელი კონსტრუქციის ნაგებობებია. (ფოტოფიქსაცია მოცემულია დანართი 1)

> უნდა შევნიშნოთ რომ საპროექტო შენობები წარმოადგენენ ერთმანეთის მიომიჯნე ნაგებობებს მაგრამ მათი საძირკვლის ჩაღრმავება ერთ დონეზეა, ამიტომ ნომების მიხედვით მათ ერთმანეთზე გავლენა არ ექნებათ.

საპროექტოსგან მოშორების მანძილი აკმაყოფილებს ზემოთ გაანგარიშებულ პირობებს,. რომლის გათვალისწინებით საპროექტო შენობის ნულოვანი ციკლის და შემდგომი სამუშაოები არ მოახდენს მომიჯნავე შენობაზე უარყოფით გავლენას.რაც შეეხება ქვაბულის ფერდს, საჭიროა შესრულდეს ქვაბულის ფერდის ჩამოცურების საწინააღმდეგო ღონისძიებები

დასკვნა

ქ ქობილისი დასახლება დიდი დიღომი პეტრე იბერის №30 მიმდებარედ, (ს\კ 01.10.06.001.002;) მრავალსართულიანი საცხოვრებელი კომპლექსი მშენებლობის 20 მეტრის რადიუსში მომიჯნავე ნაგებობებზე(ს.კ. 01.10.06.001.147) (ს.კ. 01.10.06.001.229) (ს.კ. 01.10.06.001.215) (ს.კ. 01.10.06.001.204) (ს.კ. 01.10.06.001.203) დემეტრე თავდადებულის და პეტრე იბერის ქუჩებზე საპროექტოსგან მოშორების მანძილი კმაყოფილებს ზემოთ გაანგარიშებულ პირობებს, . რომლის გათვალისწინებით საპროექტო შენობის ნულოვანი ციკლის და შემდგომი სამუშაოები არ მოახდენს მომიჯნავე შენობაზე და ქუჩაზე უარყოფით გავლენას.

2. ქვაბულის მიწის დამუშავების უსაფრთხოებისათვის შესრულდეს ქვაბულის ფერდის ჩამოცურების საწინააღმდეგო ღონისძიებები(ქვაბული ჩაიჭრას ბუნებრივი ქანობით)

ექსპერტი: დემური ცბაცაძე



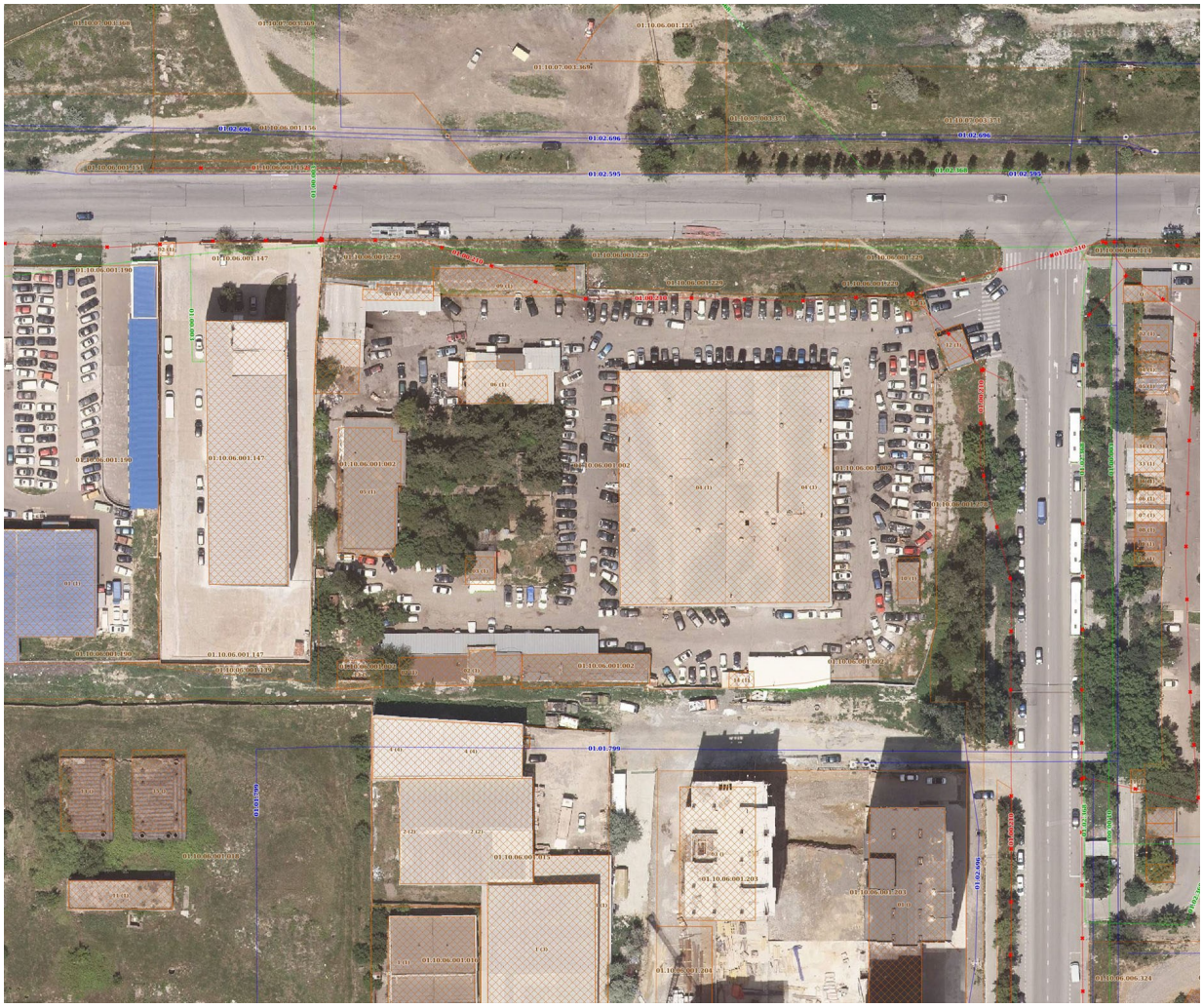


bernh. land
INTERNATIONALE SPEDITION



ექსპერტი დემური ტაბატაძეს

დეკლარაცია

ჩემს მიერ წარმოდგენილი ინფორმაცია პროფესიული საქმიანობის შესახებ არის სწორი, რასაც ვადასტურებ ხელის მოწერით.

/დ. ტაბატაძე/



სრული პროფესორი დემური ტაბატაძე

(CV)

სტუ-ს საინჟინრო მექანიკისა და ტექნიკური ექსპერტიზის დეპარტამენტი	
საქართველოს ტექნიკური უნივერსიტეტი	კოსტავას ქ. № 68, სტუ-ს I სასწავლო კორპუსი, IV სართული, ოთახი ბ-430
ეროვნება	ქართველი
დაბადების თარიღი, პ/№	1949 წლის 23 ივლისი, პ/ნ01009021555
ოჯახური მდგომარეობა	ცოლშვილიანი

საკონტაქტო ინფორმაცია		
ქვეყანა, ქალაქი		საქართველო, ქ. თბილისი
მისამართი		ქ. თბილისი, აბაშიძის 41.ბინა17
PHONE/FAX	სამ.	60-30 36-35-06
	ბინა	+(99532) 2227704
	მობ.	599 179823
E-mail:		demuritabatadze@yahoo.com; demuri 10@ mail.ru.

კვალიფიკაცია

- ტექნიკის მეცნიერებათა კანდიდატი, „სამშენებლო მექანიკა“, მოსკოვის სამშენებლო საინინრო ინსტიტუტი 1983 წ. 28ოქტომბერი დისერტაცია „მილსადენების დინამიკური ანგარიში საყრდენებზე მშრალი ხახუნის გათვალისწინებით“. ხელმძღვანელი პროფესორი მ. სობოლევი.
- ინჟინერ მშენებელი, ვ.ი. ლენინის სახელობის საქართველოს პოლიტექნიკური ინსტიტუტი. 1971 წლის ივნისი. თემა: „ლითონის კონსტრუქციებისგნ შედგენილი სტრუქტურული გადახურვის ანგარიში“. ხელმძღვანელი პროფ. კ. რაზმაძე.

განათლება

- 1974-1978 წწ. ასპირანტურა, მოსკოვის ვ.ვ. კუიბიშევის სახელობის სამშენებლო საინჟინრო ინსტიტუტი. სამშენებლო მექანიკის კათედრა.
- 1966-1971 წწ. ვ.ი. ლენინის სახ. საქართველოს პოლიტექნიკური ინსტიტუტი, სამშენებლო ფაკულტეტი. წარჩინებით.

პედაგოგიური აქტივობა: (სალექციო კურსები)

- სამშენებლო მექანიკა (ბაკალავრიატი),
- სეისმომედეგობა (ბაკალავრიატი).
- თხელკედლიანი სივრცითი სისტემები (ბაკალავრიატი, მაგისტრატურა)
- სამშენებლო მექანიკის სპეცკურსი (მაგისტრატურა).

სამეცნიერო აქტივობა:

- ფილებისა და გარსების ოპტიმალური დაგეგმარება.
- დრეკად-პლასტიკური სისტემების და ანაკრები კონსტრუქციების ზიდვის უნარის საკითხები.
- ფილებისა და გარსების გაანგარიშების საკითხები მათი გეომეტრიული და ფიზიკური მახასიათებლების ნახტომისებური ცვლილებების გათვალისწინებით.
- სამფენოვანი ფირფიტებისა და გარსების გაანგარიშება მასალის დრეკად-პლასტიკური თვისებების გათვალისწინებით.
- შენობების, როგორც დისკრეტულ-კონტინუალური სისტემების გამოკვლევა, მიწისძვრისას აღძრული იმპულსურ ზემოქმედებაში.

საზოგადოებრივი საქმიანობა

- პროფბიუროს მდივანი.
- ფაკულტეტის სასწავლო-მეთოდური კომისიის წევრი.
- ფაკულტეტის საბჭოს წევრი,
- ფაკულტეტის დიპლომების დაცვის სახელმწიფო კომისიის წევრი.
- დისერტაციის დაცვის კომისიის წევრი.
- საქართველოს სოციალურ ურთიერთობათა აკადემიის ნამდვილი წევრი.
- საქართველოს საინჟინრო აკადემიის წევრ კორესპოდენტი

სამუშაო გამოცდილება

1971-75 – საქართველოს მეცნიერებათა აკადემიის ა. რაზმაძის სახ. მათემატიკის ინსტიტუტი ინჟინერი.

1975-83 – საქართველოს მეცნიერებათა აკადემიის ა. რაზმაძის სახ. მათემატიკის ინსტიტუტი ტექნიკური სექტორის ხელმძღვანელი.

1992-2009 – ს.ს.ი.პ კირიაკ ზავრიევის სამშენებლო მექანიკის და სეისმომედეგობის ინსტიტუტი უფროსი მეცნიერ თანამშრომელი

2009 – ს.ს.ი.პ კირიაკ ზავრიევის სამშენებლო მექანიკის და სეისმომედეგობის ინსტიტუტი უფროსი მეცნიერ თანამშრომელი.

1992-2006 – საქართველოს ტექნიკური უნივერსიტეტის სამშენებლო ფაკულტეტის სამშენებლო და სეისმომედეგობის კათედრის დოცენტი.

2006-2013 – საქართველოს ტექნიკური უნივერსიტეტის სამშენებლო ფაკულტეტის სამშენებლო და სეისმომედეგობის მიმართულების ასოცირებული პროფესორი.

2008-დღემდე – შპს „მშენ-ექსპერტი“

გამოცდილება	პროექტი 249. საქართველოს ეროვნული სამეცნიერო ფონდის გრანტი. თემა „მიწისძვრისას კარკასულ შენობების სვეტებში დარტყმის ეფექტის გათვალისწინება“ 2007-2008 წ. ძირითადი შემსრულებელი. პროექტი 5526. „ნავთობის ნათელი ფრაქციების გამოსავლიანობის გაზრდა და მათი გაკეთილშობილება“. 2.1. თეორიული მკვლევარი. გაგზავნილია МНТЦ. პროექტი 5486. „მინერალური ზეთების წარმოება და ნამუშევარი მოტორული ზეთის რეგენერაცია“. თეორიული მკვლევარი. გაგზავნილია МНТЦ. პროექტი 5464. „ექსტრემალური ჰიდროდინამიკური მოქმედებების პროგნოზირება ჰიდროსისტემებში და გარემის დაცვა“. თეორიული მკვლევარი. გაგზავნილია МНТЦ. 2002-2013 წლების განმავლობაში მრავალი შენობა-ნაგებობის ექსპერტიზა.მდგრადობის გამოკვლევა, ნაგებობათა ურთიერთ გავლენის გამოკვლევა მშენებლობის პროცესში.
ენები	ქართული – მშობლიური რუსული – კარგად ინგლისური – ლექსიკონის დახმარებით
კომპიუტერული პროგრამები	Windows Ms Word Ms Excel Internet Explorer AutoCAD Лира.

ცნობა

ბოლო 5 წლის მანძილზე პროფესორ დემური ტაბატაძის საექსპერტო საქმიანობის თაობაზე, სამშენებლო კონსტრუქციების ტექნიკური მდგომარეობის გამოკვლევასა და ექსპერტიზაში

№	სამუშაოს დასახელება	წელი	დამკვეთი
1	*2*	*3*	*4*
1	ქ. თბილისში კაიროს ქ. №38-ში მდებარე სამრეწველო შენობა-ნაგებობების ტექნიკური მდგომარეობის გამოკვლევა და დასკვნის მომზადება.	2009	შპს „ორდი“
	ქ. თბილისში სანდრო ეულის ქ. №5ა-ში მდებარე „რუსთავი 2“-ის კუთვნილი შენობის ე.წ. სტუდიური ნაწილის ტექნიკური მდგომარეობის გამოკვლევა და დასკვნის მომზადება.	2009	შპს სამაუწყებლო კომპანია „რუსთავი 2“
	ქ. თბილისში ი. ჭავჭავაძის გამზირის I ჩიხის №2ა მრავალსართულიანი საცხოვრებელი სახლის საინჟინრო-გეოლოგიური დასკვნის და კონსტრუქციულ ნაწილზე საექსპერო დასკვნის მომზადება.	2009	მოქალაქე ვასილ სოხაძე
	ქ. რუსთავში მშვიდობის ქ. №12 ქიმბოჭკოს ტერიტორიაზე ტყავის წარმოების საამქროების და ადმინისტრაციული შენობის ტექნიკური მდგომარეობის გამოკვლევა და დასკვნის მომზადება.	2009	შპს „ფილიმასკა.ჯი“
	ქ. მარნეულში 26 მაისის ქუჩაზე მდებარე ავტოგასამართი სადგურის და ავტოსახელოსნოების ნაგებობების ტექნიკური მდგომარეობის შესახებ;	2009	–
	ქ. თბილისში, გურამიშვილის გამზირის №33ბ-ში მდებარე რვასართულიან ორ სადარბაზოიანი შენობაზე განხორციელებული მინაშენის მზიდი კონსტრუქციების ტექნიკური მდგომარეობის შესახებ ვიზუალური დათვალიერებით	2009	ბმა ამხანაგობა
	ქ. თბილისში შეშელიძის ქ. №41-ში მდებარე ნაკვეთის და ნაკვეთში აშენებული შენობის ტექნიკური ექსპერტიზა;	2009	მოქალაქე ზაურ ბიწაძე
	ქ. რუსთავში XIV მკ/რ-ში მდებარე შპს „იკორთა-2007“-ის კუთვნილი 54 ბინიან 9 სართულიან მსხვილ	2009	შპს „იკორთა 2007“

1	2	3	4
	ბლოკოვან სახლზე სართულის დაშენების პროექტის ექსპერტიზა;		
	ქ. თბილისში კაიროს ქ. №38-ში მდებარე შენობა-ნაგებობების ტექნიკური მდგომარეობის გამოკვლევა;	2009	–
	ქ. თბილისში პეკინის ქ. №23, II სართ. ბ.2-ის მიშენების ტექნიკურ მდგომარეობის გამოკვლევა;	2009	მოქალაქე ვ. შარაბიძე
	ქ. თბილისში წყნეთის ქ. №14-ში მდებარე კორპუსის, I სადარბაზოს ბ. №2-ზე მიშენებული აივნის კონსტრუქციის ტექნიკური მდგომარეობის გამოკვლევა	2009	მოქალაქე თ. მაჭავარიანი
	ქ. თბილისში წყნეთის ქ. №14-ში მდებარე კორპუსის, I სადარბაზოს ბ. №6-ზე მიშენებული აივნის კონსტრუქციის ტექნიკური მდგომარეობის გამოკვლევა;	2009	მოქალაქე გ. მაისურაძე
	შპს სამაუწყებლო კომპანია „რუსთავი 2“-ის ტერიტორიაზე (სანდრო ეულის ქ. №5ა) მდებარე შენობის გამოკვლევა, ექსპერტიზა	2010	შპს სამაუწყებლო კომპანია „რუსთავი 2“
	მოსკოვის გამზირზე №1-ში მდებარე კორპუსის II სადარბაზოს I სართულის ღია ნაწილის კონსტრუქციების მდგომარეობის გამოკვლევს და დასკვნის მომზადება;	2010	–
	ქაიროს ქუჩა №13ა-ში მდებარე სამაცივრო-სასაწყობო ნაგებობის ექსპერტიზა;	2010	–
	ქ. თილისში, საბურთალოს ქ. №43-ში მრავალბინიანი საცხოვრებელი სახლის მზიდი კონსტრუქციების ექსპერტიზა;	2010	
	შპს „რემონტალი“-ს კუთვნილის შენობის მზიდი კონსტრუქციების ექსპერტიზა;	2010	შპს „რემონტალი“
	შპს „ინფინიტი“-ს კუთვნილის ქ. თბილისში ალ. ყაზბეგის გამზირი №26/3ბ-ში მდებარე მრავალბინიანი საცხოვრებელი სახლის საპროექტო დოკუმენტაციის კონსტრუქციული ნაწილის ექსპერტიზა;	2010	შპს „ინფინიტი“
	ქ. თბილისის ისანი-სამგორის რაიონში კახეთის გზატკეცილზე შპს „ელსავაკო“-ს კუთვნილ ტერიტორიაზე ბიზნეს ცენტრის ნაგებობის რკინაბეტონის მზიდი კონსტრუქციების სიმტკიცის შემოწმება;	2010	შპს „ელსავაკო“
	ქ. მარნეულში, გიორგაძის ქ. №3ა-ში მდებარე, მოქალაქე ლელა ხარშილაძის სარგებლობაში	2010	მოქალაქე ლელა ხარშილაძე

1	2	3	4
	არსებულ ბინა №9-ზე განხორციელებული მიშენების მდგრადობის შემოწმება;		
	ქ. მარნეული, გამსახურდიას ქ. №3-ში მდებარე ერთ-სართულიანი საზოგადოებრივი დანიშნულების შენობის ტექნიკური მდგომარეობის გამოკვლევა მისი შემდგომი უსაფრთხო ექსპლუატაციის მიზნით;	2010	
	შპს სამაუწყებლო კომპანია „რუსთავი 2“-ის ტერიტორიაზე (სანდრო ეულის ქ. №5ა) მიმდინარე მშენებლობის ტექნიკური ზედამხედველობა;	2010	შპს სამაუწყებლო კომპანია „რუსთავი 2“
	ფსიქიკური დაწესებულებების რეაბილიტაცია-რეკონსტრუქციისათვის შერჩეული შენობა-ნაგებობების ტექნიკური და კონსტრუქციული მდგრადობის შესწავლა: – ქ. თბილისი სს „აკად. ო. ღუდუშაურის სახ. ეროვნული სამედიცინო ცენტრი“ ქ. თბილისი, ლუბლიანას ქ. №18/20 მარცხენა ფლიგელის დამხმარე შენობა; – ქ. რუსთავში, წმ. ნინოს ქ. №5, ამბულატორიული მეთვალყურეობისა და კრიზისული ინტერვენციის ცენტრის შენობა; – ქ. თბილისში, ქავთარაძის ქ. №21ა, არსებული კომპლექსის 5 სართულიანი შენობა;	2011	–
	ბილაინის ანძების ტექნიკური ზედამხედველობა;	2012	შპს „გ და თ სერვისი“
	ქ. თბილისში უნივერსიტეტის ქ. №2-ში მდებარე სს „თიბისი ბანკი“-ს კუთვნილი შენობა-ნაგებობების გამოკვლევა;	2012	სს „თიბისი ბანკი“
	ქ. თბილისში, მიცკევიის ქ. №9-ში მდებარე შენობა-ნაგებობის (ყოფილი პროფესიულ-ტექნიკური სასწავლებლის შენობა) ტექნიკური მდგომარეობის გამოკვლევა;	2012	შპს „ბეგი/ჯორჯია“
	შპს „რუსთავის ფოლადი“-ს კუთვნილი ობიექტების (ქ. რუსთავი, გაგარინის 12, ფასონური სხმულების საამქრო; ბლუმსებისა და სლიაბების საწყობის მიშენება 48 გრძ.მ-ზე 15 ტ. რკალური ღუმელის განთავსებისათვის) 15700 მ2 საწარმოო ფართის კარკასისა და	2012	შპს „რუსთავის ფოლადი“

1	2	3	4
	კონსტრუქციული ელემენტების სრული ინსტრუმენტული გამოკვლევა;		
	შპს „რუსმეტალი“-ს კუთვნილი საწარმოო შენობის გამოკვლევა;	2012	შპს „რუსმეტალი
	ქ. თბილისში, შატბერაშვილის და კეკელიძის ქუჩების მიმდებარედ მრავალბინიანი საცხოვრებელი კომპლექსის რკინაბეტონის კონსტრუქციების სიმტკიცის განსაზღვრა და საპროექტოსთან შესაბამისობის დადგენა;	2012	შპს „პაულ შულერ უნდ ირაო გრუპ“
	ქ. თბილისში, ყიფშიძის ქ. №2-ში მდებარე მრავალფუნქციური შენობის ავტოფარეხის ოთხი სართულის ტორსებზე ღიობების გამოღების და პანდუსის მოხსნის მიზნით გაძლიერების პროექტის მომზადება;	2012	შპს „ინ-სი“
	ქ. თბილისში, ყოფილი ბალნეოლოგიური კურორტის, რეაბილიტაციის ეროვნული სამეცნიერო ცენტრის შენობის მზიდი კონსტრუქციების და საძირკვლის გამოკვლევა;	2012	შპს „მარინა ბიჩ ქლაბ ბათუმი“
	ქ. რუსთავში მდებარე შპს „რუსმეტალი“-ს კუთვნილი ერთმალიანი საამქროს სახურავის წიბოვანი ფილების გამოკვლევა;	2012	შპს „რუსმეტალი“
	ქ. თბილისი, ალექსანდრე გობრონიძის №27-ში მდებარე სამკურნალო პროფილაქტიკური ცენტრის შენობის ტექნიკური მდგომარეობის გამოკვლევა, დაშლა-დემონტაჟის სამუშაოების პროექტის და კიბის, პანდუსის და გადახურვის მოწყობის კონსრუქციული პროექტის მომზადება;	2012	შპს „№2 სამკურნალო პროფილაქტიკური ცენტრი“
	ქ. თბილისი, ვაჟა-ფშაველაზე მდებარე სამკურნალო პროფილაქტიკური ცენტრის შენობის ტექნიკური მდგომარეობის გამოკვლევა, დაშლა-დემონტაჟის სამუშაოების პროექტის და კიბის, პანდუსის და გადახურვის მოწყობის კონსრუქციული პროექტის მომზადება;	2012	შპს „თბილისის №1 სამკურნალო პროფილაქტიკური ცენტრი“
	შპს „რუსთავის ფოლადი“-ს კუთვნილი ობიექტების (ორი რკინაბეტონის ხიდის: წიდასაყარის მიმდებარე ტერიტორიის მარის არხის ხიდი; დამკვეთის ცენტრალური ადმინისტრაციის შენობის მიმდებარე ტერიტორიაზე არსებული ხიდის) გამოკვლევა;	2012	შპს „რუსთავის ფოლადი“

1	2	3	4
	შპს „რუსთავის ფოლადი“-ს კუთვნილი ფოლადსადნობი საამქროს კარკასის ინსტრუმენტალური გამოკვლევა 45-87 ღერძებში, ი-კ-ლ მალები, საერთო ფართობით 15120 მ^2;	2012	შპს „რუსთავის ფოლადი“
	ქ. თბილისში, ბოგდან ხმელნიცკის ქ. №48-ში კორპუსი №10-ის მიმდებარედ ერთსართულიანი ნაგებობის შიდა წყლის მილების ხანდაზმულობის დადგენა;	2012	შპს „ჯორჯიან უოთერ ენდ ფაუერი“
	დუშეთის რაიონში, სოფელ სეთურებში მდებარე მიწის ნაკვეთზე (ს/კ №71.35.47.024) მშენებარე 9-სართულიანი საცხოვრებელი კორპუსის სახურავის ტექნიკური მდგომარეობის გამოკვლევა მისი პროექტთან შესაბამისობისა და მდგრადობის დადგენის მიზნით;	2013	შპს „Green Wall Development“
	- შპს „რუსთავის ფოლადი“-ს კუთვნილი ფართების სრული ინსტრუმენტალური გამოკვლევა;	2013	შპს „რუსთავის ფოლადი“
	- ხონში არსებული ტერიტორიის შემოღობვის შესრულებული სამუშაოების ექსპერტიზა;	2013	შპს „LAV-TRAVEL“
	ბმ ამხანაგობა „აისი“-ს კუთვნილი ობიექტის, მდებარე ქ. თბილისი, აღმაშენებლის 151-ის კორპუსის სადარბაზოს რემონტის შესრულებული სამუშაოების (ფორმა №2) ექსპერტიზა;	2014	შპს „ჯეოგარანტი“
	ქარელის მუნიციპალიტეტში (სოფლები ავლევი, ბრეძა, თამარაშენი, კოდა, რუისი) ამბულატორიების საძირკვლის მოწყობის შესრულებეული სამუშაოების (ფორმა №2) ექსპერტიზა;	2015	შპს „სმ ბილდინგ კომპანი“
	ქ. თბილისი, ლიხაურის შესახვევი №9-ში შესრულებული სამუშაოების მოცულობების ექსპერტიზა;	2015	ბინათმშენებლობის ამხანაგობა „მეცნიერება-2005“
	ქ. თბილისი, გლდანი (ნაკვეთი 074, კვარტალი 12, სექტორი 13, ზონა 72), მშენებარე ინდივიდუალური საცხოვრებელი სახლის ექსპერტიზა პროექტთან შესაბამისობის დადგენის, მისი პროექტთან შესაბამისობაში მოყვანის ხარჯების დადგენისა და დარჩენილი სამუშაოების შესრულების ხარჯთაღრიცხვის შედგენის მიზნით;	2015	მოქალაქე მარინა ნიქაბაძე
	ბმ ამხანაგობა „ელექტროტრანსპორტი“-ს ობიექტის, მდებარე ქ. თბილისი, დიღმის მასივი, მე-3 კვარტალი,	2015	იმ „ვახტანგ ხინიკაძე“

1	2	3	4
	კორპუსი №33 I, II, III, IV სადარბაზოების შესრულებული შიდა სარემონტო სამუშაოების მოცულობების ექსპერტიზა;		

დოცენტის ატესტატი

001143 -!:

anaGn;:,

დოცენტის სამეცნიერო-პედაგოგიური წოდება

სპეციალობით

საქართველოს სწავლულ ექსპერტთა საბჭომ

პროფესორთა საბჭოს
თავმჯდომარე:

სწავლულ ექსპერტთა საბჭოს
თავმჯდომარე:

CERTIFICATE OF A DOCENT

001143 ;:

By decision of the Professors' Board
(Protocol N? 3 or A::5' -40. :2004;)

the scientific-pedagogical title of the Docent
by specialization of

WAS CONFERRED ON

Demuri Tabatadze

On the grounds of this decision the certificate has been issued by the Board of Academic Experts of Georgia

(Seal)

Chairman of the Board of Professors R. Khurodze

Chairmen of the Board of Academic Experts G. Kharadze

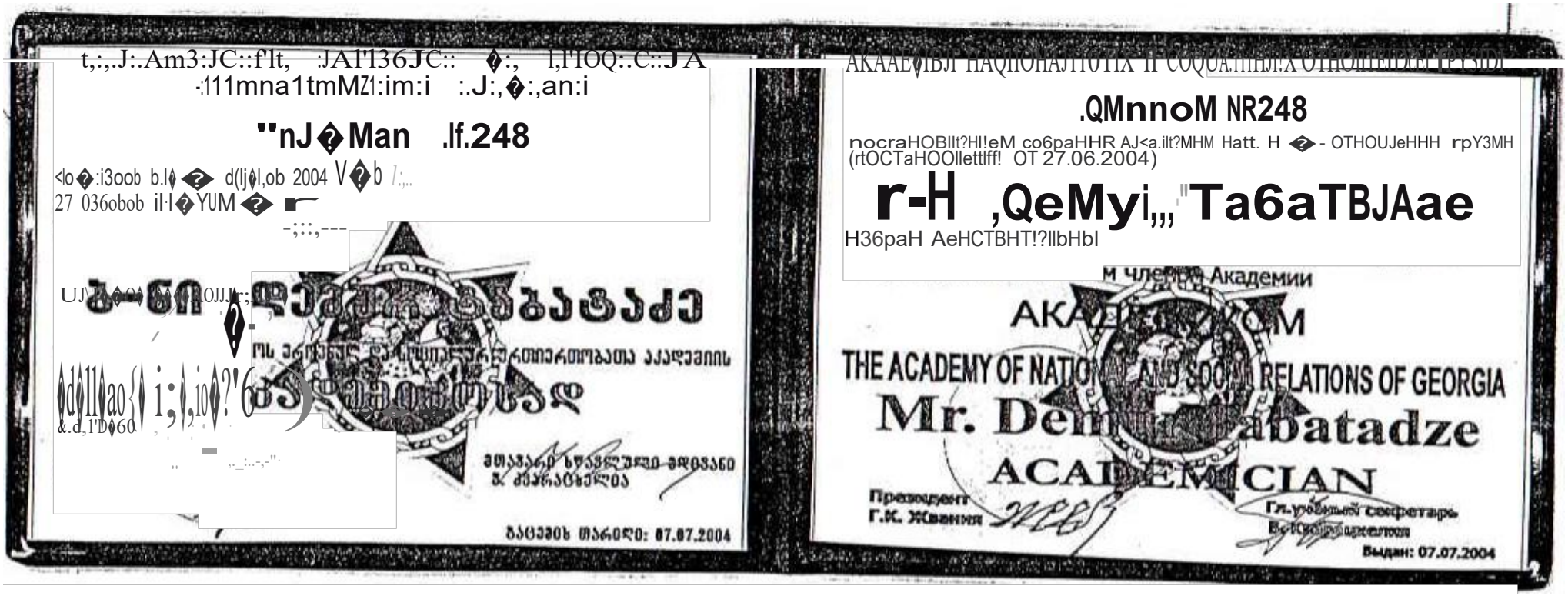

t,:,,.J:.Am3:JC::f'lt, :JA1'136JC:: ◆:, I,'IOQ:.C::JA
-:111mna1tmMZ1:im:i :.J:,◆:,an:i

"nJ◆Man .lf.248

<lo◆:i3oob b.l◆◆ d(lj◆l,ob 2004 V◆b
27 036obob il·l◆YUM◆

საქართველოს ეროვნული და საერთაშორისო ურთიერთობათა აკადემიის

აკადემიკოსი

THE ACADEMY OF NATIONAL AND SOCIAL RELATIONS OF GEORGIA

ACADEMICIAN

Президент
Г.К. Жвания

Выдан: 07.07.2004

ბაქვის თარიღი: 07.07.2004

АКАДЕ◆ІВЛ НАЦІОНАЛЬНОГО І СОЦІАЛЬНОГО ОТНОШЕНІЙ ГРУЗІЇ

.QMnnoM NR248

nocraHOBlIt?HI!eM co6paHHR AJ<a.ilt?MHM Hatt. H ◆- OTHOUJeHHH rpY3MH
(rtOCTaHOOllettlff! OT 27.06.2004)

r-H ,QeMyi,,,"Ta6aTBJAae

H36paH AeHCTBHT!?llbHbI

Академии

Mr. Dem abatadze

ACADEMICIAN

Президент
Г.К. Жвания

Выдан: 07.07.2004

ДИПЛОМ
КАНДИДАТА НАУК

ТН № 069423

Москва 14 марта 1984 г.

Решением
Совета в Грузинском НИИ энергетики и гидротехнических сооружений
от 28 октября 1983 г. (протокол № 5)

Табатадзе Реваз Владимировичу
присуждена ученая степень
КАНДИДАТА
ТЕХНИЧЕСКИХ НАУК

Председатель совета

Ученый секретарь совета

დიპლომი

№ 001063

ეს დიპლომი მიეცა ტაბატაძეს
დემური ვლადიმერის-ძეს
მასზე, რომ იგი 1966 წელს შევიდა ვ.ი. ლენინის
სახ. შრომის წითელი დროშის ორდენოსანი
საქართველოს პოლიტექნიკურ ინსტიტუტში
და 1971 წელს დაამთავრა
აღნიშნული ინსტიტუტის

სრული კურსი სპეციალობით
სამრეწველო და სამოქალაქო
მშენებლობა

სახელმწიფო საგამოცდო კომისიის 1971 წ.
30 ივნისის გადაწყვეტილებით
ტაბატაძეს დ.ვ. მიენიჭა

ინჟინერ-მშენებლის კვალიფიკაცია.

სახელმწიფო საგამოცდო
კომისიის თავმჯდომარე

ბ. ა.

რექტორი

მდივანი

ქალაქი თბილისი 1971 წ. 8 ოქტომბერი

სარეგისტრაციო № С-П-300

Грузинский ...

ДИПЛОМ

№ 001063

Настоящий диплом выдан Табатадзе
Демури Владимировичу
в том, что он в 1966 году поступил
в Грузинский ордена Трудового Красного
Знамени политехнический ин-ут им. В.И. Ленина
и в 1971 году окончил полный курс
названного института

по специальности
Промышленное и гражданское
строительство

Решением Государственной экзаменационной
комиссии от 30 июня 1971 г.
Табатадзе Д.В.
присвоена квалификация
инженера строителя

Председатель Государственной
экзаменационной комиссии

Ректор

Секретарь

М. П.

Город Тбилиси 8 октября 1971 г.

Регистрационный № С-П-300

Московская типография Гознака. 1963.

ATTECTAT

:TAPLUErO HAY'-IHOf'O ,COTPYAHHKA

CH N9 069576

lo c ii uu

PeweHHeM

8bJCWeH arrecTaUHOHHOH KOMHCCMH

npu Coaere MHHHCTpoa CCCP

?r-?;;?6Y??fTH

?CBOEH?4EHOE .2rE

0TAPIDEf0 HAYqHoro C0TPYAHHKA

ПО СПЕЦИАЛЬНОСТИ

„Строительная механика"

зам. Председатель
Высшей аттестационной комиссии

Главный ученый секретарь
Высшей аттестационной комиссии

CENTER of EDUCATIONAL
RESEARCH and PROFESSIONAL
DEVELOPMENT (CERPO)

SCHOOL–FAMILY–SOCIEn' ASSOCIATION

Grigol Robakidze Universliv

სერტიფიკატი

დემურ ტაბატაძე

has satisfactorily met all

of the requirements of

University Curriculum Development Course

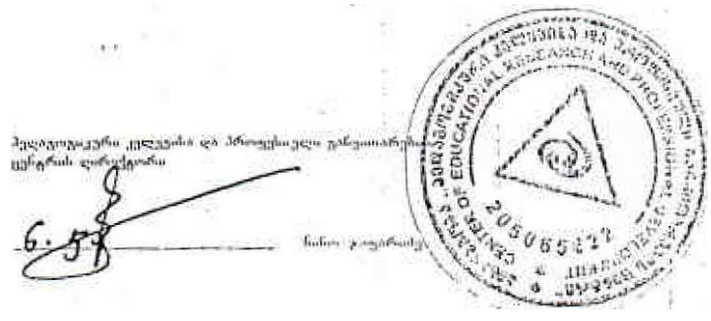


TKIBULI
MINISTRY OF JUSTICE
IDGE018IC76425901009021555<<<<
4607234M2902094GE0<<<<<<<<<<<<<6
TABATADZE<<DEMUR<<<<<<<<<<<<<<

Georgia IDENTITY CARD

საქართველო

GEO

სახელი / FIRST NAME
დემური
DEMUR

გვარი / LAST NAME
ტაბატაძე
TABATADZE

მოქ. / CIT | სქესი / SEX | პირადი No / PERSONAL No
GEO | მ / M | 01009021555

დაბადების თარიღი / DATE OF BIRTH
23.07.1946

მოქმედების ვადა / DATE OF EXPIRY
09.02.2029

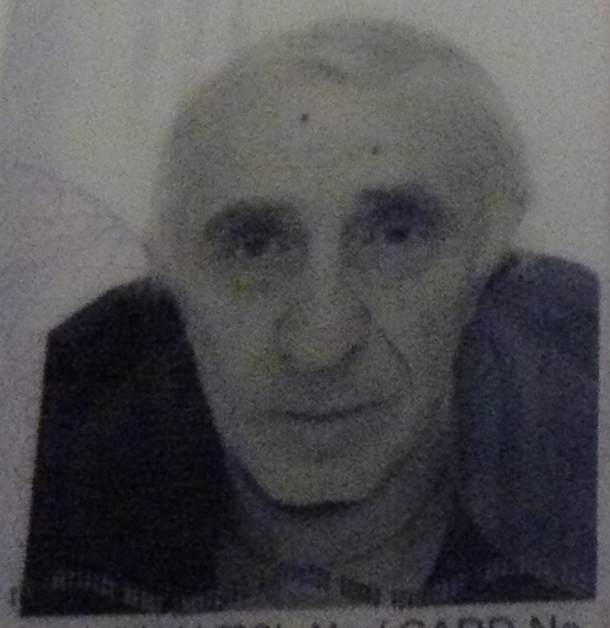

ბარათის No / CARD No
18IC76425

ხელმოწერა / SIGNATURE