W r i l i 1 - 1 m. 1:100

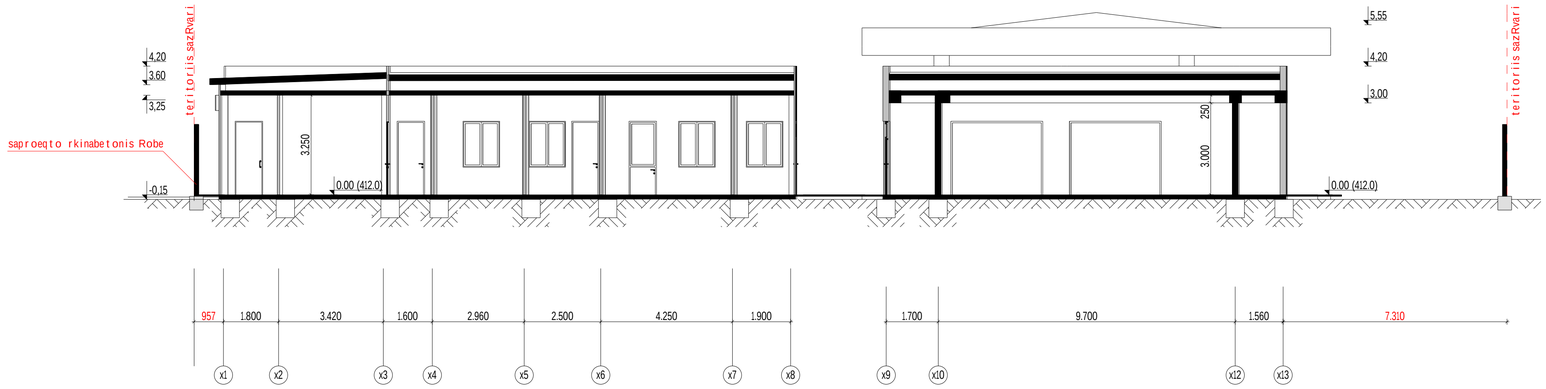

W r i l i 4 - 4 m. 1:100

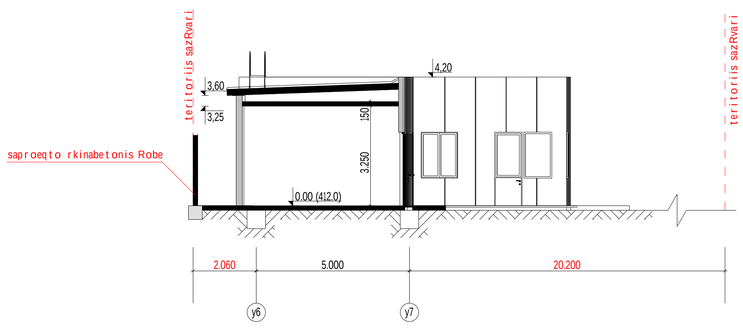

W r i l i 3 - 3 m. 1:100

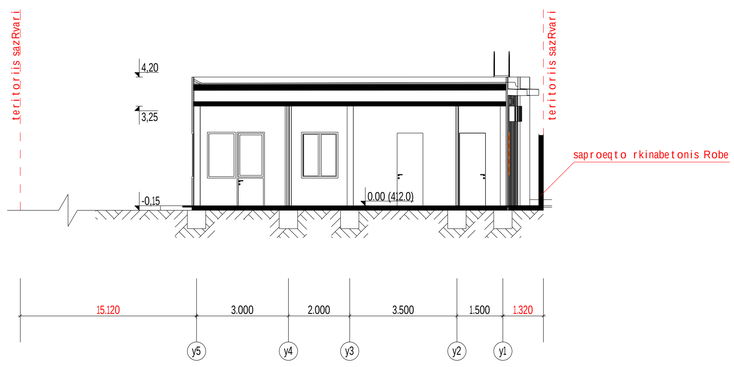

W r i l i 2 - 2 m. 1:100

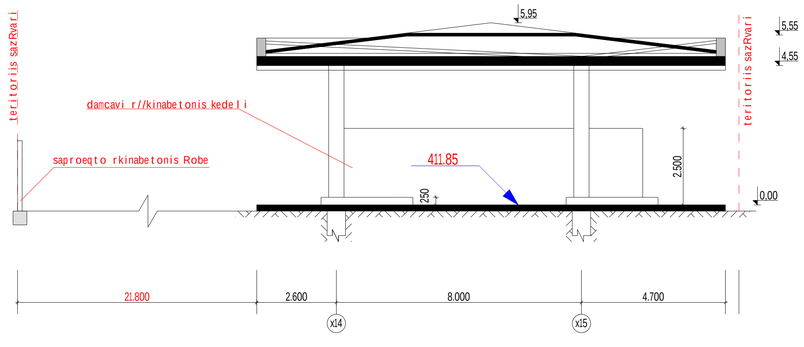

koreqtirebuli

	q. Tbilisi, SeSeliZis q. #1 gazgasamarTi sadguri	dakveTa	stadia	furc.#	furc. raod.	invent.#
		48/13	proeqti	a-6	9	
	arqiteqturuli nawili.	direqtori.			l. kupraSvili	
		pr. nT. arq.			a. gewaZe	
prima & KO	Wrilebi m. 1:100	Seasruli a			j. kvitatiani	

gegma m. 1:100

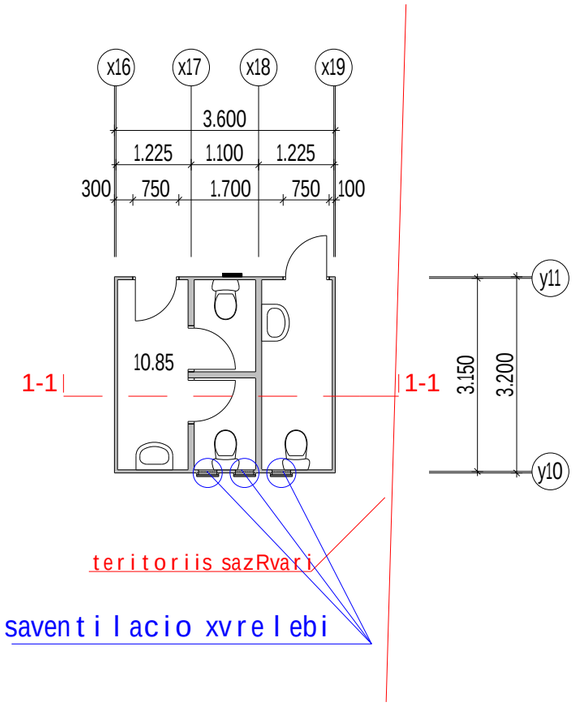

saxuravis gegma m. 1:100

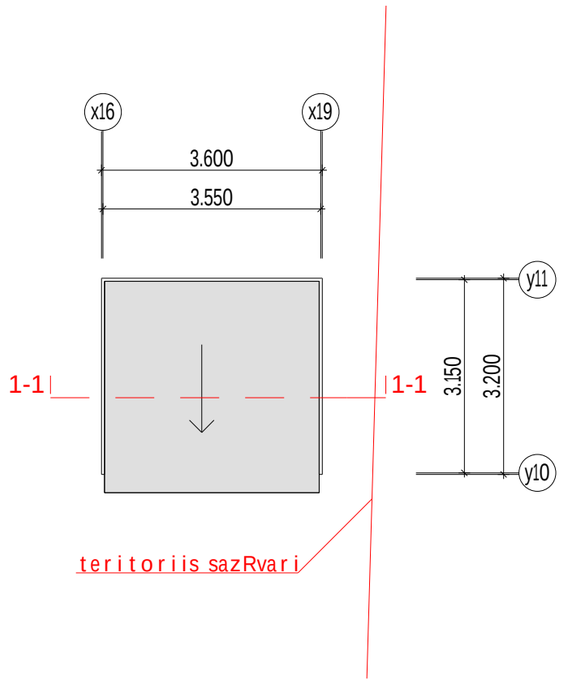

Wrili m. 1:100

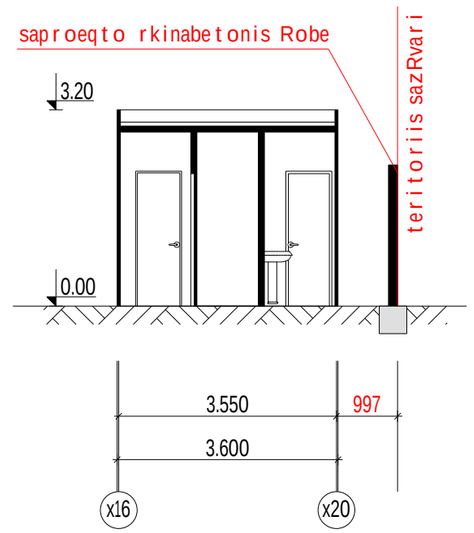

fasadi y10 - y11 RerZebs Soris m. 1:100

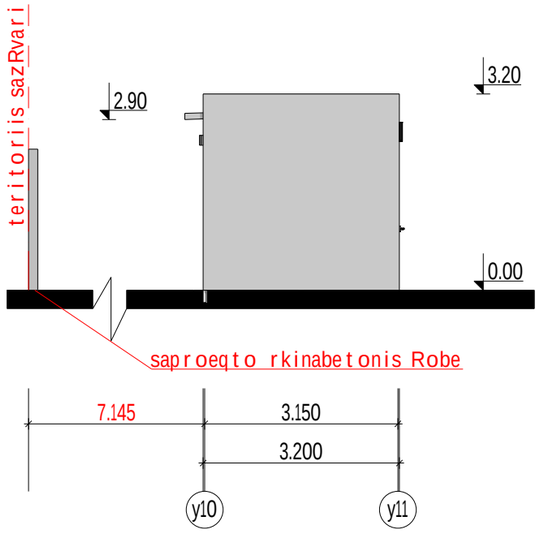

fasadi x19 - x16 RerZebs Soris m. 1:100

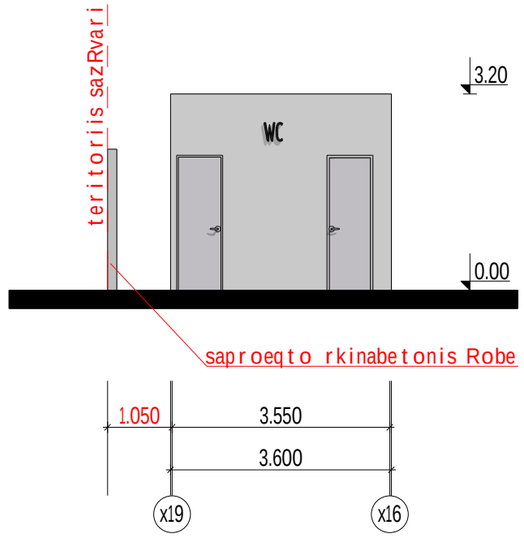

Secvlilia farTi

koreqtirebuli

prima & KO	q. Tbilisi, SeSeliZis q. #1 gazgasamarTi sadguri	dakveTa	stadia	furc.#	furc. raod.	invent.#
		48/13	proekti	a-9	9	
	arqiteqturuli nawili.	direqtori.			l. kupraSvili	
		pr. mT. arq.			a. gewaZe	
		Seasrula			j. kvitatiani	
	san. kvanZi gegma, saxuravis gegma Wrili 1-1 da fasadi m. 1:100					

ჭ ხ ი ლ ი 1 - 1 მ. 1:100

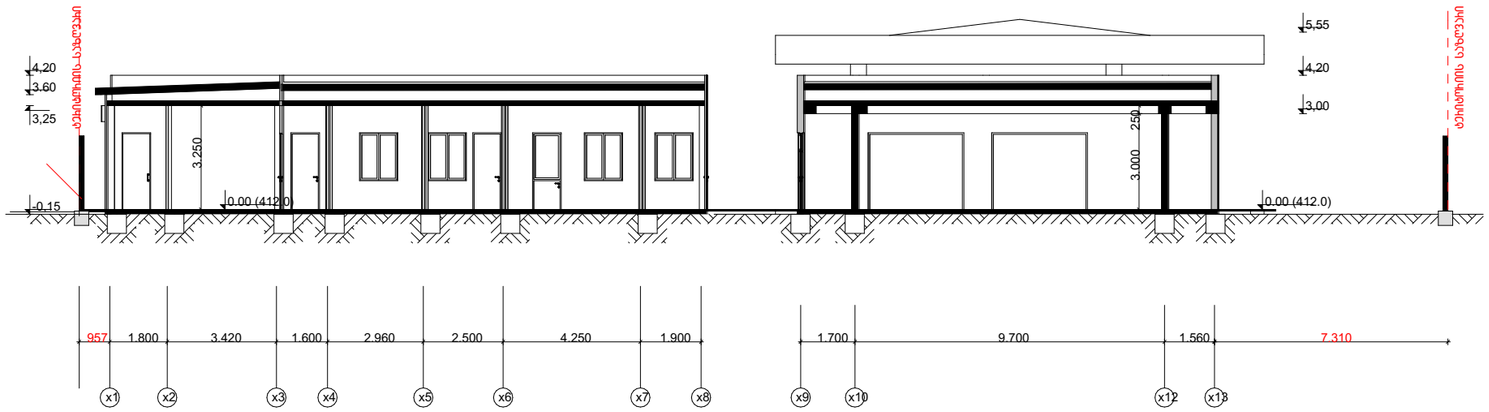

ჭ ხ ი ლ ი 4 - 4 მ. 1:100

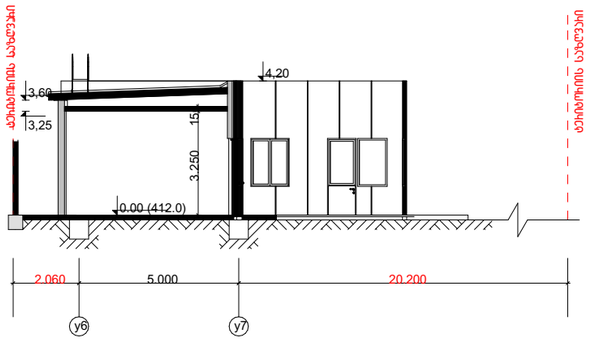

ჭ ხ ი ლ ი 2 - 2 მ. 1:100

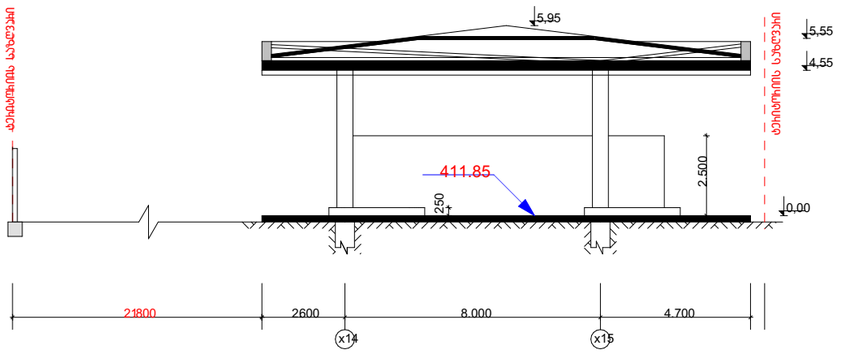

ჭ ხ ი ლ ი 3 - 3 მ. 1:100

