ქალაქი თბილისი, კალოუბნის N7
(01.19.36.002.059)

ოფისის არქიტექტურული პროექტის კორექტირება

# არქიტექტურული ნაწილი

2023

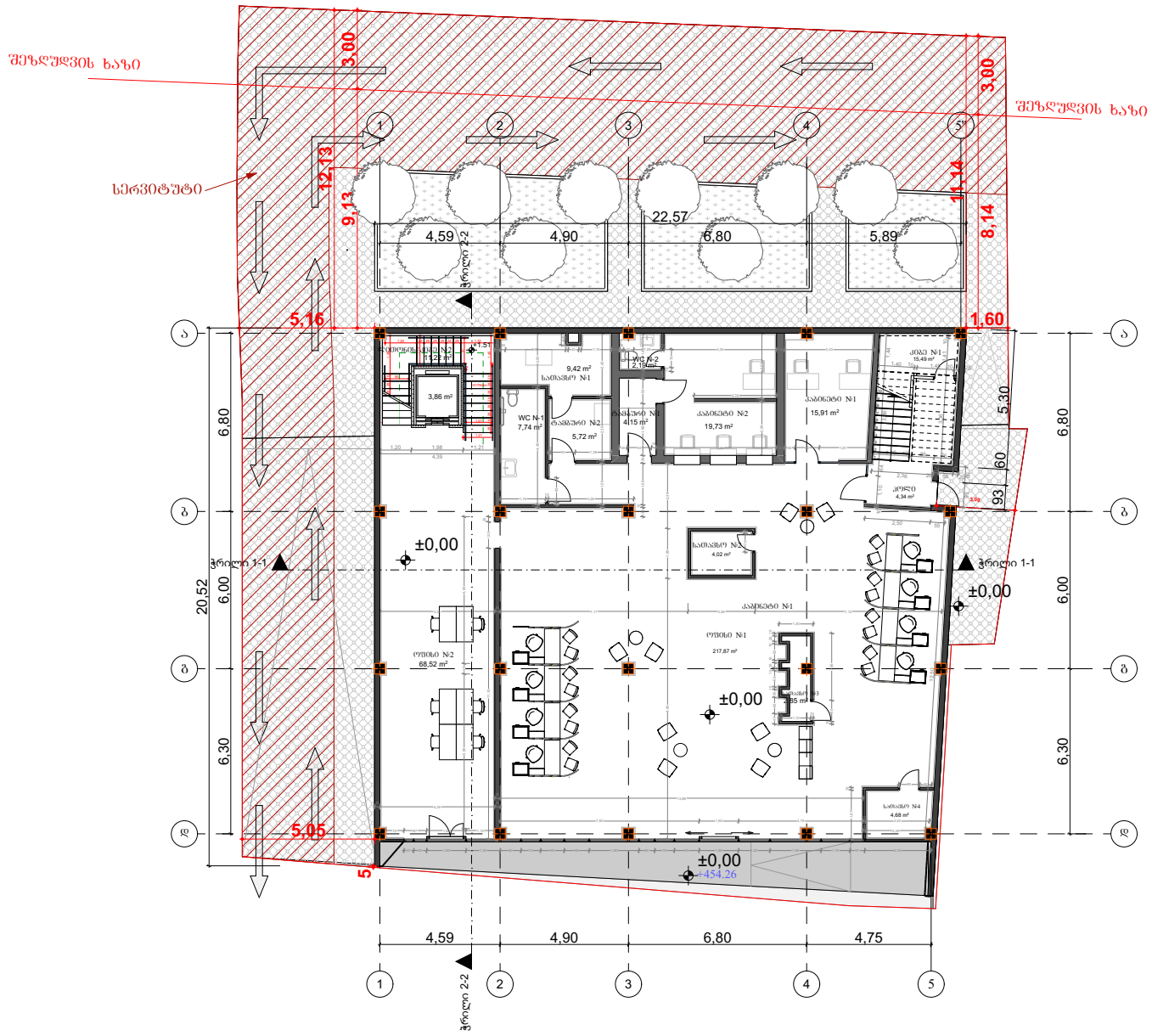


საფუძველი ფართობი
კიბის უჯრედის ფართობი

# შპს "ბლოკსი"

პროექტი:

საფუძველი შენობა

მისამართი:

ქ. თბილისი, კალოუბნის №7

ნაკვეთის საკადასტრო კოდი:

01.19.36.002.059

## ექსპლიკაცია:

| | |
|---|---|
| ოფისი №1 | 217,87 მ² |
| ოფისი №2 | 68,52 მ2 |
| კიბე №1 | 15,59 მ² |
| ლიფტის კიბე №2 | 11,22 მ2 |
| ჯოლი | 4.34 მ² |
| ლიფტის უჯრედი | 3,86 მ2 |
| კაბინეტი №1 | 15,91 მ² |
| კაბინეტი №2 | 19.73 მ² |
| ტამბური №1 | 4,15 მ² |
| ტამბური №2 | 5,72 მ² |
| სათავსო №1 | 9,42 მ² |
| სათავსო №2 | 4,02 მ² |
| სათავსო №3 | 2,85 მ² |
| სათავსო №4 | 4.68 მ² |
| WC N-1 | 7,74 მ² |
| WC N-2 | 2.19 მ² |

ნახაზის დასახელება

# ±0.00 ნიშნულის გეგმა

| | |
|---|---|
| არქიტექტორი | დ. ჭანტურია |
| მასშტაბი 1:100 | ფურცლის ზომა A2 |

თბილისი 2022წ.




საოფისე ფართობი

# შპს "ბლოკსი"

პროექტი:

საოფისე შენობა

მისამართი:

ქ. თბილისი, კალოუბნის №7

ნაკვეთის საკადასტრო კოდი:

01.19.36.002.059

## ექსპლიკაცია:

| | |
|---|---|
| ოფისი №3 | 63,97 მ² |
| ჯოლი №1 | 11.53 მ² |
| ჯოლი №2 | 9.35 მ² |
| დერეფანი | 41.18 მ² |
| კაბინეტი №3 | 12.36 მ² |
| კაბინეტი №4 | 12,20 მ² |
| კაბინეტი №5 | 12,20 მ² |
| კაბინეტი №6 | 13.42 მ² |
| კაბინეტი №7 | 12.20 მ² |
| სამუშაო ოთახი №1 | 53,61 მ² |
| სამუშაო ოთახი №2 | 40.32 მ² |
| სამუშაო ოთახი №3 | 56.40 მ² |
| სამზარეულო | 18.79 მ² |
| WC N-3 | 2.72 მ² |
| WC N-4 | 1.73 მ² |
| WC N-5 | 1.75 მ² |
| WC N-6 | 1.75 მ² |
| WC N-7 | 1.67 მ² |
| WC N-8 | 5.32 მ² |
| WC N-9 | 2.91 მ² |

ნახაზის დასახელება

# ±4.37 ნიშნულის გეგმა

| | |
|---|---|
| არქიტექტორი | დ. ჭანტურია |
| მასშტაბი 1:100 | ფურცლის ზომა A2 |

თბილისი 2022წ.

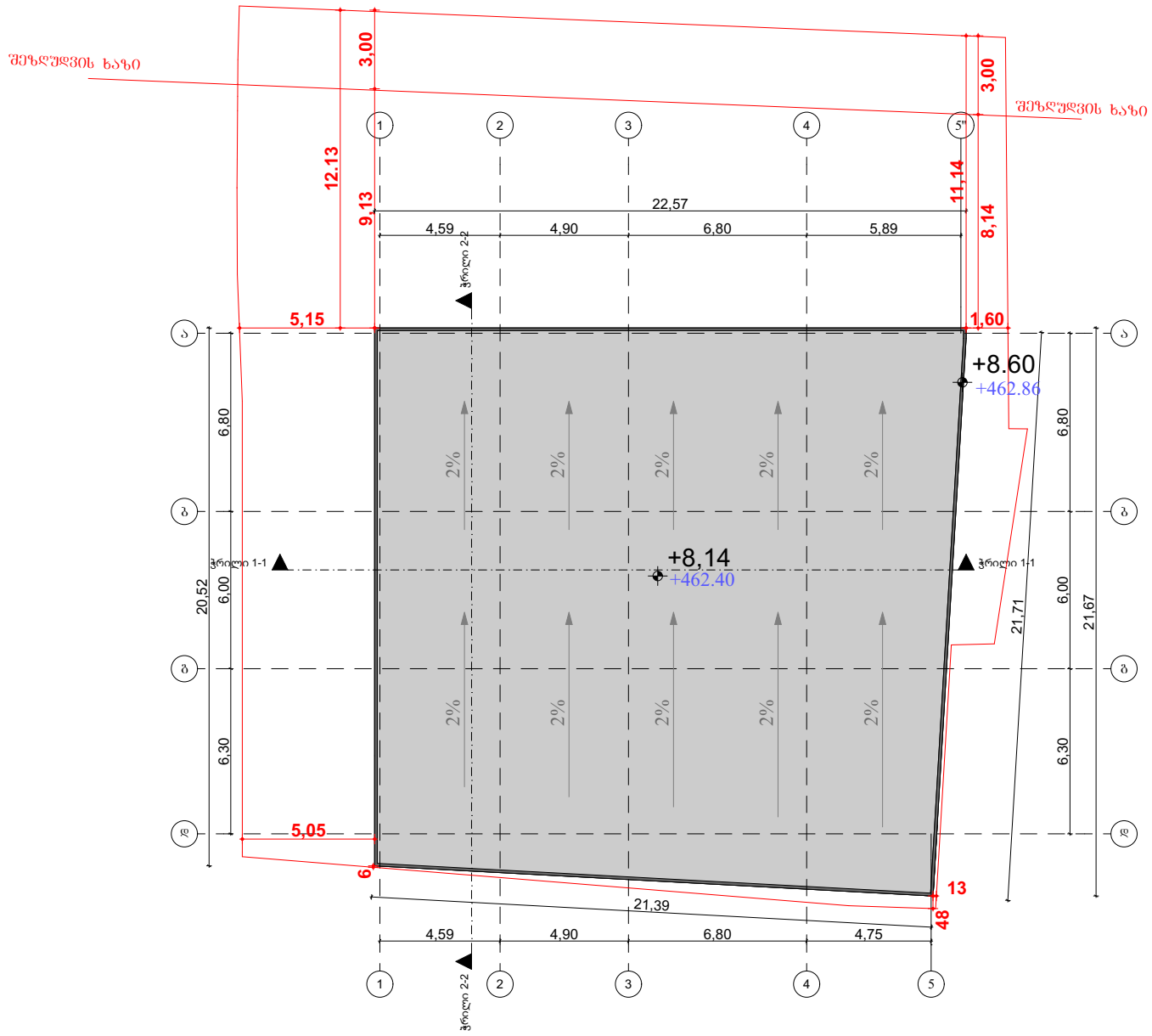


შპს "ბლოჭსი"

პროექტი:

საოფისე შენობა

მისამართი:

ქ. თბილისი, კალოუბნის №7

ნაკვეთის საკადასტრო კოდი:

01.19.36.002.059

ნახაზის დასახელება

# გადახურვის გეგმა

| არქიტექტორი | დ. ჭანტურია |
|---|---|
| მასშტაბი 1:100 | ფურცლის ზომა A2 |

თბილისი 2022წ.

# შენობა-ნაგებობის უსაფრთხოების წესებთან შესაბამისობის ანალიზი

## განმარტებითი ბარათი

- *დაგეგმარების საფუძვლები და მიზნები:*
- საპროექტო სამუშაოები განხორციელებულია სსიპ ქალაქ თბილისის მუნიციპალიტეტის არქიტექტურის სამსახურის N5227511 17/12/2020 (ცვლილება 5667032 03/11/2021) მიწის ნაკვეთის სამშენებლოდ გამოყენების პირობების საფუძველზე.
- წინამდებარე დოკუმენტაცია წარმოადგენს სსიპ ქალაქ თბილისის მუნიციპალიტეტის არქიტექტურის სამსახურის N6003409 27.06.2022 ბრძანებით შეთანხმებული პროექტის კორექტირებას.

- *საპროექტო მიწის ნაკვეთის მდებარეობა და აღწერა:*
  საპროექტო ტერიტორია მდებარეობს ქ.თბილისში, კალოუბნის ქუჩა N7-ში (01.19.36.002.059). მას სამხრეთიდან ესაზღვრება საზოგადოებრივი სივრცე ქუჩის სახით, ხოლო სხვა გვერდებზე კერძო საკუთრებაში არსებული მიწის ნაკვეთები. ნაკვეთი 942კვ.მ. ფართობისაა და ამონაწერის მიხედვით არასასოფლო-სამეურნეო დანიშნულება გააჩნია.

  მიწის ნაკვეთის სამშენებლოდ გამოყენების პირობების შესაბამისად საპროექტო ტერიტორიას საზოგადოებრივი სივრცე დაუდგინდა სამხრეთით მისასვლელი გზის მხრიდან.

- *საპროექტო ობიექტის სტრუქტურისა და მოცულობით-სივრცითი დაგეგმარების აღწერა:*
  პროექტი ითვალისწინებს მიწის დონიდან 8.10მ. სიმაღლის ოფისის მშენებლობას. შენობის კონსტრუქციული სართულიანობა არის 2.

  შენობის ყველაზე მაღლა მდებარე დაკავებული იატაკი, ყველაზე დაბლა მდებარე სახანძრო-სამაშველო დანაყოფის მისადგომი ადგილიდან +4.30მ.-ზე ანუ 23მ.-ზე დაბლა მდებარეობს. აქედან გამომდინარე შენობა არ ხვდება მაღლივ კატეგორიაში.

  შენობის კონსტრუქციული სტრუქტურა ადგილზე ფორმირებული რკინა/ბეტონის მონოლითური კარკასია. შემავსებლად გამოიყენება ბლოკი. სახურავი მონოლითურ ფილაზე მოწყობილ თბო და ჰიდროსაიზოლაციო ფენილების ერთობლიობას წარმოადგენს, რომელიც ყველა მხრიდან მოქცეულია კაპიტალურ პარაპეტში. პარაპეტის სიმაღლე „წესები“-თ დადგენილზე მეტია და მისი ცეცხლმედეგობა გარე კედლების შესაბამისია.

- *ნულოვანი ნიშნულის განსაზღვრა:*
  +0.00 ნიშნული განსაზღვრულია კანონმდებლობის შესაბამისად მიწისპირა სართულის კონსტრუქციული იატაკის ზედაპირზე და გათვალისწინებულია მიწის პირის დონეზე.

- *საპროექტო ობიექტის მხატვრულ-ესთეტიკური გადაწყვეტა:*
  ფასადები მოეწყობა არქიტექტურული პროექტის შეასბამსად.

- *საპროექტო შენობაში გათვალისწინებულია:*
  - ხელის ცეცხლმაქრები
  - კვამლაღმომჩენი და კვამლზე მოერაგირე მაუწყებელი;

# შენობა-ნაგებობის უსაფრთხოების წესებთან შესაბამისობის ანალიზის ცხრილები

გამოყენებული წესები - „შენობა-ნაგებობის უსაფრთხოების წესები“

| ჩამოთვალეთ შენობის დაკავებულებები და აღწერეთ თითოეული გამოყენება |
|---|
| სქ - საოფისე ფართობი +0.00 და +4.30 |
| |
| |
| |

| კონსტრუქციის ტიპი: | |
|---|---|
| განსაზღვრეთ კონსტრუქციის არსებული შენობისთვის:<br>მაგალითი: II-A, II-B, V-A, V-B | |
| განსაზღვრეთ კონსტრუქციის ტიპი ახალი შენობისთვის:<br>მაგალითი: II-A, II-B, V-A, V-B | V-B |
| შერეული კონსტრუქციის შემთხვევაში მიუთითეთ ტიპები, რომელიც გამოყენებული იქნება, განსაზღვრეთ ტიპები და მათი მდებარეობა: | |

| სიმაღლის შეზღუდვები<br>ცხრილი 503 -ის მიხედვით | | |
|---|---|---|
| დაკავებულობები | დასაშვები სართულიანობა | შემოთავაზებული სართულიანობა |
| სქ | 2 | 2 |
| | დასაშვები სიმაღლე | შემოთავაზებული სიმაღლე |
| შენობის სიმაღლე = | 12.20 მ. | 8.10 მ. |
| მიწის დონის ზემოთ სართულების რაოდენობა = | | 2 |
| მიწის დონის ქვემოთ სართულ(ებ)ის რაოდენობა = | | 0 |

| ფართობის შეზღუდვები<br>ცხრილი 503 -ის მიხედვით | | |
|---|---|---|
| დაკავებულობები | დასაშვები ფართობი (სართულზე) | შემოთავაზებული ფართობი (სართულზე) |
| სქ (+0.00 ოფისი ) | 840 | 361.22 |
| სქ (+04.30 ოფისი N1 ) | 840 | 351.86 |
| | | |
| | | |
| | | |
| | | |
| შემოთავაზებული ფართობების ჯამი = | 1 სართ. 361.22 კვ.მ. 2 სართ. 351.86 კვ.მ. | |
| სართულების რაოდენობა = | 2 | |
| შენობის საერთო ფართობი = | 713.08 კვ.მ. | |

**გარე კედლის ცეცხლმედეგობისა და ღიობისადმი მოთხოვნები**

**ცხრილების 602-ის და 705.8 -ის მიხედვით**

| გარე კედელი | ხანძარსაწინააღმდეგო მანძილი (მეტრი) | ცეცხლმედეგობის | | კედლის ღიობების ფართობი (კედლის %) | | | | | |
|---|---|---|---|---|---|---|---|---|---|
| | | მოთხოვნილი | გათვალისწინებული | დასაშვები | | | გათვალისწინებული | | |
| | | | | დაცული | დაუცველი საშხეფებით | დაუცველი | დაცული | დაუცველი საშხეფებით | დაუცველი |
| 1-5 | 9მ.< | 0 | 0 | | | **შეუზღუდავია** | | | |
| დ-გ მონაკვეთი | 0,13მ | 1 | 1 | | | **დაუშვებელია** | | | |
| გ-ა მონაკვეთი | 1.60მ. | 1 | 1 | | | **10%** | | | **2%** |
| 5-1 | 9მ.< | 0 | 0 | | | **შეუზღუდავია** | | | |
| ა-დ | 5.00მ. | 0 | 0 | | | **75%** | | | **0%** |

| ხანძრისაგან დაცვის სისტემებისადმი მოთხოვნები | | | | | | | | |
|---|---|---|---|---|---|---|---|---|
| დაკავებულობები/ სივრცეები/გასასვლელი საშუალებები | ავტოსაშხეფი სისტემა | ალტერნატიული ავტომატური ცეცხლსაქრობი სისტემები | სახანძრო განგაშისა, კვამლაღმომჩენი და ცეცხლაღმომჩენი სისტემები | სახანძრო მილდგარებ ის სისტემები | კვამლის საკონტროლო სისტემები | ხელის ცეცხლმაქრე ბი | საავარიო განგაშ ის სისტე მები | ჰაერის განიავებ ის სისტემა |
| საოფისე ფართობი **სქ** | - | - | **კი** (კვამლის ავტომატური აღმომჩენი) | - | - | - | - | ბუნებრივი განიავება |
| **კიბის უჯრედი** | - | - | **კი** (კვამლის ავტომატური აღმომჩენი) | - | - | - | - | ბუნებრივი განიავება |
| **დერეფანი** | - | - | **კი** (კვამლის ავტომატური აღმომჩენი) | - | - | - | **კი** | ბუნებრივი განიავება |
| სახანძრო-სამაშველო სამსახურის მიერ გამოსაყენებელი მისაერთებლები | | | | საჭიროების შესაბამისად სახანძრო-სამაშველო სამსახუღათან შეთანხმება-რეკომენდაციით | | | | |
| სახანძრო ტუმბოები და წყლის რეზერვუარი | | | | - | | | | |

| განიავებისადმი მოთხოვნები | | |
|---|---|---|
| დაკავებულობები/სივრცეები/გასასვლელი საშუალებები | ბუნებრივი განიავება | მექანიკური განიავება |
| სქ | **კი** | - |
| **კიბის უჯრედი** | **კი** | - |
| | | |

| თითოეული სართულიდან გასასვლელი საშუალება | | | | | | | | | |
|---|---|---|---|---|---|---|---|---|---|
| სართულები | დაკავებულობა და დაკავებულობის დატვირთვის ჯამური მაჩვენებელი | მოთხოვნილი გასასვლელების/გასასვლელთან მისადგომის რაოდენობა | გათვალისწინებული გასასვლელების/გასასვლელთან მისადგომის რაოდენობა და ტიპი | გასასვლელი საშუალებების სიგანე(მეტრი) | | | | | |
| | | | | გზა-კიბეები | | დერაფანი, | | გასასვლელის გზა-კარი | |
| | | | | მოთხოვნილი | გათვალისწინებული | მოთხოვნილი | გათვალისწინებული | მოთხოვნილი | გათვალისწინებული |
| სქ (+0.00 ოფისი) | სქ | 2 | 1 (შიგაგასასვლელის გზა-კიბე) და 2 შენობიდან გამოსასვლელი გზა-კარი | 0.90 | 1.20 (სახელურებს შორის) | 0,90 | 1.20< | 0.82 | 0.82< |
| სქ (+04.30 ოფისი ) | სქ | 1 | 1 (შიგა გასასვლელი გზა-კიბე) 1 გასასვლელთან მისადგომი გზა-კიბე | 0.90 | 1.20 (სახელურებს შორის) | 0,90 | 1.20< | 0.82 | 0.82< |
| | | | | | | | | | |

| წყალსადენი სისტემის ფიქსირებული მოწყობილობების რაოდენობა სქ ცხრილი 1602.1-ის მიხედვით | | | | | | | | | | | |
|---|---|---|---|---|---|---|---|---|---|---|---|
| სართულები | საცხოვრებელი ერთეულები | ფიქსირებული მოწყობილობები | | | | | | | | | |
| | | უნიტაზი (ერთ ერთეულზე) | | ტუალეტის ხელსაბანები (ერთ ერთეულზე) | | აბაზანა/შხაპი (ერთ ერთეულზე) | | სამზარეულოს ნიჟარა (ერთ საცხოვრებელ ერთეულზე) | | ავტომატური სარეცხი მანქანის მისაერთებელი (ერთ საცხოვრებელ ერთეულზე) სხვა საშუალებები | |
| | | მოთხოვნილი | გათვალისწინებული | მოთხოვნილი | გათვალისწინებული | მოთხოვნილი | გათვალისწინებული | მოთხოვნილი | გათვალისწინებული | მოთხოვნილი | გათვალისწინებული |
| **სქ** | საოფისე ფართობები | 3 | 8 | 3 | 5 | - | - | - | - | 1 სამომხმარებლო ნიჟარა | 1 |




გასასვლელი მანათობელი

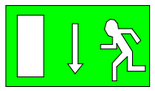

მიმართულების მიმანიშნებელი ნიშნები



ხელის სცსხღსაჭრობი



კვამღალმომგჭენი



სათაღარიგო განათება



ერთსაათიანი სცსხღმეღეგობა



ორსაათიანი სცსხღმეღეგობა



გასასვღეღისაკენ სავალი საერთო ბიღიკი



გასასვღეღამდე სავალი მაქსიმაღური მანძიღი

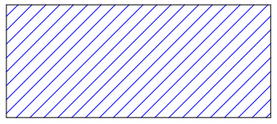

სქ ჯგუფის დაკავებაუღობა

შპს "ბლოქსი"

პროექტი:

საოფისე შენობა

მისამართი:

ქ. თბილისი, კალოუბნის №7

ნაკვეთის საკადასტრო კოდი:

01.19.36.002.059

ნახაზის დასახელება

პირობითი აღნიშვნები

არქიტექტორი | დ. ჭანტურია

მასშტაბი | ფურცლის ზომა A3

თბილისი 2022წ.

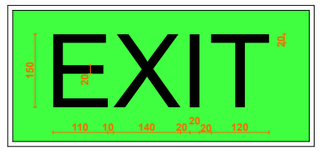


1011.6.1 გრაფიკული ნიშნები. თითოეულ გასასვლელის ნიშანსა და გასასვლელის მიმართულების მიმთითებელ ნიშანზე ასოები ადვილად უნდა განირჩეოდეს და, არანაკლებ, 15 სმ სიმაღლის უნდა იყოს. ასოების მთავარი შტრიხები არ უნდა იყოს 2 სმ-ზე განიერი. სიტყვა „გასასვლელი“ (EXIT) უნდა დაიწეროს, არანაკლებ, 5 სმ სიგანის ასოებით, ხოლო ასოებს შორის მინიმალური დაშორება არ უნდა იყოს 1 სმ-ზე ნაკლები. ნიშნებს, რომლებიც ამ ქვეთავში განსაზღვრულზე დიდია, უნდა ჰქონდეს უფრო განიერი ასოები, შტრიხები და დაშორება, მათი ზომის პროპორციულად. განირჩეოდეს ფონისგან და კარგად უნდა ჩანდეს იმისდა მიუხედავად, ანთია თუ არა გასასვლელის ნიშანი. თუ მკვეთრი მოსახვევის აღმნიშვნელი ნიშანი წარმოადგენს გასასვლელის ნიშნის ნაწილს, კონსტრუქცია ისეთი უნდა იყოს, რომ მკვეთრი მოსახვევის აღმნიშვნელი ნიშნის შეცვლა ადვილად არ შეიძლებოდეს.

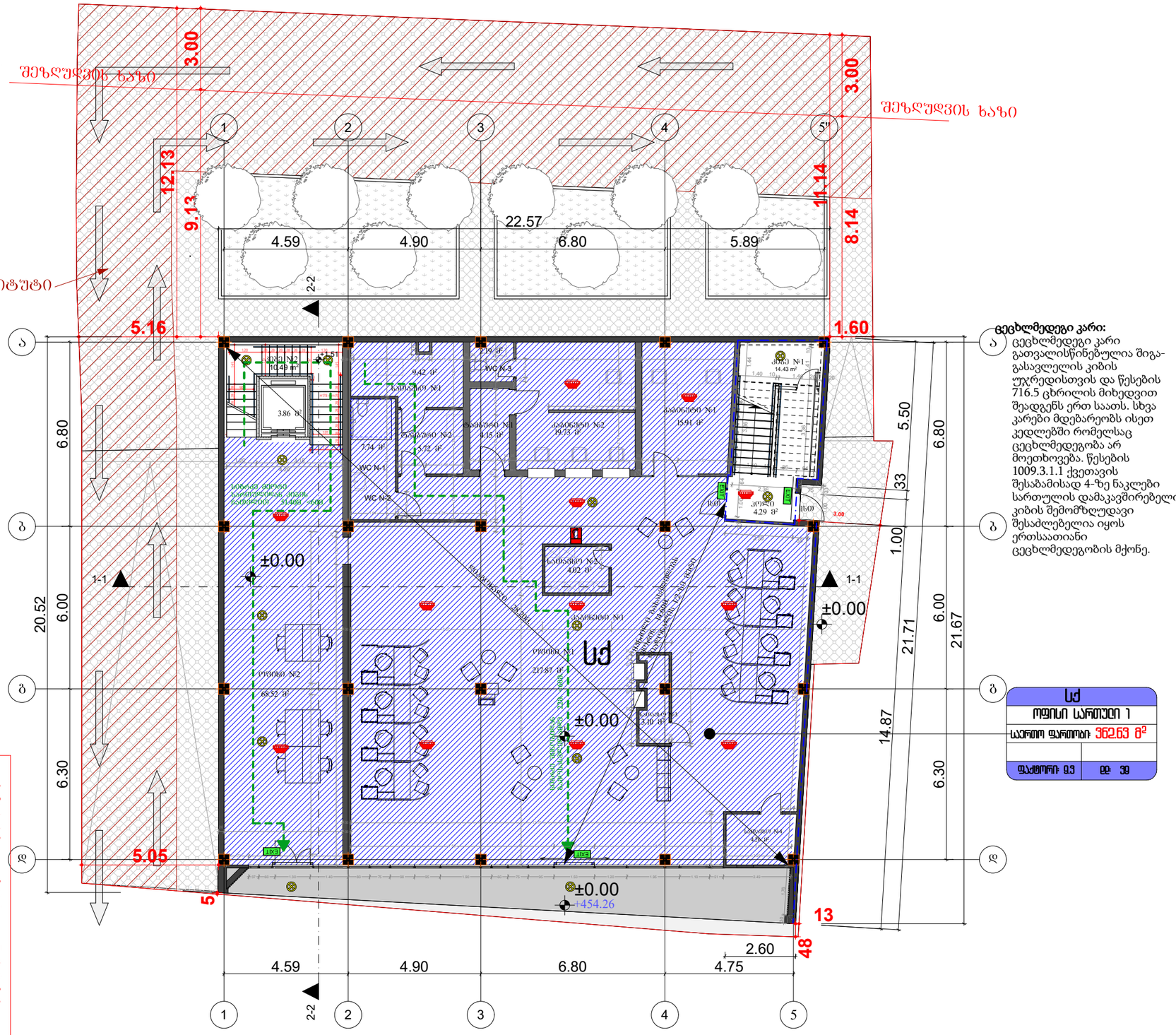


**კიბე:** პროექტში წარმოდგენილია ორი სახის კიბე, შიგა გასასვლელის გზა-კიბე და გასასვლელთან მისადგომის გზა-კიბე. 1-2 ღერძებს შორის გათვალისწინებულია გასასვლელთან მისადგომის გზა-კიბე.

- 1009.3 ქვეთავის გამონაკლისი N1-ის მიხედვით გასასვლელთან მისადგომის გზა-კიბე ვინაიდან ორ სართულს აკავშირებს და დწ-2 და დწ-3 დაკავებულობებს არ ემსახურება არ საჭიროებს შემოზღუდვას.

ვინაიდან შემოზღუდვა საჭირო არაა შენობიდან გასასვლელი კარი მოწყობილია ისეთ მანძილზე რომ მეორე სართულის ყველაზე შორი ადგილიდან პირველ სართულზე შენობიდან გასასვლელ კარამდე მანძილი, გასასვლელთან მისადგომი კიბის მარშების სიგრძის ჩათვლით (1016.3.1) არ აღემატება წესების 1016.2 ცხრილით დადგენილ 60 მეტრს.

**ცეცხლმედეგი კარი:** ცეცხლმედეგი კარი გათვალისწინებულია შიგა-გასასვლელის კიბის უჯრედისთვის და წესების 716.5 ცხრილის მიხედვით შეადგენს ერთ საათს. სხვა კარები მდებარეობს ისეთ კედლებში რომელსაც ცეცხლმედეგობა არ მოეთხოვება. წესების 1009.3.1.1 ქვეთავის შესაბამისად 4-ზე ნაკლები სართულის დამაკავშირებელი კიბის შემომზღუდავი შესაძლებელია იყოს ერთსაათიანი ცეცხლმედეგობის მქონე.

- წესების 1006.1 ქვეთავის შესაბამისად გასასვლელი საშუალებები შენობიდან გამოსასვლელიანად ყოველთვის უნდა იყოს განათებული, როდესაც შენობის სივრცე (რომელსაც ეს გასასვლელი საშუალებები ემსახურება) დაკავებულია.
- 1006.2 განათებულობის დონე გასასვლელი საშუალებების განათებულობა სავალი ზედაპირის დონესთან 11 ლუქსზე ნაკლები არ უნდა იყოს.
- 1006.3 ქვეთავის შესაბამისად დენის გათიშვისას სათადარიგო ელ.სისტემამ ავტომატურად უნდა უზრუნველყოს განათებულობა 90 წუთის განმავლობაში და უნდა შედგებოდეს აკუმულატორების ან ავტომატური გენერატორისგან.

საოფისე ფართობი
კიბის უჯრედის ფართობი
დამხმარე ფართობი

# შპს "ბლოქსი"

პროექტი:

საოფისე შენობა

მისამართი:

ქ. თბილისი, კალოუბნის №7

ნაკვეთის საკადასტრო კოდი:

01.19.36.002.059

## ექსპლიკაცია:

| | |
|---|---|
| ოფისი №1 | 218,99 მ² |
| ოფისი №2 | 67.08 მ² |
| კიბე №1 | 14.43 მ² |
| კიბე №2 | 10.49 მ² |
| ჰოლი | 4.35 მ² |
| ლიფტის უჯრედი | 4.47 მ² |
| კაბინეტი №1 | 15,61 მ² |
| კაბინეტი №2 | 19.96 მ² |
| ტამბური №1 | 15,61 მ² |
| ტამბური №2 | 19.96 მ² |
| სათავსო №1 | 15,61 მ² |
| სათავსო №2 | 15,61 მ² |
| სათავსო №3 | 19.96 მ² |
| სათავსო №4 | 19.96 მ² |
| WC N-1 | 3.03 მ² |
| WC N-2 | 4.10 მ² |
| WC N-3 | 2.14 მ² |

ნახაზის დასახელება

±0.00 ნიშნულის გეგმა

| | |
|---|---|
| არქიტექტორი | დ. ჭანტურია |
| მასშტაბი 1:100 | ფურცლის ზომა A2 |

თბილისი 2022წ.




საფეხური
კიბის ურბოლის ფართობი
დამხმარე ფართობი

# შპს "ბლოქსი"

პროექტი:

საფეხე შენობა

მისამართი:

ქ. თბილისი, კალოუბნის №7

ნაკვეთის საკადასტრო კოდი:

01.19.36.002.059

## ექსპლიკაცია:

| | |
|---|---|
| ოფისი №3 | 62.69 მ² |
| ტამბური №1 | 11.23 მ² |
| ტამბური №2 | 9.08 მ² |
| დერეფანი | 41.18 მ² |
| კაბინეტი №3 | 12.15 მ² |
| კაბინეტი №4 | 11.93 მ² |
| კაბინეტი №5 | 11.93 მ² |
| კაბინეტი №6 | 13.42 მ² |
| კაბინეტი №7 | 12.20 მ² |
| სამუშაო ოთახი №1 | 52.64 მ² |
| სამუშაო ოთახი №2 | 40.32 მ² |
| სამუშაო ოთახი №3 | 56.40 მ² |
| სამზარეულო | 18.31 მ² |
| WC N-4 | 2.60 მ² |
| WC N-5 | 1.73 მ² |
| WC N-6 | 1.75 მ² |
| WC N-7 | 1.75 მ² |
| WC N-8 | 1.67 მ² |
| WC N-9 | 5.32 მ² |
| WC N-10 | 2.91 მ² |

ნახაზის დასახელება

# ±4.37 ნიშნულის გეგმა

| | |
|---|---|
| არქიტექტორი | დ. ჭანტურია |
| მასშტაბი 1:100 | ფურცლის ზომა A2 |

თბილისი 2022წ.

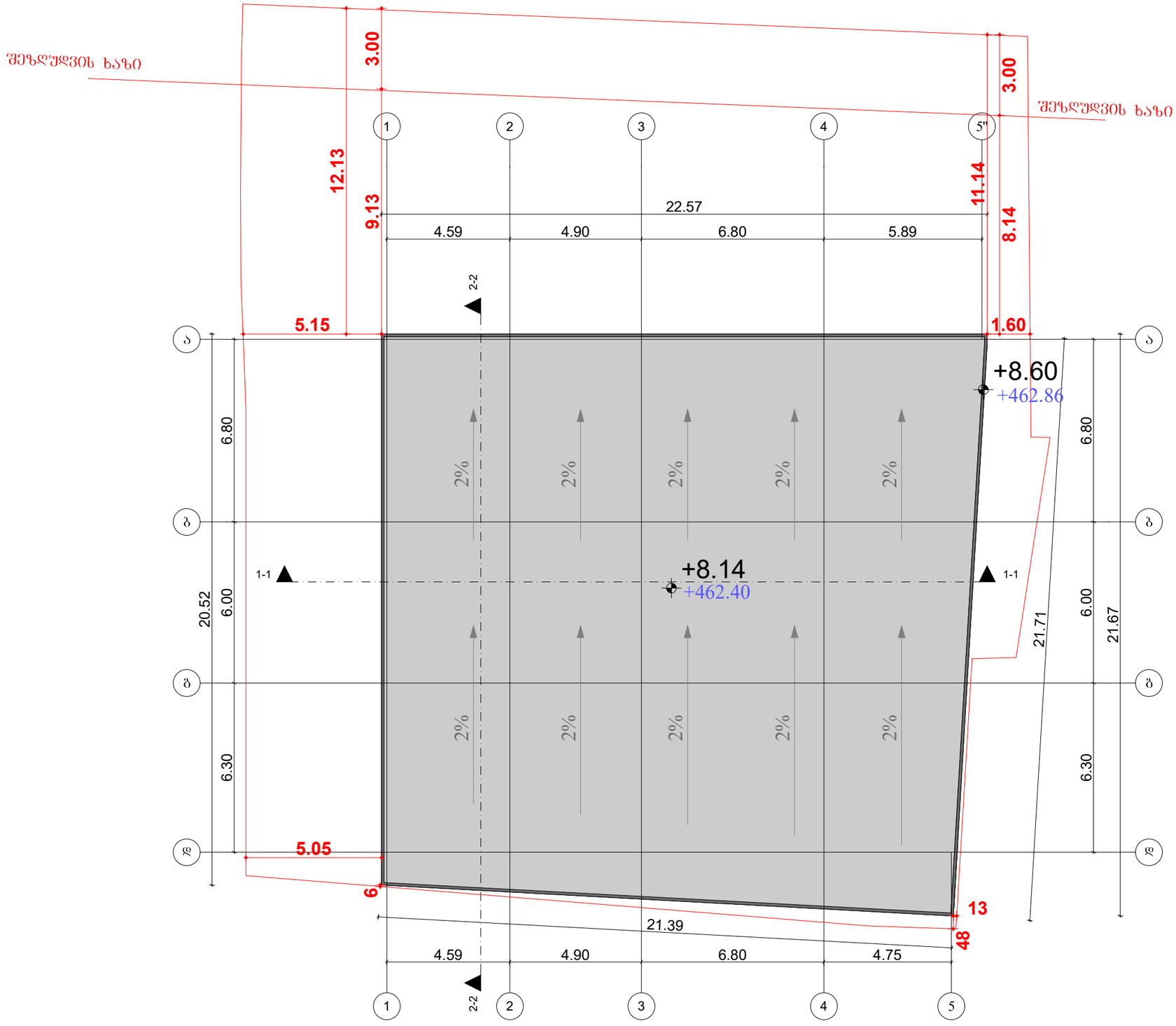


შპს "ბლოქსი"

პროექტი:

საოფისე შენობა

მისამართი:

ქ. თბილისი, კალოუბნის №7

ნაკვეთის საკადასტრო კოდი:

01.19.36.002.059

ნახაზის დასახელება

# გადახურვის გეგმა

| | |
|---|---|
| არქიტექტორი | დ. ჭანტურია |
| მასშტაბი 1:100 | ფურცლის ზომა A2 |

თბილისი 2022წ.

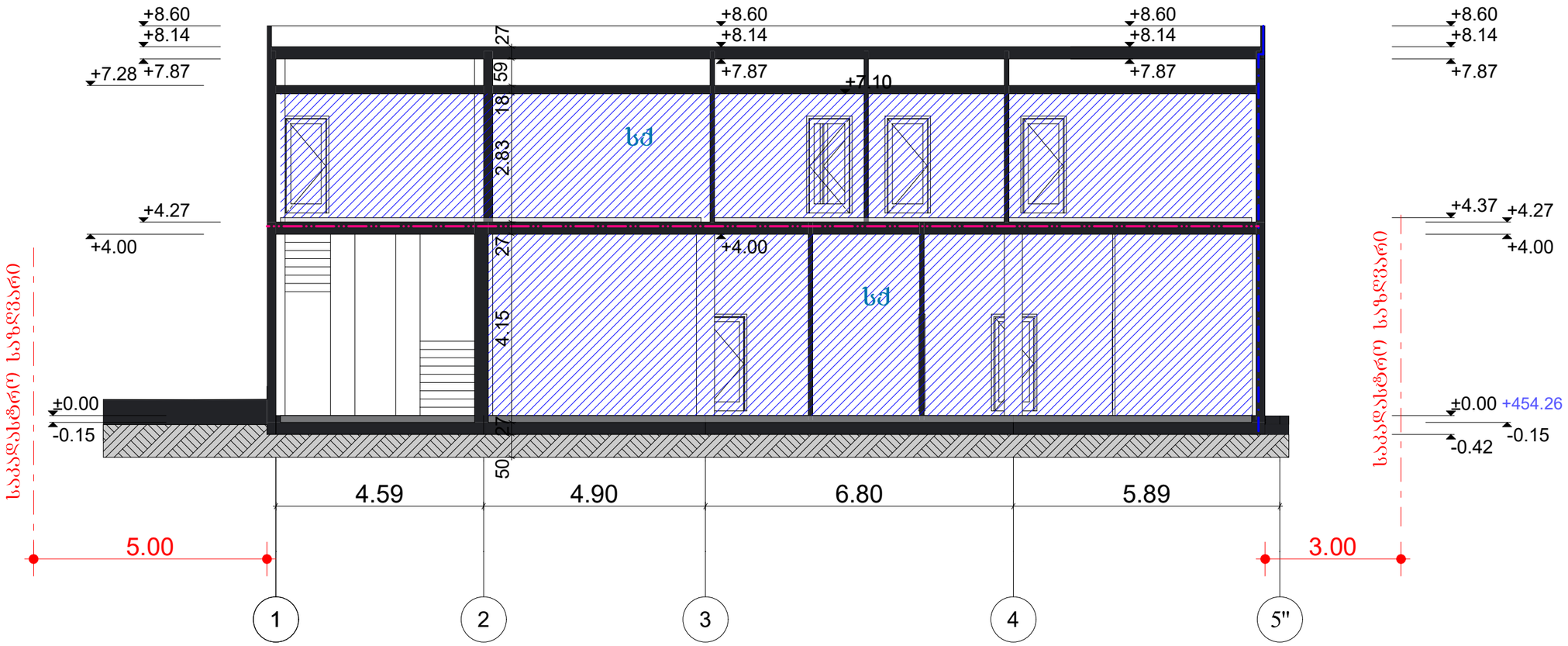


# შპს "ბლოქსი"

პროექტი:

საოფისე შენობა

მისამართი:

ქ. თბილისი, კალოუბნის №7

ნაკვეთის საკადასტრო კოდი:

01.19.36.002.059

ნახაზის დასახელება

## ჭრილი 1-1

| | |
|---|---|
| არქიტექტორი | დ. ჭანტურია |
| მასშტაბი 1:100 | ფურცლის ზომა A2 |

თბილისი 2022წ.

ქალაქი თბილისი, კალოუბნის N7
(01.19.36.002.059)

ოფისის არქიტექტურული პროექტის კორექტირება

# შშმპ მისაწვდომობა

2023




תקנה 404.2.3.2 (א)
מעבר חופשי מינימלי ברוחב 900 מ"מ ובגובה 2,100 מ"מ לפחות בפתח בגובה 1,500 מ"מ לפחות מרצפת הגישה

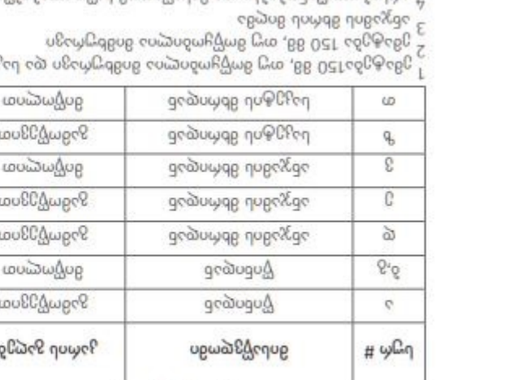


תקנה 404.2.3.2 (ב)
מעבר חופשי מינימלי ברוחב 900 מ"מ ובגובה 2,100 מ"מ לפחות בפתח בגובה 1,500 מ"מ לפחות מרצפת הגישה - מותר הבלטת אלמנטים מבניים בפתח בגובה שבין 1,370 מ"מ ל-1,500 מ"מ מרצפת הגישה, ברוחב שלא יעלה על 450 מ"מ




תקנה 404.2.3.2 (ג)
מעבר חופשי מינימלי ברוחב 600 מ"מ ובגובה 2,100 מ"מ לפחות בפתח בגובה 1,300 מ"מ לפחות מרצפת הגישה - מותר הבלטת אלמנטים מבניים בפתח בגובה שבין 1,070 מ"מ ל-1,300 מ"מ מרצפת הגישה, ברוחב שלא יעלה על 300 מ"מ




תקנה 404.2.3.2 (ד)
מעבר חופשי מינימלי ברוחב 600 מ"מ ובגובה 2,100 מ"מ לפחות בפתח בגובה 1,070 מ"מ לפחות מרצפת הגישה - מותר הבלטת אלמנטים מבניים בפתח בגובה שבין 1,070 מ"מ ל-1,300 מ"מ מרצפת הגישה, ברוחב שלא יעלה על 300 מ"מ

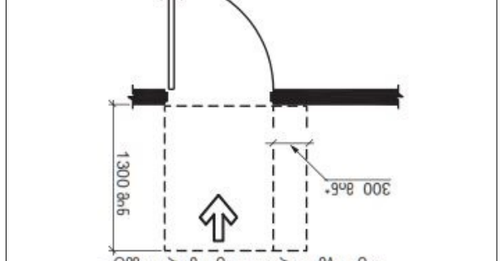


תקנה 404.2.3.2 (ה)
מעבר חופשי מינימלי ברוחב 600 מ"מ ובגובה 2,100 מ"מ לפחות בפתח בגובה 1,200 מ"מ לפחות מרצפת הגישה - מותר הבלטת אלמנטים מבניים בפתח בגובה שבין 1,200 מ"מ ל-1,370 מ"מ מרצפת הגישה, ברוחב שלא יעלה על 560 מ"מ

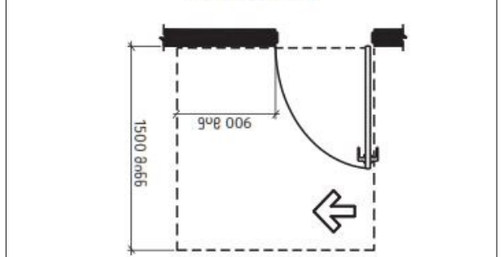


תקנה 404.2.3.2 (ו)
מעבר חופשי מינימלי ברוחב 600 מ"מ ובגובה 2,100 מ"מ לפחות בפתח בגובה 1,200 מ"מ לפחות מרצפת הגישה - מותר הבלטת אלמנטים מבניים בפתח בגובה שבין 1,200 מ"מ ל-1,370 מ"מ מרצפת הגישה, ברוחב שלא יעלה על 560 מ"מ

**תקנה 404.2.3.2** מעבר חופשי מינימלי ברוחב נדרש בפתחים מסוימים

| | סוג הפתח | מרחב חופשי מינימלי | מרחב חופשי מינימלי נדרש בפתח בגובה שבין 1,070 מ"מ ל-1,300 מ"מ מרצפת הגישה | מרחב חופשי מינימלי נדרש בפתח בגובה שבין 1,300 מ"מ ל-1,500 מ"מ מרצפת הגישה, ברוחב שלא יעלה על 450 מ"מ (ראו הערה 1) |
|---|---|---|---|---|
| | | מרחב חופשי מינימלי נדרש בפתח בגובה שבין 0 מ"מ ל-2,100 מ"מ מרצפת הגישה | | |
| א | כניסה | מותר | 1500 מ"מ | 450 מ"מ |
| ב | כניסה | מותר | 1300 מ"מ[4] | 0 מ"מ |
| ג | כניסה חלקי זכוכית | מינימלי | 1500 מ"מ | 900 מ"מ |
| ד | כניסה חלקי זכוכית | מינימלי | 1370 מ"מ | 1070 מ"מ |
| ה | כניסה חלקי זכוכית | מותר | 1070 מ"מ[1] | 560 מ"מ[1] |
| ו | כניסה חלקי אטימה | מינימלי | 1200מ"מ[2] | 600 מ"מ |
| ז | כניסה חלקי אטימה | מותר | 1070 מ"מ[2] | 600 מ"מ |

1 מרחק הבלטה של עד 150 מ"מ, ברוחב עד 150מ"מ ובגובה עד 1,500 מ"מ מרצפת הגישה
2 ברוחב עד 150 מ"מ, ברוחב עד 150מ"מ ובגובה עד 1,500 מ"מ מרצפת הגישה
3 בפתח חלקי אטימה חלקי זכוכית
4 ראש כיפה, אלמנט מבני או מתקן אחר המותקנים בפתח, לרבות ידית דלת, מעצור דלת, מחזיק דלת או מנגנון סגירה עצמית, יורשו בגובה עד 1200 מ"מ.

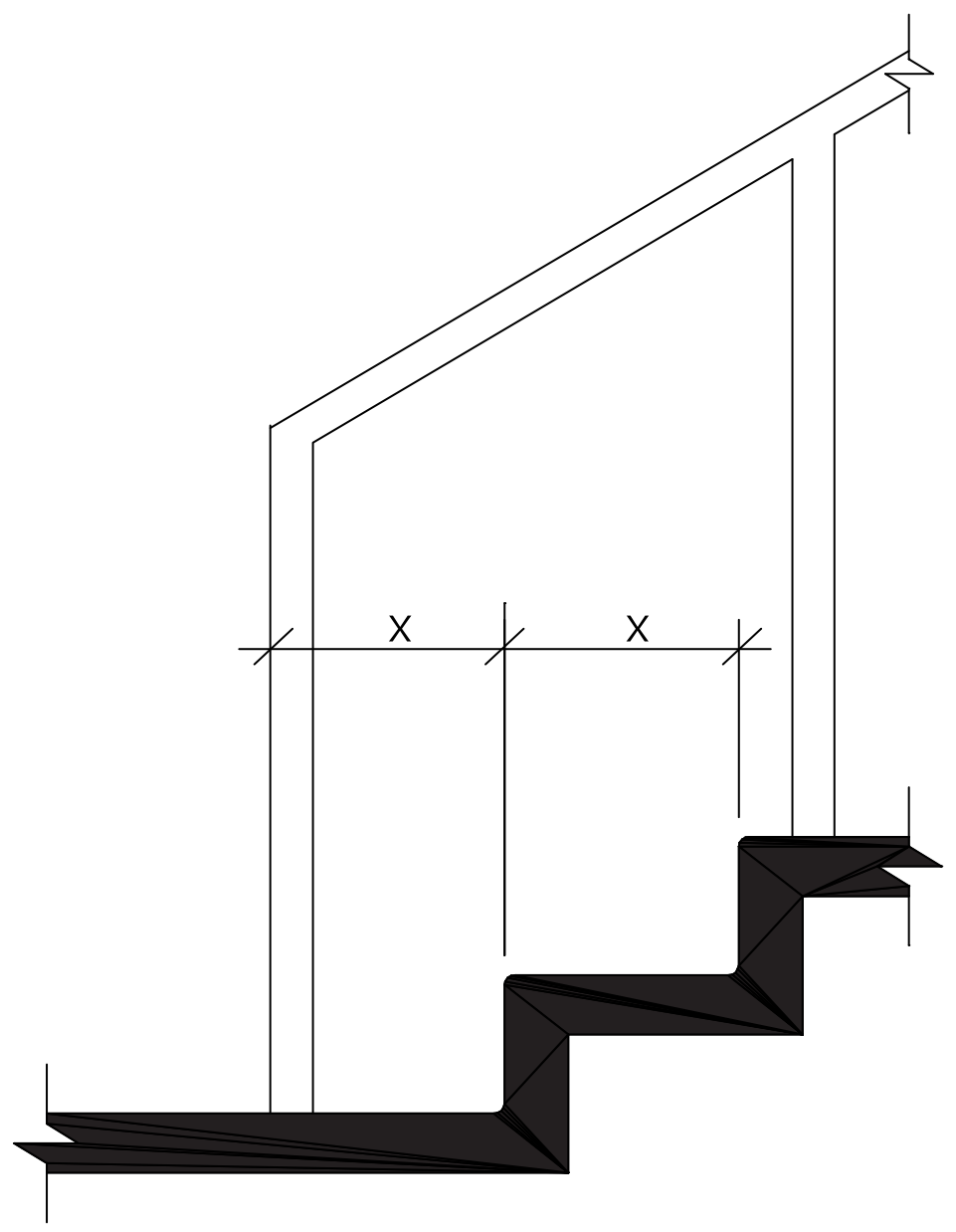


ფიგურა 505.10.3
კიბეების სახელურების
გაგრძელება ძირთან

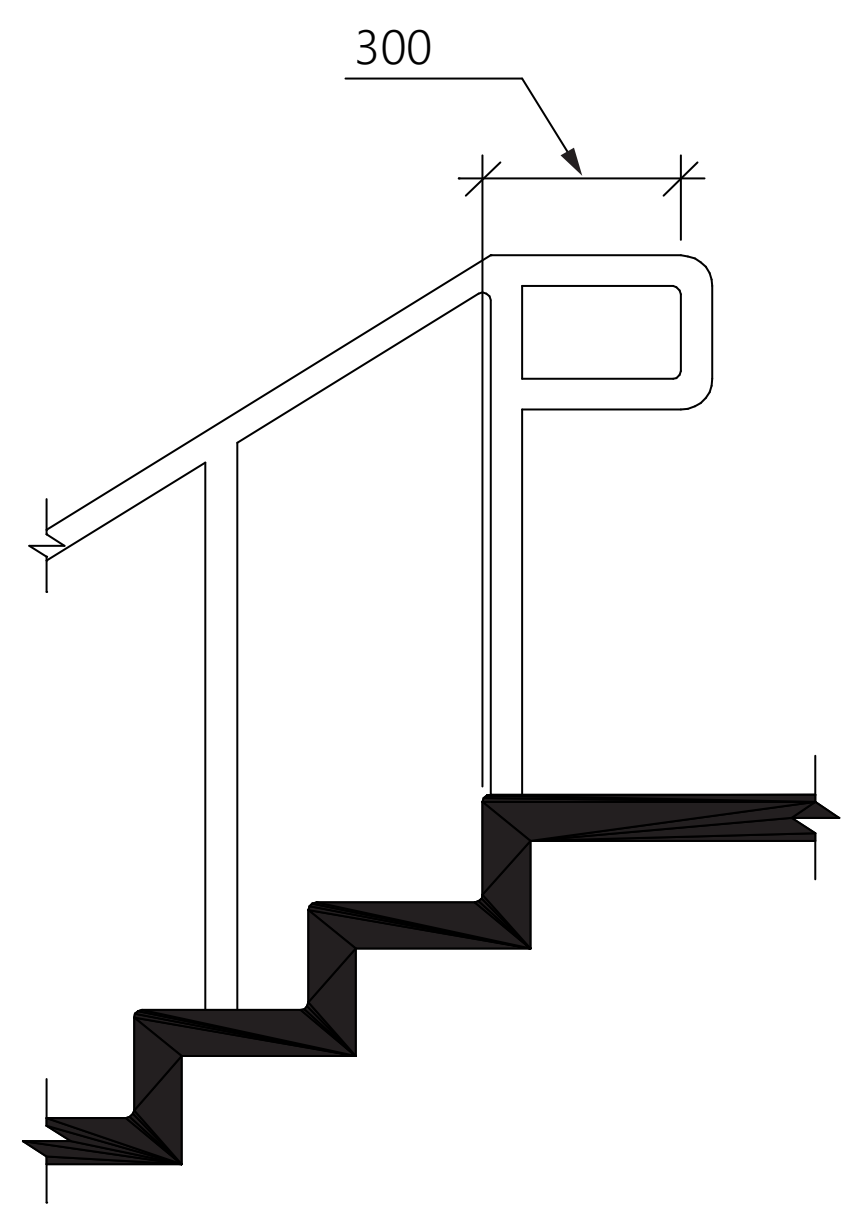


სურათი 505.10.2
კიბეების სახელურების გაგრძელება თავში

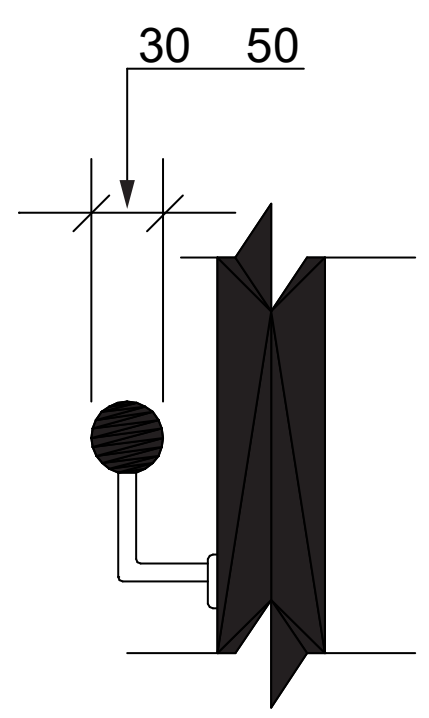


სურათი 505.7(ა)
სახელურების განივი
კვეთი – წრიული

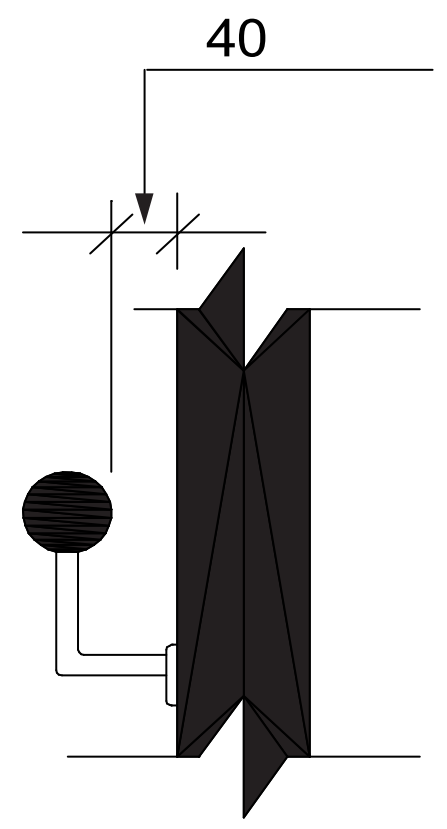


სურათი 505.5
სახელურის თავისუფალი
სივრცე

**505.10.3 გაგრძელებები კიბეების ძირთან.** კიბის მარშის ძირთან სახელურები უნდა გაგრძელდეს დახრილად ბოლო საფეხურის წინაპირიდან ერთი საბიჯელის ტოლ თარაზულ მანძილზე. გაგრძელებები შებრუნებული უნდა იყოს კედლისკენ, მოაჯირისკენ ან ბაქნის ზედაპირისკენ, ან უწყვეტად უნდა გრძელდებოდეს მომიჯნავე კიბის მარშის სახელურამდე.

**505.10.2 გაგრძელებები კიბეების თავში.** კიბის მარშის თავთან სახელურები უნდა გაგრძელდეს თარაზულად ბაქნის საზღვრებში, არაუმცირეს 300 მმ-ით, და უნდა იწყებოდეს, ბაქნის წინაპირიდან უშუალოდ ზემოთ. გაგრძელებები შებრუნებული უნდა იყოს კედლისკენ, მოაჯირისკენ ან ბაქნის ზედაპირისკენ, ან უწყვეტად უნდა გრძელდებოდეს მომიჯნავე კიბის მარშის სახელურამდე.

# შშმპ მისაწვდომობა

## მისაწვდომი სქემები

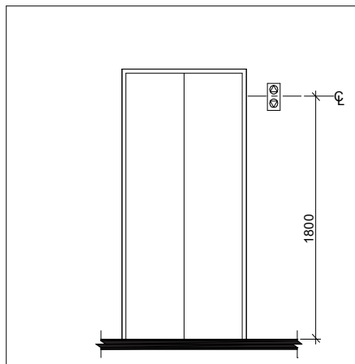


კმ1.2.2.2 (ა)
ტიფლის ხილული სიგნალების სიმაღლე

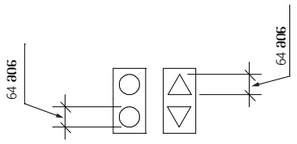


კმ1.2.2.2 (ბ)
ტიფლის ხილული სიგნალების ზომა

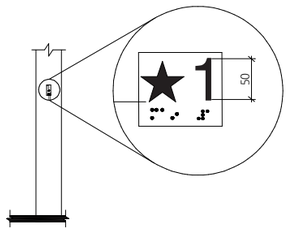


კმ1.2.3.1
სართულის აღნიშვნა

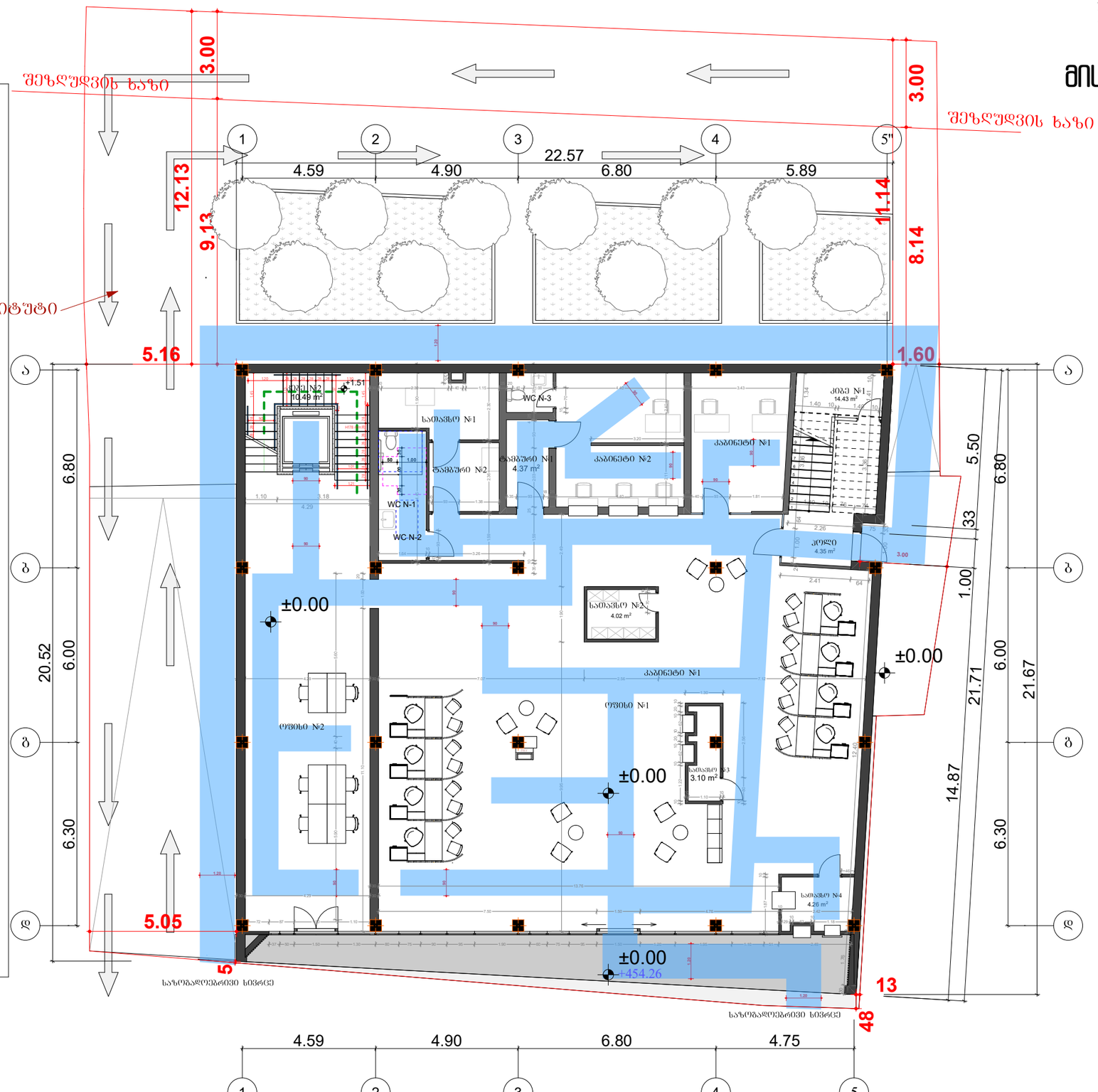


| | | | | | | |
|---|---|---|---|---|---|---|
| შენიშვნები: | ობიექტის მისამართი: | პროექტის დასახელება: | მე-2 რიგის დასახელება: | მასშტაბი: | მასწავლებელი: | არქიტექტორი: |
| | ქალაქი თბილისი, კაღოუბნის №7 (01.19.36.002.059) | ტიფისი შშმპ მისაწვდომობა | პირველი სართულის გეგმა ±0.00 | 1:150 | | ე. ჭანტურია |
| | | | | ფორმატი: A-3 | | 2023 |

# შშმპ მისაწვდომობა

# მისაწვდომი სველები

ცხრილი 407.4.7.1.3 - სამართავი ღილაკის ამოცნობა

| სამართავი ღილაკის ტიპი | ამობურცული ნიშანი | ბრაილის შეტყობინება | თანაფარდობა (გახსნილი რკალები აღნიშნავს გამოუყენებელ წერტილებს ბრაილის თითოეულ უჯრაში) |
|---|---|---|---|
| 3.0 მმ TYP. BETWEEN ELEMENTS; 16.0 მმ; 4.8 მმ; DOOR OPEN | | op"en" | 2.0 მმ; 2.0 მმ |
| REAR/SIDE DOOR OPEN | | op"en" | |
| DOOR CLOSE | | close | |
| REAR/SIDE DOOR CLOSE | | close | |
| MAIN | | ma"in" | |
| ALARM | | al"ar"m | |
| PHONE | | ph"one" | |
| EMERGENCY STOP (WHEN PROVIDED) X on face of octagon is not required to be tactile | | "st"op | |

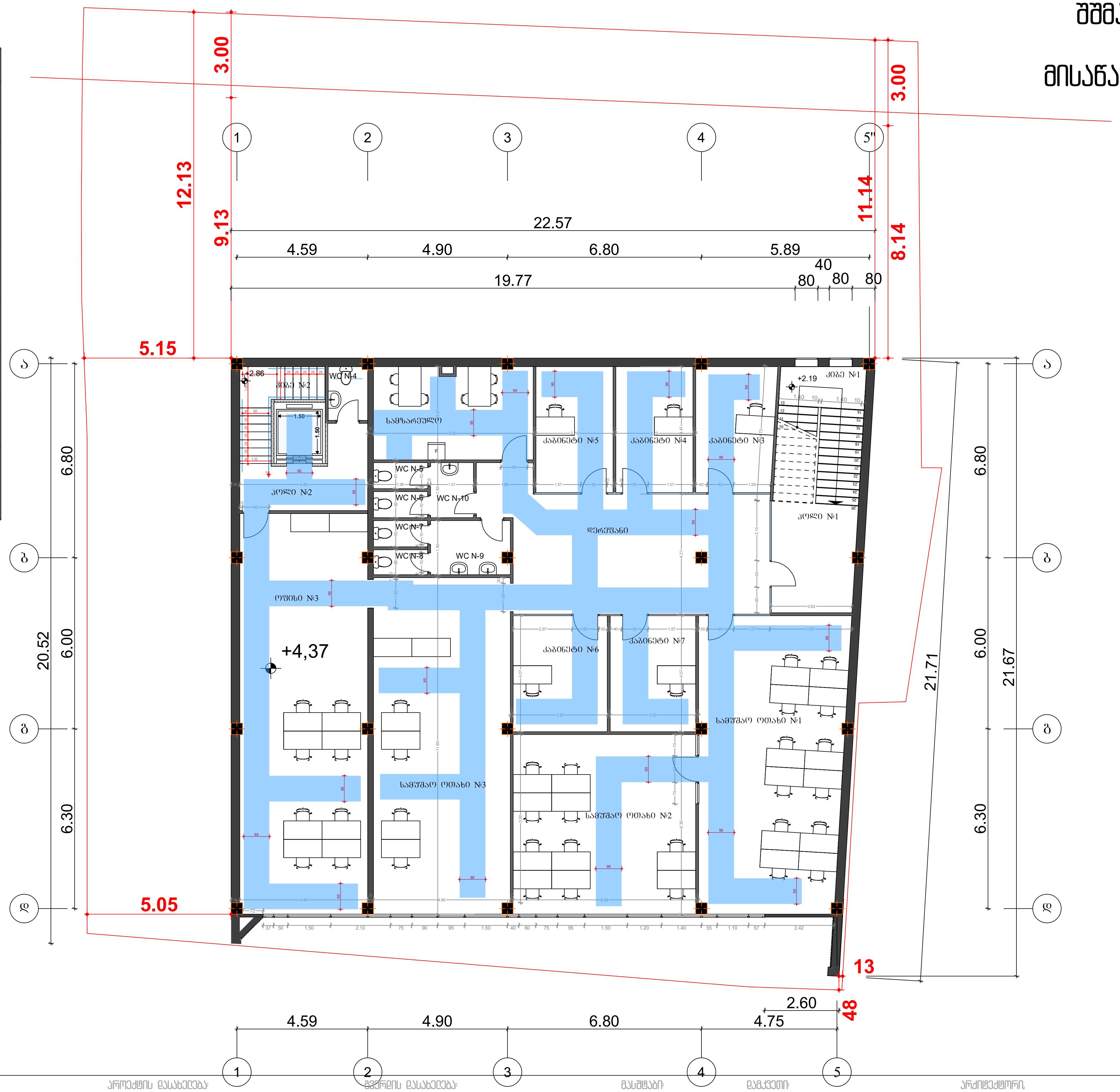



შენიშვნები:

ობიექტის მისამართი:
ქალაქი თბილისი,
კალოუბნის N7
(01.19.36.002.059)

პროექტის დასახელება:
ოფისი
შშმპ მისაწვდომობა

ნახაზის დასახელება:
პირველი სართულის გეგმა
±0.00

მასშტაბი:
1:150

ფორმატი:
A-3

დამკვეთი:

არქიტექტორი.
ე. ქანტურია

2023

# შშმპ მისაწვდომობა

## შშმპ ეტლის მოსატრიალებელი




| შენიშვნები: | ობიექტის მისამართი: | პროექტის დასახელება: | ფურცლის დასახელება: | მასშტაბი: | დამკვეთი: | არქიტექტორი: | 2023 |
|---|---|---|---|---|---|---|---|
| | ქალაქი თბილისი, კალოუბნის N7 (01.19.36.002.059) | ოფისი<br>შშმპ მისაწვდომობა | პირველი სართულის გეგმა<br>±0.00 | 1:100<br>ფორმატი:<br>A-3 | | ე. ჭანტურია | |

# ՀԱՄԱՐԱՐԱԿԱՆ ՆՇԱՆԱԿՈՒԹՅՈՒՆ ԵՎ ՀԱՐԿԱՅԻՆ ՀԱՐԴԱՐԱՑՈՒՄՆԵՐ

| | | | | | |
|---|---|---|---|---|---|
| ՀԱՄԱՐԱՐԱԿԱՆ ՆՇԱՆԱԿՈՒԹՅՈՒՆ | ԱՐԽԻՏԵԿՏՈՐ | ՀԱՐԿԱՅԻՆ ՀԱՐԴԱՐԱՑՈՒՄՆԵՐ | ՀԱՐԿԱՅԻՆ ԱՐՏԱՔԻՆ ՀԱՐԴԱՐԱՑՈՒՄՆԵՐ | ՀԱՐԿԱՅԻՆ ՀԱՐԴԱՐԱՑՈՒՄՆԵՐ | ՀԱՐԿԱՅԻՆ ՀԱՐԴԱՐԱՑՈՒՄՆԵՐ |

შშმპ მისაწვდომობა

იატაკის თავისუფალი ფართობები კარების ორივე მხარეს

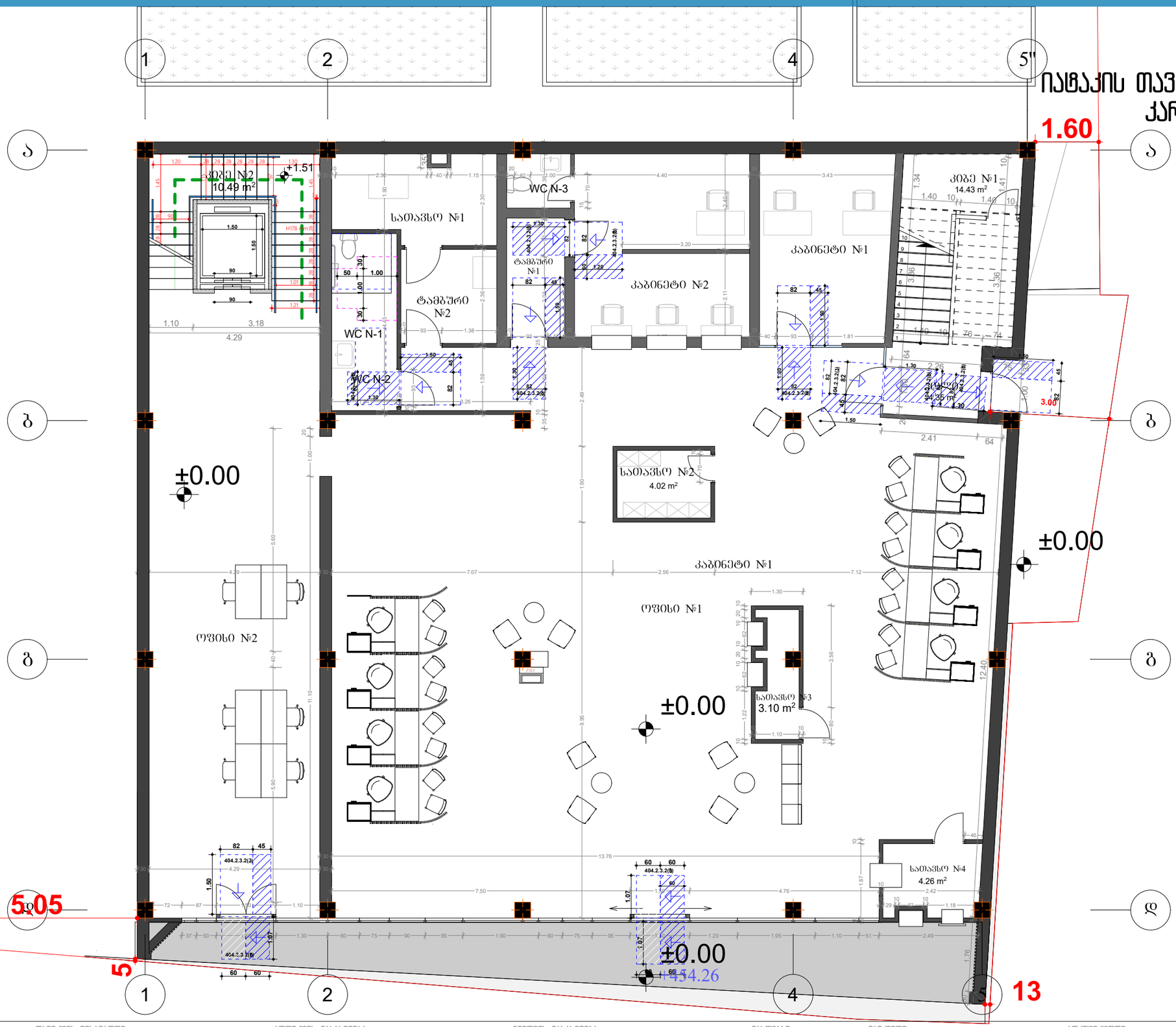


| | | | | | | |
|---|---|---|---|---|---|---|
| შენიშვნები: | ობიექტის მისამართი: | პროექტის დასახელება: | გვერდის დასახელება: | მასშტაბი: | დამკვეთი: | არქიტექტორი: |
| | ქალაქი თბილისი, კალოუბნის №7 (01.19.35.002.059) | ოფისი შშმპ მისაწვდომობა | პირველი სართულის გეგმა ±0.00 | 1:100 | | დ. ქანტურია |
| | | | | ფორმატი: A-3 | | 2023 |

ШШМА მისაწვდომობა

იატაკის თავისუფალი ფართობები კარების ორივე მხარეს




შენიშვნები:

ობიექტის მისამართი:
ქალაქი თბილისი, კალოუბნის №7 (01.19.36.002.059)

პროექტის დასახელება:
ოფისი
შშმა მისაწვდომობა

გვერდის დასახელება:
მეორე სართულის გეგმა
+4.30

მასშტაბი:
1:100

ფორმატი:
A-3

დამკვეთი:

არქიტექტორი:
დ. ჭანტურია

2023

# შშმპ მისაწვდომობა
# მისაწვდომი ტუალეტი

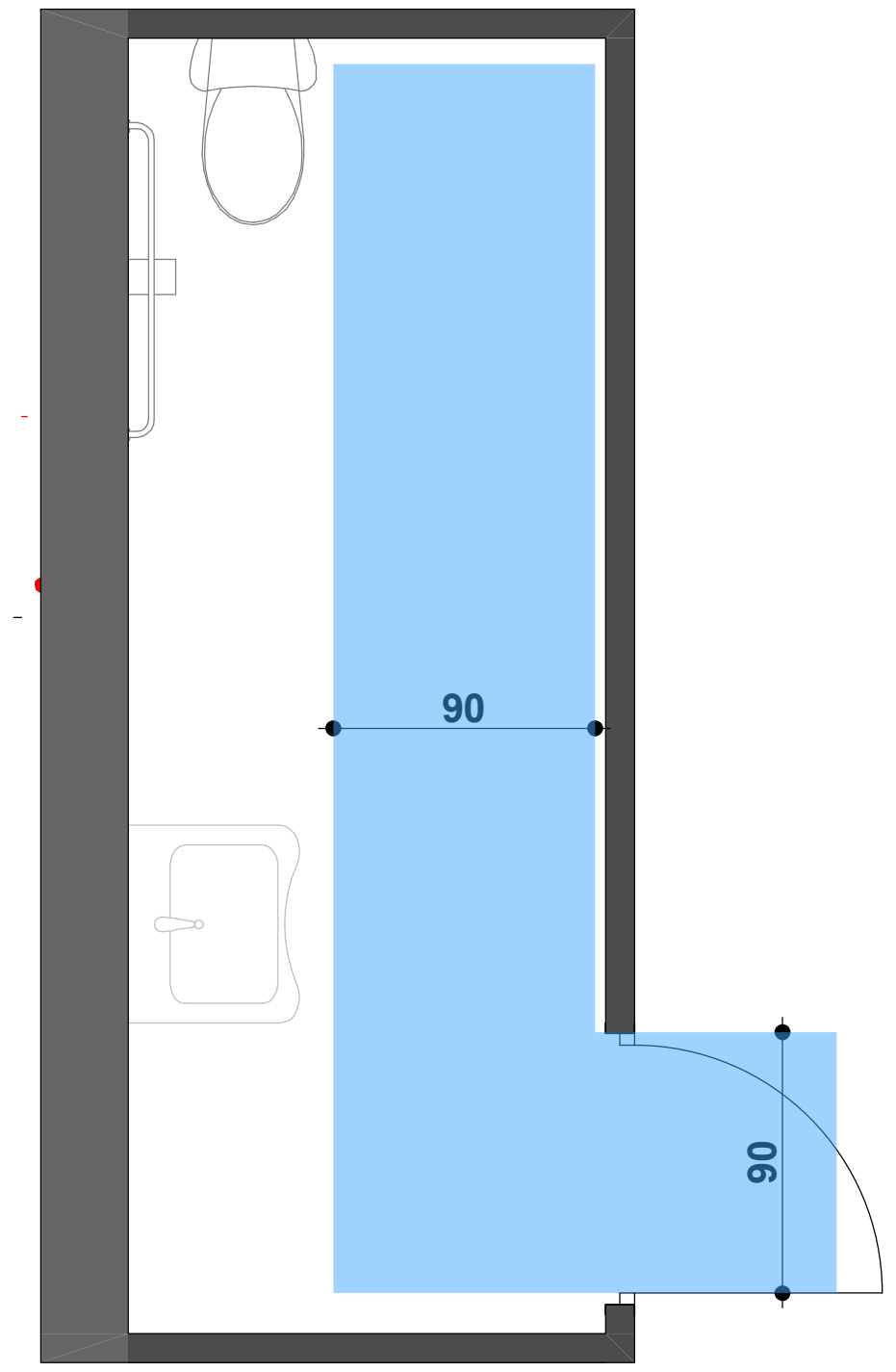


შშმპ სვლაგზი

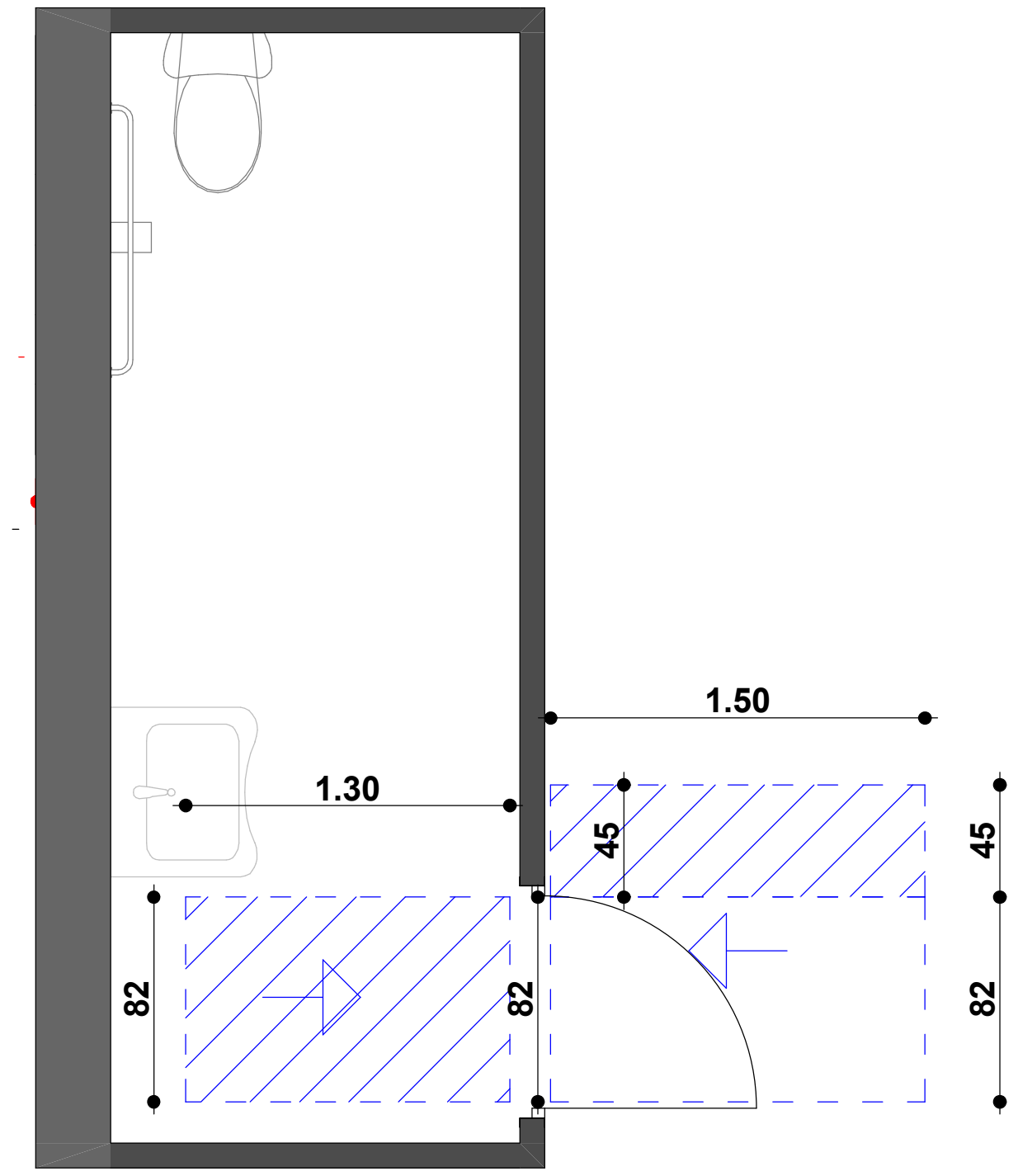


იატაკის თავისუფალი ფართობები კარის ორივე მხარეს

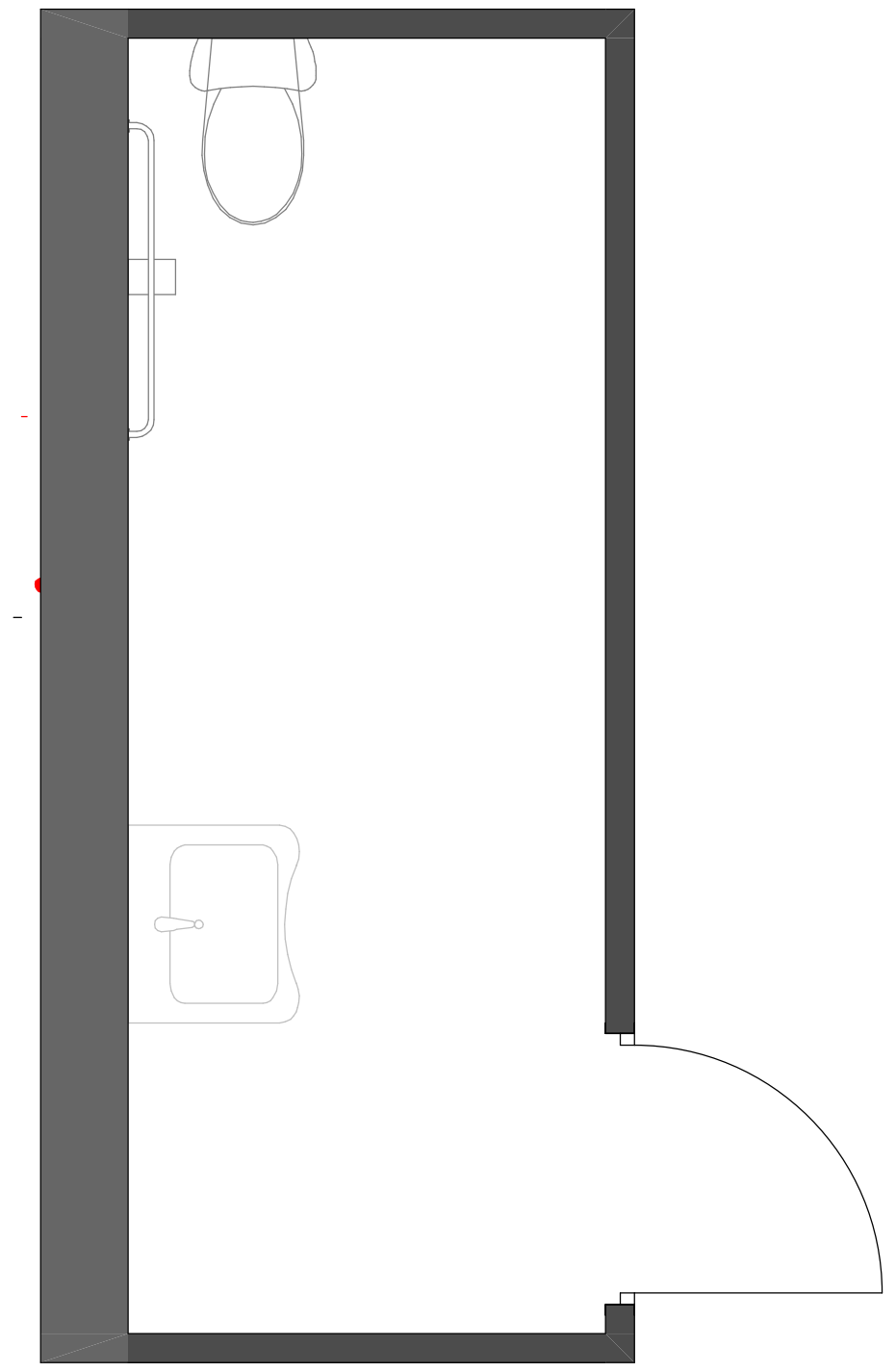

მოწყობილობები

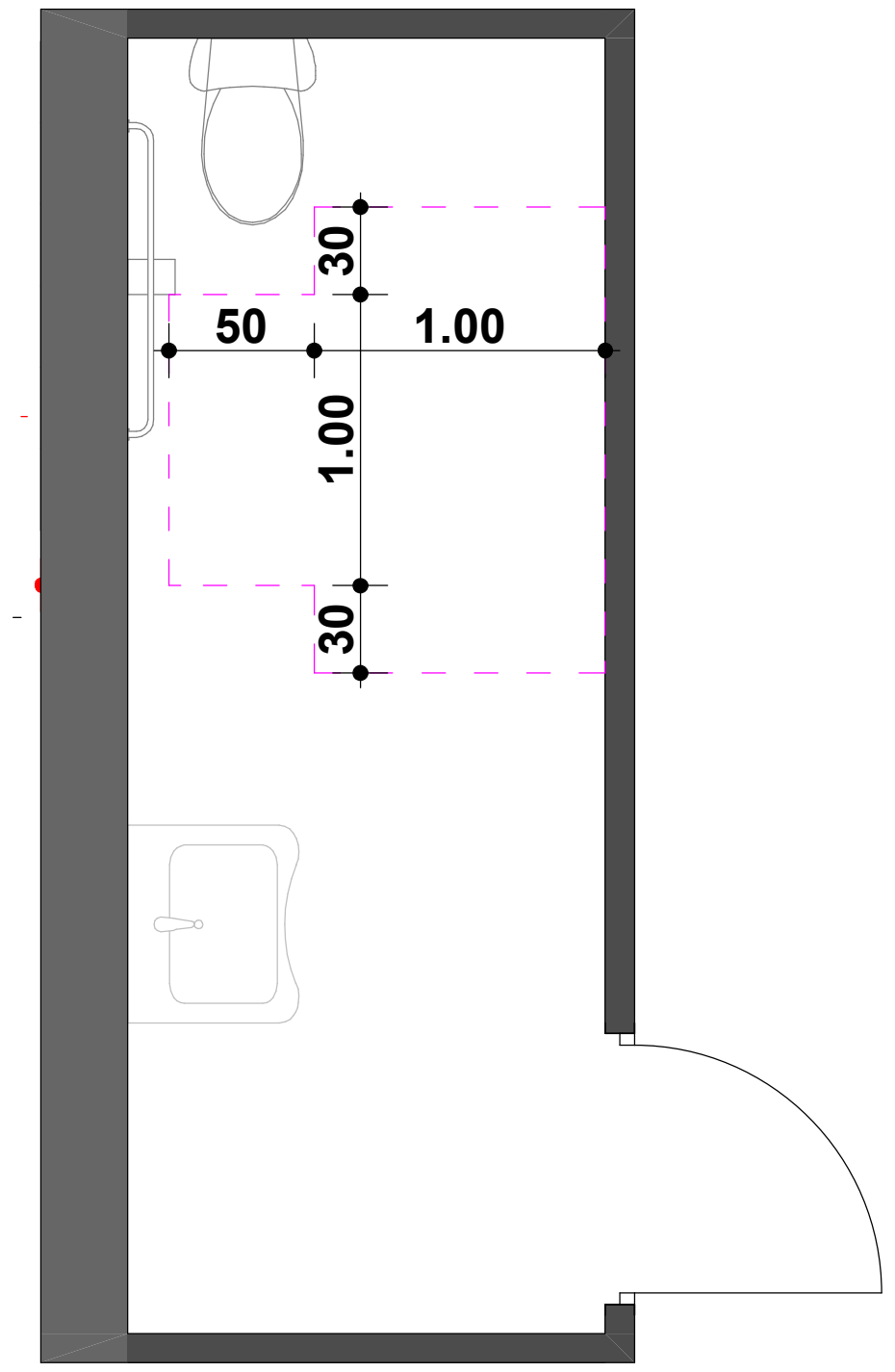


მოსატრიალებელი

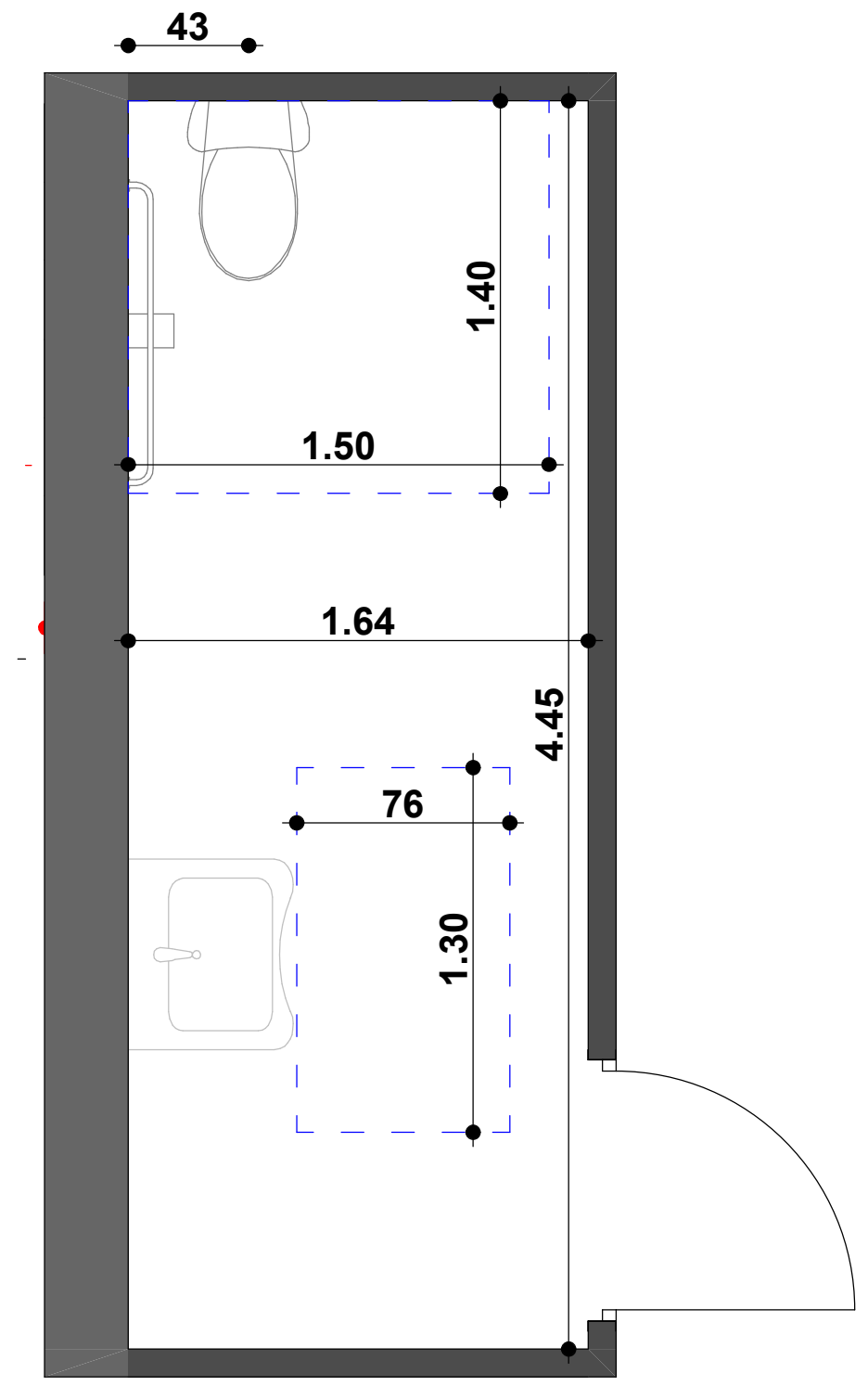


იატაკის თავისუფალი ფართობები მოწყობილობებთან

მისადგომი პარალელურად

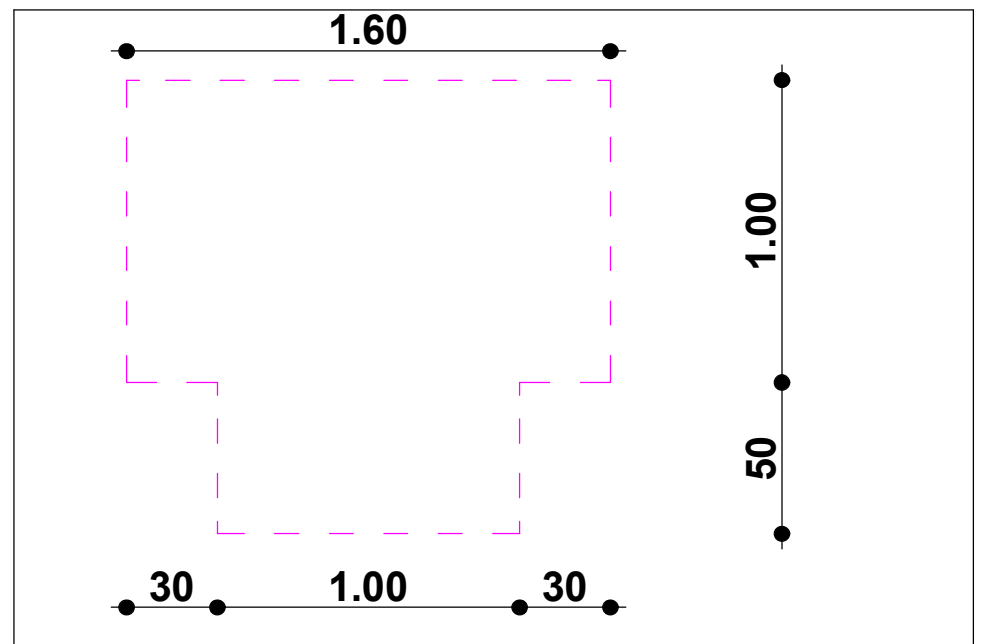


მოსატრიალებელი არეალი
304.3.2.1(ბ)

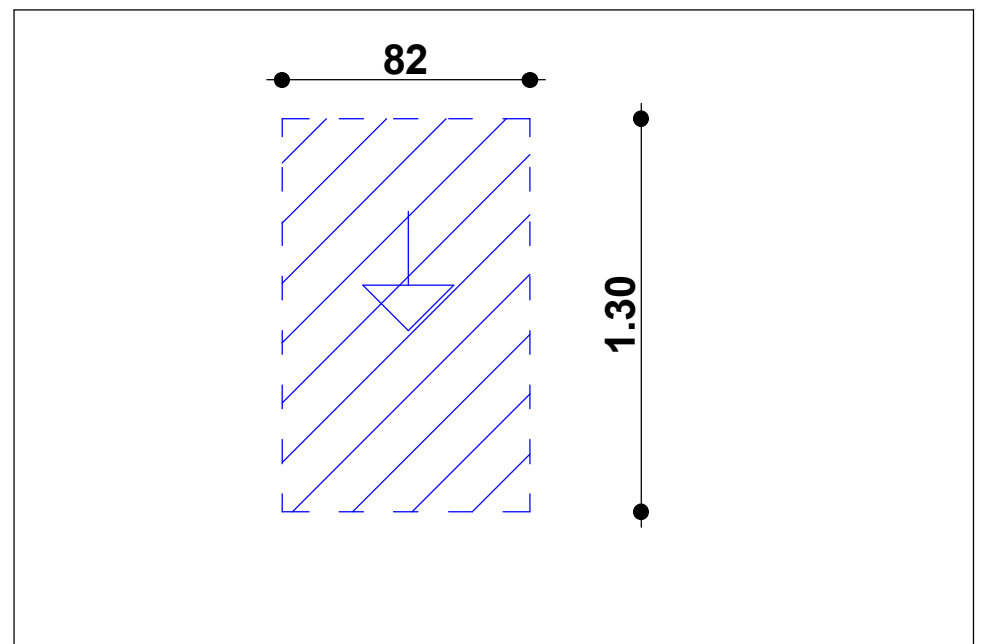


მოსატრიალებელი არეალი
404.2.3.2(ბ)

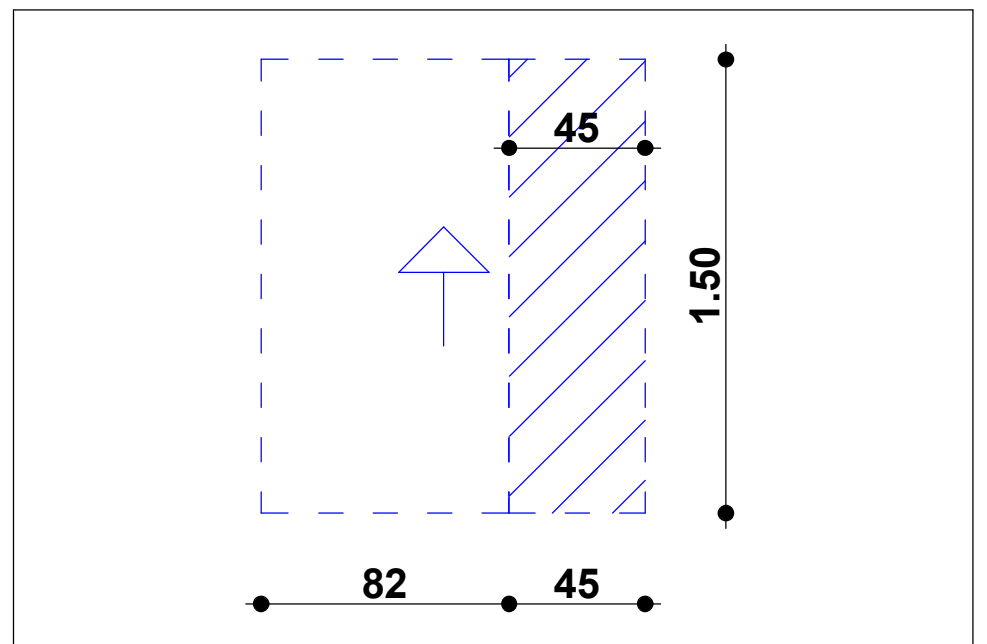


მოსატრიალებელი არეალი
404.2.3.2(ა)

| შენიშვნები: | ობიექტის მისამართი: | პროექტის დასახელება: | ფურცლის დასახელება: | მასშტაბი: | დამკვეთი: | არქიტექტორი: | 2023 |
|---|---|---|---|---|---|---|---|
| | ქალაქი თბილისი, კალოუბნის №1 (01.19.36.002.059) | ოფისი შშმპ მისაწვდომობა | მისაწვდომი ტუალეტი | 1:50 | | ე. ჭანტურია | |
| | | | | ფორმატი: A-3 | | | |

შშმპ მისაწვდომობა
მისაწვდომი ტუალეტი

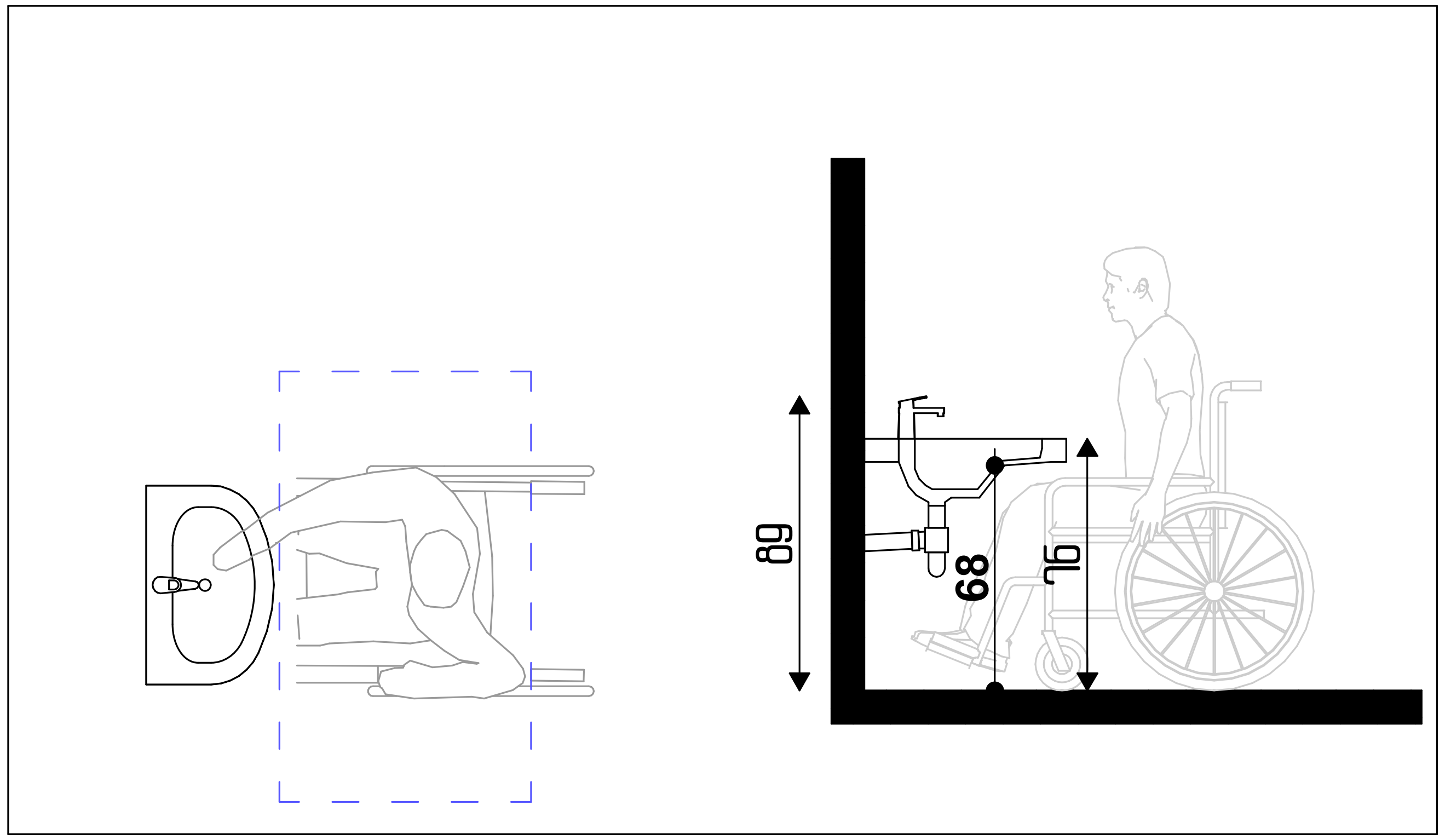


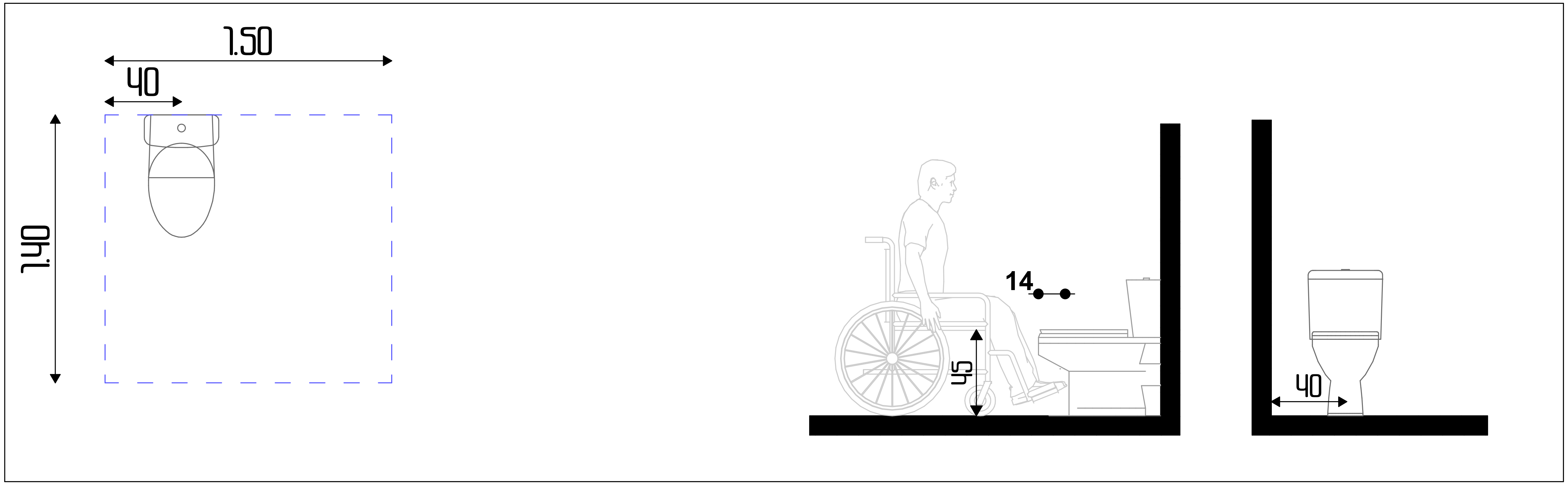


| შენიშვნები: | ობიექტის მისამართი: | პროექტის დასახელება: | ფურცლის დასახელება: | მასშტაბი: | დამკვეთი: | არქიტექტორი: | 2023 |
|---|---|---|---|---|---|---|---|
| | ქალაქი თბილისი, კალოუბნის N1 (01.19.36.002.059) | ოფისი შშმპ მისაწვდომობა | მისაწვდომი ტუალეტი | 1:25 | | დ. ჟანტურია | |
| | | | | ფორმატი: A-3 | | | |