შ.პ.ს. "ბიემჯი ბრუპ"
L.T.D "BMG GROUP "
ს/კ 406128239
შარტავას ქუჩა №14
598 66 70 70
557 98 08 99
groupbmg @ yahoo .com

არსებული



არსებული



საპროექტო



საპროექტო



ობიექტის მისამართი	ქ.თბილისი, ლისის ტბის მიმდებარედ
ნახაზის დასახელება	ფოტომონტაჟი

ტექნიკური დირექტორი		ზაზა ბასილაძე
არქიტექტორი		ზაზა ბასილაძე
დაინტერესებული პირი		შპს. "ვეოკურიერი"
მასშტაბი	1:100	ფურცლის ზომა A-3
თარიღი	2022	

შენობა №1

სართულის გეგმა

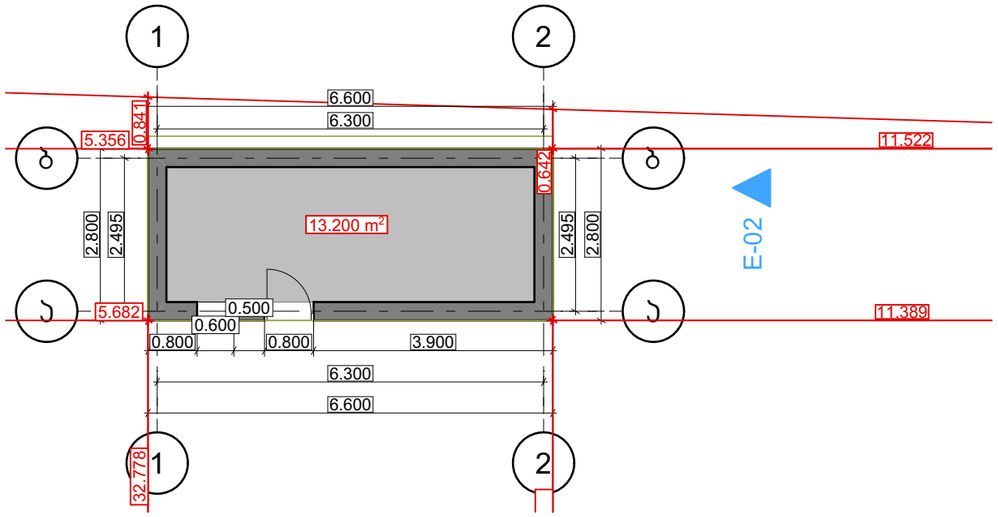

ფასადი 1-2

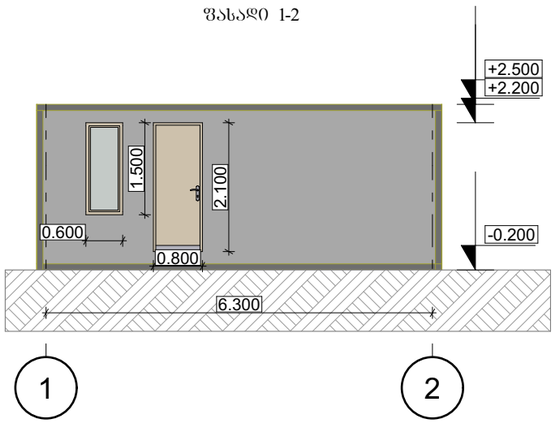

ფასადი ა-ბ

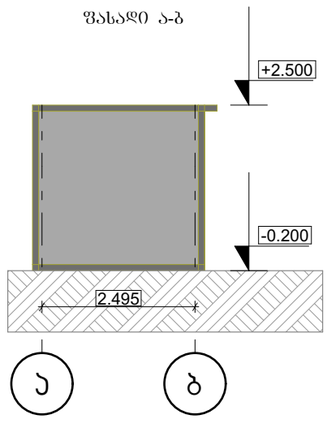

ფასადი 2-1

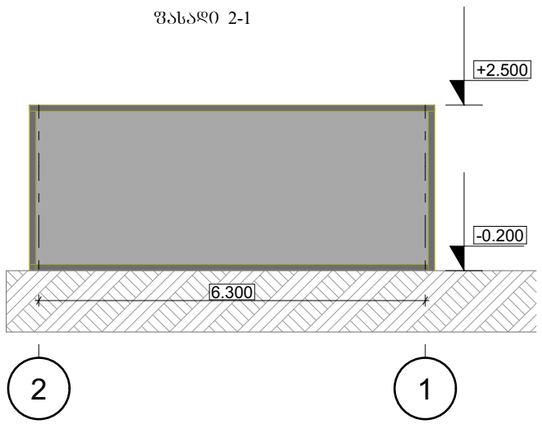

ფასადი ბ-ა

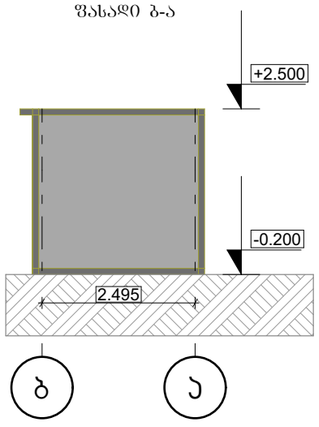

შენობა №2

სართულის გეგმა

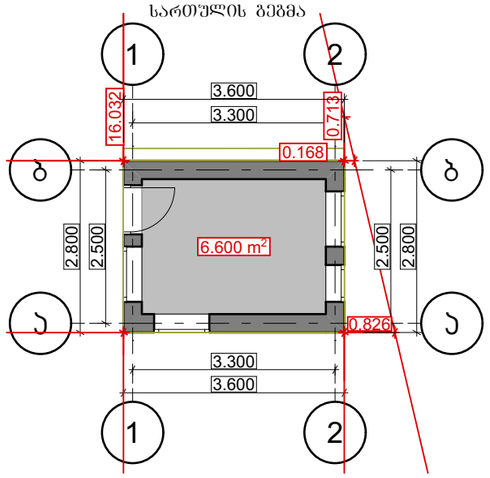

ფასადი 1-2

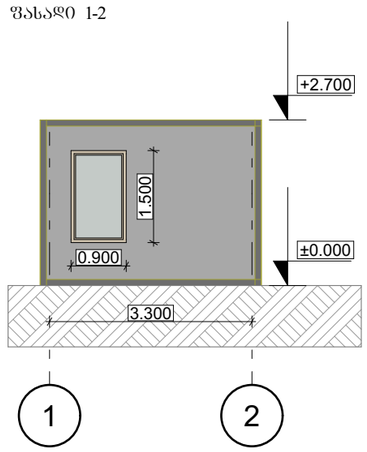

ფასადი ა-ბ

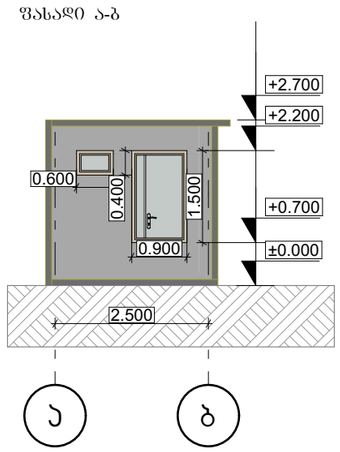

ფასადი 2-1

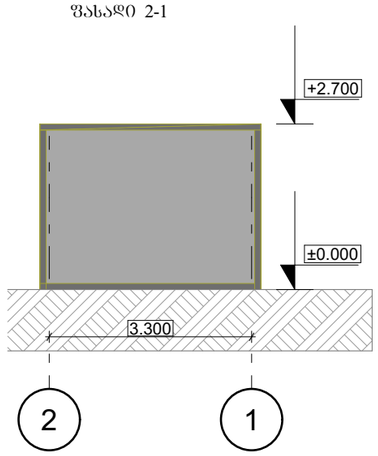

ფასადი ბ-ა

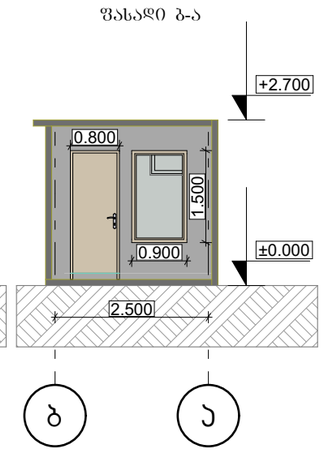

შ.პ.ს. "ბიემჯი ბრუპ"
L.T.D "BMG GROUP "
ს/კ 406128239



შარტავას ქუჩა №14
598 66 70 70
557 98 08 99
groupbmg @ yahoo .com

ობიექტის მისამართი	ქ.თბილისი, ლისის ტბის მიმდებარედ
ნახაზის დასახელება	ნახაზები

ტექნიკური დირექტორი		ზაზა ბასილაძე
არქიტექტორი		ზაზა ბასილაძე
დაინტერესებული პირი		შპს. "ველოკურიერი"
მასშტაბი	1:100	ფურცლის ელი A-3
თარიღი	2022	

მიწის (უძრავი ქონების) საკადასტრო კოდი **N 01.14.16.014.054**

ამონაწერი საჯარო რეესტრიდან

განცხადების რეგისტრაცია
N 882022732600 - 07/10/2022 14:27:30

მომზადების თარიღი
13/10/2022 10:50:16

საკუთრების განყოფილება

ზონა	სექტორი	კვარტალი	ნაკვეთი
თბილისი	ვაკე		
01	**14**	**16**	**014/054**

მისამართი: ქალაქი თბილისი , ლისის ტბის მიმდებარედ , ნაკვეთი 14/053

ნაკვეთის საკუთრების ტიპი: საკუთრება
ნაკვეთის დანიშნულება: არასასოფლო სამეურნეო
დაზუსტებული ფართობი: 900.00 კვ.მ.
ნაკვეთის წინა ნომერი: **01.14.16.014.053;**
შენობა-ნაგებობის ჩამონათვალი: N1 (მშენებარე)
საერთო ფართობი: 594 კვ.მ.
მათ შორის:
საცხოვრებელი ფართობი: 334 კვ.მ.
საზაფხულო ფართობი: 194 კვ.მ.
სარდაფის ფართობი: 34 კვ.მ.
ავტოსადგომის ფართობი: 32 კვ.მ.

მესაკუთრის განყოფილება

განცხადების რეგისტრაცია : ნომერი 882021080795 , თარიღი 08/02/2021 14:33:58
უფლების რეგისტრაცია: თარიღი 08/02/2021

უფლების დამადასტურებელი დოკუმენტი:

- უძრავი ნივთის ნასყიდობის ხელშეკრულება , დამოწმების თარიღი:08/02/2021, საქართველოს იუსტიციის სამინისტროს საჯარო რეესტრის ეროვნული სააგენტო

მესაკუთრეები:
შპს "გეოკურიერი" , ID ნომერი:405223324

მესაკუთრე:
შპს "გეოკურიერი"

აღწერა:

იპოთეკა

1) განცხადების რეგისტრაცია ნომერი 882021080752 თარიღი 08/02/2021 14:27:36	**იპოთეკარი: სააქციო საზოგადოება "თიბისი ბანკი"**204854595; საგანი:დაზუსტებული ფართობი: 900.00 კვ.მ შენობა-ნაგებობის ჩამონათვალი:N1 (მშენებარე) საერთო ფართობი: 594 კვ.მ. მათ შორის: საცხოვრებელი ფართობი: 334 კვ.მ. საზაფხულო ფართობი: 194 კვ.მ. სარდაფის ფართობი: 34 კვ.მ. ავტოსადგომის ფართობი: 32 კვ.მ. ;
უფლების რეგისტრაცია: თარიღი 08/02/2021	**იპოთეკის ხელშეკრულება N 1231232850715, დამოწმების თარიღი08/02/2021, საქართველოს იუსტიციის სამინისტროს საჯარო რეესტრის ეროვნული სააგენტო** **(რეგისტრაცისს ნომერი 882022732600) შეთანხმება იპოთეკის ხელშეკრულებაში N 1231232850715 ცვლილებების შეტანის შესახებ, დამოწმების თარიღი07/10/2022, საქართველოს იუსტიციის სამინისტროს საჯარო რეესტრის ეროვნული სააგენტო**

საგადასახადო გირავნობა:

რეგისტრირებული არ არის

ვალდებულება

ყადაღა/აკრძალვა:

რეგისტრირებული არ არის

მოვალეთა რეესტრი:

რეგისტრირებული არ არის

"ფიზიკური პირის მიერ 2 წლამდე ვადით საკუთრებაში არსებული მატერიალური აქტივის რეალიზაციისას, აგრეთვე საგადასახადო წლის განმავლობაში 1000 ლარის ან მეტი ღირებულების ქონების საჩუქრად მიღებისას საშემოსავლო გადასახადი გადახდას ექვემდებარება საანგარიშო წლის მომდევნო წლის 1 აპრილამდე, რის შესახებაც აღნიშნული ფიზიკური პირი იმავე ვადაში წარუდგენს ლეკლარაციას საგადასახადო ორგანოს. აღნიშნული ვალდებულების შეუსრულებლობა წარმოადგენს საგადასახადო სამართალდარღვევას, რაც იწვევს პასუხისმგებლობას საქართველოს საგადასახადო კოდექსის XVIII თავის მიხედვით."

- დოკუმენტის ნამდვილობის გადამოწმება შესაძლებელია საჯარო რეესტრის ეროვნული სააგენტოს ოფიციალურ ვებ–გვერდზე www.napr.gov.ge;
- ამონაწერის მიღება შესაძლებელია ვებ–გვერდზე www.napr.gov.ge, ნებისმიერ ტერიტორიულ სარეგისტრაციო სამსახურში, იუსტიციის სახლებსა და სააგენტოს ავტორიზებულ პირებთან;
- ამონაწერში ტექნიკური ხარვეზის აღმოჩენის შემთხვევაში დაგვიკავშირდით: 2 405405 ან პირადად შეავსეთ განაცხადი ვებ–გვერდზე;
- კონსულტაციის მიღება შესაძლებელია იუსტიციის სახლის ცხელ ხაზზე 2 405405;
- საჯარო რეესტრის თანამშრომელთა მხრიდან უკანონო ქმედების შემთხვევაში დაგვიკავშირდით ცხელ ხაზზე: 2 405405
- თქვენთვის საინტერესო ნებისმიერ საკითხთან დაკავშირებით მოგვწერეთ ელ-ფოსტით: info@napr.gov.ge

საქართველოს იუსტიციის სამინისტრო
საჯარო რეესტრის ეროვნული სააგენტო

საკადასტრო გეგმა

მიწის ნაკვეთის საკადასტრო კოდი: *01.14.16.014.054*
განცხადების რეგისტრაციის ნომერი*88201315575*
მიწის ნაკვეთის ფართობი: *900* კვ.მ.
დანიშნულება: *არასასოფლო-სამეურნეო*
მომზადების თარიღი 12.04.13

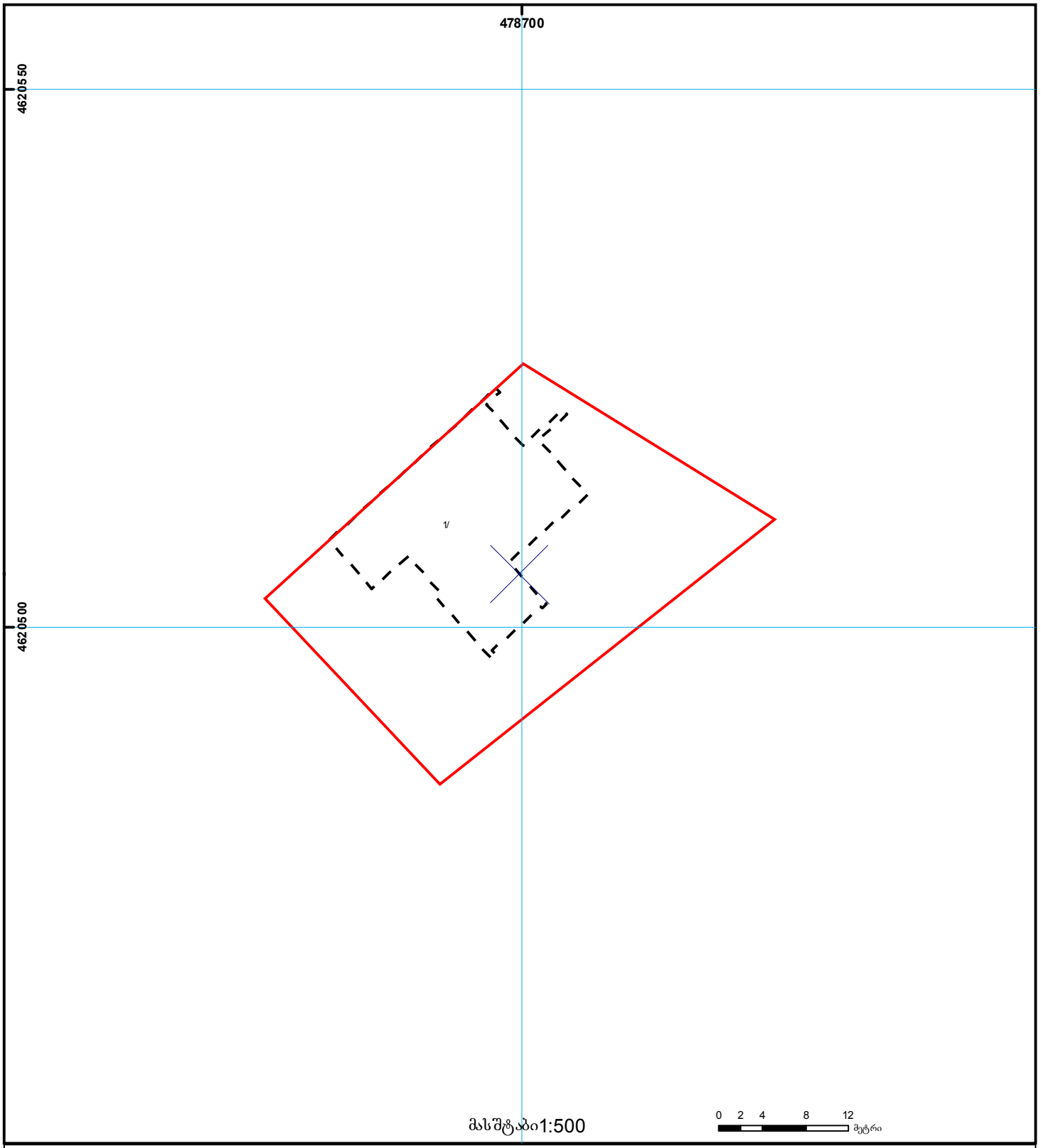

01/2 შენობა-ნაგებობა, პირობითი ნომერი/სართულიანობა
ვალდებულება
ხაზობრივი ნაგებობა
მიწის ნაკვეთის საკადასტრო საზღვარი
მშენებარე ნაგებობა
მიწისქვეშა ნაგებობა
UTM (საერთაშორისო) სისტემის კოორდ.

საჯარო რეესტრის ეროვნული სააგენტო თბილისი 0102 წმ. ნიკოლოზის/ნ. ჩხეიძის ქ. 2 ტელ.: (995 32) 91 04 27; ფაქსი: (995 32) 91 03 41
საჯარო რეესტრის ეროვნული სააგენტო თბილისი დ. აღმაშენებლის გამზ. 89/24 ტელ: (995 32) 94 13 65
www.napr.gov.ge

საქართველოს იუსტიციის სამინისტრო
საჯარო რეესტრის ეროვნული სააგენტო

საკადასტრო გეგმა

მიწის ნაკვეთის საკადასტრო კოდი: 01.14.16.014.054
განცხადების რეგისტრაციის ნომერი: 82013155575
მიწის ნაკვეთის ფართობი: 900 კვ.მ.
დანიშნულება: არასასოფლო-სამეურნეო
მომზადების თარიღი: 12.04.13

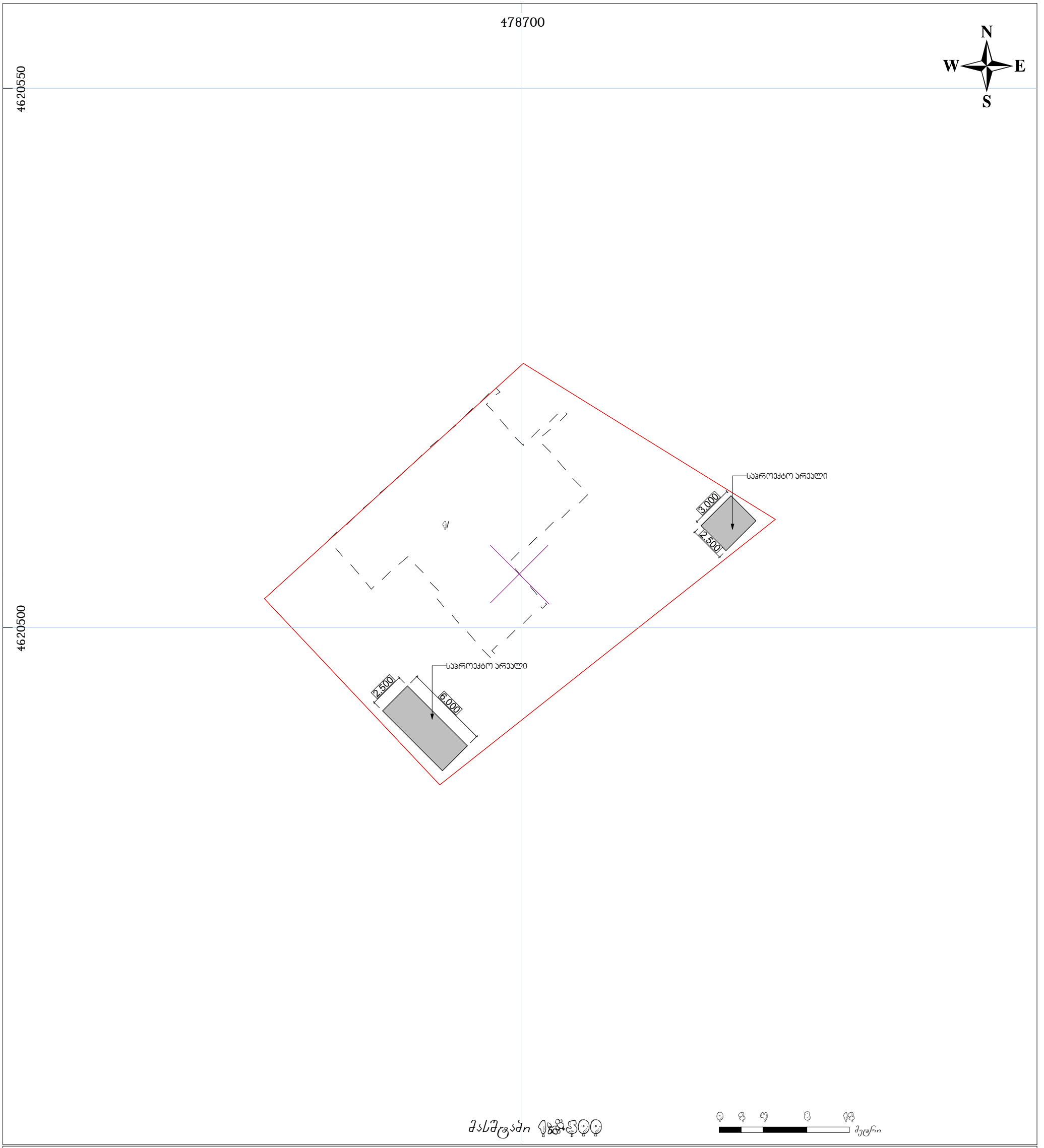

01/2 შენობა-ნაგებობა, პირობითი ნომერი/ სართულიანობა	ვალდებულება	ხაზობრივი ნაგებობა	(საერთაშორისო) სისტემის კოორდ.
მიწის ნაკვეთის საკადასტრო საზღვარი	მშენებარე ნაგებობა	მიწისქვეშა ნაგებობა	

სჯარ რეესტრის ერვნული სააგენტო თბილისი 0102 წ. ნიკოლოზის/წ. ჩხეიძის ქ. 2 ტელ.: (995 32) 91 04 27; ფაქსი: (995 32) 91 03 41
სჯარ რეესტრის ერვნული სააგენტო ბ. ალმაშენებლის გამზ. 89/24 ტელ: (995 32) 94 13 65
www.napr.gov.ge

ქალაქ თბილისის მუნიციპალიტეტის საჯარო სამართლის იურიდიული პირი – ქალაქ თბილისის მუნიციპალიტეტის ტრანსპორტისა და ურბანული განვითარების სააგენტო

წერილის ნომერი: **16-01222632767**
თარიღი: **20/09/2022**

ადრესატი: ზაზა ბასილაძე
პირადი ნომერი: 41001006464
მისამართი: საქართველო, ქალაქი თბილისი, ვარკეთილი-3-ის დასახლება, II მიკრო/რაიონი, კორპუსი 4, ბინა 68

ბატონო ზაზა,

ქალაქ თბილისის მუნიციპალიტეტის სსიპ - ქალაქ თბილისის მუნიციპალიტეტის ტრანსპორტისა და ურბანული განვითარების სააგენტომ განიხილა თქვენი, 2022 წლის 5 სექტემბრის №01222482545-16 განცხადება, რომელთან დაკავშირებითაც გაცნობებთ შემდეგს:

დაკმაყოფილდეს 2022 წლის 5 სექტემბრის №01222482545-16 განცხადება და შეთანხმდეს ქალაქ თბილისში, ლისის ტბის მიმდებარედ არსებულ მიწის ნაკვეთზე (საკადასტრო კოდი: N 01.14.16.014.054-ის მიმდებარედ) საგზაო მოძრაობის ორგანიზების სქემა თანდართულ ბმულზე არსებული დანართის შესაბამისად.

ასევე გაცნობებთ, რომ საჭიროების შემთხვევაში, სსიპ ტრანსპორტისა და ურბანული განვითარების სააგენტო იტოვებს უფლებამოსილებას, მოითხოვოს სამუშაოების პერიოდში არსებული სიტუაციის საგზაო მოძრაობის ორგანიზების სქემის ალტერნატიული ვარიანტის წარმოდგენა.

სამუშაოს დასრულების შემდეგ, 30 კალენდარული დღის ვადაში დემონტაჟი უნდა გაუკეთდეს დროებით დამონტაჟებულ საგზაო მოძრაობის ორგანიზების ტექნიკურ საშუალებებს და ქუჩის სავალი ნაწილი მოყვანილი იქნას პირვანდელ მდგომარეობაში.

საგზაო მოძრაობის ორგანიზების სქემის ცვლილება საჭიროებს შეთანხმებას სააგენტოსთან.

გადაწყვეტილების გასაჩივრება, დაინტერესებული მხარის მიერ, შესაძლებელია ამ გადაწყვეტილების გაცნობიდან ერთი თვის ვადაში ქალაქ თბილისის მუნიციპალიტეტის მერთან (მისამართი: ჟ. შარტავას ქუჩა N7) კანონმდებლობით დადგენილი წესით.

დანართის სახით გიგზავნით გარემოს დაცვის საქალაქო სამსახურის პოზიციას (იხ. დანართი:1; ფურცელი:2).

დანართი: სსიპ - ტრანსპორტისა და ურბანული განვითარების სააგენტოს მიერ შეთანხმებული საგზაო მოძრაობის ორგანიზების სქემები იხილეთ თანდართულ ბმულზე :

https://cloud.tbilisi.gov.ge/index.php/s/hmenpgppIX3r5QH

პატივისცემით,

ვიქტორ წილოსანი

გამოყენებულია კვალიფიციური ელექტრონული ხელმოწერა/ ელექტრონული შტამპი



საქართველოს შინაგან საქმეთა სამინისტროს
საპატრულო პოლიციის დეპარტამენტი

MINISTRY OF INTERNAL AFFAIRS OF GEORGIA
PATROL POLICE DEPARTMENT

MIA 1 22 02637482

21/09/2022

შპს "ბიემჯი გრუპი "-ს წარმომადგენელს მ. გაბედავას
ქ. რუსთავი, ჭავჭავაძის N7, ბინა 9;
თქვენს 2022 წლის 21 სექტემბრის განცხადებაზე

ასლი: საპატრულო პოლიციის დეპარტამენტის
ქ. თბილისის მთავარი სამმართველოს

შსს საპატრულო პოლიციის დეპარტამენტში განხილულ იქნა თქვენი განცხადება, რომელიც ეხება ქ. თბილისი, ლისის ტბის მიმდებარედ (ს/კ 01.14.16.014.054) საგზაო მოძრაობის ორგანიზაციის წარმოდგენილი სქემების შეთანხმებას.

ვითვალისწინებთ რა, ქ. თბილისის მუნიციპალიტეტის სსიპ ტრანსპორტის და ურბანული განვითარების სააგენტოს თანხმობას (წერილის ნომერი 20/09/2022 16-01222632767), შსს საპატრულო პოლიციის დეპარტამენტი ითანხმებს (საგზაო მოძრაობის უსაფრთხოების კუთხით) წარმოდგენილ დროებითი და მუდმივი მოძრაობის ორგანიზაციის სქემებს და არ არის წინააღმდეგი განახორციელოთ სამუშაოები შემდეგი პირობების დაცვით:

- სამშენებლო ობიექტზე მისასვლელი გზა (სამუშაოების განხორციელების პროცესში) აღიჭურვოს მოძრაობის რეგულირების ტექნიკური საშუალებებით შეთანხმებული სქემების შესაბამისად, ხოლო მიმდებარე ტერიტორიაზე არსებულ მოძრაოის ორგანიზების ტექნიკურ საშუალებებს გაუკეთდეს დროებით დემონტაჟი ან შეიფუთოს;
- საგზაო მოძრაობის რეგულირებისთვის და ფეხით მოსიარულეთა უსაფრთხო გადაადგილების მიზნით სამუშაოების მწარმოებლის მიერ გამოყოფილ იქნეს სპეც. ტანსაცმლით და ალმით აღჭურვილი საჭირო რაოდენობის თანამშრომელი;
- დაცული იქნას გზის სავალი ნაწილის სისაუფთავე, არ დაუშვათ სამშენებლო მასალისა და ტექნიკის გზის სავალ ნაწილზე განთავსება;
- სამუშაოების დასრულებისთანავე ფეხით მოსიარულეთა ბილიკი მოყვანილ იქნას პირვანდელ მდგომარეობაში, დროებითი მოძრაობის რეგულირების ტექნიკურ საშუალებებს გაუკეთდეს დემონტაჟი და გზის მიერთების ადგილები აღიჭურვოს მოძრაობის რეგულირების ტექნიკური საშუალებებით შეთანხმებული საგზაო მოძრაობის ორგანიზაციის სქემების შესაბამისად;

0190, თბილისი, ნოე რამიშვილის ქ. №38
№38, Noe Ramishvili St. 0190, Tbilisi, Georgia
ტელ./Tel.: (+995 032) 2 41 42 42
ფაქსი/Fax: (+995 032) 2 41 85 02
E-mail: patrolinfo@mia.gov.ge

- სამუშაოების დაწყების შესახებ წინასწარ ეცნობოს ქ. თბილისის მუნიციპალიტეტის მერიის სსიპ ქონების მართვის სააგენტოს და შსს საპატრულო პოლიციის დეპარტამენტის სამორიგეო ნაწილს (241–85–04; 241–85–05).

მეორე ადრესატს: გთხოვთ, უზრუნველყოთ კონტროლის დაწესება წერილში მითითებულ პირობების შესრულებაზე და მოძრაობის რეგულირების ტექნიკური საშუალებების განთავსების მდგომარეობაზე. შეუსრულებლობის შემთხვევაში გაატარეთ ზომები საქართველოს ადმინისტრაციულ სამართალდარღვევათა კოდექსის 134 მუხლით გათვალისწინებული მოთხოვნების შესაბამისად.

დანართი: 1 ფაილად.

საპატრულო პოლიციის დეპარტამენტი /
საორგანიზაციო სამმართველო / საგზაო მოძრაობის
ზედამხედველობის განყოფილება
განყოფილების უფროსი
ბარბაქაძე დავით

შენიშვნა :

შესასვლელ-გამოსასვლელი გზის მოწყობის პერიოდში, არსებული სიტუაციის საგზაო მოძრაობის ორგანიზების სქემებზე, ქვეითთა გადაადგილება შეიზღუდება (ალტერნატიული მარშუტით გადაადგილდება), წარმოდგენილი სქემის შესაბამისად, სამუშაოთა დაწყებიდან 2 (ორი) ღამის გამავლობაში, 00:00 საათიდან 06:00 საათამდე პერიოდში, შესაბამისი ნებართვების და თანხმობების მიღების და შემდეგ.

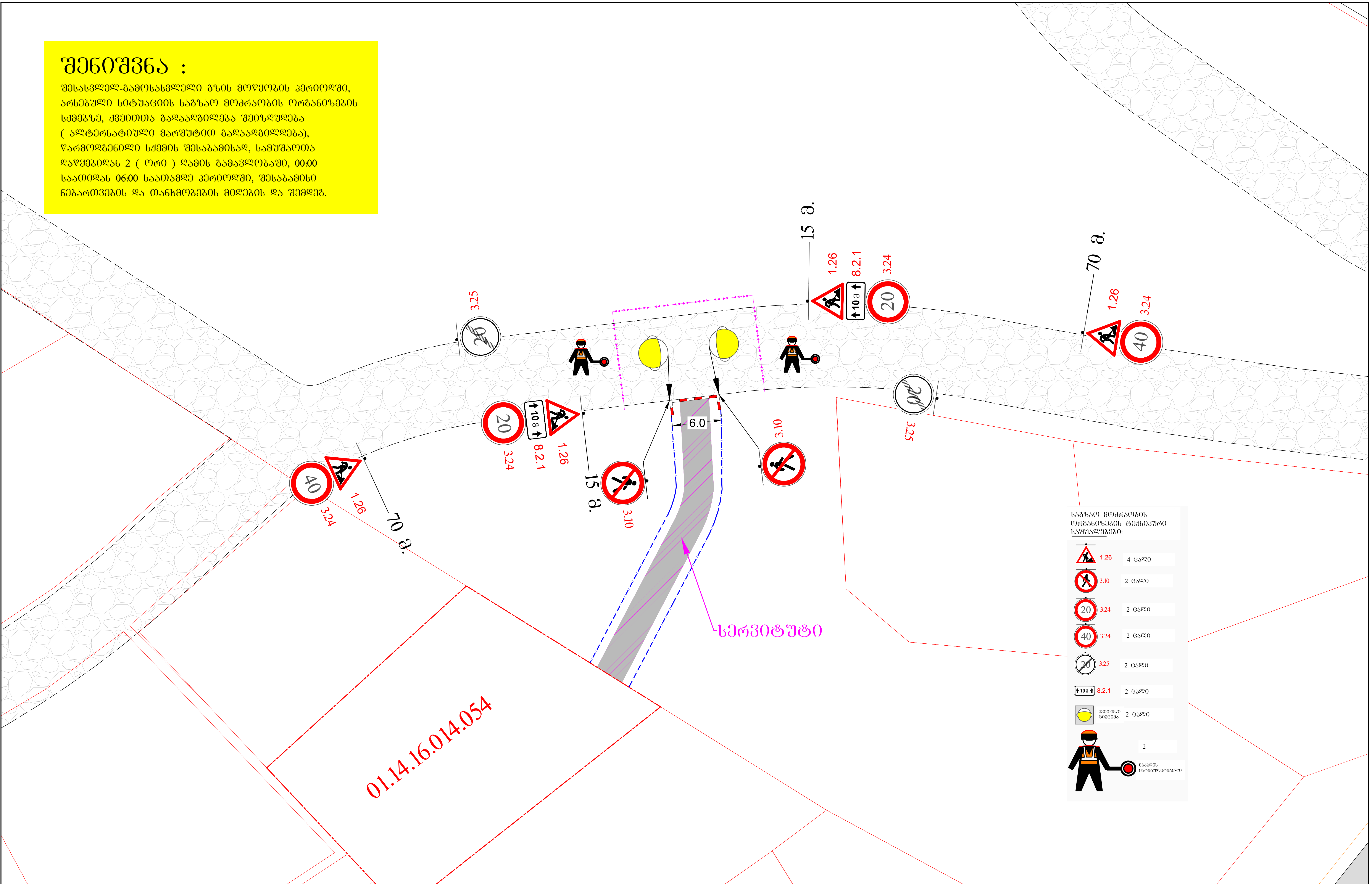

საგზაო მოძრაობის ორგანიზების ტექნიკური საშუალებები:

1.26		4 ცალი
3.10		2 ცალი
3.24 (20)		2 ცალი
3.24 (40)		2 ცალი
3.25 (20)		2 ცალი
8.2.1 (10 მ)		2 ცალი
	ყვითელი ციმციმა	2 ცალი
	ნაკადის მარეგულირებელი	2

მ. 1:1000

პირობითი აღნიშვნები:

- მიმმართველი საგზაო ბარიერი
- არსებული სერვიტუტი
- დამცავი ბლოკები
- მიმმართველი საგზაო ბარიერი
- მოსაწყობი გზა
- ქვეითთა ნაკადის მიმართულება

შპს. „ბიემჯი გრუპ"
საქართველო, თბილისი, შარტავას № 14 მობ: 598 667070; 577158039

ქ. თბილისი, ლისის ტბის მიმდებარედ, ნაკვ. № 01.14.16.014.054–ში, მშენებარე ობიექტის, შესასვლელ-გამოსასვლელი გზის მოწყობის პერიოდში, საგზაო მოძრაობის ორგანიზების სქემა
საკონტ. პირი მ. ბაბედავა 599653788

საგზაო მოძრაობის ორგანიზების სქემა (სამუშაოთა წარმოების პერიოდში)

წარმომადგენელი		ზ. ბასილაძე

შენიშვნა:

ნუმერაციით აღნიშნულია საპროექტო ნიშნები, რომელიც უნდა განათავსოს ობიექტის მფლობელმა.
ნუმერაციის გარეშე აღნიშნულია არსებული ან პერსპექტიული ნიშნები.

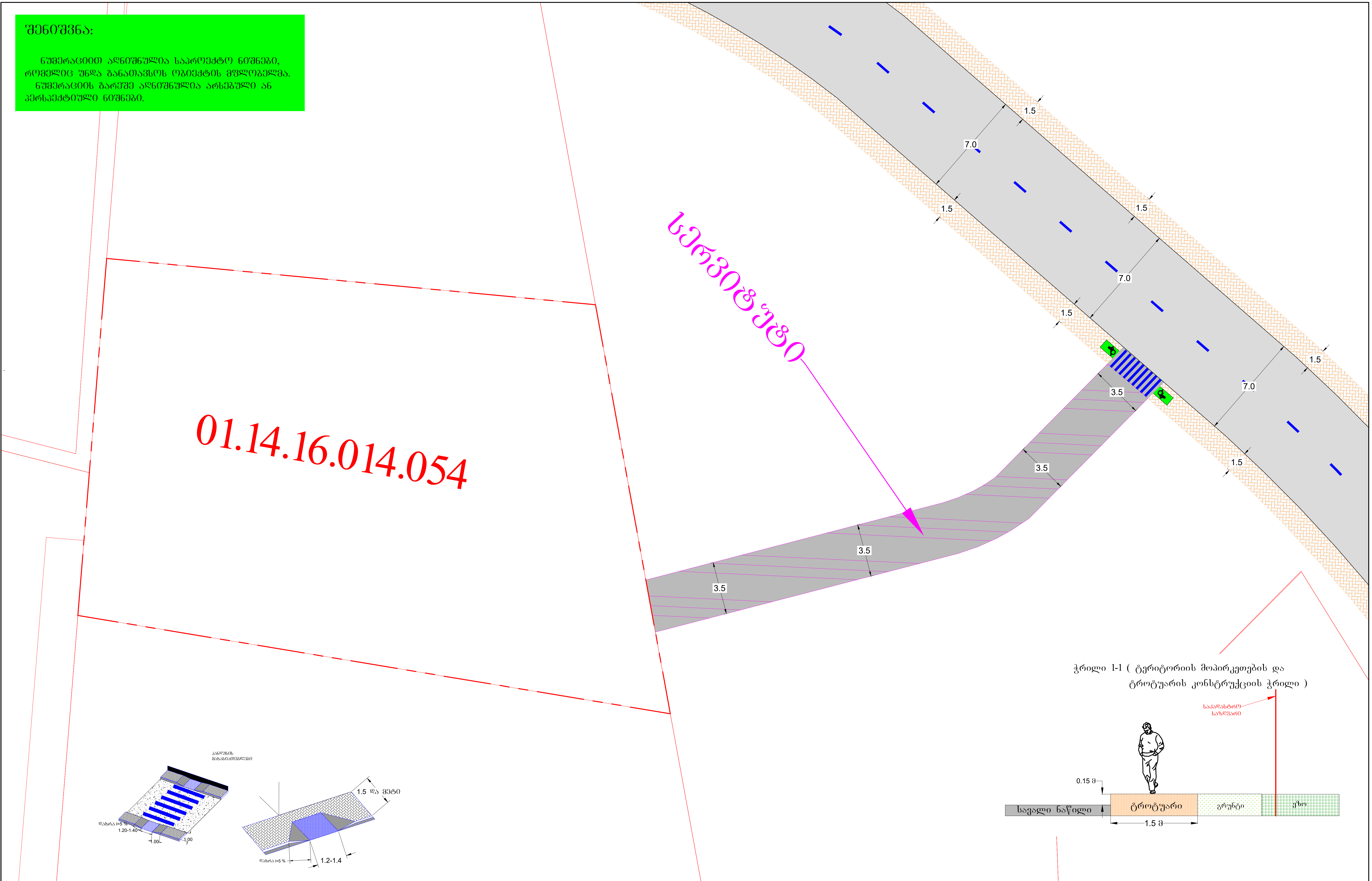

პირობითი აღნიშვნები:	შპს. „ბიემჯი გრუპ" საქართველო, თბილისი, შარტავას № 14 მობ: 598 667070; 577158039	საგზაო მოძრაობის ორგანიზების სქემა (სამუშაოთა დასრულებული ვარიანტი)
მოსაწყობი გზა ტროტუარი არსებული გზა შშმ პირთა პანდუსები	ქ. თბილისი, ლისის ტბის მიმდებარედ, ნაკვ. № 01.14.16.014.054–ში, მშენებარე ობიექტის საგზაო მოძრაობის ორგანიზების სქემა, საპროექტო ტერიტორიის სატრანსპორტო/საგზაო ინფრასტრუქტურის დატანით საკონტ. პირი მ. გაბედავა 599653788	
	წარმომადგენელი	ზ. ბასილაძე

ქალაქ თბილისის მუნიციპალიტეტის საჯარო სამართლის იურიდიული პირი – ქალაქ თბილისის მუნიციპალიტეტის ტრანსპორტისა და ურბანული განვითარების სააგენტო

წერილის ნომერი: **16-01222632767**
თარიღი: **20/09/2022**

ადრესატი: ზაზა ბასილაძე
პირადი ნომერი: 41001006464
მისამართი: საქართველო, ქალაქი თბილისი, ვარკეთილი-3-ის დასახლება, II მიკრო/რაიონი, კორპუსი 4, ბინა 68

ბატონო ზაზა,

ქალაქ თბილისის მუნიციპალიტეტის სსიპ - ქალაქ თბილისის მუნიციპალიტეტის ტრანსპორტისა და ურბანული განვითარების სააგენტომ განიხილა თქვენი, 2022 წლის 5 სექტემბრის №01222482545-16 განცხადება, რომელთან დაკავშირებითაც გაცნობებთ შემდეგს:

დაკმაყოფილდეს 2022 წლის 5 სექტემბრის №01222482545-16 განცხადება და შეთანხმდეს ქალაქ თბილისში, ლისის ტბის მიმდებარედ არსებულ მიწის ნაკვეთზე (საკადასტრო კოდი: N 01.14.16.014.054-ის მიმდებარედ) საგზაო მოძრაობის ორგანიზების სქემა თანდართულ ბმულზე არსებული დანართის შესაბამისად.

ასევე გაცნობებთ, რომ საჭიროების შემთხვევაში, სსიპ ტრანსპორტისა და ურბანული განვითარების სააგენტო იტოვებს უფლებამოსილებას, მოითხოვოს სამუშაოების პერიოდში არსებული სიტუაციის საგზაო მოძრაობის ორგანიზების სქემის ალტერნატიული ვარიანტის წარმოდგენა.

სამუშაოს დასრულების შემდეგ, 30 კალენდარული დღის ვადაში დემონტაჟი უნდა გაუკეთდეს დროებით დამონტაჟებულ საგზაო მოძრაობის ორგანიზების ტექნიკურ საშუალებებს და ქუჩის სავალი ნაწილი მოყვანილი იქნას პირვანდელ მდგომარეობაში.

საგზაო მოძრაობის ორგანიზების სქემის ცვლილება საჭიროებს შეთანხმებას სააგენტოსთან.

გადაწყვეტილების გასაჩივრება, დაინტერესებული მხარის მიერ, შესაძლებელია ამ გადაწყვეტილების გაცნობიდან ერთი თვის ვადაში ქალაქ თბილისის მუნიციპალიტეტის მერთან (მისამართი: ჟ. შარტავას ქუჩა N7) კანონმდებლობით დადგენილი წესით.

დანართის სახით გიგზავნით გარემოს დაცვის საქალაქო სამსახურის პოზიციას (იხ. დანართი:1; ფურცელი:2).

დანართი: სსიპ - ტრანსპორტისა და ურბანული განვითარების სააგენტოს მიერ შეთანხმებული საგზაო მოძრაობის ორგანიზების სქემები იხილეთ თანდართულ ბმულზე :

https://cloud.tbilisi.gov.ge/index.php/s/hmenpgppIX3r5QH

პატივისცემით,

ვიქტორ წილოსანი

გამოყენებულია კვალიფიციური ელექტრონული ხელმოწერა/ ელექტრონული შტამპი



საქართველოს შინაგან საქმეთა სამინისტროს
საპატრულო პოლიციის დეპარტამენტი

MINISTRY OF INTERNAL AFFAIRS OF GEORGIA
PATROL POLICE DEPARTMENT

MIA 1 22 02637482

21/09/2022

შპს "ბიემჯი გრუპი "-ს წარმომადგენელს მ. გაბედავას
ქ. რუსთავი, ჭავჭავაძის N7, ბინა 9;
თქვენს 2022 წლის 21 სექტემბრის განცხადებაზე

ასლი: საპატრულო პოლიციის დეპარტამენტის
ქ. თბილისის მთავარი სამმართველოს

შსს საპატრულო პოლიციის დეპარტამენტში განხილულ იქნა თქვენი განცხადება, რომელიც ეხება ქ. თბილისი, ლისის ტბის მიმდებარედ (ს/კ 01.14.16.014.054) საგზაო მოძრაობის ორგანიზაციის წარმოდგენილი სქემების შეთანხმებას.

ვითვალისწინებთ რა, ქ. თბილისის მუნიციპალიტეტის სსიპ ტრანსპორტის და ურბანული განვითარების სააგენტოს თანხმობას (წერილის ნომერი 20/09/2022 16-01222632767), შსს საპატრულო პოლიციის დეპარტამენტი ითანხმებს (საგზაო მოძრაობის უსაფრთხოების კუთხით) წარმოდგენილ დროებითი და მუდმივი მოძრაობის ორგანიზაციის სქემებს და არ არის წინააღმდეგი განახორციელოთ სამუშაოები შემდეგი პირობების დაცვით:

- სამშენებლო ობიექტზე მისასვლელი გზა (სამუშაოების განხორციელების პროცესში) აღიჭურვოს მოძრაობის რეგულირების ტექნიკური საშუალებებით შეთანხმებული სქემების შესაბამისად, ხოლო მიმდებარე ტერიტორიაზე არსებულ მოძრაოის ორგანიზების ტექნიკურ საშუალებებს გაუკეთდეს დროებით დემონტაჟი ან შეიფუთოს;
- საგზაო მოძრაობის რეგულირებისთვის და ფეხით მოსიარულეთა უსაფრთხო გადაადგილების მიზნით სამუშაოების მწარმოებლის მიერ გამოყოფილ იქნეს სპეც. ტანსაცმლით და ალმით აღჭურვილი საჭირო რაოდენობის თანამშრომელი;
- დაცული იქნას გზის სავალი ნაწილის სისაუფთავე, არ დაუშვათ სამშენებლო მასალისა და ტექნიკის გზის სავალ ნაწილზე განთავსება;
- სამუშაოების დასრულებისთანავე ფეხით მოსიარულეთა ბილიკი მოყვანილ იქნას პირვანდელ მდგომარეობაში, დროებითი მოძრაობის რეგულირების ტექნიკურ საშუალებებს გაუკეთდეს დემონტაჟი და გზის მიერთების ადგილები აღიჭურვოს მოძრაობის რეგულირების ტექნიკური საშუალებებით შეთანხმებული საგზაო მოძრაობის ორგანიზაციის სქემების შესაბამისად;

0190, თბილისი, ნოე რამიშვილის ქ. №38
№38, Noe Ramishvili St. 0190, Tbilisi, Georgia
ტელ./Tel.: (+995 032) 2 41 42 42
ფაქსი/Fax: (+995 032) 2 41 85 02
E-mail: patrolinfo@mia.gov.ge

- სამუშაოების დაწყების შესახებ წინასწარ ეცნობოს ქ. თბილისის მუნიციპალიტეტის მერიის სსიპ ქონების მართვის სააგენტოს და შსს საპატრულო პოლიციის დეპარტამენტის სამორიგეო ნაწილს (241–85–04; 241–85–05).

მეორე ადრესატს: გთხოვთ, უზრუნველყოთ კონტროლის დაწესება წერილში მითითებულ პირობების შესრულებაზე და მოძრაობის რეგულირების ტექნიკური საშუალებების განთავსების მდგომარეობაზე. შეუსრულებლობის შემთხვევაში გაატარეთ ზომები საქართველოს ადმინისტრაციულ სამართალდარღვევათა კოდექსის 134 მუხლით გათვალისწინებული მოთხოვნების შესაბამისად.

დანართი: 1 ფაილად.

საპატრულო პოლიციის დეპარტამენტი /
საორგანიზაციო სამმართველო / საგზაო მოძრაობის
ზედამხედველობის განყოფილება
განყოფილების უფროსი
ბარბაქაძე დავით

შენიშვნა :

შესასვლელ-გამოსასვლელი გზის მოწყობის პერიოდში, არსებული სიტუაციის საგზაო მოძრაობის ორგანიზების სქემებზე, ქვეითთა გადაადგილება შეიზღუდება (ალტერნატიული მარშუტით გადაადგილდება), წარმოდგენილი სქემის შესაბამისად, სამუშაოთა დაწყებიდან 2 (ორი) ღამის გამავლობაში, 00:00 საათიდან 06:00 საათამდე პერიოდში, შესაბამისი ნებართვების და თანხმობების მიღების და შემდეგ.

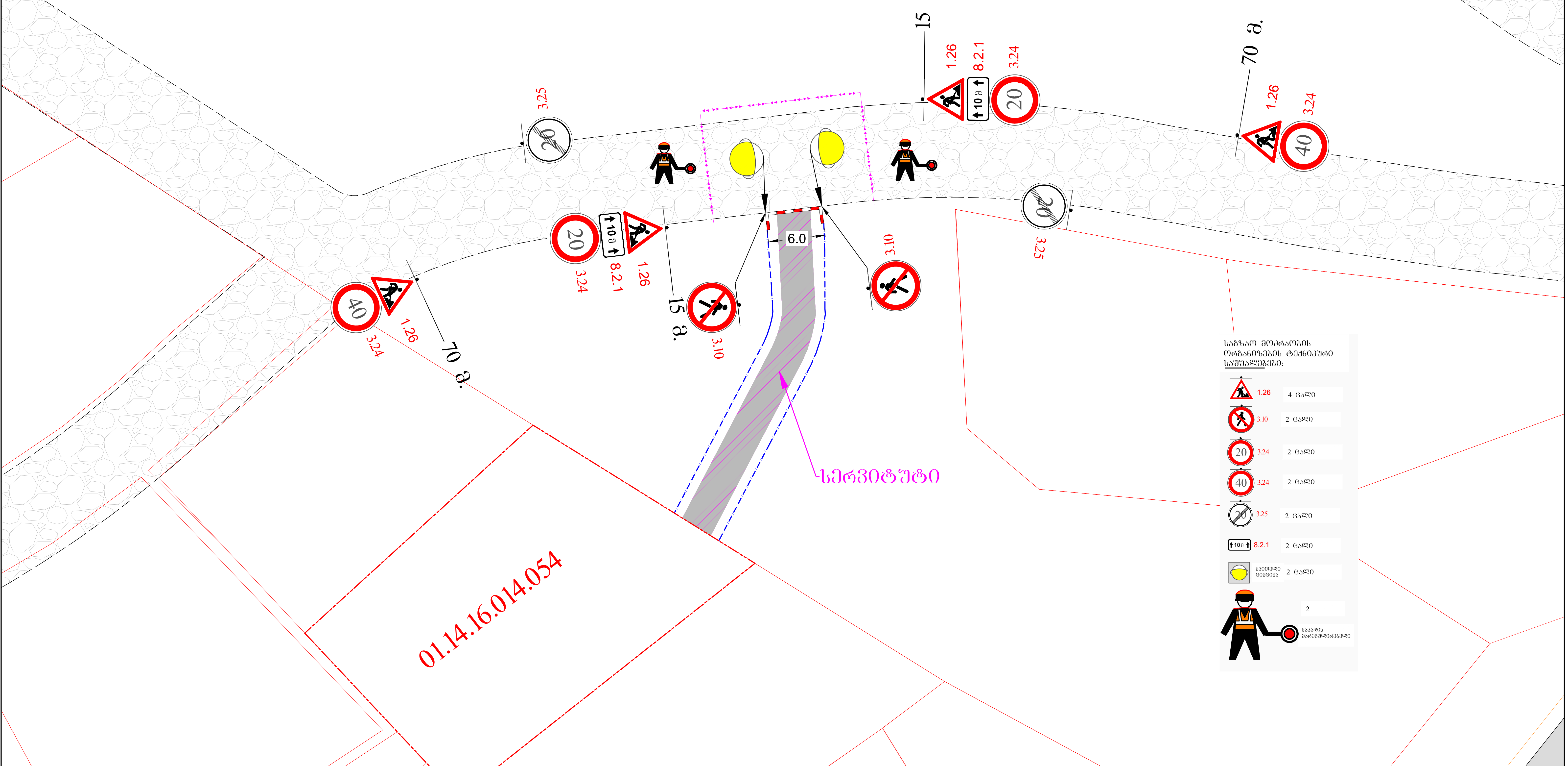

საგზაო მოძრაობის ორგანიზების ტექნიკური საშუალებები:

1.26		4 ცალი
3.10		2 ცალი
3.24 (20)		2 ცალი
3.24 (40)		2 ცალი
3.25 (20)		2 ცალი
8.2.1 (10 მ)		2 ცალი
	ყვითელი ციმციმა	2 ცალი
	ნაკადის მარეგულირებელი	2

მიმმართველი საგზაო ბარიერი

არსებული სერვიტუტი

დამცავი ბლოკები

პირობითი აღნიშვნები:

მიმმართველი საგზაო ბარიერი

მოსაწყობი გზა

ქვეითთა ნაკადის მიმართულება

მ. 1:1000

შპს. „ბიემჯი გრუპ"
საქართველო, თბილისი, შარტავას № 14 მობ: 598 667070; 577158039

ქ. თბილისი, ლისის ტბის მიმდებარედ, ნაკვ. № 01.14.16.014.054–ში, მშენებარე ობიექტის, შესასვლელ-გამოსასვლელი გზის მოწყობის პერიოდში, საგზაო მოძრაობის ორგანიზების სქემა
საკონტ. პირი მ. გაბედავა 599653788

საგზაო მოძრაობის ორგანიზების სქემა (სამუშაოთა წარმოების პერიოდში)

წარმომადგენელი

ზ. ბასილაძე

შენიშვნა:

ნუმერაციით აღნიშნულია საპროექტო ნიშნები, რომელიც უნდა განათავსოს ობიექტის მფლობელმა.
ნუმერაციის გარეშე აღნიშნულია არსებული ან პერსპექტიული ნიშნები.

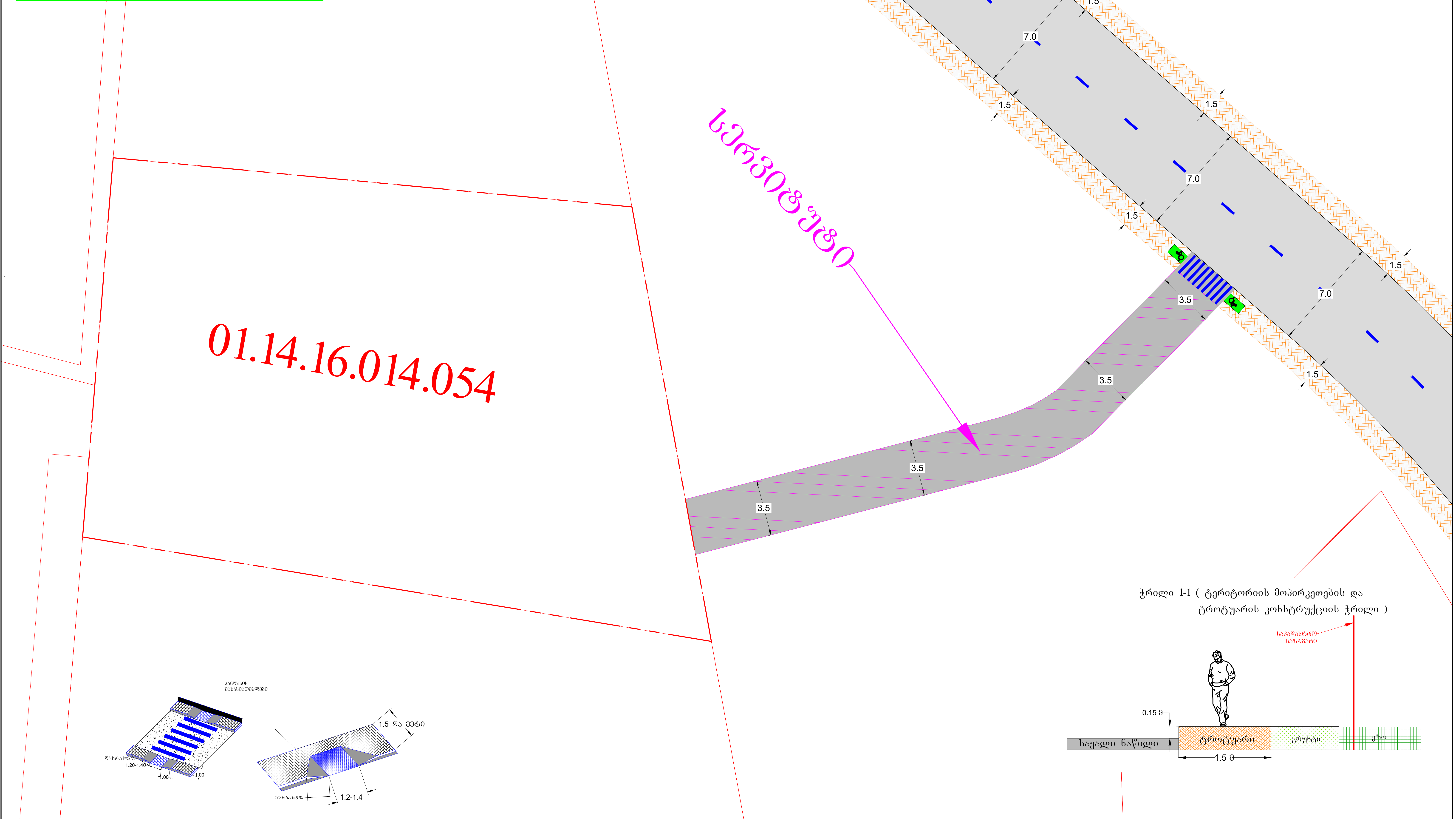

პირობითი აღნიშვნები:	შპს. „ბიემჯი გრუპ" საქართველო, თბილისი, შარტავას № 14 მობ: 598 667070; 577158039	საგზაო მოძრაობის ორგანიზების სქემა (სამუშაოთა დასრულებული ვარიანტი)
მოსაწყობი გზა	ქ. თბილისი, ლისის ტბის მიმდებარედ, ნაკვ. № 01.14.16.014.054–ში, მშენებარე ობიექტის საგზაო მოძრაობის ორგანიზების სქემა, საპროექტო ტერიტორიის სატრანსპორტო/საგზაო ინფრასტრუქტურის დატანით საკონტ. პირი მ. გაბედავა 599653788	
ტროტუარი		
არსებული გზა		
შშმ პირთა პანდუსები	წარმომადგენელი	ზ. ბასილაძე