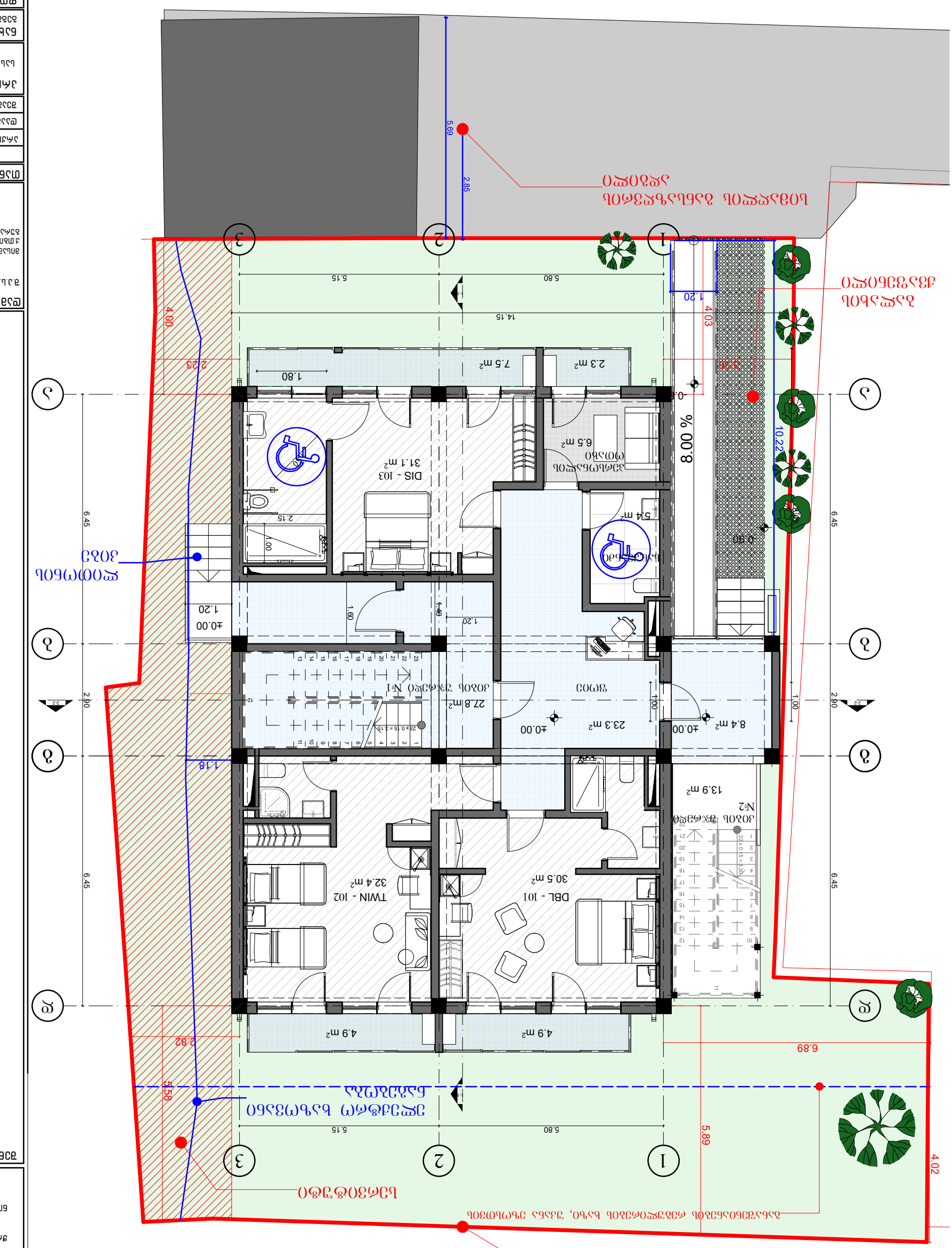

31 ზონა — 2454 მ2

32 ზონა — 193.1 მ2

33 ზონა — 211.1 მ2

ნახაზის ლეგენდა

ახალი სამშენებლო მოცულობა	
არსებული მოცულობა	
ასაშენებელი ფართი	
ნაგებობის სიმაღლე	
ტროტუარი	
ბეტონის ღობე	
ხე	
ბუჩქი	
ასაწევი ბომი	
ელექტრო სადგური	
ნაგვის ურნა	
შენობის ნომერი	+3.30

ნახაზის ლეგენდა

ნაკვეთის საზღვარი	
ნაკვეთის საზღვრიდან უკან დახევა	
შენობის ნომერი	
ნაკვეთის ნომერი	
ნაკვეთის ფართობი	
ნაკვეთის საზღვრის კოორდინატები	

ნაკვეთის ნომერი 91 საკადასტრო კოდით

ნახაზის ლეგენდა

ასაშენებელი ფართობი		
არსებული ფართობი		
ნაკვეთის ფართობი	არსებული ფართობი	
	არსებული ფართობი	

ნაკვეთის ფართობი

ქ.ბ.ს. "ბაღთანი"

ადმინისტრაციული შენობის N1 პროექტირება ბაღთანი, ქობულეთის მუნიციპალიტეტი

ნაკვეთის საზღვრის კოორდინატების ცხრილი

წერტილის ნომერი	X	Y
ნაკვეთის ფართობი		
ნაკვეთის ფართობი		
ნაკვეთის საზღვრის კოორდინატები		

ნაკვეთის საზღვრის ცხრილი

ნაკვეთის ნომერი	
ნაკვეთის ფართობი	
ნაკვეთის საზღვრის კოორდინატები	
ნაკვეთის საზღვრის ცხრილი	
ნაკვეთის საზღვრის ნახაზი	

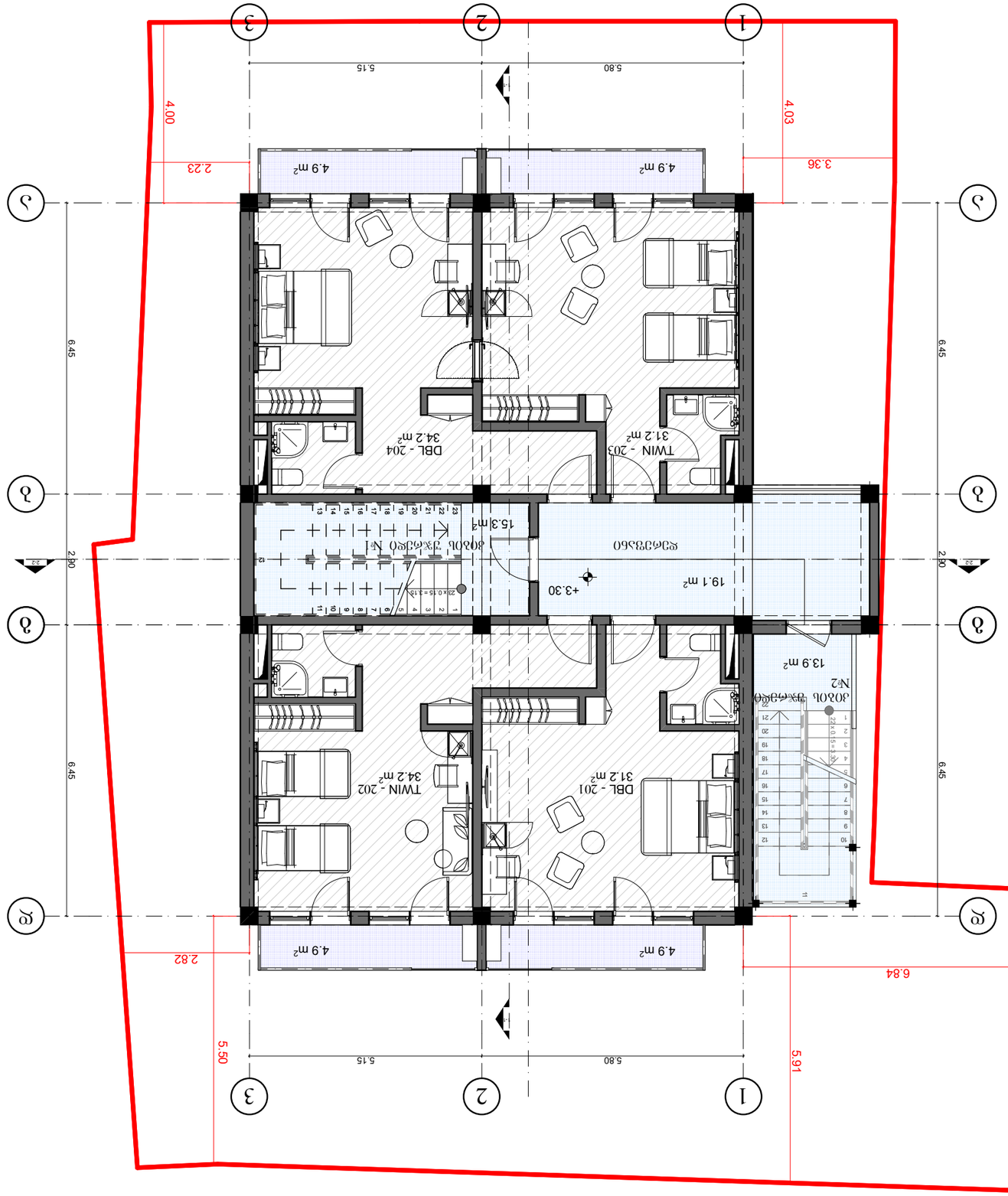

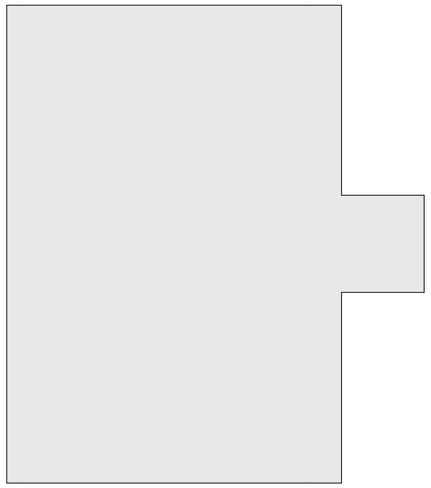

32 ամսական — 193.1 ք

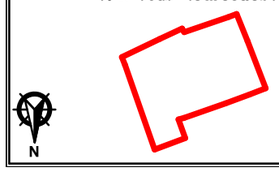

ՀԱՄԱՁԱՅՆԱԳՐԻ ՀԱՏՎԱԾ

ամենաբնակելի հարկերի	բնակելի
տնտեսական	
ընդհանուր	
գրասենյակ	
ճոպանուղի ուղղահայաց	TWIN DBL
ավտոտեղ	
հանգստի	
մեծ սենյակ	
գազաֆիկացված	
ինֆրակարմիր	
ջրատար	
ջրհոր	
ներքին	
արտաքին	
ինֆրակարմիր ալիքներ	

ՀԱՄԱՁԱՅՆԱԳՐԻ ՀԱՄԱՐ

ամենաբնակելի հարկերի	բնակելի
ինֆրակարմիր	
գազաֆիկացված	

ՀԵՂԻՆԱԿԱՀԱՅ

Հ.Յ.Լ. "Դիջիտալ"

ք.Մոսկվա,
Ֆ.Մոսկվան:
Ֆրունզենսկայա ավտոճանապարհ N1

Գլխավոր ճարտարապետ	Ա.Մ.Գրիգորյան	
Գլխավոր նախագծող	Ա.Բ.Բաղդասարյան	
Գրաֆիկական		

ՆԱԽԱԳԻԾ

Ամենաբնակելի հարկերի բնակարանների ընդհանուր մակերեսը՝ 1931.1 ք.մ.

Գրաֆիկական	Ա3
Մասշտաբ	1:100
Ամսաթիվ	09.01.2023
Գրաֆիկական №	DD

ՀԵՂԻՆԱԿԱՀԱՅ

ՀԱՅԱՍՏԱՆ ՀԱՆՐԱՊԵՏՈՒԹՅՈՒՆ

ՀԱՅԱՍՏԱՆ

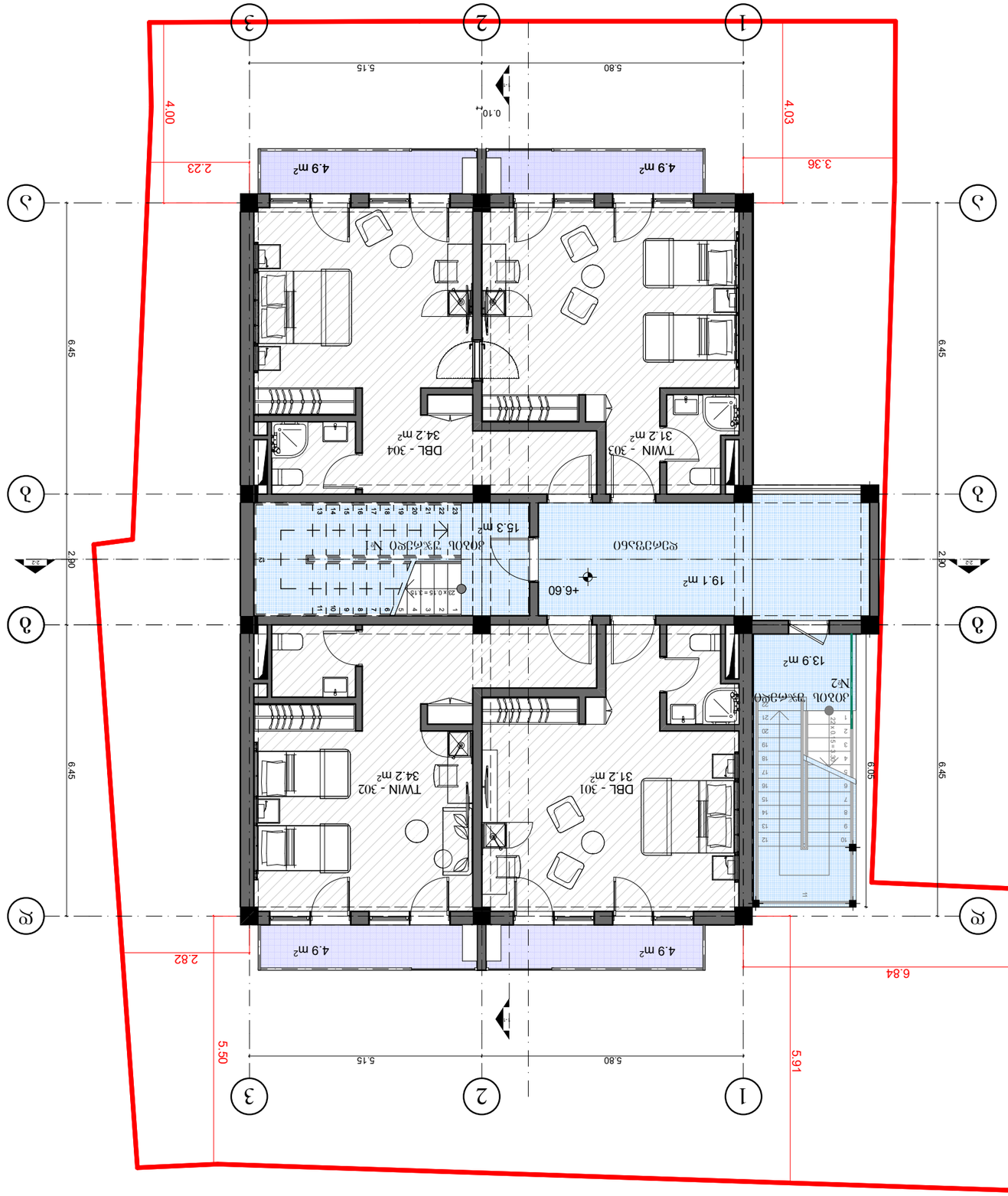

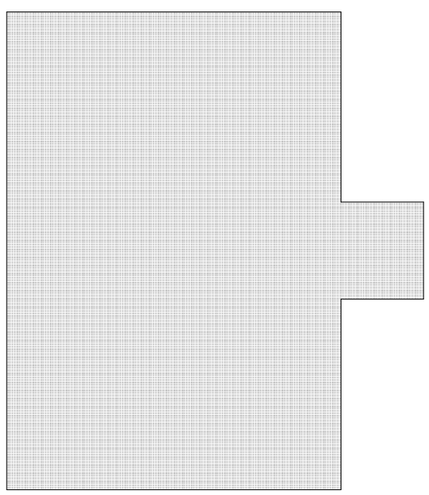

42 дюйм — 193.1 м2

Проект №	2025-09
Дата	09.01.2025
Масштаб	1:100
Формат	A3
Заказчик	ООО "Альпика"
Объект	Гостиница, г. Шерегеш, ул. Дорожная, 1
Стадия	Р
Лист	1
Листов	1
Наименование листа	План 3 этажа

Экспликация помещений

№	Наименование	Площадь, м²
301	DBL	31.2
302	TWIN	34.2
303	TWIN	31.2
304	DBL	34.2
305	Коридор	19.1
306	Лестница	15.3
307	Лестница	13.9
308	Балкон	4.9
309	Балкон	4.9
310	Балкон	4.9
311	Балкон	4.9

Условные обозначения

- Граница земельного участка
- Несущие конструкции
- Перегородки
- Окна
- Двери
- Балконная дверь
- Номер помещения
- Площадь помещения
- Ось симметрии
- Отметка чистого пола

Ведомость чертежей

№	Наименование
1	План 3 этажа

Ситуационный план

Участок № 93, г. Шерегеш, ул. Дорожная

N

Общие данные

Здание гостиницы, 3 этажа, 11 номеров, 1 лестница, 1 лифт.

Материал стен: газобетонные блоки D500, толщина 400 мм.

Перекрытия: монолитные железобетонные, толщина 200 мм.

Кровля: плоская, с внутренним водостоком.

Высота этажа: 2,90 м.

Отделка: штукатурка, покраска, керамическая плитка в санузлах.

Все размеры даны в миллиметрах, если не указано иное.

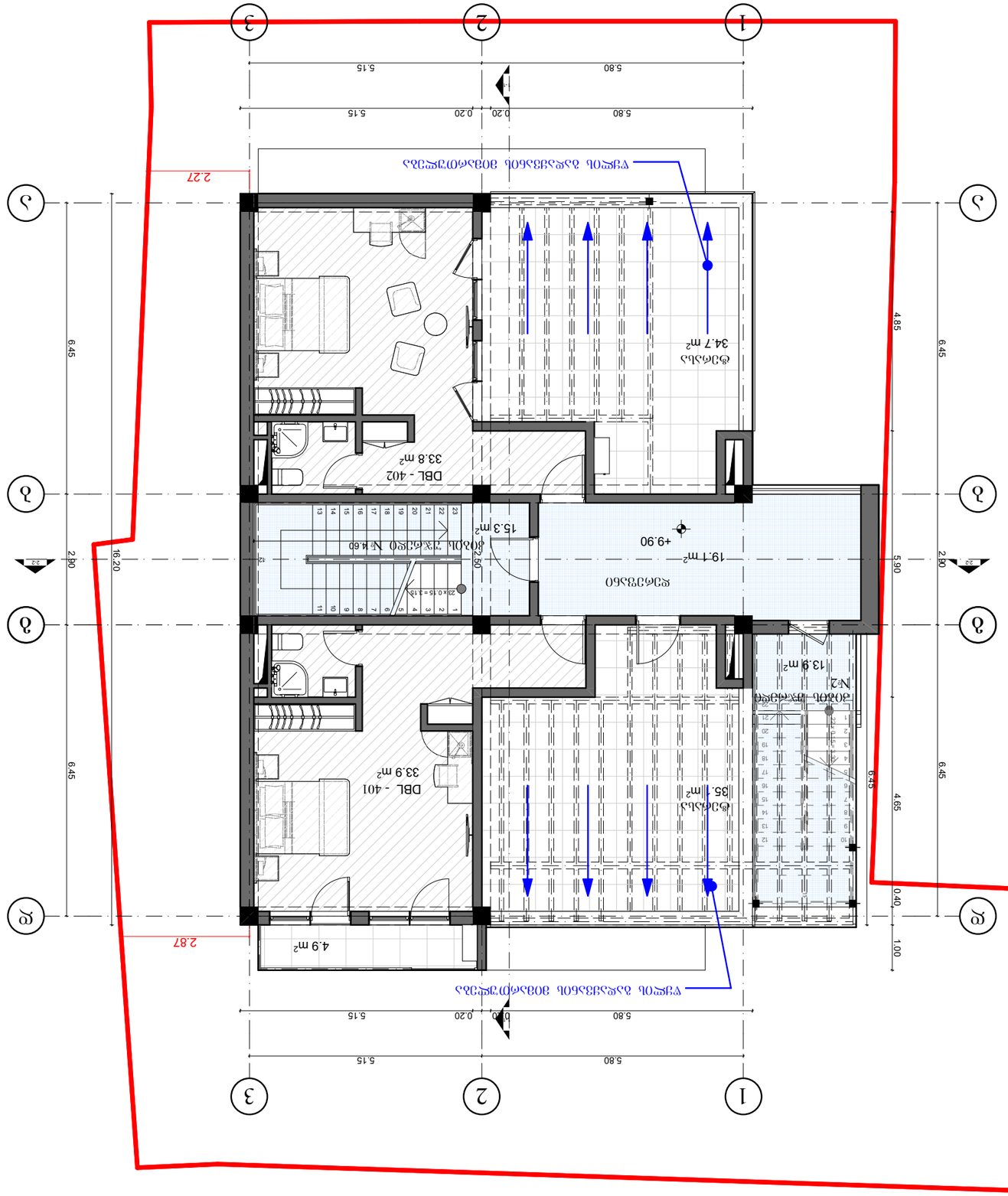

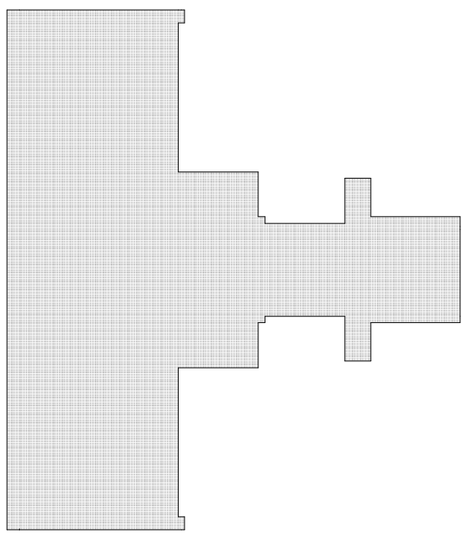

42 этаж — 1238 м2

Разработал	Ал.Ал. "Ландшафт"	
Проверил	Дрозд Н.Н.	
Н.контр.	Дрозд Н.Н.	
ГИП	Дрозд Н.Н.	
Согласовано		
Инв.№ подл.	Подпись и дата	Взам.инв.№

Благоустройство территории

Экспликация зданий и сооружений

Стадия	Лист	Листов
Р	1	1
Масштаб	1:100
Формат	А3

ООО "Архитектурное бюро "Ландшафт"

Экспликация зданий и сооружений

№	Наименование	Этажность	Количество	Площадь застройки, м²
1	Жилой дом	42	1	1238

Условные обозначения

- Граница участка
- Здание проектируемое
- Здание существующее
- Тротуар
- Проезд
- Газон
- Озеленение
- Ограждение
- Пешеходный переход
- Направление движения
- Высотная отметка
- Ось здания

Ситуационный план М 1:500

Примечания:
1. Все размеры даны в метрах.
2. Отметки даны в Балтийской системе высот.
3. Привязка выполнена к осям здания.
4. Ведомость элементов благоустройства см. на листе 2.
5. Ведомость малых архитектурных форм см. на листе 2.
6. Ведомость покрытий см. на листе 2.
7. Ведомость ограждений см. на листе 2.
8. Ведомость озеленения см. на листе 2.
9. Ведомость освещения см. на листе 2.
10. Ведомость оборудования см. на листе 2.
11. Ведомость малых архитектурных форм см. на листе 2.
12. Ведомость покрытий см. на листе 2.
13. Ведомость ограждений см. на листе 2.
14. Ведомость озеленения см. на листе 2.
15. Ведомость освещения см. на листе 2.
16. Ведомость оборудования см. на листе 2.
17. Ведомость малых архитектурных форм см. на листе 2.
18. Ведомость покрытий см. на листе 2.
19. Ведомость ограждений см. на листе 2.
20. Ведомость озеленения см. на листе 2.
21. Ведомость освещения см. на листе 2.
22. Ведомость оборудования см. на листе 2.
23. Ведомость малых архитектурных форм см. на листе 2.
24. Ведомость покрытий см. на листе 2.
25. Ведомость ограждений см. на листе 2.
26. Ведомость озеленения см. на листе 2.
27. Ведомость освещения см. на листе 2.
28. Ведомость оборудования см. на листе 2.
29. Ведомость малых архитектурных форм см. на листе 2.
30. Ведомость покрытий см. на листе 2.
31. Ведомость ограждений см. на листе 2.
32. Ведомость озеленения см. на листе 2.
33. Ведомость освещения см. на листе 2.
34. Ведомость оборудования см. на листе 2.
35. Ведомость малых архитектурных форм см. на листе 2.
36. Ведомость покрытий см. на листе 2.
37. Ведомость ограждений см. на листе 2.
38. Ведомость озеленения см. на листе 2.
39. Ведомость освещения см. на листе 2.
40. Ведомость оборудования см. на листе 2.
41. Ведомость малых архитектурных форм см. на листе 2.
42. Ведомость покрытий см. на листе 2.
43. Ведомость ограждений см. на листе 2.
44. Ведомость озеленения см. на листе 2.
45. Ведомость освещения см. на листе 2.
46. Ведомость оборудования см. на листе 2.
47. Ведомость малых архитектурных форм см. на листе 2.
48. Ведомость покрытий см. на листе 2.
49. Ведомость ограждений см. на листе 2.
50. Ведомость озеленения см. на листе 2.
51. Ведомость освещения см. на листе 2.
52. Ведомость оборудования см. на листе 2.
53. Ведомость малых архитектурных форм см. на листе 2.
54. Ведомость покрытий см. на листе 2.
55. Ведомость ограждений см. на листе 2.
56. Ведомость озеленения см. на листе 2.
57. Ведомость освещения см. на листе 2.
58. Ведомость оборудования см. на листе 2.
59. Ведомость малых архитектурных форм см. на листе 2.
60. Ведомость покрытий см. на листе 2.
61. Ведомость ограждений см. на листе 2.
62. Ведомость озеленения см. на листе 2.
63. Ведомость освещения см. на листе 2.
64. Ведомость оборудования см. на листе 2.
65. Ведомость малых архитектурных форм см. на листе 2.
66. Ведомость покрытий см. на листе 2.
67. Ведомость ограждений см. на листе 2.
68. Ведомость озеленения см. на листе 2.
69. Ведомость освещения см. на листе 2.
70. Ведомость оборудования см. на листе 2.
71. Ведомость малых архитектурных форм см. на листе 2.
72. Ведомость покрытий см. на листе 2.
73. Ведомость ограждений см. на листе 2.
74. Ведомость озеленения см. на листе 2.
75. Ведомость освещения см. на листе 2.
76. Ведомость оборудования см. на листе 2.
77. Ведомость малых архитектурных форм см. на листе 2.
78. Ведомость покрытий см. на листе 2.
79. Ведомость ограждений см. на листе 2.
80. Ведомость озеленения см. на листе 2.
81. Ведомость освещения см. на листе 2.
82. Ведомость оборудования см. на листе 2.
83. Ведомость малых архитектурных форм см. на листе 2.
84. Ведомость покрытий см. на листе 2.
85. Ведомость ограждений см. на листе 2.
86. Ведомость озеленения см. на листе 2.
87. Ведомость освещения см. на листе 2.
88. Ведомость оборудования см. на листе 2.
89. Ведомость малых архитектурных форм см. на листе 2.
90. Ведомость покрытий см. на листе 2.
91. Ведомость ограждений см. на листе 2.
92. Ведомость озеленения см. на листе 2.
93. Ведомость освещения см. на листе 2.
94. Ведомость оборудования см. на листе 2.
95. Ведомость малых архитектурных форм см. на листе 2.
96. Ведомость покрытий см. на листе 2.
97. Ведомость ограждений см. на листе 2.
98. Ведомость озеленения см. на листе 2.
99. Ведомость освещения см. на листе 2.
100. Ведомость оборудования см. на листе 2.
101. Ведомость малых архитектурных форм см. на листе 2.
102. Ведомость покрытий см. на листе 2.
103. Ведомость ограждений см. на листе 2.
104. Ведомость озеленения см. на листе 2.
105. Ведомость освещения см. на листе 2.
106. Ведомость оборудования см. на листе 2.
107. Ведомость малых архитектурных форм см. на листе 2.
108. Ведомость покрытий см. на листе 2.
109. Ведомость ограждений см. на листе 2.
110. Ведомость озеленения см. на листе 2.
111. Ведомость освещения см. на листе 2.
112. Ведомость оборудования см. на листе 2.
113. Ведомость малых архитектурных форм см. на листе 2.
114. Ведомость покрытий см. на листе 2.
115. Ведомость ограждений см. на листе 2.
116. Ведомость озеленения см. на листе 2.
117. Ведомость освещения см. на листе 2.
118. Ведомость оборудования см. на листе 2.
119. Ведомость малых архитектурных форм см. на листе 2.
120. Ведомость покрытий см. на листе 2.
121. Ведомость ограждений см. на листе 2.
122. Ведомость озеленения см. на листе 2.
123. Ведомость освещения см. на листе 2.
124. Ведомость оборудования см. на листе 2.
125. Ведомость малых архитектурных форм см. на листе 2.
126. Ведомость покрытий см. на листе 2.
127. Ведомость ограждений см. на листе 2.
128. Ведомость озеленения см. на листе 2.
129. Ведомость освещения см. на листе 2.
130. Ведомость оборудования см. на листе 2.
131. Ведомость малых архитектурных форм см. на листе 2.
132. Ведомость покрытий см. на листе 2.
133. Ведомость ограждений см. на листе 2.
134. Ведомость озеленения см. на листе 2.
135. Ведомость освещения см. на листе 2.
136. Ведомость оборудования см. на листе 2.
137. Ведомость малых архитектурных форм см. на листе 2.
138. Ведомость покрытий см. на листе 2.
139. Ведомость ограждений см. на листе 2.
140. Ведомость озеленения см. на листе 2.
141. Ведомость освещения см. на листе 2.
142. Ведомость оборудования см. на листе 2.
143. Ведомость малых архитектурных форм см. на листе 2.
144. Ведомость покрытий см. на листе 2.
145. Ведомость ограждений см. на листе 2.
146. Ведомость озеленения см. на листе 2.
147. Ведомость освещения см. на листе 2.
148. Ведомость оборудования см. на листе 2.
149. Ведомость малых архитектурных форм см. на листе 2.
150. Ведомость покрытий см. на листе 2.
151. Ведомость ограждений см. на листе 2.
152. Ведомость озеленения см. на листе 2.
153. Ведомость освещения см. на листе 2.
154. Ведомость оборудования см. на листе 2.
155. Ведомость малых архитектурных форм см. на листе 2.
156. Ведомость покрытий см. на листе 2.
157. Ведомость ограждений см. на листе 2.
158. Ведомость озеленения см. на листе 2.
159. Ведомость освещения см. на листе 2.
160. Ведомость оборудования см. на листе 2.
161. Ведомость малых архитектурных форм см. на листе 2.
162. Ведомость покрытий см. на листе 2.
163. Ведомость ограждений см. на листе 2.
164. Ведомость озеленения см. на листе 2.
165. Ведомость освещения см. на листе 2.
166. Ведомость оборудования см. на листе 2.
167. Ведомость малых архитектурных форм см. на листе 2.
168. Ведомость покрытий см. на листе 2.
169. Ведомость ограждений см. на листе 2.
170. Ведомость озеленения см. на листе 2.
171. Ведомость освещения см. на листе 2.
172. Ведомость оборудования см. на листе 2.
173. Ведомость малых архитектурных форм см. на листе 2.
174. Ведомость покрытий см. на листе 2.
175. Ведомость ограждений см. на листе 2.
176. Ведомость озеленения см. на листе 2.
177. Ведомость освещения см. на листе 2.
178. Ведомость оборудования см. на листе 2.
179. Ведомость малых архитектурных форм см. на листе 2.
180. Ведомость покрытий см. на листе 2.
181. Ведомость ограждений см. на листе 2.
182. Ведомость озеленения см. на листе 2.
183. Ведомость освещения см. на листе 2.
184. Ведомость оборудования см. на листе 2.
185. Ведомость малых архитектурных форм см. на листе 2.
186. Ведомость покрытий см. на листе 2.
187. Ведомость ограждений см. на листе 2.
188. Ведомость озеленения см. на листе 2.
189. Ведомость освещения см. на листе 2.
190. Ведомость оборудования см. на листе 2.
191. Ведомость малых архитектурных форм см. на листе 2.
192. Ведомость покрытий см. на листе 2.
193. Ведомость ограждений см. на листе 2.
194. Ведомость озеленения см. на листе 2.
195. Ведомость освещения см. на листе 2.
196. Ведомость оборудования см. на листе 2.
197. Ведомость малых архитектурных форм см. на листе 2.
198. Ведомость покрытий см. на листе 2.
199. Ведомость ограждений см. на листе 2.
200. Ведомость озеленения см. на листе 2.
201. Ведомость освещения см. на листе 2.
202. Ведомость оборудования см. на листе 2.
203. Ведомость малых архитектурных форм см. на листе 2.
204. Ведомость покрытий см. на листе 2.
205. Ведомость ограждений см. на листе 2.
206. Ведомость озеленения см. на листе 2.
207. Ведомость освещения см. на листе 2.
208. Ведомость оборудования см. на листе 2.
209. Ведомость малых архитектурных форм см. на листе 2.
210. Ведомость покрытий см. на листе 2.
211. Ведомость ограждений см. на листе 2.
212. Ведомость озеленения см. на листе 2.
213. Ведомость освещения см. на листе 2.
214. Ведомость оборудования см. на листе 2.
215. Ведомость малых архитектурных форм см. на листе 2.
216. Ведомость покрытий см. на листе 2.
217. Ведомость ограждений см. на листе 2.
218. Ведомость озеленения см. на листе 2.
219. Ведомость освещения см. на листе 2.
220. Ведомость оборудования см. на листе 2.
221. Ведомость малых архитектурных форм см. на листе 2.
222. Ведомость покрытий см. на листе 2.
223. Ведомость ограждений см. на листе 2.
224. Ведомость озеленения см. на листе 2.
225. Ведомость освещения см. на листе 2.
226. Ведомость оборудования см. на листе 2.
227. Ведомость малых архитектурных форм см. на листе 2.
228. Ведомость покрытий см. на листе 2.
229. Ведомость ограждений см. на листе 2.
230. Ведомость озеленения см. на листе 2.
231. Ведомость освещения см. на листе 2.
232. Ведомость оборудования см. на листе 2.
233. Ведомость малых архитектурных форм см. на листе 2.
234. Ведомость покрытий см. на листе 2.
235. Ведомость ограждений см. на листе 2.
236. Ведомость озеленения см. на листе 2.
237. Ведомость освещения см. на листе 2.
238. Ведомость оборудования см. на листе 2.
239. Ведомость малых архитектурных форм см. на листе 2.
240. Ведомость покрытий см. на листе 2.
241. Ведомость ограждений см. на листе 2.
242. Ведомость озеленения см. на листе 2.
243. Ведомость освещения см. на листе 2.
244. Ведомость оборудования см. на листе 2.
245. Ведомость малых архитектурных форм см. на листе 2.
246. Ведомость покрытий см. на листе 2.
247. Ведомость ограждений см. на листе 2.
248. Ведомость озеленения см. на листе 2.
249. Ведомость освещения см. на листе 2.
250. Ведомость оборудования см. на листе 2.
251. Ведомость малых архитектурных форм см. на листе 2.
252. Ведомость покрытий см. на листе 2.
253. Ведомость ограждений см. на листе 2.
254. Ведомость озеленения см. на листе 2.
255. Ведомость освещения см. на листе 2.
256. Ведомость оборудования см. на листе 2.
257. Ведомость малых архитектурных форм см. на листе 2.
258. Ведомость покрытий см. на листе 2.
259. Ведомость ограждений см. на листе 2.
260. Ведомость озеленения см. на листе 2.
261. Ведомость освещения см. на листе 2.
262. Ведомость оборудования см. на листе 2.
263. Ведомость малых архитектурных форм см. на листе 2.
264. Ведомость покрытий см. на листе 2.
265. Ведомость ограждений см. на листе 2.
266. Ведомость озеленения см. на листе 2.
267. Ведомость освещения см. на листе 2.
268. Ведомость оборудования см. на листе 2.
269. Ведомость малых архитектурных форм см. на листе 2.
270. Ведомость покрытий см. на листе 2.
271. Ведомость ограждений см. на листе 2.
272. Ведомость озеленения см. на листе 2.
273. Ведомость освещения см. на листе 2.
274. Ведомость оборудования см. на листе 2.
275. Ведомость малых архитектурных форм см. на листе 2.
276. Ведомость покрытий см. на листе 2.
277. Ведомость ограждений см. на листе 2.
278. Ведомость озеленения см. на листе 2.
279. Ведомость освещения см. на листе 2.
280. Ведомость оборудования см. на листе 2.
281. Ведомость малых архитектурных форм см. на листе 2.
282. Ведомость покрытий см. на листе 2.
283. Ведомость ограждений см. на листе 2.
284. Ведомость озеленения см. на листе 2.
285. Ведомость освещения см. на листе 2.
286. Ведомость оборудования см. на листе 2.
287. Ведомость малых архитектурных форм см. на листе 2.
288. Ведомость покрытий см. на листе 2.
289. Ведомость ограждений см. на листе 2.
290. Ведомость озеленения см. на листе 2.
291. Ведомость освещения см. на листе 2.
292. Ведомость оборудования см. на листе 2.
293. Ведомость малых архитектурных форм см. на листе 2.
294. Ведомость покрытий см. на листе 2.
295. Ведомость ограждений см. на листе 2.
296. Ведомость озеленения см. на листе 2.
297. Ведомость освещения см. на листе 2.
298. Ведомость оборудования см. на листе 2.
299. Ведомость малых архитектурных форм см. на листе 2.
300. Ведомость покрытий см. на листе 2.
301. Ведомость ограждений см. на листе 2.
302. Ведомость озеленения см. на листе 2.
303. Ведомость освещения см. на листе 2.
304. Ведомость оборудования см. на листе 2.
305. Ведомость малых архитектурных форм см. на листе 2.
306. Ведомость покрытий см. на листе 2.
307. Ведомость ограждений см. на листе 2.
308. Ведомость озеленения см. на листе 2.
309. Ведомость освещения см. на листе 2.
310. Ведомость оборудования см. на листе 2.
311. Ведомость малых архитектурных форм см. на листе 2.
312. Ведомость покрытий см. на листе 2.
313. Ведомость ограждений см. на листе 2.
314. Ведомость озеленения см. на листе 2.
315. Ведомость освещения см. на листе 2.
316. Ведомость оборудования см. на листе 2.
317. Ведомость малых архитектурных форм см. на листе 2.
318. Ведомость покрытий см. на листе 2.
319. Ведомость ограждений см. на листе 2.
320. Ведомость озеленения см. на листе 2.
321. Ведомость освещения см. на листе 2.
322. Ведомость оборудования см. на листе 2.
323. Ведомость малых архитектурных форм см. на листе 2.
324. Ведомость покрытий см. на листе 2.
325. Ведомость ограждений см. на листе 2.
326. Ведомость озеленения см. на листе 2.
327. Ведомость освещения см. на листе 2.
328. Ведомость оборудования см. на листе 2.
329. Ведомость малых архитектурных форм см. на листе 2.
330. Ведомость покрытий см. на листе 2.
331. Ведомость ограждений см. на листе 2.
332. Ведомость озеленения см. на листе 2.
333. Ведомость освещения см. на листе 2.
334. Ведомость оборудования см. на листе 2.
335. Ведомость малых архитектурных форм см. на листе 2.
336. Ведомость покрытий см. на листе 2.
337. Ведомость ограждений см. на листе 2.
338. Ведомость озеленения см. на листе 2.
339. Ведомость освещения см. на листе 2.
340. Ведомость оборудования см. на листе 2.
341. Ведомость малых архитектурных форм см. на листе 2.
342. Ведомость покрытий см. на листе 2.
343. Ведомость ограждений см. на листе 2.
344. Ведомость озеленения см. на листе 2.
345. Ведомость освещения см. на листе 2.
346. Ведомость оборудования см. на листе 2.
347. Ведомость малых архитектурных форм см. на листе 2.
348. Ведомость покрытий см. на листе 2.
349. Ведомость ограждений см. на листе 2.
350. Ведомость озеленения см. на листе 2.
351. Ведомость освещения см. на листе 2.
352. Ведомость оборудования см. на листе 2.
353. Ведомость малых архитектурных форм см. на листе 2.
354. Ведомость покрытий см. на листе 2.
355. Ведомость ограждений см. на листе 2.
356. Ведомость озеленения см. на листе 2.
357. Ведомость освещения см. на листе 2.
358. Ведомость оборудования см. на листе 2.
359. Ведомость малых архитектурных форм см. на листе 2.
360. Ведомость покрытий см. на листе 2.
361. Ведомость ограждений см. на листе 2.
362. Ведомость озеленения см. на листе 2.
363. Ведомость освещения см. на листе 2.
364. Ведомость оборудования см. на листе 2.
365. Ведомость малых архитектурных форм см. на листе 2.
366. Ведомость покрытий см. на листе 2.
367. Ведомость ограждений см. на листе 2.
368. Ведомость озеленения см. на листе 2.
369. Ведомость освещения см. на листе 2.
370. Ведомость оборудования см. на листе 2.
371. Ведомость малых архитектурных форм см. на листе 2.
372. Ведомость покрытий см. на листе 2.
373. Ведомость ограждений см. на листе 2.
374. Ведомость озеленения см. на листе 2.
375. Ведомость освещения см. на листе 2.
376. Ведомость оборудования см. на листе 2.
377. Ведомость малых архитектурных форм см. на листе 2.
378. Ведомость покрытий см. на листе 2.
379. Ведомость ограждений см. на листе 2.
380. Ведомость озеленения см. на листе 2.
381. Ведомость освещения см. на листе 2.
382. Ведомость оборудования см. на листе 2.
383. Ведомость малых архитектурных форм см. на листе 2.
384. Ведомость покрытий см. на листе 2.
385. Ведомость ограждений см. на листе 2.
386. Ведомость озеленения см. на листе 2.
387. Ведомость освещения см. на листе 2.
388. Ведомость оборудования см. на листе 2.
389. Ведомость малых архитектурных форм см. на листе 2.
390. Ведомость покрытий см. на листе 2.
391. Ведомость ограждений см. на листе 2.
392. Ведомость озеленения см. на листе 2.
393. Ведомость освещения см. на листе 2.
394. Ведомость оборудования см. на листе 2.
395. Ведомость малых архитектурных форм см. на листе 2.
396. Ведомость покрытий см. на листе 2.
397. Ведомость ограждений см. на листе 2.
398. Ведомость озеленения см. на листе 2.
399. Ведомость освещения см. на листе 2.
400. Ведомость оборудования см. на листе 2.
401. Ведомость малых архитектурных форм см. на листе 2.
402. Ведомость покрытий см. на листе 2.
403. Ведомость ограждений см. на листе 2.
404. Ведомость озеленения см. на листе 2.
405. Ведомость освещения см. на листе 2.
406. Ведомость оборудования см. на листе 2.
407. Ведомость малых архитектурных форм см. на листе 2.
408. Ведомость покрытий см. на листе 2.
409. Ведомость ограждений см. на листе 2.
410. Ведомость озеленения см. на листе 2.
411. Ведомость освещения см. на листе 2.
412. Ведомость оборудования см. на листе 2.
413. Ведомость малых архитектурных форм см. на листе 2.
414. Ведомость покрытий см. на листе 2.
415. Ведомость ограждений см. на листе 2.
416. Ведомость озеленения см. на листе 2.
417. Ведомость освещения см. на листе 2.
418. Ведомость оборудования см. на листе 2.
419. Ведомость малых архитектурных форм см. на листе 2.
420. Ведомость покрытий см. на листе 2.
421. Ведомость ограждений см. на листе 2.
422. Ведомость озеленения см. на листе 2.
423. Ведомость освещения см. на листе 2.
424. Ведомость оборудования см. на листе 2.
425. Ведомость малых архитектурных форм см. на листе 2.
426. Ведомость покрытий см. на листе 2.
427. Ведомость ограждений см. на листе 2.
428. Ведомость озеленения см. на листе 2.
429. Ведомость освещения см. на листе 2.
430. Ведомость оборудования см. на листе 2.
431. Ведомость малых архитектурных форм см. на листе 2.
432. Ведомость покрытий см. на листе 2.
433. Ведомость ограждений см. на листе 2.
434. Ведомость озеленения см. на листе 2.
435. Ведомость освещения см. на листе 2.
436. Ведомость оборудования см. на листе 2.
437. Ведомость малых архитектурных форм см. на листе 2.
438. Ведомость покрытий см. на листе 2.
439. Ведомость ограждений см. на листе 2.
440. Ведомость озеленения см. на листе 2.
441. Ведомость освещения см. на листе 2.
442. Ведомость оборудования см. на листе 2.
443. Ведомость малых архитектурных форм см. на листе 2.
444. Ведомость покрытий см. на листе 2.
445. Ведомость ограждений см. на листе 2.
446. Ведомость озеленения см. на листе 2.
447. Ведомость освещения см. на листе 2.
448. Ведомость оборудования см. на листе 2.
449. Ведомость малых архитектурных форм см. на листе 2.
450. Ведомость покрытий см. на листе 2.
451. Ведомость ограждений см. на листе 2.
452. Ведомость озеленения см. на листе 2.
453. Ведомость освещения см. на листе 2.
454. Ведомость оборудования см. на листе 2.
455. Ведомость малых архитектурных форм см. на листе 2.
456. Ведомость покрытий см. на листе 2.
457. Ведомость ограждений см. на листе 2.
458. Ведомость озеленения см. на листе 2.
459. Ведомость освещения см. на листе 2.
460. Ведомость оборудования см. на листе 2.
461. Ведомость малых архитектурных форм см. на листе 2.
462. Ведомость покрытий см. на листе 2.
463. Ведомость ограждений см. на листе 2.
464. Ведомость озеленения см. на листе 2.
465. Ведомость освещения см. на листе 2.
466. Ведомость оборудования см. на листе 2.
467. Ведомость малых архитектурных форм см. на листе 2.
468. Ведомость покрытий см. на листе 2.
469. Ведомость ограждений см. на листе 2.
470. Ведомость озеленения см. на листе 2.
471. Ведомость освещения см. на листе 2.
472. Ведомость оборудования см. на листе 2.
473. Ведомость малых архитектурных форм см. на листе 2.
474. Ведомость покрытий см. на листе 2.
475. Ведомость ограждений см. на листе 2.
476. Ведомость озеленения см. на листе 2.
477. Ведомость освещения см. на листе 2.
478. Ведомость оборудования см. на листе 2.
479. Ведомость малых архитектурных форм см. на листе 2.
480. Ведомость покрытий см. на листе 2.
481. Ведомость ограждений см. на листе 2.
482. Ведомость озеленения см. на листе 2.
483. Ведомость освещения см. на листе 2.
484. Ведомость оборудования см. на листе 2.
485. Ведомость малых архитектурных форм см. на листе 2.
486. Ведомость покрытий см. на листе 2.
487. Ведомость ограждений см. на листе 2.
488. Ведомость озеленения см. на листе 2.
489. Ведомость освещения см. на листе 2.
490. Ведомость оборудования см. на листе 2.
491. Ведомость малых архитектурных форм см. на листе 2.
492. Ведомость покрытий см. на листе 2.
493. Ведомость ограждений см. на листе 2.
494. Ведомость озеленения см. на листе 2.
495. Ведомость освещения см. на листе 2.
496. Ведомость оборудования см. на листе 2.
497. Ведомость малых архитектурных форм см. на листе 2.
498. Ведомость покрытий см. на листе 2.
499. Ведомость ограждений см. на листе 2.
500. Ведомость озеленения см. на листе 2.
501. Ведомость освещения см. на листе 2.
502. Ведомость оборудования см. на листе 2.
503. Ведомость малых архитектурных форм см. на листе 2.
504. Ведомость покрытий см. на листе 2.
505. Ведомость ограждений см. на листе 2.
506. Ведомость озеленения см. на листе 2.
507. Ведомость освещения см. на листе 2.
508. Ведомость оборудования см. на листе 2.
509. Ведомость малых архитектурных форм см. на листе 2.
510. Ведомость покрытий см. на листе 2.
511. Ведомость ограждений см. на листе 2.
512. Ведомость озеленения см. на листе 2.
513. Ведомость освещения см. на листе 2.
514. Ведомость оборудования см. на листе 2.
515. Ведомость малых архитектурных форм см. на листе 2.
516. Ведомость покрытий см. на листе 2.
517. Ведомость ограждений см. на листе 2.
518. Ведомость озеленения см. на листе 2.
519. Ведомость освещения см. на листе 2.
520. Ведомость оборудования см. на листе 2.
521. Ведомость малых архитектурных форм см. на листе 2.
522. Ведомость покрытий см. на листе 2.
523. Ведомость ограждений см. на листе 2.
524. Ведомость озеленения см. на листе 2.
525. Ведомость освещения см. на листе 2.
526. Ведомость оборудования см. на листе 2.
527. Ведомость малых архитектурных форм см. на листе 2.
528. Ведомость покрытий см. на листе 2.
529. Ведомость ограждений см. на листе 2.
530. Ведомость озеленения см. на листе 2.
531. Ведомость освещения см. на листе 2.
532. Ведомость оборудования см. на листе 2.
533. Ведомость малых архитектурных форм см. на листе 2.
534. Ведомость покрытий см. на листе 2.
535. Ведомость ограждений см. на листе 2.
536. Ведомость озеленения см. на листе 2.
537. Ведомость освещения см. на листе 2.
538. Ведомость оборудования см. на листе 2.
539. Ведомость малых архитектурных форм см. на листе 2.
540. Ведомость покрытий см. на листе 2.
541. Ведомость ограждений см. на листе 2.
542. Ведомость озеленения см. на листе 2.
543. Ведомость освещения см. на листе 2.
544. Ведомость оборудования см. на листе 2.
545. Ведомость малых архитектурных форм см. на листе 2.
546. Ведомость покрытий см. на листе 2.
547. Ведомость ограждений см. на листе 2.
548. Ведомость озеленения см. на листе 2.
549. Ведомость освещения см. на листе 2.
550. Ведомость оборудования см. на листе 2.
551. Ведомость малых архитектурных форм см. на листе 2.
552. Ведомость покрытий см. на листе 2.
553. Ведомость ограждений см. на листе 2.
554. Ведомость озеленения см. на листе 2.
555. Ведомость освещения см. на листе 2.
556. Ведомость оборудования см. на листе 2.
557. Ведомость малых архитектурных форм см. на листе 2.
558. Ведомость покрытий см. на листе 2.
559. Ведомость ограждений см. на листе 2.
560. Ведомость озеленения см. на листе 2.
561. Ведомость освещения см. на листе 2.
562. Ведомость оборудования см. на листе 2.
563. Ведомость малых архитектурных форм см. на листе 2.
564. Ведомость покрытий см. на листе 2.
565. Ведомость ограждений см. на листе 2.
566. Ведомость озеленения см. на листе 2.
567. Ведомость освещения см. на листе 2.
568. Ведомость оборудования см. на листе 2.
569. Ведомость малых архитектурных форм см. на листе 2.
570. Ведомость покрытий см. на листе 2.
571. Ведомость ограждений см. на листе 2.
572. Ведомость озеленения см. на листе 2.
573. Ведомость освещения см. на листе 2.
574. Ведомость оборудования см. на листе 2.
575. Ведомость малых архитектурных форм см. на листе 2.
576. Ведомость покрытий см. на листе 2.
577. Ведомость ограждений см. на листе 2.
578. Ведомость озеленения см. на листе 2.
579. Ведомость освещения см. на листе 2.
580. Ведомость оборудования см. на листе 2.
581. Ведомость малых архитектурных форм см. на листе 2.
582. Ведомость покрытий см. на листе 2.
583. Ведомость ограждений см. на листе 2.
584. Ведомость озеленения см. на листе 2.
585. Ведомость освещения см. на листе 2.
586. Ведомость оборудования см. на листе 2.
587. Ведомость малых архитектурных форм см. на листе 2.
588. Ведомость покрытий см. на листе 2.
589. Ведомость ограждений см. на листе 2.
590. Ведомость озеленения см. на листе 2.
591. Ведомость освещения см. на листе 2.
592. Ведомость оборудования см. на листе 2.
593. Ведомость малых архитектурных форм см. на листе 2.
594. Ведомость покрытий см. на листе 2.
595. Ведомость ограждений см. на листе 2.
596. Ведомость озеленения см. на листе 2.
597. Ведомость освещения см. на листе 2.
598. Ведомость оборудования см. на листе 2.
599. Ведомость малых архитектурных форм см. на листе 2.
600. Ведомость покрытий см. на листе 2.
601. Ведомость ограждений см. на листе 2.
602. Ведомость озеленения см. на листе 2.
603. Ведомость освещения см. на листе 2.
604. Ведомость оборудования см. на листе 2.
605. Ведомость малых архитектурных форм см. на листе 2.
606. Ведомость покрытий см. на листе 2.
607. Ведомость ограждений см. на листе 2.
608. Ведомость озеленения см. на листе 2.
609. Ведомость освещения см. на листе 2.
610. Ведомость оборудования см. на листе 2.
611. Ведомость малых архитектурных форм см. на листе 2.
612. Ведомость покрытий см. на листе 2.
613. Ведомость ограждений см. на листе 2.
614. Ведомость озеленения см. на листе 2.
615. Ведомость освещения см. на листе 2.
616. Ведомость оборудования см. на листе 2.
617. Ведомость малых архитектурных форм см. на листе 2.
618. Ведомость покрытий см. на листе 2.
619. Ведомость ограждений см. на листе 2.
620. Ведомость озеленения см. на листе 2.
621. Ведомость освещения см. на листе 2.
622. Ведомость оборудования см. на листе 2.
623. Ведомость малых архитектурных форм см. на листе 2.
624. Ведомость покрытий см. на листе 2.
625. Ведомость ограждений см. на листе 2.
626. Ведомость озеленения см. на листе 2.
627. Ведомость освещения см. на листе 2.
628. Ведомость оборудования см. на листе 2.
629. Ведомость малых архитектурных форм см. на листе 2.
630. Ведомость покрытий см. на листе 2.
631. Ведомость ограждений см. на листе 2.
632. Ведомость озеленения см. на листе 2.
633. Ведомость освещения см. на листе 2.
634. Ведомость оборудования см. на листе 2.
635. Ведомость малых архитектурных форм см. на листе 2.
636. Ведомость покрытий см. на листе 2.
637. Ведомость ограждений см. на листе 2.
638. Ведомость озеленения см. на листе 2.
639. Ведомость освещения см. на листе 2.
640. Ведомость оборудования см. на листе 2.
641. Ведомость малых архитектурных форм см. на листе 2.
642. Ведомость покрытий см. на листе 2.
643. Ведомость ограждений см. на листе 2.
644. Ведомость озеленения см. на листе 2.
645. Ведомость освещения см. на листе 2.
646. Ведомость оборудования см. на листе 2.
647. Ведомость малых архитектурных форм см. на листе 2.
648. Ведомость покрытий см. на листе 2.
649. Ведомость ограждений см. на листе 2.
650. Ведомость озеленения см. на листе 2.
651. Ведомость освещения см. на листе 2.
652. Ведомость оборудования см. на листе 2.
653. Ведомость малых архитектурных форм см. на листе 2.
654. Ведомость покрытий см. на листе 2.
655. Ведомость ограждений см. на листе 2.
656. Ведомость озеленения см. на листе 2.
657. Ведомость освещения см. на листе 2.
658. Ведомость оборудования см. на листе 2.
659. Ведомость малых архитектурных форм см. на листе 2.
660. Ведомость покрытий см. на листе 2.
661. Ведомость ограждений см. на листе 2.
662. Ведомость озеленения см. на листе 2.
663. Ведомость освещения см. на листе 2.
664. Ведомость оборудования см. на листе 2.
665. Ведомость малых архитектурных форм см. на листе 2.
666. Ведомость покрытий см. на листе 2.
667. Ведомость ограждений см. на листе 2.
668. Ведомость озеленения см. на листе 2.
669. Ведомость освещения см. на листе 2.
670. Ведомость оборудования см. на листе 2.
671. Ведомость малых архитектурных форм см. на листе 2.
672. Ведомость покрытий см. на листе 2.
673. Ведомость ограждений см. на листе 2.
674. Ведомость озеленения см. на листе 2.
675. Ведомость освещения см. на листе 2.
676. Ведомость оборудования см. на листе 2.
677. Ведомость малых архитектурных форм см. на листе 2.
678. Ведомость покрытий см. на листе 2.
679. Ведомость ограждений см. на листе 2.
680. Ведомость озеленения см. на листе 2.
681. Ведомость освещения см. на листе 2.
682. Ведомость оборудования см. на листе 2.
683. Ведомость малых архитектурных форм см. на листе 2.
684. Ведомость покрытий см. на листе 2.
685. Ведомость ограждений см. на листе 2.
686. Ведомость озеленения см. на листе 2.
687. Ведомость освещения см. на листе 2.
688. Ведомость оборудования см. на листе 2.
689. Ведомость малых архитектурных форм см. на листе 2.
690. Ведомость покрытий см. на листе 2.
691. Ведомость ограждений см. на листе 2.
692. Ведомость озеленения см. на листе 2.
693. Ведомость освещения см. на листе 2.
694. Ведомость оборудования см. на листе 2.
695. Ведомость малых архитектурных форм см. на листе 2.
696. Ведомость покрытий см. на листе 2.
697. Ведомость ограждений см. на листе 2.
698. Ведомость озеленения см. на листе 2.
699. Ведомость освещения см. на листе 2.
700. Ведомость оборудования см. на листе 2.
701. Ведомость малых архитектурных форм см. на листе 2.
702. Ведомость покрытий см. на листе 2.
703. Ведомость ограждений см. на листе 2.
704. Ведомость озеленения см. на листе 2.
705. Ведомость освещения см. на листе 2.
706. Ведомость оборудования см. на листе 2.
707. Ведомость малых архитектурных форм см. на листе 2.
708. Ведомость покрытий см. на листе 2.
709. Ведомость ограждений см. на листе 2.
710. Ведомость озеленения см. на листе 2.
711. Ведомость освещения см. на листе 2.
712. Ведомость оборудования см. на листе 2.
713. Ведомость малых архитектурных форм см. на листе 2.
714. Ведомость покрытий см. на листе 2.
715. Ведомость ограждений см. на листе 2.
716. Ведомость озеленения см. на листе 2.
717. Ведомость освещения см. на листе 2.
718. Ведомость оборудования см. на листе 2.
719. Ведомость малых архитектурных форм см. на листе 2.
720. Ведомость покрытий см. на листе 2.
721. Ведомость ограждений см. на листе 2.
722. Ведомость озеленения см. на листе 2.
723. Ведомость освещения см. на листе 2.
724. Ведомость оборудования см. на листе 2.
725. Ведомость малых архитектурных форм см. на листе 2.
726. Ведомость покрытий см. на листе 2.
727. Ведомость ограждений см. на листе 2.
728. Ведомость озеленения см. на листе 2.
729. Ведомость освещения см. на листе 2.
730. Ведомость оборудования см. на листе 2.
731. Ведомость малых архитектурных форм см. на листе 2.
732. Ведомость покрытий см. на листе 2.
733. Ведомость ограждений см. на листе 2.
734. Ведомость озеленения см. на листе 2.
735. Ведомость освещения см. на листе 2.
736. Ведомость оборудования см. на листе 2.
737. Ведомость малых архитектурных форм см. на листе 2.
738. Вед

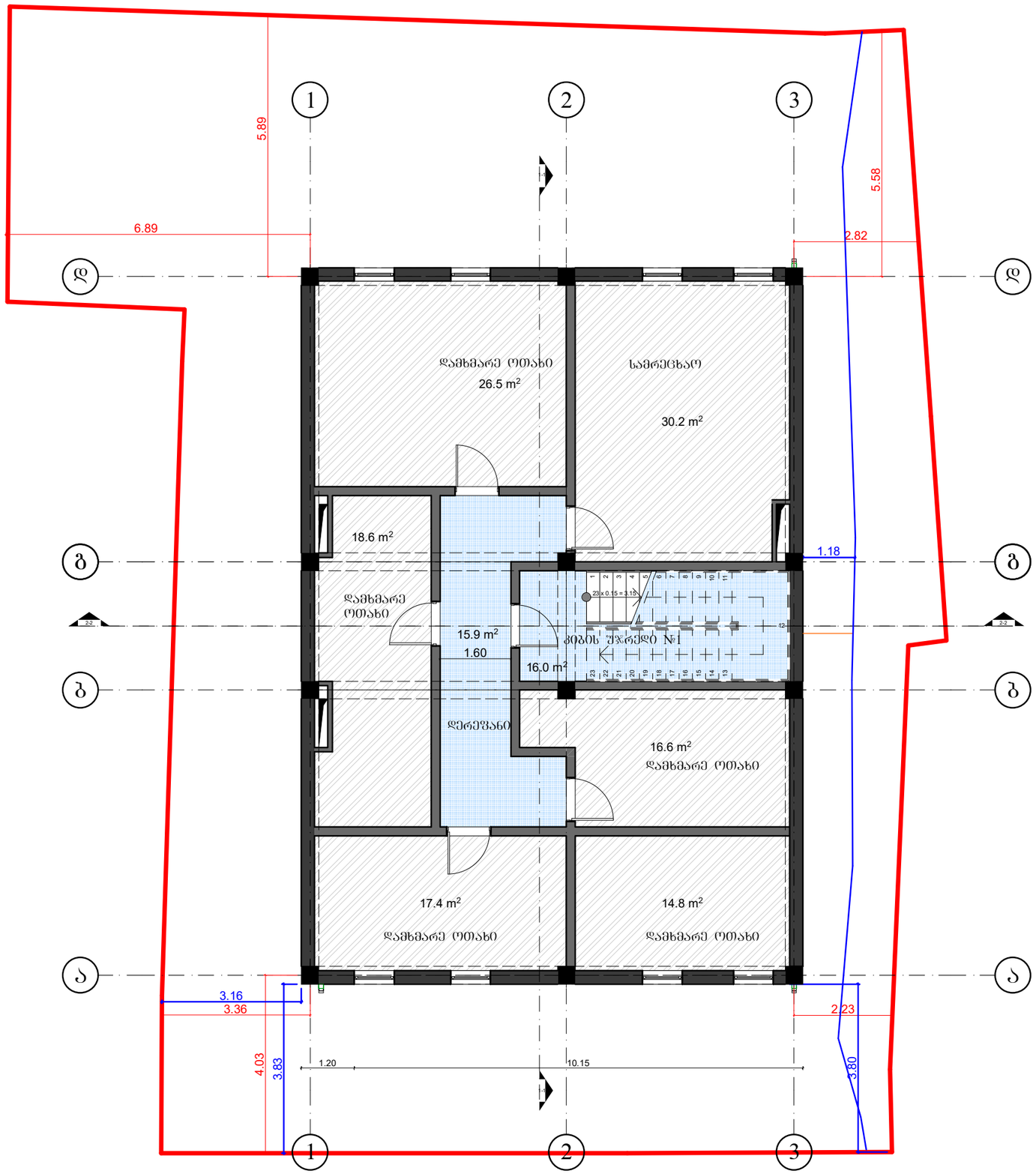

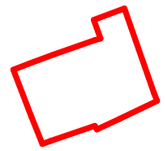

ეკა ბექიანიშვილის ქუჩა №9ა

პირობითი ნიშნები

ბლოკის კედელი

კოლონა

შახტა

ნომრის ტიპი — TWIN DBL

ღერძი

რიგელი

ჭრილის ხაზი — XX-XXX

ნიშნული — +3.30

შენიშვნები

დამკვეთი

შ.პ.ს. "ატლასი"

მისამართი:
ქ.თბილისი,
გურამიშვილის გამზირი N1

თანამდებობა	გვარი	ხელმოწერა
არქიტექტორი	ქ.ჩხიკვაძე	
დაამუშავა	ქ.ჩხიკვაძე	
შეამოწმა		

პროექტი

სასტუმრო ეკა ბექიანიშვილის ქუჩაზე

ნახაზი

ბეგმა -3.00 ნიშნულზე

ფორმატი	მასშტაბი
A3	1:100
თარიღი	სტადია
09.01.2023	DD
ფურცლები	ფურცელი №

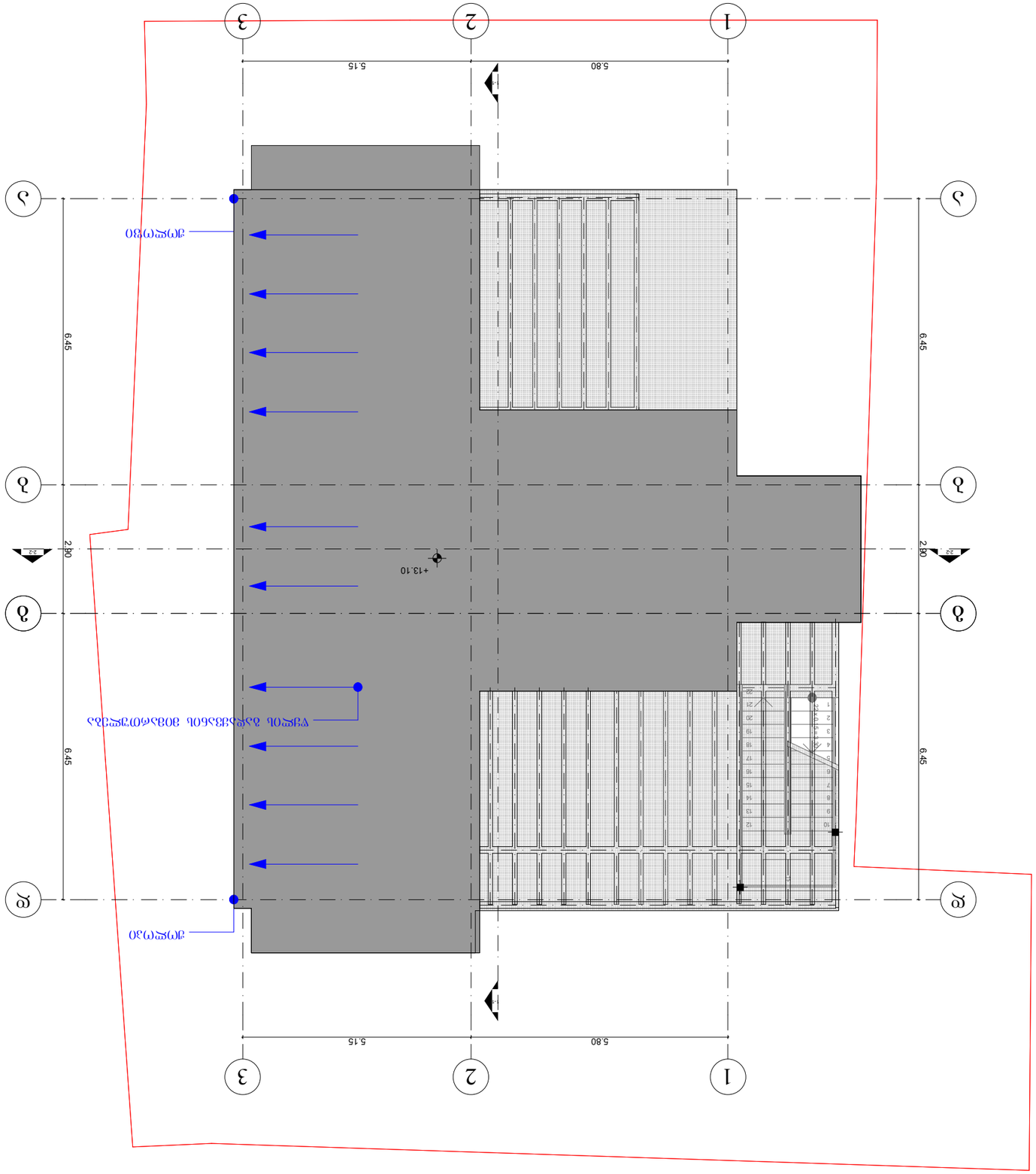

Фиг. 12 Изглед

Проект №	9/25
Фаза	Работен проект
Етап	Архитектурна част
Обект:	Жилищна сграда, гр. Ихтиман, ул. „Васил Левски“ № 1
Възложител:	„Ихтиман Инвест“ ЕООД
Адрес на имота:	гр. Ихтиман, ул. „Васил Левски“
Проектант:	арх. Ивайло Стоянов Ангелов
Проектант:	инж. Ивайло Стоянов Ангелов
Проектант:	инж. Ивайло Стоянов Ангелов
Проектант:	инж

კიბის მოწყობის გეგმა

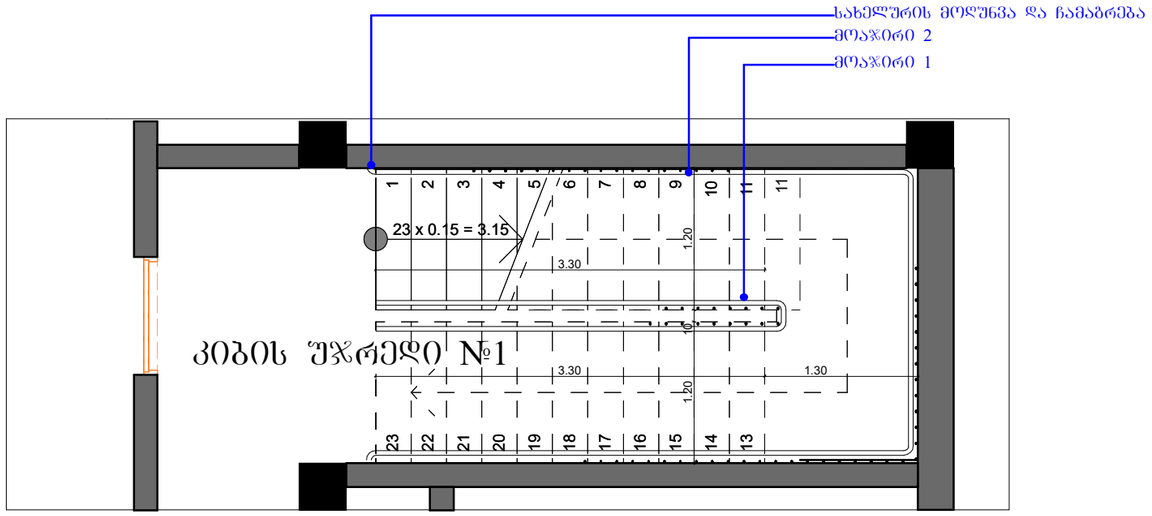

მოაჯირი №1 მოწყობის გეგმა
მასშტაბი 1:20

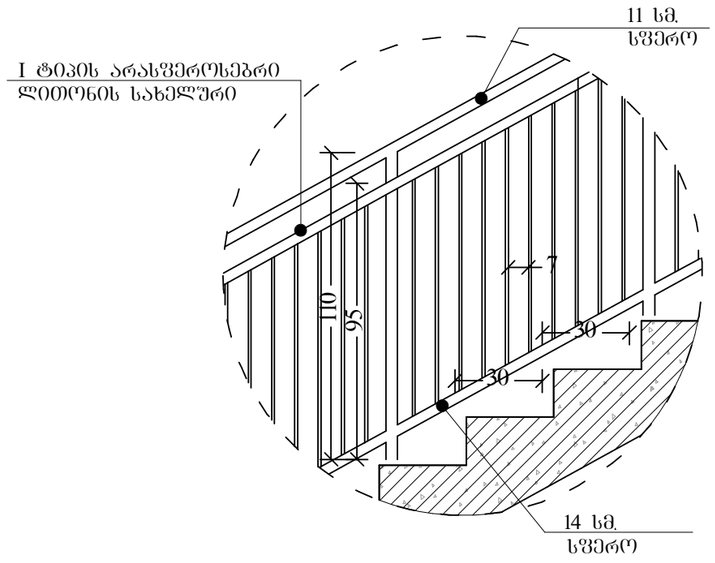

მოაჯირი №2 მოწყობის კვანძი

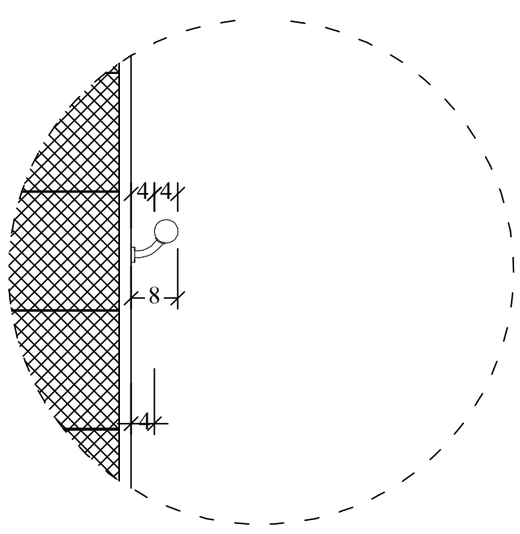

საფეხურის მოწყობის კვანძი

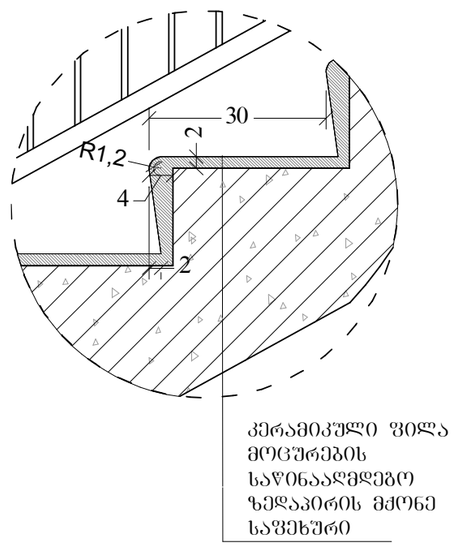

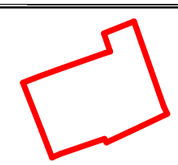

ეკა ბექანიშვილის ქუჩა №9ა

პირობითი ნიშნები

- მონოლითური კედელი
- ბლოკის კედელი
- კოლონა
- შახტა
- ნომრის ტიპი: TWIN, DBL
- ღერძი
- რიგელი
- ჭრილის ხაზი
- ნიშნული +3.30

შენიშვნები

დამკვეთი
შ.პ.ს. "ატლასი"

მისამართი:
ქ.თბილისი,
გურამიშვილის გამზირი N1

თანამდებობა	გვარი	ხელმოწერა
არქიტექტორი	ქ.ჩხიკვაძე	
დაამუშავა	ქ.ჩხიკვაძე	
შეამოწმა		

პროექტი
სასტუმრო ეკა ბექანიშვილის ქუჩაზე

ნახაზი
კიბის დეტალები

ფორმატი	მასშტაბი
A3	
თარიღი	სტადია
09.01.2023	DD
ფურცლები	ფურცელი №

გამოყენებული წესები - „შენობა-ნაგებობის უსაფრთხოების წესები“

ჩამოთვალეთ შენობის დაკავებულებები და აღწერეთ თითოეული გამოყენება	
სც-1 (310.3) საცხოვრებელი ჯგუფი.	1-4 სართულებზე
სქ (304.1) საქმიანი ჯგუფი	1 სართული
სმ-1 (306.2) სამრეწველო ჯგუფი	1 სართული

კონსტრუქციის ტიპი:	
განსაზღვრეთ კონსტრუქციის ტიპი ახალი შენობისთვის: **მაგალითი: II-A, II-B, V-A, V-B**	**II-B** ტიპი

სიმაღლის შეზღუდვები **ცხრილი 503 -ის მიხედვით**		
დაკავებულობები	**დასაშვები სართულიანობა**	**შემოთავაზებული სართულიანობა**
საცხოვრებელი ჯგუფი სც-1	4	4
საქმიანი ჯგუფი სქ	4	1
სამრეწველო ჯგუფი სმ-1	2	1
	დასაშვები	**შემოთავაზებული**
საერთო სიმაღლე =	16.8	14.0
მიწის ზემოთ სართულის რაოდენობა =		4

ფართობის შეზღუდვები **ცხრილი 503 -ის მიხედვით**		
დაკავებულობები	**დასაშვები ფართობი**	**შემოთავაზებული ფართობი**
სამრეწველო ჯგუფი სმ-1 (-1 სართ.)	1440	124.6
საქმიანი ჯგუფი სქ (1 სართ.)	2140	9.5
საცხოვრებელი ჯგუფი სც-2 (1-4 სართ.)	1490	554.6
იატაკის საერთო ფართობი =	**917.3**	
იატაკების რაოდენობა =	**5**	
შენობის საერთო ფართობი სართულების გარე პერიმეტრებით =	**1132.3**	

გარე კედლის ცეცხლმედეგობისა და ღიობისადმი მოთხოვნები **ცხრილების 602-ის და 705.8 -ის მიხედვით**									
გარე კედელი	**ხანძარსაწინააღმდეგო მანძილი** (მეტრი)	**ცეცხლმედეგობის ხარისხი** (საათი)		**კედლის ღიობების ფართობი** (კედლის %)					
		მოთხოვნილი	**გათვალისწინებული**	**დასაშვები**			**გათვალისწინებული**		
				დაცული	**დაუცველი საშხეფებით**	**დაუცველი**	**დაცული**	**დაუცველი საშხეფებით**	**დაუცველი**
ა-დ ღეძებში	2.60 მ	1	1	25%	25%	10%	-	აკმაყოფილებს	-
დ-ა ღერძებში	2.60 მ	1	1	25%	25%	10%	-	აკმაყოფილებს	-
1-3 ღერძებში	3.80 მ	1	1	45%	45%	15%	-	აკმაყოფილებს	-
3-1 ღერძებში	5.60 მ	1	1	75%	75%	25%	-	აკმაყოფილებს	-

ხანძრისაგან დაცვის სისტემებისადმი მოთხოვნები							
დაკავებულობები/სივრცეები/გასასვლელი საშუალებები	**ავტოსახეფი სისტემა**	**ალტერნატიული ავტომატური ცეცხლსაქრობი სისტემები**	**ხელით სამართავი სახანძრო განგაშის სისტემები**	**სახანძრო მილდგარების სისტემები**	**კვამლის საკონტროლო სისტემები**	**ხელის ცეცხლმაქრები**	**საავარიო განგაშის სისტემები**
საცხოვრებელი ჯგუფი სც-1	კი	-	-	-	კვამლის აღნინჩენი	-	კი
საქმიანი ჯგუფი სქ	კი	-	კი	-	-	კი	
სამრეწველო ჯგუფი სმ	კი	-	კი	-	-	კი	
დერეფნები	კი	-	კი	კი	მექანიკური განიავება / კვამლის გაწოვა	კი	
კიბის უჯრედი	-	-	-	-	დაწნევის სისტემა	-	
სახანძრო-ამაშველო სამსახურის მიერ გამოსაყენებელი მისაერთებლები				კი			

განიაავების მოთხოვნა		
დაკავებულობები/სივრცეები/გასასვლელი საშუალებები	**ბუნებრივი განიავება**	**ხელოვნური განიავება**
საცხოვრებელი ჯგუფი სც-1	კი	-
საქმიანი ჯგუფი სქ	კი	-
სამრეწველო ჯგუფი სმ-1	კი	კი
დერეფნები	-	კი
კიბის უჯრედი	-	კი

თითოეული სართულიდან გასასვლელი საშუალება									
სართულები	**დაკავებულობა და დაკავებულობის დატვირთვის ჯამური მაჩვენებელი**	**მოთხოვნილი გასასვლელების/გასასვლელთან მისადგომის რაოდენობა**	**გათვალისწინებული გასასვლელების/გასასვლელთან მისადგომის რაოდენობა და ტიპი**	**გასასვლელი საშუალებების სიგანე**					
				გზა-კიბეები		**დერაფანი,**		**გასასვლელის გზა-კარი**	
				მოთხოვნილი	**გათვალისწინებული**	**მოთხოვნილი**	**გათვალისწინებული**	**მოთხოვნილი**	**გათვალისწინებული**
-1 სართული	**15**	**1**	**1** (შიგა გასასვლელის გზა-კიბე)	**1,1**	**>1,1**	**-**	**-**	**0,82**	**>0,82**
მიწისპირა სართული	**7**	**2**	**2** (გზა-კარი)	**1,1**	**>1,1**	**1,2**	**>1,2**	**-**	**-**
პირველი-მეორე სართული	**8**	**2**	**2** (შიგა და გარე გასასვლელის გზა-კიბეები)	**1,1**	**>1,1**	**1,2**	**>1,2**	**0,82**	**>0,82**
მეოთხე სართული	**10**	**2**	**2** (შიგა და გარე გასასვლელის გზა-კიბეები)	**1,1**	**>1,1**	**1,2**	**>1,2**	**0,82**	**>0,82**

წყალსადენი სისტემის ფიქსირებული მოწყობილობების რაოდენობა-საცხოვრებელი ჯგუფი სც-2 და სც-3 ქვეჯგუფები **ცხრილი 1602.1-ის მიხედვით**											
სართულები	**საცხოვრებელი ერთეული**	**ფიქსირებული მოწყობილობები**									
		უნიტაზი (ერთ საცხოვრებელ ერთეულზე)		**ტუალეტის ხელსაბანები (ერთ საცხოვრებელ ერთეულზე)**		**აბაზანა/შხაპი (ერთ საცხოვრებელ ერთეულზე)**		**სამზარეულოს ნიჟარა (ერთ საცხოვრებელ ერთეულზე)**		**ავტომატური სარეცხი მანქანის მისაერთებელი**	
		მოთხოვნილი	გათვალის წინებული	მოთხოვნილი	გათვალის წინებული	მოთხოვნილი	გათვალის წინებული	მოთხოვნილი	გათვალის წინებული	მოთხოვნილი	გათვალის წინებული
პირველი სართული	**16**	1	1	1	1	1	1	1	1	1	1
მეორე - მეთერთმეტე სართული	**33**	1	1	1	1	1	1	1	1	1	1

წყალსადენი სისტემის ფიქსირებული მოწყობილობების რაოდენობა - საცხოვრებელი ჯგუფი, სც-1 ქვეჯგუფი ცხრილი 1602.1-ის მიხედვით											
სართულები	**საცხოვრებელი ერთეული**	**ფიქსირებული მოწყობილობები**									
		უნიტაზი (ერთ საცხოვრებელ ერთეულზე)		**ტუალეტის ხელსაბანები (ერთ საცხოვრებელ ერთეულზე)**		**აბაზანა/შხაპი (ერთ საცხოვრებელ ერთეულზე)**		**სამზარეულოს ნიჟარა (ერთ საცხოვრებელ ერთეულზე)**		**ავტომატური სარეცხი მანქანის მისაერთებელი**	
		მოთხოვნილი	გათვალის წინებული	მოთხოვნილი	გათვალის წინებული	მოთხოვნილი	გათვალის წინებული	მოთხოვნილი	გათვალის წინებული	მოთხოვნილი	გათვალის წინებული
+1 სართული	**3**	1	1	1	1	1	1	1	1	1	1
+2 სართული	**4**	1	1	1	1	1	1	1	1	1	1
+3 სართული	**4**	1	1	1	1	1	1	1	1	1	1
+4 სართული	**2**	1	1	1	1	1	1	1	1	1	1

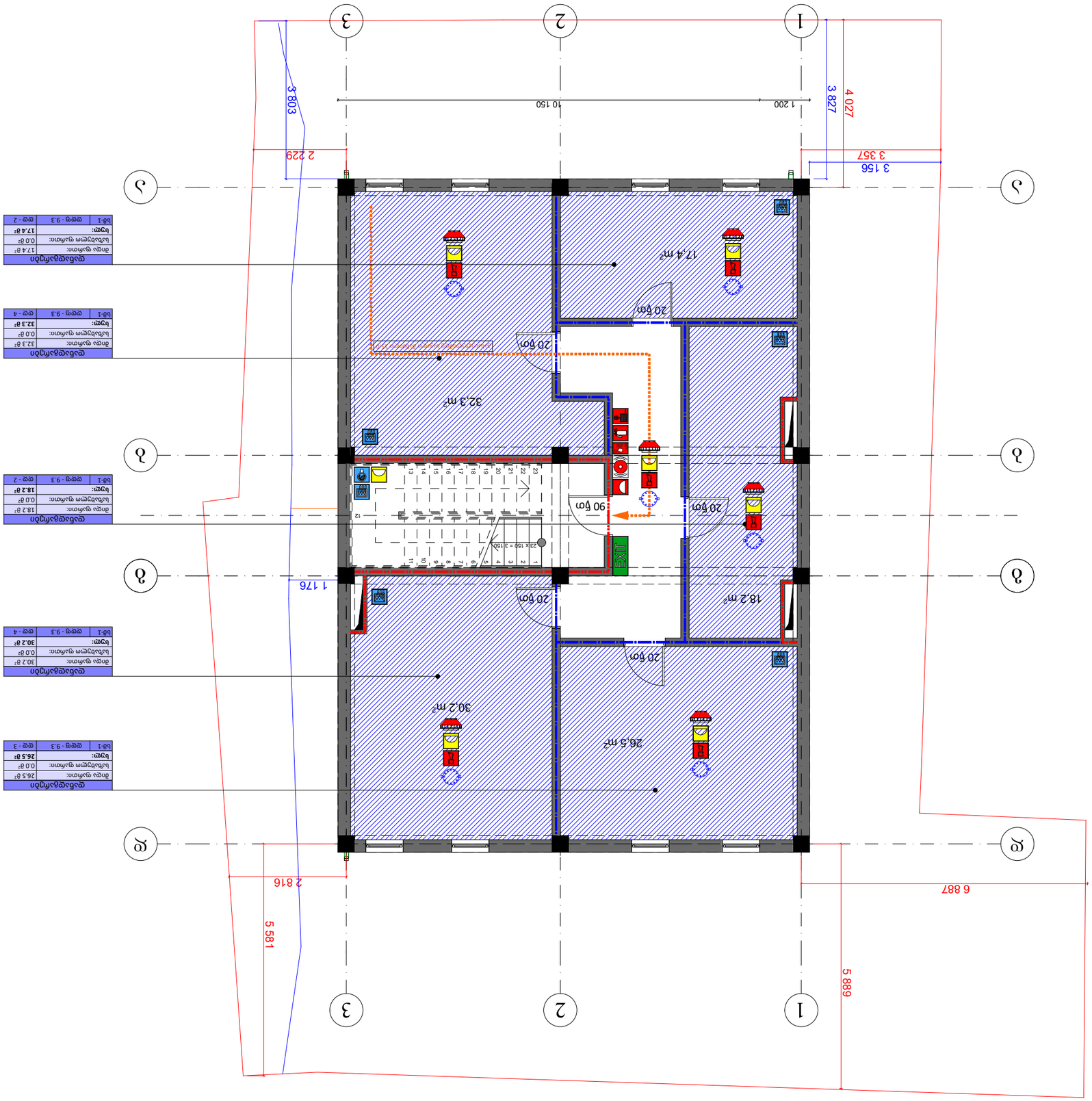

ფიზიკოსებისთვის	ე.წ.ჯ.ჩ.ა	////////
ფიზიკოსებისთვის	ე.წ.ჯ.ჩ.ა	////////

ფიზიკოსებისთვის

ე.წ.ჯ.ჩ.ა "ეროვნული ბიბლიოთეკა"

ობიექტის: ეროვნული ბიბლიოთეკის შენობა N1
ქ.თბილისი, ვაკის რაიონი

ფიზიკოსებისთვის	ა.ა.ი.	ნახატები

ნახატების სია

ზოგადი ინფორმაცია	1
ფიზიკოსებისთვის	2
ფიზიკოსებისთვის	3
ფიზიკოსებისთვის	4

ობიექტის ადგილმდებარეობის ქარტა-სქემა №1

ობიექტის ზოგადი ინფორმაცია

ობიექტის ტიპი	ფიზიკოსებისთვის
ობიექტის ადგილმდებარეობა	ვაკის რაიონი, ქ.თბილისი
ობიექტის ფართობი	1 ჰა 1000 მ²
ობიექტის სართულიანობა	4
ობიექტის სიმაღლე	16.00 მ
ობიექტის კატეგორია	ფიზიკოსებისთვის

ფიზიკოსებისთვის	ა.ა.ი.
ფიზიკოსებისთვის	A3
თარიღი	09.01.2023
ფურცლის №	01

ობიექტის ადგილმდებარეობის ქარტა-სქემა №1

ობიექტის ადგილმდებარეობის ქარტა-სქემა

ჩრდილოეთი	N
ობიექტის საზღვარი	
ფიზიკოსებისთვის	
ფიზიკოსებისთვის	
ფიზიკოსებისთვის


1
2
3
А
Б
В
Г
6 887
6 450
2 900
4 027
5 581
5 889
4 021
2 816
3 357
2 229
1 176
5 800
5 150
6 300
7 850
8,00 %
20 бр
90 бр
1 600
1 000
2 150
±0.00
1 200
31,1 m²
32,4 m²
30,5 m²
4,9 m²
4,8 m²
6,5 m²
2,3 m²
7,5 m²
13,9
EXIT
Изход
Изход
Изход

ծրագրի անվանում	ՇԻՆԱՐԱՐԱԿԱՆ ՆԱԽԱԳԻԾ
ծրագրի հասցե	ք. Երևան, Արաբկիր վարչական շրջան, Գ. Նժդեհի փողոց, 1/1 հողամաս
պատվիրատու	Ա/Ձ Ռ. Ավետիսյան
գլխավոր նախագծող	Ա/Ձ Ռ. Ավետիսյան
նախագծման փուլ	ՀԱՍԱՐԱԿԱՑԻՆ ՆԱԽԱԳԻԾ
գծագրի անվանում	ԱՌԱՋԻՆ ՀԱՐԿԱՅԻՆ ՊԼԱՆ
գծագրի №	ԱՇ-01
տարբերակ	01
ամսաթիվ	09.01.2023
մասշտաբ	1:100
չափսերի միավոր	մմ
ծրագրի փուլ	ՀԱՍԱՐԱԿԱՑԻՆ
գծագրի տեսակ	ԱՇ
թերթ	1
թերթերի քանակ	1

Գլխավոր նախագծող	Ռ.Ավետիսյան	
Նախագծման խմբի ղեկավար	Ռ.Ավետիսյան	
Նախագծող		

ԱՌԱՋԻՆ ՀԱՐԿԱՅԻՆ ՊԼԱՆ

Գծագրի մասշտաբ՝ 1:100 ԳՈՏԻ 6.21.01-2001 համաձայն

ՀԱՍԱՐԱԿԱԿԱՆ ՇԻՆՈՒԹՅՈՒՆՆԵՐԻ ԱՌԱՋԻՆ ՀԱՐԿԱՅԻՆ ՊԼԱՆ №1

Ա.Ձ. "Ավետիսյան"

ՊԱՏՎԻՐԱՏՈՒ

ԾՐԱԳՐԻ ՀԱՍՑԵ

ք. Երևան, Արաբկիր վարչական շրջան, Գ. Նժդեհի փողոց, 1/1 հողամաս

ՀՈՂԱՄԱՍԻ ԱՌԱՋԻՆ ՀԱՐԿԱՅԻՆ ՊԼԱՆ

Հողամասի մակերեսը՝ 0.0200 հա

Հողամասի մակերես	0.0200 հա
Կանաչապատված մակերես	0.0060 հա
Կանաչապատման գործակից	30%
Կառուցապատման մակերես	0.0140 հա
Կառուցապատման գործակից	70%

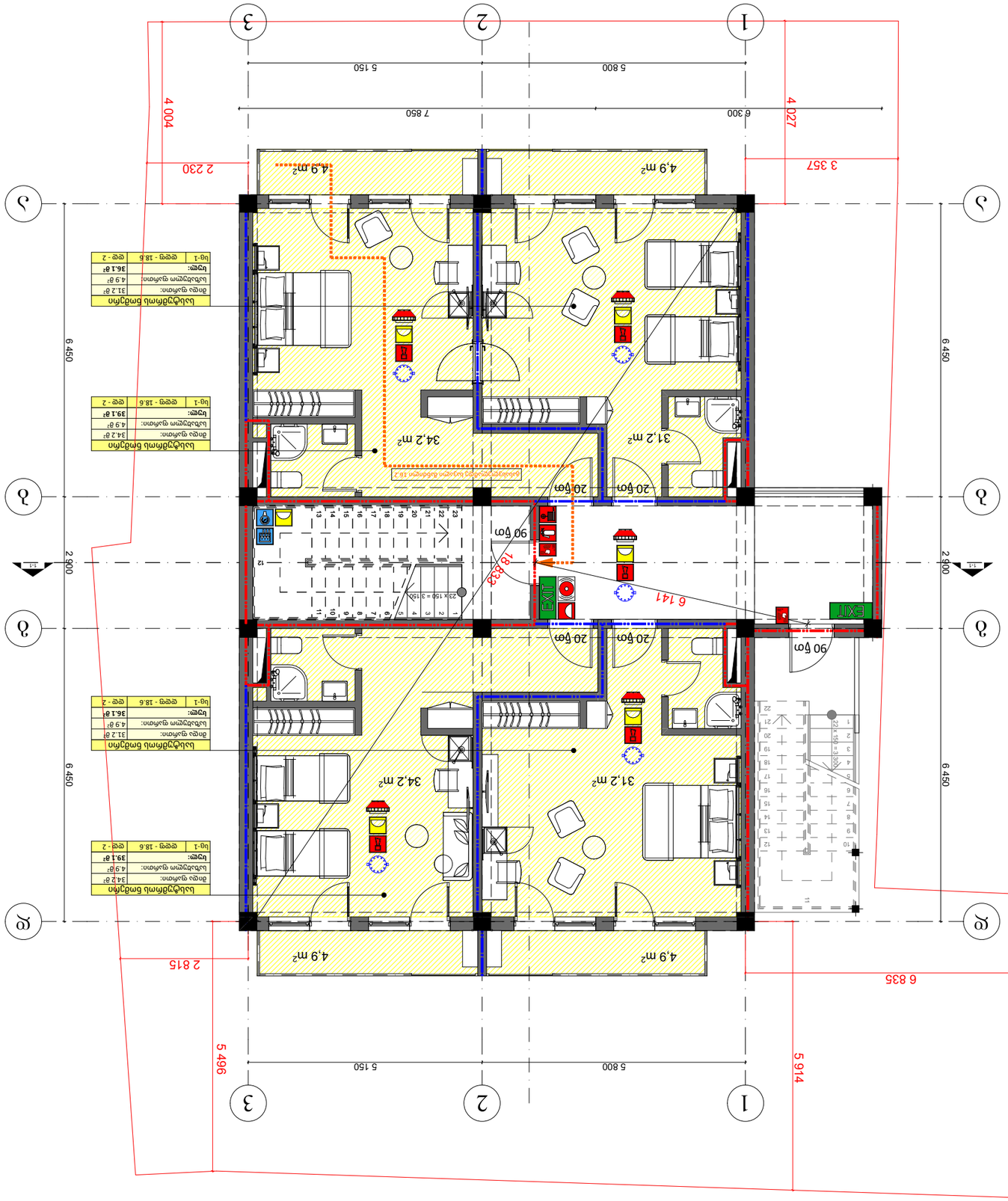

ЗАЛИВ ЕЛЕНИТЕ ПЛАЖОВЕ ЕООД

ЗАЛИВ ЕЛЕНИТЕ ПЛАЖОВЕ ЕООД

Сграда: Хотел N1
гр. Елените, ул. "Цар Освободител" 18 А, ет. 2

ПЛАНОВЕ

ПЛАН ЕВАКУАЦИЯ	Д.ВИЛЕВ	/подпис/
ЕЛЕКТРИЧЕСКИ	Д.ВИЛЕВ	/подпис/
ВЕНТИЛАЦИЯ		

ЗАДАНИЕ

Сграда: ЗАЛИВ ЕЛЕНИТЕ ПЛАЖОВЕ ЕООД

ЗАЛИВ ЕЛЕНИТЕ ПЛАЖОВЕ ЕООД

Сграда: Хотел N1
гр. Елените, ул. "Цар Освободител" 18 А, ет. 2

ЗАЛИВ ЕЛЕНИТЕ ПЛАЖОВЕ ЕООД	
ПЛАН	09.01.2023
ЕВАКУАЦИЯ	А3

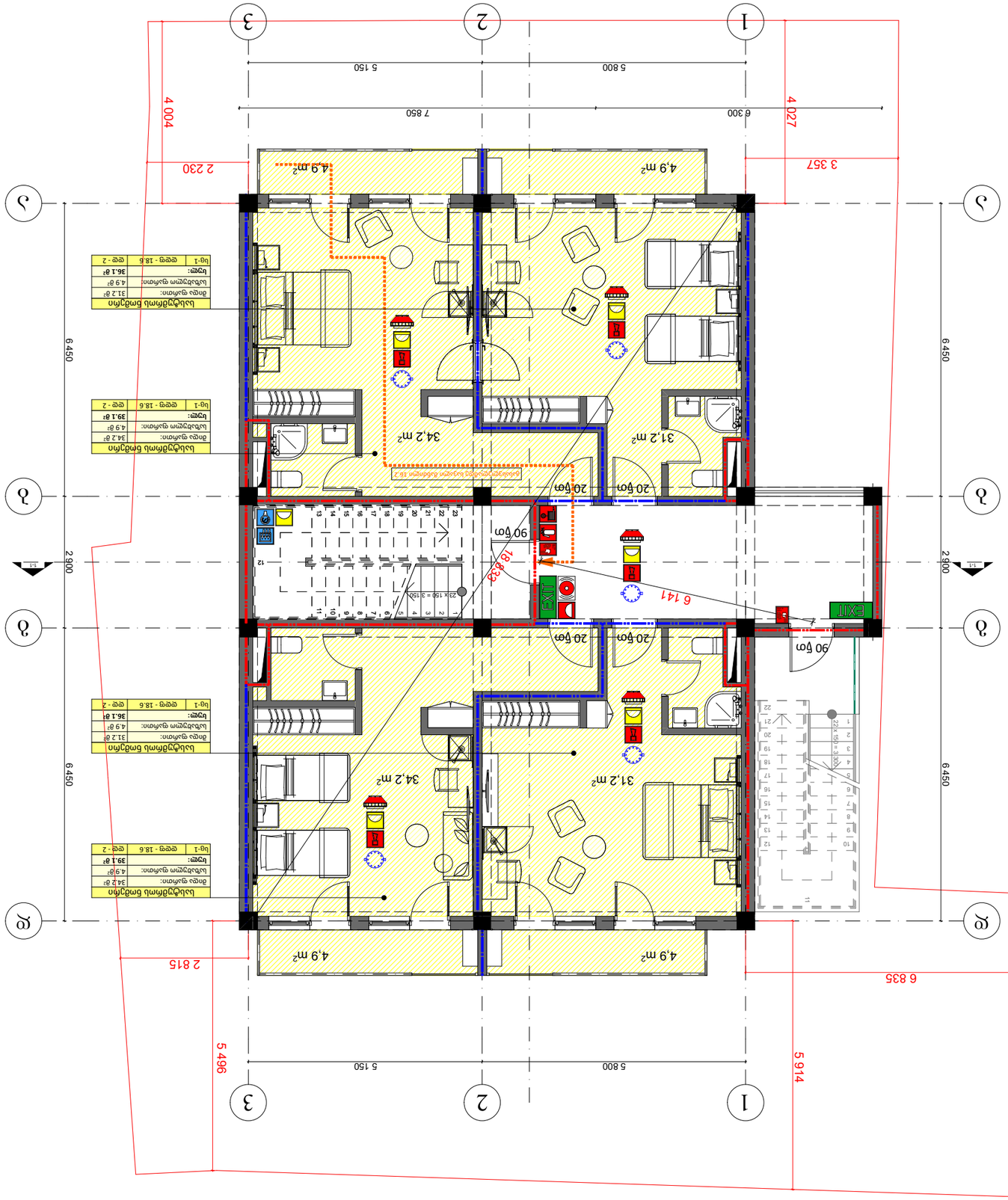
1
2
3
А
Б
В
Г
5 800
5 150
6 300
7 850
6 450
2 900
4 027
4 004
3 357
2 230
6 835
5 914
5 496
2 815
4,9 m²
31,2 m²
34,2 m²
20 бр
90 бр
18 833
6 141
EXIT
Мебелировка на банкетна зала 16 Z
Мебелировка на банкетна зала 16 Z
Мебелировка на банкетна зала 16 Z

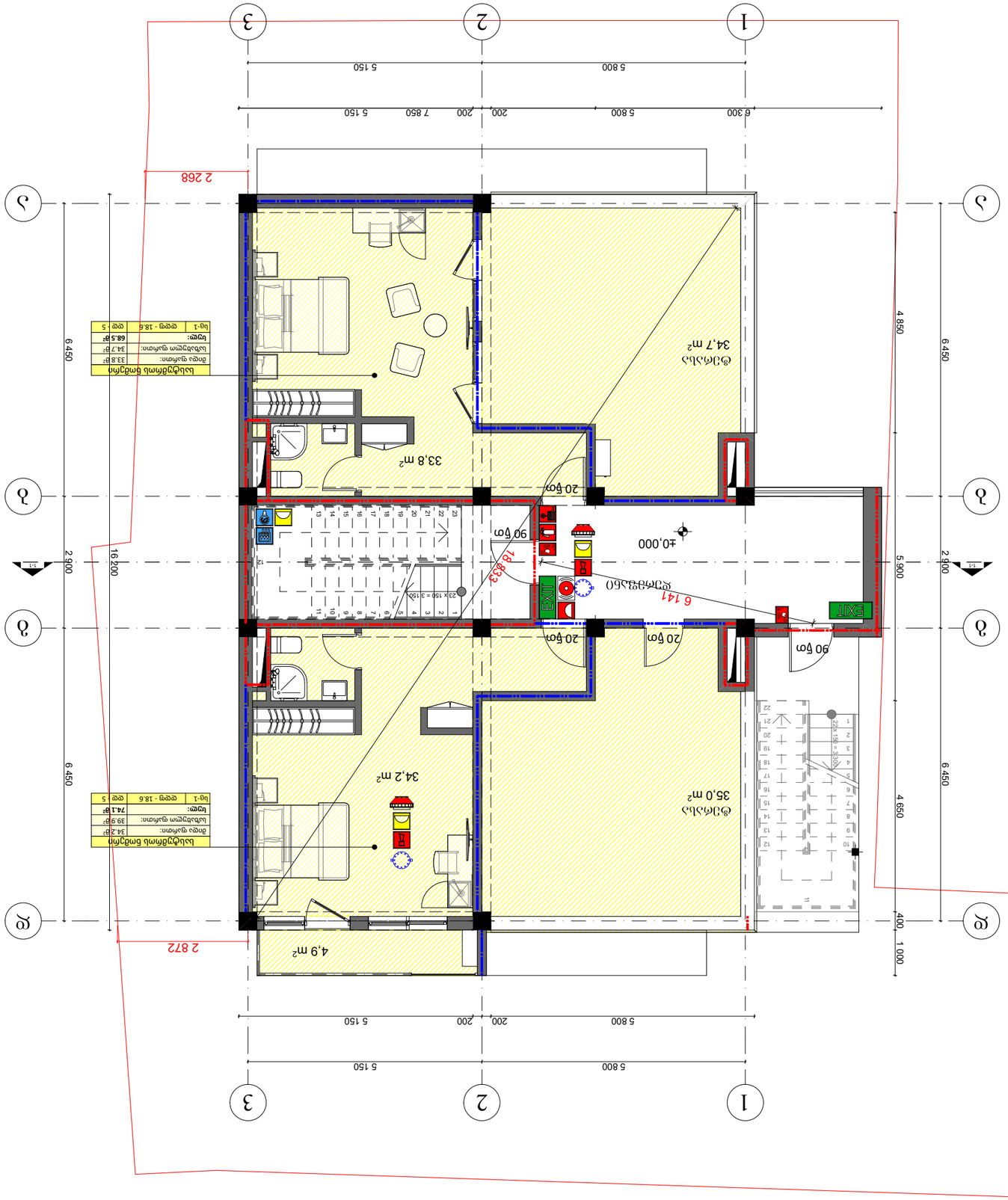
1
2
3
А
Б
В
Г
5 800
5 150
200
7 850
6 300
16 200
6 450
2 900
5 900
4 850
1 000
400
2 268
2 872
±0.000
90 fm
20 fm
6 141
18 832
EXIT
33.8 m²
34.7 m²
34.2 m²
35.0 m²
4.9 m²
Ванна
Душ
Тоалетна чиния
Мивка
Легло
Гардероб
Маса
Стол
Диван
Телевизор
Стълби
Ниша за пожарогасител
Ниша за пожарогасител - 18.6
Ще - 5
Ще
Ще - 18.6
Ще - 5
Ще
Ще - 18.6
Ще - 5
Ще
Ще