შპს "AM ფარდი"

ქ. თბილისი, ჰურის მოედანი №1 და №2 შენობების რეკონსტრუქცია-ადაპტაცია

კონსტრუქციული ნაწილი

კორექტირებული პროექტი

კორექტირებული პროექტი

თბილისი 2021

ნახაზების ჩამონათვალი		
№	ნახაზების დასახელება	ნახაზის №
1	თავფურცელი	ჯ-0
2	ქვაბულის გამაგრების გეგმა	ჯ-1
3	ქვაბულის გამაგრების ჯვანძები	ჯ-2
4	ღერძების მიბმის გეგმა	ჯ-3
5	საძირკვლის ფილის გეგმა	ჯ-4
6	საძირკვლის ფილის ქვედა ზონის არმირების გეგმა	ჯ-5
7	საძირკვლის ფილის ზედა ზონის არმირების გეგმა	ჯ-6
8	საძირკვლის ფილის ჯვეთი	ჯ-7
9	0.000 ნიშნულის გადახურვის გეგმა	ჯ-8
10	-1,280 ნიშნულის გადახურვის ჯვეთები	ჯ-9
11	-1,280 ნიშნულის გადახურვის არმირება	ჯ-10
12	0.000 ნიშნულის გადახურვის ფილის ძირითადი არმირების გეგმა	ჯ-11
13	0.000 ნიშნულის გადახურვის ფილის დამატებითი არმირების გეგმა	ჯ-12
14	0.000 ნიშნულის გადახურვის ფილის ჯვეთები	ჯ-13
15	გარე კედლების მოწყობის სქემა	ჯ-14
16	0,000 ნიშნულის მონოლითური ჯოჯის ჯ-1, ჯ-2	ჯ-15
17	მონოლითური სვეტი ს-1, ს-2	ჯ-16
18	მონოლითური სვეტი ს-3, ს-4	ჯ-17
19	+3.200 ნიშნულის გადახურვის გეგმა	ჯ-18
20	მონოლითური სვეტი ს-5, ს-6, ს-7	ჯ-19
21	+3,200 ნიშნულის მონოლითური ჯოჯის ჯ-2 არმირება	ჯ-20
22	მონოლითური ჯოჯის ჯ-4, ჯ-5 არმირება	ჯ-21
23	+3.200 ნიშნულის გადახურვის ფილის არმირების გეგმა	ჯ-22
24	+3.200 ნიშნულის გადახურვის ფილის ჯვეთები	ჯ-23
25	+6.800 ნიშნულის გადახურვის გეგმა	ჯ-24
26	მონოლითური სვეტი ს-8, ს-9, ს-10	ჯ-25
27	+6,800 ნინულის მონოლითური ჯოჯის ჯ-2 არმირება	ჯ-26
28	მონოლითური ჯოჯის ჯ-4, ჯ-5 არმირება	ჯ-27
29	+6,800 ნიშნულის გადახურვის ფილის ძირითადი არმირების გეგმა	ჯ-28
30	+6.800 ნიშნულის გადახურვის ფილის ჯვეთები	ჯ-29
31	+10,000 ნიშნულის გადახურვის გეგმა	ჯ-30
32	მონოლითური სვეტი ს- 11-16	ჯ-31
33	+10,000 ნიშნულის მონოლითური ჯოჯის ჯ-2 არმირება	ჯ-32
34	+10,000 ნიშნულის გადახურვის ჯვეთები	ჯ-33
35	ჯიბის ჭრილი	ჯ-34
36	ჯიბის მარში ჯმ-1, ჯმ-2	ჯ-35
37	ჯიბის მარში ჯმ-3, ჯმ-4	ჯ-36
38	ჯიბე	ჯ-37
39	ნივნივების გეგმა	ჯ-38
40	ნივნივების გეგმა; ჭრილები, ჯვანძები	ჯ-39
41	ნივნივების გეგმა; ჭრილები, ჯვანძები	ჯ-40
42	სახურავის ჯვანძები	ჯ-41
43	საქვაბე	ჯ-42

განმარტებითი ბარათი

ქ. თბილისი, ჰურის მოედანი №1 და №2 შენობების რეკონსტრუქცია-ადაპტაციის პროექტი დამუშავებულია შპს “AM-ფარდი”-ს მიერ საქართველოში მოქმედი სამშენებლო ნორმების გათვალისწინებით.

საქართველოს სეისმიური დარაიონების რუკის მიხედვით სამშენებლო უბანი განიკუთნება 8 ბალიან სესმიურ ზონას.

პროექტით გათვალისწინებულია 4 მეტრის სიღრმის ქვაბულის ამოთხრა. ქვაბულის ფერდების დაჭერისათვის აუცილებელია “შპუნტი”-ს კედელის მოწყობა.

ქვაბულის ამოღებისას გათვალისწინდეს წყალქცევითი სამუშაოები და დრენაჟის მოწყობა. წყლის საორიენტაციო მოდენად ქვაბულის კედლების თითოეული კვადრატული მეტრიდან მიღებულ იქნეს 0.2 ლ/წმ, რაც უნდა დაზუსტდეს მუშაობის პროცესში.

საინჟინრო-გეოლოგიური კვლევის შედეგების თანახმად შენობის დაფუძნება უნდა განხორციელდეს ხრეშის (მინარევის გარეშე) ხელოვნურ ერთი მეტრის სისქის ფუძეზე, მისი შრეებრივი დატკეპნვით, შრის სისქე - 20-30სმ.

პროექტში შენობის საძირკვლებად მიღებულია საძირკვლის ფილა. საძირკვლის ფილის სისქე 600მმ. საძირკვლის ფილის ქვეშ მოეწყოს ბეტონის მომზადება. 0.000 ნიშნულის ქვედა კონსტრუქციები (ცოკოლის კედელი და საძირკვლის ფილა) შესრულდეს W8 წყალშეუხწევადონის მარკის ბეტონისაგან.

შენობა კარკასული ტიპისაა, სვეტები 400X400მმ, კოჭები 400X500მმ და 180სმ-ის გადახურვის ფილა. შენობის კონსტრუქციების ბეტონის კლასი - B-25, ბეტონის დამცავი შრე; საძირკვლების ფილაში და ცოკოლის კედელში -40მმ, კოჭებში და სვეტებში -25მმ და გადახურვის ფილაში 18მმ.

შენობის გარშემო მოეწყოს დრენაჟი, რათა მოხდეს გრუნტის წყლების მოშორება შენობისაგან. ცოკოლის კედელზე მოწყოს ვერტიკალური ჰიდროიზოლაცია.

მანსარდის სართულის კოსტრუქციები გათვალისწინებულია ხის და ლითონის კონსტრუქციებისაგან.

ლითონის კონსტრუქციების შეერთება განხორციელდეს ხელის ელექტრო შემდუღებლით შეხების მთლიან კონტურებზე, შენადუღი ნაკერის სიმაღლე მიიღება შესადუღი ელემენტების უმცირესი სისქის ტოლი.

შენობის გარე კედლები მოეწყოს მსუბუქი ბეტონის ბლოკებისაგან. გარე კედლების წყობისას განხორციელდეს მათი შეერთება შენობის კარკასზე, არმატურის ბადეებით (Ø10AIII/250). არმატურის ბადეები განლაგდეს წყობის დროს ყოველ 60 სანტიმეტრში.

კონსტრუქციულ გეგმებზე მოცემულია გადახურვის ფილების ზედაპირის ნიშნული, კოჭების ძირის ნიშნული.

ყველა ზომა მოცემულია მილიმეტრებში ნიშნულები მეტრებში.

კონსტრუქციული პროექტის ნახაზები განიხილოს არქიტექტურულ ნახაზებთან ერთად.

მოცემულ პროექტში დამატებულია საქვაბის მოწყობის ჯვანძები

დირექტორი	მ. ბუხაიძე		ქ. თბილისი, ჰურის მოედანი №1 და №2 შენობების რეკონსტრუქცია-ადაპტაცია	AM შპს "AM ფარდი"	
პრ. არტორი	ა. გოგიაშვილი				
პრ. არტორი	მ. ბუხაიძე				
კონსტრუქტ.	გ. ცომაია		კონსტრუქციული ნაწილი პორექტირებული პროექტი	დაკვეთა №	2021
			თავფურცელი	სტადია: მპ	ფურცელი: ჯ- 0
				რ-ბა: 42	მასშტ.: ა. 1:

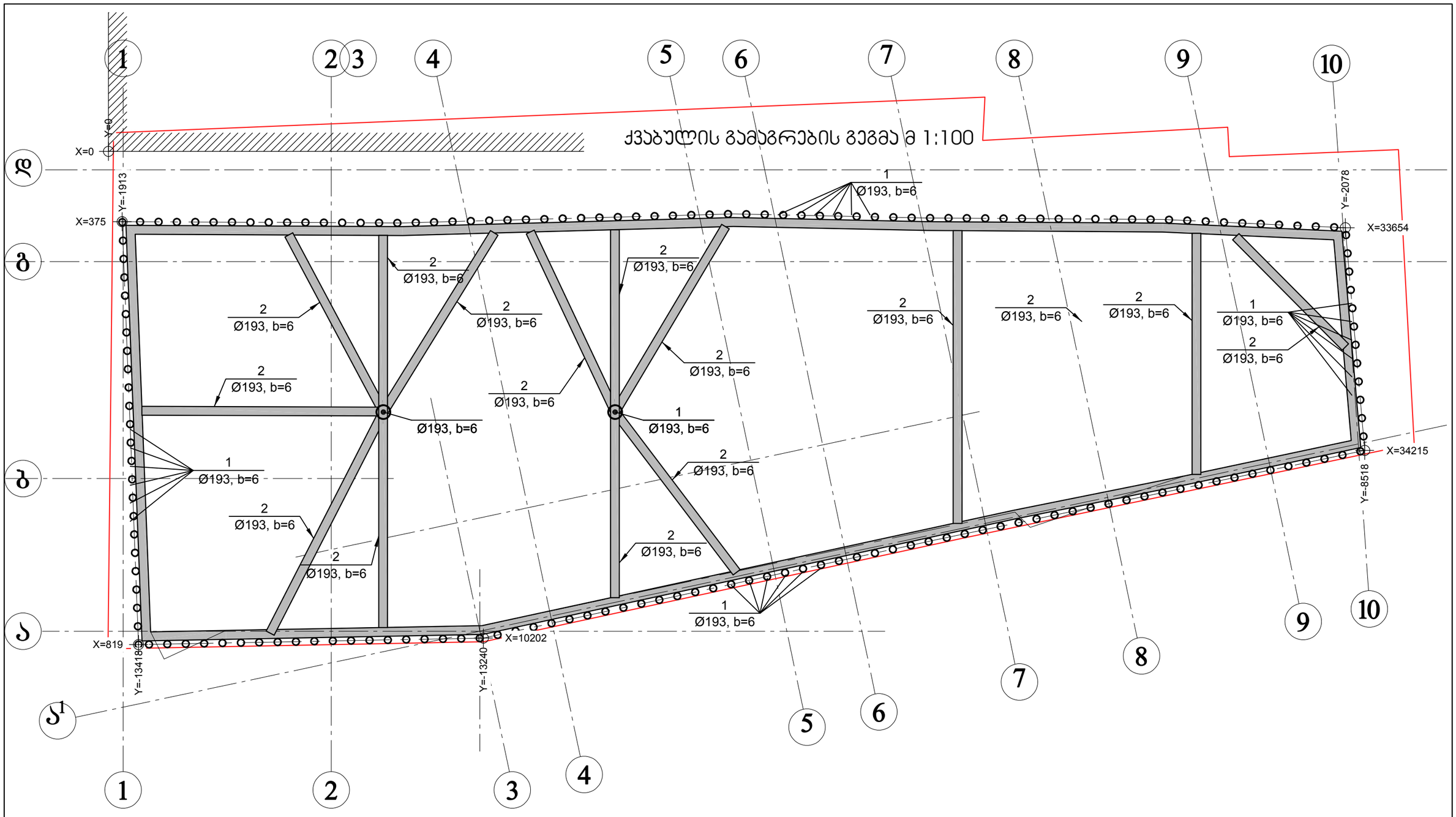

№ პოზ	აღნიშვნა	დასახელება	რაოდ. ელ-ში	წონა, (კგ)		შენიშვნა
				ერთის	საერთო	
		ქვაბულის გამაგრება 1 ცალი				
1	მილი	Ø 193 ,b=6 ГОСТ 10704-91 L= 9600 მმ	210	339.8	71366	
2	მილი	Ø 193 ,b=6 ГОСТ 10704-91 L= 188500 მმ	1	6672.9	6673	საერთო სიგრძე
3	შველერი	№ 24 ГОСТ 8240-89 L= 102000 მმ	2	2448.0	4896	საერთო სიგრძე
4		Ø 10 AIII ГОСТ 5781-82 L= 7180800 მმ	1	4425.0	4425	საერთო სიგრძე
		ბეტონი		B-20	105.57	ჯამ მ

დირექტორი	მ. ბუხაიძე	.\MAIA3.jpg	ქ. თბილისი, ჯერის მოედანი №1 და №2 შენობების რეკონსტრუქცია-ადაპტაცია	AM	შპს "AM ფარდი"	
პრ. არქიტორი	ა. გოგიაშვილი					
პრ. არქიტორი	მ. ბუხაიძე	.\MAIA3.jpg				
კონსტრუქტ.	გ. ცომაია		კონსტრუქციული ნაწილი კორექტირებული პროექტი		დაკვეთა № 2021	
			ქვაბულის გამაგრების გეგმა		სტადია	ფურცელი	რ-ბა	მასშტ.
					მპ	ჯ- 1	42	მ. 1:

ჭრილი 1-1 მ 1:100

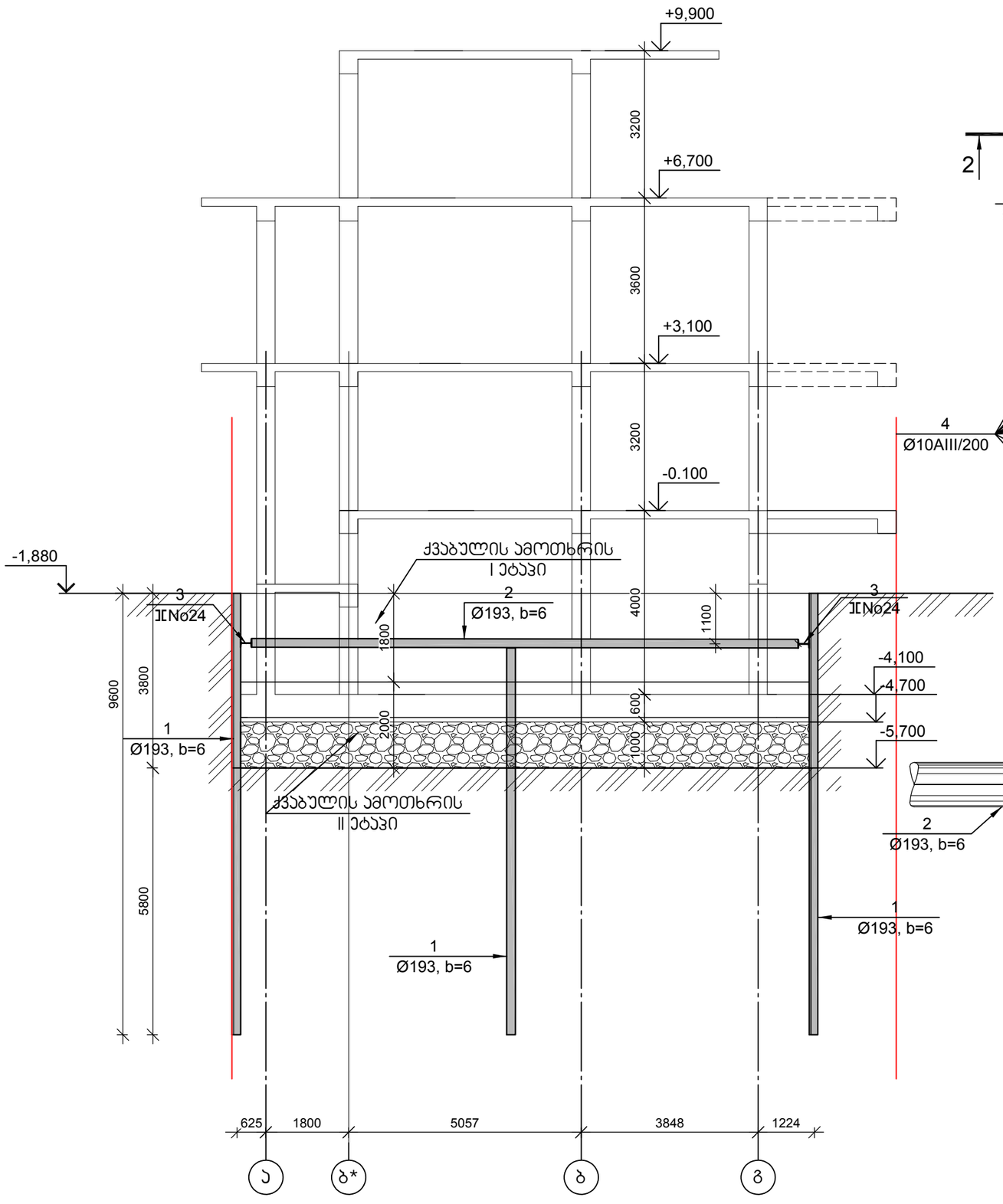

ქვაბულის კედლის კვეთი მ 1:20

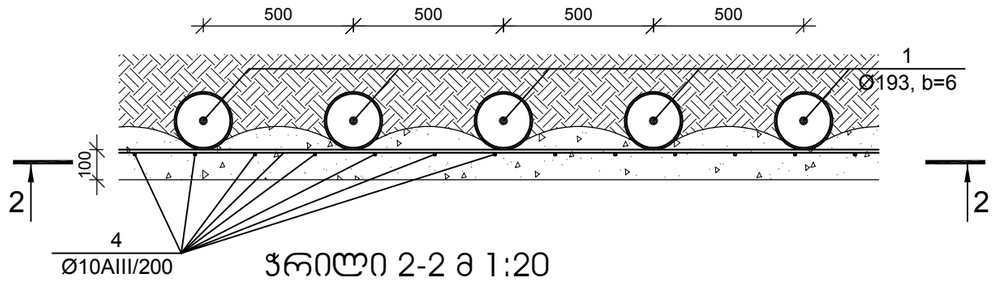

ჭრილი 2-2 მ 1:20

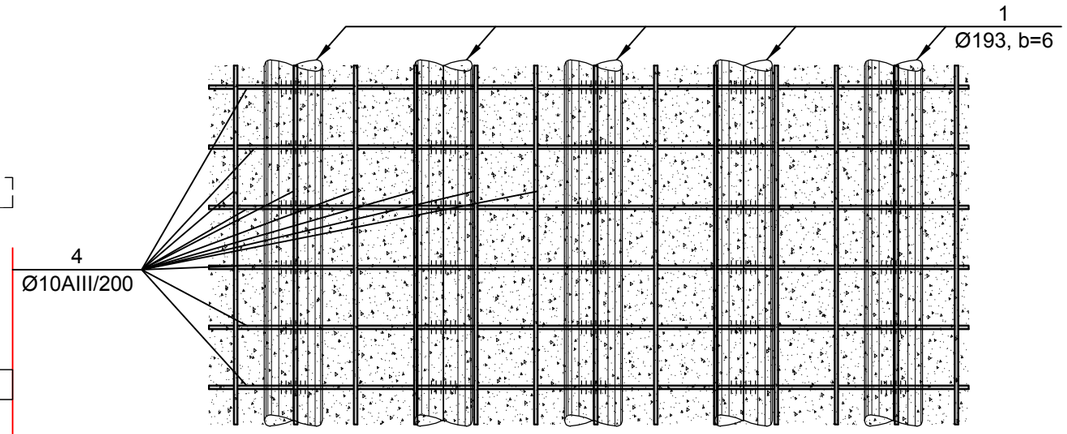

ქვაბულის კედლის კვანძები მ 1:20

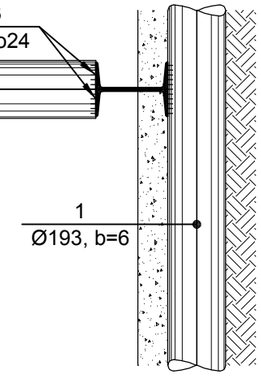

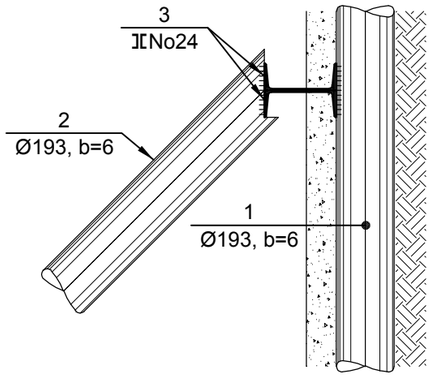

დირექტორი	მ. ბუხაიძე	.\MAIA3.jpg	ქ. თბილისი, ჯერის მოედანი №1 და №2 შენობების რეკონსტრუქცია-ადაპტაცია	შპს "AM ფარდი"			
პრ. პტორი	ა. გოგიაშვილი			პროექტირებული პროექტი	დაკვეთა №	2021	
პრ. პტორი	მ. ბუხაიძე	.\MAIA3.jpg			სტადია	ფურცელი	რ-ბა	მასშტ.
კონსტრუქტ.	გ. ცომაია		ქვაბულის გამაგრების კვანძები		მპ	ჯ- 2	42	მ. 1:

ГИП	д. техн. наук, проф. Шапиро Д.Н.		
Нач. отд.	канд. техн. наук Шапиро Д.Н.		
Гл. спец.	Шапиро Д.Н.		
Спец.	Шапиро Д.Н.		
Н. контр.	Шапиро Д.Н.		

ООО "АМ проект"

Заказчик: Администрация Ленинского района г. Симферополь

Объект: Реконструкция автомобильной дороги по ул. Киевской в г. Симферополь

Стадия: Р | Лист: 3 | Листов: 42

Схема расположения осей

Масштаб 1:100

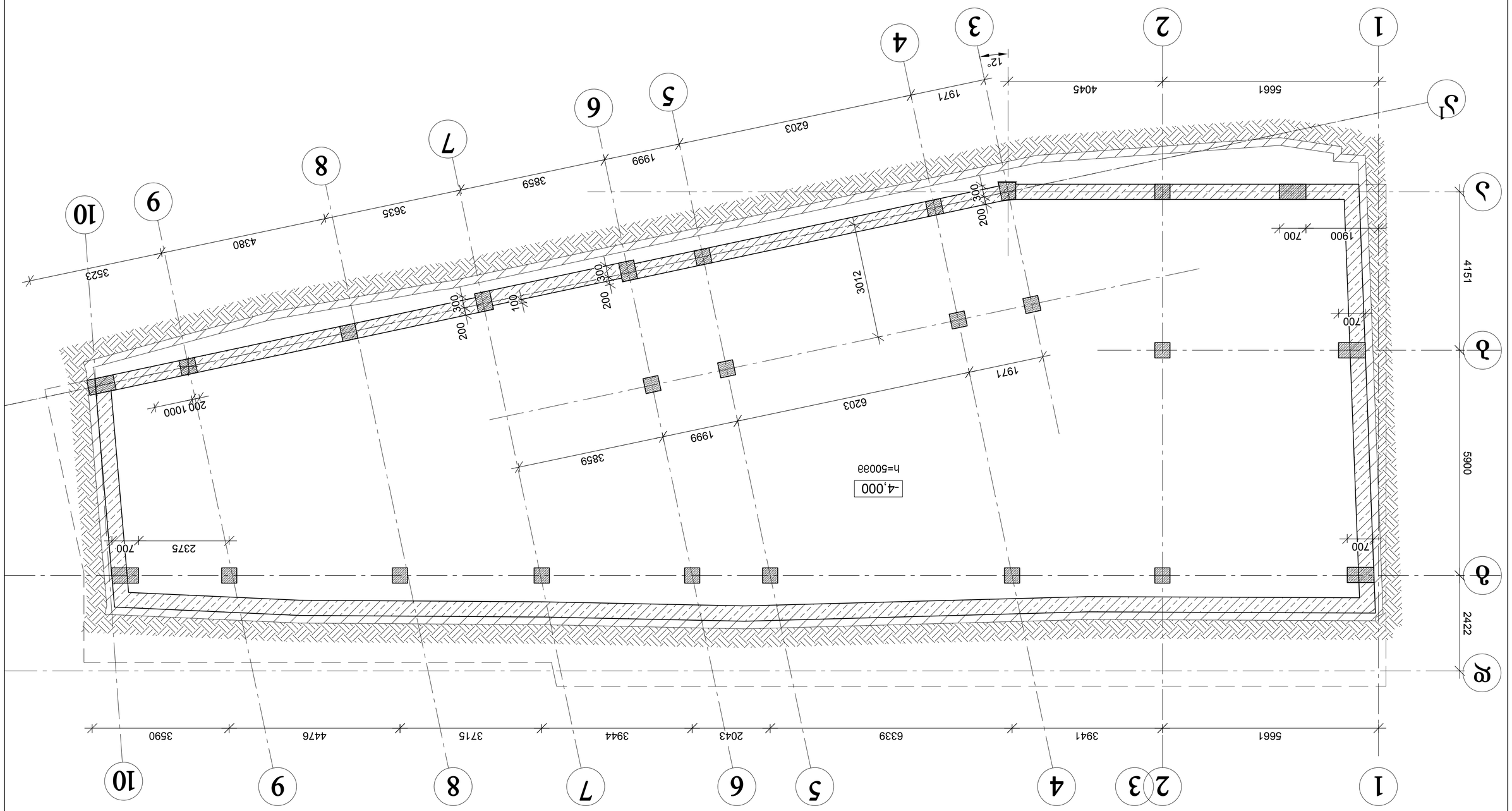

цэлэнмэдээний өрөөний хэсэг

а 1:100

өнөөлөлдөлт	а. өлзийлөд	д. Өлзийлөд	д. Өлзийлөд, дүрслэл зураглалын №1 ХУ №2 зургийн хэсэг	АМ зөвлөх "АМ өрөөгөн"	
зөв. зохиогч	с. өлзийзаяагөрөл				
зөв. зохиогч	а. өлзийлөд	д. Өлзийлөд	хөрөлтийн-хөгжлийн-хэсэгчлэгчдэд		
хяналтын инженер	а. өлзийлөд		хяналтийн инженерийн бүтээцийн зураг хянагч	хянуулсан № 2021	

цэлэнмэдээний өрөөний хэсэг				ажлын огноо	ажлын нэршил
				аз	5- 4
				42	а. 1:

ГИП	А.А.Сальников		
Нач. отд.	А.Ю.Ефимов	Дом №2 по ул. Набережная в г. Ростов-на-Дону	
Нач. сект.	А.Ю.Ефимов		
Н. контр.	А.А.Сальников		
Разраб.	А.Ю.Ефимов	Схема расположения свай. Ростверк. Монолитные участки перекрытия. Отм. -0,150	
			АМ ЗАО "АМ групп"

Стадия | Лист | Листов
Р | 5 | 42

Формат А3

Схема расположения свай. Ростверк. Монолитные участки перекрытия. Отм. -0,150

Масштаб 1:100

ГИП	д. техн. наук Г.А. Сапунов		
Разработал	инж. Ю.А. Шумилов		
Н. контр.	инж. Ю.А. Шумилов		
Гл. инженер проекта	инж. Ю.А. Шумилов		
Нач. отдела	инж. Ю.А. Шумилов		

Дополнительное уширение проезжей части на участке от ПК0+00 до ПК0+40

План

Стадия	Лист	Листов
Р	6	42

ООО "АМ проект"

1:100

Гип конструкции	Стадия	Лист	Листов
Рабочая	Р	7	42

Ведомость арматурных изделий

Схема 1-1 в 1:50

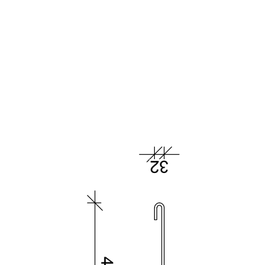

Монтажная схема

в 1:20

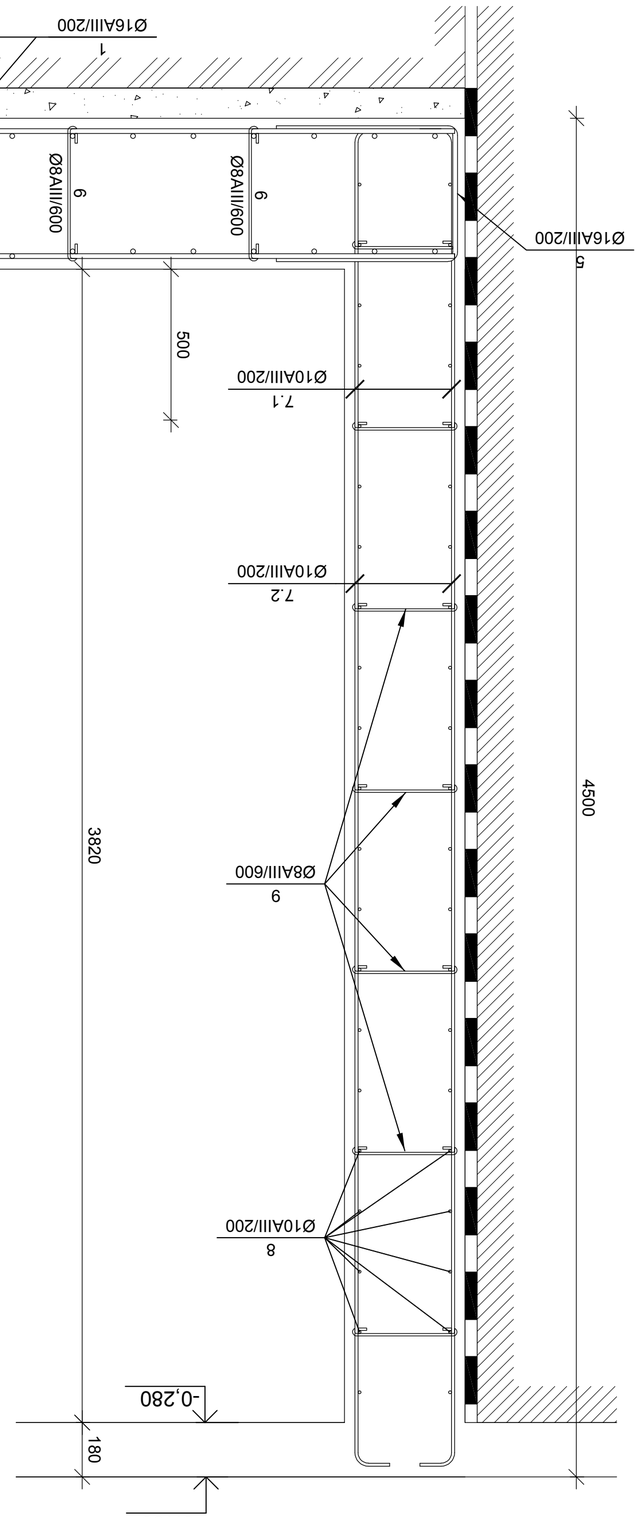

№ элт.	Эскиз изделия	Спецификация	Кол. элт.	Длина, мм	Масса, кг
		Каркас К-1	1 шт		
1		Ø 16 AIII ГОСТ 5781-82 L= 3657550 аа	1	5769.9	5770
2		Ø 16 AIII ГОСТ 5781-82 L= 3657550 аа	1	5769.9	5770
3		Ø 16 AIII ГОСТ 5781-82 L= 2000 аа	460	3.2	1451
4		Ø 16 AIII ГОСТ 5781-82 L= 2900 аа	148	4.6	677
5		Ø 16 AIII ГОСТ 5781-82 L= 1614 аа	425	2.5	1082
6		Ø 8 AIII ГОСТ 5781-82 L= 596 аа	919	0.2	216
		Бетон		B-25	165.50	5Т6 в
		Арматура/Бетон			90.4	5в/5Т6 в
		Бетон ячеистый автоклавный		B-7.5	33.10	5Т6 в
		Итого каркас К-1	1 шт			
7.1		Ø 10 AIII ГОСТ 5781-82 L= 1070 аа	840	0.7	554	
7.2		Ø 10 AIII ГОСТ 5781-82 L= 4065 аа	840	2.5	2104	
8		Ø 10 AIII ГОСТ 5781-82 L= 92820 аа	42	57.2	2402	
9		Ø 8 AIII ГОСТ 5781-82 L= 500 аа	980	0.2	193	
		Бетон		B-25	128.35	5Т6 в
		Арматура/Бетон/Бетон ячеистый автоклавный			40.9	5в/5Т6 в

Главный специалист	Д. Бутырин		
Начальник отдела	А. Шабалин		
Разработал	Т. Шабалина		
Согласовано			
Инв. № подл.	Подпись и дата	Взам. инв. №	

Изм.	Кол. уч.	Лист	№ док.
Подпись	Дата		

Д. Шабалин, Т. Шабалина
Заказчик Т. Шабалина
Монтажная схема
Каркас К-1
Ведомость арматурных изделий
Схема 1-1

ЗАО "АМ проект"
г. Ростов-на-Дону
2021

Монтажная схема. Ведомость арматурных изделий. Схема 1-1

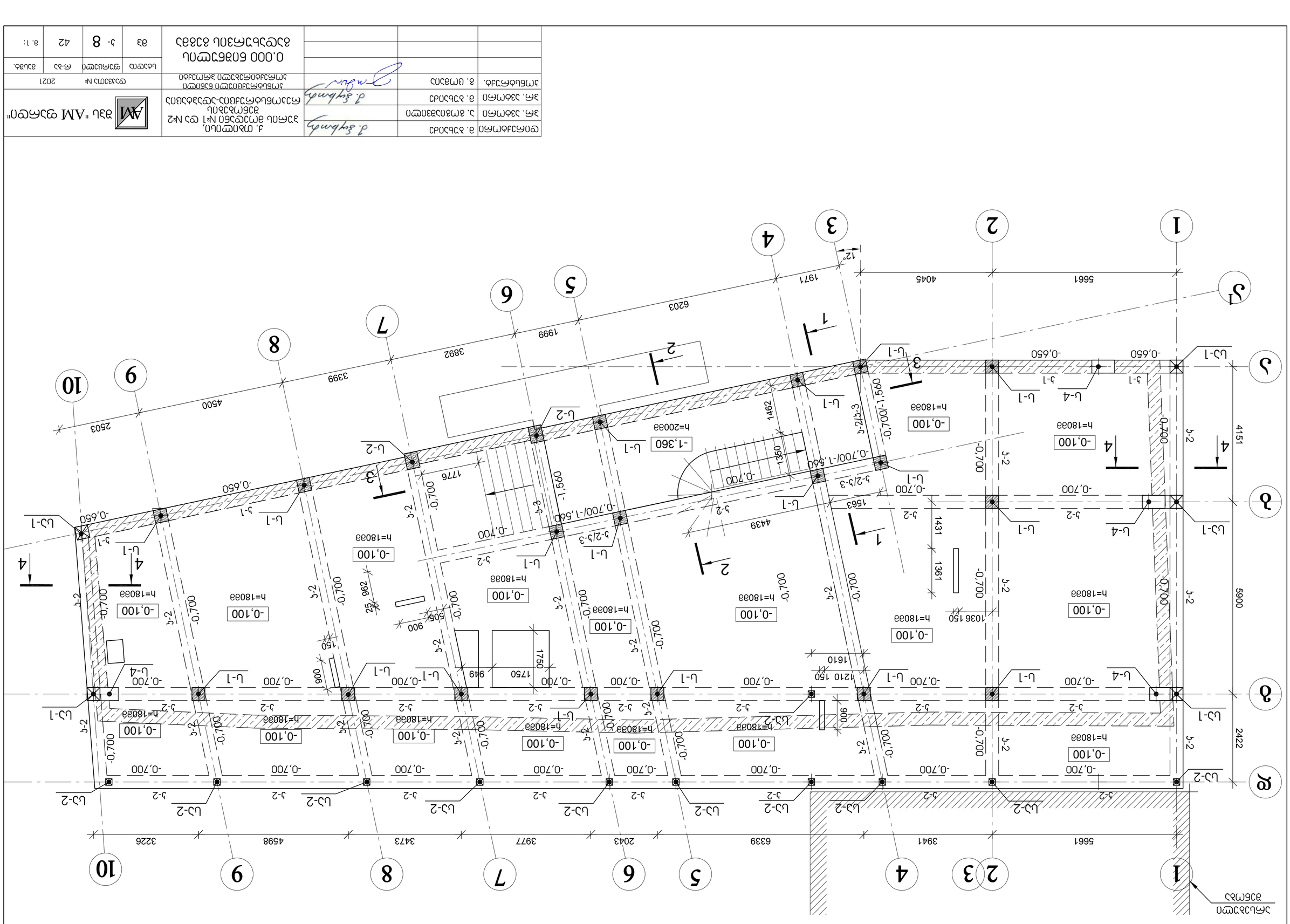
1
2
3
4
5
6
7
8
9
10
А
Б
В
Г
Д
Е
Ж
1
2
3
4
5
6
7
8
9
10
А
Б
В
Г
Д
Е
Ж
5661
3941
6339
2043
3977
3473
4598
3226
4151
5900
2422
5661
4045
1971
6203
1999
3892
3399
4500
2503
-0,650
-0,700
-0,100
h=180аа
-1,360
h=200аа
-0,700/-1,560
-0,700/-1,400
-0,700/-1,100
-0,700/-1,560
-0,700/-1,560
-0,700
-0,700
-0,700

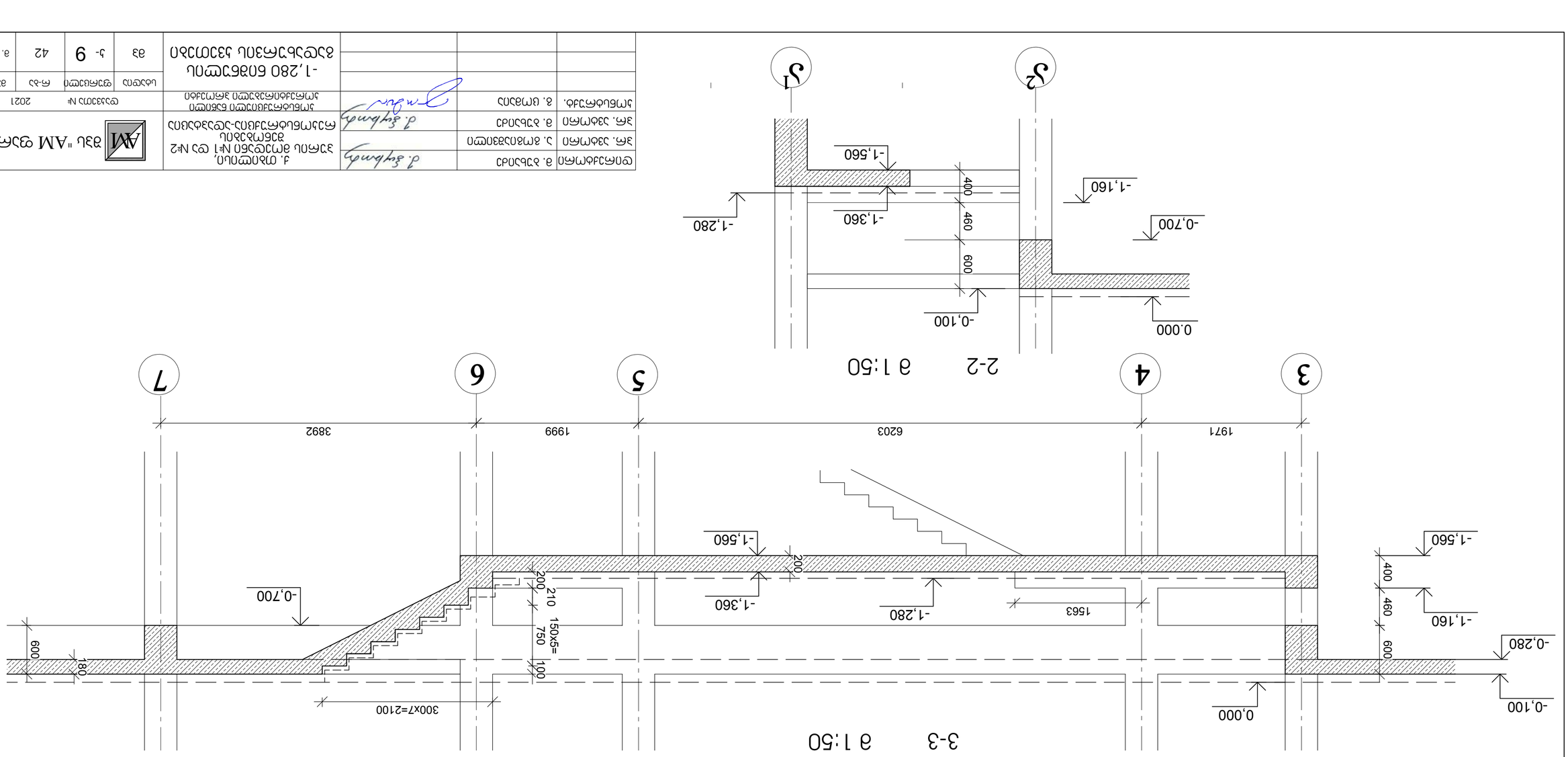

3-3 а 1:50

2-2 а 1:50

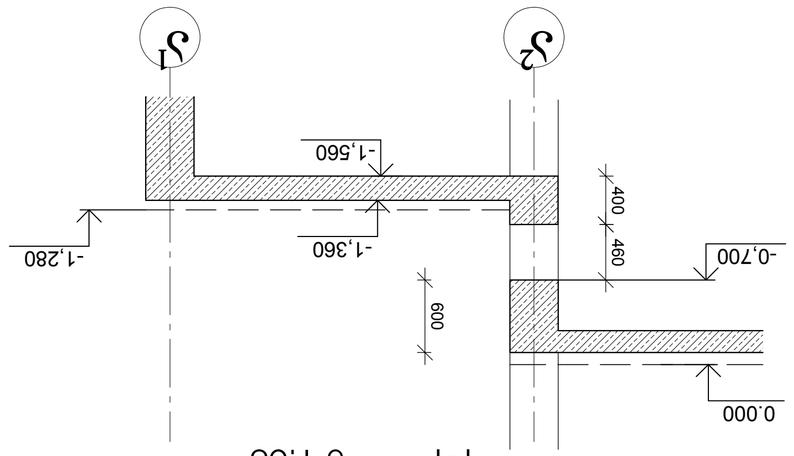

1-1 а 1:50

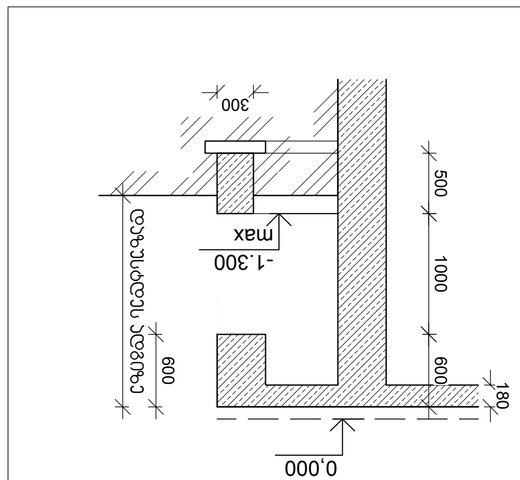

4-4 а 1:50

ГИП	Ф.И.О.					
Нач. отд.	Ф.И.О.					
Гл. инж.	Ф.И.О.					
Гл. спец.	Ф.И.О.					
Разработал	Ф.И.О.					

Жилой дом №2 по ул. Ленина в г. Ростов-на-Дону		Стадия	Лист	Листов
		Р	9	42
Общие данные. Ведомость рабочих чертежей основного комплекта. Ведомость ссылочных и прилагаемых документов. Ведомость элементов заполнения проемов. Экспликация помещений. Ведомость отделки помещений. Ведомость перемычек. Ведомость спецификаций. Ведомость деталей. Ведомость деталей. Ведомость деталей

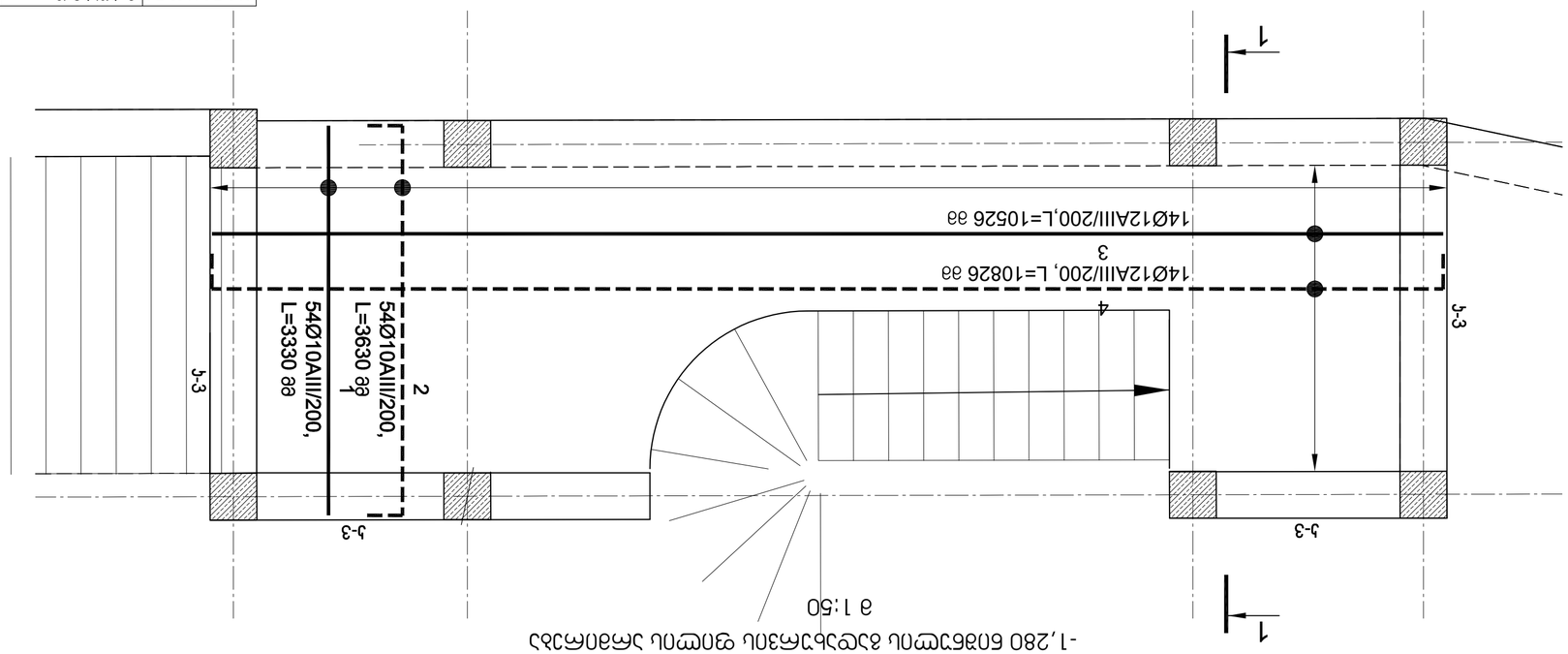

-1,280 б0вбтшпа вшешлчьвсо ыпшпа чпшпа ьбсбпбмбмс бзб

а 1:50

вмбвшшпшпо ьпзп ьсмпшпшпсмо ь-3 а 1:50

№ зпф	Ьсбпвзбь	фсмпф. зшс-вп	ебпьа, (зб)		взбпвзбь
			ямпопь	ьъьямпм	
вмбвшшпшпо ьпзп ьсмпшпшпсмо ь-3 1 шъшпо					
1	Ø 20 AIII ГОСТ 5781-82 L= 3330	вв	4	8.2	33
2	Ø 20 AIII ГОСТ 5781-82 L= 4060	вв	4	10.0	40
3	Ø 8 AIII ГОСТ 5781-82 L= 1204	вв	40	0.5	19
	Ьзбпбп			в-25	0.4
	ьмвпсмпсмьсмбпбп/бзбпбп				220.8

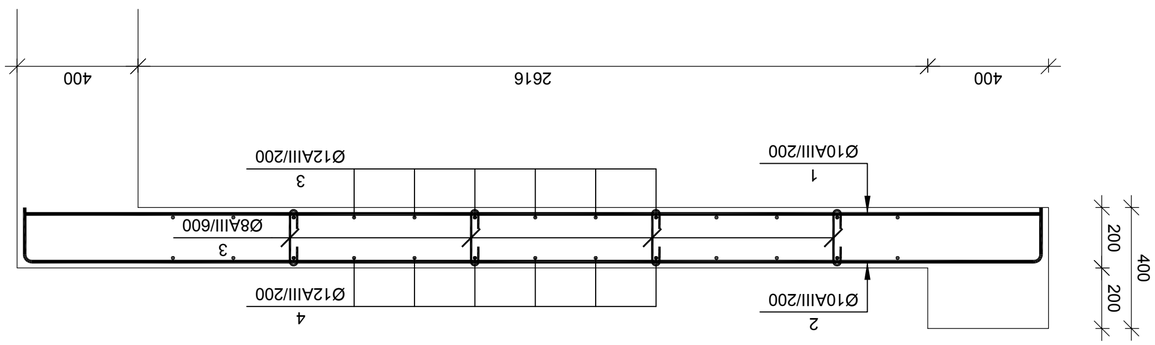

№ зпф	Ьсбпвзбь	фсмпф. зшс-вп	ебпьа, (зб)		взбпвзбь
			ямпопь	ьъьямпм	
-1,280 б0вбтшпа вшешлчьвсо ыпшпа чпшпа 1 шъшпо					
1	Ø 10 AIII ГОСТ 5781-82 L= 107792	вв	1	66.4	66
2	Ø 10 AIII ГОСТ 5781-82 L= 113181	вв	1	69.7	70
3	Ø 12 AIII ГОСТ 5781-82 L= 107792	вв	1	95.7	96
4	Ø 12 AIII ГОСТ 5781-82 L= 113181	вв	1	100.4	100
5	Ø 8 AIII ГОСТ 5781-82 L= 330	вв	55	0.1	7
	Ьзбпбп			в-25	4.0
	ьмвпсмпсмьсмбпбп/бзбпбп				85.3

бпьбпбмпсмо	а. ьзбпсзб				
ьмбмпсмо	ь. вмбпвзвпсмпо				
ьмбмпсмо	а. ьзбпсзб				
ьмбьшбфсмпсмо	а. цпмвзбь				

			-1,280 б0вбтшпа вшешлчьвсо ыпшпа чпшпа вшешлчьвсо ыпшпа		
цьсдпь	фпшпшпсмпо	м-зз	ь- 10	42	33
взьзбь.				а. 1:	

4-4 მ 1:20

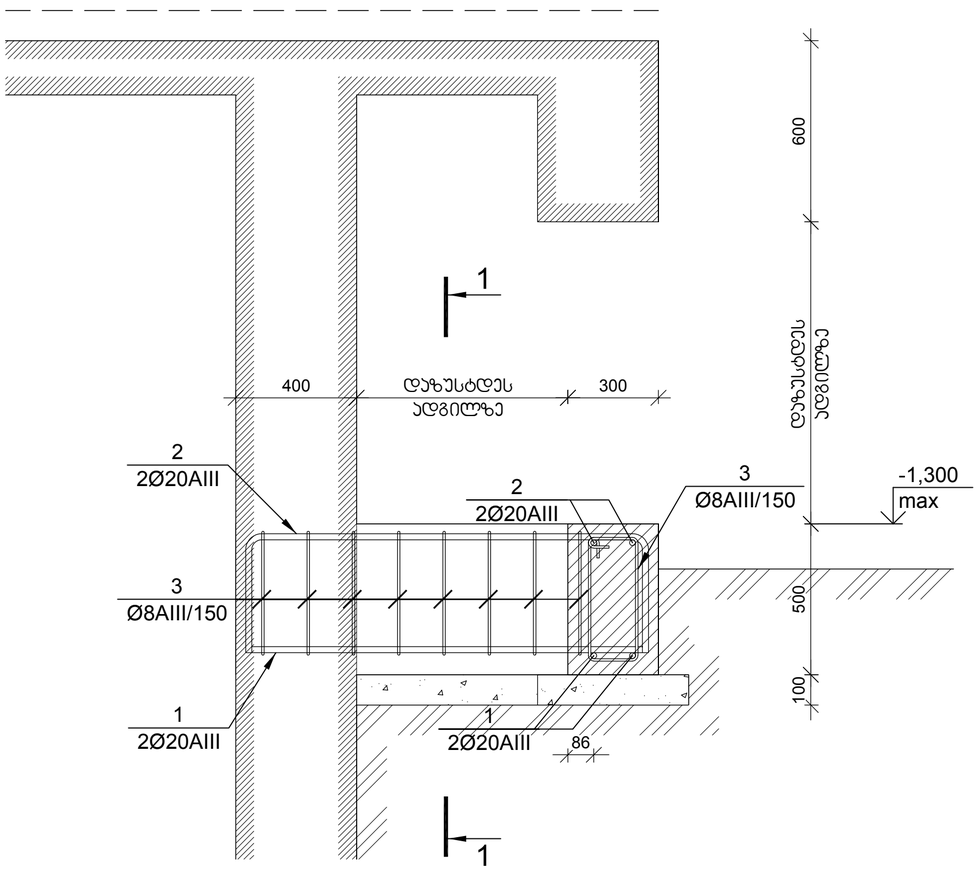

1-1 მ 1:20

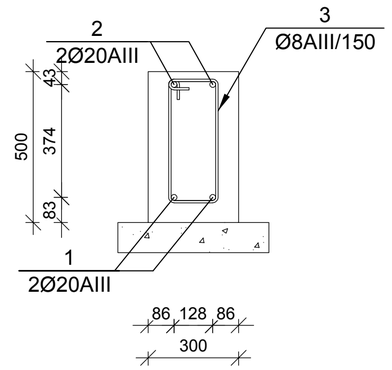

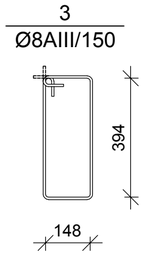

გარე კედლების მოწყობის სქემა მ 1:200

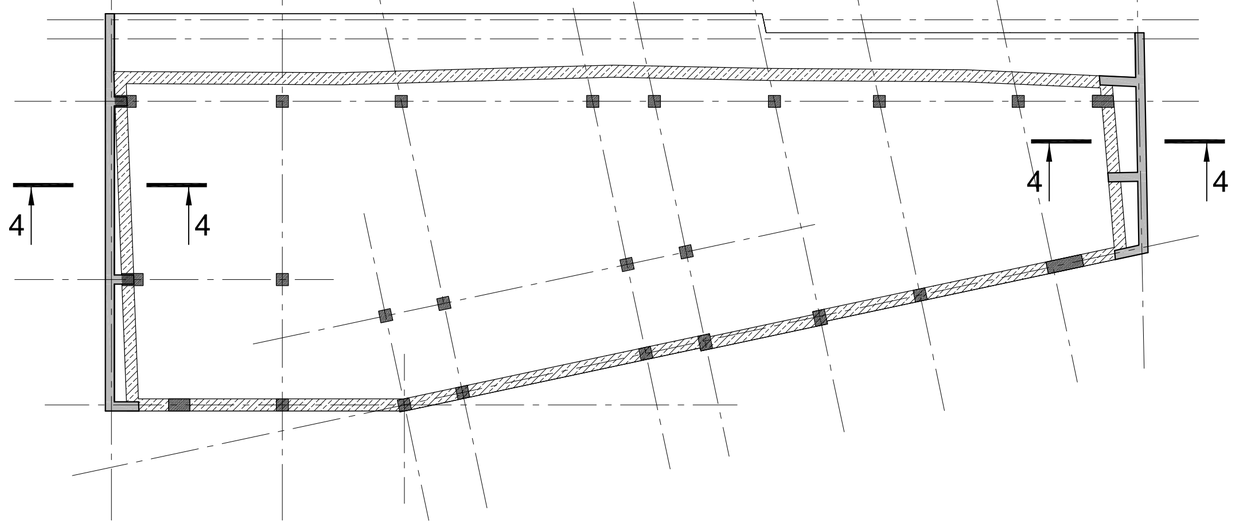

პანდუსის მოწყობის კვანძი

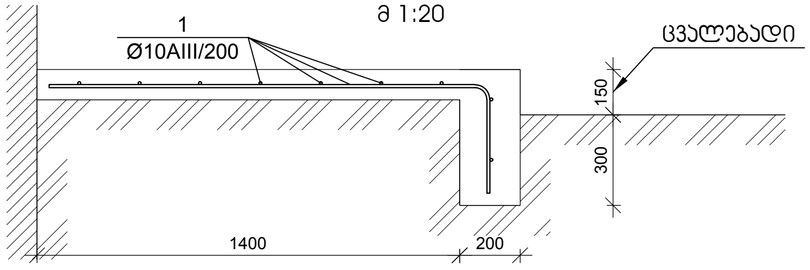

დირექტორი	მ. ბუხაიძე		ქ. თბილისი, პურის მოედანი №1 და №2 შენობების რეკონსტრუქცია-ადაპტაცია	შპს "AM ფარდი"	
ჰრ. ავტორი	ა. გოგიაშვილი				
ჰრ. ავტორი	მ. ბუხაიძე				
პონსტრუქტ.	გ. ცომაია		პონსტრუქციული ნაწილი პორექტირებული ჰროექტი	დაკვეთა №	2021
			გარე კედლების მოწყობის სქემა	სტადია: მპ; ფურცელი: პ-11; რ-ბა: 42; მასშტ.: მ. 1:	

ГИП	А.А.Сальников				
Зам. нач.отд	Э.Э.Мамонтов				
Нач.отд	А.А.Сальников				
Н.контр.	Е.Ю.Шабалина				

Стадия	Лист	Листов	
Р	5	12	

ООО "АМ проект"

Изм. Кол.уч. Лист № док. Подп. Дата

Многоквартирный жилой дом №2 со встроенными помещениями и подземной автостоянкой-паркингом

Схема расположения фундаментных плит. Схема армирования фундаментных плит. Спецификация

Масштаб 1:100

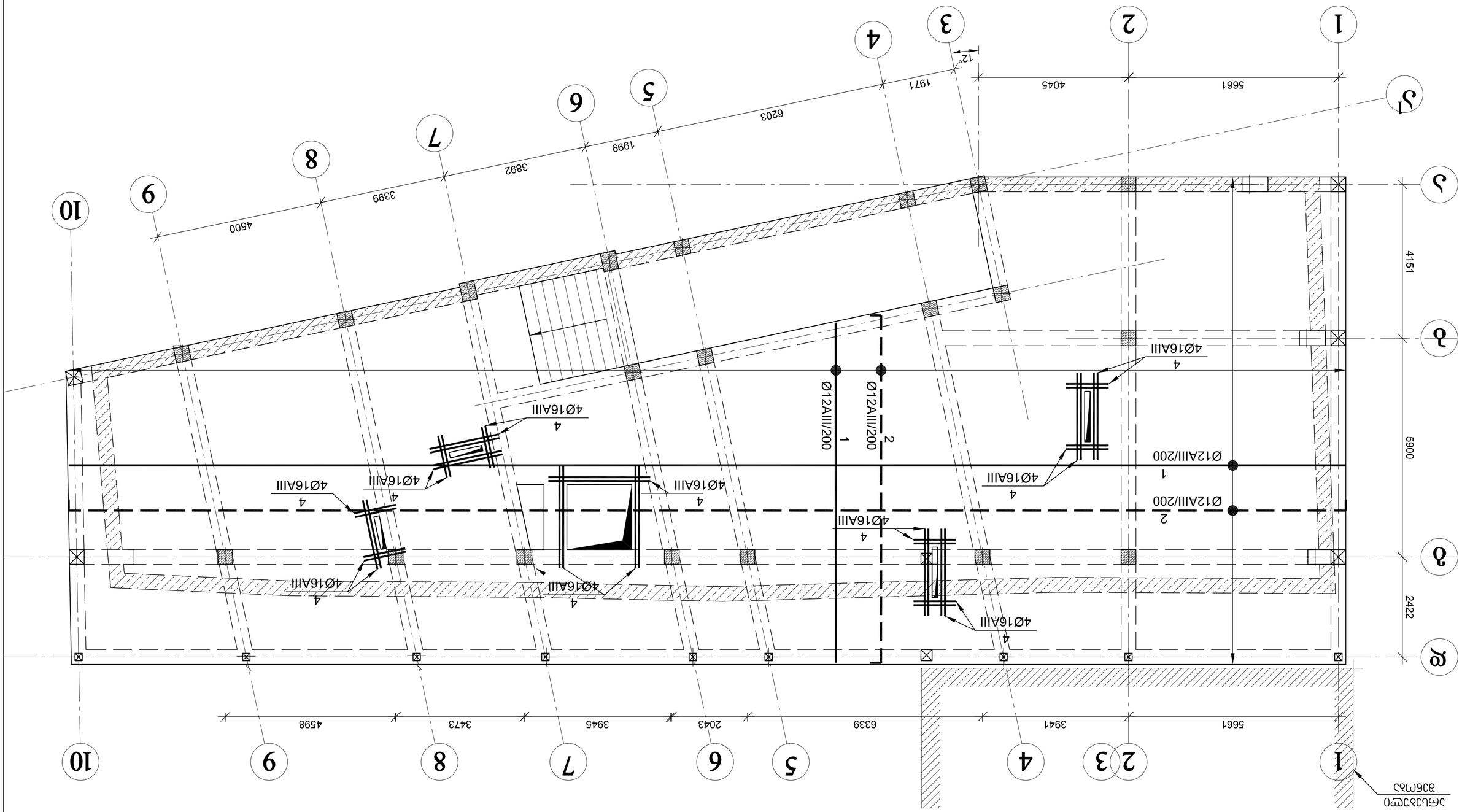

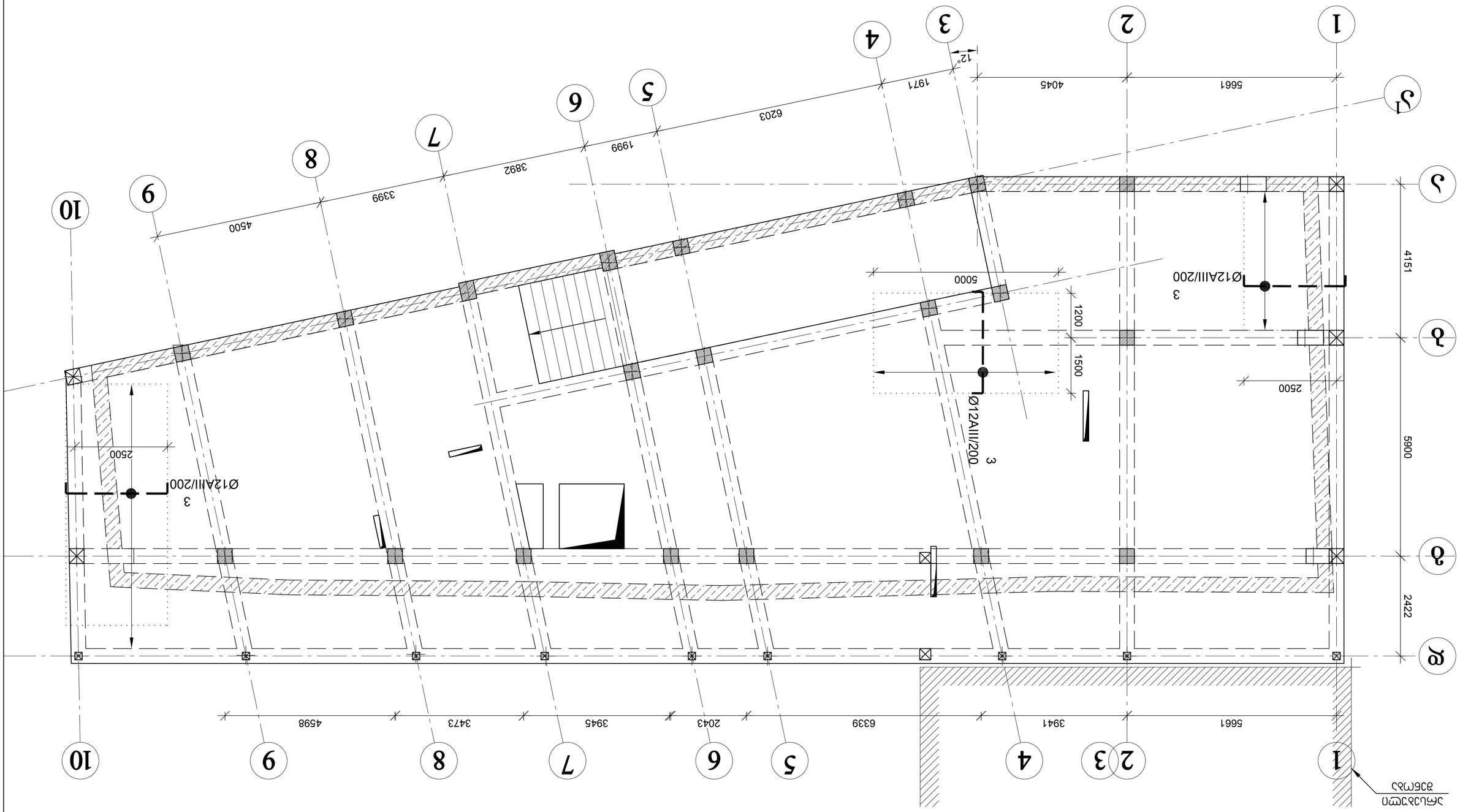

0.000 հիմքերի նկարագրությունը ցանկությունների համար տես նկարագրության գծագրի նկարը

а 1:100

Նախագծող	Ա. Գրիգորյան	Ք. Գրիգորյան	Ք. Գրիգորյան, Արտակ Սարգսյան Ա1 տիպ №2 ֆաշիստների թաղամաս	AM ՁԵՎ "AM ԶԱՏԻԿ"	
Գլ. մասնագետ	Ա. Գրիգորյան				
Գլ. մասնագետ	Ա. Գրիգորյան	Ա. Գրիգորյան	Հանրակրթական-դաստիարակչական հաստատության նորակառուցվող մասնաշենք		
Նկարագրող	Ա. Գրիգորյան				
			0.000 հիմքերի նկարագրություն ֆաշիստների ազատագրության հրապարակ 2	Գծագրի № 2021	
Նախագիծ	Գրաֆիկական մաս	Մ-ոչ	Ալբոմ	13	Ֆ- 42	Ա. 1:

0.000 ნიშნულის გადახურვის ფილის ჯვეთები მ 1:20

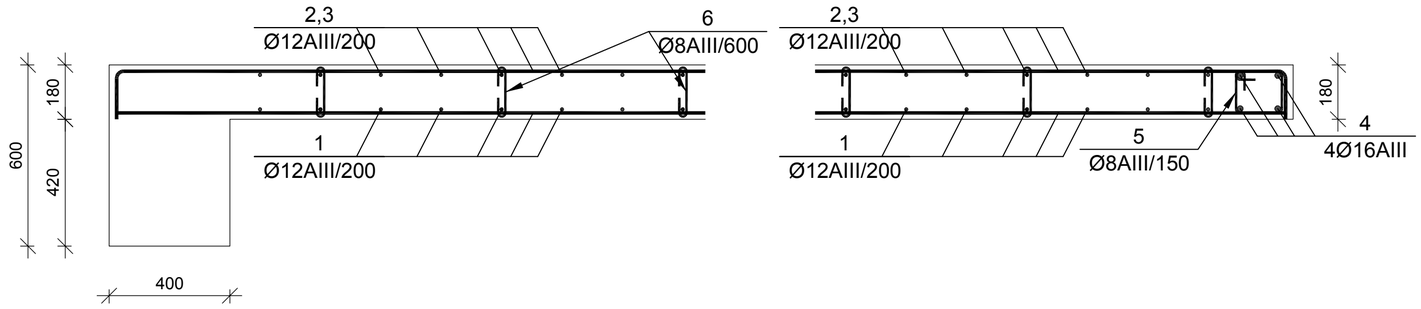

№ პოზ	აღნიშვნა	დასახელება	რაოდ. ელ-ში	წონა, (კგ) ერთის	წონა, (კგ) საერთო	შენიშვნა
		0.000 ნიშნულის გადახურვის ფილა	1 ცალი			
1		Ø 12 AIII ГОСТ 5781-82 L= 3834350 მმ	1	3402.5	3402	
2		Ø 12 AIII ГОСТ 5781-82 L= 3947125 მმ	1	3502.5	3503	
3		Ø 12 AIII ГОСТ 5781-82 L= 241833 მმ	1	214.6	215	
4		Ø 16 AIII ГОСТ 5781-82 L= 33600 მმ	4	53.0	212	
5		Ø 8 AIII ГОСТ 5781-82 L= 750 მმ	224	0.3	66	
6		Ø 8 AIII ГОСТ 5781-82 L= 300 მმ	964	0.1	114	
		ბეტონი		B-25	62.46	ჯუბ მ
		არმატურა/ბეტონი			120.3	კგ/ჯუბ მ

სვეტის ამონაშვერი სა-1

მ 1:20

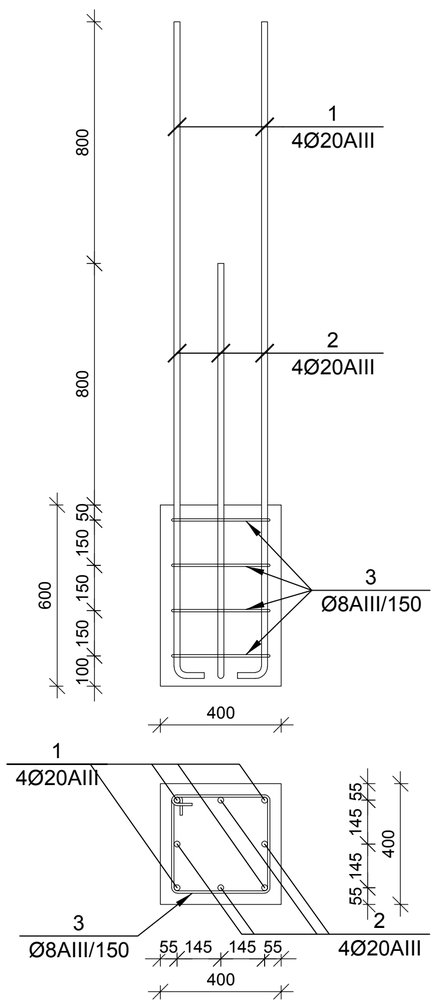

სვეტის ამონაშვერი სა-2

მ 1:20

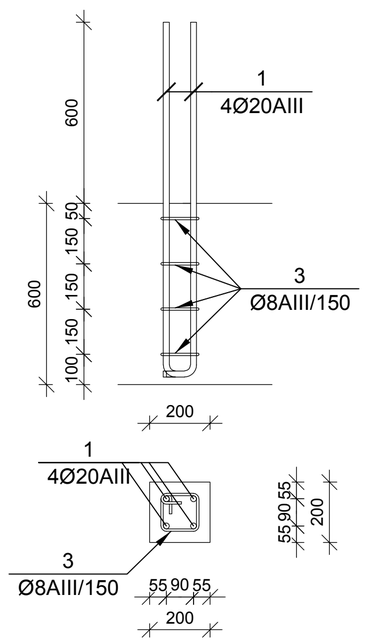

სვეტის ამონაშვერი სა-3

მ 1:20

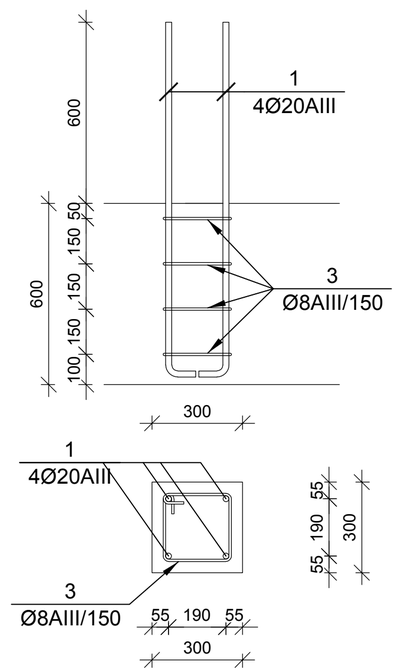

№ პოზ	აღნიშვნა	დასახელება	რაოდ. ელ-ში	წონა, (კგ) ერთის	წონა, (კგ) საერთო	შენიშვნა
		სვეტის ამონაშვერი სა-1	5 ცალი			
1		Ø 20 AIII ГОСТ 5781-82 L= 2200 მმ	4	5.4	22	
2		Ø 20 AIII ГОСТ 5781-82 L= 1400 მმ	4	3.5	14	
3		Ø 8 AIII ГОСТ 5781-82 L= 1550 მმ	4	0.6	2	
		სვეტის ამონაშვერი სა-2	9 ცალი			
1		Ø 16 AIII ГОСТ 5781-82 L= 1200 მმ	4	1.9	8	
3		Ø 8 AIII ГОСТ 5781-82 L= 750 მმ	4	0.3	1	
		სვეტის ამონაშვერი სა-3	2 ცალი			
1		Ø 16 AIII ГОСТ 5781-82 L= 1200 მმ	4	1.9	8	
3		Ø 8 AIII ГОСТ 5781-82 L= 1150 მმ	4	0.5	2	

დირექტორი	მ. ბუხაიძე		ქ. თბილისი, ჯერის მოედანი №1 და №2 შენობების რეკონსტრუქცია-ადაპტაცია	შპს "AM ფარდი"
პრ. ავტორი	ა. გოგიაშვილი			
პრ. ავტორი	მ. ბუხაიძე			
კონსტრუქტ.	გ. ცომაია		კონსტრუქციული ნაწილი კორექტირებული პროექტი	დაკვეთა № 2021
			0.000 ნიშნულის გადახურვის ფილის ჯვეთები	სტადია: მპ; ფურცელი: ჯ-14; რ-ბა: 42; მასშტ.: მ 1:

მონოლითური კოჯი კ-1 მ 1:50

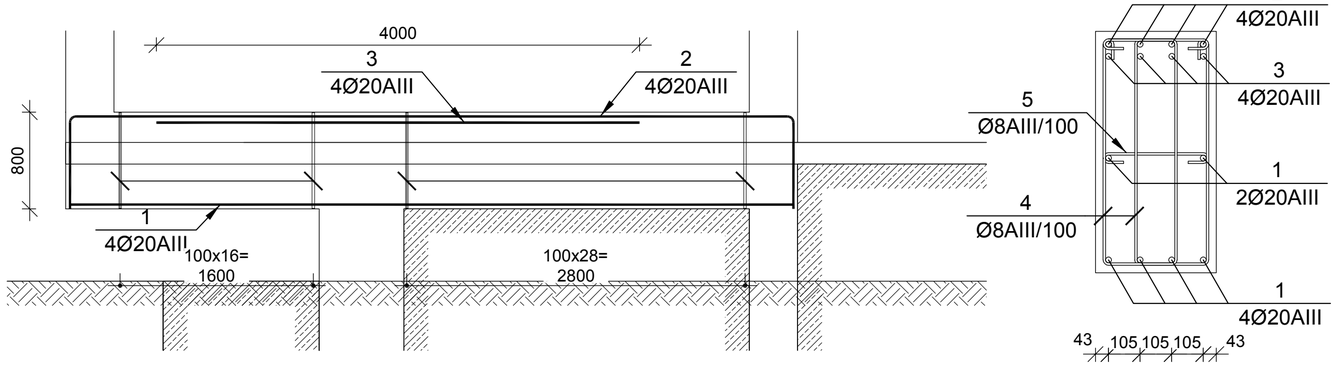

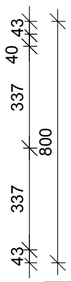

№ კოჯ	აღნიშვნა	დასახელება	რაოდ. ელ-ში	წონა, (კგ) ერთის	წონა, (კგ) საერთო	შენიშვნა
		მონოლითური კოჯი კ-1 2 ცალი				
1		Ø 20 AIII ГОСТ 5781-82 L= 5990 მმ	6	14.8	89	
2		Ø 20 AIII ГОСТ 5781-82 L= 7477 მმ	4	18.4	74	
3		Ø 20 AIII ГОСТ 5781-82 L= 4000 მმ	4	9.9	39	
4		Ø 8 AIII ГОСТ 5781-82 L= 2076 მმ	92	0.8	75	
5		Ø 8 AIII ГОСТ 5781-82 L= 500 მმ	8	0.2	2	
		ბეტონი		B-25	1.81	კუბ მ
		არმატურა/ბეტონი			153.8	კგ/კუბ მ

მონოლითური კოჯის კ-2 არმირება მ 1:25

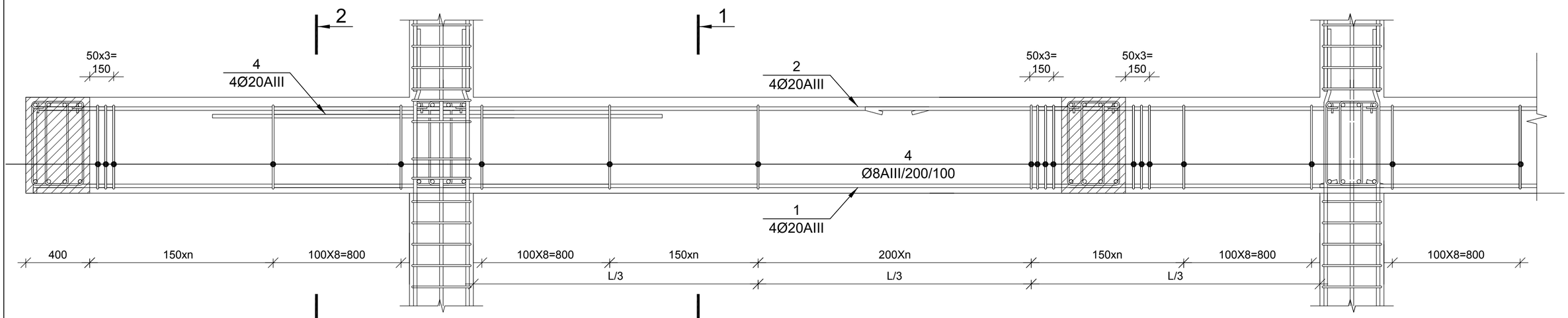

1-1 მ 1:20

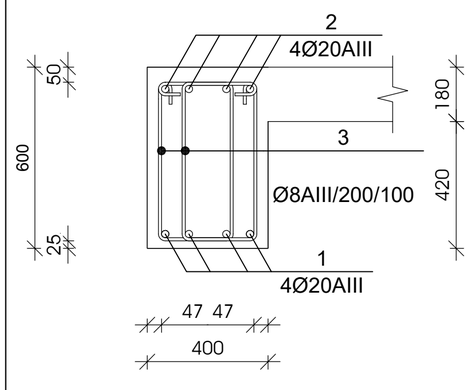

1-1 მ 1:20

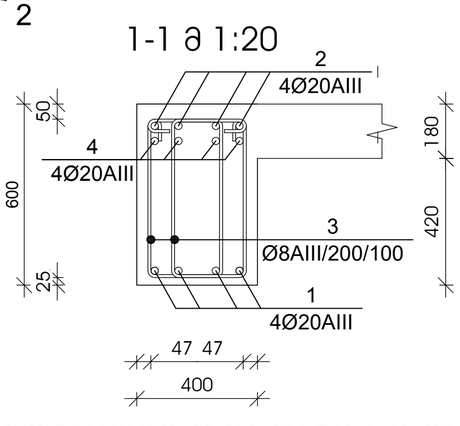

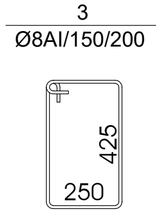

№ კოჯ	აღნიშვნა	დასახელება	რაოდ. ელ-ში	წონა, (კგ) ერთის	წონა, (კგ) საერთო	შენიშვნა
		±0,000 ნიშნულის მონოლითური კოჯი კ-2 1 ცალი				
1		Ø 20 AIII ГОСТ 5781-82 L= 280670 მმ	4	691.8	2767	საერთო სიგრძე
2		Ø 20 AIII ГОСТ 5781-82 L= 288925 მმ	4	712.2	2849	საერთო სიგრძე
3		Ø 8 AI ГОСТ 5781-82 L= 1500 მმ	3390	0.59	2005	
4		Ø 20 AIII ГОСТ 5781-82 L= 4000 მმ	40	9.9	394	
		ბეტონი		B-25	51.20	კუბ მ
		არმატურა/ბეტონი			156.6	კგ/კუბ მ

მუშა არმატურების შეერთება განხორციელდეს 30 დიამეტრის გადადებით, ქვედასი საყრდენებზე, ზედასი მალის შუამესამედში

დირექტორი	მ. ბუხაიძე		ქ. თბილისი, ჯვრის მოედანი №1 და №2 შენობების რეკონსტრუქცია-ადაპტაცია	შპს "AM ფარდი"
პრ. პტორი	ა. გოგიაშვილი			
პრ. პტორი	მ. ბუხაიძე		პროექტირებული ნაწილი	
პრონსტრუქტ.	გ. ცომაია		პროექტირებული პროექტი	დაკვეთა № 2021
			მონოლითური კოჯის კ-1, კ-2	სტადია მჯ; ფურცელი კ-15; რ-ბა 42; მასშტ. მ. 1:

მონოლითური სვეტი ს-1

მ 1:25

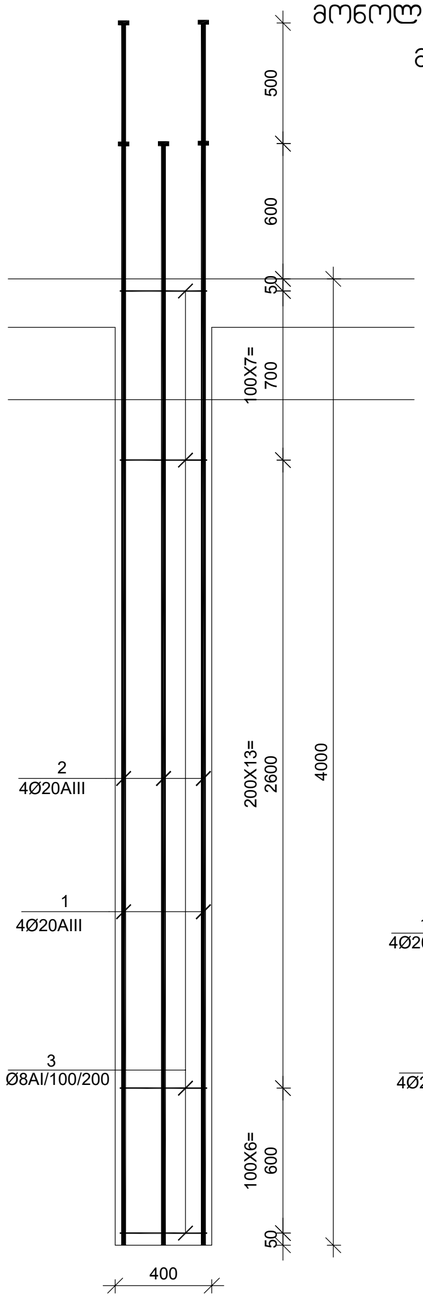

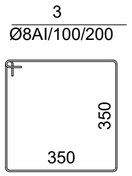

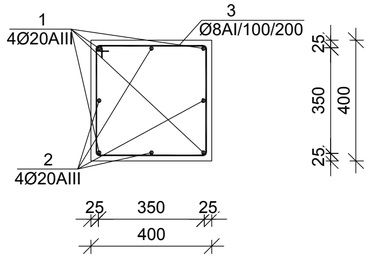

№ პოზ	აღნიშვნა	დასახელება	რაოდ. ელ-ში	წონა, (კგ) ერთის	წონა, (კგ) საერთო	შენიშვნა
მონოლითური სვეტი ს-1		16 ცალი				
1		Ø 20 AIII ГОСТ 5781-82 L= 5100 მმ	4	12.57	50	
2		Ø 20 AIII ГОСТ 5781-82 L= 4600 მმ	4	11.34	45	
3		Ø 8 AI ГОСТ 5781-82 L= 1550 მმ	27	0.61	17	
		ბეტონი		B-25	0.64	კუბ მ

მონოლითური სვეტი ს-2

მ 1:25

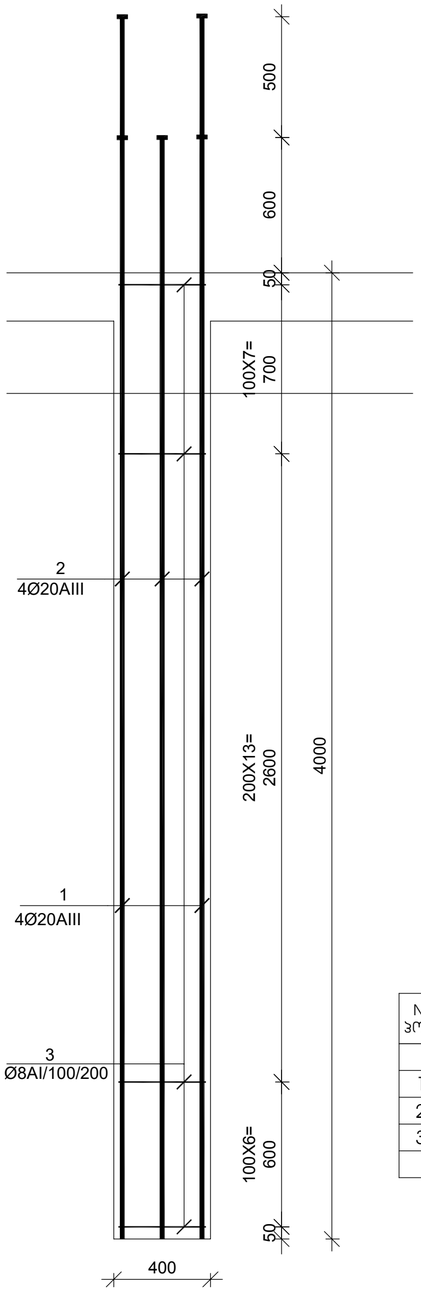

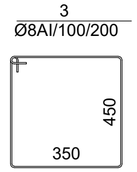

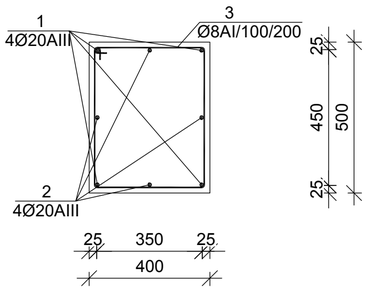

№ პოზ	აღნიშვნა	დასახელება	რაოდ. ელ-ში	წონა, (კგ) ერთის	წონა, (კგ) საერთო	შენიშვნა
მონოლითური სვეტი ს-2		2 ცალი				
1		Ø 20 AIII ГОСТ 5781-82 L= 5100 მმ	4	12.57	50	
2		Ø 20 AIII ГОСТ 5781-82 L= 4600 მმ	4	11.34	45	
3		Ø 8 AI ГОСТ 5781-82 L= 1750 მმ	27	0.69	19	
		ბეტონი		B-25	0.80	კუბ მ

დირექტორი	მ. ბუხაიძე		ქ. თბილისი, ჰურის მოედანი №1 და №2 შენობების რეკონსტრუქცია-ადაპტაცია	შპს "AM ფარდი"	
ჰრ. ავტორი	ა. გოგიაშვილი				
ჰრ. ავტორი	მ. ბუხაიძე				
კონსტრუქტ.	გ. ცომაია		კონსტრუქციული ნაწილი პორექტირებული პროექტი	დაკვეთა №	2021
			მონოლითური სვეტი ს-1, ს-2	სტადია: მპ; ფურცელი: კ-16; რ-ბა: 42; მასშტ.: მ. 1:	

მონოლითური სვეტი ს-3

მ 1:25

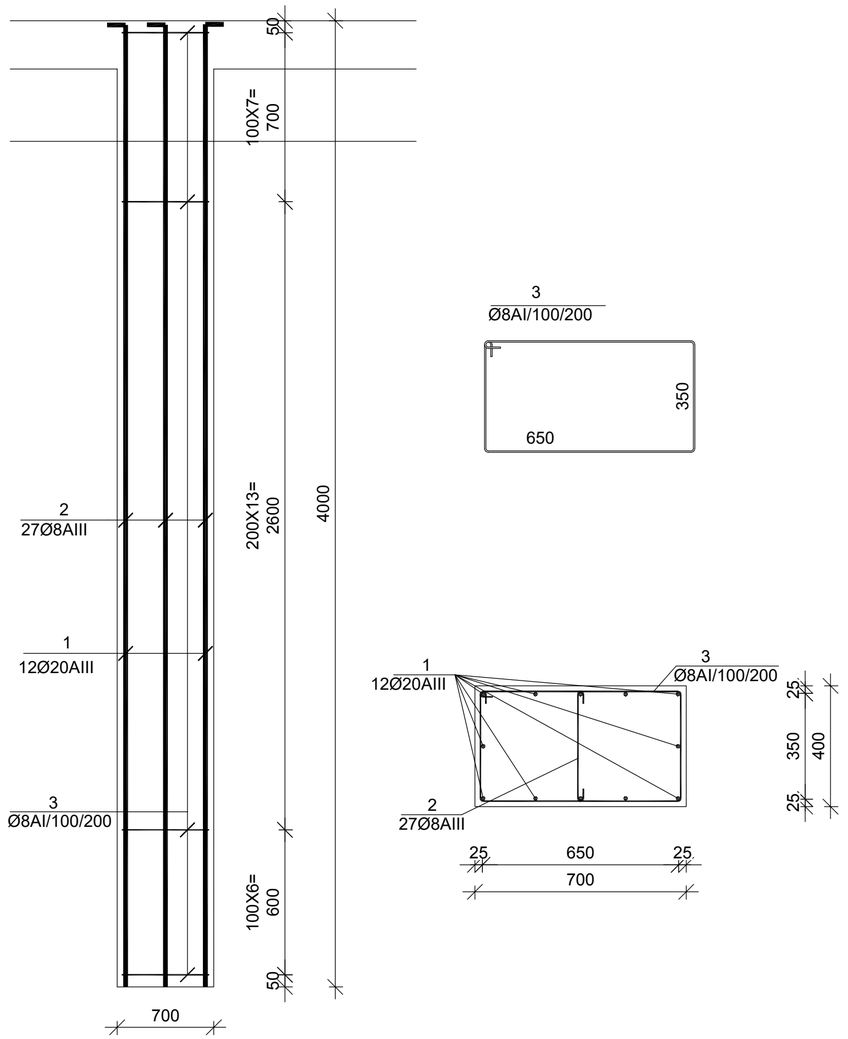

№ პოზ	აღნიშვნა	დასახელება							რაოდ. ელ-ში	წონა, (კგ)		შენიშვნა
										ერთის	საერთო	
მონოლითური სვეტი ს-3									4 ცალი			
1		Ø	20	AIII	ГОСТ 5781-82 L=	5100	მმ		12	12.57	151	
2		Ø	8	AI	ГОСТ 5781-82 L=	500	მმ		27	0.20	5	
3		Ø	8	AI	ГОСТ 5781-82 L=	2150	მმ		27	0.85	23	
								ბეტონი		B-25	1.12	კუბ მ

მონოლითური სვეტი ს-4

მ 1:25

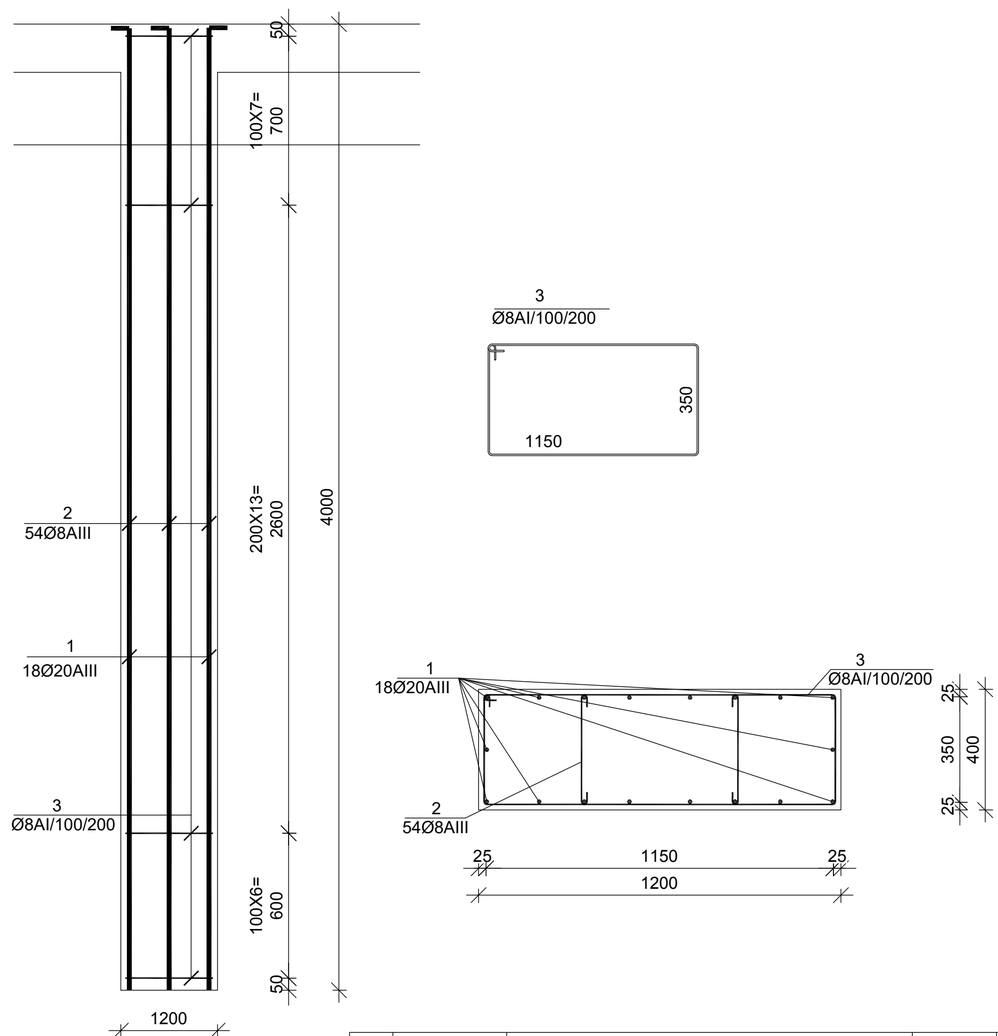

№ პოზ	აღნიშვნა	დასახელება							რაოდ. ელ-ში	წონა, (კგ)		შენიშვნა
										ერთის	საერთო	
მონოლითური სვეტი ს-4									1 ცალი			
1		Ø	20	AIII	ГОСТ 5781-82 L=	5100	მმ		18	12.57	226	
2		Ø	8	AI	ГОСТ 5781-82 L=	500	მმ		54	0.20	11	
3		Ø	8	AI	ГОСТ 5781-82 L=	3150	მმ		27	1.24	34	
								ბეტონი		B-25	1.92	კუბ მ

დირექტორი	მ. ბუხაიძე		ქ. თბილისი, ჰერის მოედანი №1 და №2 შენობების რეკონსტრუქცია-ადაპტაცია	AM	შპს "AM ფარდი"
ჰრ. ავტორი	ა. გოგიაშვილი				
ჰრ. ავტორი	მ. ბუხაიძე				
კონსტრუქტ.	გ. ცომაია		კონსტრუქციული ნაწილი კორექტირებული პროექტი	დაკვეთა №	2021
			მონოლითური სვეტი ს-3, ს-4	სტადია: მპ	ფურცელი: კ- 17
				რ-ბა: 42	მასშტ.: მ. 1:

ГИП	д. архитектор				
Зам. главного инженера проекта					
Зам. главного инженера проекта					
Гл. специалист					

Изм.	Кол.уч.	№док.	Подп.

+3.200 блок 6 секция А, блок 6 секция Б

Стадия	Лист	Листов
Р	18	33

Монтажная схема перекрытия на отм. +3.200

Разработал	д. архитектор
Проверил	д. архитектор
Н. контр.	
ГИП	

ООО "АМ проект"

Масштаб 1:100

Формат А1

2021

მონოლითური სვეტი ს-5

მ 1:25

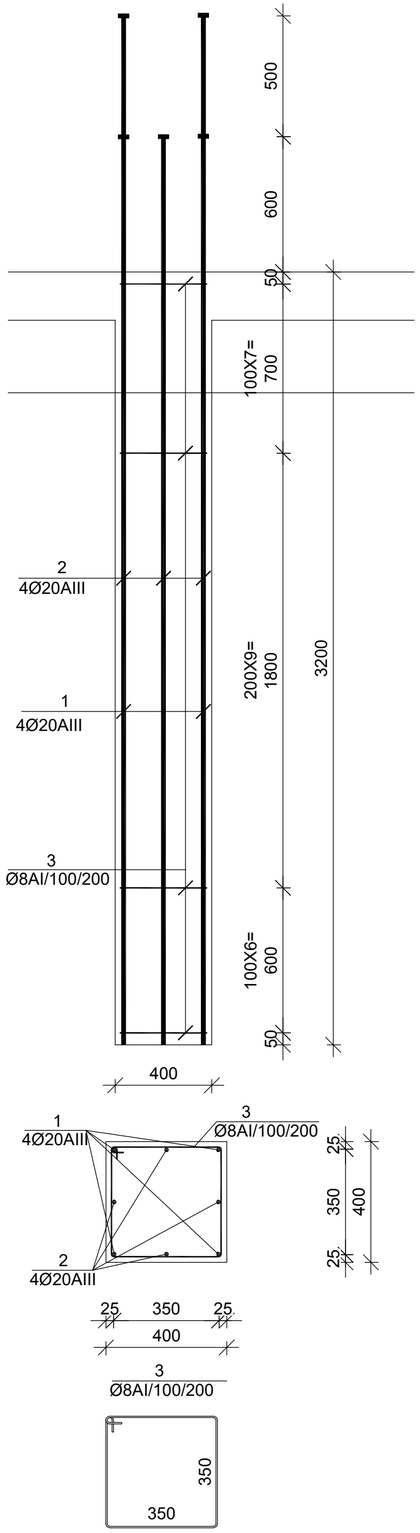

მონოლითური სვეტი ს-6

მ 1:25

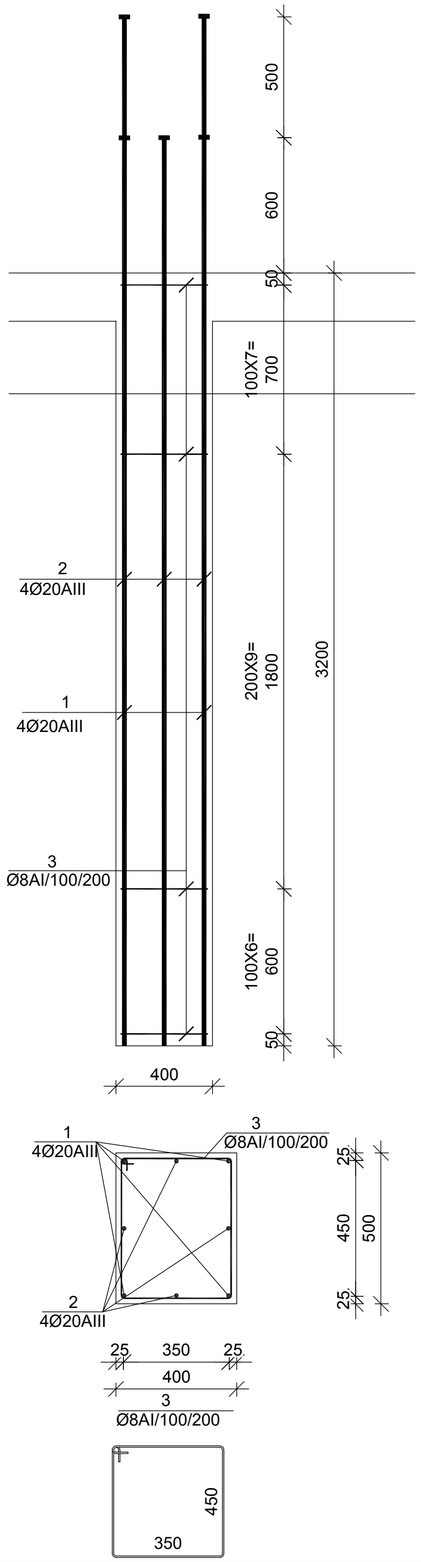

მონოლითური სვეტი ს-7

მ 1:25

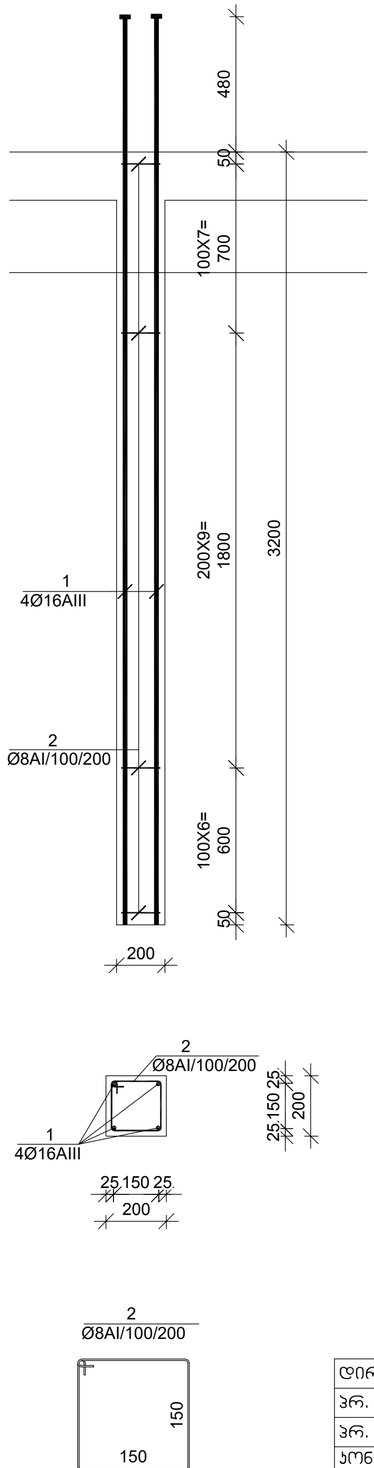

№ პოზ	აღნიშვნა	დასახელება	რაოდ. ელ-ში	წონა, (კგ) ერთის	წონა, (კგ) საერთო	შენიშვნა
		მონოლითური სვეტი ს-5 — 23 ცალი				
1		Ø 20 AIII ГОСТ 5781-82 L= 4300 მმ	4	10.60	42	
2		Ø 20 AIII ГОСТ 5781-82 L= 3800 მმ	4	9.37	37	
3		Ø 8 AI ГОСТ 5781-82 L= 1550 მმ	23	0.61	14	
		ბეტონი		B-25	0.51	კუბ მ
		მონოლითური სვეტი ს-6 — 2 ცალი				
1		Ø 20 AIII ГОСТ 5781-82 L= 4300 მმ	4	10.60	42	
2		Ø 20 AIII ГОСТ 5781-82 L= 3800 მმ	4	9.37	37	
3		Ø 8 AI ГОСТ 5781-82 L= 1750 მმ	23	0.69	16	
		ბეტონი		B-25	0.64	კუბ მ
		მონოლითური სვეტი ს-7 — 11 ცალი				
1		Ø 16 AIII ГОСТ 5781-82 L= 3680 მმ	4	5.81	23	
2		Ø 8 AI ГОСТ 5781-82 L= 750 მმ	23	0.30	7	
		ბეტონი		B-25	0.13	კუბ მ

დირექტორი	მ. ბუხაიძე		ქ. თბილისი, ჰერის მოედანი №1 და №2 შენობების რეკონსტრუქცია-ადაპტაცია	შპს "AM ფარდი"
ჰრ. ავტორი	ა. გოგიაშვილი			
ჰრ. ავტორი	მ. ბუხაიძე			
კონსტრუქტ.	გ. ცომაია		კონსტრუქციული ნაწილი კორექტირებული პროექტი	დაკვეთა № 2021
			მონოლითური სვეტი ს-5, ს-6, ს-7	სტადია: მპ; ფურცელი: ჯ- 19; რ-ბა: 42; მასშტ.: ა. 1:

მონოლითური კოჭის კ-2 არმირება მ 1:25

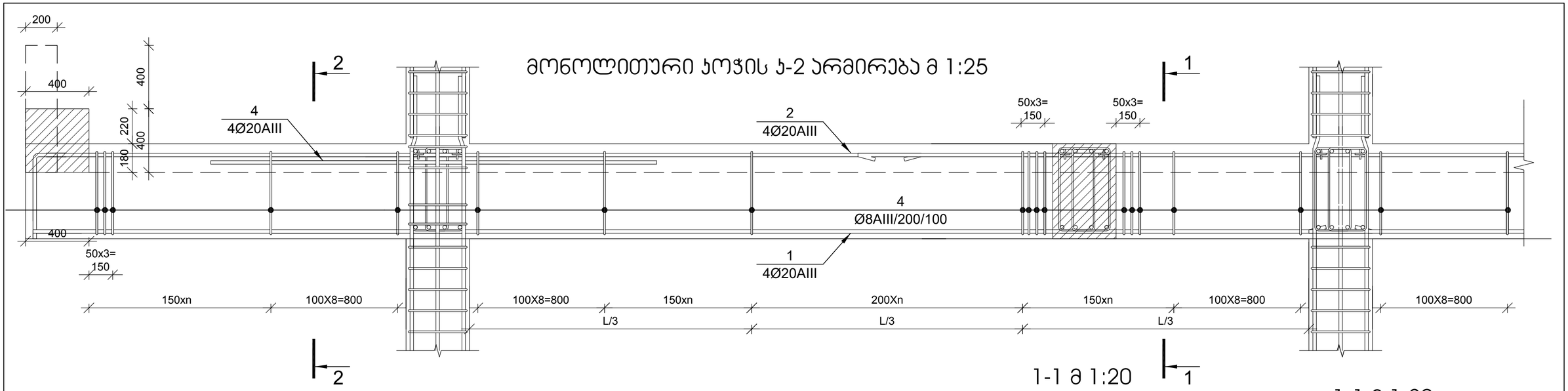

პოზ. №4-ის განლაგების სქემა მ 1:200

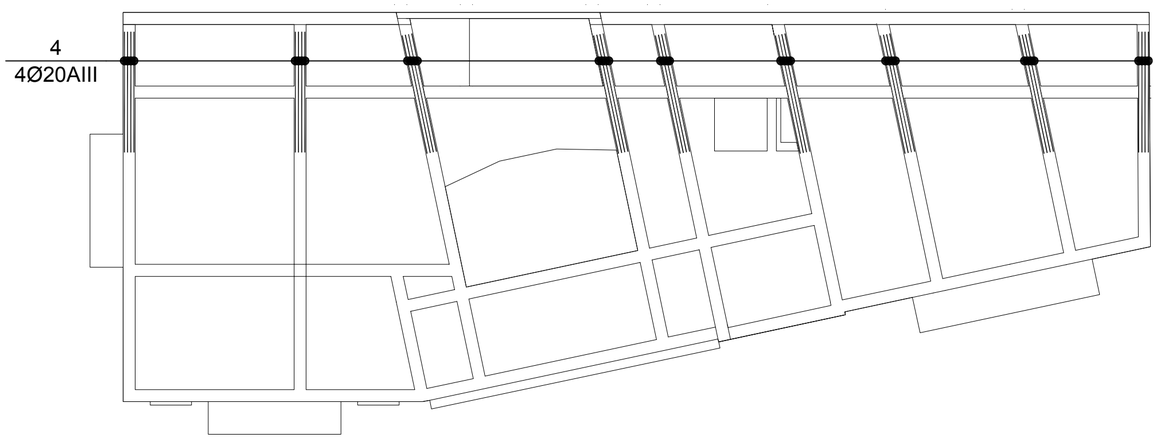

1-1 მ 1:20

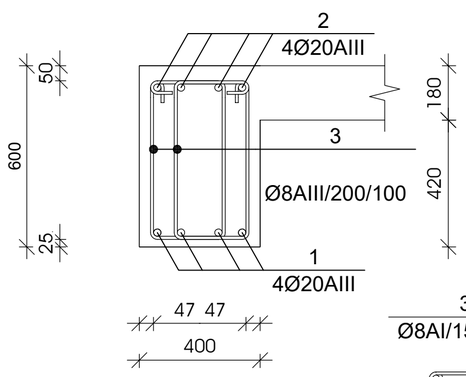

1-1 მ 1:20

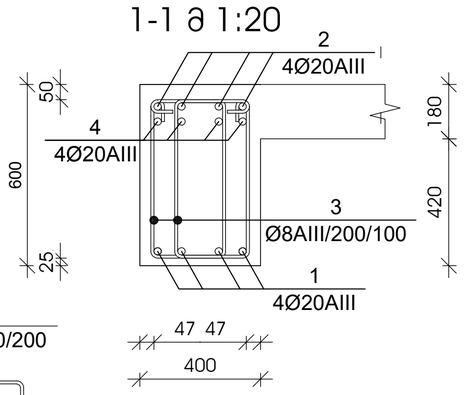

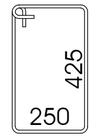

№ პოზ	აღნიშვნა	დასახელება	რაოდ. ელ-ში	წონა, (კგ)		შენიშვნა
				ერთის	საერთო	
		+3,100 ნიშნულის მონოლითური კოჭი კ-2	1 ცალი			
1		Ø 20 AIII ГОСТ 5781-82 L= 216580 მმ	4	533.8	2135	საერთო სიგრძე
2		Ø 20 AIII ГОСТ 5781-82 L= 222950 მმ	4	549.5	2198	საერთო სიგრძე
3		Ø 8 AI ГОСТ 5781-82 L= 1500 მმ	2613	0.59	1546	
4		Ø 20 AIII ГОСТ 5781-82 L= 4000 მმ	40	9.9	394	
		ბეტონი		B-25	32.93	კუბ მ
		არმატურა/ბეტონი			190.5	კგ/კუბ მ

მუშა არმატურების შეერთება განხორციელდეს 30 დიამეტრის გადადებით, ქვედასი საყრდენებზე, ზედასი მალის შუამესამედში

დირექტორი	მ. ბუხაიძე		ქ. თბილისი, ჰურის მოედანი №1 და №2 შენობების რეკონსტრუქცია-ადაპტაცია	შპს "AM ფარდი"	
პრ. პატრონი	ა. გოგიაშვილი				
პრ. პატრონი	მ. ბუხაიძე				
კონსტრუქტ.	გ. ცომაია		კონსტრუქციული ნაწილი პროექტირებული პროექტი	დაკვეთა №	2021
			მონოლითური კოჭის კ-2 არმირება	სტადია: მპ; ფურცელი: კ- 20; რ-ბა: 42; მასშტ.: ა. 1:	

მონოლითური კოჭის კ-5 არმირება მ 1:25

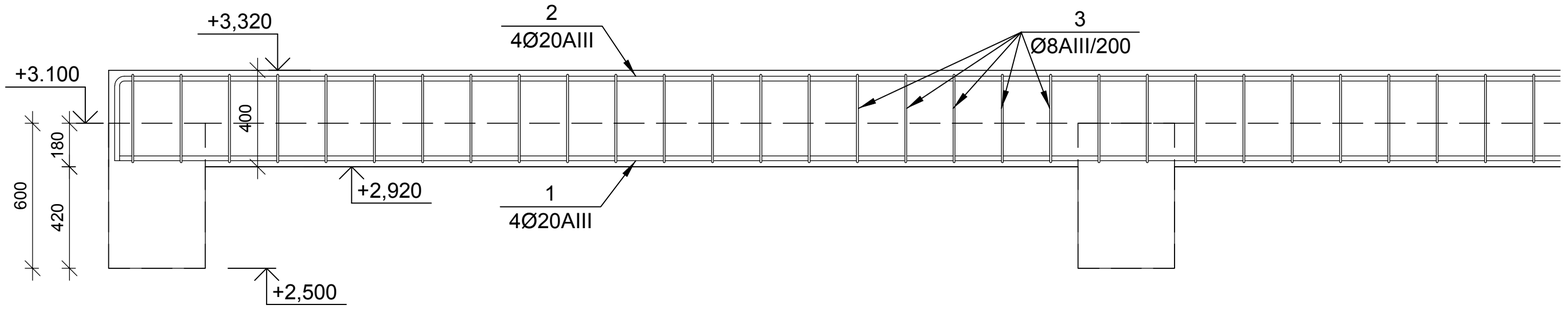

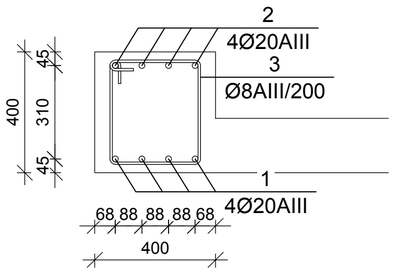

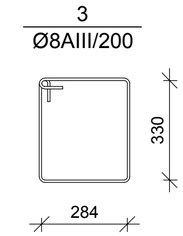

№ პოზ	აღნიშვნა	დასახელება	რაოდ. ელ-ში	წონა, (კგ) ერთის	წონა, (კგ) საერთო	შენიშვნა
		+3,100 ნიშნულის მონოლითური კოჭი კ-5	1 ცალი			
1		Ø 20 AIII ГОСТ 5781-82 L= 30940 მმ	4	76.3	305	საერთო სიგრძე
2		Ø 20 AIII ГОСТ 5781-82 L= 31850 მმ	4	78.5	314	საერთო სიგრძე
3		Ø 8 AI ГОСТ 5781-82 L= 1378 მმ	140	0.54	76	
		ბეტონი		B-25	2.46	კუბ მ
		არმატურა/ბეტონი			282.1	კგ/კუბ მ

მონოლითური კოჭის კ-4 არმირება მ 1:25

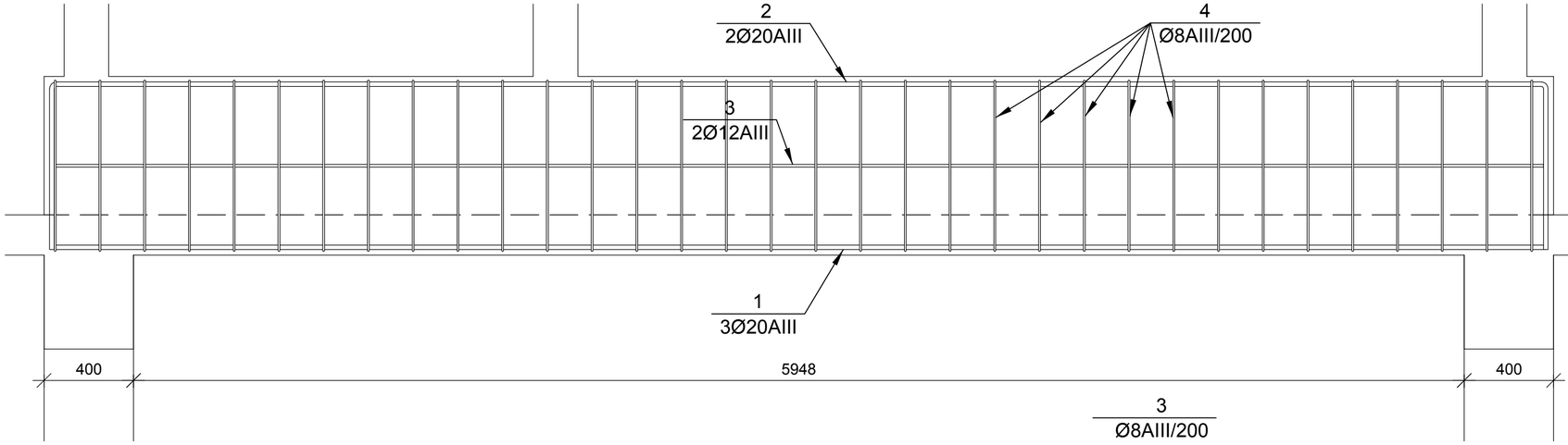

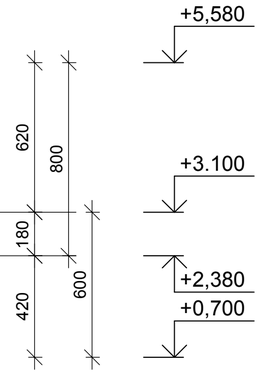

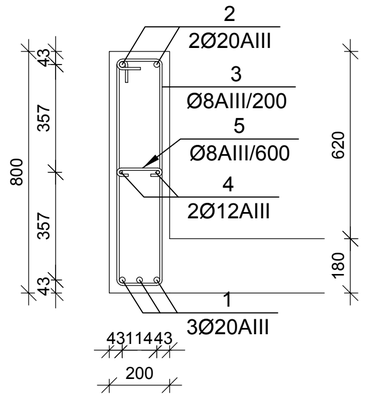

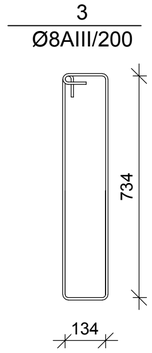

№ პოზ	აღნიშვნა	დასახელება	რაოდ. ელ-ში	წონა, (კგ) ერთის	წონა, (კგ) საერთო	შენიშვნა
		+3,100 ნიშნულის მონოლითური კოჭი კ-5	1 ცალი			
1		Ø 20 AIII ГОСТ 5781-82 L= 6700 მმ	3	16.5	50	
2		Ø 20 AIII ГОСТ 5781-82 L= 8200 მმ	4	20.2	81	საერთო სიგრძე
3		Ø 8 AIII ГОСТ 5781-82 L= 1886 მმ	34	0.7	25	
4		Ø 12 AIII ГОСТ 5781-82 L= 6700 მმ	2	5.9	12	
5		Ø 8 AIII ГОСТ 5781-82 L= 300 მმ	10	0.1	1	
		ბეტონი		B-25	0.84	კუბ მ
		არმატურა/ბეტონი			201.6	კგ/კუბ მ

დირექტორი	მ. ბუხაიძე		ქ. თბილისი, ჰურის მოედანი №1 და №2 შენობების რეკონსტრუქცია-ადაპტაცია	შპს "AM ფარდი"
პრ. პატრონი	ა. გოგიაშვილი			
პრ. პატრონი	მ. ბუხაიძე			
კონსტრუქტ.	გ. ცომაია		კონსტრუქციული ნაწილი პორექტირებული პროექტი	დაკვეთა № 2021
			მონოლითური კოჭის კ-4, კ-5 არმირება	სტადია: მპ; ფურცელი: კ- 21; რ-ბა: 42; მასშტ.: მ. 1:

+3.200 бетонные площадки вокруг здания
в осях 1-10/А-Г

1:100

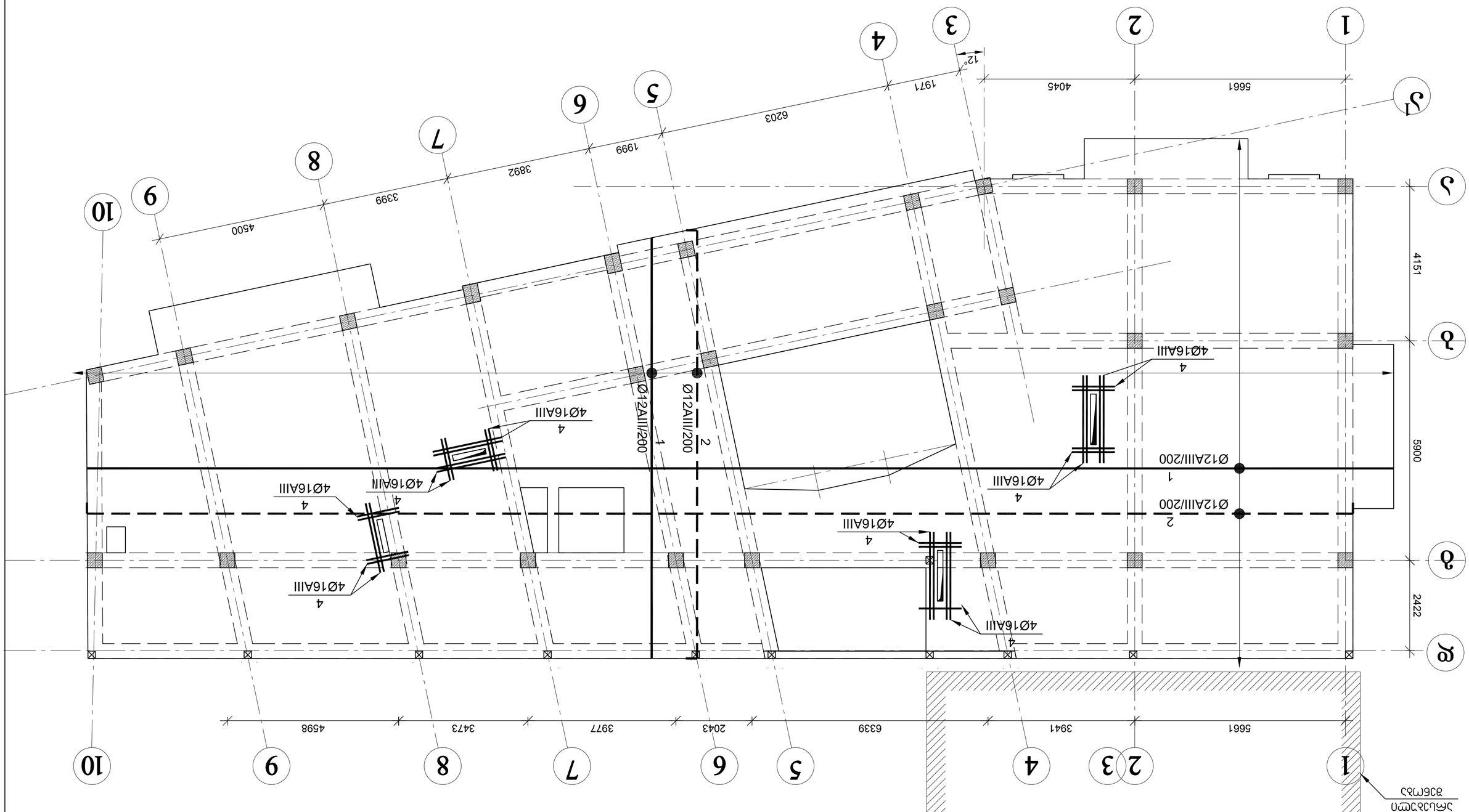

ГИП	А.А.Сальников			
Нач. отд.	Н.Н.Шишкина			
Гл. спец.	А.А.Сальников			
Нач. сект.	Е.Ю.Шишкина			
Разработал	Д.Ю.Шишкина			

+3.200 бетонные площадки вокруг здания в осях 1-10/А-Г

Стадия	Лист	Листов
Р	33	

Изм.	Кол.уч.	№док.	Подп.

Гл. инженер проекта	Д.Ю.Шишкина		
Нач. отд.	Н.Н.Шишкина		
Гл. спец.	А.А.Сальников		
Нач. сект.	Е.Ю.Шишкина		
Разработал	Д.Ю.Шишкина		

Изм.	Кол.уч.	№док.	Подп.

Стадия	Лист	Листов	
Р	33		

+3.200 бетонные площадки вокруг здания в осях 1-10/А-Г

+7.000 бloкиpoвaнныe элeмeнты фундaмeнтa

1:100

Ведомость элементов

| | | |

მონოლითური სვეტი ს-8

მ 1:25

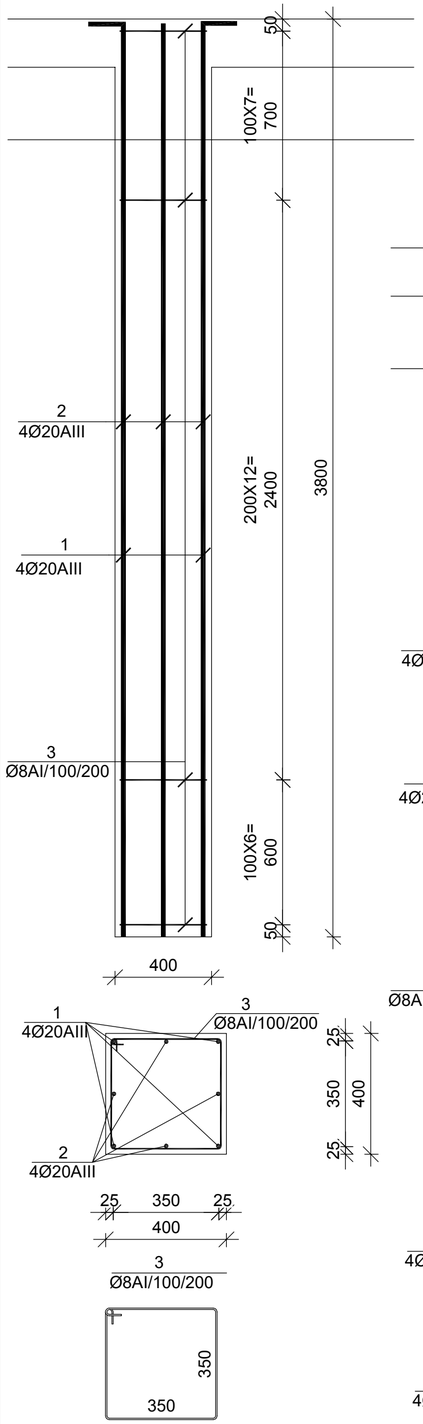

მონოლითური სვეტი ს-8*

მ 1:25

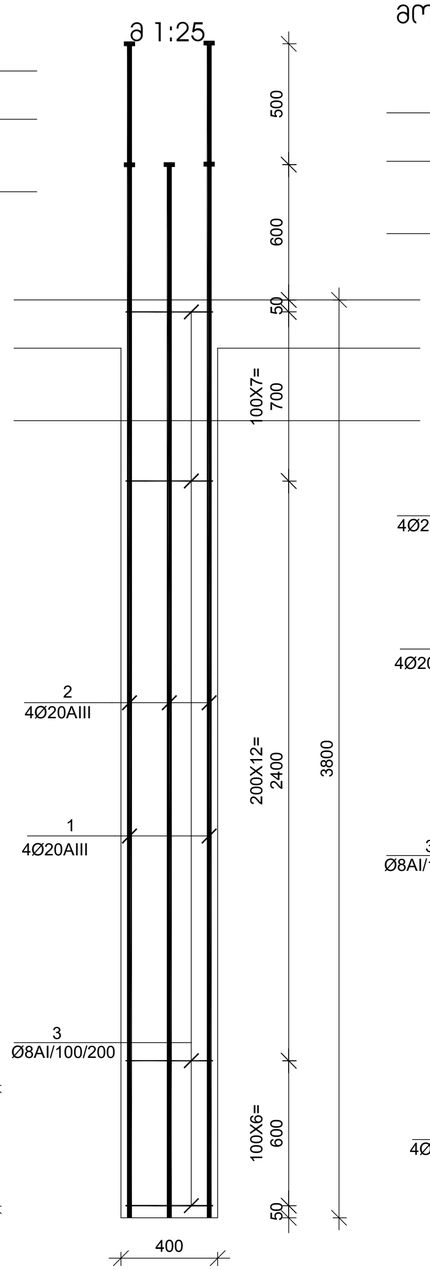

მონოლითური სვეტი ს-9

მ 1:25

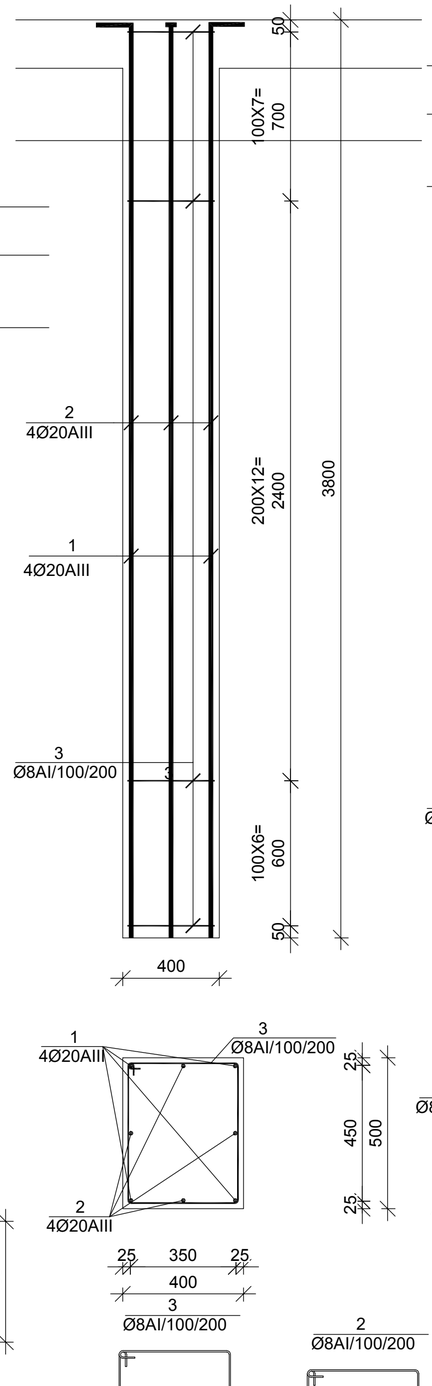

მონოლითური სვეტი ს-10

მ 1:25

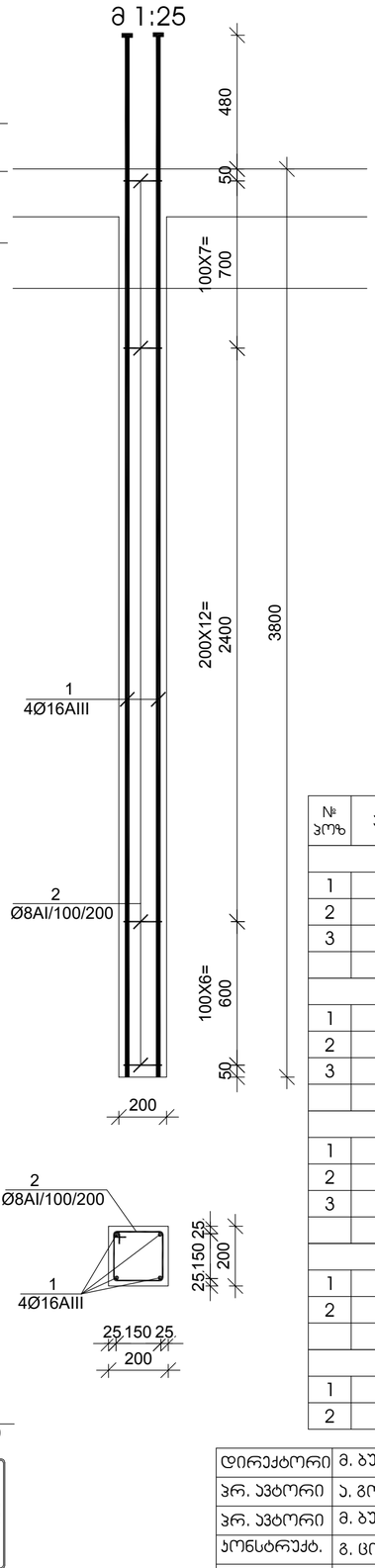

სვეტის ამონაშვერი სა-4

მ 1:20

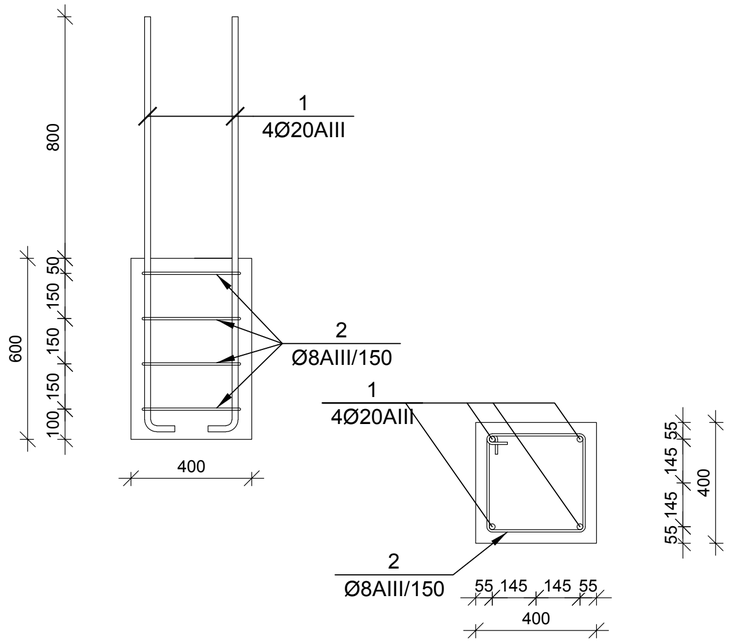

№ პოზ	აღნიშვნა	დასახელება	რაოდ. ელ-ში	წონა, (კგ) ერთ.ის	წონა, (კგ) საერთო	შენიშვნა
		მონოლითური სვეტი ს-8	14 ცალი			
1		Ø 20 AIII ГОСТ 5781-82 L= 4900 მმ	4	12.08	48	
2		Ø 20 AIII ГОСТ 5781-82 L= 4400 მმ	4	10.85	43	
3		Ø 8 AI ГОСТ 5781-82 L= 1550 მმ	26	0.61	16	
		ბეტონი		B-25	0.61	კუბ მ
		მონოლითური სვეტი ს-8*	7 ცალი			
1		Ø 20 AIII ГОСТ 5781-82 L= 4900 მმ	4	12.08	48	
2		Ø 20 AIII ГОСТ 5781-82 L= 4400 მმ	4	10.85	43	
3		Ø 8 AI ГОСТ 5781-82 L= 1550 მმ	26	0.61	16	
		ბეტონი		B-25	0.61	კუბ მ
		მონოლითური სვეტი ს-9	2 ცალი			
1		Ø 20 AIII ГОСТ 5781-82 L= 4900 მმ	4	12.08	48	
2		Ø 20 AIII ГОСТ 5781-82 L= 4400 მმ	4	10.85	43	
3		Ø 8 AI ГОСТ 5781-82 L= 1750 მმ	26	0.69	18	
		ბეტონი		B-25	0.76	კუბ მ
		მონოლითური სვეტი ს-10	11 ცალი			
1		Ø 16 AIII ГОСТ 5781-82 L= 4280 მმ	4	6.75	27	
2		Ø 8 AI ГОСТ 5781-82 L= 750 მმ	26	0.30	8	
		ბეტონი		B-25	0.15	კუბ მ
		სვეტის ამონაშვერი სა-4	1 ცალი			
1		Ø 20 AIII ГОСТ 5781-82 L= 1500 მმ	4	3.7	15	
2		Ø 8 AIII ГОСТ 5781-82 L= 1550 მმ	4	0.6	2	

დირექტორი	მ. ბუხაიძე		ქ. თბილისი, ჰერის მოედანი №1 და №2 შენობების რეკონსტრუქცია-ადაპტაცია
ჰრ. ავტორი	ა. გოგიაშვილი		
ჰრ. ავტორი	მ. ბუხაიძე		
პონსტრუქტ.	გ. ცომაია		პონსტრუქციული ნაწილი პორექტირებული პროექტი
			მონოლითური სვეტი ს-8, ს-9, ს-10

შპს "AM ფარდი"

დაკვეთა № 2021

სტადია	ფურცელი	რ-ბა	მასშტ.
მპ	პ-25	42	მ. 1:

მონოლითური ჯოჯის ჯ-2 არმირება მ 1:25

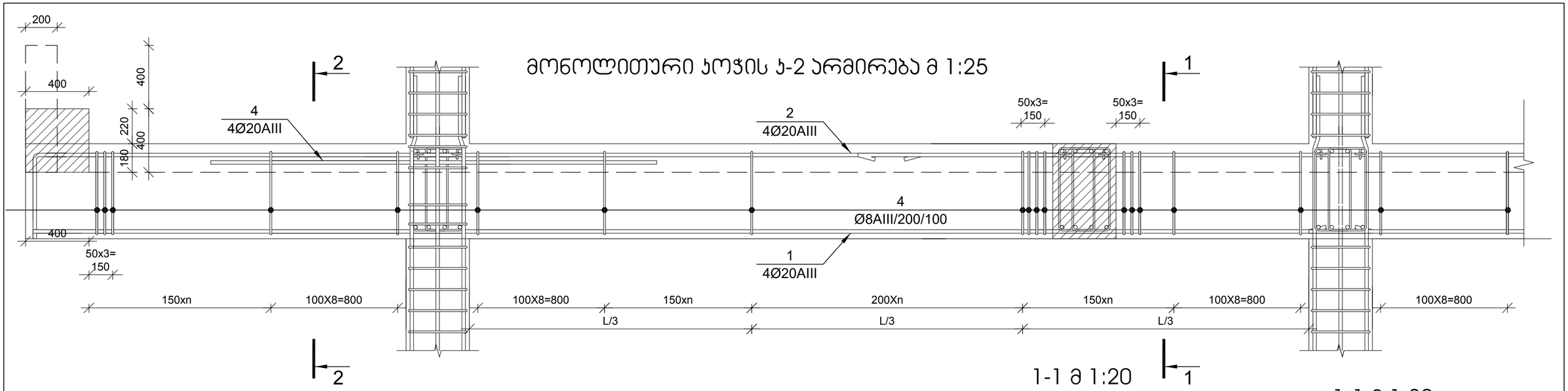

პოზ. №4-ის განლაგების სქემა მ 1:200

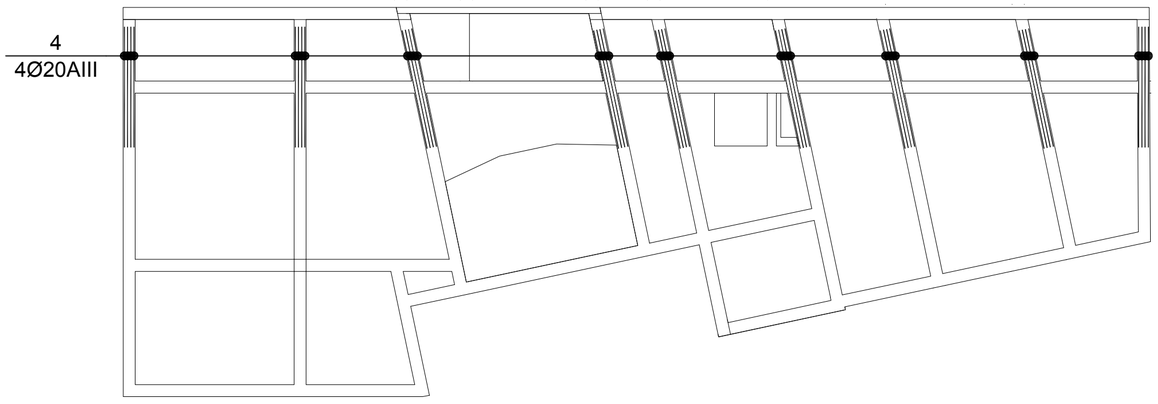

1-1 მ 1:20

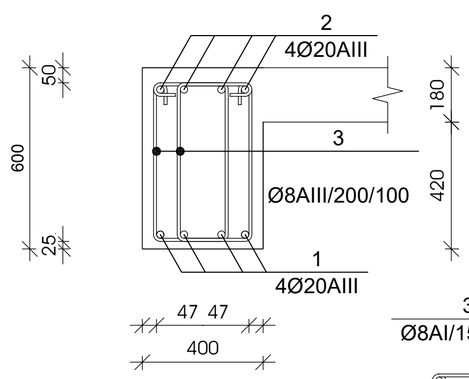

1-1 მ 1:20

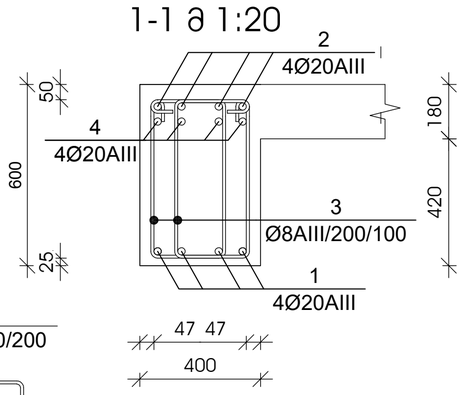

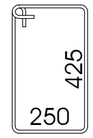

№ პოზ	აღნიშვნა	დასახელება	რაოდ. ელ-ში	წონა, (კგ) ერთის	წონა, (კგ) საერთო	შენიშვნა
		+3,100 ნიშნულის მონოლითური ჯოჯი ჯ-2	1 ცალი			
1		Ø 20 AIII ГОСТ 5781-82 L= 99561 მმ	4	245.4	982	საერთო სიგრძე
2		Ø 20 AIII ГОСТ 5781-82 L= 102489 მმ	4	252.6	1010	საერთო სიგრძე
3		Ø 8 AI ГОСТ 5781-82 L= 1500 მმ	1201	0.59	711	
4		Ø 20 AIII ГОСТ 5781-82 L= 4000 მმ	40	9.9	394	
		ბეტონი		B-25	15.14	ჯუბ მ
		არმატურა/ბეტონი			204.6	კგ/ჯუბ მ

მუშა არმატურების შეერთება განხორციელდეს 30 დიამეტრის გადადებით, ქვედასი საყრდენებზე, ზედასი მალის შუამესამედში

დირექტორი	მ. ბუხაიძე		ქ. თბილისი, ჯვრის მოედანი №1 და №2 შენობების რეკონსტრუქცია-ადაპტაცია	შპს "AM ფარდი"			
პრ. პატრონი	ა. გოგიაშვილი						
პრ. პატრონი	მ. ბუხაიძე						
კონსტრუქტ.	გ. ცომაია		კონსტრუქციული ნაწილი პროექტირებული პროექტი	დაკვეთა №		2021	
			მონოლითური ჯოჯის ჯ-2	სტადია	ფურცელი	რ-ბა	მასშტ.
				მპ	ჯ- 26	42	მ. 1:

მონოლითური ჯოხის ჯ-5 არმირება მ 1:25

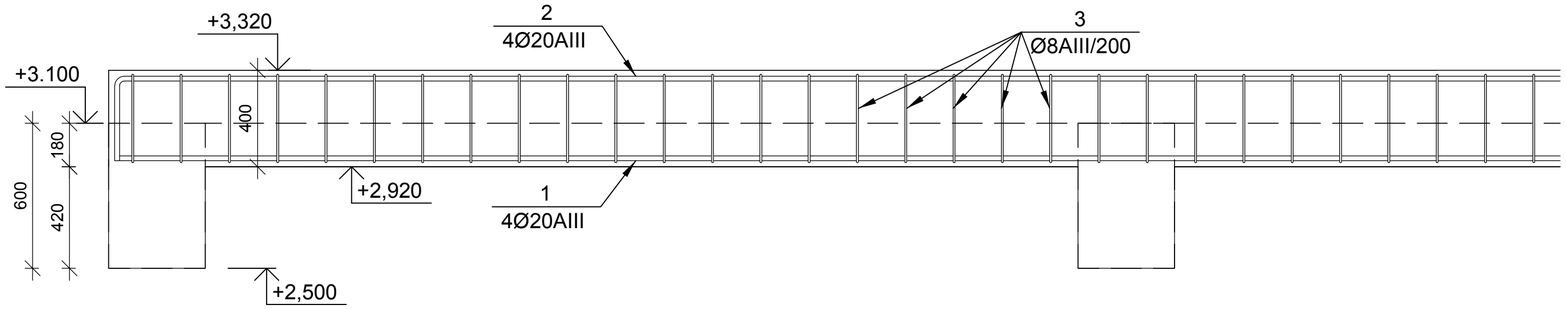

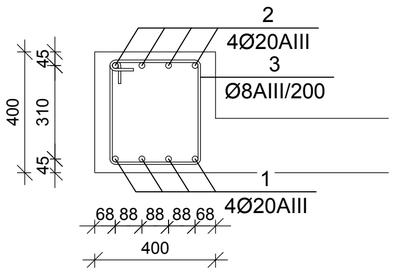

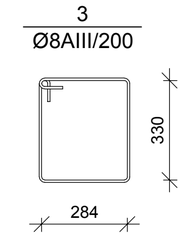

№ ჯოხ	აღნიშვნა	დასახელება	რაოდ. ელ-ში	წონა, (კგ) ერთის	წონა, (კგ) საერთო	შენიშვნა
		+3,100 ნიშნულის მონოლითური ჯოხი ჯ-5	1 ცალი			
1		Ø 20 AIII ГОСТ 5781-82 L= 30940 მმ	4	76.3	305	საერთო სიგრძე
2		Ø 20 AIII ГОСТ 5781-82 L= 31850 მმ	4	78.5	314	საერთო სიგრძე
3		Ø 8 AI ГОСТ 5781-82 L= 1378 მმ	140	0.54	76	
		ბეტონი		B-25	2.46	ჯუბ მ
		არმატურა/ბეტონი			282.1	კგ/ჯუბ მ

მონოლითური ჯოხის ჯ-4 არმირება მ 1:25

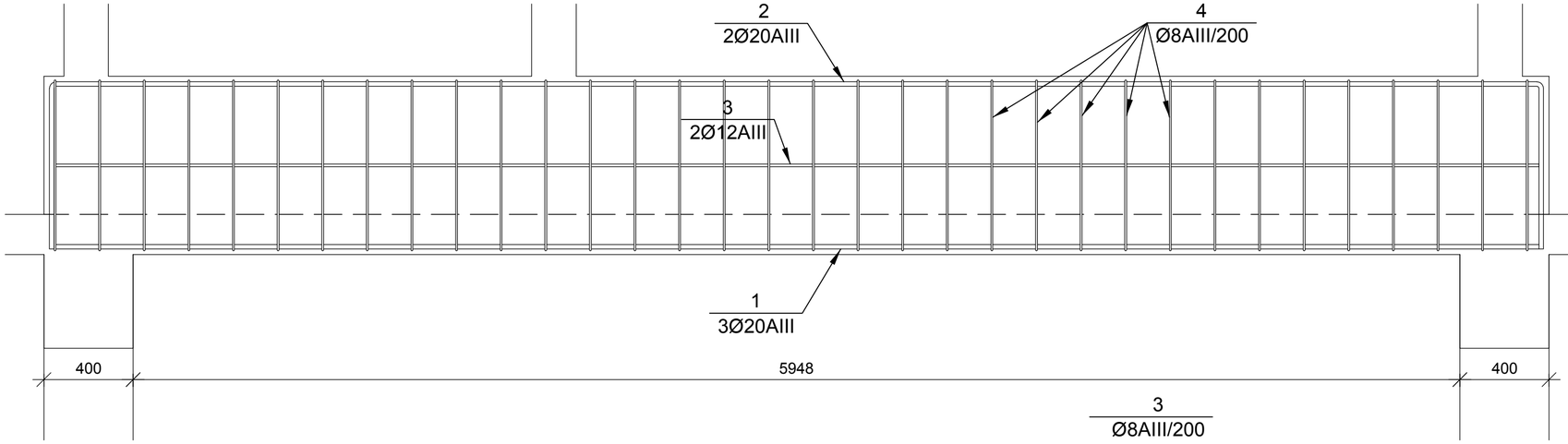

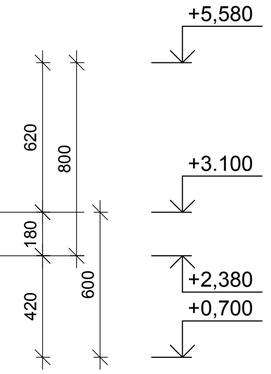

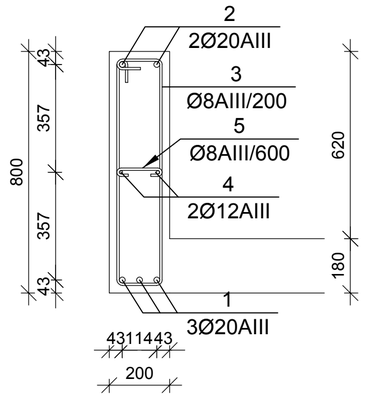

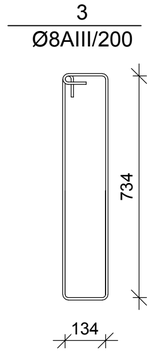

№ ჯოხ	აღნიშვნა	დასახელება	რაოდ. ელ-ში	წონა, (კგ) ერთის	წონა, (კგ) საერთო	შენიშვნა
		+3,100 ნიშნულის მონოლითური ჯოხი ჯ-5	1 ცალი			
1		Ø 20 AIII ГОСТ 5781-82 L= 6700 მმ	3	16.5	50	
2		Ø 20 AIII ГОСТ 5781-82 L= 8200 მმ	4	20.2	81	საერთო სიგრძე
3		Ø 8 AIII ГОСТ 5781-82 L= 1886 მმ	34	0.7	25	
4		Ø 12 AIII ГОСТ 5781-82 L= 6700 მმ	2	5.9	12	
5		Ø 8 AIII ГОСТ 5781-82 L= 300 მმ	10	0.1	1	
		ბეტონი		B-25	0.84	ჯუბ მ
		არმატურა/ბეტონი			201.6	კგ/ჯუბ მ

დირექტორი	მ. ბუხაიძე		ქ. თბილისი, ჯვრის მოედანი №1 და №2 შენობების რეკონსტრუქცია-ადაპტაცია	შპს "AM ფარდი"
პრ. პატრონი	ა. გოგიაშვილი			
პრ. პატრონი	მ. ბუხაიძე			
კონსტრუქტ.	გ. ცომაია		კონსტრუქციული ნაწილი პორექტირებული კრონექტი	დაკვეთა № 2021
			მონოლითური ჯოხის ჯ-4, ჯ-5 არმირება	სტადია: მპ; ფურცელი: ჯ-27; რ-ბა: 42; მასშტ.: მ. 1:

Главен инженер	д. инж. Стоян Иванов		
Ръководител проект	инж. Мария Стоянова		
Проектант	инж. Мария Стоянова		
Проектант	инж. Петър Димитров		
Проектант	инж. Георги Петров		

Обект: Жилищна сграда с ПИ №1 и ПИ №2, кв. 63, гр. Ловеч, ул. „Васил Левски" №21

Фаза: Работен проект

Част: Архитектурна

Чертеж №: 2021

Мащаб: 1:100

Формат: А3

Лист: 28 от 42

Дата: 15.03.2026

Подпис: _____

Ново строителство на жилищна сграда с ПИ №1 и ПИ №2, кв. 63, гр. Ловеч, ул. „Васил Левски" №21

Разрез 1-1 по оси 5'–5

Разрез 2-2 по оси 6–6

Разрез 3-3 по оси 7–7

Разрез 4-4 по оси 8–8

Разрез 5-5 по оси 9–9

Разрез 6-6 по оси 10–10

Разрез 7-7 по оси А–А

Разрез 8-8 по оси Б–Б

Разрез 9-9 по оси В–В

Разрез 10-10 по оси Г–Г

Разрез 11-11 по оси Д–Д

Разрез 12-12 по оси Е–Е

Разрез 13-13 по оси Ж–Ж

Разрез 14-14 по оси З–З

Разрез 15-15 по оси И–И

Разрез 16-16 по оси К–К

Разрез 17-17 по оси Л–Л

Разрез 18-18 по оси М–М

Разрез 19-19 по оси Н–Н

Разрез 20-20 по оси О–О

Разрез 21-21 по оси П–П

Разрез 22-22 по оси Р–Р

Разрез 23-23 по оси С–С

Разрез 24-24 по оси Т–Т

Разрез 25-25 по оси У–У

Разрез 26-26 по оси Ф–Ф

Разрез 27-27 по оси Х–Х

Разрез 28-28 по оси Ц–Ц

Разрез 29-29 по оси Ч–Ч

Разрез 30-30 по оси Ш–Ш

Разрез 31-31 по оси Щ–Щ

Разрез 32-32 по оси Ъ–Ъ

Разрез 33-33 по оси Ь–Ь

Разрез 34-34 по оси Ю–Ю

Разрез 35-35 по оси Я–Я

Разрез 36-36 по оси 1–1

Разрез 37-37 по оси 2–2

Разрез 38-38 по оси 3–3

Разрез 39-39 по оси 4–4

Разрез 40-40 по оси 5–5

Разрез 41-41 по оси 6–6

Разрез 42-42 по оси 7–7

Разрез 43-43 по оси 8–8

Разрез 44-44 по оси 9–9

Разрез 45-45 по оси 10–10

Разрез 46-46 по оси А–А

Разрез 47-47 по оси Б–Б

Разрез 48-48 по оси В–В

Разрез 49-49 по оси Г–Г

Разрез 50-50 по оси Д–Д

Разрез 51-51 по оси Е–Е

Разрез 52-52 по оси Ж–Ж

Разрез 53-53 по оси З–З

Разрез 54-54 по оси И–И

Разрез 55-55 по оси К–К

Разрез 56-56 по оси Л–Л

Разрез 57-57 по оси М–М

Разрез 58-58 по оси Н–Н

Разрез 59-59 по оси О–О

Разрез 60-60 по оси П–П

Разрез 61-61 по оси Р–Р

Разрез 62-62 по оси С–С

Разрез 63-63 по оси Т–Т

Разрез 64-64 по оси У–У

Разрез 65-65 по оси Ф–Ф

Разрез 66-66 по оси Х–Х

Разрез 67-67 по оси Ц–Ц

Разрез 68-68 по оси Ч–Ч

Разрез 69-69 по оси Ш–Ш

Разрез 70-70 по оси Щ–Щ

Разрез 71-71 по оси Ъ–Ъ

Разрез 72-72 по оси Ь–Ь

Разрез 73-73 по оси Ю–Ю

Разрез 74-74 по оси Я–Я

Разрез 75-75 по оси 1–1

Разрез 76-76 по оси 2–2

Разрез 77-77 по оси 3–3

Разрез 78-78 по оси 4–4

Разрез 79-79 по оси 5–5

Разрез 80-80 по оси 6–6

Разрез 81-81 по оси 7–7

Разрез 82-82 по оси 8–8

Разрез 83-83 по оси 9–9

Разрез 84-84 по оси 10–10

Разрез 85-85 по оси А–А

Разрез 86-86 по оси Б–Б

Разрез 87-87 по оси В–В

Разрез 88-88 по оси Г–Г

Разрез 89-89 по оси Д–Д

Разрез 90-90 по оси Е–Е

Разрез 91-91 по оси Ж–Ж

Разрез 92-92 по оси З–З

Разрез 93-93 по оси И–И

Разрез 94-94 по оси К–К

Разрез 95-95 по оси Л–Л

Разрез 96-96 по оси М–М

Разрез 97-97 по оси Н–Н

Разрез 98-98 по оси О–О

Разрез 99-99 по оси П–П

Разрез 100-100 по оси Р–Р

Разрез 101-101 по оси С–С

Разрез 102-102 по оси Т–Т

Разрез 103-103 по оси У–У

Разрез 104-104 по оси Ф–Ф

Разрез 105-105 по оси Х–Х

Разрез 106-106 по оси Ц–Ц

Разрез 107-107 по оси Ч–Ч

Разрез 108-108 по оси Ш–Ш

Разрез 109-109 по оси Щ–Щ

Разрез 110-110 по оси Ъ–Ъ

Разрез 111-111 по оси Ь–Ь

Разрез 112-112 по оси Ю–Ю

Разрез 113-113 по оси Я–Я

Разрез 114-114 по оси 1–1

Разрез 115-115 по оси 2–2

Разрез 116-116 по оси 3–3

Разрез 117-117 по оси 4–4

Разрез 118-118 по оси 5–5

Разрез 119-119 по оси 6–6

Разрез 120-120 по оси 7–7

Разрез 121-121 по оси 8–8

Разрез 122-122 по оси 9–9

Разрез 123-123 по оси 10–10

Разрез 124-124 по оси А–А

Разрез 125-125 по оси Б–Б

Разрез 126-126 по оси В–В

Разрез 127-127 по оси Г–Г

Разрез 128-128 по оси Д–Д

Разрез 129-129 по оси Е–Е

Разрез 130-130 по оси Ж–Ж

Разрез 131-131 по оси З–З

Разрез 132-132 по оси И–И

Разрез 133-133 по оси К–К

Разрез 134-134 по оси Л–Л

Разрез 135-135 по оси М–М

Разрез 136-136 по оси Н–Н

Разрез 137-137 по оси О–О

Разрез 138-138 по оси П–П

Разрез 139-139 по оси Р–Р

Разрез 140-140 по оси С–С

Разрез 141-141 по оси Т–Т

Разрез 142-142 по оси У–У

Разрез 143-143 по оси Ф–Ф

Разрез 144-144 по оси Х–Х

Разрез 145-145 по оси Ц–Ц

Разрез 146-146 по оси Ч–Ч

Разрез 147-147 по оси Ш–Ш

Разрез 148-148 по оси Щ–Щ

Разрез 149-149 по оси Ъ–Ъ

Разрез 150-150 по оси Ь–Ь

Разрез 151-151 по оси Ю–Ю

Разрез 152-152 по оси Я–Я

Разрез 153-153 по оси 1–1

Разрез 154-154 по оси 2–2

Разрез 155-155 по оси 3–3

Разрез 156-156 по оси 4–4

Разрез 157-157 по оси 5–5

Разрез 158-158 по оси 6–6

Разрез 159-159 по оси 7–7

Разрез 160-160 по оси 8–8

Разрез 161-161 по оси 9–9

Разрез 162-162 по оси 10–10

Разрез 163-163 по оси А–А

Разрез 164-164 по оси Б–Б

Разрез 165-165 по оси В–В

Разрез 166-166 по оси Г–Г

Разрез 167-167 по оси Д–Д

Разрез 168-168 по оси Е–Е

Разрез 169-169 по оси Ж–Ж

Разрез 170-170 по оси З–З

Разрез 171-171 по оси И–И

Разрез 172-172 по оси К–К

Разрез 173-173 по оси Л–Л

Разрез 174-174 по оси М–М

Разрез 175-175 по оси Н–Н

Разрез 176-176 по оси О–О

Разрез 177-177 по оси П–П

Разрез 178-178 по оси Р–Р

Разрез 179-179 по оси С–С

Разрез 180-180 по оси Т–Т

Разрез 181-181 по оси У–У

Разрез 182-182 по оси Ф–Ф

Разрез 183-183 по оси Х–Х

Разрез 184-184 по оси Ц–Ц

Разрез 185-185 по оси Ч–Ч

Разрез 186-186 по оси Ш–Ш

Разрез 187-187 по оси Щ–Щ

Разрез 188-188 по оси Ъ–Ъ

Разрез 189-189 по оси Ь–Ь

Разрез 190-190 по оси Ю–Ю

Разрез 191-191 по оси Я–Я

Разрез 192-192 по оси 1–1

Разрез 193-193 по оси 2–2

Разрез 194-194 по оси 3–3

Разрез 195-195 по оси 4–4

Разрез 196-196 по оси 5–5

Разрез 197-197 по оси 6–6

Разрез 198-198 по оси 7–7

Разрез 199-199 по оси 8–8

Разрез 200-200 по оси 9–9

Разрез 201-201 по оси 10–10

Разрез 202-202 по оси А–А

Разрез 203-203 по оси Б–Б

Разрез 204-204 по оси В–В

Разрез 205-205 по оси Г–Г

Разрез 206-206 по оси Д–Д

Разрез 207-207 по оси Е–Е

Разрез 208-208 по оси Ж–Ж

Разрез 209-209 по оси З–З

Разрез 210-210 по оси И–И

Разрез 211-211 по оси К–К

Разрез 212-212 по оси Л–Л

Разрез 213-213 по оси М–М

Разрез 214-214 по оси Н–Н

Разрез 215-215 по оси О–О

Разрез 216-216 по оси П–П

Разрез 217-217 по оси Р–Р

Разрез 218-218 по оси С–С

Разрез 219-219 по оси Т–Т

Разрез 220-220 по оси У–У

Разрез 221-221 по оси Ф–Ф

Разрез 222-222 по оси Х–Х

Разрез 223-223 по оси Ц–Ц

Разрез 224-224 по оси Ч–Ч

Разрез 225-225 по оси Ш–Ш

Разрез 226-226 по оси Щ–Щ

Разрез 227-227 по оси Ъ–Ъ

Разрез 228-228 по оси Ь–Ь

Разрез 229-229 по оси Ю–Ю

Разрез 230-230 по оси Я–Я

Разрез 231-231 по оси 1–1

Разрез 232-232 по оси 2–2

Разрез 233-233 по оси 3–3

Разрез 234-234 по оси 4–4

Разрез 235-235 по оси 5–5

Разрез 236-236 по оси 6–6

Разрез 237-237 по оси 7–7

Разрез 238-238 по оси 8–8

Разрез 239-239 по оси 9–9

Разрез 240-240 по оси 10–10

Разрез 241-241 по оси А–А

Разрез 242-242 по оси Б–Б

Разрез 243-243 по оси В–В

Разрез 244-244 по оси Г–Г

Разрез 245-245 по оси Д–Д

Разрез 246-246 по оси Е–Е

Разрез 247-247 по оси Ж–Ж

Разрез 248-248 по оси З–З

Разрез 249-249 по оси И–И

Разрез 250-250 по оси К–К

Разрез 251-251 по оси Л–Л

Разрез 252-252 по оси М–М

Разрез 253-253 по оси Н–Н

Разрез 254-254 по оси О–О

Разрез 255-255 по оси П–П

Разрез 256-256 по оси Р–Р

Разрез 257-257 по оси С–С

Разрез 258-258 по оси Т–Т

Разрез 259-259 по оси У–У

Разрез 260-260 по оси Ф–Ф

Разрез 261-261 по оси Х–Х

Разрез 262-262 по оси Ц–Ц

Разрез 263-263 по оси Ч–Ч

Разрез 264-264 по оси Ш–Ш

Разрез 265-265 по оси Щ–Щ

Разрез 266-266 по оси Ъ–Ъ

Разрез 267-267 по оси Ь–Ь

Разрез 268-268 по оси Ю–Ю

Разрез 269-269 по оси Я–Я

Разрез 270-270 по оси 1–1

Разрез 271-271 по оси 2–2

Разрез 272-272 по оси 3–3

Разрез 273-273 по оси 4–4

Разрез 274-274 по оси 5–5

Разрез 275-275 по оси 6–6

Разрез 276-276 по оси 7–7

Разрез 277-277 по оси 8–8

Разрез 278-278 по оси 9–9

Разрез 279-279 по оси 10–10

Разрез 280-280 по оси А–А

Разрез 281-281 по оси Б–Б

Разрез 282-282 по оси В–В

Разрез 283-283 по оси Г–Г

Разрез 284-284 по оси Д–Д

Разрез 285-285 по оси Е–Е

Разрез 286-286 по оси Ж–Ж

Разрез 287-287 по оси З–З

Разрез 288-288 по оси И–И

Разрез 289-289 по оси К–К

Разрез 290-290 по оси Л–Л

Разрез 291-291 по оси М–М

Разрез 292-292 по оси Н–Н

Разрез 293-293 по оси О–О

Разрез 294-294 по оси П–П

Разрез 295-295 по оси Р–Р

Разрез 296-296 по оси С–С

Разрез 297-297 по оси Т–Т

Разрез 298-298 по оси У–У

Разрез 299-299 по оси Ф–Ф

Разрез 300-300 по оси Х–Х

Разрез 301-301 по оси Ц–Ц

Разрез 302-302 по оси Ч–Ч

Разрез 303-303 по оси Ш–Ш

Разрез 304-304 по оси Щ–Щ

Разрез 305-305 по оси Ъ–Ъ

Разрез 306-306 по оси Ь–Ь

Разрез 307-307 по оси Ю–Ю

Разрез 308-308 по оси Я–Я

Разрез 309-309 по оси 1–1

Разрез 310-310 по оси 2–2

Разрез 311-311 по оси 3–3

Разрез 312-312 по оси 4–4

Разрез 313-313 по оси 5–5

Разрез 314-314 по оси 6–6

Разрез 315-315 по оси 7–7

Разрез 316-316 по оси 8–8

Разрез 317-317 по оси 9–9

Разрез 318-318 по оси 10–10

Разрез 319-319 по оси А–А

Разрез 320-320 по оси Б–Б

Разрез 321-321 по оси В–В

Разрез 322-322 по оси Г–Г

Разрез 323-323 по оси Д–Д

Разрез 324-324 по оси Е–Е

Разрез 325-325 по оси Ж–Ж

Разрез 326-326 по оси З–З

Разрез 327-327 по оси И–И

Разрез 328-328 по оси К–К

Разрез 329-329 по оси Л–Л

Разрез 330-330 по оси М–М

Разрез 331-331 по оси Н–Н

Разрез 332-332 по оси О–О

Разрез 333-333 по оси П–П

Разрез 334-334 по оси Р–Р

Разрез 335-335 по оси С–С

Разрез 336-336 по оси Т–Т

Разрез 337-337 по оси У–У

Разрез 338-338 по оси Ф–Ф

Разрез 339-339 по оси Х–Х

Разрез 340-340 по оси Ц–Ц

Разрез 341-341 по оси Ч–Ч

Разрез 342-342 по оси Ш–Ш

Разрез 343-343 по оси Щ–Щ

Разрез 344-344 по оси Ъ–Ъ

Разрез 345-345 по оси Ь–Ь

Разрез 346-346 по оси Ю–Ю

Разрез 347-347 по оси Я–Я

Разрез 348-348 по оси 1–1

Разрез 349-349 по оси 2–2

Разрез 350-350 по оси 3–3

Разрез 351-351 по оси 4–4

Разрез 352-352 по оси 5–5

Разрез 353-353 по оси 6–6

Разрез 354-354 по оси 7–7

Разрез 355-355 по оси 8–8

Разрез 356-356 по оси 9–9

Разрез 357-357 по оси 10–10

Разрез 358-358 по оси А–А

Разрез 359-359 по оси Б–Б

Разрез 360-360 по оси В–В

Разрез 361-361 по оси Г–Г

Разрез 362-362 по оси Д–Д

Разрез 363-363 по оси Е–Е

Разрез 364-364 по оси Ж–Ж

Разрез 365-365 по оси З–З

Разрез 366-366 по оси И–И

Разрез 367-367 по оси К–К

Разрез 368-368 по оси Л–Л

Разрез 369-369 по оси М–М

Разрез 370-370 по оси Н–Н

Разрез 371-371 по оси О–О

Разрез 372-372 по оси П–П

Разрез 373-373 по оси Р–Р

Разрез 374-374 по оси С–С

Разрез 375-375 по оси Т–Т

Разрез 376-376 по оси У–У

Разрез 377-377 по оси Ф–Ф

Разрез 378-378 по оси Х–Х

Разрез 379-379 по оси Ц–Ц

Разрез 380-380 по оси Ч–Ч

Разрез 381-381 по оси Ш–Ш

Разрез 382-382 по оси Щ–Щ

Разрез 383-383 по оси Ъ–Ъ

Разрез 384-384 по оси Ь–Ь

Разрез 385-385 по оси Ю–Ю

Разрез 386-386 по оси Я–Я

Разрез 387-387 по оси 1–1

Разрез 388-388 по оси 2–2

Разрез 389-389 по оси 3–3

Разрез 390-390 по оси 4–4

Разрез 391-391 по оси 5–5

Разрез 392-392 по оси 6–6

Разрез 393-393 по оси 7–7

Разрез 394-394 по оси 8–8

Разрез 395-395 по оси 9–9

Разрез 396-396 по оси 10–10

Разрез 397-397 по оси А–А

Разрез 398-398 по оси Б–Б

Разрез 399-399 по оси В–В

Разрез 400-400 по оси Г–Г

Разрез 401-401 по оси Д–Д

Разрез 402-402 по оси Е–Е

Разрез 403-403 по оси Ж–Ж

Разрез 404-404 по оси З–З

Разрез 405-405 по оси И–И

Разрез 406-406 по оси К–К

Разрез 407-407 по оси Л–Л

Разрез 408-408 по оси М–М

Разрез 409-409 по оси Н–Н

Разрез 410-410 по оси О–О

Разрез 411-411 по оси П–П

Разрез 412-412 по оси Р–Р

Разрез 413-413 по оси С–С

Разрез 414-414 по оси Т–Т

Разрез 415-415 по оси У–У

Разрез 416-416 по оси Ф–Ф

Разрез 417-417 по оси Х–Х

Разрез 418-418 по оси Ц–Ц

Разрез 419-419 по оси Ч–Ч

Разрез 420-420 по оси Ш–Ш

Разрез 421-421 по оси Щ–Щ

Разрез 422-422 по оси Ъ–Ъ

Разрез 423-423 по оси Ь–Ь

Разрез 424-424 по оси Ю–Ю

Разрез 425-425 по оси Я–Я

Разрез 426-426 по оси 1–1

Разрез 427-427 по оси 2–2

Разрез 428-428 по оси 3–3

Разрез 429-429 по оси 4–4

Разрез 430-430 по оси 5–5

Разрез 431-431 по оси 6–6

Разрез 432-432 по оси 7–7

Разрез 433-433 по оси 8–8

Разрез 434-434 по оси 9–9

Разрез 435-435 по оси 10–10

Разрез 436-436 по оси А–А

Разрез 437-437 по оси Б–Б

Разрез 438-438 по оси В–В

Разрез 439-439 по оси Г–Г

Разрез 440-440 по оси Д–Д

Разрез 441-441 по оси Е–Е

Разрез 442-442 по оси Ж–Ж

Разрез 443-443 по оси З–З

Разрез 444-444 по оси И–И

Разрез 445-445 по оси К–К

Разрез 446-446 по оси Л–Л

Разрез 447-447 по оси М–М

Разрез 448-448 по оси Н–Н

Разрез 449-449 по оси О–О

Разрез 450-450 по оси П–П

Разрез 451-451 по оси Р–Р

Разрез 452-452 по оси С–С

Разрез 453-453 по оси Т–Т

Разрез 454-454 по оси У–У

Разрез 455-455 по оси Ф–Ф

Разрез 456-456 по оси Х–Х

Разрез 457-457 по оси Ц–Ц

Разрез 458-458 по оси Ч–Ч

Разрез 459-459 по оси Ш–Ш

Разрез 460-460 по оси Щ–Щ

Разрез 461-461 по оси Ъ–Ъ

Разрез 462-462 по оси Ь–Ь

Разрез 463-463 по оси Ю–Ю

Разрез 464-464 по оси Я–Я

Разрез 465-465 по оси 1–1

Разрез 466-466 по оси 2–2

Разрез 467-467 по оси 3–3

Разрез 468-468 по оси 4–4

Разрез 469-469 по оси 5–5

Разрез 470-470 по оси 6–6

Разрез 471-471 по оси 7–7

Разрез 472-472 по оси 8–8

Разрез 473-473 по оси 9–9

Разрез 474-474 по оси 10–10

Разрез 475-475 по оси А–А

Разрез 476-476 по оси Б–Б

Разрез 477-477 по оси В–В

Разрез 478-478 по оси Г–Г

Разрез 479-479 по оси Д–Д

Разрез 480-480 по оси Е–Е

Разрез 481-481 по оси Ж–Ж

Разрез 482-482 по оси З–З

Разрез 483-483 по оси И–И

Разрез 484-484 по оси К–К

Разрез 485-485 по оси Л–Л

Разрез 486-486 по оси М–М

Разрез 487-487 по оси Н–Н

Разрез 488-488 по оси О–О

Разрез 489-489 по оси П–П

Разрез 490-490 по оси Р–Р

Разрез 491-491 по оси С–С

Разрез 492-492 по оси Т–Т

Разрез 493-493 по оси У–У

Разрез 494-494 по оси Ф–Ф

Разрез 495-495 по оси Х–Х

Разрез 496-496 по оси Ц–Ц

Разрез 497-497 по оси Ч–Ч

Разрез 498-498 по оси Ш–Ш

Разрез 499-499 по оси Щ–Щ

Разрез 500-500 по оси Ъ–Ъ

Разрез 501-501 по оси Ь–Ь

Разрез 502-502 по оси Ю–Ю

Разрез 503-503 по оси Я–Я

Разрез 504-504 по оси 1–1

Разрез 505-505 по оси 2–2

Разрез 506-506 по оси 3–3

Разрез 507-507 по оси 4–4

Разрез 508-508 по оси 5–5

Разрез 509-509 по оси 6–6

Разрез 510-510 по оси 7–7

Разрез 511-511 по оси 8–8

Разрез 512-512 по оси 9–9

Разрез 513-513 по оси 10–10

Разрез 514-514 по оси А–А

Разрез 515-515 по оси Б–Б

Разрез 516-516 по оси В–В

Разрез 517-517 по оси Г–Г

Разрез 518-518 по оси Д–Д

Разрез 519-519 по оси Е–Е

Разрез 520-520 по оси Ж–Ж

Разрез 521-521 по оси З–З

Разрез 522-522 по оси И–И

Разрез 523-523 по оси К–К

Разрез 524-524 по оси Л–Л

Разрез 525-525 по оси М–М

Разрез 526-526 по оси Н–Н

Разрез 527-527 по оси О–О

Разрез 528-528 по оси П–П

Разрез 529-529 по оси Р–Р

Разрез 530-530 по оси С–С

Разрез 531-531 по оси Т–Т

Разрез 532-532 по оси У–У

Разрез 533-533 по оси Ф–Ф

Разрез 534-534 по оси Х–Х

Разрез 535-535 по оси Ц–Ц

Разрез 536-536 по оси Ч–Ч

Разрез 537-537 по оси Ш–Ш

Разрез 538-538 по оси Щ–Щ

Разрез 539-539 по оси Ъ–Ъ

Разрез 540-540 по оси Ь–Ь

Разрез 541-541 по оси Ю–Ю

Разрез 542-542 по оси Я–Я

Разрез 543-543 по оси 1–1

Разрез 544-544 по оси 2–2

Разрез 545-545 по оси 3–3

Разрез 546-546 по оси 4–4

Разрез 547-547 по оси 5–5

Разрез 548-548 по оси 6–6

Разрез 549-549 по оси 7–7

Разрез 550-550 по оси 8–8

Разрез 551-551 по оси 9–9

Разрез 552-552 по оси 10–10

Разрез 553-553 по оси А–А

Разрез 554-554 по оси Б–Б

Разрез 555-555 по оси В–В

Разрез 556-556 по оси Г–Г

Разрез 557-557 по оси Д–Д

Разрез 558-558 по оси Е–Е

Разрез 559-559 по оси Ж–Ж

Разрез 560-560 по оси З–З

Разрез 561-561 по оси И–И

Разрез 562-562 по оси К–К

Разрез 563-563 по оси Л–Л

Разрез 564-564 по оси М–М

Разрез 565-565 по оси Н–Н

Разрез 566-566 по оси О–О

Разрез 567-567 по оси П–П

Разрез 568-568 по оси Р–Р

Разрез 569-569 по оси С–С

Разрез 570-570 по оси Т–Т

Разрез 571-571 по оси У–У

Разрез 572-572 по оси Ф–Ф

Разрез 573-573 по оси Х–Х

Разрез 574-574 по оси Ц–Ц

Разрез 575-575 по оси Ч–Ч

Разрез 576-576 по оси Ш–Ш

Разрез 577-577 по оси Щ–Щ

Разрез 578-578 по оси Ъ–Ъ

Разрез 579-579 по оси Ь–Ь

Разрез 580-580 по оси Ю–Ю

Разрез 581-581 по оси Я–Я

Разрез 582-582 по оси 1–1

Разрез 583-583 по оси 2–2

Разрез 584-584 по оси 3–3

Разрез 585-585 по оси 4–4

Разрез 586-586 по оси 5–5

Разрез 587-587 по оси 6–6

Разрез 588-588 по оси 7–7

Разрез 589-589 по оси 8–8

Разрез 590-590 по оси 9–9

Разрез 591-591 по оси 10–10

Разрез 592-592 по оси А–А

Разрез 593-593 по оси Б–Б

Разрез 594-594 по оси В–В

Разрез 595-595 по оси Г–Г

Разрез 596-596 по оси Д–Д

Разрез 597-597 по оси Е–Е

Разрез 598-598 по оси Ж–Ж

Разрез 599-599 по оси З–З

Разрез 600-600 по оси И–И

Разрез 601-601 по оси К–К

Разрез 602-602 по оси Л–Л

Разрез 603-603 по оси М–М

Разрез 604-604 по оси Н–Н

Разрез 605-605 по оси О–О

Разрез 606-606 по оси П–П

Разрез 607-607 по оси Р–Р

Разрез 608-608 по оси С–С

Разрез 609-609 по оси Т–Т

Разрез 610-610 по оси У–У

Разрез 611-611 по оси Ф–Ф

Разрез 612-612 по оси Х–Х

Разрез 613-613 по оси Ц–Ц

Разрез 614-614 по оси Ч–Ч

Разрез 615-615 по оси Ш–Ш

Разрез 616-616 по оси Щ–Щ

Разрез 617-617 по оси Ъ–Ъ

Разрез 618-618 по оси Ь–Ь

Разрез 619-619 по оси Ю–Ю

Разрез 620-620 по оси Я–Я

Разрез 621-621 по оси 1–1

Разрез 622-622 по оси 2–2

Разрез 623-623 по оси 3–3

Разрез 624-624 по оси 4–4

Разрез 625-625 по оси 5–5

Разрез 626-626 по оси 6–6

Разрез 627-627 по оси 7–7

Разрез 628-628 по оси 8–8

Разрез 629-629 по оси 9–9

Разрез 630-630 по оси 10–10

Разрез 631-631 по оси А–А

Разрез 632-632 по оси Б–Б

Разрез 633-633 по оси В–В

Разрез 634-634 по оси Г–Г

Разрез 635-635 по оси Д–Д

Разрез 636-636 по оси Е–Е

Разрез 637-637 по оси Ж–Ж

Разрез 638-638 по оси З–З

Разрез 639-639 по оси И–И

Разрез 640-640 по оси К–К

Разрез 641-641 по оси Л–Л

Разрез 642-642 по оси М–М

Разрез 643-643 по оси Н–Н

Разрез 644-644 по оси О–О

Разрез 645-645 по оси П–П

Разрез 646-646 по оси Р–Р

Разрез 647-647 по оси С–С

Разрез 648-648 по оси Т–Т

Разрез 649-649 по оси У–У

Разрез 650-650 по оси Ф–Ф

Разрез 651-651 по оси Х–Х

Разрез 652-652 по оси Ц–Ц

Разрез 653-653 по оси Ч–Ч

Разрез 654-654 по оси Ш–Ш

Разрез 655-655 по оси Щ–Щ

Разрез 656-656 по оси Ъ–Ъ

Разрез 657-657 по оси Ь–Ь

Разрез 658-658 по оси Ю–Ю

Разрез 659-659 по оси Я–Я

Разрез 660-660 по оси 1–1

Разрез 661-661 по оси 2–2

Разрез 662-662 по оси 3–3

Разрез 663-663 по оси 4–4

Разрез 664-664 по оси 5–5

Разрез 665-665 по оси 6–6

Разрез 666-666 по оси 7–7

Разрез 667-667 по оси 8–8

Разрез 668-668 по оси 9–9

Разрез 669-669 по оси 10–10

Разрез 670-670 по оси А–А

Разрез 671-671 по оси Б–Б

Разрез 672-672 по оси В–В

Разрез 673-673 по оси Г–Г

Разрез 674-674 по оси Д–Д

Разрез 675-675 по оси Е–Е

Разрез 676-676 по оси Ж–Ж

Разрез 677-677 по оси З–З

Разрез 678-678 по оси И–И

Разрез 679-679 по оси К–К

Разрез 680-680 по оси Л–Л

Разрез 681-681 по оси М–М

Разрез 682-682 по оси Н–Н

Разрез 683-683 по оси О–О

Разрез 684-684 по оси П–П

Разрез 685-685 по оси Р–Р

Разрез 686-686 по оси С–С

Разрез 687-687 по оси Т–Т

Разрез 688-688 по оси У–У

Разрез 689-689 по оси Ф–Ф

Разрез 690-690 по оси Х–Х

Разрез 691-691 по оси Ц–Ц

Разрез 692-692 по оси Ч–Ч

Разрез 693-693 по оси Ш–Ш

Разрез 694-694 по оси Щ–Щ

Разрез 695-695 по оси Ъ–Ъ

Разрез 696-696 по оси Ь–Ь

Разрез 697-697 по оси Ю–Ю

Разрез 698-698 по оси Я–Я

Разрез 699-699 по оси 1–1

Разрез 700-700 по оси 2–2

Разрез 701-701 по оси 3–3

Разрез 702-702 по оси 4–4

Разрез 703-703 по оси 5–5

Разрез 704-704 по оси 6–6

Разрез 705-705 по оси 7–7

Разрез 706-706 по оси 8–8

Разрез 707-707 по оси 9–9

Разрез 708-708 по оси 10–10

Разрез 709-709 по оси А–А

Разрез 710-710 по оси Б–Б

Разрез 711-711 по оси В–В

Разрез 712-712 по оси Г–Г

Разрез 713-713 по оси Д–Д

Разрез 714-714 по оси Е–Е

Разрез 715-715 по оси Ж–Ж

Разрез 716-716 по оси З–З

Разрез 717-717 по оси И–И

Разрез 718-718 по оси К–К

Разрез 719-719 по оси Л–Л

Разрез 720-720 по оси М–М

Разрез 721-721 по оси Н–Н

Разрез 722-722 по оси О–О

Разрез 723-723 по оси П–П

Разрез 724-724 по оси Р–Р

Разрез 725-725 по оси С–С

Разрез 726-726 по оси Т–Т

Разрез 727-727 по оси У–У

Разрез 728-728 по оси Ф–Ф

Разрез 729-729 по оси Х–Х

Разрез 730-730 по оси Ц–Ц

Разрез 731-731 по оси Ч–Ч

Разрез 732-732 по оси Ш–Ш

Разрез 733-733 по оси Щ–Щ

Разрез 734-734 по оси Ъ–Ъ

Разрез 735-735 по оси Ь–Ь

Разрез 736-736 по оси Ю–Ю

Разрез 737-737 по оси Я–Я

Разрез 738-738 по оси 1–1

Разрез 739-739 по оси 2–2

Разрез 740-740 по оси 3–3

Разрез 741-741 по оси 4–4

Разрез 742-742 по оси 5–5

Разрез 743-743 по оси 6–6

Разрез 744-744 по оси 7–7

Разрез 745-745 по оси 8–8

Разрез 746-746 по оси 9–9

Разрез 747-747 по оси 10–10

Разрез 748-748 по оси А–А

Разрез 749-749 по оси Б–Б

Разрез 750-750 по оси В–В

Разрез 751-751 по оси Г–Г

Разрез 752-752 по оси Д–Д

Разрез 753-753 по оси Е–Е

Разрез 754-754 по оси Ж–Ж

Разрез 755-755 по оси З–З

Разрез 756-756 по оси И–И

Разрез 757-757 по оси К–К

Разрез 758-758 по оси Л–Л

Разрез 759-759 по оси М–М

Разрез 760-760 по оси Н–Н

Разрез 761-761 по оси О–О

Разрез 762-762 по оси П–П

Разрез 763-763 по оси Р–Р

Разрез 764-764 по оси С–С

Разрез 765-765 по оси Т–Т

Разрез 766-766 по оси У–У

Разрез 767-767 по оси Ф–Ф

Разрез 768-768 по оси Х–Х

Разрез 769-769 по оси Ц–Ц

Разрез 770-770 по оси Ч–Ч

Разрез 771-771 по оси Ш–Ш

Разрез 772-772 по оси Щ–Щ

Разрез 773-773 по оси Ъ–Ъ

Разрез 774-774 по оси Ь–Ь

Разрез 775-775 по оси Ю–Ю

Разрез 776-776 по оси Я–Я

Разрез 777-777 по оси 1–1

Разрез 778-778 по оси 2–2

Разрез 779-779 по оси 3–3

Разрез 780-780 по оси 4–4

Разрез 781-781 по оси 5–5

Разрез 782-782 по оси 6–6

Разрез 783-783 по оси 7–7

Разрез 784-784 по оси 8–8

Разрез 785-785 по оси 9–9

Разрез 786-786 по оси 10–10

Разрез 787-787 по оси А–А

Разрез 788-788 по оси Б–Б

Разрез 789-789 по оси В–В

Разрез 790-790 по оси Г–Г

Разрез 791-791 по оси Д–Д

Разрез 792-792 по оси Е–Е

Разрез 793-793 по оси Ж–Ж

Разрез 794-794 по оси З–З

Разрез 795-795 по оси И–И

Разрез 796-796 по оси К–К

Разрез 797-797 по оси Л–Л

Разрез 798-798 по оси М–М

Разрез 799-799 по оси Н–Н

Разрез 800-800 по оси О–О

Разрез 801-801 по оси П–П

Разрез 802-802 по оси Р–Р

Разрез 803-803 по оси С–С

Разрез 804-804 по оси Т–Т

Разрез 805-805 по оси У–У

Разрез 806-806 по оси Ф–Ф

Разрез 807-807 по оси Х–Х

Разрез 808-808 по оси Ц–Ц

Разрез 809-809 по оси Ч–Ч

Разрез 810-810 по оси Ш–Ш

Разрез 811-811 по оси Щ–Щ

Разрез 812-812 по оси Ъ–Ъ

Разрез 813-813 по оси Ь–Ь

Разрез 814-814 по оси Ю–Ю

Разрез 815-815 по оси Я–Я

Разрез 816-816 по оси 1–1

Разрез 817-817 по оси 2–2

Разрез 818-818 по оси 3–3

Разрез 819-819 по оси 4–4

Разрез 820-820 по оси 5–5

Разрез 821-821 по оси 6–6

Разрез 822-822 по оси 7–7

Разрез 823-823 по оси 8–8

Разрез 824-824 по оси 9–9

Разрез 825-825 по оси 10–10

Разрез 826-826 по оси А–А

Разрез 827-827 по оси Б–Б

Разрез 828-828 по оси В–В

Разрез 829-829 по оси Г–Г

Разрез 830-830 по оси Д–Д

Разрез 831-831 по оси Е–Е

Разрез 832-832 по оси Ж–Ж

Разрез 833-833 по оси З–З

Разрез 834-834 по оси И–И

Разрез 835-835 по оси К–К

Разрез 836-836 по оси Л–Л

Разрез 837-837 по оси М–М

Разрез 838-838 по оси Н–Н

Разрез 839-839 по оси О–О

Разрез 840-840 по оси П–П

Разрез 841-841 по оси Р–Р

Разрез 842-842 по оси С–С

Разрез 843-843 по оси Т–Т

Разрез 844-844 по оси У–У

Разрез 845-845 по оси Ф–Ф

Разрез 846-846 по оси Х–Х

Разрез 847-847 по оси Ц–Ц

Разрез 848-848 по оси Ч–Ч

Разрез 849-849 по оси Ш–Ш

Разрез 850-850 по оси Щ–Щ

Разрез 851-851 по оси Ъ–Ъ

Разрез 852-852 по оси Ь–Ь

Разрез 853-853 по оси Ю–Ю

Разрез 854-854 по оси Я–Я

Разрез 855-855 по оси 1–1

Разрез 856-856 по оси 2–2

Разрез 857-857 по оси 3–3

Разрез 858-858 по оси 4–4

Разрез 859-859 по оси 5–5

Разрез 860-860 по оси 6–6

Разрез 861-861 по оси 7–7

Разрез 862-862 по оси 8–8

Разрез 863-863 по оси 9–9

Разрез 864-864 по оси 10–10

Разрез 865-865 по оси А–А

Разрез 866-866 по оси Б–Б

Разрез 867-867 по оси В–В

Разрез 868-868 по оси Г–Г

Разрез 869-869 по оси Д–Д

Разрез 870-870 по оси Е–Е

Разрез 871-871 по оси Ж–Ж

Разрез 872-872 по оси З–З

Разрез 873-873 по оси И–И

Разрез 874-874 по оси К–К

Разрез 875-875 по оси Л–Л

Разрез 876-876 по оси М–М

Разрез 877-877 по оси Н–Н

Разрез 878-878 по оси О–О

Разрез 879-879 по оси П–П

Разрез 880-880 по оси Р–Р

Разрез 881-881 по оси С–С

Разрез 882-882 по оси Т–Т

Разрез 883-883 по оси У–У

Разрез 884-884 по оси Ф–Ф

Разрез 885-

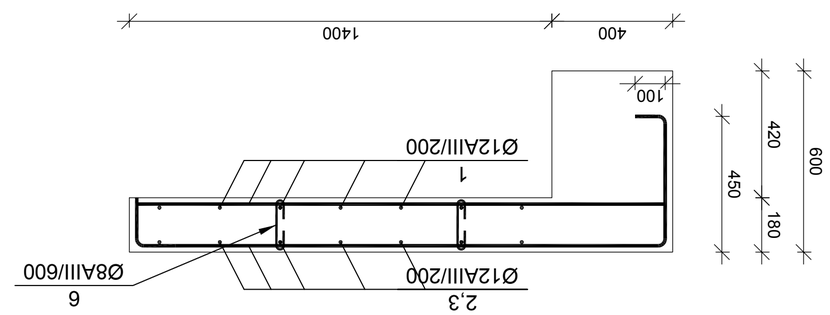

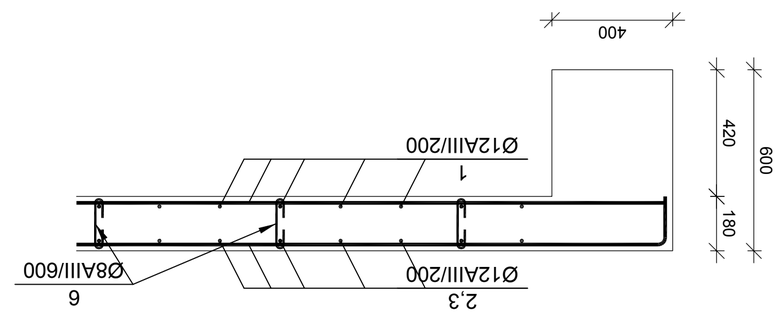

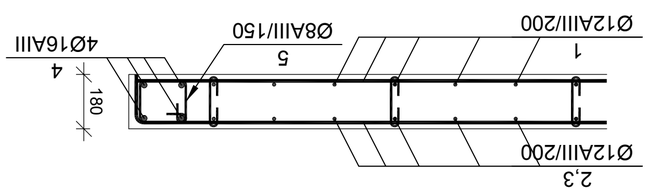

+6,800 ճոճճղաբև ձշղաշհայաև գոլաբղ ա1 ցչ

№ չղ/ֆ	Նշումներ	Ø, մմ/ Ստեղծ. չափ-ոլ	Պատկերված ձևավորումը	Ընդհանուր երկարությունը, մմ/ մեկ մասի երկարությունը, մմ		Ընդհանուր զանգվածը, կգ
				մեկ մասի	ընդհանուր	
1			+6,800 ճոճճղաբև ձշղաշհայաև գոլաբղ ա1 ցչ		1 ձաբղ	
2		Ø 12 AIII ГОСТ 5781-82 L= 361335О 88		1	3206,4	3206
3		Ø 12 AIII ГОСТ 5781-82 L= 3719625 88		1	3300,7	3301
4		Ø 16 AIII ГОСТ 5781-82 L= 33600 88		4	53,0	212
5		Ø 8 AIII ГОСТ 5781-82 L= 750 88		168	0,3	50
6		Ø 8 AIII ГОСТ 5781-82 L= 300 88		908	0,1	107
		ձշղմճո			B-25	65,16 ց2ձ ց
		ճհշհճղճշղճհճղճՀճ/ճշղմճո				105,5 ց8/ց2ձ ց

ճհշհճղճշղճհճղճՀճ				
ղճհճղճ	ճ. ճշղճղճ			
ճհշհճղճշղճհճղճՀճ	ճ. ճշղճղճ			
ճհշհճղճշղճհճղճՀճ	ճ. ճշղճղճ			
ճղճհճղճՀճ.	ճ. ճղճձՀճ			
ղճՀճղ	ղճհճղճշղճհճղճՀճ	ճղճհճղճՀճ	ղճՀճղ	ձճՀճղ.
ճհշհճղճշղճհճղճՀճ				
ճհշհճղճշղճհճղճՀճ				
ճհշհճղճշղճհճղճՀճ				
ճղճհճղճՀճ.	ճ. ճղճձՀճ			
ղճՀճղ	ղճհճղճշղճհճղճՀճ	ճղճհճղճՀճ	ղճՀճղ	ձճՀճղ.

			+6,800 ճոճճղաբև ձշղաշհայաև գոլաբղ ա1 ցչ		
			ճղճհճղճՀճ		
			ճղճհճղճՀճ		
			ճղճհճղճՀճ		
			ճղճհճղճՀճ		
ղճՀճղ	ղճհճղճշղճհճղճՀճ	ճղճհճղճՀճ	ղճՀճղ	ձճՀճղ.	

			+6,800 ճոճճղաբև ձշղաշհայաև գոլաբղ ա1 ցչ		
			ճղճհճղճՀճ		
			ճղճհճղճՀճ		
			ճղճհճղճՀճ		
			ճղճհճղճՀճ		
ղճՀճղ	ղճհճղճշղճհճղճՀճ	ճղճհճղճՀճ	ղճՀճղ	ձճՀճղ.	

ղճհճղճշղճհճղճՀճ				
ղճՀճղ	ճ. ճղճձՀճ			
ճհշհճղճշղճհճղճՀճ	ճ. ճշղճղճ			
ճհշհճղճշղճհճղճՀճ	ճ. ճշղճղճ			
ճղճհճղճՀճ.	ճ. ճղճձՀճ			
ղճՀճղ	ղճհճղճշղճհճղճՀճ	ճղճհճղճՀճ	ղճՀճղ	ձճՀճղ.

			+6,800 ճոճճղաբև ձշղաշհայաև գոլաբղ ա1 ցչ		
			ճղճհճղճՀճ		
			ճղճհճղճՀճ		
			ճղճհճղճՀճ		
			ճղճհճղճՀճ		
ղճՀճղ	ղճհճղճշղճհճղճՀճ	ճղճհճղճՀճ	ղճՀճղ	ձճՀճղ.	

| ճհշ

+10,000 ნიშნულის გადახურვის გეგმა

მ 1:100

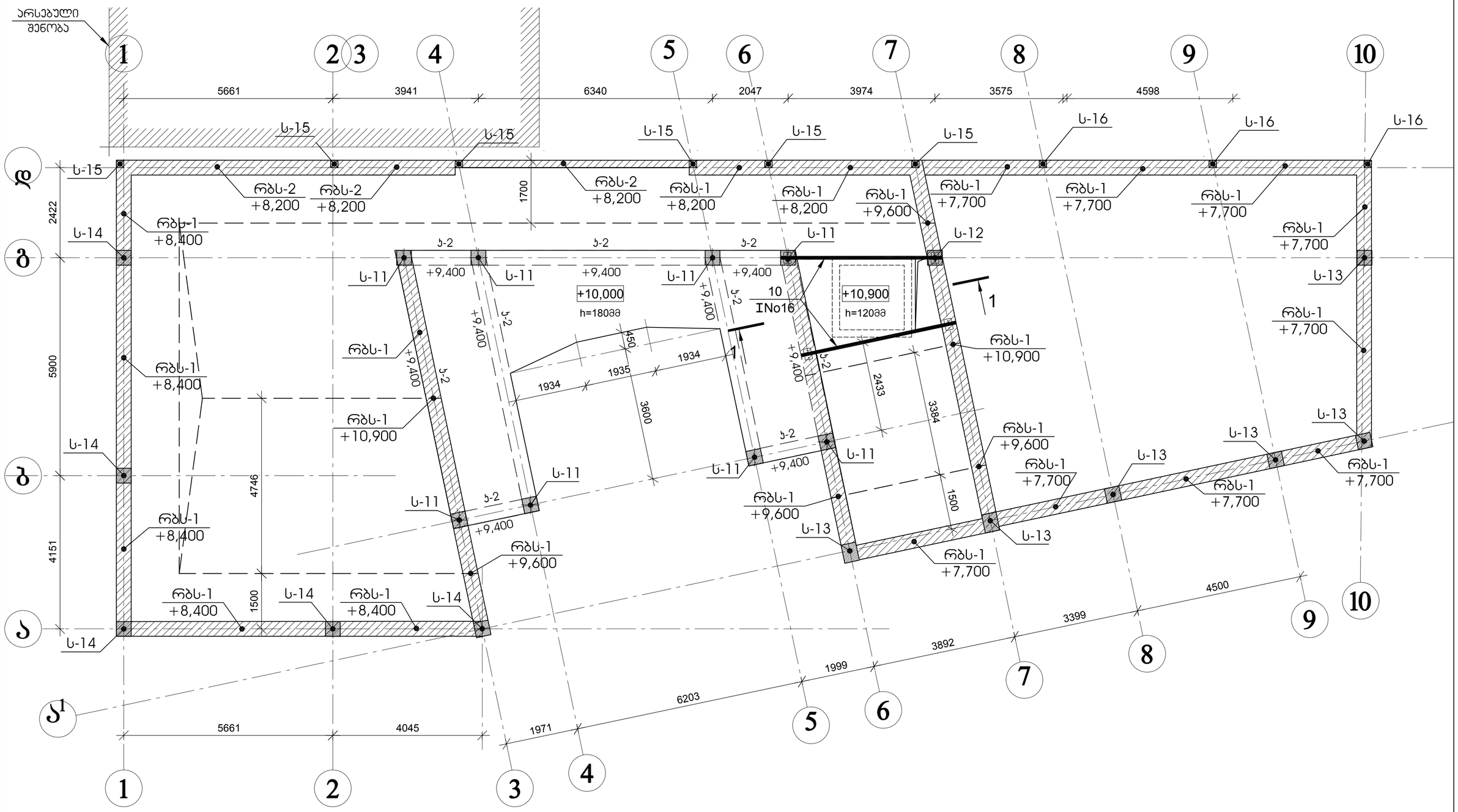

დირექტორი	მ. ბუხაიძე		ქ. თბილისი, ჯურის მოედანი №1 და №2 შენობების რეკონსტრუქცია-ადაპტაცია	AM შპს "AM ფარდი"
პრ. ავტორი	ა. გოგიაშვილი			
პრ. ავტორი	მ. ბუხაიძე			
კონსტრუქტ.	გ. ცომაია		კონსტრუქციული ნაწილი კორექტირებული პროექტი	დაკვეთა № 2021
			+10,000 ნიშნულის გადახურვის გეგმა	სტადია: მპ; ფურცელი: ჯ-30; რ-ბა: 42; მასშტ.: მ. 1:

მონოლითური სვეტი ს-11

მ 1:25

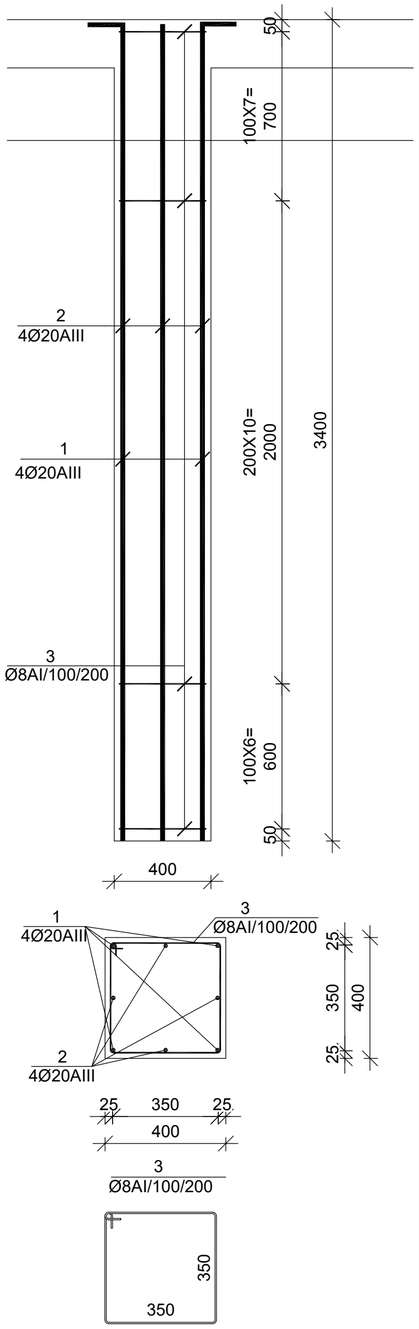

მონოლითური სვეტი ს-12

მ 1:25

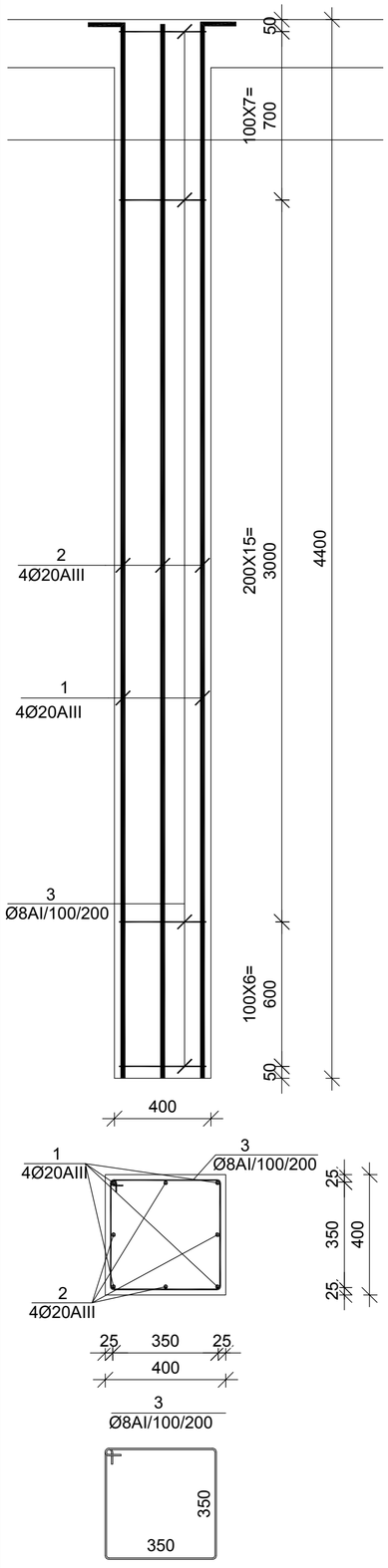

მონოლითური სვეტი ს-13

მ 1:25

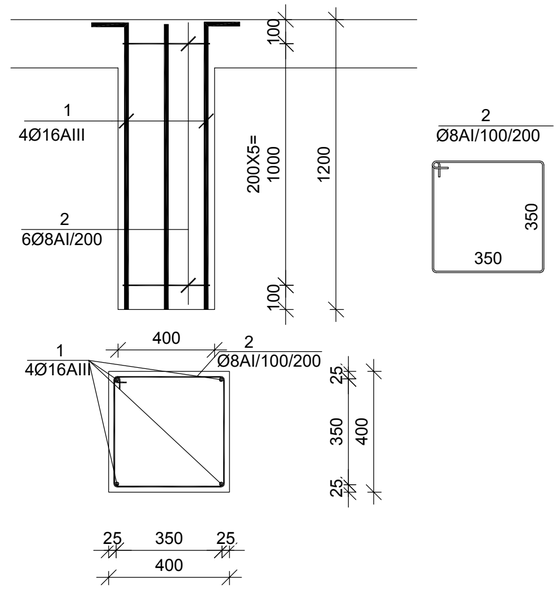

მონოლითური სვეტი ს-14

მ 1:25

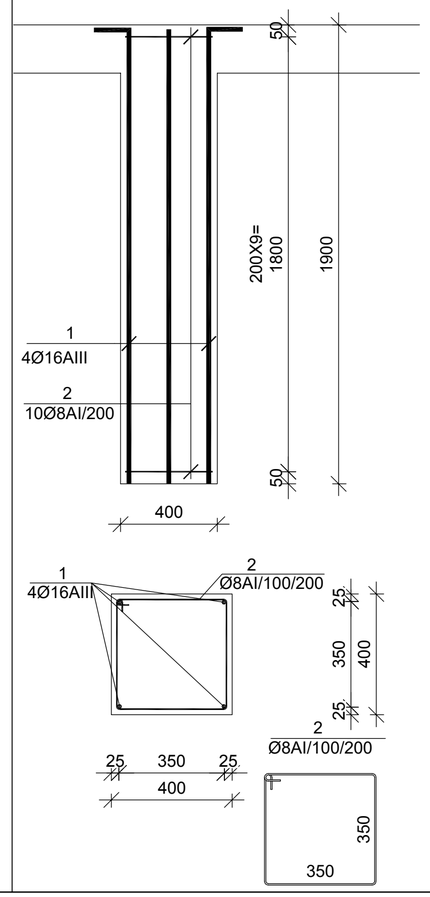

მონოლითური სვეტი ს-15

მ 1:25

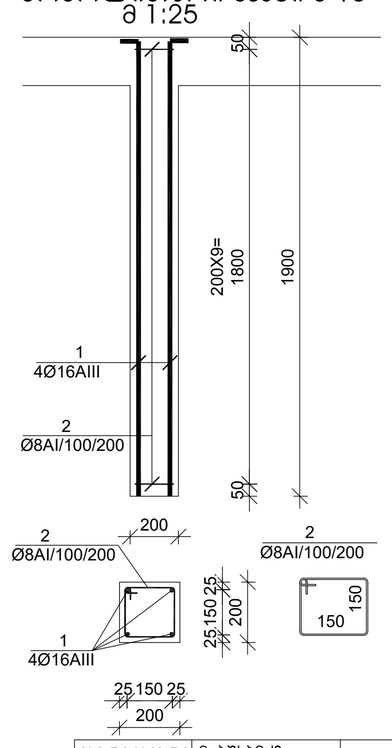

მონოლითური სვეტი ს-16

მ 1:25

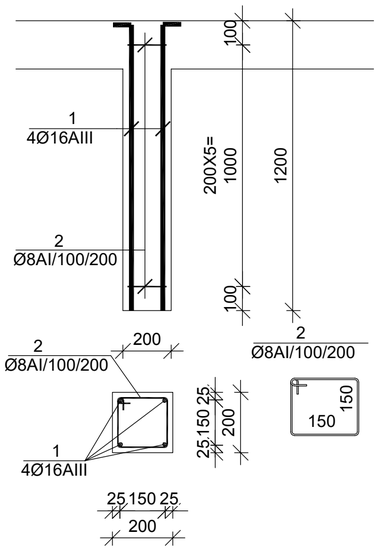

№ პოზ	აღნიშვნა	დასახელება	რაოდ. ელ-ში	წონა, (კგ) ერთის	წონა, (კგ) საერთო	შენიშვნა
		მონოლითური სვეტი ს-11	14 ცალი			
1		Ø 20 AIII ГОСТ 5781-82 L= 4500 ძმ	4	11.09	44	
2		Ø 20 AIII ГОСТ 5781-82 L= 4000 ძმ	4	9.86	39	
3		Ø 8 AI ГОСТ 5781-82 L= 1550 ძმ	24	0.61	15	
		ბეტონი		B-25	0.54	ჯამ მ
		მონოლითური სვეტი ს-12	3 ცალი			
1		Ø 20 AIII ГОСТ 5781-82 L= 5500 ძმ	4	13.56	54	
2		Ø 20 AIII ГОСТ 5781-82 L= 5000 ძმ	4	12.32	49	
3		Ø 8 AI ГОСТ 5781-82 L= 1550 ძმ	29	0.61	18	
		ბეტონი		B-25	0.70	ჯამ მ
		მონოლითური სვეტი ს-13	6 ცალი			
1		Ø 16 AIII ГОСТ 5781-82 L= 2180 ძმ	4	3.44	14	
2		Ø 8 AI ГОСТ 5781-82 L= 1550 ძმ	6	0.61	4	
		ბეტონი		B-25	0.19	ჯამ მ
		მონოლითური სვეტი ს-14	5 ცალი			
1		Ø 16 AIII ГОСТ 5781-82 L= 2880 ძმ	4	4.54	18	
2		Ø 8 AI ГОСТ 5781-82 L= 1550 ძმ	10	0.61	6	
		ბეტონი		B-25	0.30	ჯამ მ
		მონოლითური სვეტი ს-15	3 ცალი			
1		Ø 16 AIII ГОСТ 5781-82 L= 2000 ძმ	4	3.16	13	
2		Ø 8 AI ГОСТ 5781-82 L= 750 ძმ	10	0.30	3	
		ბეტონი		B-25	0.08	ჯამ მ
		მონოლითური სვეტი ს-16	3 ცალი			
1		Ø 16 AIII ГОСТ 5781-82 L= 1300 ძმ	4	2.05	8	
2		Ø 8 AI ГОСТ 5781-82 L= 750 ძმ	6	0.30	2	
		ბეტონი		B-25	0.05	ჯამ მ

დირექტორი	მ. ბუხაიძე	
პრ. პეტორი	ა. გოგიაშვილი	
პრ. პეტორი	მ. ბუხაიძე	
პონსტრუქტ.	გ. ცომაია	

ქ. თბილისი, ჯვრის მოედანი №1 და №2 შენობების რეკონსტრუქცია-აღდგენა

პონსტრუქციული ნაწილი
პორექტირებული პროექტი

მონოლითური სვეტი
ს- 11-16

შპს "AM ფარდი"

დაკვეთა № 2021

სტადია	ფურცელი	რ-ბა	მასშტ.
მპ	ჯ- 31	42	მ. 1:

მონოლითური ჯოჯის ჯ-2 არმირება მ 1:25

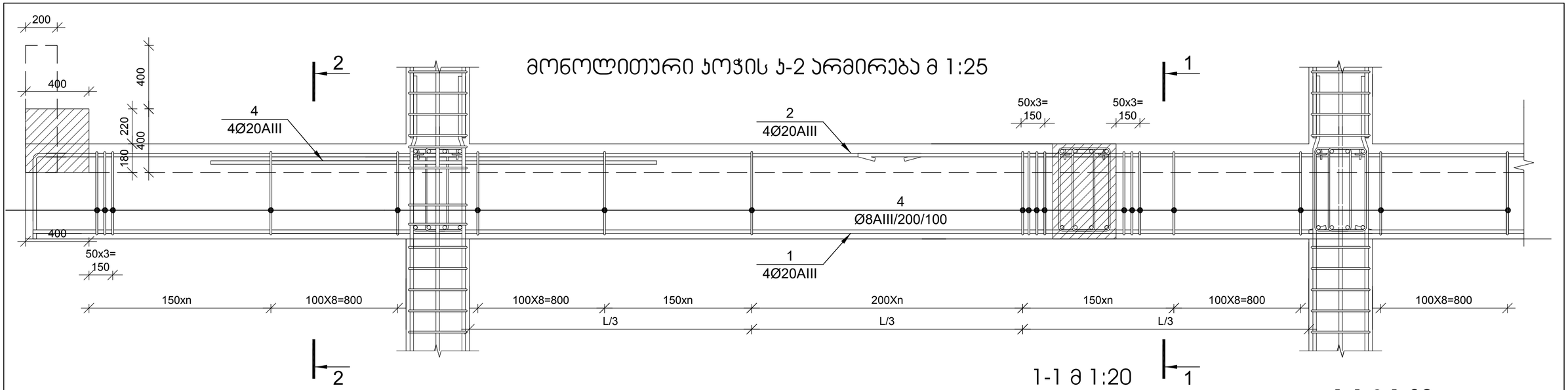

რკინაბეტონის სარტყელი მ 1:20

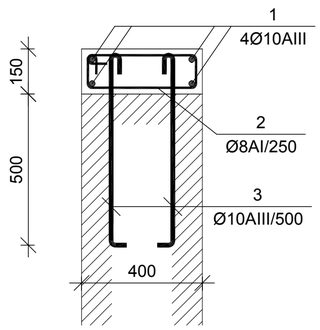

რკინაბეტონის სარტყელი მ 1:20

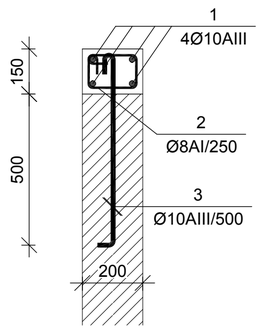

№ პოზ	აღნიშვნა	დასახელება	რაოდ. ელ-ში	წონა, (კგ) ერთის	წონა, (კგ) საერთო	შენიშვნა
		რკინაბეტონის სარტყელი რბს-1	1 ცალი			
1		Ø 10 AIII ГОСТ 5781-82 L= 107185 მმ	4	66.05	264	
2		Ø 8 AI ГОСТ 5781-82 L= 1050 მმ	388	0.41	161	
3		Ø 10 AIII ГОСТ 5781-82 L= 900 მმ	194	0.55	108	
		ბეტონი		B-25	5.82	კუბ მ
		რკინაბეტონის სარტყელი რბს-2	1 ცალი			
1		Ø 10 AIII ГОСТ 5781-82 L= 7735 მმ	4	4.77	19	
2		Ø 8 AI ГОСТ 5781-82 L= 1050 მმ	28	0.41	12	
3		Ø 10 AIII ГОСТ 5781-82 L= 900 მმ	14	0.55	8	
		ბეტონი		B-25	0.42	კუბ მ

1-1 მ 1:20

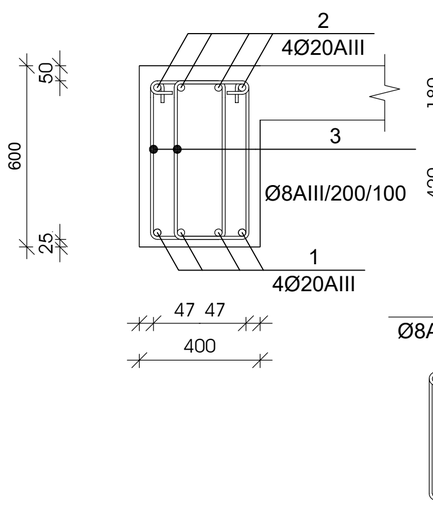

1-1 მ 1:20

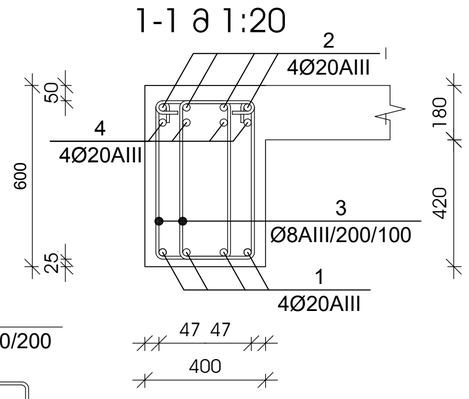

№ პოზ	აღნიშვნა	დასახელება	რაოდ. ელ-ში	წონა, (კგ) ერთის	წონა, (კგ) საერთო	შენიშვნა
		+3,100 ნიშნულის მონოლითური ჯოჯი ჯ-2	1 ცალი			
1		Ø 20 AIII ГОСТ 5781-82 L= 53040 მმ	4	130.7	523	საერთო სიგრძე
2		Ø 20 AIII ГОСТ 5781-82 L= 54600 მმ	4	134.6	538	საერთო სიგრძე
3		Ø 8 AI ГОСТ 5781-82 L= 1500 მმ	640	0.59	379	
4		Ø 20 AIII ГОСТ 5781-82 L= 4000 მმ	0	9.9	0	
		ბეტონი		B-25	8.06	კუბ მ
		არმატურა/ბეტონი			178.6	კგ/კუბ მ

მუშა არმატურების შეერთება განხორციელდეს 30 დიამეტრის გადადებით, ქვედასი საყრდენებზე, ზედასი მალის შუამესამედში

დირექტორი	მ. ბუხაიძე		ქ. თბილისი, ჰურის მოედანი №1 და №2 შენობების რეკონსტრუქცია-ადაპტაცია	შპს "AM ფარდი"	
პრ. პატრონი	ა. გოგიაშვილი				
პრ. პატრონი	მ. ბუხაიძე				
კონსტრუქტ.	გ. ცომაია		კონსტრუქციული ნაწილი პროექტირებული პროექტი	დაკვეთა №	2021
			მონოლითური ჯოჯის ჯ-2	სტადია: მპ	ფურცელი: ჯ- 32
				რ-ბა: 42	მასშტ.: ა. 1:

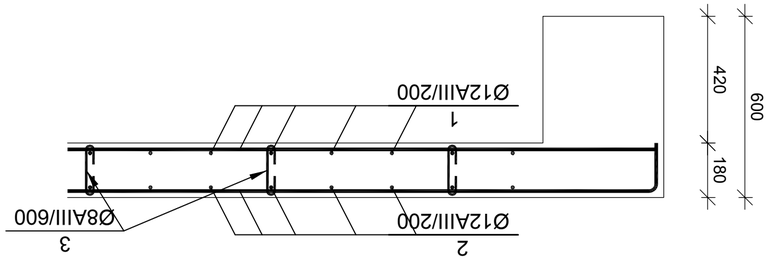

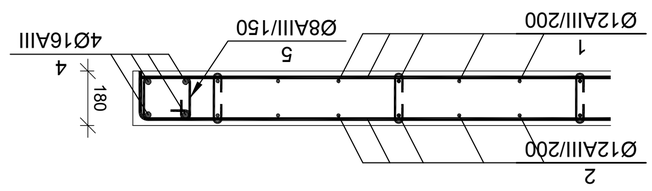

№ зм.	Зоб-ня позначення	Позначення	Кількість, зоб-ня	Маса, (кг) одиниці	Маса, (кг) загальна	Зауваження
0.000 БЗ36-ПЗ-ЗЗ-ЗЗ-ОВ1 Опори під обладнання				1 шт.		
1		Ø 12 AIII ГОСТ 5781-82 L= 629850	38	1	558.9	559
2		Ø 12 AIII ГОСТ 5781-82 L= 648375	38	1	575.3	575
3		Ø 8 AIII ГОСТ 5781-82 L= 300	38	158	0.1	19
4		Ø 16 AIII ГОСТ 5781-82 L= 7000	38	4	11.0	44
5		Ø 8 AIII ГОСТ 5781-82 L= 750	38	35	0.3	10
		Деталі			B-25	10.26	Т/Б 3
		Загальна маса/Загальна маса				117.7	Т/Б 3

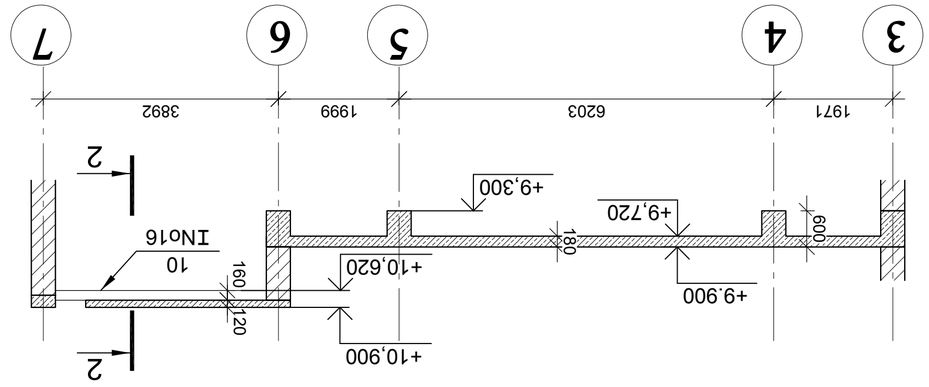

Розріз 1-1

1 : 100

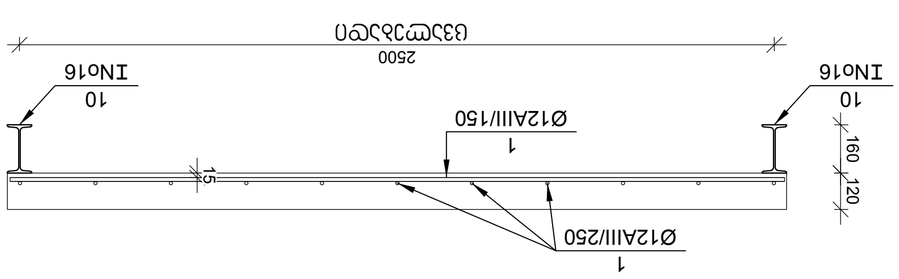

Балка 2-2

1 : 20

+10,000 від +11,000 Відмітки верху балок перекриття

1 : 20

Головний інженер проекту	Д. Безименний				
Зав. відділом	О. Безіменний				
Зав. сектором	О. Безіменний				
Керівник групи	Д. Безіменний				
Розробив	О. Безіменний				
Стадія	Маса	Масштаб			
Р		1:20			
Арк.	Аркушів				
33	42				

+10,000 Відмітки верху балок перекриття

Д. Безіменний, О. Безіменний, Д. Безіменний

Зав. відділом Безіменний

Зав. сектором Безіменний

Керівник групи Безіменний

Головний інженер проекту Безіменний

Стадія Р | Маса | Масштаб 1:20 | Арк. 33 | Аркушів 42

Зауваження

Кількість аркушів

№ докум.

Підпис

Дата

Змн. Арк. № докум. Підпис Дата

2021

Відділ "АМ проект"

Д. Безіменний, О. Безіменний, Д. Безіменний, Безіменний

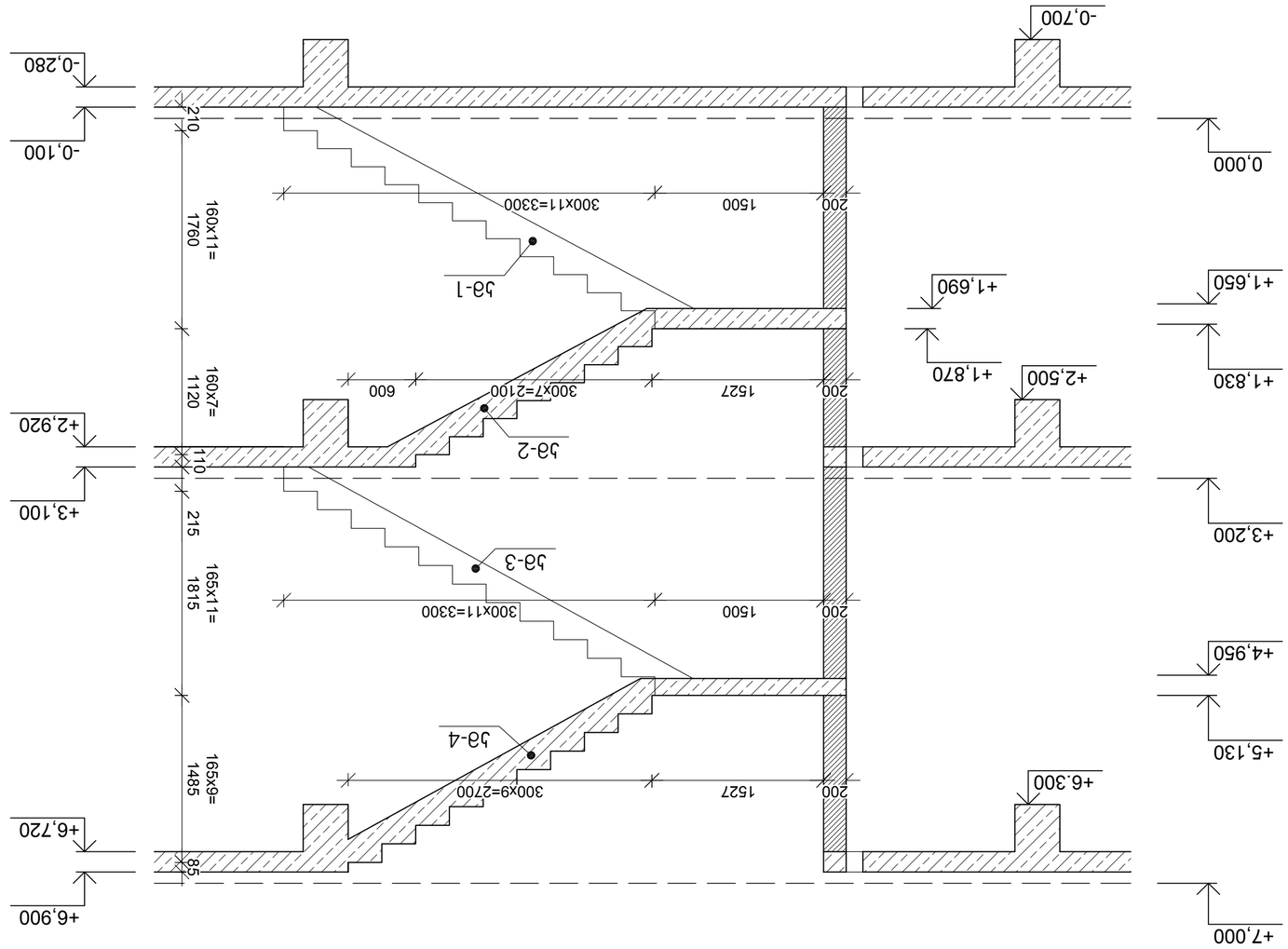

Ландшафтен план в 1:50

Проектант:	инж. Ангел Ангелов		Ландшафтен план		
Зам. изп. директор:	инж. Ангел Ангелов				
Изп. директор:	инж. Ангел Ангелов				
Ръководител проект:	инж. Ангел Ангелов				
Изготвил:	инж. Ангел Ангелов				
			Ландшафтно оформление на УПИ №1 в ОбА/ОбВ на УПИ №2 в кв. 1 по плана на с. Ягодово, общ. Аврен		
			Възложител: Ангел Ангелов		
			Проектна фаза: Работен проект		
			Проектант: Ангел Ангелов		
Одобрил:	инж. Ангел Ангелов				
Съгласувал:	инж. Ангел Ангелов				
Съгласувал:	инж. Ангел Ангелов				
Съгласувал

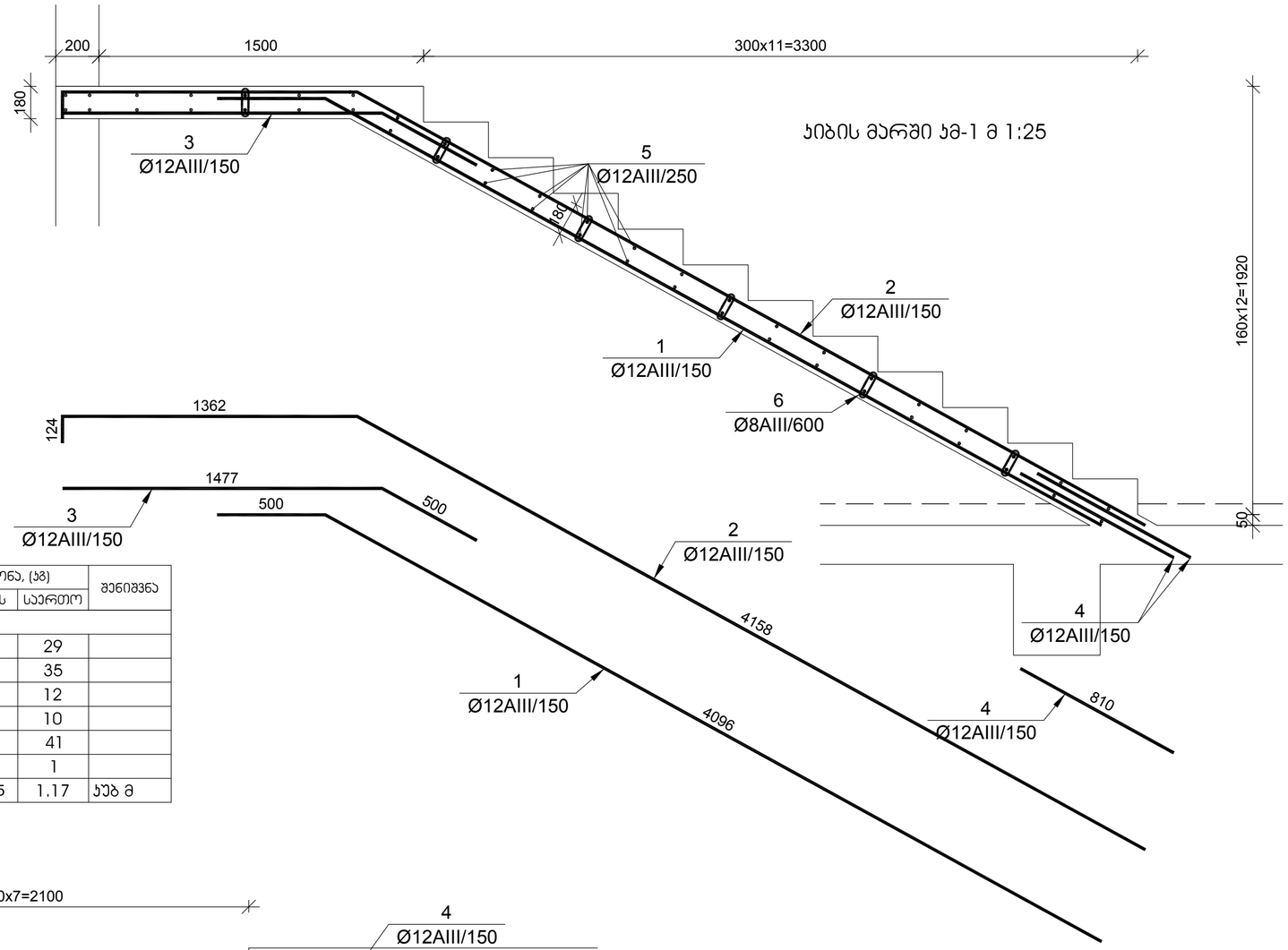

№ პოზ	აღნიშვნა	დასახელება	რაოდ. ელ-ში	წონა, (კგ)		შენიშვნა
				ერთის	საერთო	
		ჯიბის მარშში ჯმ-1 1 ცალი				
1		Ø 12 AIII ГОСТ 5781-82 L= 4596 მმ	7	4.08	29	
2		Ø 12 AIII ГОСТ 5781-82 L= 5644 მმ	7	5.01	35	
3		Ø 12 AIII ГОСТ 5781-82 L= 1977 მმ	7	1.75	12	
4		Ø 12 AIII ГОСТ 5781-82 L= 810 მმ	14	0.72	10	
5		Ø 12 AIII ГОСТ 5781-82 L= 1000 მმ	46	0.89	41	
6		Ø 8 AIII ГОСТ 5781-82 L= 300 მმ	12	0.12	1	
		ბეტონი		B-22.5	1.17	ჯუბ მ

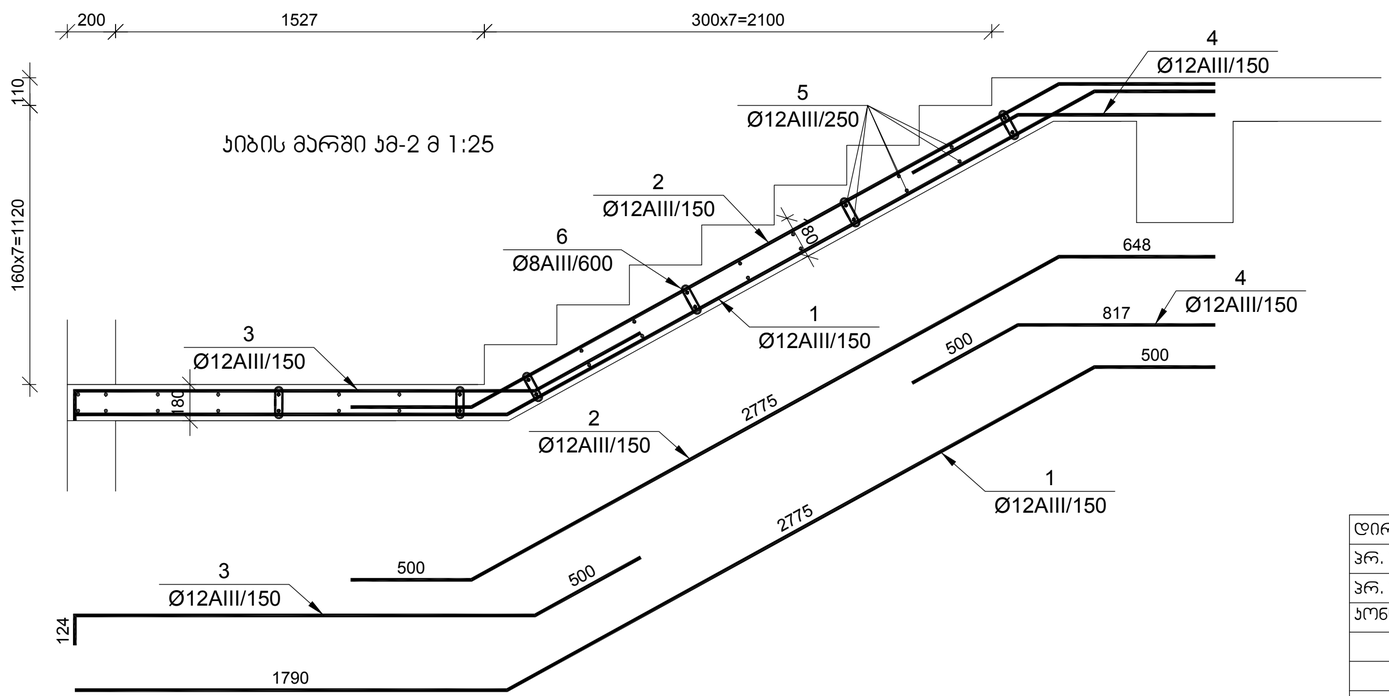

№ პოზ	აღნიშვნა	დასახელება	რაოდ. ელ-ში	წონა, (კგ)		შენიშვნა
				ერთის	საერთო	
		ჯიბის მარშში ჯმ-2 1 ცალი				
1		Ø 12 AIII ГОСТ 5781-82 L= 5065 მმ	7	4.49	31	
2		Ø 12 AIII ГОСТ 5781-82 L= 3923 მმ	7	3.48	24	
3		Ø 12 AIII ГОСТ 5781-82 L= 2528 მმ	7	2.24	16	
4		Ø 12 AIII ГОСТ 5781-82 L= 1317 მმ	14	1.17	16	
5		Ø 12 AIII ГОСТ 5781-82 L= 1000 მმ	36	0.89	32	
6		Ø 8 AIII ГОСТ 5781-82 L= 300 მმ	12	0.12	1	
		ბეტონი		B-22.5	0.93	ჯუბ მ

დირექტორი	მ. ბუხაიძე		ქ. თბილისი, ჯერის მოედანი №1 და №2 შენობების რეკონსტრუქცია-აღჯატაცია
ჯრ. ავტორი	ა. გოგიაშვილი		
ჯრ. ავტორი	მ. ბუხაიძე		
კონსტრუქტ.	გ. ცომაია		კონსტრუქციული ნაწილი პროექტირებული ჯროექტი
			ჯიბის მარშში ჯმ-1, ჯმ-2

შპს "AM ფარდი"

დაკვეთა №		2021	
სტადია	ფურცელი	რ-ბა	მასშტ.
მპ	ჯ- 35	42	ა. 1:

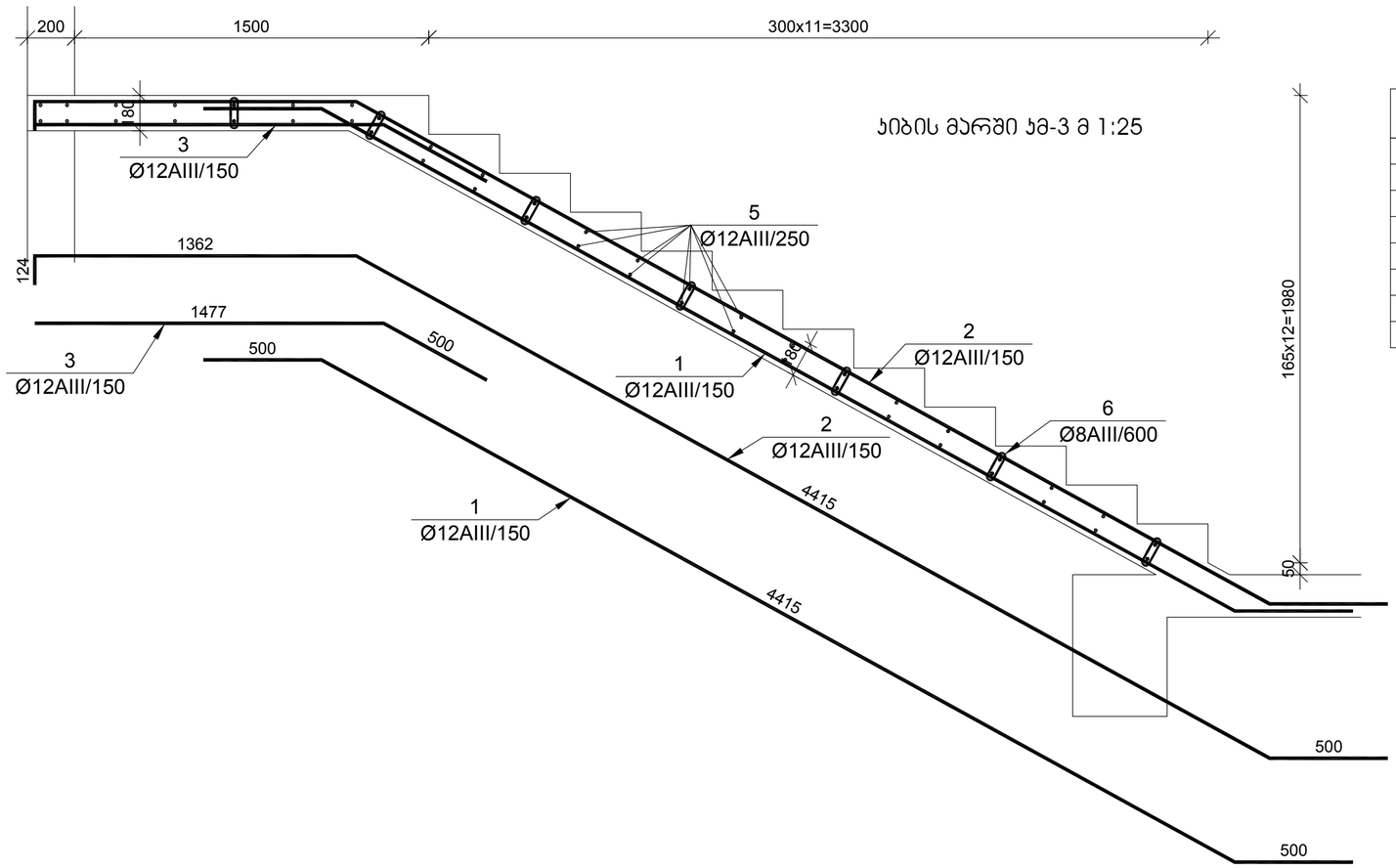

ჯიბის მარში ჯმ-3 მ 1:25

№ პოზ	აღნიშვნა	დასახელება	რაოდ. ელ-ში	წონა, (კგ)		შენიშვნა
				ერთის	საერთო	
		ჯიბის მარშში ჯმ-3	1 ცალი			
1		Ø 12 AIII ГОСТ 5781-82 L= 5415 მმ	7	4.80	34	
2		Ø 12 AIII ГОСТ 5781-82 L= 6400 მმ	7	5.68	40	
3		Ø 12 AIII ГОСТ 5781-82 L= 1977 მმ	7	1.75	12	
4						
5		Ø 12 AIII ГОСТ 5781-82 L= 1000 მმ	44	0.89	39	
6		Ø 8 AIII ГОСТ 5781-82 L= 300 მმ	14	0.12	2	
		ბეტონი		B-22.5	1.17	ჯუბ მ

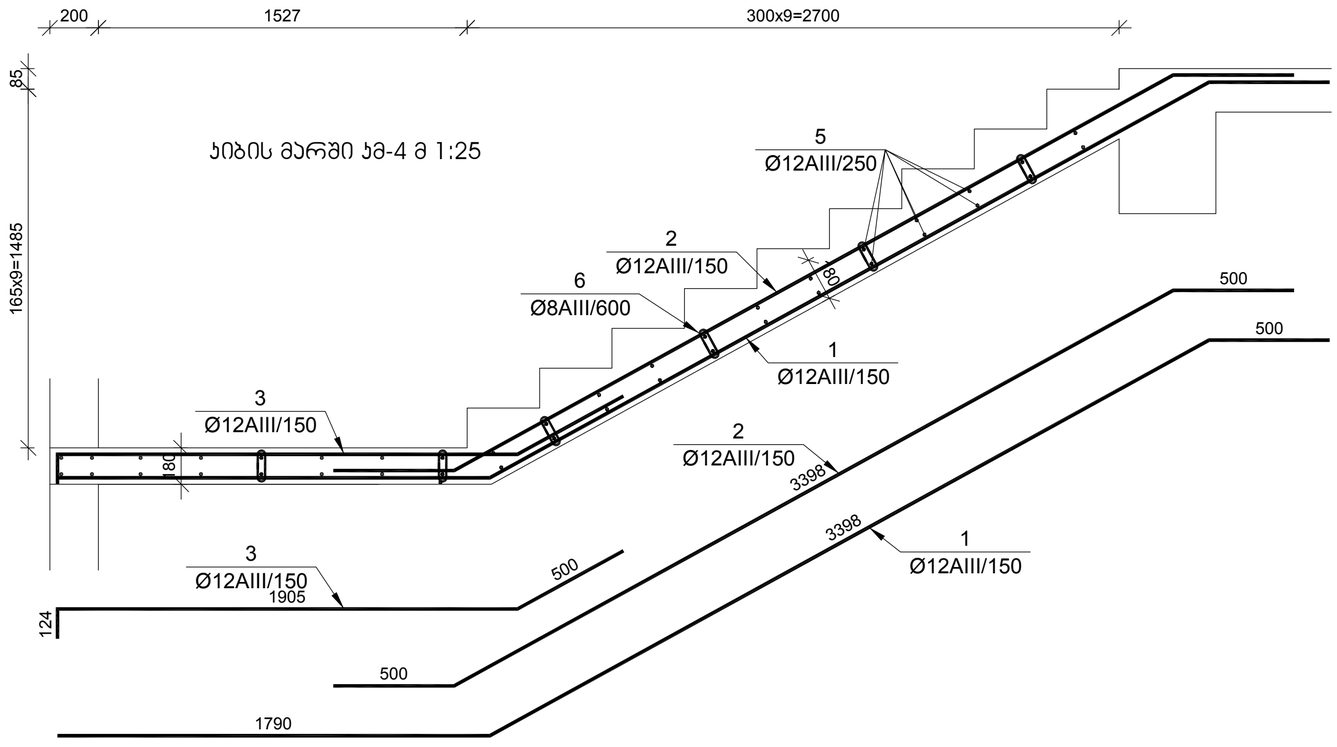

ჯიბის მარშში ჯმ-4 მ 1:25

№ პოზ	აღნიშვნა	დასახელება	რაოდ. ელ-ში	წონა, (კგ)		შენიშვნა
				ერთის	საერთო	
		ჯიბის მარშში ჯმ-4	1 ცალი			
1		Ø 12 AIII ГОСТ 5781-82 L= 5688 მმ	7	5.05	35	
2		Ø 12 AIII ГОСТ 5781-82 L= 4398 მმ	7	3.90	27	
3		Ø 12 AIII ГОСТ 5781-82 L= 2528 მმ	7	2.24	16	
4						
5		Ø 12 AIII ГОСТ 5781-82 L= 1000 მმ	40	0.89	35	
6		Ø 8 AIII ГОСТ 5781-82 L= 300 მმ	12	0.12	1	
		ბეტონი		B-22.5	1.08	ჯუბ მ

დირექტორი	მ. ბუხაიძე		ქ. თბილისი, ჯერის მოედანი №1 და №2 შენობების რეკონსტრუქცია-ადაპტაცია	შპს "AM ფარდი"			
პრ. პტორი	ა. გოგიაშვილი						
პრ. პტორი	მ. ბუხაიძე						
კონსტრუქტ.	გ. ცომაია		კონსტრუქციული ნაწილი პროექტირებული პროექტი	დაკვეთა №		2021	
				სტადია	ფურცელი	რ-ბა	მასშტ.
			ჯიბის მარშში ჯმ-3, ჯმ-4	მპ	ჯ- 36	42	ა. 1:

გეგმა მ 1:100

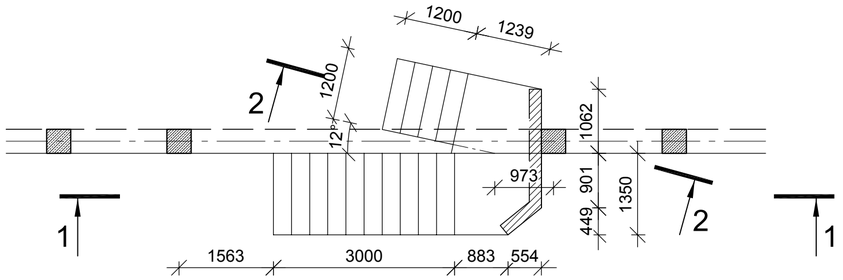

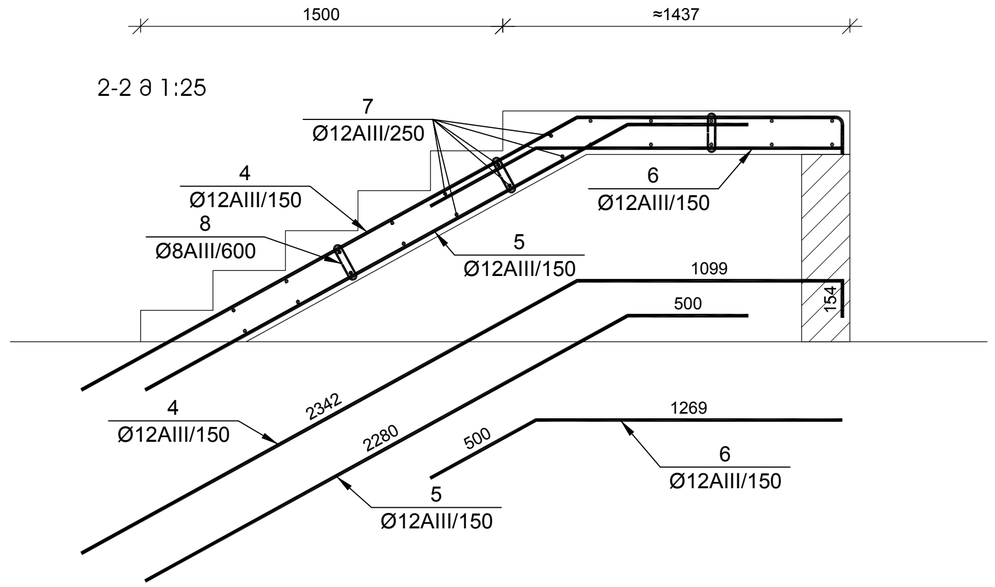

1-1 მ 1:25

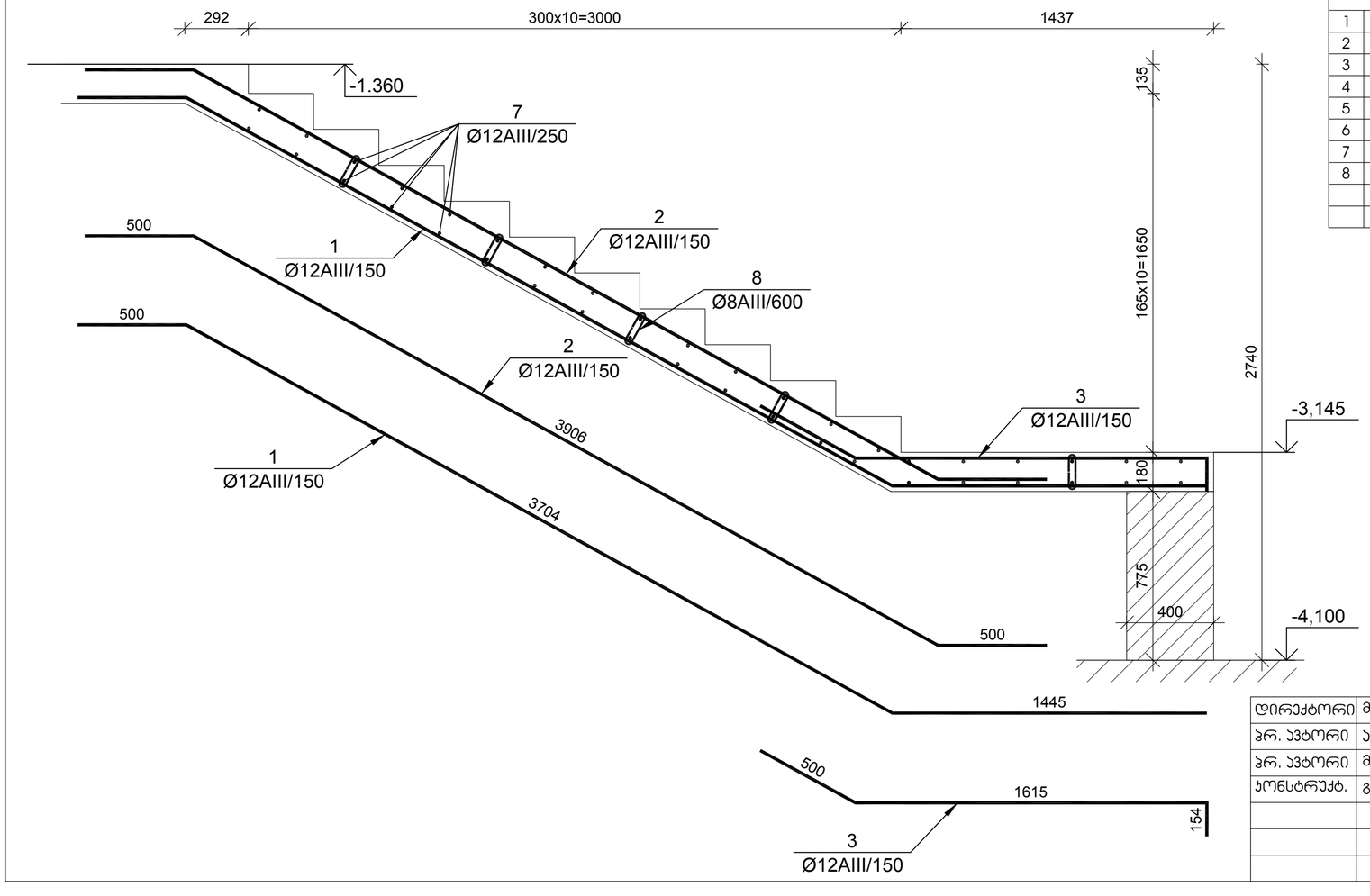

№ პოზ	აღნიშვნა	დასახელება	რაოდ. ელ-ში	წონა, (კგ) ერთ.	წონა, (კგ) საერთო	შენიშვნა
		ჯიბე 1 ცალი				
1		Ø 12 AIII ГОСТ 5781-82 L= 5649 მმ	9	5.0	45	
2		Ø 12 AIII ГОСТ 5781-82 L= 4906 მმ	9	4.4	39	
3		Ø 12 AIII ГОСТ 5781-82 L= 2269 მმ	9	2.0	18	
4		Ø 12 AIII ГОСТ 5781-82 L= 3595 მმ	9	3.2	29	
5		Ø 12 AIII ГОСТ 5781-82 L= 2780 მმ	9	2.5	22	
6		Ø 12 AIII ГОСТ 5781-82 L= 611350 მმ	9	542.5	4882	
7		Ø 12 AIII ГОСТ 5781-82 L= 1200 მმ	64	1.1	68	
8		Ø 8 AIII ГОСТ 5781-82 L= 6700 მმ	16	2.6	42	
		ბეტონი		B-25	2.22	ჯუბ მ
		არმატურა/ბეტონი			2318.1	კგ/ჯუბ მ

დირექტორი	მ. ბუხაიძე		ქ. თბილისი, ჯურის მოედანი №1 და №2 შენობების რეკონსტრუქცია-ადაპტაცია	შპს "AM ფარდი"			
პრ. ავტორი	ა. გოგიაშვილი						
პრ. ავტორი	მ. ბუხაიძე						
კონსტრუქტ.	გ. ცომაია		კონსტრუქციული ნაწილი პორექტირებული პროექტი	დაკვეთა №	2021		
			ჯიბე	სტადია	ფურცელი	რ-ბა	მასშტ.
				მპ	ჯ- 37	42	მ. 1:

№ элем.	Обозначение	Наименование	Кол-во, шт.	Масса, (кг)	
				одного элемента	общая
		Элементы монолитных железобетонных конструкций (7-10 этажи)	1 шт.		
1	ФМ-Э-1	Фундаментная плита	1	18220.0	18220
2	ФП-1	Фундамент ленточный	3	2.7	8
3	Ф1	Фундамент	6	55.2	331
4	Ф2	Фундамент	2	381.6	763

Изм.	Кол.уч.	Лист	№ док.	Подпись	Дата
Разраб.		Д. Ермаков			
Пров.		Э. Ибрагимов			
Н. контр.		Д. Ермаков			
ГИП		Э. Ибрагимов			

Многоэтажный жилой дом №1 по ул. Заречная в г. Нижнем Новгороде

Фундаментная плита. Фундаменты Ф1, Ф2

Стадия	Лист	Листов
Р	38	42

ООО "АМ проект"

Копировал

Формат А3

6036032ОВ.82ВЗ.000.ВК

Фундаментная плита. Фундаменты Ф1, Ф2. Спецификация элементов. Ведомость ссылочных и прилагаемых документов. Экспликация помещений. Ведомость отделки помещений. Ведомость перемычек. Ведомость перекрытий. Ведомость покрытий. Ведомость полов. Ведомость перегородок. Ведомость дверей. Ведомость окон. Ведомость ворот. Ведомость спецификаций. Ведомость рабочих чертежей основного комплекта. Общие данные

№ зп/п	Обозначение	Наименование	Кол-во, шт.	Масса, (кг)		Примечание
				одной	общей	
		Закладные детали 1 шт				
1	ЗО ПСО-1-33.ЭС.АС.ЧЗ	160х80 ,b=3 *ГОСТ 8645-68 L=* 5695Б0 *ЗВ*	1	7404.2	7404	Цинкование по ГОСТ 9.307-89
2	Уголок	- 6х180 *L=* 180 *ЗВ*	65	1.5	99	

Согласовано	а. Бутылкина	
Зам. нач. ОМТС	с. Ягодинский	
Зам. нач. ОМТС	а. Бутылкина	
Гл. инженер	д. Цыбанов	

Изм.	Кол.уч.	Лист	№ док.	Подп.

Благоустройство территории у ТЦ №2 по ул. Ленина в г. Ярославле

Закладные детали

Стадия	Лист	Листов
Р	42	

АМ ЗАО "АМ групп"

Ярославль 2021

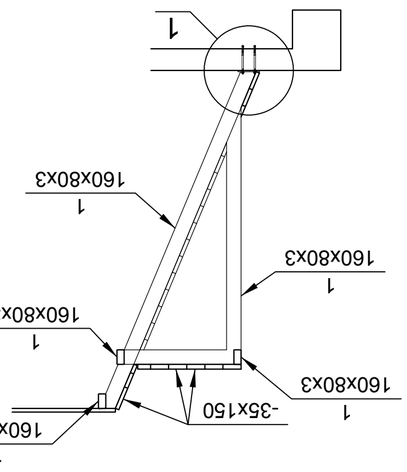

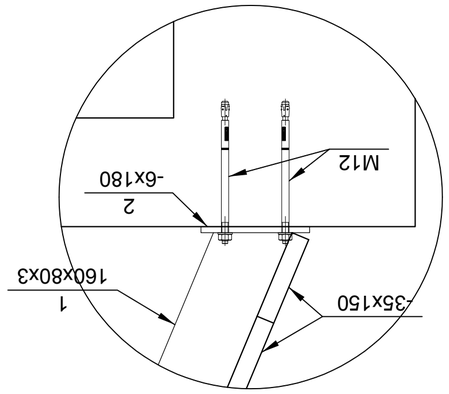

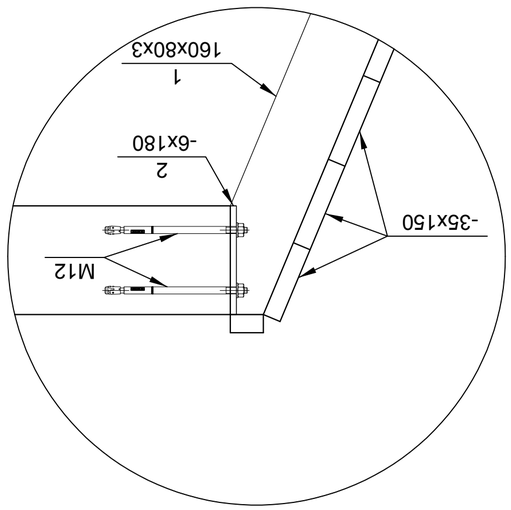

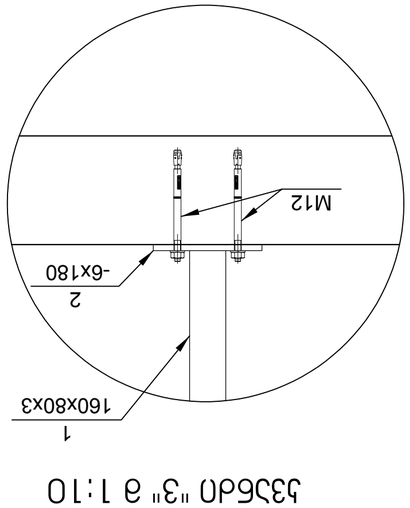

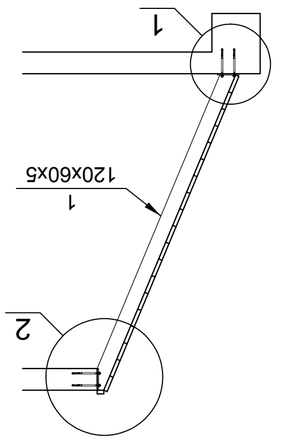

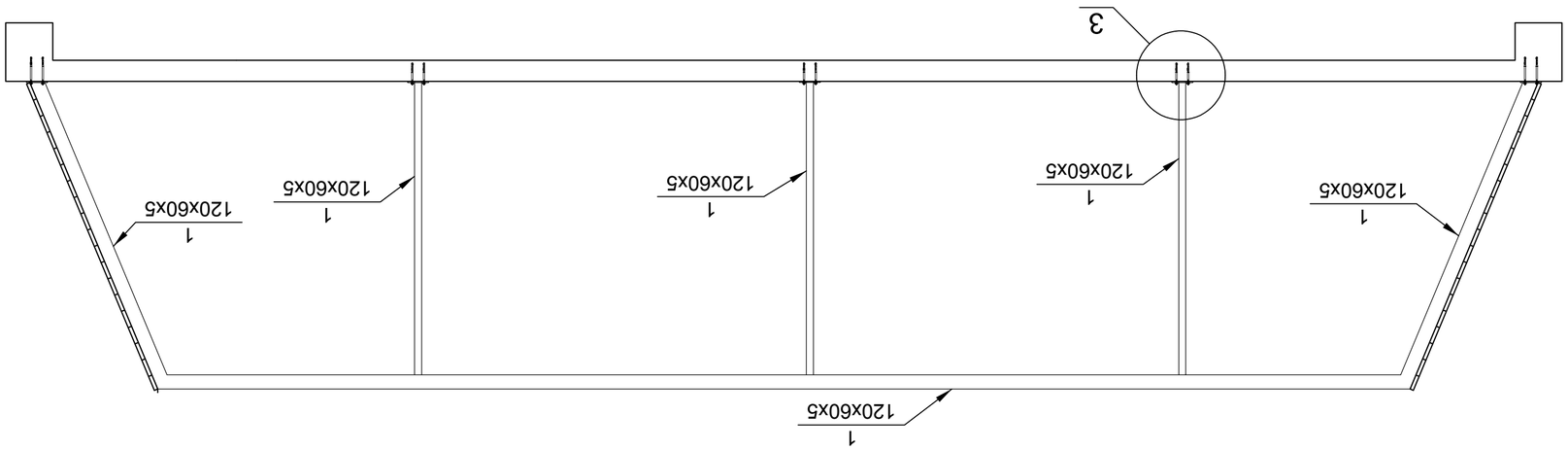

ჭრილი 3-3
მ 1:50

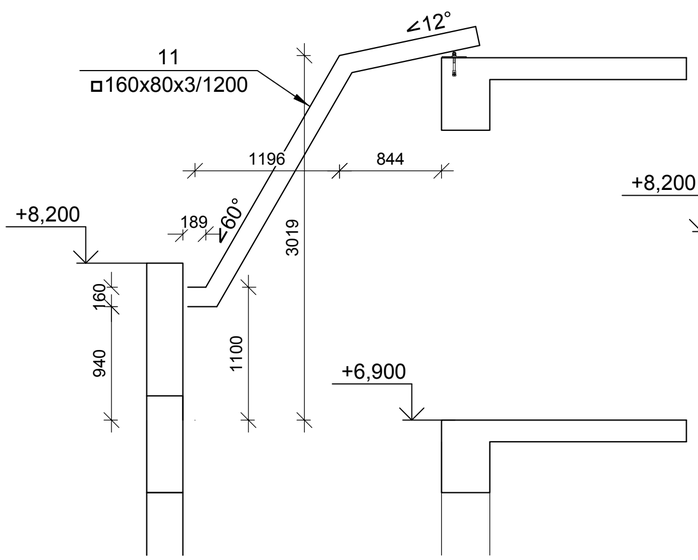

ჭრილი 4-4
მ 1:50

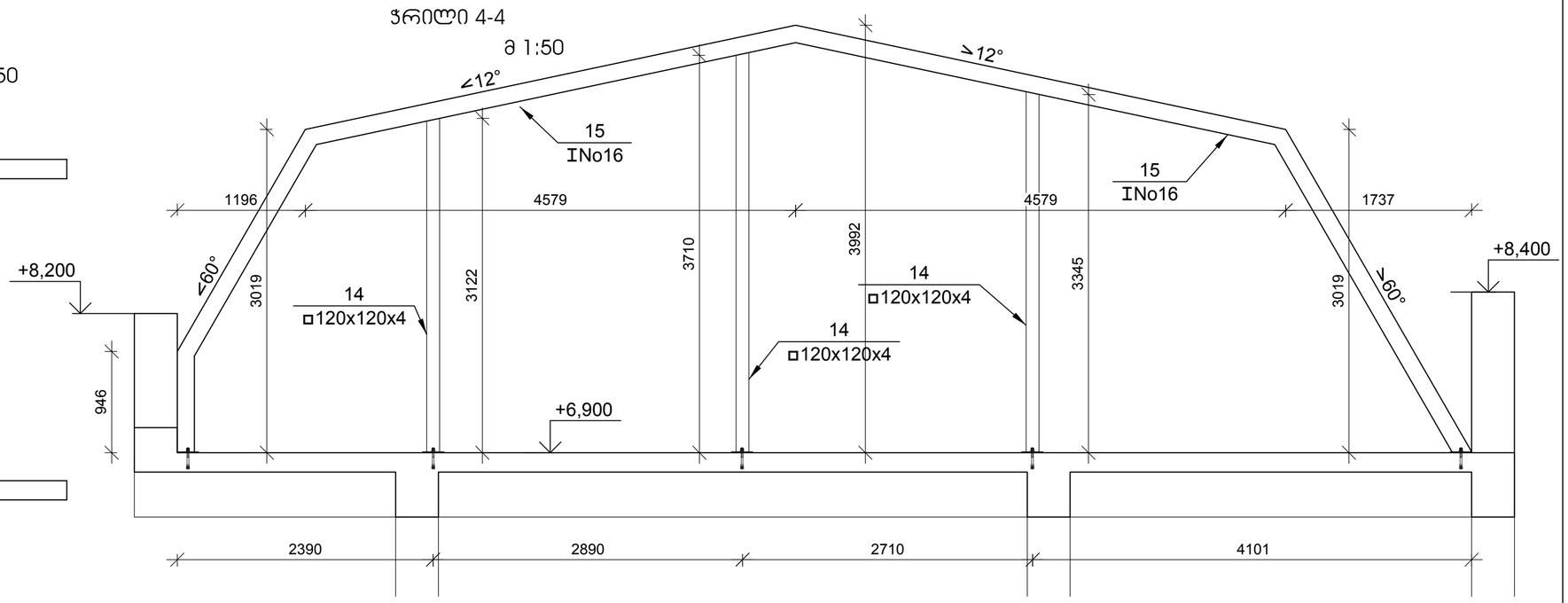

5-5 მ 1:50

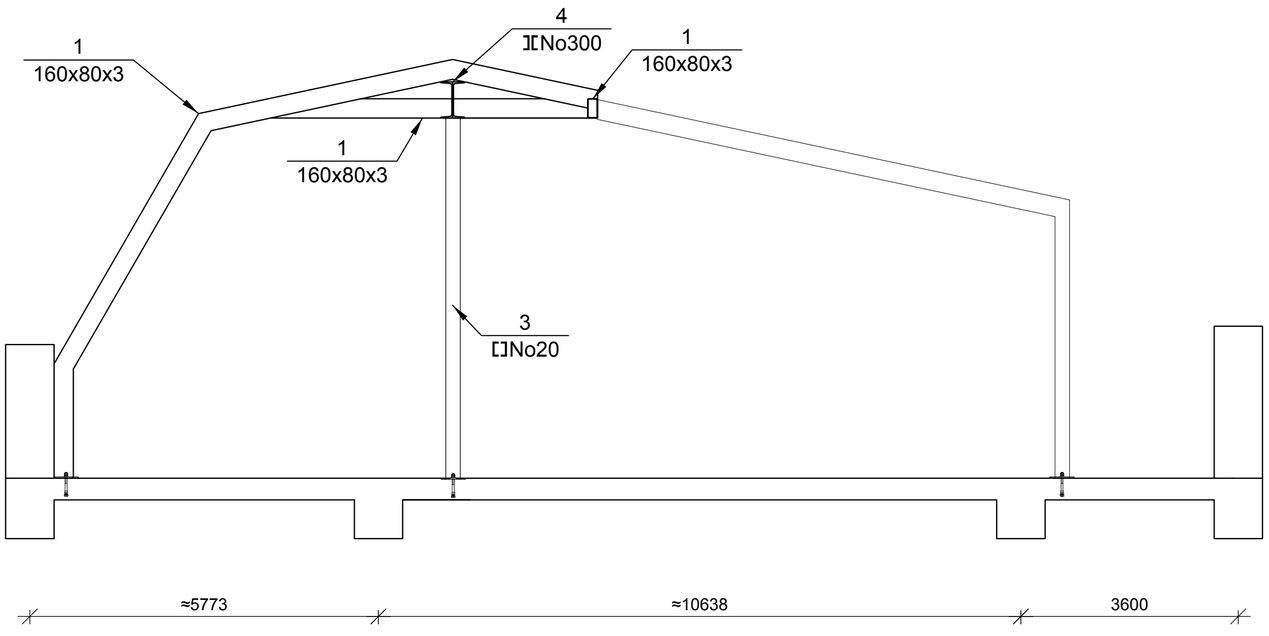

დირექტორი	მ. ბუხაიძე		ქ. თბილისი, ჰურის მოედანი №1 და №2 შენობების რეკონსტრუქცია-ადაპტაცია	შპს "AM ფარდი"
პრ. პატრონი	ა. გოგიაშვილი			
პრ. პატრონი	მ. ბუხაიძე			
კონსტრუქტ.	გ. ცომაია		კონსტრუქციული ნაწილი პროექტირებული პროექტი	დაკვეთა № 2021
			ნივნივების გეგმა; ჭრილები, კვანძები	სტადია: მპ; ფურცელი: კ- 40; რ-ბა: 42; მასშტ.: მ. 1:

Гип конструкции	Разработал		Ограждение Н=1 ОЗС(С)ГМ в ЗЗ Н=2 ОЗС(С)ГМ в ЗЗ		
Зам. нач. отд.	Проверил				
Зам. нач. отд.	Н. контр.				
Нач. отд.	Гл. инженер проекта				

			Ограждение барьерное		
Изм.	Кол.уч.	Лист	№ док.	Подп.	Дата

Стадия	Лист	Листов	
Р	41	42	

ООО "АМ проект"

Копировал

Формат А3

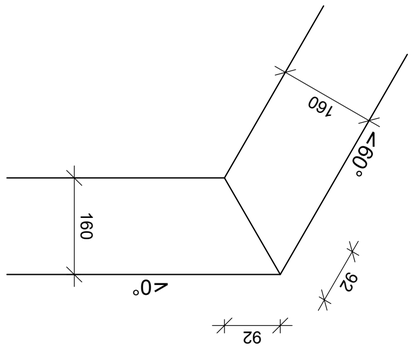

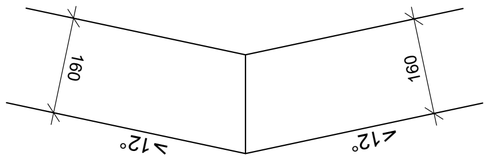

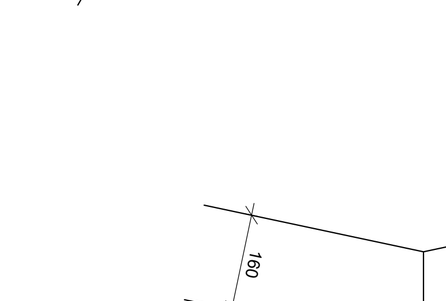

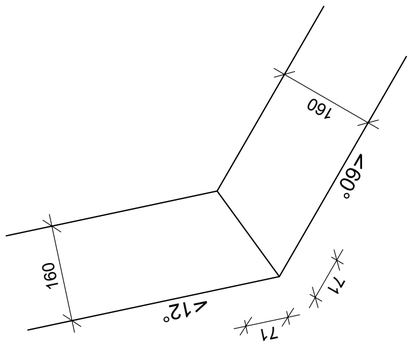

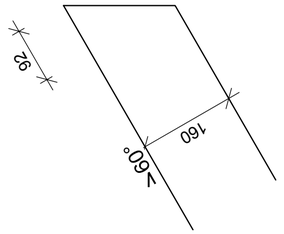

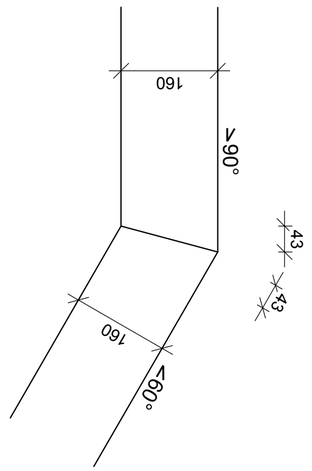

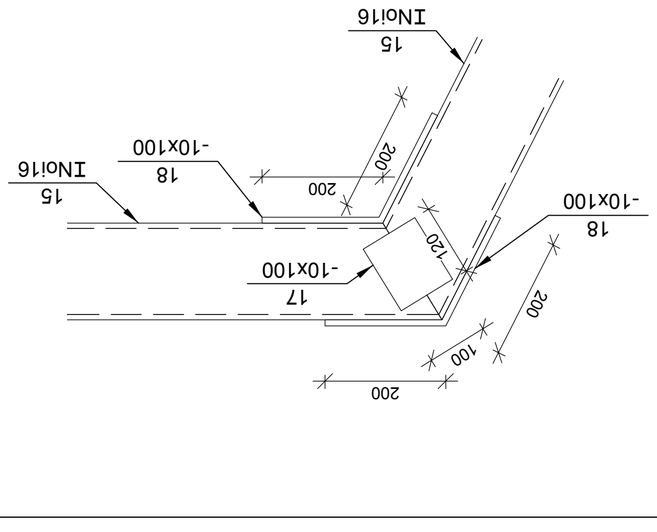

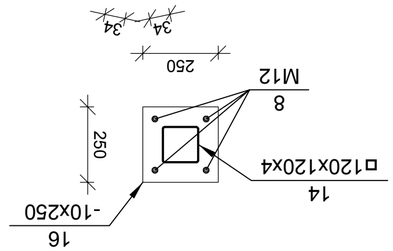

Узел 10-10 в 1:20

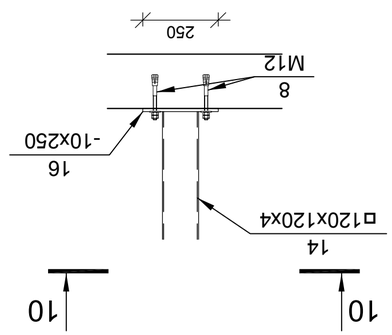

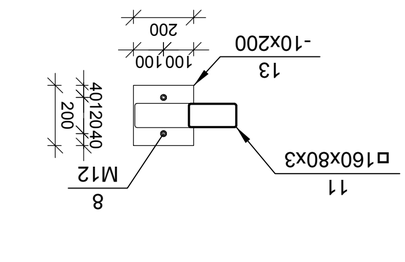

Узел 8-8 в 1:20

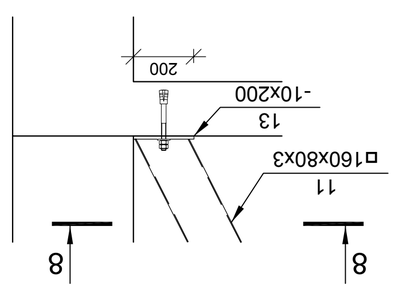

საქვაბის იატაკის ნიშნულის გეგმა
მ 1:50

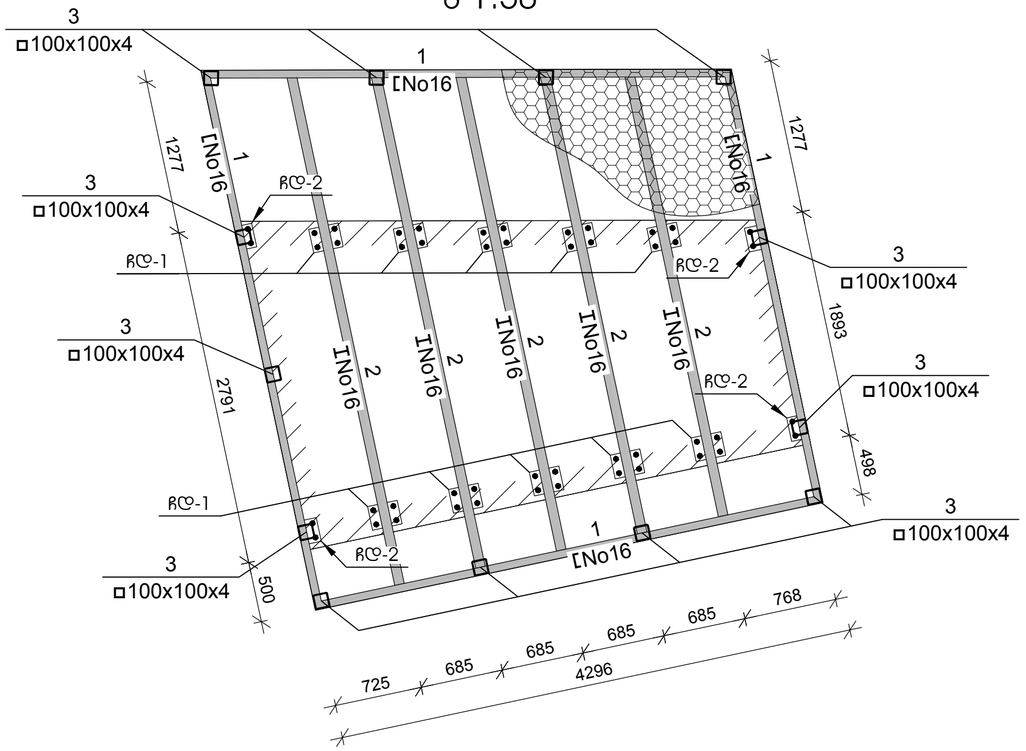

საქვაბის ნივნივების გეგმა
მ 1:50

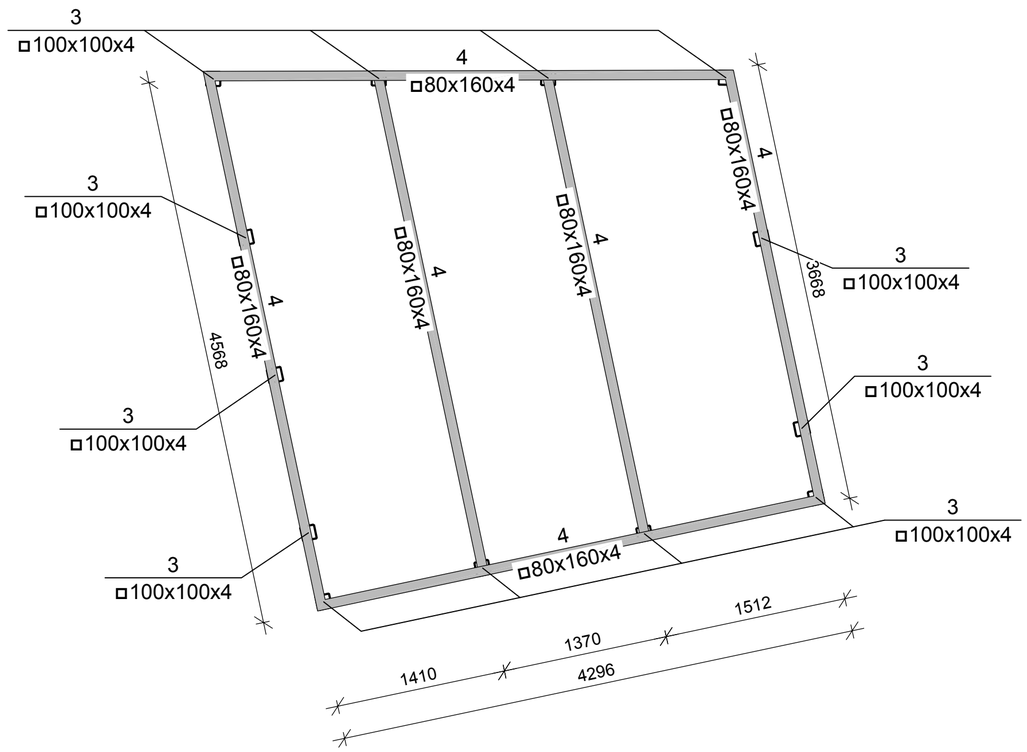

საქვაბის ჯვანძები
მ 1:50

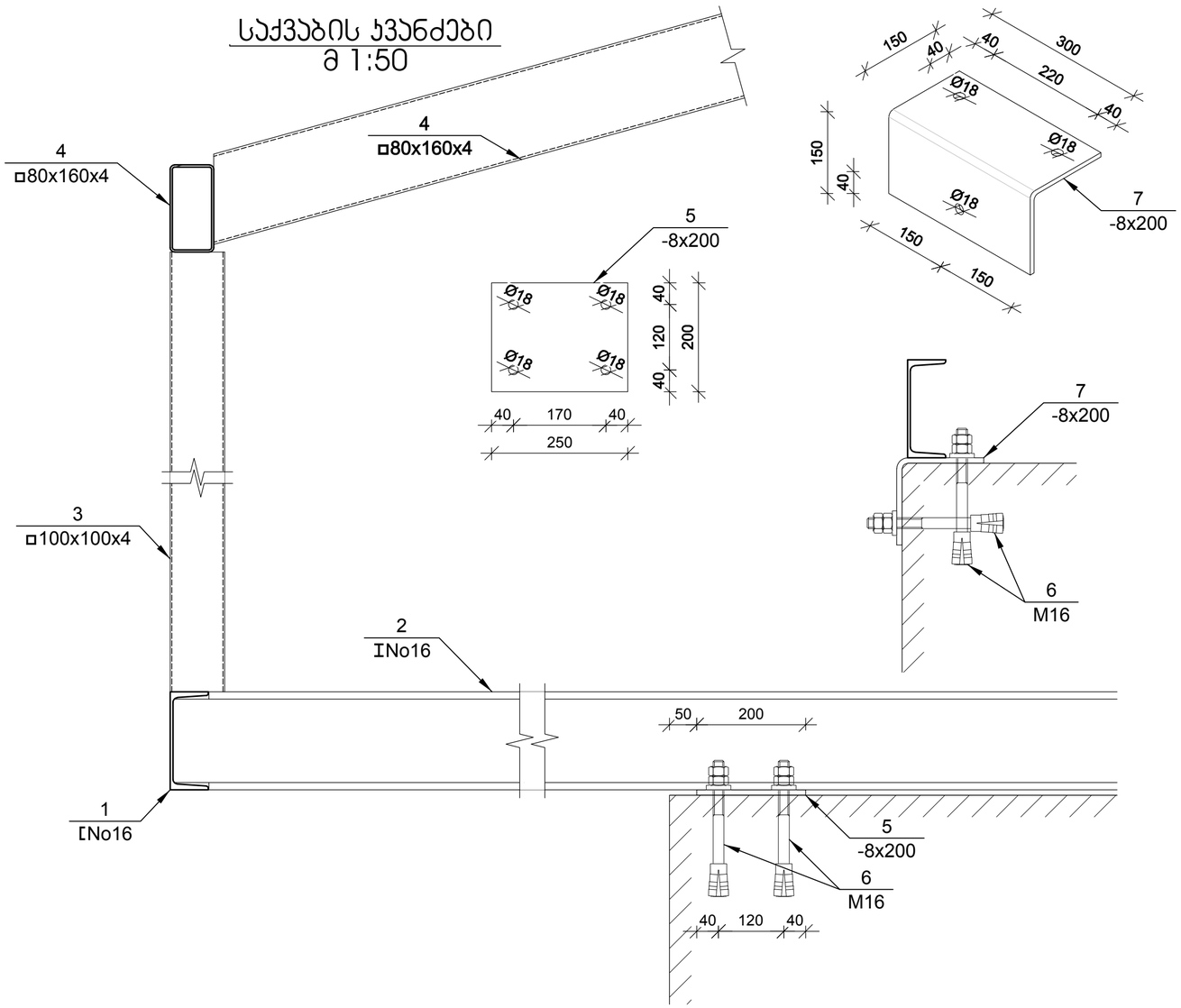

№ პოზ	აღნიშვნა	დასახელება			რაოდ. ელ-ში	წონა, (კგ)		შენიშვნა
						ერთეულის	საერთო	
1	შველერი	[No16	ГОСТ 8240-97	L= 18612 მმ	1	264.29	264	
2	ორტესებრი	I No16	ГОСТ 8239-97	L= 4500 მმ	7	71.55	501	
3	ჯვ. მილი	□ 100x100x4	ГОСТ 30245-2003	L= 2500 მმ	13	29.33	381	
4	ჯვ. მილი	□ 80x160x4	ГОСТ 30245-2003	L= 27500 მმ	1	391.88	392	
5	ფურცელი	-8 x200		L= 250 მმ	10	3.14	31	ჩდ-1
6	ანკერი	M 16		L= 150 მმ	52	0.24	12	
7	ფურცელი	Ø -8 x200		L= 300 მმ	4	3.77	15	ჩდ-2
				ჯამი:			1597	კგ

დირექტორი	მ. ბუხაიძე		ქ. თბილისი, ჯვრის მოედანი №1 და №2 შენობების რეკონსტრუქცია-ადაპტაცია	შპს "AM ფარდი"
პრ. პვტორი	ა. გოგიაშვილი			
პრ. პვტორი	მ. ბუხაიძე			
კონსტრუქტ.	გ. ცომაია		კონსტრუქციული ნაწილი პორექტირებული პროექტი	დაკვეთა № 2021
			საქვაბე	სტადია: მპ; ფურცელი: ჯ-42; რ-ბა: 42; მასშტ.: მ 1: