შპს "საინჟინრო ნაგებობათა პროექტირების, კვლევის და ექსპერტიზის სამეცნიერო ცენტრი

LTD "THE SCIENTIFIC CENTER OF INGINEERING BUILDING DESIGNING RESEARCH AND EXPERTISE

ტელ:577588218 599179823(032)2227704 **E-mail:**

d.tabatadze@gtu,ge

30.10.2019 №09-08-79

დირექტორი:

(ექსპერტიზის დასკვნა)

დამკვეთის იდენტიფიკაცია:ქ. თბილისში, სოფ. დიღომი ნაკვ: 01.72.14.040.703 მდებარე საპროექტო შენობა(ს.კ.01.72.14.040.703

დასკვნის შედგენის საფუძველი: ხელშეკრულება 10.10.(2019წელი) ამხანაგობა „კედელი" (ს/კ 205342182) ამხანაგობის თავმჯდომარე : ს.აბესაძე

ინსპექტირების ამოცანა: . ქ. თბილისში, სოფ. დიღომი ნაკვ: 01.72.14.040.703 მდებარე საპროექტო შენობის(ს.კ.01.72.14.040.703) კორექტირებული პროექტის კონსტრუქციულ ნაწილზე

თბილისი

2017წელი

შემადგენლობა

1. ინსპექტირების შემსრულებელები 3
2. ინსპექტირებისათვის წარმოდგენილი მასალები 3
3. გამოყენებული ნორმატიული დოკუმენტები 3
4. გამოყენებული ხელსაწყოები 4
5. კვლევითი ნაწილი 5
6. დასკვნა 7
7. დანართი 8

ინსპექტირების შემსრულებლები

ტექნიკური მენეჯერი: *დემური ტაბატაძე*

ინსპექტორები: *დათო ჯანყარაშვილი*

სამართლებრივად ნაკისრი ვალდებულებებით პასუხისმგებელნი ვართ ინსპექტირება ვაწარმოოთ მიუკერძოებლად, ჯეროვნად ჩავატაროთ კვლევა და დავიცვათ ინსპექტირების ჩატარების დროს მიღებული ან წარმოქმნილი ნებისმიერი სახის ინფორმაციის კონფიდენციალურობა.

ინსპექტირების ორგანოს ხელმძღვანელის მიერ განგვემარტა ექსპერტის უფლება-მოვალეობები, რაც გათვალისწინებულია სამოქალაქო საპროცესო კოდექსის 168-ე და საქართველოს სისხლის სამართლის საპროცესო კოდექსის 51-ე და 52-ე მუხლებით.

გამოყენებული ნორმატიული ლიტერატურა

1. საქართველოს მთავრობის 2016 წლის 28 იანვრის №41 დადგენილება და მშენებლობის ნებართვის გაცემის წესის და სანებართვო პირობების შესახებ "საქართველოს მთავრობის 2009 წლის 24 მარტის №57 დადგენილება;
2. საქართველოს მთვარობის №71 დადგენილება –„საქართველოს ტერიტორიაზე სამშენებლო სფეროს მარეგულირებელი ტექნიკური რეგლამენტები“:
   - ტექნიკური რეგლამენტი – „ბეტონისა და რკინაბეტონის კონსტრუქციები“ (დანართი 1);
   - ტექნიკური რეგლამენტი – „შენობებისა და ნაგებობების ფუძეები“ (დანართი 2);
   - ტექნიკური რეგლამენტი – „სეისმომედეგი მშენებლობა“ (დანართი 3);
   - ტექნიკური რეგლამენტი – „წყალმომარაგების და კანალიზაციის გარე ქსელები და ნაგებობები“ (დანართი 4);
   - ტექნიკური რეგლამენტი – „სამშენებლო კლიმატოლოგია“ (დანართი 5);
3. СНиП II - 23-81 „Стальные конструкции“;
4. СНиП II 21 - 75 „приложение 5“.

საექსპერტოდ დამკვეთის მიერ წარმოდგენილია შემდეგი მასალები:

a) წინამდებარე პროექტში წარმოდგენილია ქ. თბილისში, სოფ. დიღომი ნაკვ: 01.72.14.040.703 მდებარე საპროექტო შენობის(ს.კ.01.72.14.040.703

ასაშენებელი შვიდსართულიანი საცხოვრებელი სახლის კონსტრუქციული ნაწილის მუშა ნახაზების ელექტრონული ვერსია „პდფ" ფაილები; (კონსტრუქტორი ზურაბ კიზირია)

ბ) აღნიშნული შენობის კონსტრუქციული ნაწილის პროექტის კომპიუტერული საანგარიშო მოდელის ელექტრონული ვერსია (საანგარიშო კოპლექსი LIRA SAPR 2013 ფაილი); (კონსტრუქტორი ზურაბ კიზირია)

g) ქ. თბილისში, სოფ. დიღომი ნაკვ: 01.72.14.040.703 მდებარე ასაშენებელი საცხოვრებელი სახლის პროექტის კონსტრუქციული ნაწილის მონოლითური რკინაბეტონის მზიდ კონსტრუქციათა ტექნიკური გადაწყვეტები.

მათ შორის, საძირკვლის კონსტრუქციები, მონოლითური რკინაბეტონის სვეტების, კედლების, გადახურვის კონსტრუქციათა სამუშაო ნახაზები;

კონსტრუქციების საყალიბე და ბეტონის მზიდი ელემენტების დაარმატურებისათვის საჭირო საშემსრულებლო ნახაზები, მათი არმირებისა და კვანძების გადაწყვეტათა ტექნიკური დოკუმენტაცია.

წარმოდგენილი მასალების მიხედვით შესამოწმებელია, ქ. თბილისში, სოფ. დიღომი ნაკვ: 01.72.14.040.703 მდებარე ასაშენებელი საცხოვრებელი სახლის კონსტრუქციული ნაწილის პროექტის კომპიუტერული საანგარიშო მოდელი და კონსტრუქციული პროექტი ქვეყანაში მოქმედი სამშენებლო ნორმებისა და წესების შესაბამისად.

საცხოვრებელი კომპლექსი 7სართული საცხოვრებელი და ერთი სართული მიწისქვეშა ერთი სართული მიწისზედა ავტოსადგომი (9 სართული სარდაფის დონის ჩათვლით). შენობის გეგმარებითი პარამეტრები: შენობა გეგმაში მართკუთხა ფორმისაა მაქსიმალური ღერძული ზომებით: 15.0 X 19.25 მ. შენობა კონსტრუქციული თვალსაზრისით გადაწყვეტილია, როგორც ჩარჩოსებრ-კავშირებიანი კარკასული მონოლითური რკინაბეტონის სისტემა. შენობის სართულის მაქსიმალური სიმაღლეა H=3.00 მ; შენობის მაქსიმალური მალი ღერძებში აღწევს L=6.430 მ;

მოცემული პროექტი დამუშავებულია არქიტექტურული დავალების საფუძველზე და ითვალისწინებს ქ. თბილისი, სოფ. დიღომი, სტრაბონის ქ. №36 (ს/კ 01.72.14.040.703) მრავალფუნქციურიშენობის მშენებლობას.
საპროექტო შენობა გეგმაში მართკუთხა კონფიგურაციისაა, რვასართულიანი. შენობას გააჩნია მიწისქვეშა ავტოსადგომი.
ნაგებობის მზიდი კონსტრუქციების სივრცითი გაანგარიშება განხორციელებულ იქნაკომპიუტერული მეთოდით პროგრამა ლირა-9.4 მეშვეობით. გაანგარიშების შედეგები თან ერ-თვის პროექტის კონსტრუქციულ ნაწილს.
გენგეგმიდან გამომდინარე, საჭირო შეიქნა მომიჯნავე შენობების დაცვის მიზნით ხიმინჯებისმოწყობა. გამოყენებულია ლითონის და რკინაბეტონის ხიმინჯები.
საძირკვლების ქვეშ ფუძედ მიღებულია თიხა მუქი-ყავისფერი, ქვიშნარის ლინზებით დაშუაშრეებით, ძნელპლასტიური. გრუნტის ფიზიკური თვისებები და ნორმატიული მაჩვენებლებიშემდეგია: დეფორმაციის მოდული =200კგძ/სმ2 პირობითი საანგარიშო წინაღობა =2,70კგძ/სმ2; ხვედრითი შეჭიდულობა =კგძ/სმ2.



გრუნტის წყლის სავარაუდო გავრცელების გამო საძირკვლის კონსტრუქციები დამზადდესლსახ. სტანდარტი 22266-76 ცემენტზე დამზადებული წყალშეუღწევადი მარკის ბეტონებით

გეოლოგიური კვლევებიდან გამომდინარე შენობის დაფუძნება გადაწყვეტილია მონოლითური რკინაბეტონის ფილის მეშვეობით შენობის დაფუძნება განხორციელებულია მონოლითური ფილის მეშვეობით სისქით 800მმ. საპროექტო შენობის კარკასი რკინაბეტონისაა, ბეტონის კლასით 25 (მ350), წარმოადგენს

რიგელებისა და სვეტების ერთობლიობას.რიგელების კვეთია 50X50სმ, ხოლო სვეტებისა კი 60X60, 50X50 და 40X40სმ.გადახურვები განხორციელებულია მონოლითური რკინაბეტონის ფილების მეშვეობით სისქით 200მმ 0,000 ნიშნულზე, ხოლო დანარჩენ სართულებზე კი 180მმ.კიბეები რკინაბეტონისაა, ბეტონის საფეხურებით.

სამუშაოთა წარმოებისას დაცული იქნას უსაფრთხოების წესები და ნორმები რესპუბლიკაში მოქმედი ნორმატიული აქტების შესაბამისად.

სამუშაოთა წარმოებისას საჭიროა СНиП II-23-81*, СНиП 2.01.07-85, СНиП 7-81, СНиП 28-73-

სამშენებლო მოედანი განლაგებულია 8 ბალიანი სეისმური საშიშროების ზონაში; გრუნტის კატეგორია სეისმური თვისებების მიხედვით - II; სამშენებლო მოედანზე ქარის ნორმატიული დატვირთვა შეადგენს - 85 კგძ/მ2, (ხოლო თოვლის საფარის ნორმატიული დატვირთვა - 50 კგძ/მ2; შენობისა და მათი მზიდი კონსტრუქციული ელემენტების, როგორც ერთიანი სივრცითი სისტემის გაანგარიშება, მუდმივ (საკუთარი წონა), დროებით (350კგძ/მ2), ხანმოკლე (250კგძ/მ2), თოვლის (50კგძ/მ2), ქარის (85 კგძ/მ2) და ჰორიზონტალურ 0.17 g აჩქარების (1.67 მ/წმ2) შესაბამის სეისმურ ზემოქმედებაზე, შესრულებულიაკონსტრუქტორ ზ.კიზირიას მიერ. საპროექტო სამუშაო დოკუმენტაციაში მიღებული მზიდი კონსტრუქციული ელემენტების პარამეტრები განსაზღვრულია კომპიუტერული საანგარიშო კომპლექსის LIRA-SAPR2013-ის გამოყენებით. კედლების შევსება, განხორციელებულია ცეცხლმედეგი ბლოკებით, მოცულობითი წონით არაუმეტეს - 1200კგ/მ3.

პოექტი შესრულებულია ქვეყანაში მოქმედი შემდეგი ნორმატიული დოკუმენტების მოთხოვნათა შესაბამისად:

1) პნ 01.05-08 „სამშენებლო კლიმატოლოგია”;

2) პნ 01.01-09 „სეისმომედეგი მშენებლობა”;

3) პნ 03.01-09 „ბეტონისა და რკინაბეტონის კონსტრუქციები”;

4) პნ 02.01-08 „შენობისა და ნაგებობის ფუძეები”;

5) СНиП 2.01.07.85. «Нагрузки и воздействия»;

6) СНиП II-23-81*. «Стальные конструкции»;

7) СНиП 2.02.03-85 (1995) Свайные фундаменты.

კომპიუტერული საანგარიშო მოდელის აღწერა:

მთლიანად ნაგებობა როგორც ერთიანი სივრცული კარკასულ-კავშირებიანი სისტემა გაანგარიშებულია სასრულ ელემენტთა მეთოდით მუდმივ და დროებით ვერტიკალურ დატვირთვებზე, აგრეთვე ჰორიზონტალურ 8 ბალიან სეისმურ ზემოქმედებაზე. ანგარიში ჩატარებულია პროგრამული კომპლექსის “მონომახ-საპრ 2013“-ის საფუძველზე.(კონსტრუქტორი ირაკლი ურუშაძე)საანგარიშო მოდელში სტატიკური და დინამიკური დატვირთვები წარმოდგენილია შემდეგი დატვირთვების სახით:

1. სტატიკური მუდმივი.

2. სტატიკური დროებითი ხანგრძლივი.

3. სტატიკური დროებითი ხანმოკლე. (სასარგებლო დატვირთვები).

4. სეისმური ზემოქმედება (სპექტრული მეთოდით) „X„ მიმართულებით.

5. სეისმური ზემოქმედება (სპექტრული მეთოდით) „ Y „ მიმართულებით.

6. სეისმური ზემოქმედება (სპექტრული მეთოდით) "X" მიმართ 450 –იანი კუთხის მიმართულებით.

შენობის მზიდი ელემენტების ანგარიში შესრულებულია ძალვათა ძირითად და განსაკუთრებულ თანწყობაზე. შენობის მაქსიმალური დეფორმაციები „X„ და „ Y „ მიმართულებებით დასაშვებ ფარგლებშია.

ანგარიშით მიღებული შედეგების საფუძველზე შეიძლება გაკეთდეს დასკვნა, რომ ნაგებობა აკმაყოფილებს მდგრადობისა და სიმტკიცის შესაბამისი ნორმატიული დაკუმენტების მოთხოვნებს.

წარმოდგენილ საპროექტო დოკუმენტაციის მიმართ არ არის შენიშვნები.

დასკვნა:

ქ. თბილისში, სოფ. დიღომი ნაკვ: 01.72.14.040.703 მდებარე საპროექტო შენობის(ს.კ.01.72.14.040.703) კორექტირებული პროექტის

კონსტრუქციული ნაწილის (კონსტრუქტორი ზურაბ კიზირია) მუშა ნახაზები შესრულებულია ტექნიკურ დონეზე და პასუხობს ქვეყანაში მოქმედ ნორმატიული დოკუმენტების მოთხოვნებს.

ნაგებობის ფუძეები, საძირკვლები და შემადგენელი კონსტრუქციული ელემენტების არმირებები შეესაბამება კომპიუტერული საანგარიშო მოდელის დაძაბულ-დეფორმირებული მდგომარეობის საფუძველზე მიღებულ არმირებებს და შეიძლება გაკეთდეს დასკვნა, რომ შენობა აკმაყოფილებს მდგრადობის, სიმტკიცის და დეფორმაციის შესაბამისი ნორმატიული დოკუმენტების მოთხოვენებს. პროექტს ეძლევა დადებითი შეფასება.

რეკომენდაცია: საპროექტო შენობის მშენებლობის დაწყებიდან დამთავრებამდე განხორციელდეს მკაცრი ზედამხედველობა დამკვეთის,კონსტრუქტორის და მშენებლის მიერ, როგორც პროექტის შესრულებაზე, ასევე მომიჯნავე ნაგებობების ტექნიკური მდგომარეობაზე.

ექსპერტი: დემური ტაბატაძე

ქ. თბილისი, თამარ მეფის გამზირი 5ა

შპს "შენობა-ნაგებობათა კვლევისა და ექსპერტიზის ცენტრი"

LTD "THE CENTER OF BUILDING RESEARCH AND EXPERTISE"

Tamar Mefis gam. 5ª, Tbilisi, Georgia

ტელ: (032) 2-22-77-04, E-mail: expertisecntr@gmail.com

30.10.2019 № 09-08-77

თქვ. №

გამგეობას, დირექტორი:

ექსპერტიზის დასკვნა

დამკვეთის იდენტიფიკაცია: ამხანაგობა „კედელი" (ს/კ 205342182)

ამხანაგობის თავმჯდომარე : ს.აბესაძე

დასკვნის შედგენის საფუძველი: ხელშეკრულება 20.10.2019 წელი)

ექსპერტიზის ამოცანა: ქ.თბილისი სოფ. დიღომი ნაკვ: 01.72.14.040.703 მდებარე საპროექტო შენობის(ს.კ.01.72.14.040.703) კორექტირებული კონსტრუქციულიპროექტის მიხედვით მშენებლობის პროცესში მომიჯნავე მეზობელ შენობაზე გავლენის შესაძლებლობის განსაზღვრა, მომიჯნავედ მდებარე შენობის (ს.კ 01.72.14.040.656;) (საკ/კოდი 01.72.14.040.614; 01.72.14.040.156;) მდგომარეობის გათვალისწინებით.

თბილისი

2019 წელი

შემადგენლობა

1. ინსპექტირების შემსრულებელები - - - - - - - - - - - - - - - - - - - 3
2. გამოყენებული ნორმატიული დოკუმენტები - - - - - - - - - - - - - - - - - - - 3
3. წარმოდგენილი მასალები - - - - - - - - - - - - - - - - - - - 4
4. კვლევითი ნაწილი - - - - - - - - - - - - - - - - - - - 5
5. დასკვნა - - - - - - - - - - - - - - - - - - - 8



ინსპექტირების შემსრულებლები

დემური ტაბატაძე – განათლება უმაღლესი, კვალიფიკაცია: ინჟინერ-მშენებელი, ტექნ. მეცნ. კანდიდატი მშენებლობის დარგში, პროფესორი, საინჟინრო აკადემიიის აკადემიკოსი, მუშაობის სტაჟი – 38 წელი.

გამოყენებული ნორმატიული ლიტერატურა

1. საქართველოს მთავრობის 2009 წლის 24 მარტის №57 დადგენილება „მშენებლობის ნებართვის გაცემის წესისა და სანებართვო პირობების შესახებ“;
2. საქართველოს მთვარობის №71 დადგენილება –„საქართველოს ტერიტორიაზე სამშენებლო სფეროს მარეგულირებელი ტექნიკური რეგლამენტები“:
   - ტექნიკური რეგლამენტი – „ბეტონისა და რკინაბეტონის კონსტრუქციები“ (დანართი 1);
   - ტექნიკური რეგლამენტი – „შენობებისა და ნაგებობების ფუძეები“ (დანართი 2);
   - ტექნიკური რეგლამენტი – „სეისმომედეგი მშენებლობა“ (დანართი 3);
   - ტექნიკური რეგლამენტი – „წყალმომარაგების და კანალიზაციის გარე ქსელები და ნაგებობები“ (დანართი 4);
   - ტექნიკური რეგლამენტი – „სამშენებლო კლიმატოლოგია“ (დანართი 5);
3. СНиП 2.02.01-83 основания зданий и сооружений, 1983 г.;
4. Справочник проектировщика. „Основания фундаменты и подземные сооружения“. М. 1985 г;
5. СНиП 2.03.01-84* „Бетонные и железобетонные конструкции“. М. 1988 г.

წარმოდგენილი მასალები

1. ქ.თბილისი სოფ. დიღომი ნაკვ: 01.72.14.040.703 მდებარე საპროექტო შენობის(ს.კ. 01.72.14.040.703) კორექტირებული პროექტი, არქიტექტურული ნაწილი – ელ.ვერსია;

2. ქ.თბილისი სოფ. დიღომი ნაკვ: 01.72.14.040.703მდებარე საპროექტო შენობის(ს.კ. 01.72.14.040.703) კორექტირებული კონსტრუქციული ნაწილი – ელ.ვერსია;
3. ქ.თბილისი სოფ. დიღომი ნაკვ: 01.72.14.040.703 მდებარე საპროექტო შენობის(ს.კ. 01.72.14.040.703მშენებლობისათვის გამოყოფილი სამშენებლო მოედნის ახალი საინჟინრო-გეოლოგიური კვლევების ტექნიკური ანგარიში – ელ.ვერსია;
4. სამშენებლო ტერიტორიის საკადასტრო აზომვითი ნახაზი და ამონაწერი.

კვლევითი ნაწილი

შესავალი

ექსპერტის ამოცანას წარმოადგენს:

ექსპერტიზის ჩატარება ქ.თბილისი სოფ. დიღომი ნაკვ: 01.72.14.040.703 მდებარე საპროექტო შენობის(ს.კ. 01.72.14.040.703) კორექტირებული კონსტრუქციული პროექტის მიხედვით მშენებლობის პროცესში მომიჯნავე მეზობელ შენობაზე გავლენის შესაძლებლობის განსაზღვრა, მომიჯნავედ მდებარე შენობის (ს.კ 01.72.14.040.656;) (საკ/კოდი 01.72.14.040.614; 01.72.14.040.156;) მდგომარეობის გათვალისწინებით.მიწის ნაკვეთზე (საკ/კოდი01.72.14.040.703) საცხოვრებელი შენობის მშენებლობის განხორციელებისას საქართველოს მთავრობის 24.03.2009 წლის 57-ე დადგენილების 35-ე მუხლის შესაბამისად არსებულ შენობა-ნაგებობაზე ზემოქმედების შეფასება, რომლის მომიჯნავედაც დაგეგმილია მშენებლობა.

კვლევა

კვლევა განხორციელდა ქ. .თბილისი სოფ. დიღომი ნაკვ: 01.72.14.040.703 მდებარე მომიჯნავედ არსებულ შენობა-ნაგებობაზე მომიჯნავედ მდებარე შენობის (ს.კ 01.72.14.040.656;) (საკ/კოდი 01.72.14.040.614; 01.72.14.040.156;) საპროექტო ობიექტის (საკ/კოდი01.72.14.040.703) კორექტირებული კონსტრუქციულიპროექტის მიხედვით საცხოვრებელი შენობის მშენებლობის განხორციელებისას მშენებლობის ზემოქმედების შეფასების მიზნით საქართველოს მთავრობის 24.03.2009 წლის 57-ე დადგენილების 35-ე მუხლის შესაბამისად.

აღნიშნულ მისამართზე საცხოვრებელი შენობის საძირკვლად პროექტის მიხედვით მიღებულია მონოლითური რკინაბეტონის ფილა შესრულებული ახალი საინჟინრო-გეოლოგიური კვლევის დასკვნებიდან გამომდინარე, საძირკვლების ფუძედ მიღებულია თიხნარი მოყვითალო-ყავისფერი, მსხვილმარცვლოვანი ქვიშის ლინზებით,

ნახევრადმყარი; C=0.21 კგძ/სმ2 ; R =2.3 კგძ/სმ2;φ=23^0 საძირკვლად მიღებულია 80 სმ სისქის მონოლითური რკინაბეტონის ფილა ბეტონის კლასით B- 25საპროექტო შენობის საძირკვლების ჩაღრმავება საპროექტო ნულოვანი ნიშნულიდან შეადგენს – 4.27 მ-ს, საპროექტო შენობა წარმოადგენს მიწისზედა 7-სართულიან ნაგებობას ორი მიწისქვეშა სართულით. საპროექტო შენობის განთავსებისათვის გამოყოფილ ნაკვეთს ჩრდილოეთის და სამხრეთის მხრიდან ესაზღვრება სამანქანო გზა აღმოსავლეთის მხრიდან კერძო საკუთრებაში არსებული ნაკვეთები (საკ/კოდი 01.72.14.040.656;) დასავლეთის მხრიდან კერძო საკუთრებაში არსებული ნაკვეთი(საკ/კოდი 01.72.14.040.156;)სამხრეთის მხრიდან კერძო საკუთრებაში არსებული ნაკვეთი 01.72.14.040.614;) მათ შორის: აღმოსავლეთის მხრიდან ესაზღვრება (საკ/კოდი 01.72.14.040.656;), რომელშიც განთავსებულია 12სართულიანი. დასავლეთის მხრიდან და სამხრეთის მხრიდან (საკ/კოდი 01.72.14.040.156; 01.72.14.040.614;) სადაც განთავსებულია ერთ სართულიანი საცხოვრებელი შენობები; .

ზემოთხსენებული შენობებიდან საპროექტო შენობას აღმოსავლეთის მხრიდან კერძო საკუთრებაში არსებული ნაკვეთები (საკ/კოდი 01.72.14.040.656;). რომელშიც განთავსებულია 12სართულიანი შენობა; მანძილი საპროექტო და არსებულ შენობებს შორის შეადგენს 0.1 მეტრს; . დასავლეთის მხრიდან (საკ/კოდი 01.72.14.040.156; 01.72.14.040.614;) სადაც განთავსებულია ერთ სართულიანი საცხოვრებელი შენობები; . მანძილი საპროექტო და არსებულ შენობებს შორის შეადგენს 0.8 მეტრსა , ჩრდილოეთის მხრიდან ესაზღვრება სამანქანო გზა მანძილი საპროექტო და არსებულ სამანქანო გზას შორის შეადგენს 8.90 მეტრს

აღმოსავლეთის მხრიდან კერძო საკუთრებაში არსებული ნაკვეთები (საკ/კოდი 01.72.14.040.656;). რომელშიც განთავსებულია 12სართულიანი შენობა; მიწის ზედაპირიდან ჩაღრმავებულია – 4.27 მ; კონსტრუქციულად შენობა გადაწყვეტილია როგორც რკინაბეტონის კარკასი, რომლის საძირკველი შესრულებულია რკინაბეტონის ფილის სახით. დაფუძნებული გაჯირჯვებად გრუნტზე სადაც გათვალისწინებულია პნ 02.01.-08 მუხლი 17-ის მიხედვით"გაჯირჯვებად გრუნტებზე შენობა-ნაგებობათა ფუძეების დაპროექტების თავისებურებანი".ხელოვნურ გრუნტზე. (მონაცემები წარმოდგენილია დამკვეთის მიერ)

შენობის მზიდი კარკასი წარმოადგენს ფილოვანი საძირკვლის (სისქით 100 სმ), სვეტების, რიგელების და გადახურვის ფილების ერთიანობას, რომელთა ზომები და დაარმატურება მიღებულია კონსტრუქციული გაანგარიშების მიხედვით და ნორმატიულ დოკუმენტებში მიღებულ მოთხოვნათა გათვალისწინებით:

საძირკვლის ქვეშ, პროექტის ავტორთა მიერ გათვალისწინებულია დატკეპნილი ქვიშა-ხრეშის საკომპენსაციო ბალიში სისქით 20 სმ.(იხ. პროექტი)

შენობის ვიზუალური შემოწმებით დადგინდა, რომ შენობის ტექნიკური მდგომარეობა მდგრადობის თვალსაზრისით დამაკმაყოფილებელია. მას არ გააჩნია ჯდენითი ან სხვა მიზეზით გამოწვეული დაზიანება.რომელიც უარყოფით გავლენას მოახდენდა შენობის მდგრადობაზე.

დასავლეთის მხრიდან (საკ/კოდი 01.72.14.040.614; 01.72.14.040.156;) სადაც განთავსებულია ერთ სართულიანი საცხოვრებელი შენობები მიწის ზედაპირიდან ჩაღრმავებულია – 0.8 მ; საინჟინრო-გეოლოგიური გამოკვლევის შედეგად საძირკვლების ფუძეგრუნტად შერჩეულია თიხა მოყავისფრო მოყვითალო მაგარი კონსტიტენციის, რაც სავსებით გამართლებულია ტერიტორიის გეოლოგიური აღნაგობიდან გამომდინარე, ხოლო საძირკვლად მიღებულია ლენტური საძირკვლები.. (მონაცემები წარმოდგენილია დამკვეთის მიერ)

კონსტრუქციულად შენობა გადაწყვეტილია როგორც ერთსართულიანი საცხოვრებელი სახლი.

აღნიშნული შენობებისა და საპროექტო შენობის საძირკვლის ძირის ნიშნულებს შორის სხვაობა Δh შეადგენს:

შენობისათვის (საკ/კოდი 01.72.14.040.614; 01.72.14.040.156) 4.27-0.8=3.47მ;

საცხოვრებელი სახლისათვის (საკ/კოდი 01.72.14.040.656) 4.27-4.27=0.0 მ.

გამოკვლევის მიზანს წარმოადგენს: დადგენილ იქნეს თუ რა მანძილით უნდა იყოს დაცილებული საპროექტო საძირკველი არსებული შენობის საძირკველს, რათა შენარჩუნებული იქნეს ამ უკანასკნელის მდგრადობა.

ახალი შენობის საძირკვლის ძირის ნიშნული უნდა დაინიშნოს არსებული საძირკვლის ძირის ნიშნულის მიმართ შემდეგი პირობით (იხ. Справочник проектировщика, „Основания, фундаменты и подземние сооружения“, М, 1985):

$$\Delta h \le a\left(tg\varphi_1 + \frac{C_I}{p}\right),$$

სადაც: a – საძირკვლებს შორის მანძილია; φ_1 და C_I – ფუძე-გრუნტების შიგა ხახუნის კუთხისა და შეჭიდულობის ძალის საანგარიშო მნიშვნელობებია; p – ზედა საძირკვლის ძირზე საშუალო საანგარიშო დატვირთაა.

ამგვარად საძირკვლებს შორის დასაშვები მინიმალური მანძილის გასაანგარიშებლად გამოვიყენეთ ფორმულა:

$$a \ge \frac{\Delta h}{tg\varphi_I + \frac{C_I}{p}}$$

შენობისათვის (საკ/კოდი01.72.14.040.156; 01.72.14.040.614) 4.27-0.8=3.47. მ მ არსებული შენობისათვის საძირკვლებს შორის დასაშვები მინიმალური მანძილი იქნება:

$$a \geq \frac{3.47}{tg23° + \frac{0.21}{2}} = \frac{3.47}{0.4245 + 0.11} = 6.49 \text{ მ.} > 0.8\text{მ;(პირობა არ კმაყოფილდება)}$$

შენობისათვის (საკ/კოდი 01.72.14.040.656) 4.27-4.27=0.0მიმდებარედ არსებული შენობისათვის საძირკვლებს შორის დასაშვები მინიმალური მანძილი იქნება:

$$a \geq \frac{0.0}{tg23° + \frac{0.21}{2}} = 0.0\text{მ.} < 0.1\text{მ;(პირობა კმაყოფილდება)}$$

ჩრდილოეთის და სამხრეთის მხრიდან ესაზღვრება სამანქანო გზა საპროექტო შენობის საძირკვლის და მოსაზღვრე ქუჩების ძირის ნიშნულებს შორის სხვაობა Δh შეადგენს: 4.27-0.25=4.02მ;

დასაშვები მინიმალური მანძილი იქნება

$$a \geq \frac{4.02}{tg23° + \frac{0.21}{2}} = 7.52\text{მ.} < 8.9\text{მ;(პირობა კმაყოფილდება)}$$

მიღებული შედეგების მიხედვით, იმშემთხვევაში თუ საპროექტოსგან მოშორების მანძილი არ აკმაყოფილებს ზემოთ გაანგარიშებულ პირობებს აუცილებელია საპროექტო შენობის გასწვრივ მოეწყოს დამცავი საშუალება (შპუნტური კედელი, ხიმინჯების ფარად და ა.შ ან მოხდეს გრუნტის დამუშავება ბუნებრივი ქანობით)სათანადო კედლის გამაგრების პროექტის მიხედვით. მიღებული შედეგების მიხედვით რადგან შენობისათვის (საკ/კოდი 01.72.14.040.656) და სამანქანო გზის საპროექტოსგან მოშორების მანძილი აკმაყოფილებს ზემოთ გაანგარიშებულ პირობებს ამიტომ ვასკვნით, დამატებითი ღონისძიებების განხორციელება სავალდებულო არ არის.

დასკვნა

ქ.თბილისი სოფ. დიღომი ნაკვ: 01.72.14.040.703 მდებარე საპროექტო შენობის(ს.კ. 01.72.14.040.703) მშენებლობის პროცესში მომიჯნავე მეზობელ შენობებზე 01.72.14.040.656;) (საკ/კოდი 01.72.14.040.614; 01.72.14.040.156;) ზემოქმედების შეფასების მიზნით წარმოებული კვლევის შედეგად დადგინდა:

მომიჯნავე შენობების ტექნიკური მდგომარეობა დამაკმაყოფილებელია.მათ არ აქვთ ჯდენითი ან სხვა მიზეზით გამოწვეული დეფორმაციის ნიშნები, რომელიც უარყოფით გავლენას მოახდენს შენობის მდგრადობაზე.

საპროექტო შენობის(ს.კ. 01.72.14.040.703)-სგან მოშორების მანძილი მომიჯნავე მეზობელ შენობების მიმართ (საკ/კოდი 01.72.14.040.156; 01.72.14.040.614;) არ აკმაყოფილებს ზემოთ გაანგარიშებულ პირობებს ამიტომ ვასკვნით, რომ აუცილებელია საპროექტო შენობის გასწვრივ მოეწყოს დამცავი საშუალება (შპუნტური კედელი, ხიმინჯების ფარად და ა.შ), რაც გათვალისწინებული უნდა იქნეს საპროექტო შენობის(ს.კ. 01.72.14.040.703)-კონსტრუქციულ პროექტში.

სამანქანო გზის და შენობისათვის (საკ/კოდი 01.72.14.040.656) საპროექტოსგან მოშორების მანძილი აკმაყოფილებს ზემოთ გაანგარიშებულ პირობებს ამიტომ ვასკვნით, დამატებითი ღონისძიებების განხორციელება სავალდებულო არ არის .კვლევას ეძლევა დადებითი შეფასება.

საპროექტო შენობის მშენებლობის დაწყებიდან დამთავრებამდე განხორციელდეს მკაცრი ზედამხედველობა დამკვეთის,კონსტრუქტორის და მშენებლის მიერ მომიჯნავე ნაგებობების ტექნიკური მდგომარეობაზე.

კვლევის ანგარიში შეადგინა:

ექსპერტი: /დ. ტაბატაძე/

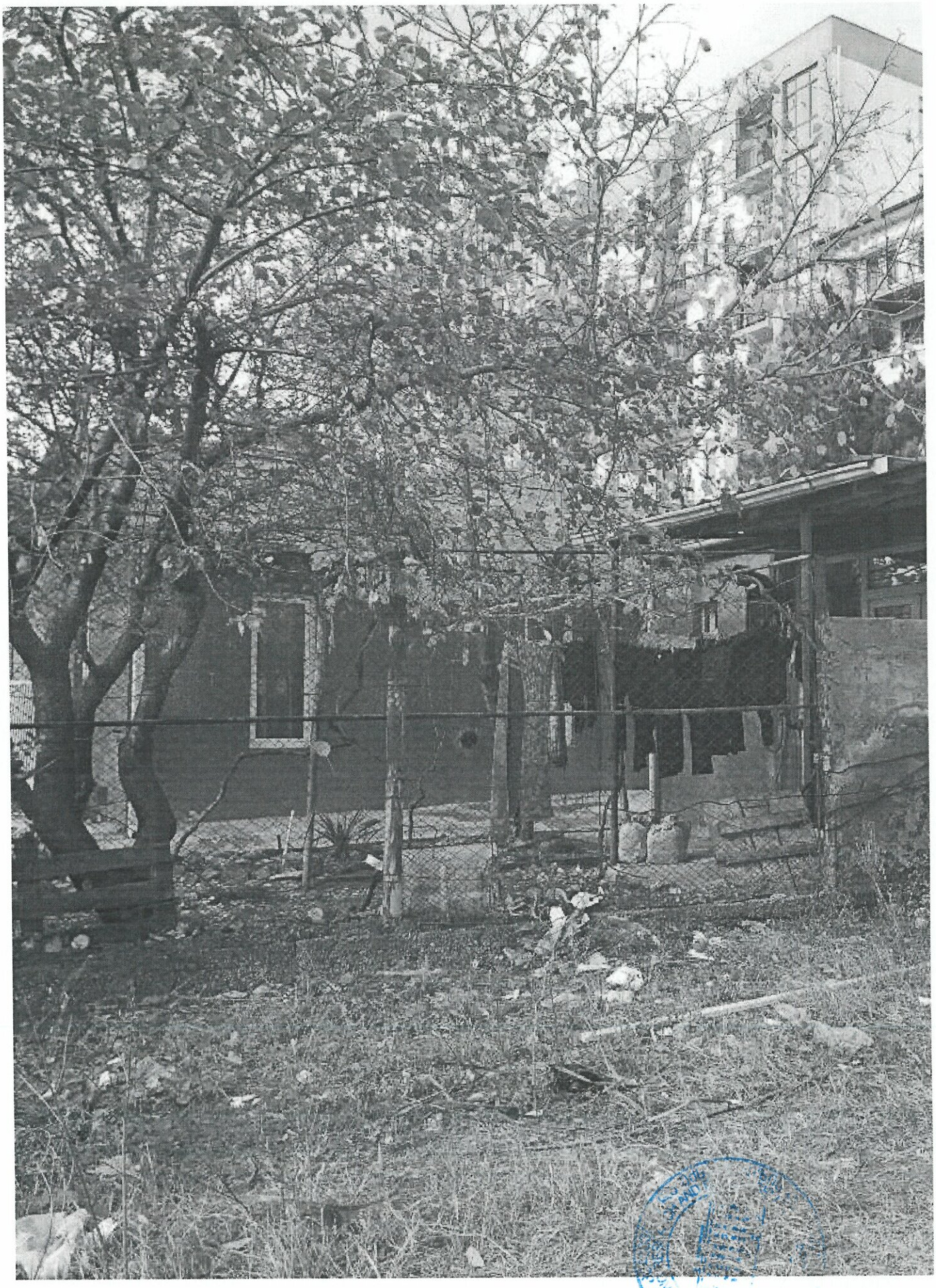



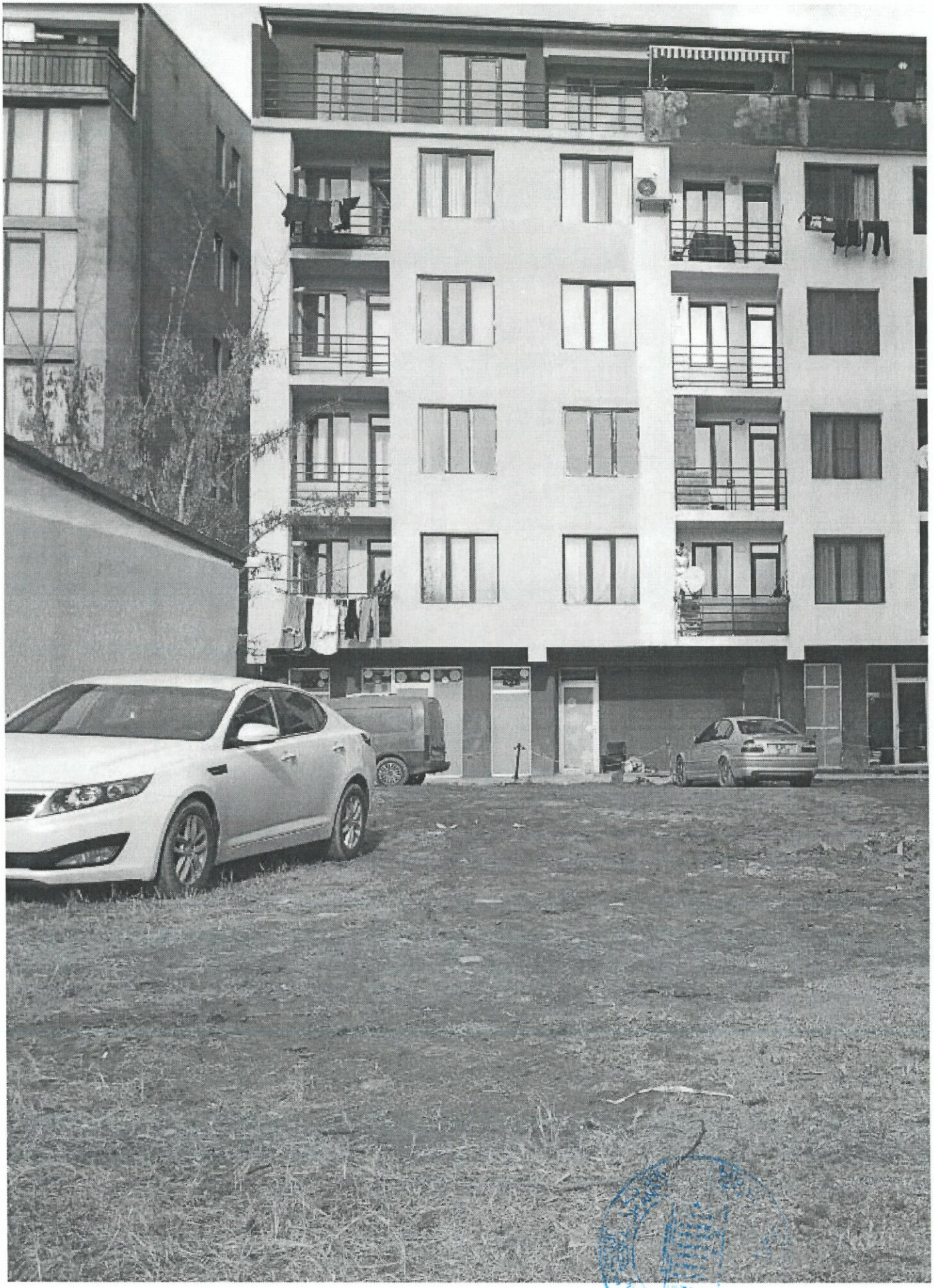



I — I

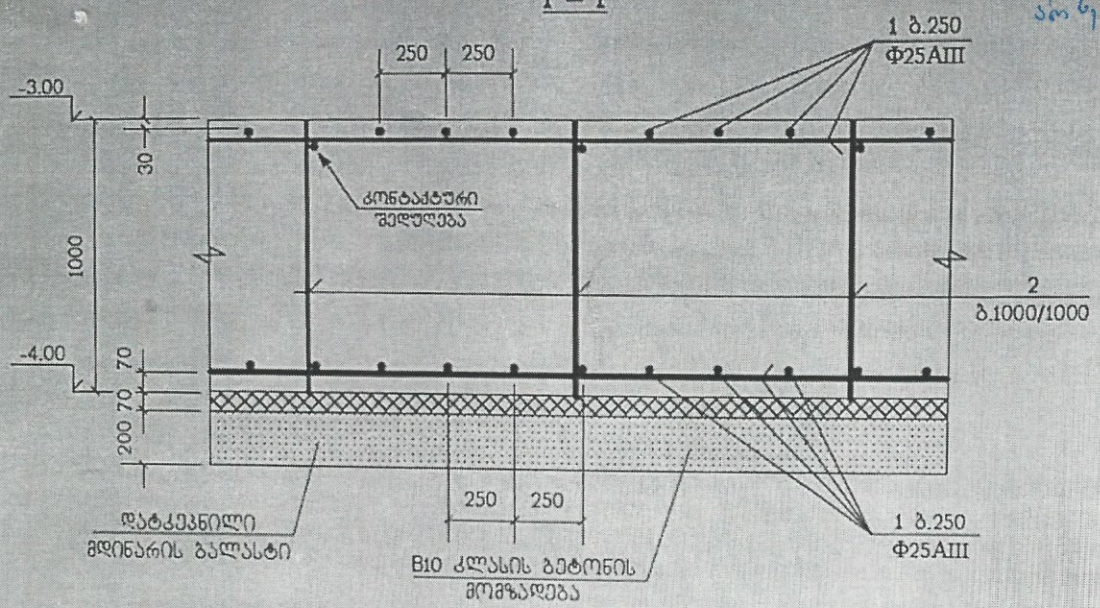

პოზ. "1" ძირითადი არმირების შეპირაპირება

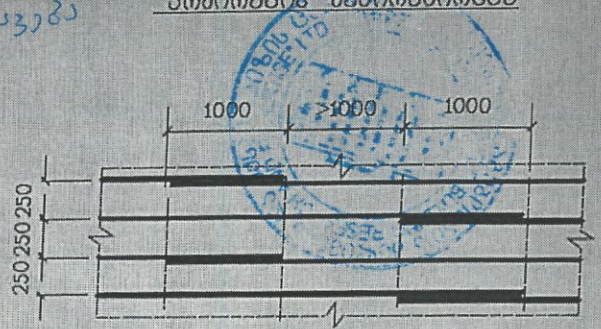

საძირკვლის ფილაში არმატურული პოზიცია "1" ძირითადად დარმოდგენილია როგორც ძირითადი;
პოზიციები "3" და "4" როგორც - დამატებითი.
ხოლო არმატურული პოზიცია "2" როგორც სამონტაჟო და განივი

II — II

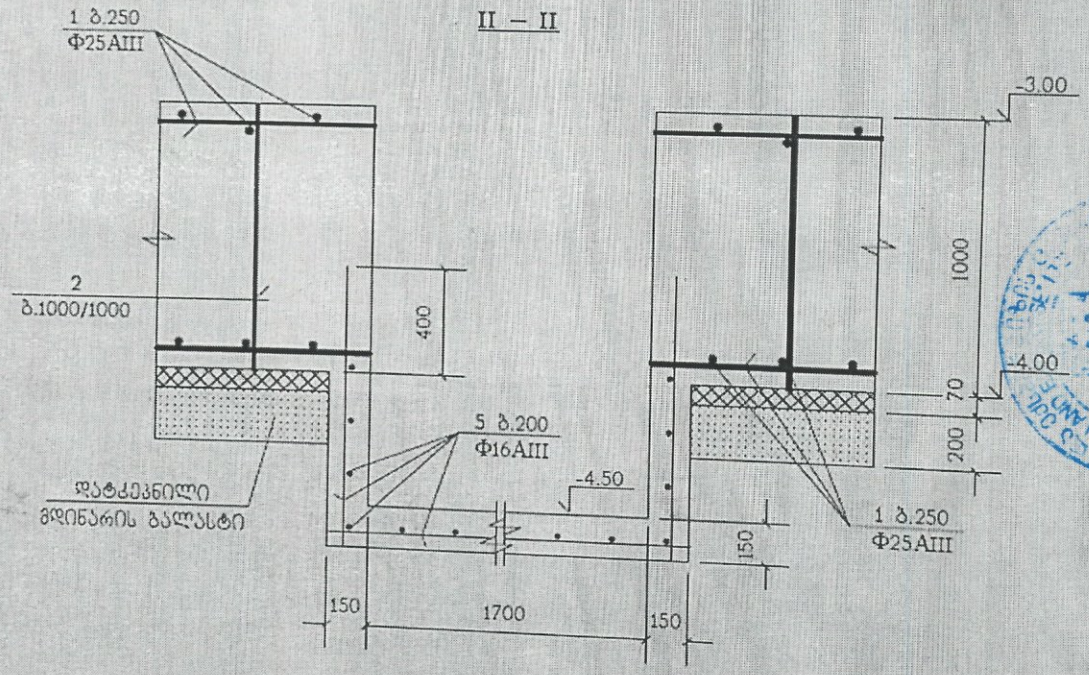

ბ.250 დამატებითი არმირების მოწყობა

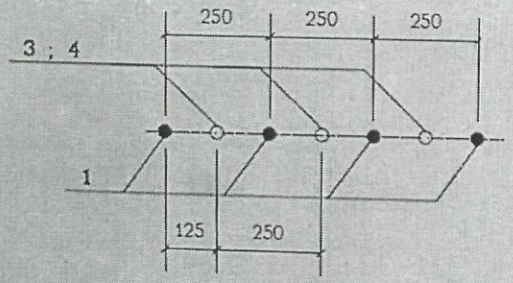

FLEX ARCHITECTURE

შპს "ფლექს არქიტექტურა"		
შემსრულებლის	ხელმოწერა	ხელმოწერის
შემმოწმებელი	ირაკლი ბოხონელიძე	
პროექტის ხელმძღვანელი	ირაკლი ბოხონელიძე	
პროექტის	ირაკლი ბოხონელიძე	

დამკვეთი: ირაკლი ბოხონელიძე

პროექტის სახელწოდება:
მრავალფუნქციური შენობა

მრავალფუნქციური შენობა
ქ.თბილისი სოფ. ლილოში
ნაკვ: 01.72.14.040.636

მასშტაბი	თარიღი	სხ-1 არმირების დეტალები
1:20		

სტადია	ფურცელი	ფურცლების
კონსტრ.ნაწილი	კ-3	

16.54 x 11.69 in

ხიმინჯების სამონტაჟო გეგმა

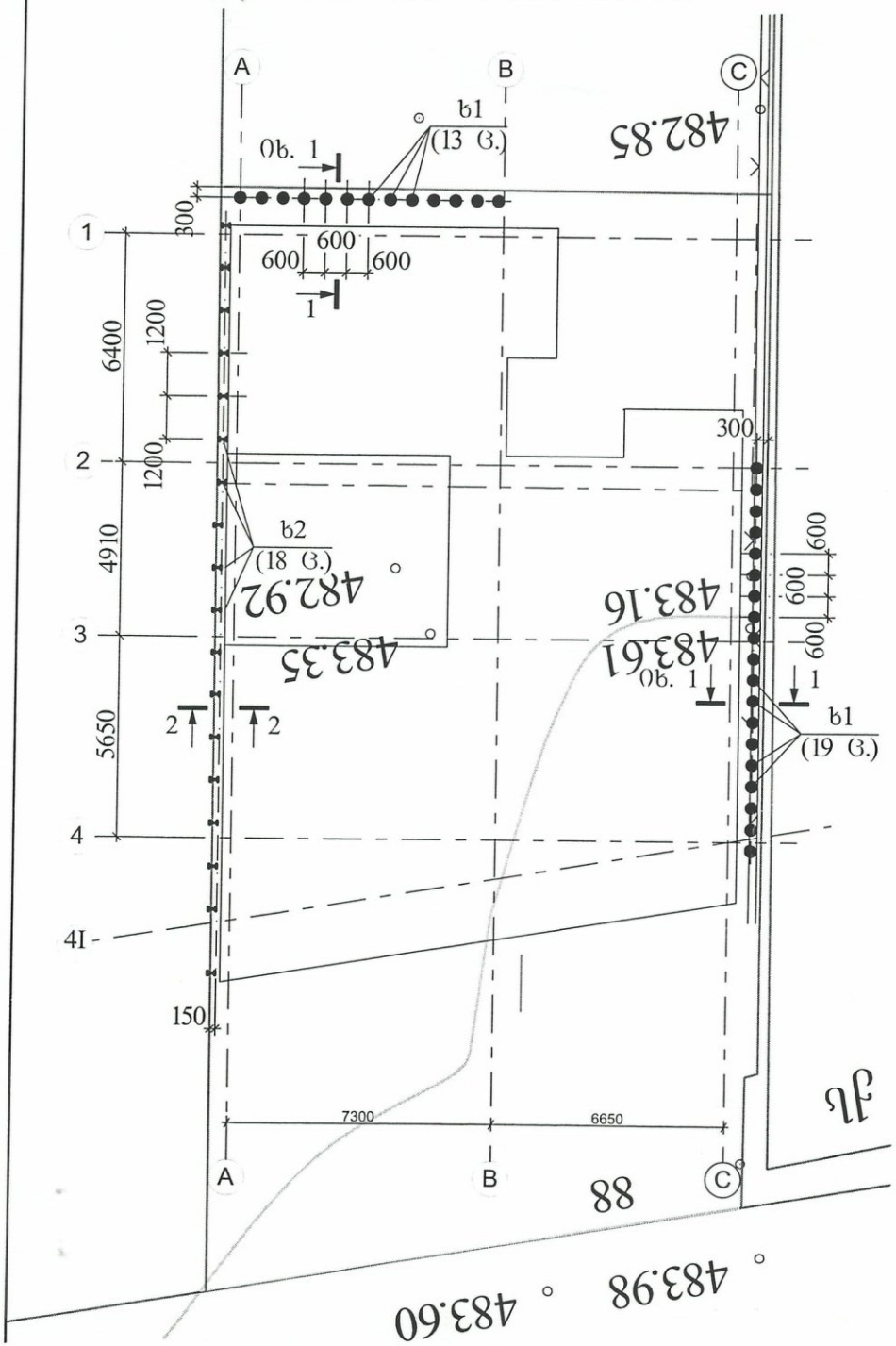

1-1

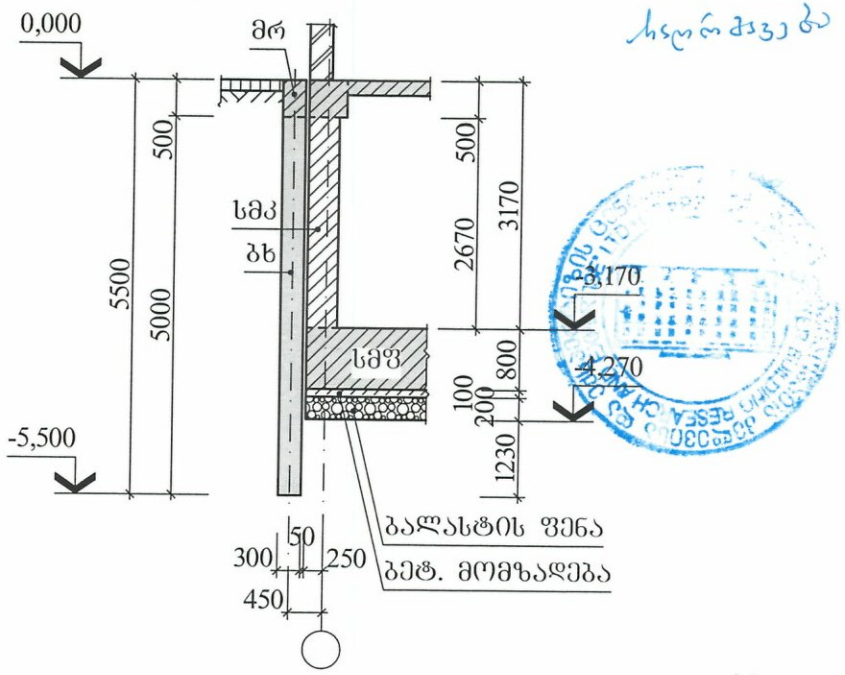

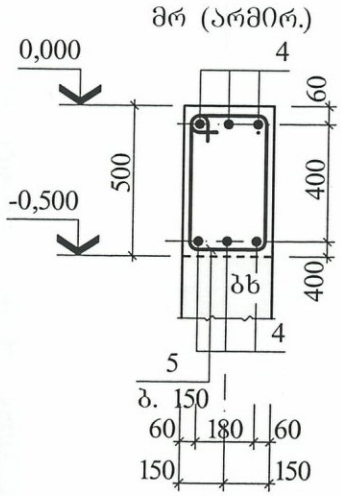

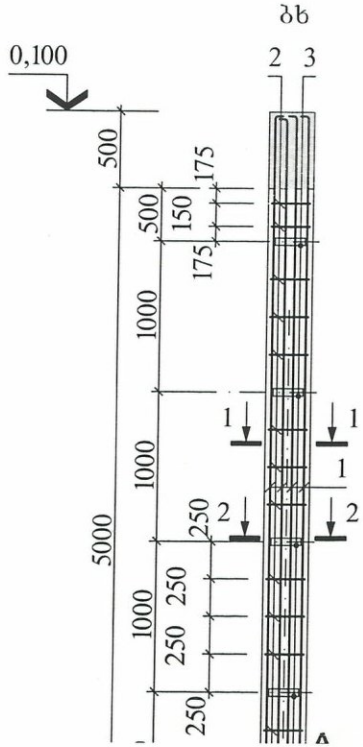

ხიმინჯების სამონტაჟო გეგმა

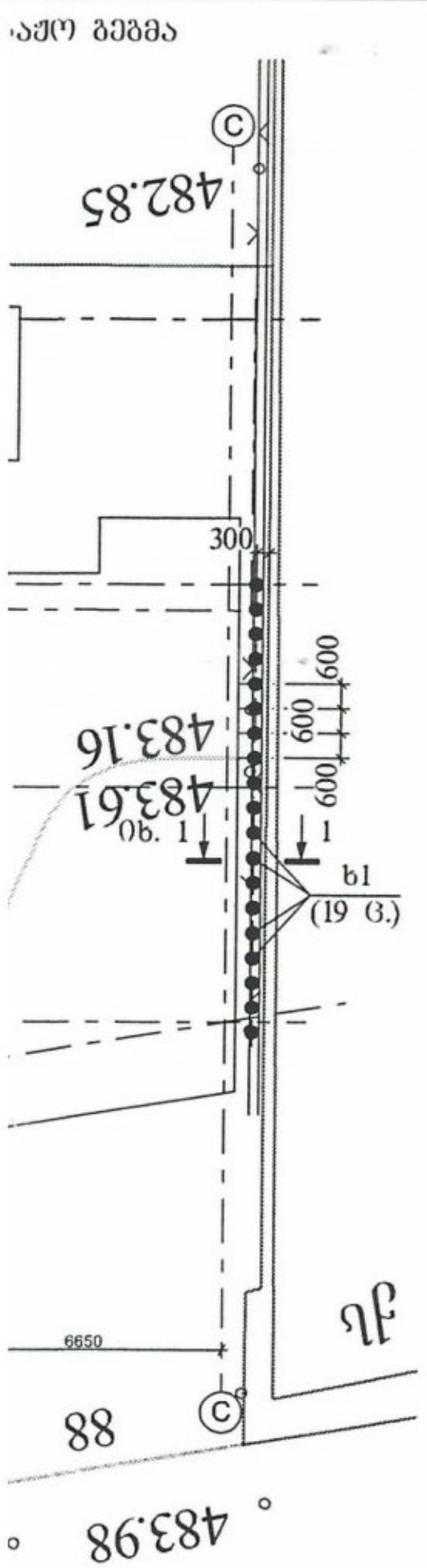

1-1

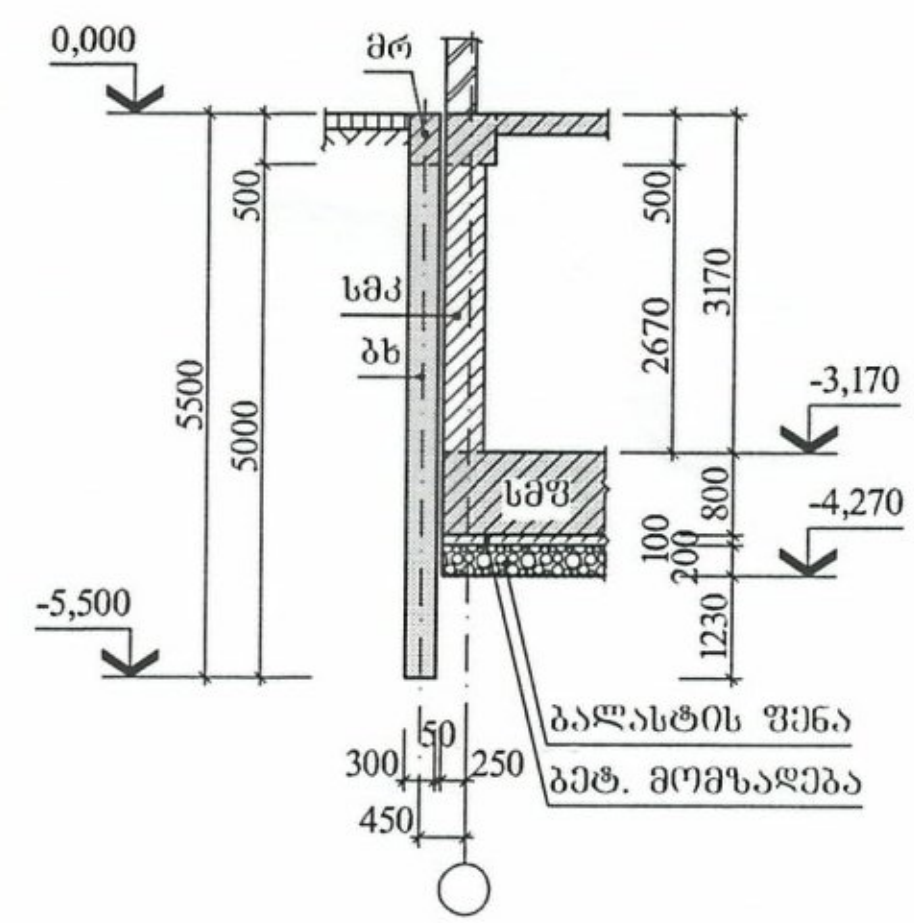

მრ (არმირ.)

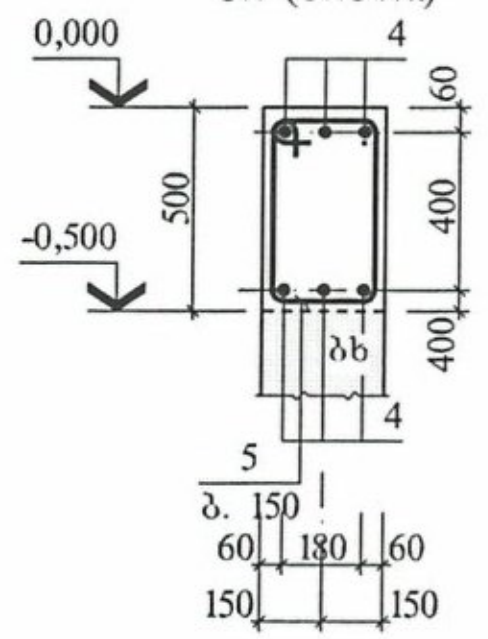

ბხ

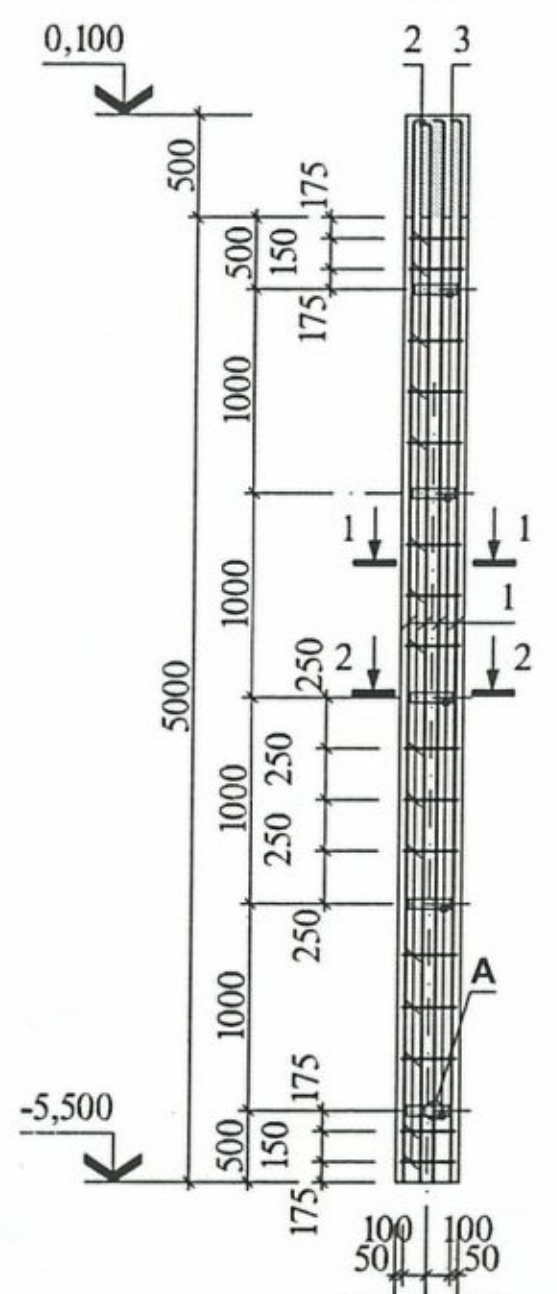

2-2

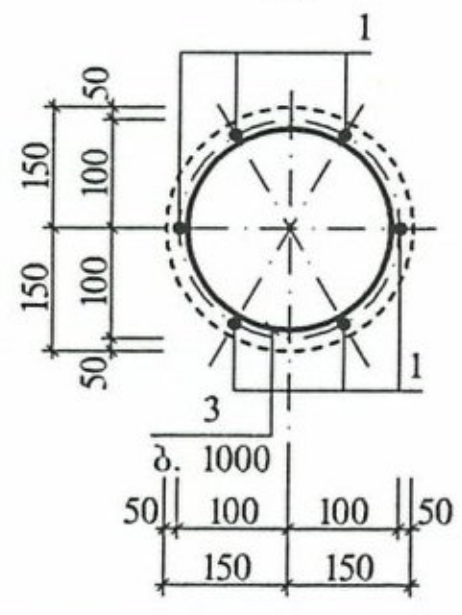

კვანძი "A"

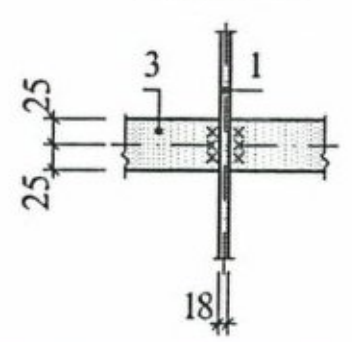

ელ-ის სპეციფიკაცია ხიმინჯების სამონტაჟო სქემისათვის

მარკა, პოზ.	აღნიშვნა	დასახელება	რაოდ.	ერთ.ელ მასა, კგ	შენიშვნა
		ბურღნატ. ხიმინჯი			
ხ1	ფ. 03	ბხ	32		0,35მ³
		მონ. რანდკოჭი			
მრ	ფ. 03	მრ	–		2,80მ³
		ლით. რანდკოჭი			
ლრ	ფ. 03	[№22 L=21,00	გრძ. მ	441,00	

მონოლითური კონსტრუქციების ელემენტების სპეციფიკაცია

ფურც.	პოზ.	აღნიშვნა	დასახელება	რაოდ.	ერთ.ელ მასა, კგ	ბეტონი მ³
			ბხ			
			დეტალები			
	1	500 5480	Φ18 A500C L=5980	6	11,96	B25 კლ. (მ350) 0,35
	3	r=100	Φ8 A240C L=880	16	0,35	
			ლით. ნაკეთობა			
	4	r=82	-8X50 L=515	5	1,62	
			მრ			
			დეტალები			B25 კლ. (მ350) 2,80
	4		Φ18 A500C L=111,00	გრძ. მ	222,00	
	5	200 490 700	Φ8 A240C L=1390	124	0,55	

შენიშვნები

1. ქირითადი კომპლექტის მუშა ნახაზების უწყისი და საერთო მონაცემები იხ. ფ. კ-01;
2. მიწისქვეშა წყლის ცირკულაციის ზონაში მოხვედრილი საძირკვლის კონსტრუქციებისათვის გამოყენებულ იქნას W_6–W_8 წყალშეუღწევადობის ბეტონები.

ლითონის ხარჯის უწყისი ერთ ელემენტზე, კგ

ელემენტის მარკა	არმატურის ნაკეთობა							ლით. ნაკეთობა				საერთო ხარჯი
	არმატურის კლასი						სულ	ნაგლინის მარკა			სულ	
	A240C			A500C				Вст3кп2				
	Φ8	–	ჯამი	Φ18	–	ჯამი		–8	–	ჯამი		
ბხ	5,60	–	5,60	68,16	–	68,16	73,76	8,10	–	8,10	8,10	81,86
მრ	68,20	–	68,20	222,00	–	222,00	290,20	–	–	–	–	290,20

ფორმატი A3+	თბილისი 2019წ.
	დაკვ. №

ექსპლიკაცია

დამკვეთი

ამხანაგობა "ქედელი"
საიდენტიფიკაციო კოდი 205342182

შეთანხმებულია დამკვეთთან	ხელმოწერა

პროექტის სახელწოდება:

ქ. თბილისი, სოფ. დიღომი, სტრაბონის ქ. №36
(ს/კ 01.72.14.040.703)
მრავალფუნქციური შენობა

თანამდებობა	გვარი	ხელმოწერა	თარიღი
დირექტორი			
პროექტის ავტორი	ი. გაჩეჩილაძე		
კონსტრუქტ.	ზ. კიზირია		
მასშტაბი		ხიმინჯების სამონტაჟო გეგმა	
თარიღი			
სტადია		ფურცლები	ფურცელი
კონსტრუქციული ნაწილი			კ-02

საქართველო

მოქალაქის პირადობის მოწმობა

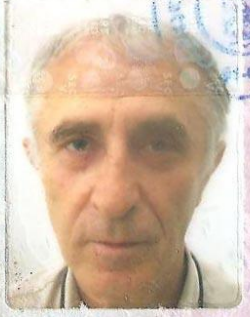

პირადი № 01009021555

სახელი დემური

გვარი ტაბატაძე

დაბადების თარიღი 23.07.1946

დაბადების ადგილი ტყიბული

№ 8 1385722

პირადი ხელმოწერა

მისამართი თბილისი შ.ნუცუბიძის ფერდ II მ/რ III კვ. კორ. 3 ბ. 16

მოწმობის გამცემი ორგანოს დასახელება სამოქალაქო რეესტრის სააგენტოს ვაკის სამსახური

გაცემის თარიღი 30.08.2010

მოქმედების ვადა 30.08.2020

რეგისტრაციის თარიღი 10.09.1981

ბ.ა. უფლებამოსილი პირის ხელმოწერა

დამკვეთი: სსიპ სრს; შემსრულებელი: შპს „კაბადონი +"; სფს რეგისტრაციის № 05-1623

ექსპერტი დემური ტაბატაძეს

დეკლარაცია

ჩემს მიერ წარმოდგენილი ინფორმაცია პროფესიული საქმიანობის შესახებ არის სწორი, რასაც ვადასტურებ ხელის მოწერით.

/დ. ტაბატაძე/



სრული პროფესორი დემური ტაბატაძე

(CV)

სტუ-ს საინჟინრო მექანიკისა და ტექნიკური ექსპერტიზის დეპარტამენტი

საქართველოს ტექნიკური უნივერსიტეტი	კოსტავას ქ. № 68, სტუ-ს I სასწავლო კორპუსი, IV სართული, ოთახი ბ-430
ეროვნება	ქართველი
დაბადების თარიღი, პ/№	1949 წლის 23 ივლისი, პ/ნ01009021555
ოჯახური მდგომარეობა	ცოლშვილიანი

საკონტაქტო ინფორმაცია

ქვეყანა, ქალაქი		საქართველო, ქ. თბილისი
მისამართი		ქ. თბილისი, აბაშიძის 41.ბინა17
PHONE/FAX	სამ.	60-30 36-35-06
	ბინა	+(99532) **2227704**
	მობ.	599 179823
E-mail:		demuritabatadze@yahoo.com; demuri 10@ mail.ru.

კვალიფიკაცია

- ტექნიკის მეცნიერებათა კანდიდატი, „სამშენებლო მექანიკა“, მოსკოვის სამშენებლო საინინრო ინსტიტუტი 1983 წ. 28ოქტომბერი დისერტაცია „მილსადენების დინამიკური ანგარიში საყრდენებზე მშრალი ხახუნის გათვალისწინებით“. ხელმძღვანელი პროფესორი მ. სობოლევი.
- ინჟინერ მშენებელი, ვ.ი. ლენინის სახელობის საქართველოს პოლიტექნიკური ინსტიტუტი. 1971 წლის ივნისი. თემა: „ლითონის კონსტრუქციებისგნ შედგენილი სტრუქტურული გადახურვის ანგარიში“. ხელმძღვანელი პროფ. კ. რაზმაძე.

განათლება

- 1974-1978 წწ. ასპირანტურა, მოსკოვის ვ.ვ. კუიბიშევის სახელობის სამშენებლო საინჟინრო ინსტიტუტი. სამშენებლო მექანიკის კათედრა.
- 1966-1971 წწ. ვ.ი. ლენინის სახ. საქართველოს პოლიტექნიკური ინსტიტუტი, სამშენებლო ფაკულტეტი. წარჩინებით.

პედაგოგიური აქტივობა: (სალექციო კურსები)

- სამშენებლო მექანიკა (ბაკალავრიატი),
- სეისმომედეგობა (ბაკალავრიატი).
- თხელკედლიანი სივრცითი სისტემები (ბაკალავრიატი, მაგისტრატურა)
- სამშენებლო მექანიკის სპეცკურსი (მაგისტრატურა).

სამეცნიერო აქტივობა:

- ფილებისა და გარსების ოპტიმალური დაგეგმარება.
- დრეკად-პლასტიკური სისტემების და ანაკრები კონსტრუქციების ზიდვის უნარის საკითხები.
- ფილებისა და გარსების გაანგარიშების საკითხები მათი გეომეტრიული და ფიზიკური მახასიათებლების ნახტომისებური ცვლილებების გათვალისწინებით.
- სამფენოვანი ფირფიტებისა და გარსების გაანგარიშება მასალის დრეკად-პლასტიკური თვისებების გათვალისწინებით.
- შენობების, როგორც დისკრეტულ-კონტინუალური სისტემების გამოკვლევა, მიწისძვრისას აღძრული იმპულსურ ზემოქმედებაში.

საზოგადოებრივი საქმიანობა

- პროფბიუროს მდივანი.
- ფაკულტეტის სასწავლო-მეთოდური კომისიის წევრი.
- ფაკულტეტის საბჭოს წევრი,
- ფაკულტეტის დიპლომების დაცვის სახელმწიფო კომისიის წევრი.
- დისერტაციის დაცვის კომისიის წევრი.
- საქართველოს სოციალურ ურთიერთობათა აკადემიის ნამდვილი წევრი.
- საქართველოს საინჟინრო აკადემიის წევრ კორესპოდენტი

სამუშაო გამოცდილება

1971-75 – საქართველოს მეცნიერებათა აკადემიის ა. რაზმაძის სახ. მათემატიკის ინსტიტუტი ინჟინერი.

1975-83 – საქართველოს მეცნიერებათა აკადემიის ა. რაზმაძის სახ. მათემატიკის ინსტიტუტი ტექნიკური სექტორის ხელმძღვანელი.

1992-2009 – ს.ს.ი.პ კირიაკ ზავრიევის სამშენებლო მექანიკის და სეისმომედეგობის ინსტიტუტი უფროსი მეცნიერ თანამშრომელი

2009 – ს.ს.ი.პ კირიაკ ზავრიევის სამშენებლო მექანიკის და სეისმომედეგობის ინსტიტუტი უფროსი მეცნიერ თანამშრომელი.

1992-2006 – საქართველოს ტექნიკური უნივერსიტეტის სამშენებლო ფაკულტეტის სამ-შენებლო და სეისმომედეგობის კათედრის დოცენტი.

2006-2013 – საქართველოს ტექნიკური უნივერსიტეტის სამშენებლო ფაკულტეტის სამშე-ნებლო და სეისმომედეგობის მიმართულების ასოცირებული პროფესორი.

2008-დღემდე – შპს „მშენ-ექსპერტი“

გამოცდილება	პროექტი 249. საქართველოს ეროვნული სამეცნიერო ფონდის გრანტი. თემა „მიწისძვრისას კარკასულ შენობების სვეტებში დარტყმის ეფექტის გათვალისწინება“ 2007-2008 წ. ძირითადი შემსრულებელი. პროექტი 5526. „ნავთობის ნათელი ფრაქციების გამოსავლიანობის გაზრდა და მათი გაკეთილშობილება“. 2.1. თეორიული მკვლევარი. გაგზავნილია МНТЦ. პროექტი 5486. „მინერალური ზეთების წარმოება და ნამუშევარი მოტორული ზეთის რეგენერაცია“. თეორიული მკვლევარი. გაგზავნილია МНТЦ. პროექტი 5464. „ექსტრემალური ჰიდროდინამიკური მოქმედებების პროგნოზირება ჰიდროსისტემებში და გარემის დაცვა“. თეორიული მკვლევარი. გაგზავნილია МНТЦ. 2002-2013 წლების განმავლობაში მრავალი შენობა-ნაგებობის ექსპერტიზა.მდგრადობის გამოკვლევა, ნაგებობათა ურთიერთ გავლენის გამოკვლევა მშენებლობის პროცესში.
ენები	ქართული – მშობლიური რუსული – კარგად ინგლისური – ლექსიკონის დახმარებით
კომპიუტერული პროგრამები	Windows Ms Word Ms Excel Internet Explorer AutoCAD Лира.

ცნობა

ბოლო 5 წლის მანძილზე პროფესორ დემური ტაბატაძის საექსპერტო საქმიანობის თაობაზე, სამშენებლო კონსტრუქციების ტექნიკური მდგომარეობის გამოკვლევასა და ექსპერტიზაში

№	სამუშაოს დასახელება	წელი	დამკვეთი
1	*2*	*3*	*4*
1	ქ. თბილისში კაიროს ქ. №38-ში მდებარე სამრეწველო შენობა-ნაგებობების ტექნიკური მდგომარეობის გამოკვლევა და დასკვნის მომზადება.	2009	შპს „ორდი“
	ქ. თბილისში სანდრო ეულის ქ. №5ა-ში მდებარე „რუსთავი 2“-ის კუთვნილი შენობის ე.წ. სტუდიური ნაწილის ტექნიკური მდგომარეობის გამოკვლევა და დასკვნის მომზადება.	2009	შპს სამაუწყებლო კომპანია „რუსთავი 2“
	ქ. თბილისში ი. ჭავჭავაძის გამზირის I ჩიხის №2^{2ა} მრავალსართულიანი საცხოვრებელი სახლის საინჟინრო-გეოლოგიური დასკვნის და კონსტრუქციულ ნაწილზე საექსპერო დასკვნის მომზადება.	2009	მოქალაქე ვასილ სოხაძე
	ქ. რუსთავში მშვიდობის ქ. №12 ქიმბოჭკოს ტერიტორიაზე ტყავის წარმოების საამქროების და ადმინისტრაციული შენობის ტექნიკური მდგომარეობის გამოკვლევა და დასკვნის მომზადება.	2009	შპს „ფილიმასკა.ჯი“
	ქ. მარნეულში 26 მაისის ქუჩაზე მდებარე ავტოგასა-მართი სადგურის და ავტოსახელოსნოების ნაგებობე-ბის ტექნიკური მდგომარეობის შესახებ;	2009	–
	ქ. თბილისში, გურამიშვილის გამზირის №33ბ-ში მდე-ბარე რვასართულიან ორ სადარბაზოიანი შენობაზე განხორციელებული მინაშენის მზიდი კონსტრუქციების ტექნიკური მდგომარეობის შესახებ ვიზუალური დათ-ვალიერებით	2009	ბმა ამხანაგობა
	ქ. თბილისში შეშელიძის ქ. №41-ში მდებარე ნაკვეთის და ნაკვეთში აშენებული შენობის ტექნიკური ექსპერ-ტიზა;	2009	მოქალაქე ზაურ ბიწაძე
	ქ. რუსთავში XIV მკ/რ-ში მდებარე შპს „იკორთა-2007“-ის კუთვნილი 54 ბინიან 9 სართულიან მსხვილ	2009	შპს „იკორთა 2007“

1	*2*	*3*	*4*
	ბლოკოვან სახლზე სართულის დაშენების პროექტის ექსპერტიზა;		
	ქ. თბილისში კაიროს ქ. №38-ში მდებარე შენობა-ნაგებობების ტექნიკური მდგომარეობის გამოკვლევა;	2009	–
	ქ. თბილისში პეკინის ქ. №23, II სართ. ბ.2-ის მიშენების ტექნიკურ მდგომარეობის გამოკვლევა;	2009	მოქალაქე ვ. შარაბიძე
	ქ. თბილისში წყნეთის ქ. №14-ში მდებარე კორპუსის, I სადარბაზოს ბ. №2-ზე მიშენებული აივნის კონსტრუქციის ტექნიკური მდგომარეობის გამოკვლევა	2009	მოქალაქე თ. მაჭავარიანი
	ქ. თბილისში წყნეთის ქ. №14-ში მდებარე კორპუსის, I სადარბაზოს ბ. №6-ზე მიშენებული აივნის კონსტრუქციის ტექნიკური მდგომარეობის გამოკვლევა;	2009	მოქალაქე გ. მაისურაძე
	შპს სამაუწყებლო კომპანია „რუსთავი 2“-ის ტერიტორიაზე (სანდრო ეულის ქ. №5ა) მდებარე შენობის გამოკვლევა, ექსპერტიზა	2010	შპს სამაუწყებლო კომპანია „რუსთავი 2“
	მოსკოვის გამზირზე №1-ში მდებარე კორპუსის II სადარბაზოს I სართულის ღია ნაწილის კონსტრუქციების მდგომარეობის გამოკვლევს და დასკვნის მომზადება;	2010	–
	ქაიროს ქუჩა №13ა-ში მდებარე სამაცივრო-სასაწყობო ნაგებობის ექსპერტიზა;	2010	–
	ქ. თილისში, საბურთალოს ქ. №43-ში მრავალბინიანი საცხოვრებელი სახლის მზიდი კონსტრუქციების ექსპერტიზა;	2010	
	შპს „რემონტალი“-ს კუთვნილის შენობის მზიდი კონსტრუქციების ექსპერტიზა;	2010	შპს „რემონტალი“
	შპს „ინფინიტი“-ს კუთვნილის ქ. თბილისში ალ. ყაზბეგის გამზირი №26/3ბ-ში მდებარე მრავალბინიანი საცხოვრებელი სახლის საპროექტო დოკუმენტაციის კონსტრუქციული ნაწილის ექსპერტიზა;	2010	შპს „ინფინიტი“
	ქ. თბილისის ისანი-სამგორის რაიონში კახეთის გზატკეცილზე შპს „ელსავაკო“-ს კუთვნილ ტერიტორიაზე ბიზნეს ცენტრის ნაგებობის რკინაბეტონის მზიდი კონსტრუქციების სიმტკიცის შემოწმება;	2010	შპს „ელსავაკო“
	ქ. მარნეულში, გიორგაძის ქ. №3ა-ში მდებარე, მოქალაქე ლელა ხარშილაძის სარგებლობაში	2010	მოქალაქე ლელა ხარშილაძე

1	2	3	4
	არსებულ ბინა №9-ზე განხორციელებული მიშენების მდგრადობის შემოწმება;		
	ქ. მარნეული, გამსახურდიას ქ. №3-ში მდებარე ერთ-სართულიანი საზოგადოებრივი დანიშნულების შენობის ტექნიკური მდგომარეობის გამოკვლევა მისი შემდგომი უსაფრთხო ექსპლუატაციის მიზნით;	2010	
	შპს სამაუწყებლო კომპანია „რუსთავი 2“-ის ტერიტორიაზე (სანდრო ეულის ქ. №5ა) მიმდინარე მშენებლობის ტექნიკური ზედამხედველობა;	2010	შპს სამაუწყებლო კომპანია „რუსთავი 2“
	ფსიქიკური დაწესებულებების რეაბილიტაცია-რეკონსტრუქციისათვის შერჩეული შენობა-ნაგებობების ტექნიკური და კონსტრუქციული მდგრადობის შესწავლა: – ქ. თბილისი სს „აკად. ო. ღუდუშაურის სახ. ეროვნული სამედიცინო ცენტრი“ ქ. თბილისი, ლუბლიანას ქ. №18/20 მარცხენა ფლიგელის დამხმარე შენობა; – ქ. რუსთავში, წმ. ნინოს ქ. №5, ამბულატორიული მეთვალყურეობისა და კრიზისული ინტერვენციის ცენტრის შენობა; – ქ. თბილისში, ქავთარაძის ქ. №21ა, არსებული კომპლექსის 5 სართულიანი შენობა;	2011	–
	ბილაინის ანძების ტექნიკური ზედამხედველობა;	2012	შპს „გ და თ სერვისი“
	ქ. თბილისში უნივერსიტეტის ქ. №2-ში მდებარე სს „თიბისი ბანკი“-ს კუთვნილი შენობა-ნაგებობების გამოკვლევა;	2012	სს „თიბისი ბანკი“
	ქ. თბილისში, მიცკევიის ქ. №9-ში მდებარე შენობა-ნაგებობის (ყოფილი პროფესიულ-ტექნიკური სასწავლებლის შენობა) ტექნიკური მდგომარეობის გამოკვლევა;	2012	შპს „ბეგი/ჯორჯია“
	შპს „რუსთავის ფოლადი“-ს კუთვნილი ობიექტების (ქ. რუსთავი, გაგარინის 12, ფასონური სხმულების საამქრო; ბლუმსებისა და სლიაბების საწყობის მიშენება 48 გრძ.მ-ზე 15 ტ. რკალური ღუმელის განთავსებისათვის) 15700 მ2 საწარმოო ფართის კარკასისა და	2012	შპს „რუსთავის ფოლადი“

1	2	3	4
	კონსტრუქციული ელემენტების სრული ინსტრუმენტული გამოკვლევა;		
	შპს „რუსმეტალი“-ს კუთვნილი საწარმოო შენობის გამოკვლევა;	2012	შპს „რუსმეტალი
	ქ. თბილისში, შატბერაშვილის და კეკელიძის ქუჩების მიმდებარედ მრავალბინიანი საცხოვრებელი კომპლექსის რკინაბეტონის კონსტრუქციების სიმტკიცის განსაზღვრა და საპროექტოსთან შესაბამისობის დადგენა;	2012	შპს „პაულ შულერ უნდ ირაო გრუპ“
	ქ. თბილისში, ყიფშიძის ქ. №2-ში მდებარე მრავალფუნქციური შენობის ავტოფარეხის ოთხი სართულის ტორსებზე ღიობების გამოღების და პანდუსის მოხსნის მიზნით გაძლიერების პროექტის მომზადება;	2012	შპს „ინ-სი“
	ქ. თბილისში, ყოფილი ბალნეოლოგიური კურორტის, რეაბილიტაციის ეროვნული სამეცნიერო ცენტრის შენობის მზიდი კონსტრუქციების და საძირკვლის გამოკვლევა;	2012	შპს „მარინა ბიჩ ქლაბ ბათუმი“
	ქ. რუსთავში მდებარე შპს „რუსმეტალი“-ს კუთვნილი ერთმალიანი საამქროს სახურავის წიბოვანი ფილების გამოკვლევა;	2012	შპს „რუსმეტალი“
	ქ. თბილისი, ალექსანდრე გობრონიძის №27-ში მდებარე სამკურნალო პროფილაქტიკური ცენტრის შენობის ტექნიკური მდგომარეობის გამოკვლევა, დაშლა-დემონტაჟის სამუშაოების პროექტის და კიბის, პანდუსის და გადახურვის მოწყობის კონსრუქციული პროექტის მომზადება;	2012	შპს „№2 სამკურნალო პროფილაქტიკური ცენტრი“
	ქ. თბილისი, ვაჟა-ფშაველაზე მდებარე სამკურნალო პროფილაქტიკური ცენტრის შენობის ტექნიკური მდგომარეობის გამოკვლევა, დაშლა-დემონტაჟის სამუშაოების პროექტის და კიბის, პანდუსის და გადახურვის მოწყობის კონსრუქციული პროექტის მომზადება;	2012	შპს „თბილისის №1 სამკურნალო პროფილაქტიკური ცენტრი“
	შპს „რუსთავის ფოლადი“-ს კუთვნილი ობიექტების (ორი რკინაბეტონის ხიდის: წიდასაყარის მიმდებარე ტერიტორიის მარის არხის ხიდი; დამკვეთის ცენტრალური ადმინისტრაციის შენობის მიმდებარე ტერიტორიაზე არსებული ხიდის) გამოკვლევა;	2012	შპს „რუსთავის ფოლადი“

1	2	3	4
	შპს „რუსთავის ფოლადი“-ს კუთვნილი ფოლადსადნობი საამქროს კარკასის ინსტრუმენტალური გამოკვლევა 45-87 ღერძებში, ი-კ-ლ მალები, საერთო ფართობით 15120 მ^2;	2012	შპს „რუსთავის ფოლადი“
	ქ. თბილისში, ბოგდან ხმელნიცკის ქ. №48-ში კორპუსი №10-ის მიმდებარედ ერთსართულიანი ნაგებობის შიდა წყლის მილების ხანდაზმულობის დადგენა;	2012	შპს „ჯორჯიან უოთერ ენდ ფაუერი“
	დუშეთის რაიონში, სოფელ სეთურებში მდებარე მიწის ნაკვეთზე (ს/კ №71.35.47.024) მშენებარე 9-სართულიანი საცხოვრებელი კორპუსის სახურავის ტექნიკური მდგომარეობის გამოკვლევა მისი პროექტთან შესაბამისობისა და მდგრადობის დადგენის მიზნით;	2013	შპს „Green Wall Development“
	- შპს „რუსთავის ფოლადი“-ს კუთვნილი ფართების სრული ინსტრუმენტალური გამოკვლევა;	2013	შპს „რუსთავის ფოლადი“
	- ხონში არსებული ტერიტორიის შემოღობვის შესრულებული სამუშაოების ექსპერტიზა;	2013	შპს „LAV-TRAVEL“
	ბმ ამხანაგობა „აისი“-ს კუთვნილი ობიექტის, მდებარე ქ. თბილისი, აღმაშენებლის 151-ის კორპუსის სადარბაზოს რემონტის შესრულებული სამუშაოების (ფორმა №2) ექსპერტიზა;	2014	შპს „ჯეოგარანტი“
	ქარელის მუნიციპალიტეტში (სოფლები ავლევი, ბრეძა, თამარაშენი, კოდა, რუისი) ამბულატორიების საძირკვლის მოწყობის შესრულებული სამუშაოების (ფორმა №2) ექსპერტიზა;	2015	შპს „სმ ბილდინგ კომპანი“
	ქ. თბილისი, ლიხაურის შესახვევი №9-ში შესრულებული სამუშაოების მოცულობების ექსპერტიზა;	2015	ბინათმშენებლობის ამხანაგობა „მეცნიერება-2005“
	ქ. თბილისი, გლდანი (ნაკვეთი 074, კვარტალი 12, სექტორი 13, ზონა 72), მშენებარე ინდივიდუალური საცხოვრებელი სახლის ექსპერტიზა პროექტთან შესაბამისობის დადგენის, მისი პროექტთან შესაბამისობაში მოყვანის ხარჯების დადგენისა და დარჩენილი სამუშაოების შესრულების ხარჯთაღრიცხვის შედგენის მიზნით;	2015	მოქალაქე მარინა ნიქაბაძე
	ბმ ამხანაგობა „ელექტროტრანსპორტი“-ს ობიექტის, მდებარე ქ. თბილისი, დიღმის მასივი, მე-3 კვარტალი,	2015	იმ „ვახტანგ ხინიკაძე“

1	2	3	4
	კორპუსი №33 I, II, III, IV სადარბაზოების შესრულებული შიდა სარემონტო სამუშაოების მოცულობების ექსპერტიზა;		

დოცენტის ატესტატი

№ 001143

საქართველოს ტექნიკური უნივერსიტეტის
პროფესორთა საბჭოს გადაწყვეტილებით
(ოქმი № 3 15. 10. 2004;)

გიორგი ცხებაძეს

მიენიჭა

დოცენტის სამეცნიერო-პედაგოგიური წოდება
05. 23. 17; ხიდშენებლობა
მექანიკა; სპეციალობით

ამ გადაწყვეტილების საფუძველზე ატესტატი გასცა
საქართველოს სწავლულ ექსპერტთა საბჭომ

პროფესორთა საბჭოს
თავმჯდომარე:

სწავლულ ექსპერტთა საბჭოს
თავმჯდომარე:

CERTIFICATE OF A DOCENT

№ 001143

Georgian Technical University

By decision of the Professors' Board
(Protocol № 3 of 15. 10. 2004;)

the scientific-pedagogical title of the Docent
by specialization of 05. 23. 17; Structural Mechanics

WAS CONFERRED ON

Demuri Tabatadze

On the grounds of this decision the certificate has been issued
by the Board of Academic Experts of Georgia

(Seal)

Chairman of the Board of Professors R. Khurodze

Chairman of the Board of Academic Experts G. Kharadze

საქართველოს ეროვნულ და სოციალურ
ურთიერთობათა აკადემია

დიპლომი №248

აკადემიის საერთო კრების 2004 წლის
27 ივნისის გადაწყვეტილებით

ბ-ნი დემურ ტაბატაძე

არჩეულია საქართველოს ეროვნულ და სოციალურ ურთიერთობათა აკადემიის

აკადემიკოსად

აკადემიის პრეზიდენტი
გ.ჯ.ჟვანია

მთავარი სწავლული მდივანი
გ. ძმარაძელია

გაცემის თარიღი: 07.07.2004

АКАДЕМИЯ НАЦИОНАЛЬНЫХ И СОЦИАЛЬНЫХ ОТНОШЕНИЙ ГРУЗИИ

ДИПЛОМ №248

Постановлением собрания Академии нац. и соц. отношений Грузии
(постановление от 27.06.2004)

Г-н Демур Табатадзе

избран действительным членом Академии

АКАДЕМИКОМ

THE ACADEMY OF NATIONAL AND SOCIAL RELATIONS OF GEORGIA

Mr. Demur Tabatadze

ACADEMICIAN

Президент
Г.К. Жвания

Гл.ученый секретарь
В.Кикнадзе

Выдан: 07.07.2004

ДИПЛОМ
КАНДИДАТА НАУК

ТН № 069423

Москва 14 марта 1984 г.

Решением
Совета в Грузинском НИИ энергетики
и гидротехнических сооружений
от 28 октября 1983 г. (протокол № 5)

присуждена ученая степень

Табатадзе Думури Владимировичу

КАНДИДАТА
ТЕХНИЧЕСКИХ НАУК

Председатель совета

Ученый секретарь совета

დიპლომი

ვ № 001063

ეს დიპლომი მიეცა ტაბატაძეს
დემური ვლადიმერის-ძეს
მასზე, რომ იგი 1966 წელს შევიდა ლენინის
სახ. ქართის წითელი დროშის ორდენოსანი
საქართველოს პოლიტექნიკურ ინსტიტუტში
და 1971 წელს დაამთავრა
ლენინგრადის ინსტიტუტის
სრული კურსი სპეციალობით
სამრეწველო და საბოქალაქო
მშენებლობა
სახელმწიფო საგამოცდო კომისიის 1971 წ.
30 - მაისის გადაწყვეტილებით
ტაბატაძეს დ. ვ. მიენიჭა
ინჟინერი-მშენებლის კვალიფიკაცია.
სახელმწიფო საგამოცდო
კომისიის თავმჯდომარე
ბ. პ. რექტორი
მდივანი
ქალაქი თბილისი 1971 წ. 8 ოქტომბერი
სარეგისტრაციო № С-П-300

Грузинский яз.

ДИПЛОМ

№ 001063

Настоящий диплом выдан Табатадзе
Демури Владимировичу
в том, что он в 1966 году поступил
в Грузинский ордена Трудового Красного
Знамени политехнический ин-т им. В. И. Ленина
и в 1971 году окончил полный курс
названного института
по специальности
Промышленное и гражданское
строительство
Решением Государственной экзаменационной
комиссии от 30 июня 1971 г.
Табатадзе Д. В.
присвоена квалификация
Инженера строителя
Председатель Государственной
экзаменационной комиссии
Ректор
Секретарь
М. П.
Город Тбилиси 8 октября 1971 г.
Регистрационный № С-П-300

Московская типография Гознака. 1963.

АТТЕСТАТ
СТАРШЕГО НАУЧНОГО СОТРУДНИКА

СН № 069576

Москва

Решением
Высшей аттестационной комиссии
при Совете Министров СССР

от 15 мая 1991 г. (протокол № 15с/1)

Табатадзе Дмитрию Владимировичу

ПРИСВОЕНО УЧЕНОЕ ЗВАНИЕ

СТАРШЕГО НАУЧНОГО СОТРУДНИКА

ПО СПЕЦИАЛЬНОСТИ

„Строительная механика"

Зам. Председатель
Высшей аттестационной комиссии

Главный ученый секретарь
Высшей аттестационной комиссии

პედაგოგიკური კვლევისა და პროფესიული განვითარების ცენტრი

CENTER of EDUCATIONAL RESEARCH and PROFESSIONAL DEVELOPMENT (CERPD)

ასოციაციასა "სკოლა – ოჯახი – საზოგადოება"
SCHOOL–FAMILY–SOCIETY ASSOCIATION

გრიგოლ რობაქიძის სახელობის უნივერსიტეტი
Grigol Robakidze University

სერტიფიკატი

დემურ ტაბატაძე

შეისწავლა კურსის „უნივერსიტეტის სასწავლო გეგმის შედგენა და განვითარება" გავლისა და საკურსო ნაშრომის წარმატებით შესრულების შედეგად

„კურსი შედგება ერთი ორდღიანი ტრენინგისა და დამოუკიდებელი სამუშაოსგან.

კურსი მოიცავს 15 საათს.

Certificate

Demur Tabatadze

has satisfactorily met all of the requirements of

University Curriculum Development Course

This 15 hour course offers professional development training that promotes outcome-centered curriculum development for critical thinking and active learning. It is designed by the School-Family-Society Association and coordinated by the Center of Educational Research and Professional Development.

მეცნიერული კვლევის და პროფესიული განვითარების ცენტრის დირექტორი

ასოციაციის პრეზიდენტი

CENTER OF EDUCATIONAL RESEARCH AND PROFESSIONAL DEVELOPMENT 205065127

თბილისი, 2006

CV



პერსონალური ინფორმაცია

სახელი, გვარი:	**ჯანყარაშვილი დავითი**
დაბადების თარიღი:	1946 წლის 3 თებერვალი
დაბადების ადგილი:	ქ. თბილისი
მისამართი :	ქ. თბილისი, ნუცუბიძის 2 მ/რ, 4 კვ.კ.11, ბ.58.
ტელეფონი:	231-63-65, 599-33-20-64
ელ.ფოსტა:	doqtori.55@gmail.com

პროფესიული მოღვაწეობა

სამეც. / აკად. ხარისხი:	ტექნიკის მეცნიერებათა კანდიდატი
სამუშაო ადგილი/ორგანიზაცია:	საქართველოს ტექნიკური უნივერსიტეტი
დაწესებულების მისამართი:	კოსტავას ქ. № 68, სტუ-ს I სასწავლო კორპუსი, IV სართული, ოთახი ბ-430
თანამდებობა :	ასოცირებული-პროფესორი

განათლება

ჩარიცხვის და დამთავრების წლები	1964-1969წწ. ვ.ი. ლენინის სახ. საქართველოს პოლიტექნიკური ინსტიტუტი, სამშენებლო ფაკულტეტი. წარჩინებით. 1973-1976 წწ. ასპირანტურა, ქ.თბილისის კ. ზავრიევის სახელობის "სამშენებლო მექანიკის და სეისმომედეგობის ინსტიტუტის ზღვრული წინასწორობის განყოფილების ასპირანტი." ამავე წლებში დისერტაციაზე ვმუშაობდი ქ. ვილნიუსის სამშენებლო ინსტიტუტის სამშენებლო მექანიკის კათედრაზე. ტექნიკის მეცნიერებათა კანდიდატი, „სამშენებლო მექანიკა“, ვილნიუსის სამშენებლო საინინრო ინსტიტუტი 1979 წ. 14 მაისი დისერტაცია „ჰიპარის ფორმის წინასწარდაძაბული ვანტური სისტემის ზღვრული მდგომარეობა გეომეტრიული არაწრფიობის გათვალისწინებით“. ხელმძღვანელი პროფესორი ა. ჩიჟასი და პროფესორი ნ. ახვლედიანი.

სამუშაო გამოცდილება

2006 წლიდან-დღემდე	საქართველოს ტექნიკური უნივერსიტეტის სამშენებლო ფაკულტეტის სამშენებლო მექანიკის და სეისმომედეგობის მიმართულების ასოცირებული პროფესორი.
1998 -2006	საქართველოს ტექნიკური უნივერსიტეტის სამშენებლო

	მექანიკის და სეისმომედეგობის მიმართულების ასოცირებული პროფესორი.
1976-1979	საქართველოს მეცნიერებათა აკადემიის ა. რაზმაძის სახ. მათემატიკის ინსტიტუტი ინჟინერი
1969-1973	საპროექტო ინსტიტუტ "კავგიპროტრანსის" სსმ განყოფილების უფროსი ინჟინერი.

მეცნიერული მიღწევები

მონოგრაფია	
სახელმძღვანელო	5
სტატიები	10
კონფერენციები	2
გამოგონებები	-
გრანტები	-

მეცნიერული მოღვაწეობის დაწვრილებით გაცნობა შეგიძლიათ შემდეგ მისამართზე: http://gtu.ge/mecniereba2011

ენების ცოდნა

რუსული	თავისუფლად
გერმანული	თავისუფლად
ინგლისური	ლექსიკონის გამოყენებით

პედაგოგიური საქმიანობა

პროფესიული სწავლება	ტექნიკური მექანიკა
ბაკალავრიატი	სამშენებლო მექანიკა
ბაკალავრიატი	სეისმომედეგობა
ბაკალავრიატი	თხელკედლიანი სივრცითი სისტემები
მაგისტრატურა	სამშენებლო მექანიკის სპეცკურსი

ინტერესის სფერო

ფილებისა და გარსების ოპტიმალური დაგეგმარება.

დრეკად-პლასტიკური სისტემების და ანაკრები კონსტრუქციების ზიდვის უნარის საკითხები.

ფილებისა და გარსების გაანგარიშების საკითხები მათი გეომეტრიული და ფიზიკური მახასიათებლების ნახტომისებური ცვლილებების გათვალისწინებით.

სამფენოვანი ფირფიტებისა და გარსების გაანგარიშება მასალის დრეკად-პლასტიკური თვისებების გათვალისწინებით.

შენობების, როგორც დისკრეტულ-კონტინუალური სისტემების გამოკვლევა, მიწისძვრისას აღძრული იმპულსურ ზემოქმედებაში.

მრავალკვანძიანი წინასწარდაძაბული ვანტური სისტემების ზიდვის უნარის გამოკვლევა გეომეტრიული არაწრფიობის გათვალისწინებით.

დამასხურებები, ჯილდოები, სერტიფიკატები

საქართველოს სსრ უმაღლესი და საშუალო სპეციალური განათლების სამინისტროს ჯილდო დ.გ. ჯანყარაშვილს-საქ. ვ.ი. ლენინის სახელობის პოლიტექნიკური ინსტიტუტის სამშენებლო ფაქულტეტის პროფბიუროს თავჯდომარეს საქართველოს პროფკავშირების XVII ყრილობის დელეგატს, განათლების, უმაღლესი სკოლებისა და სამეცნიერო დაწესებულებების მუშაკთა პროფკავშირული ორგანიზაციების მუშაობაში აქტიური მონაწილეობისათვის.
კამპუჩიის სახალხო რესპუბლიკის უმაღლესი განათლების სამინისტროს ჯილდო 1983-86 წწ-ში ქ. პნომპენის უმაღლეს ტექნიკურ ინსტიტუტში პედაგოგიური მოღვაწეობისთვის.

ჰობი

სპორტი, მუსიკა, ლიტერატურა.

დიპლომი

Ш № 451574

ეს დიპლომი მიეცა დავით გიორგის ძე ჯანყარაშვილს

მასზე, რომ იგი 19[illegible] წელს შევიდა [illegible] [illegible] [illegible] [illegible]

და 1969 წელს დაამთავრა [illegible]

სრული კურსი სპეციალობით ხიდები და გვირაბები

სახელმწიფო საგამოცდო კომისიის 1969 წ. „28" ივნისის დადგენილებით

დ. გ. ჯანყარაშვილს მიენიჭა ხიდების და გვირაბების ინჟინერ-მშენებლის კვალიფიკაცია.

სახელმწიფო საგამოცდო კომისიის თავმჯდომარე [signature]

რექტორი [signature]

მდივანი [signature]

ბ. ა.

ქალაქი თბილისი 1969 წ. 12 [illegible]

სარეგისტრაციო № 18010

Грузинский яз.

ДИПЛОМ

Ш № 451574

Настоящий диплом выдан Джанкарашвили Давиду Георгиевичу

в том, что он в 1964 году поступил в Груз. ордена Трудового Красного Знамени политехнический институт им. В. И. Ленина

и в 1969 году окончил полный курс названного института

по специальности Мосты и тоннели

Решением Государственной экзаменационной комиссии от „28" июня 1969 г.

Джанкарашвили Д. Г.

присвоена квалификация инженера-строителя мостов и тоннелей

Председатель Государственной экзаменационной комиссии [signature]

Ректор [signature]

Секретарь [signature]

М. П.

Город Тбилиси „12" сентября 1969 г.

Регистрационный № 18010

Московская типография Гознака. 1968.

ISTERE DE L'EDUCATION

******

REPUBLIQUE POPULAIRE DU KAMPUCHEA

INDEPENDANCE PAIX LIBERTE BONHEUR

****

LETTRE DE REMERCIEMENT

****

Le Ministre de l'Education de la République Populaire du Kampuchea tient à féliciter et remercier

Camarade Djankarachvili D.G.

pour sa précieuse collaboration inspirée du plus pur esprit d'Internationalisme prolétarien, contribuant activement à l'édification nationale de la R.P.K tout en apportant son aide très efficace pour la réalisation de la 1ère promotion des ingénieurs à l'ITSAKS, répondant ainsi aux besoins pressants dans la formation des cadres techniques .

Phnom Penh, le 9 Mars 1986

PEN NAVUTH

ДИПЛОМ

КАНДИДАТА НАУК



ТН № 029374

Москва 30 мая 1979 г.

Решением
Совета в Вильнюсском инженерно-строительном институте

от 27 декабря 1978 г. (протокол № 10)

Джанкарашвили Давиду Георгиевичу

ПРИСУЖДЕНА УЧЕНАЯ СТЕПЕНЬ

КАНДИДАТА
ТЕХНИЧЕСКИХ НАУК

Председатель совета

Ученый секретарь совета

ДИПЛОМ

КАНДИДАТА НАУК

ТН № 029374

Москва 30 мая 1979 г.

Решением
Совета в Вильнюсском инженерно-строительном институте

от 27 декабря 1978 г. (протокол № 10)

Джанкарашвили Давиду Георгиевичу

ПРИСУЖДЕНА УЧЕНАЯ СТЕПЕНЬ

КАНДИДАТА
ТЕХНИЧЕСКИХ НАУК

Председатель совета

Ученый секретарь совета

საქართველო

მოქალაქის პირადობის მოწმობა



პირადი № 01008039076

სახელი დავით

გვარი ჯანყარაშვილი

დაბადების თარიღი 03.02.1946

დაბადების ადგილი თბილისი

№ ბ 1319867

პირადი ხელმოწერა

მისამართი თბილისი შ.ნუცუბიძის ფერდ. მ/რ 4 კორ.11 ბ.58

ჩანაწერის გამცემი ორგანოს დასახელება სამოქალაქო რეესტრის სააგენტოს ვაკის სამსახური

გაცემის თარიღი 09.07.2009

მოქმედების ვადა 09.07.2019

რეგისტრაციის თარიღი 19.08.1987

ბ.ა.

უფლებამოსილი პირის ხელმოწერა

დამკვეთი: სსიპ სრსა შემსრულებელი: შპს „კაბადონი +“; სფს რეგისტრაციის № 05-1623