საქართველოს იუსტიციის სამინისტრო
საჯარო რეესტრის ეროვნული სააგენტო

საკადასტრო გეგმა

მიწის ნაკვეთის საკადასტრო კოდი: 01.10.17.002.025
განცხადების რეგისტრაციის ნომერი: 82011287723
მიწის ნაკვეთის ფართობი: 934 კვ.მ.
დანიშნულება: არასასოფლო-სამეურნეო
მომზადების თარიღი 17.06.11

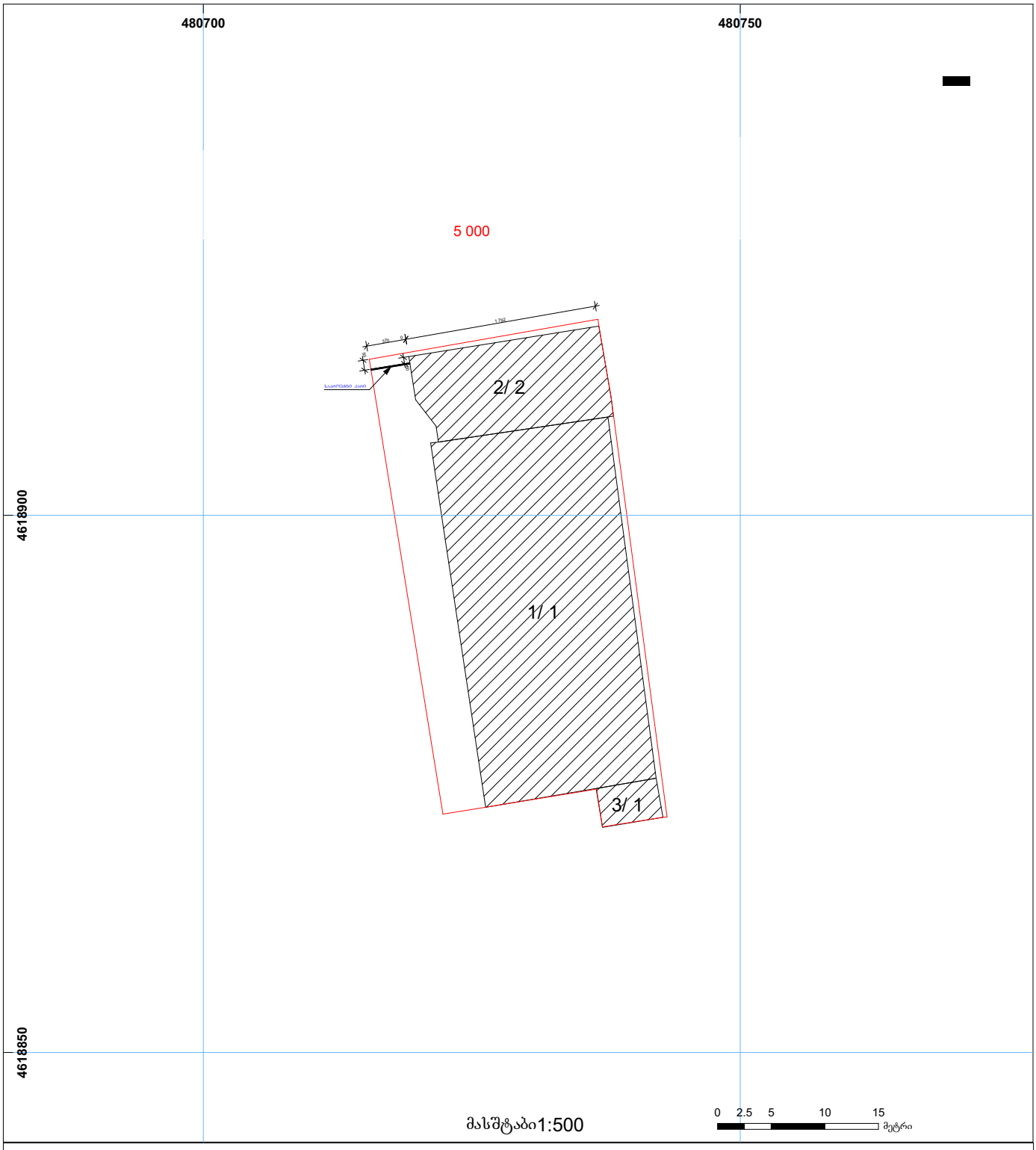

01/2 შენობა-ნაგებობა, პირობითი ნომერი/სართულიანობა
მიწის ნაკვეთის საკადასტრო საზღვარი
ვალდებულება
მშენებარე ნაგებობა
ხაზობრივი ნაგებობა
მიწისქვეშა ნაგებობა
UTM (საერთაშორისო) სისტემის კოორდ.

საჯარო რეესტრის ეროვნული სააგენტო თბილისი 0102 წმ. ნიკოლოზის/ნ. ჩხეიძის ქ. 2 ტელ.: (995 32) 91 04 27; ფაქსი: (995 32) 91 03 41
საჯარო რეესტრის ეროვნული სააგენტო თბილისი დ. აღმაშენებლის გამზ. 89/24 ტელ: (995 32) 94 13 65
www.napr.gov.ge


3,40 m
3.8 m
0.15 m
3.40 m
0.15 m
ავტოფარეხის სექციური კარი
ლითონი, ფერი RAL 7021
0,00
3,70 m
ს.ცინცაძის ქ.N-16
JJ-830-NN
12/12/2022 14:01


ს.ცინცაძის ქ.N-16
JJ-830-NN
12/12/2022 14:01

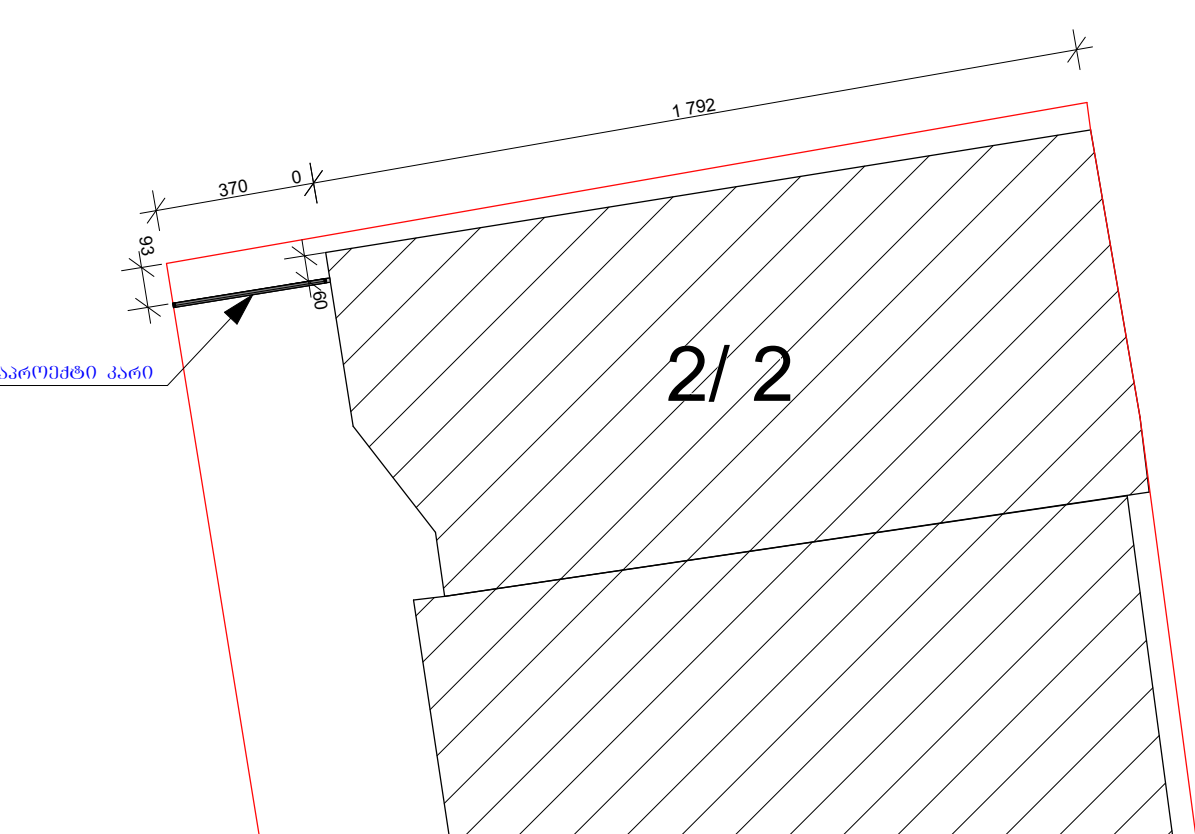
1 792
370
0
93
60
პროექტი კარი
2/ 2

ფასადი

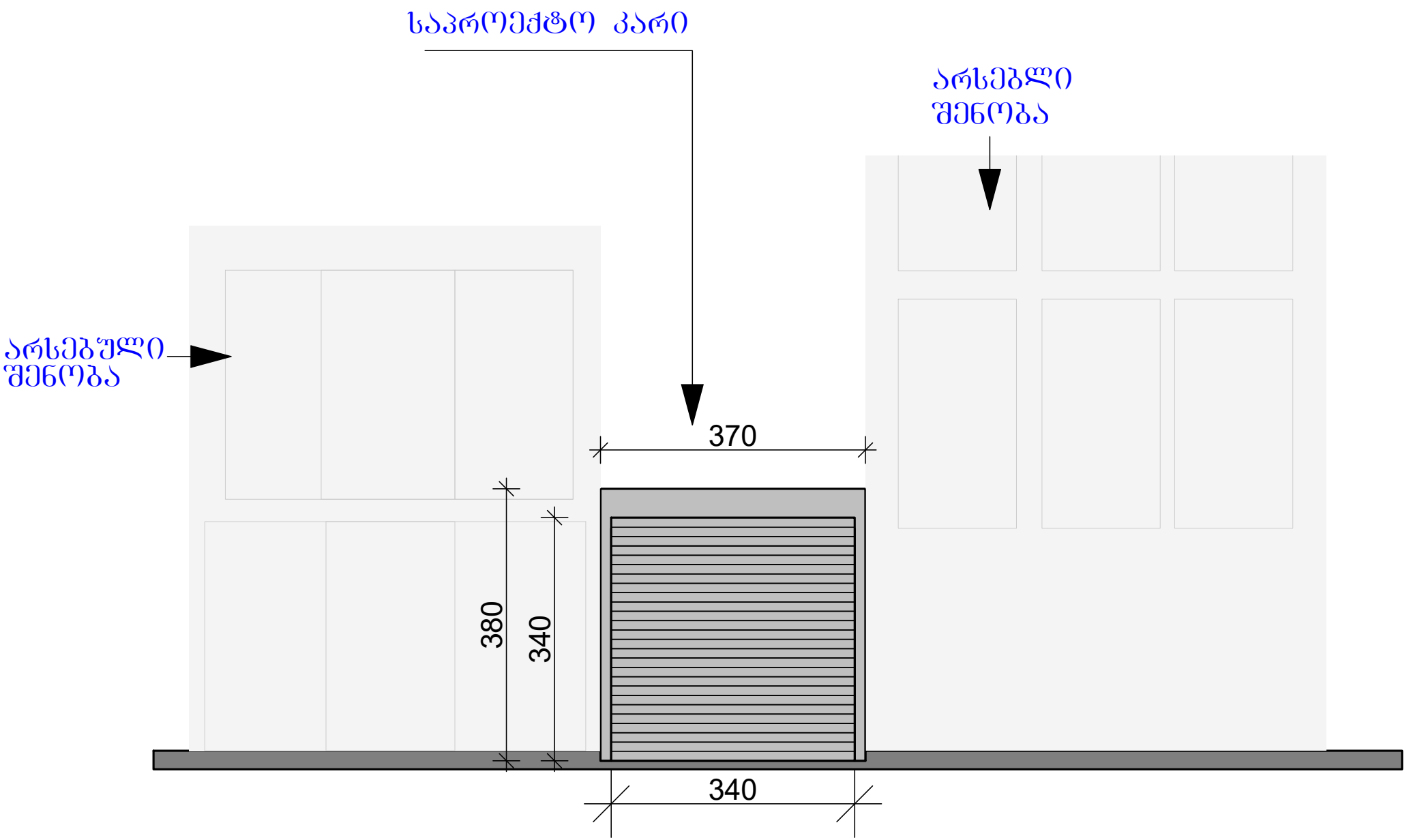
საპროექტო კარი
არსებული შენობა
არსებული შენობა
370
380
340
340