შპს „სმმ“
ტელ: 598 905 492;
smm_2007@mail. ru
კოსტავას №68 ბ VII სართ

L.T.D. ,,SMM“
Tel: 598 905 492 ;
smm_2007@mail.ru
kostava st/ 68 b floor VII

დამატებითი ინფორმაცია

(გაცემის თარიღი: 24.01.2023 წ.)

შპს „სტრუქტურული მთლიანობის მონიტორინგის“ დირექტორის ბადრი ჭურჭელაურის პასუხი ქ. თბილისის მუნიციპალიტეტის საჯარო სამართლის იურიდიული პირი ქალაქ თბილისის მუნიციპალიტეტის არქიტექტურის სამსახურის გტადაწყვეტილება N6267979-ში მოყვანილ ხარვეზთან (გადაწყვეტილების 01 პუნქტი) - **„სარეკონსტრუქციო შენობა-ნაგებობის კონსტრუქციული დასკვნა,**

- კონსტრუქციული დასკვნის პედეეფ ფაილი: წარმოდგენილი დასკვნის (დამატებითი ინფორმაციის) და კონსტრუქციული პროექტის მიხედვით ხდება „ძირითადი შენობის უკან მომიჯნავედ განთავსებული ჩარჩო-კავშირიანი ნაგებობის დემონტაჟი“, (რომლის იდენტიფიკაცია ვერ დგინდება), ასევე დასკვნაში განმარტებული უნდა იყოს მისი დემონტაჟის უსაფრთხოება არსებული შენობის მიმართ.

პასუხი ზემოთ მოყვანილ ხარვეზებზე
ტექნიკური ექსპერტიზის დასკვნასთან დაკავშირებით

1) კონსტრუქციული პროექტის მიხედვით ხდება „ძირითადი შენობის უკან მომიჯნავედ განთავსებული ჩარჩო-კავშირიანი ნაგებობის დემონტაჟი“, (რომლის იდენტიფიკაცია ვერ დგინდება):

```

ქ. თბილისში, სამოელ ბუაჩიძის ქ. №16ა (ს/კ. 01.12.07.001.020) არსებული პედიატრიული კლინიკა განთავსებულია ორ, ერთმანეთისგან სეისმური ნაკერით გამოყოფილ შენობაში.

პირველი, ორსართულიანი შენობა აგებულია გასული საუკუნის 60-იან წლებში, ხოლო ოთსართულიანი ნაგებობა აშენებულია 2015 წელს.

ობიექტის რეკონსტრუქცია გულისხმობს არსებულ ორსართულიან შენობაზე ორი სართულის დაშენებას. ათვისებადი სახურავის მოწყობით.

კონსტრუქციულ კვლევასა და კონსტრუქციულ პროექტში ჩამოთვლილ გამაგრებით ღონისძიებებთან ერთად გადაწყვეტილია არსებული ორსართულიანი შენობის მომიჯნავედ ერთსართულიანი ნაგებობის დემონტაჟი, რომელიც სართულის გეგმის ნახაზზე მოყვანილია „გ“ ღერძზე, „4“ და „8“ ღერძებს შორის ზონაში.

**2) დასკვნაში განმარტებული უნდა იყოს მისი დემონტაჟის უსაფრთხოება არსებული შენობის მიმართ:**

ზემოთ მოყვანილი ერთსართულიანი მიშენების დემონტაჟი უნდა განხორციელდეს ხელით, დინამიური პროცესების გარეშე.

**ტ. მ.დ. საქართველოს ტექნიკური უნივერსიტეტის**
**ასოცირებული პროფესორი, საქართველოს საინჟინრო აკადემიის**
**„სტრუქტურული მთლიანობის მონიტორინგისა და ექსპერტიზის“**
**განყოფილების წევრ-კორესპონდენტი, საქართველოს ეკონომიკისა და მდგრადი**
**განვითარების სამინისტროს ექსპერტი, საგანგებოსიტუაციების**
**ინჟინერ-კონსტრუქტორი, საექსპერტო საქმიანობაში მონაწილეობის**
**23 წლის სტაჟით სპეციალისტი: / ბ. ჭურჭელაური /**





```

ҳъзвдээлоо

ТД.Э.Ц. "МӘЭҖӨ 22"

д. ѳлӨѱѳѲЦѲ, ЄъдѲъѱѵъѱэѲ3ѲЦ ѳ-ЄѲ,
Б. ѣѳъѣѲѻѲЦ №165-ѳѲ
ЭѱѲѻъѳѳѳѳ3ѱѲ ѻѱѵѲѲѻѲЦ ѳѻѻѳЦѳѳѳѻ-
ѲѲѲЦ ѻѳѳѳѻѻѳѳ

ѻѳЦЦѳѳѳѻѻѳѱѲ ЄъѴѲѱѲ

ѱѲѳѻѳѳѳѳѳ ѳ. ЄъЬѵѳЬъѵѵѵѲѱѲ
ѵѳ. ъѳѻѲѳѳѻѳѳѳѳ ѱ. ѣѵѵѲЄѲѻѵ
ѻѳЦЦѳѳѳѻѳѳѳѳ ҍ. ѻѲЬѲѳѲъ

შენობის კარკასის სივრცული საანგარიშო მოდელი

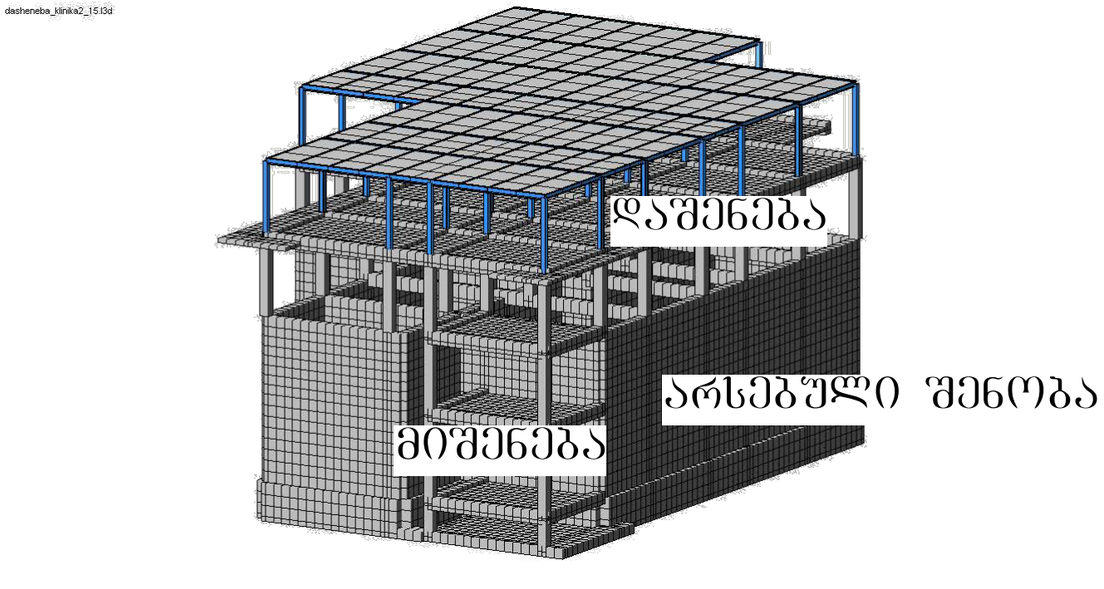

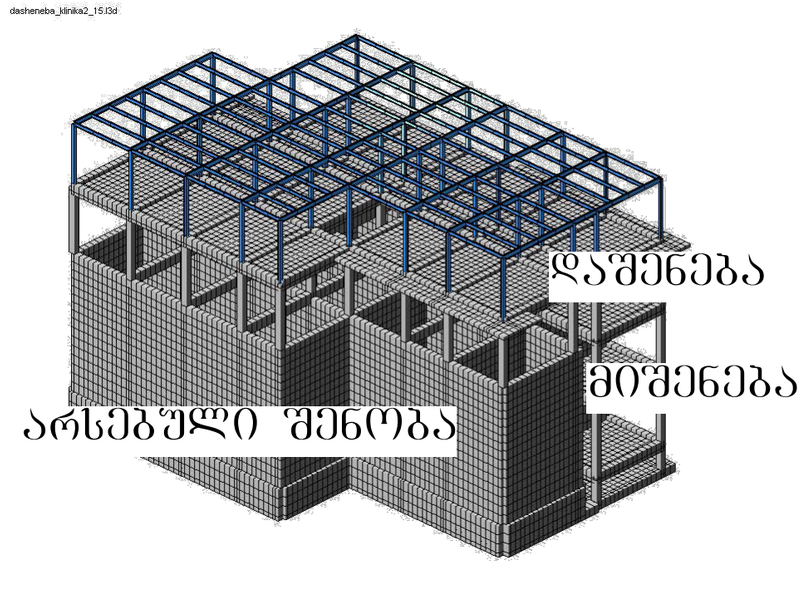

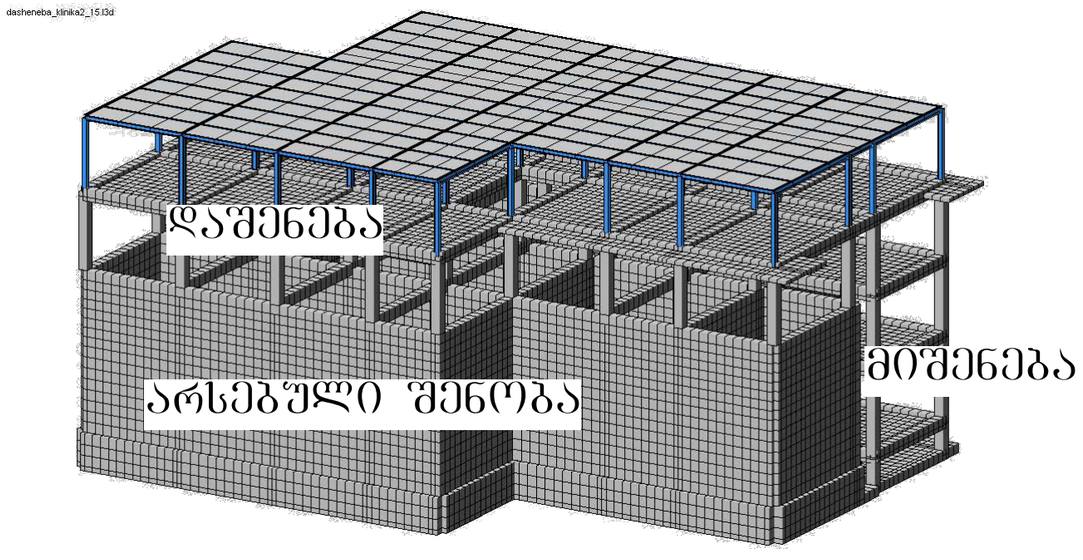

ძირითადი კომპლექტის მუშა ნახაზების უწყისი

აღნიშვნა	დასახელება	შენიშვნა
"კ"	კონსტრუქციული ნაწილი	ფ-ბი 1...15

"კ" მარკის ძირითადი კომპლექტის მუშა ნახაზების უწყისი

ფურც. №	დასახელება	შენიშვნა
01	საერთო მონაცემები	A-3
	<u>არსებული ორსართულიანი შენობა (გაძლიერება)</u>	
02	არსებული საძირკვლების გამაბრების გეგმა	A-3
03	I სართულის ლითონის ზღუდარების გეგმა	A-3
04	II სართულის ლითონის ზღუდარების გეგმა	A-3
05	ვერტიკალური კავშირების სამონტ. გეგმა	A-3
06	მავთულბადის სამონტაჟო გეგმები	A-3
07	6,750 ნიშნულზე ლით. სარტყელის გეგმა	A-3
	<u>საპროექტო მიშენება და დაშენება</u>	
08	საძირკვლების განლაგების გეგმა	A-3
09	გადახ. გეგმა 3,600 და 6,750 ნიშნულზე	A-3
10	6,750 ნიშნულზე კონსტრ. სამონტაჟო გეგმა	A-3
11	გადახურვის გეგმა 9,900 ნიშნულზე	A-3
12	გადახურვის გეგმა 13,050 ნიშნულზე	A-3
13	მონოლითური სვეტების სამონტაჟო გეგმა	A-3
14	მონოლითური სვეტი მს-5[I]	A-4
15	მონოლითური სვეტი მს-6[I]	A-4

პროექტი დამუშავებულია მოქმედი ნორმებისა და წესების შესაბამისად: საპროექტო გადაწყვეტები უზრუნველყოფენ ობიექტის უსაფრთხო ექსპლოატაციას ხანძარ და ფეთქებად საწინააღმდეგო მოთხოვნათა გათვალისწინებით.

პრ. მთ. არქიტექტორი დ. ჩუბინიძე

<u>განმარტებითი ბარათი</u>

მოცემული პროექტი დამუშავებულია არქიტექტურული დავალებისა და ტექნიკური ექსპერტიზის დასკვნის საფუძველზე და ითვალისწინებს ქ. თბილისში, გლდანი-ნაძალადევის რაიონში, თ. ბუაჩიძის ქ. №16ა-ში არსებული (შპს "M მედი-22"-ის კლინიკისათვის განკუთვნილი შენობა) შენობის რეკონსტრუქციას.

მშენებლობის ადგილი ხასითდება შემდეგი სეისმიური და კლიმატური მახასიათებლებით:

– სეისმიურობა 8 ბალი;
– თოვლის საფარის წონა 0,50კპა;
– ქარის ნორმატიული მნიშვნელობა 15 წელიწადში ერთხელ 0,60კპა;

რეკონსტრუქციის განხორციელების შესაძლებლობა შემოწმებულ იქნა კომპიუტერის მეშვეობით. შენობის კარკასის საანგარიშო ანალიტიკური მოდელი შექმნილია "LIRA-SAPR 2021 R2.3"-ის გამოყენებით სასრული ელემენტების მეთოდის საფუძველზე. გაანგარიშების შედეგები თან ერთვის პროექტის კონსტრუქციულ ნაწილს.

არსებული კედიატრიული კლინიკა განთავსებულია ორ, ერთმანეთისაგან სეისმიური ნაკერით გამოყოფილ შენობაში.

პირველი, ორსართულიანი შენობა აგებულია გასული საუკუნის 60-იან წლებში, ხოლო ოთხსართულიანი ნაგებობა კი აშენებულია 2015 წელს.

ობიექტის რეკონსტრუქცია გულისხმობს არსებულ ორსართულიან შენობაზე ორი სრული სართულის დაშენებას ათვისებადი სახურავის მოწყობით.

ტექნიკური ექსპერტიზის დასკვნის სესაბამისად საჭიროა შემდეგი ბამაბრებითი ღონისძიებების ჩატარება (იხ. ტექნიკური ექსპერტიზის დასკვნა თავი III, გვ. 25...27):

– არსებული საძირკვლების გაძლიერება;
– არსებული ზღუდარების გაძლიერება;
– არსებული კედლების ჩასმა მავთულბადეში;
– მეორე სართულის გადახურვის ღონეზე სარტყელის მოწყობა.

გარდა ამისა, გადაწყდა არსებული ერთსართულიანი მიშენების დემონტაჟი და ახალი შენობის აშენება რკინაბეტონის კარკასით. შესაბამისად, ტექნიკური ექსპერტიზის დასკვნით (თავი III, გვ. 27) მოცემული რეკომენდაცია არსებული კონსტრუქციების გამაბრების შესახებ აუცილებლობას არ წარმოადგენს.

არსებულ ორსართულიან შენობაზე პირველი სართულის დაშენება უნდა განხორციელდეს რკინაბეტონის ჩაშენებული სვეტების, რიგელების და გადახურვის მონოლითური ფილის მეშვეობით (რკინაბეტონის კარკასი), ხოლო მეორე სართულის დაშენება უნდა განხორციელდეს ლითონის პროფილების გამოყენებით (ლითონის კარკასი).

ლითონის კონსტრუქციების მონტაჟი მოხდეს შედუღებით Э-42 ელექტროდების გამოყენებით ГОСТ 9467-75*-ის მიხედვით. შედუღების ნაკერის კათეტის სისქე დადგინდეს ადგილობრივად (ორი შესადუღებელი ელემენტიდან უმცირესი სისქე).

მონტაჟის შემდეგ საჭიროა ლითონის კონსტრუქციები გაიწმინდოს ხენჯის, ჭუჭყისა და ნადუღისგან და მოხდეს მათი ანტიკოროზიული დაცვა – დაიფაროს ПФ-115 ემალით ГОСТ 6465-76-ის მიხედვით.

ლითონის კონსტრუქციების მონტაჟი მოხდეს СНиП 12.03-2001, СНиП 12.04.2002, СНиП 3.03.01-87, СП 53-101-98-ის მოთხოვნათა შესაბამისად.

მონოლითური რკინაბეტონის კონსტრუქციების მონტაჟი მოხდეს СНиП III-4-80, СНиП 3.02.01-87, СНиП 3.03.01-87-ის მოთხოვნათა შესაბამისად.

სამუშაოთა წარმოებისას დაცული იქნას უსაფრთხოების წესები და ნორმები რესპუბლიკაში მოქმედი ნორმატიული აქტების შესაბამისად.

<u>პროექტირებისას გამოყენებული ლიტერატურა</u>

– პროექტირების ნორმები, პნ 03.01-09 - "ბეტონისა და რკინაბეტონის კონსტრუქციები";
– პროექტირების ნორმები, პნ 01.01-09 - "სეისმომედეგი მშენებლობა";
– პროექტირების ნორმები, პნ 02.01-08 - "შენობებისა და ნაგებობების ფუძეები";
– პროექტირების ნორმები, პნ 01.05-08 - "სამშენებლო კლიმატოლოგია";
– სამშენებლო ნორმები და წესები, 2.01.07-85 - "დატვირთვები და ზემოქმედებები";
– სამშენებლო ნორმები და წესები, II-23-81* - "ფოლადის კონსტრუქციები";
– სამშენებლო ნორმები და წესები, II-28-73 - "სამშენებლო კონსტრუქციების დაცვა კოროზიისაგან".

<u>ზოგადი მითითებები</u>

1. მშენებლობის ორგანიზაციამ უზრუნველყოს მონოლითური რკინაბეტონის კონსტრუქციებში ბეტონის უწყვეტად ჩასხმა ჰორიზონტალური მიმართულებით;
2. რკინაბეტონის კონსტრუქციების წარმოება და ჩაბარება მოხდეს თანახმად СНиП III-В.1-70 და СНиП 3.03.01-87-სა;
3. რკინაბეტონის ელემენტებში გამოყენებულია А240С და А500С კლასის არმატურა (ДСТУ 3760-98). შემოწმებულ იქნეს არმატურის ხარისხი და შედგეს შესაბამისი აქტი;
4. რკინაბეტონის ელემენტებში ბრძივი არმატურის დაკავშირება შესრულდეს გადადებით;
5. ღეროვან ელემენტებში განივი არმირება შესრულდეს შეკრული არმატურის საკიდების მეშვეობით, რომელთა ბოლოები გადაიღუნოს და ჩაანკერდეს კონსტრუქციის ტანში.

გამაბრება-გაძლიერებითი სამუშაოების წარმოების დროს მუდმივი კონსულტაცია უნდა წარმოებდეს პროექტის ავტორთან და ყველა საკითხი გადაიჭრას ურთიერთშეთანხმებით

A 3		თბილისი 2021
შენიშვნა		
		დამკვეთი
		შ.პ.ს. "მედი 22"
		ქ. თბილისი, ნაძალადევის რ-ნი, ნ. ბუაჩიძის №16ა-ში პედიატრიული კლინიკის რეკონსტრუქციის პროექტი
		კონსტრუქციული ნაწილი
		საერთო მონაცემები
		კ-01
	დირექტორი	თ. ჩახუნაშვილი
	მთ. არქიტექტორი	დ. ჩუბინიძე
	კონსტრუქტორი	ზ. კიზირია

შ.პ.ს.
"მედი 22"

ქ. თბილისი, ნ. ბუაჩიძის №16ა
მობ. +995 597 72 52 52

ҚҰЖАТТЫҢ

Т.Ғ.Б. "М ӘЗҚО-22"

Д. Омаровтың, 6,Алматы қаласының ә-60,
үй-пәтер No165-ші
6. Ахметовтың No165-үйге
Қазақстан Республикасы Ауылшаруашылық министрлігінің
Орман және аңшылық шаруашылығы комитеті

ЖАЛҒАСТЫРУ ӨЗАРАЛЫҚ ҚАТЫНАСТАР ЖӨНІНДЕГІ

ЖОҒАРЫДАҒЫ ТҰЛҒА Т. Ғылымбаевтың

ӘЛ. ЖАҒАЛАУШЫ Қ. Ғұмаровтың

ЗАҢДЫЛЫҚ ӨКІЛІ Ө. Ахметовтың

Т.Ғ.Б.
"М ӘЗҚО-22"

Д. Омаровтың, 6. Ахметовтың No165
Әл. +995 597 72 52 52

არსებული საძირკვლების გამაბრების გეგმა

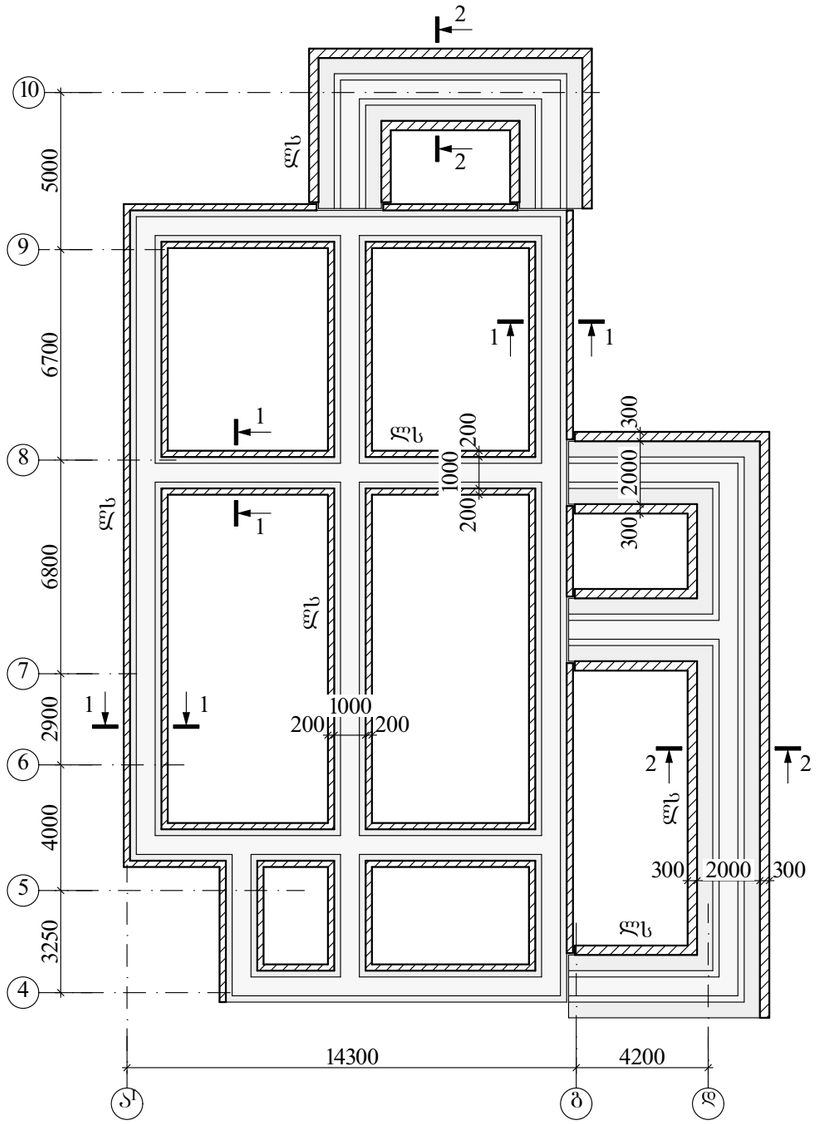

1-1

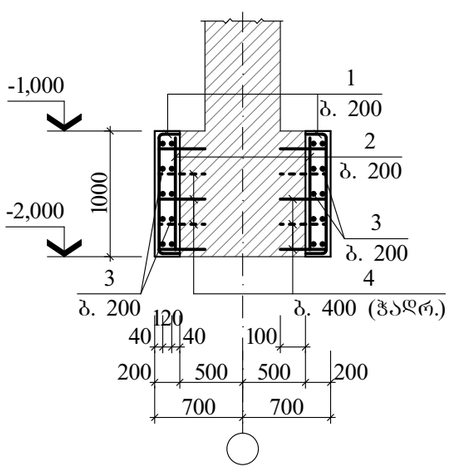

2-2

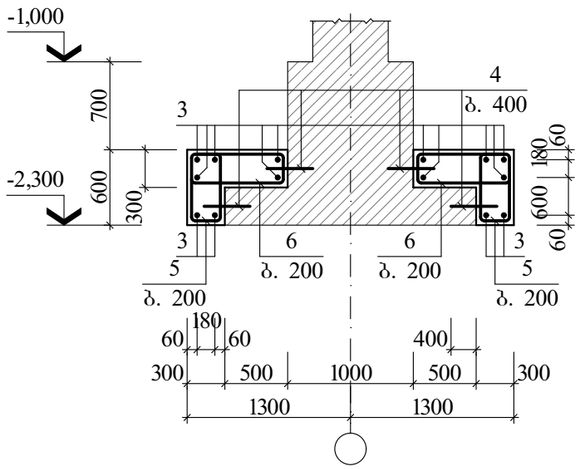

ელ-ის სპეციფიკაცია საძირკვლების გამაბრების გეგმისათვის

მარკა, პოზ.	აღნიშვნა	დასახელება	რაოდ.	ერთ.ელ. მასა, კგ	შენიშვნა
		ლენტ. საძირკველი			
ლს		ლს	–		38,84მ³

მონოლითური კონსტრუქციების ელემენტების სპეციფიკაცია

ფშრც.	პოზ.	აღნიშვნა	დასახელება	რაოდ.	ერთ.ელ. მასა, კგ	ბეტონი მ³
			ლს			
			დეტალები (კვ. 1-1)			
	1	160 950	Φ12 A500C L=1270	972	1,13	B25 კლ. (მ350) 38,88
	2		Φ12 A500C L=950	972	0,84	
	3		Φ12 A500C L=19440,00	ბრძ.მ	17262,72	
	4		Φ20 A500C L=280	1458	0,70	
			დეტალები (კვ. 2-2)			B25 კლ. (მ350) 46,22
	3		Φ12 A500C L=562,87	ბრძ.მ	499,83	
	4		Φ20 A500C L=280	784	0,70	
	5	250 650 900	Φ8 A240C L=1800	392	0,71	
	6	250 850 1100	Φ8 A240C L=2200	392	0,87	

ლითონის ხარჯის უწყისი ერთ ელემენტზე, კგ

ელემენტის მარკა	არმატურის ნაკეთობა							საერთო ხარჯი
	არმატურის კლასი							
	A240C			A500C				
	Φ8	–	ჯამი	Φ22	Φ20	–	ჯამი	
ლს	619,36	–	619,36	19677,39	1569,40	–	21246,79	21866,15

A 3

თბილისი 2021

შენიშვნა

1. ძირითადი კომპლექტის მუშა ნახაზების უწყისი და საერთო მონაცემები იხ. შ. კ-01;
2. საინჟინრო-გეოლოგიური კვლევების მიხედვით არსებული საძირკვლების ქვეშ არაერთგვაროვანი გრუნტია. შურფის №1-ის მიხედვით (კვ. 2-2) შუძე გრუნტები ითხნარებითაა წარმოდგენილი საანგარიშო წინაღობით R_0=1,80კგ/სმ². ხოლო შურფი №2-ის მიხედვით (კვ. 1-1) კი შუძედ მიღებული ხრეშოვანი გრუნტი ითხნარისა და ქვიშანარის შემავსებლით საანგარიშო წინაღობით R_0=4,00კგ/სმ².
3. არსებული საძირკვლების გაბარიტები და ჩაღრმავება დაზუსტდეს ადგილობრივად;
4. არსებულ საძირკვლებში არმატურის შეანკერება (ცოტ. "4") მოხდეს ეპოქსიდის წებოს მეშვეობით.

დამკვეთი

შ.პ.ს. "M მედი-22"

ქ. თბილისი, ნაძალადევის რ-ნი, ნ. ბუაჩიძის №16ა-ში
პედიატრიული კლინიკის რეკონსტრუქციის პროექტი

კონსტრუქციული ნაწილი

არსებული საძირკვლების გამაბრების გეგმა

კ-02

დირექტორი თ. ჩახუნაშვილი
მთ. არქიტექტორი დ. ჩუბინიძე
კონსტრუქტორი ზ. კიზირია

შ.პ.ს.
"M მედი-22"
ქ. თბილისი, ნ. ბუაჩიძის №16ა
მობ. +995 597 72 52 52

პირველი სართულის ლითონის ზღუდარების სამონტაჟო გეგმა

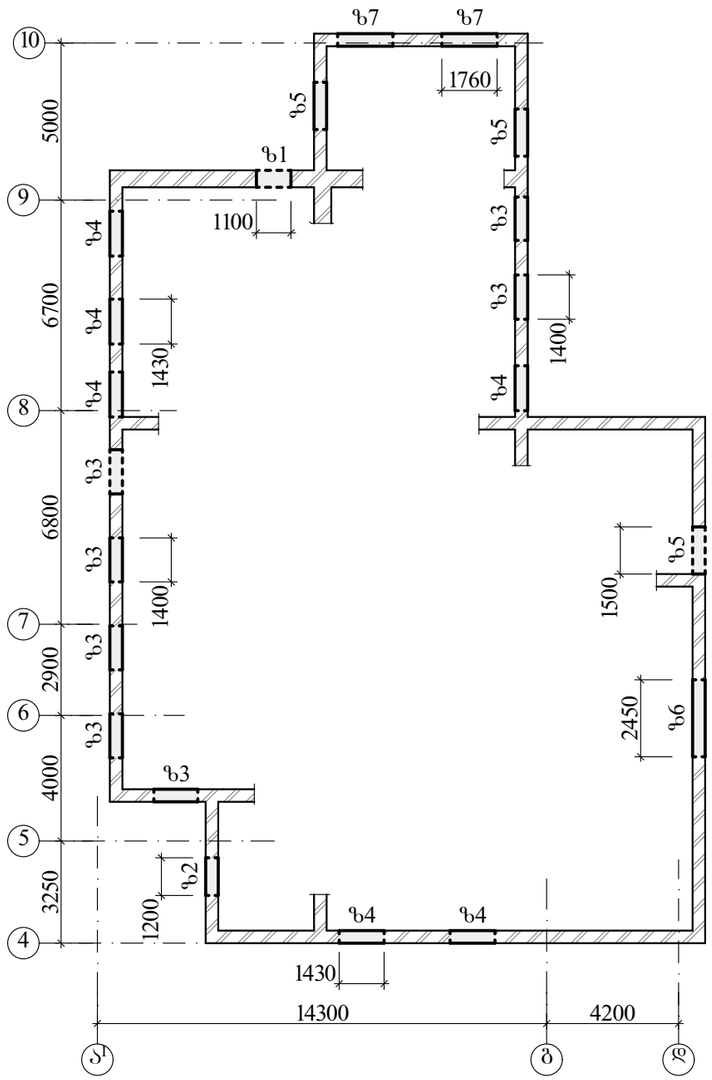

ლზ-1

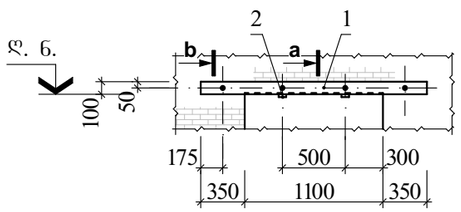

ლზ-2

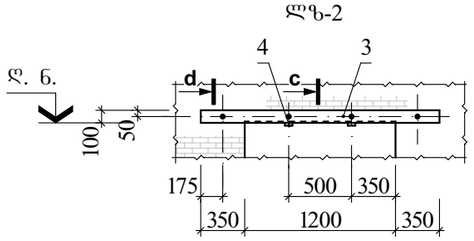

ლზ-3

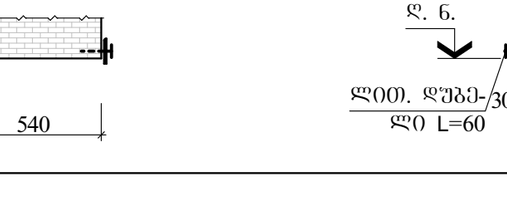

ლზ-6

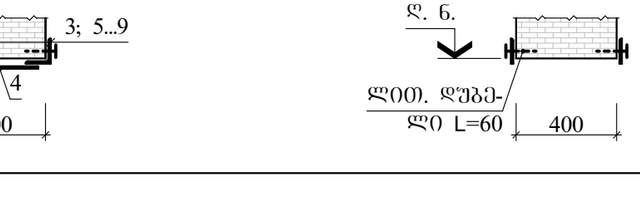

პირველი სართულის ზღუდარების სპეციფიკაცია

მარკა, პოზ.	აღნიშვნა	დასახელება	რაოდ.	ერთ.ელ. მასა, კგ	შენიშვნა
		ლით. ზღუდარები			
ზ1		ლზ-1	1	57,98	
ზ2		ლზ-2	1	59,96	
ზ3		ლზ-3	7	67,26	
ზ4		ლზ-4	6	68,16	
ზ5		ლზ-5	3	70,28	
ზ6		ლზ-6	1	101,54	
ზ7		ლზ-7	2	79,42	

ლზ-4

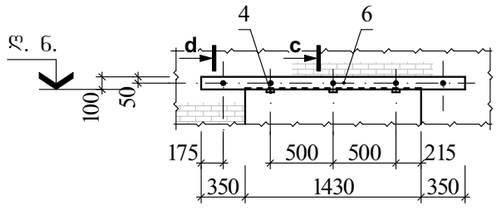

ლზ-5

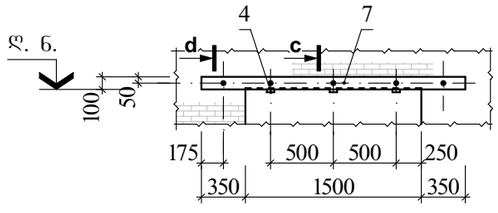

ლზ-7

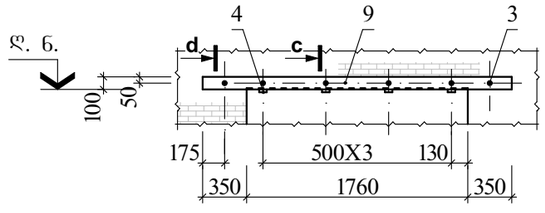

ხედი "a"

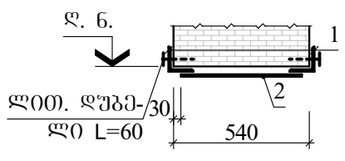

ხედი "b"

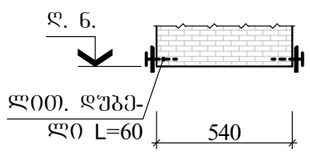

ხედი "c"

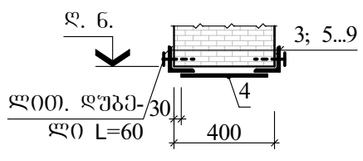

ხედი "b"

A 3

თბილისი 2021

შენიშვნა

1. ძირითადი კომპლექტის მუშა ნახაზების უწყისი და საერთო მონაცემები იხ. შურც. კ-01;
2. ლითონის ზრუდარების მოწყობა უნდა მოხდეს ლითონის პროფილების (კუთხოვანა) მეშვეობით. კუთხოვანა ეწყობა ახლადდაბეტონებულ ქვიშა-ცემენტის ხსნარის მეშვეობით წყობასთან შეჭიდულობის გაზრდის მიზნით. კუთხოვანების დაკავშირება ერთმანეთთან შურცლოვანი შოლტის ღეროებით უნდა მოხდეს ბიჯით 500მმ;
3. ლითონის კონსტრუქციების მონტაჟი მოხდეს შედუღებით Э-42 ელექტროდების გამოყენებით. შედუღების ნაკერის სისქე დადგინდეს ადგილობრივად ორი შესადუღებელი ელემენტის უმცირესი სისქიდან გამომდინარე;
4. მონტაჟის შემდეგ საჭიროა ლითონის კონსტრუქციები გაიწმინდოს ხენჯისა და უჯყისაგან და მოხდეს მათი ანტიკოროზიული დაცვა СНиП III-23-76, СН 262-67 და СН 206-62 მოთხოვნათა გათვალისწინებით;
5. ლითონის ზრუდარების ელემენტების სპეციფიკაცია იხ. შურც. კ-13.

დამკვეთი

შ.პ.ს. "M მედი-22"

ქ. თბილისი, ნაძალადევის რ-ნი, ნ. ბუაჩიძის №16ა-ში ამბულატორიული კლინიკის რეკონსტრუქციის პროექტი

კონსტრუქციული ნაწილი

პირველი სართულის ლითონის ზღუდარების სამონტაჟო გეგმა

კ-03

დირექტორი	თ. ჩახუნაშვილი
მთ. არქიტექტორი	დ. ჩუბინიძე
კონსტრუქტორი	ზ. კიზირია

შ.პ.ს.
"M მედი-22"

ქ. თბილისი, ნ. ბუაჩიძის №16ა
მობ. +995 597 72 52 52

მეორე სართულის ლითონის ზღუდარების სამონტაჟო ბეჭმა

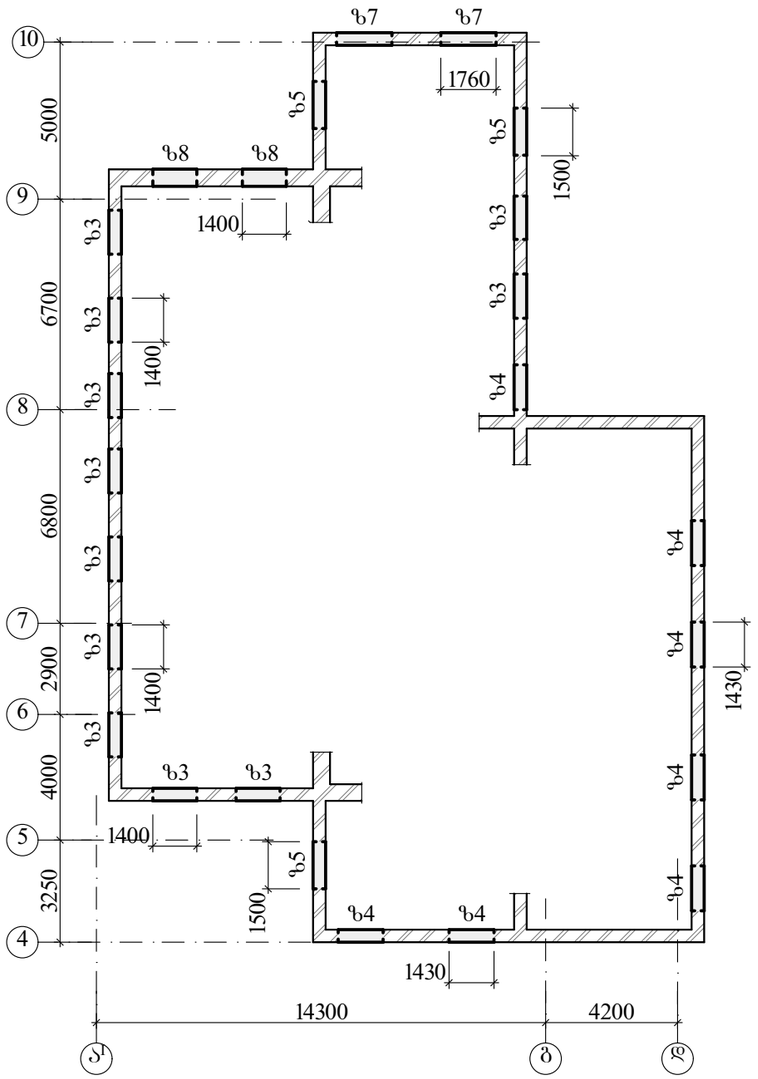

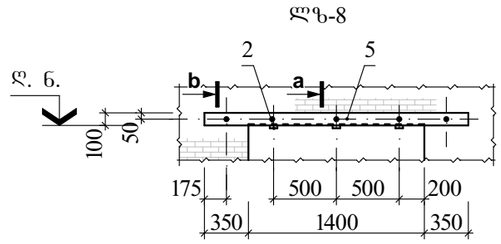

ლითონის ზღუდარების ელემენტების სპეციფიკაცია (ბაბრძ.)

ფურც.	პოზ.	აღნიშვნა	დასახელება	რაოდ.	ერთ.ელ მასა, კგ	ბეტონი მ³
12			ლზ-7		79,42	
			დეტალები			
	4		−8X60 L=340	4	1,28	–
	8		∟100X10 L=2460	2	37,15	
			ლზ-8		68,85	
			დეტალები			
	2		−8X60 L=480	3	1,81	–
	5		∟100X10 L=2100	2	31,71	

მეორე სართულის ზღუდარების სპეციფიკაცია

მარკა, პოზ.	აღნიშვნა	დასახელება	რაოდ.	ერთ.ელ მასა, კგ	შენიშვნა
		ლით. ზღუდარები			
ზ3	ფ. 12	ლზ-3	11	67,26	
ზ4	ფ. 12	ლზ-4	7	68,16	
ზ5	ფ. 12	ლზ-5	3	70,28	
ზ7	ფ. 12	ლზ-7	2	79,42	
ზ8		ლზ-8	2	68,85	

ლითონის ზღუდარების ელემენტების სპეციფიკაცია

ფურც.	პოზ.	აღნიშვნა	დასახელება	რაოდ.	ერთ.ელ მასა, კგ	ბეტონი მ³
12			ლზ-1		57,98	
			დეტალები			
	1		∟100X10 L=1800	2	27,18	–
	2		−8X60 L=480	2	1,81	
12			ლზ-2		59,96	
			დეტალები			
	3		∟100X10 L=1900	2	28,70	–
	4		−8X60 L=340	2	1,28	
12			ლზ-3		67,26	
			დეტალები			
	4		−8X60 L=340	3	1,28	–
	5		∟100X10 L=2100	2	31,71	
12			ლზ-4		68,16	
			დეტალები			
	4		−8X60 L=340	3	1,28	–
	6		∟100X10 L=2130	2	32,16	
12			ლზ-5		70,28	
			დეტალები			
	4		−8X60 L=340	3	1,28	–
	7		∟100X10 L=2200	2	33,22	
12			ლზ-6		101,54	
			დეტალები			
	4		−8X60 L=340	5	1,28	–
	8		∟100X10 L=3150	2	47,57	

A 3

თბილისი 2021

შენიშვნა

1. ძირითადი კომპლექტის მუშა ნახაზების უწყისი და საერთო მონაცემები იხ. შურც. კ-01;
2. ლითონის ზრუდარების მოწყობა უნდა მოხდეს ლითონის პროფილების (კუთხოვანა) მეშვეობით. კუთხოვანა ეწყობა ახლადდაბეტონებულ ჭრილის-ცემენტის ხსნარის მეშვეობით წყობასთან შეზიდულობის გაზრდის მიზნით. კუთხოვანების დაკაშირება ერთმანეთთან შურცლოვანი ფოლადის ღეროებით უნდა მოხდეს ბიჯით 500მმ;
3. ლითონის კონსტრუქციების მონტაჟი მოხდეს შეღუდებით Э-42 ელექტროლების გამოყენებით. შეღუღების ნაკერის სისქე დადგინდეს ადგილობრივად ორი შესაღუდებელი ელემენტის უმცირესი სისქიდან გამომდინარე;
4. მონტაჟის შეშლებ საჭიროა ლითონის კონსტრუქციები გაიწმინდოს ხენჯისა და ჟანგისაგან და მოხდეს მათი ანტიკოროზიული დაცვა СНиП III-23-76, СН 262-67 და СН 206-62 მოთხოვნათა გათვალისწინებით;
5. მოც. შურც. იხ. შურც. კ-12 ერთად.

დამკვეთი

შ.პ.ს. "M მედი-22"

ქ. თბილისი, ნაძალადევის რ-ნი, ნ. ბუაჩიძის №16ა-ში
კედიატრიული კლინიკის რეკონსტრუქციის პროექტი

კონსტრუქციული ნაწილი

მეორე სართულის ლითონის ზღუდარების სამონტაჟო ბეჭმა

კ-04

დირექტორი თ. ჩახუნაშვილი
მთ. არქიტექტორი დ. ჩუბინიძე
კონსტრუქტორი ზ. კიზირია

შ.პ.ს.
"M მედი-22"

ქ. თბილისი, ნ. ბუაჩიძის №16ა
მობ. +995 597 72 52 52

პირველი სართულის ვერტიკ. კავშირების სამონტაჟო გეგმა

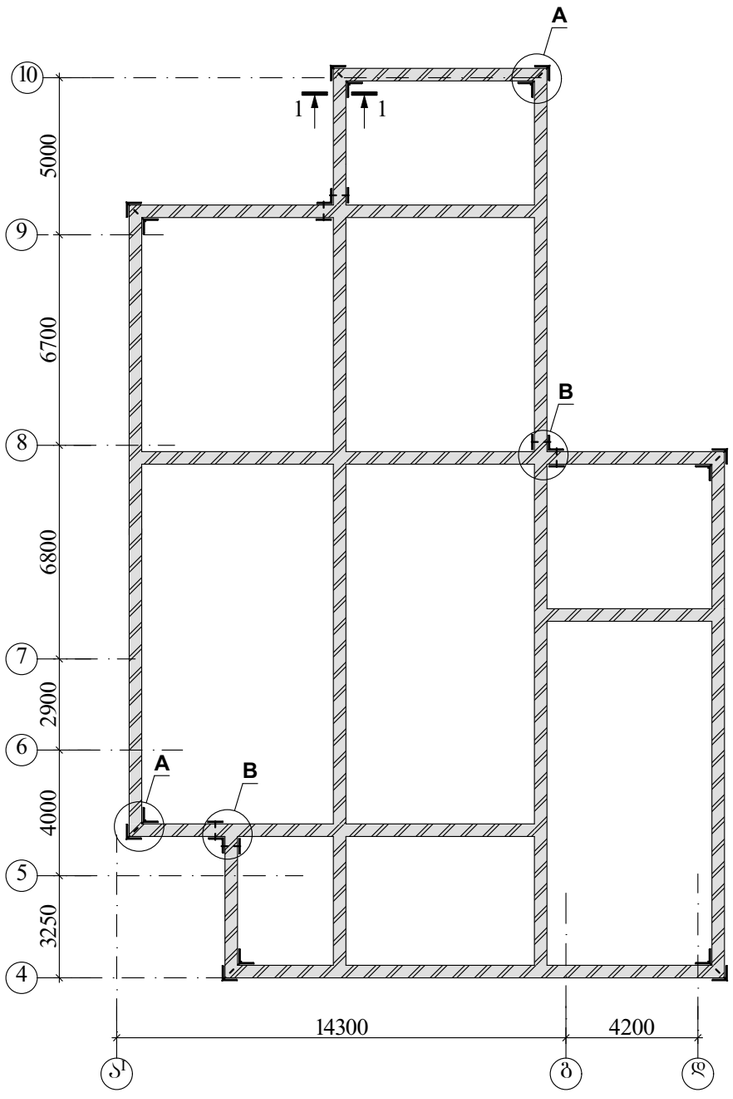

მეორე სართულის ვერტიკ. კავშირების სამონტაჟო გეგმა

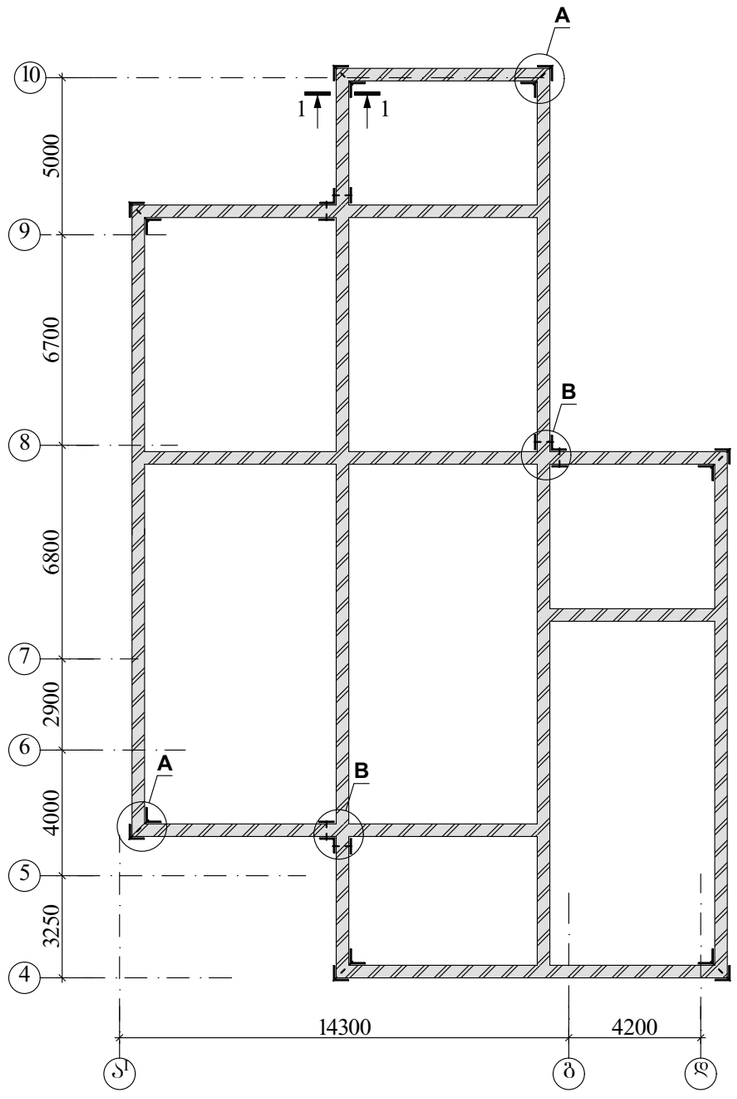

1-1

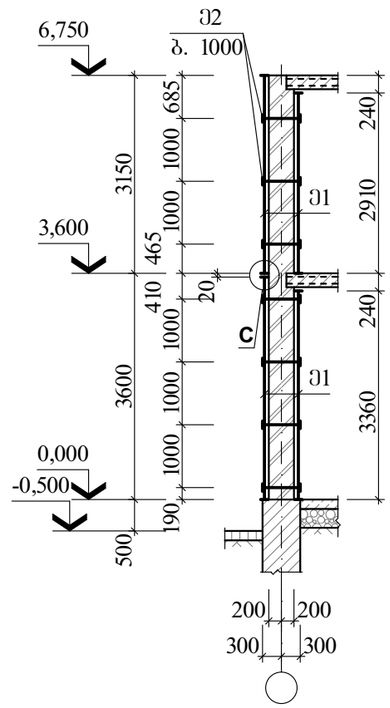

A-A

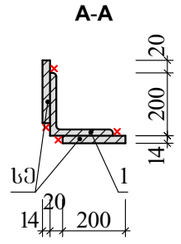

კვანძი "A"

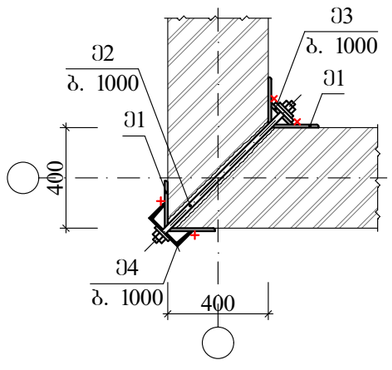

კვანძი "B"

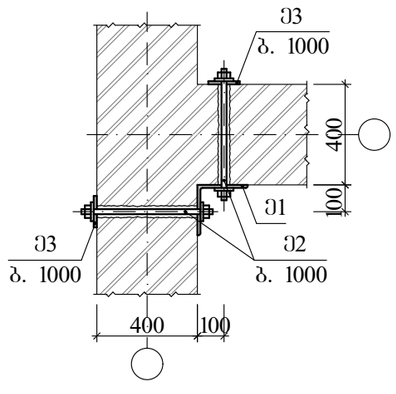

კვანძი "C"

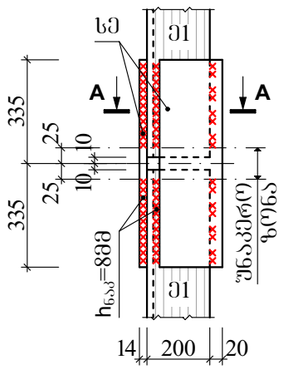

ვერტიკალური კავშირების ელემენტების სპეციფიკაცია

მარკა, პოზ.	აღნიშვნა	დასახელება		რაოდ.	ერთ.ელ. მასა, კგ	შენიშვნა
		<u>ლით. ნაკეთობა</u>				
Ე1		∟ 200X12	L=111,20	ბრძ. მ	4111,06	
Ე2		Ф20 A240C	L=480	91	1,20	
Ე3		−10X120	L=120	91	1,13	
Ე4		[№22	L=120	49	2,52	
		<u>სამონტ. ელემენტი</u>				
სე		−14X200	L=670	20	14,73	

A 3

თბილისი 2021

შენიშვნა

1. ძირითადი კომპლექტის მუშა ნახაზების უწყისი და საერთო მონაცემები იხ. შურგ. კ-01;
2. ლითონის დგარების მონტაჟამდე საჭიროა კედელში გაშრღილების, ხოლო კუთხილში ხვრეტების მოწყობა;
3. კოჭ. "1" გადაგმა მოხდეს კვანძი "C" მიხედვით;
4. ლითონის კონსტრუქციების მონტაჟი მოხდეს შედუღების Э-42 ელექტროდების გამოყენებით. შედუღების ნაკერის სისქე დადგინდეს ადგილობრივად ორი შესადუღებელი ელემენტის უმცირეს სისქეზე გამოდინარე;
5. მონტაჟის შემდეგ საჭიროა ლითონის კონსტრუქციები გაიწმინდოს ხენჯისა და უჯყისაგან და მოხდეს მათი ანტიკოროზიული დაცვა СНиП III-23-76, СН 262-67 და СН 206-62 მოთხოვნათა გათვალისწინებით.

დამკვეთი

შ.პ.ს. "M მედი-22"

ქ. თბილისი, ნაძალადევის რ-ნი, ნ. ბუაჩიძის №16ა-ში
კედიატრიული კლინიკის რეკონსტრუქციის პროექტი

კონსტრუქციული ნაწილი

ვერტიკალური კავშირების სამონტაჟო გეგმა

კ-05

დირექტორი	თ. ჩახუნაშვილი
მთ. არქიტექტორი	დ. ჩუბინიძე
კონსტრუქტორი	ზ. კიზირია

შ.პ.ს.
"M მედი-22"

ქ. თბილისი, ნ. ბუაჩიძის №16ა
მობ. +995 597 72 52 52

A 3 | თბილისი 2021

პირველი სართულის მავთულბადის სამონტაჟო გეგმა

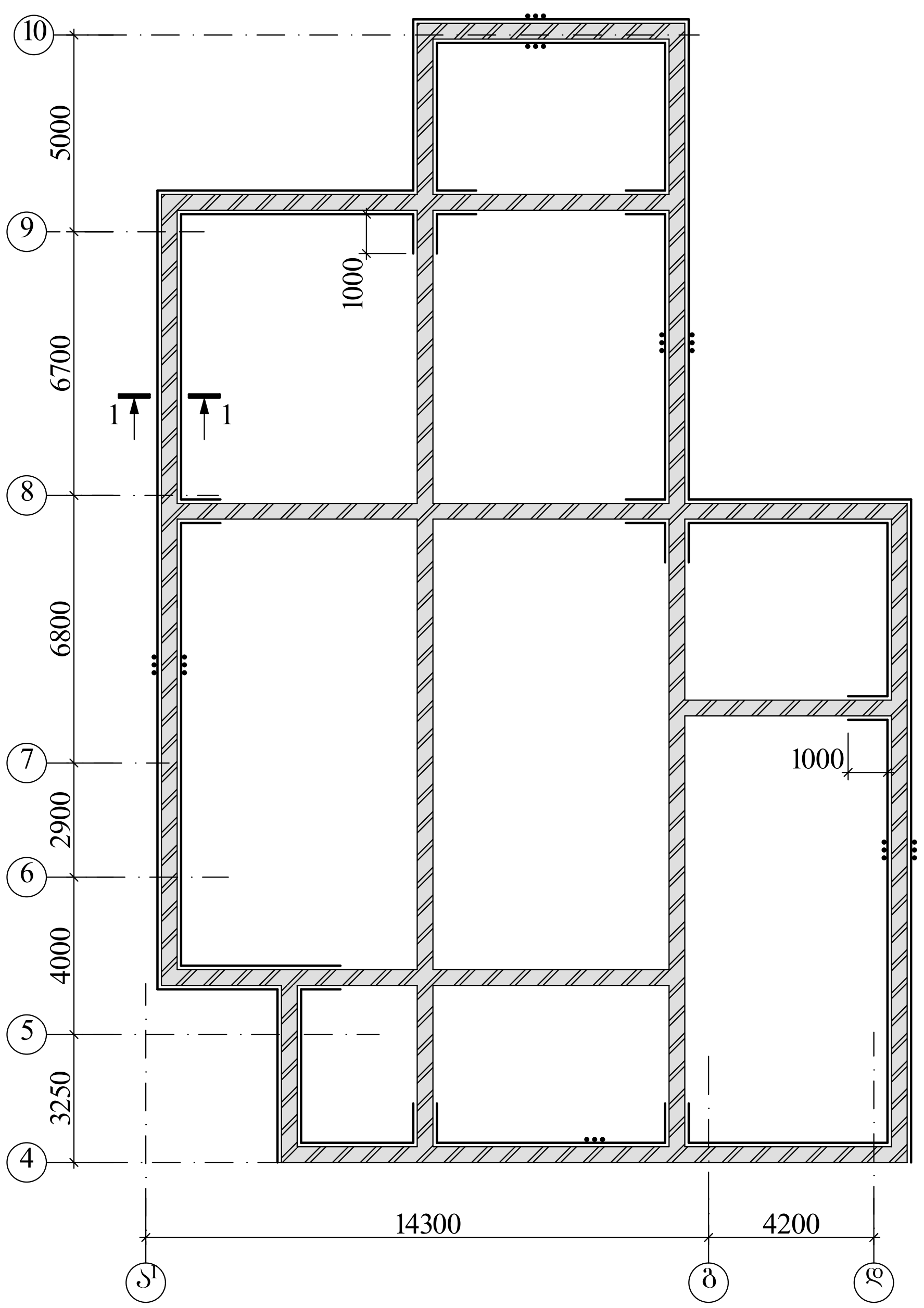

მეორე სართულის მავთულბადის სამონტაჟო გეგმა

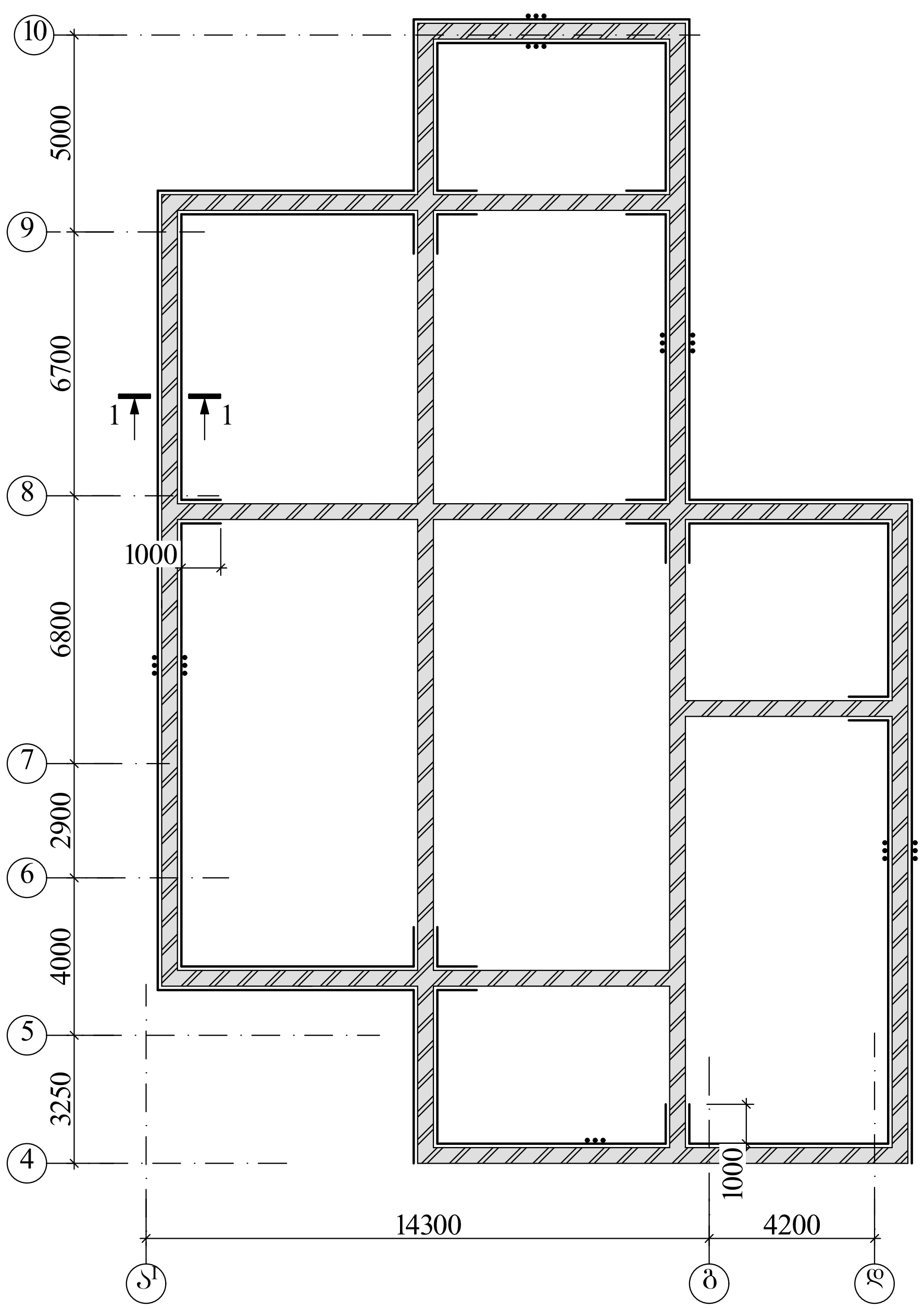

1-1

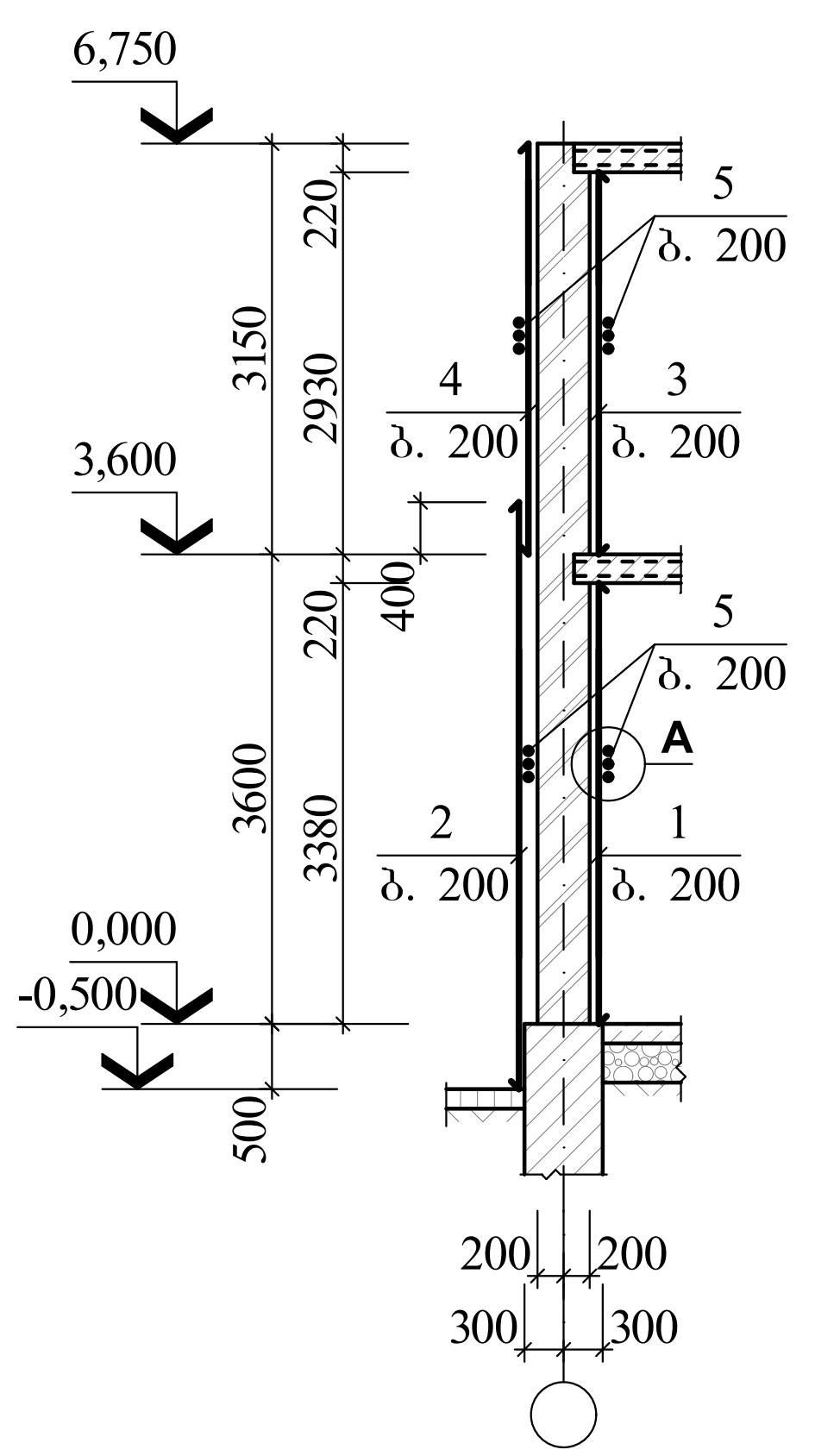

კვანძი "A"

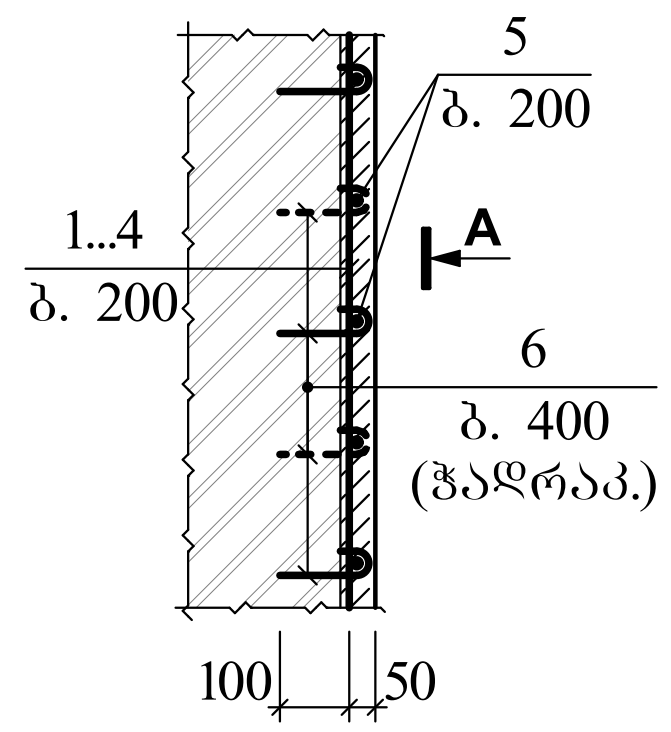

ხედი "A"

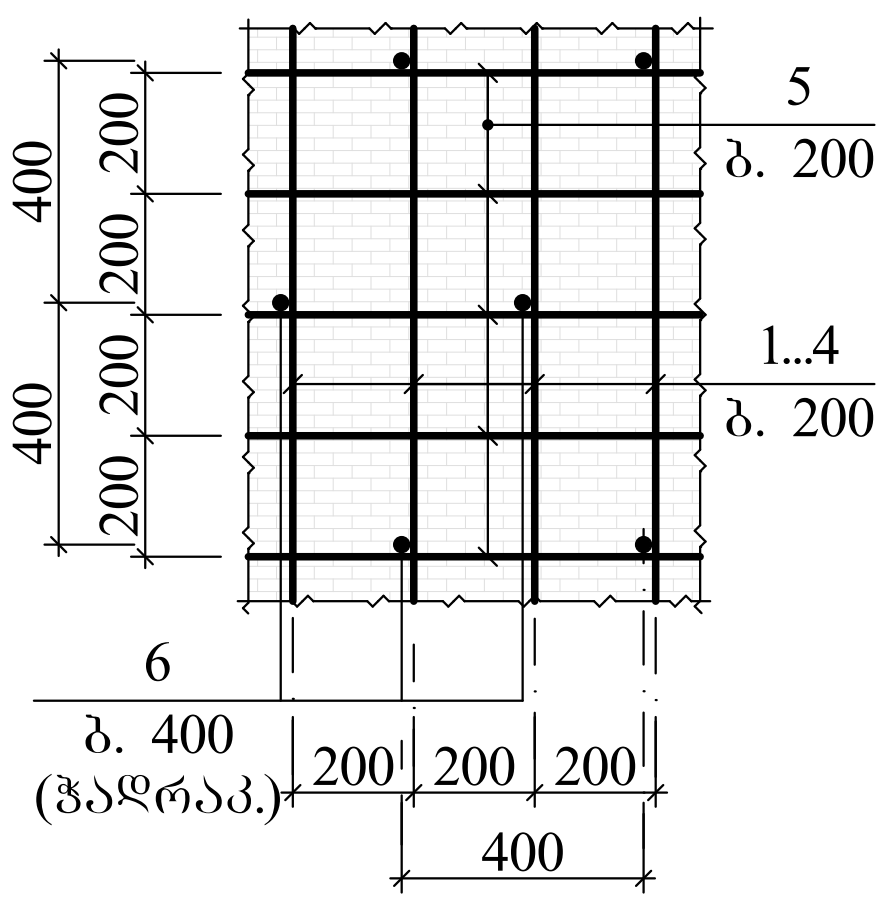

ლითონის ხარჯის უწყისი ერთ ელემენტზე, კგ

ელემენტის მარკა	არმატურის ნაკეთობა						სულ ხარჯი
	არმატურის კლასი						
	A240C			A500C			
	Φ8	–	ჯამი	Φ8	–	ჯამი	
მავთულბადე	4913,21	–	4913,21	447,30	–	447,30	5360,51

მავთულბადის ელემენტების სპეციფიკაცია

ფურც.	პოზ.	აღნიშვნა	დასახელება	რაოდ.	ერთ.ელ. მასა, კგ	ბეტონი მ³
			მავთულბადე			B15 კლ. (მ200) 61,02
			დეტალები			
	1		Φ8 A240C L=3360	530	1,34	
	2		Φ8 A240C L=4000	402	1,58	
	3		Φ8 A240C L=2910	530	1,15	
	4		Φ8 A240C L=3130	420	1,24	
	5		Φ8 A240C L=6171,00	გრძ. მ	2437,55	
	6	20 130	Φ8 A500C L=150	7455	0,06	

შენიშვნა

1. ძირითადი კომპლექტის მუშა ნახაზების უწყისი და საერთო მონაცემები იხ. ფურც. კ-01;
2. ლითონის ბადის გაკვრამდე საჭიროა ფასადის ნალესის სრული ჩამოყრა. შემდეგ საჭიროა ბზარებისა და წყობის ნაკერების გასუფთავება 10-15მმ სიღრმემდე. გასუფთავებული ზედაპირები უნდა ჩამოირეცხოს წყლის ჭავლის მეშვეობით;
3. კედლის ზედაპირზე მავთულბადის მიმაგრება ხდება რუსული Г-ს მასგავსი ანკერების მეშვეობით, რომელთა მონტაჟი უნდა მოხდეს წინაწარ ჭადრაკულად მოწყობილ ხვრეტებში;
4. მავთულბადე უნდა მოეწყოს კედლის ზედაპირიდან 10მმ-ში. საჭიროა სამაგრი ხვრეტების გულდასმით ამოვსება 50 მარკის ქვიშა-ცემენტის ხსნარით;
5. ლითონის ბადეების გაკვრით მიღებული ზედაპირები შეილესოს მაღალი ხარისხის (მ200) ქვიშა-ცემენტის ხსნარით სისქით 50მმ.
5. ღიობებთან დაბზარული კედლების არსებობის შემთხვევაში, მავთულბადის გარდა საჭიროა ღიობის პერიმეტრზე დამატებითი კარკასების მოწყობა (გრძივი არმატურა 2Φ14 A500C, ხოლო განივი Φ10 A240C ბიჯით 200მმ).

დამკვეთი

შ.პ.ს. "M მედი-22"

ქ. თბილისი, ნაძალადევის რ-ნი, ნ. ბუაჩიძის №16ა-ში პედიატრიული კლინიკის რეკონსტრუქციის პროექტი

კონსტრუქციული ნაწილი

კედლებზე მავთულბადის სამონტაჟო გეგმა

კ-06

დირექტორი	თ. ჩახუნაშვილი
მთ. არქიტექტორი	დ. ჩუბინიძე
კონსტრუქტორი	ზ. კიზირია

შ.პ.ს. "M მედი-22"
ქ. თბილისი, ნ. ბუაჩიძის №16ა
მობ. +995 597 72 52 52

6,750 ნიშნულზე ლითონის სარტყლის სამონტაჟო გეგმა

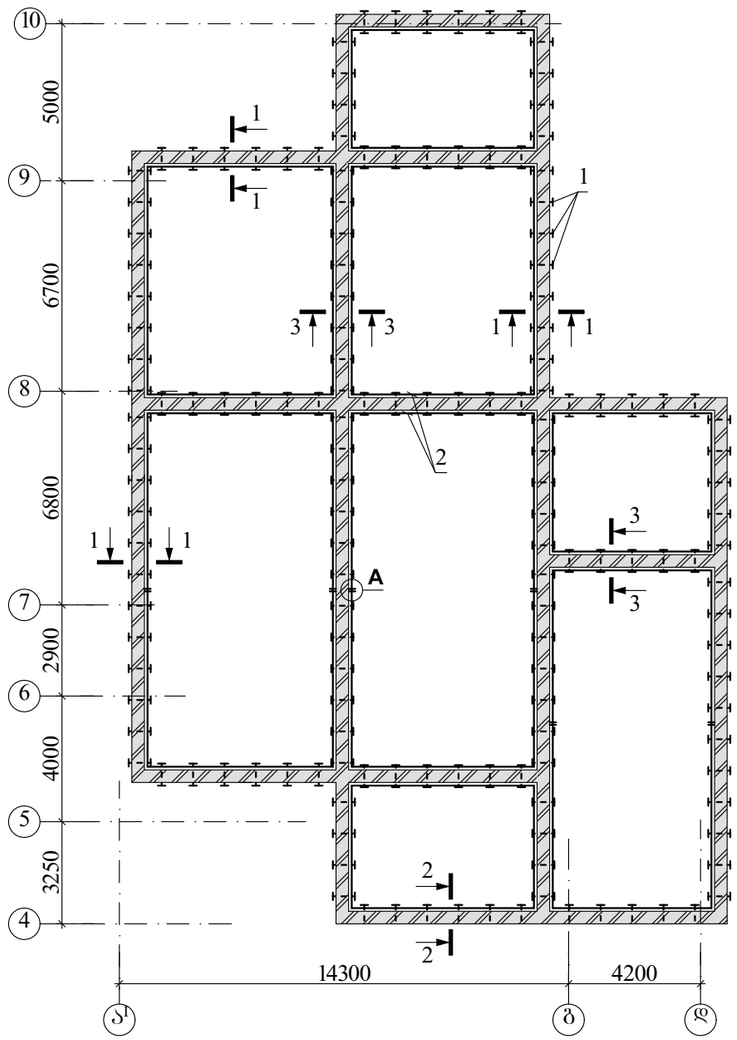

ლითონის სარტყლის ელემენტების სპეციფიკაცია

მარკა, პოზ.	აღნიშვნა	დასახელება	რაოდ.	ერთ.ელ. მასა, კგ	შენიშ-ვნა
		არმატ. ნაკეთობა			
1		Ф20 A240C L=480	164	1,20	
		ლით. ნაკეთობა			
2		∟ 100X10 L=216,20	ბრძ. მ	3264,62	
3		−10X120 L=120	79	1,13	
		სამონტ. ელემენტი			
სე		−12X100 L=330	12	3,11	

კვანძი "А"

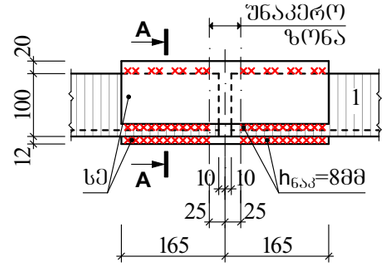

A-A

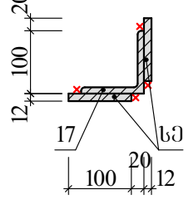

1-1

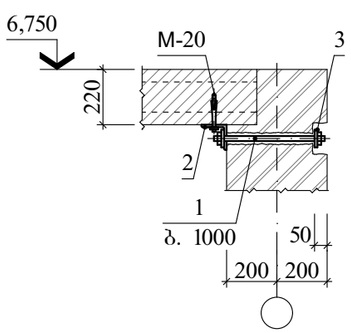

2-2

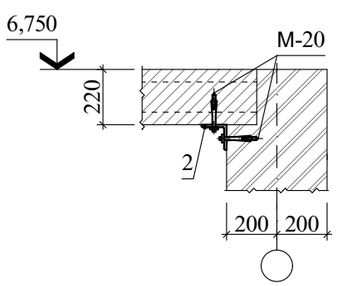

3-3

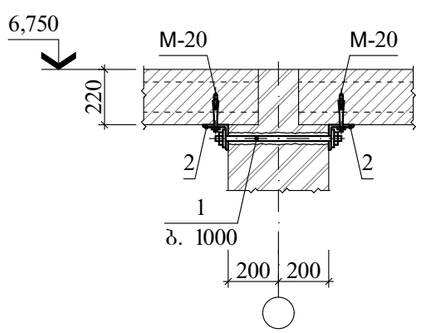

A 3

თბილისი 2021

შენიშვნა

1. ძირითადი კომპლექტის მუშა ნახაზების უწყისი და საერთო მონაცემები იხ. შურგ. კ-01;
2. ლითონის სარტყლის მონტაჟამდე საჭიროა კედელში გურდილების, ხოლო კუთხეში ხვრეტების მოწყობა;
3. პოზ. "1" გადაბმა მოხდეს კვანძი "А" მიხედვით. გადაბმის ადგილი და რაოდენობა დატუსტდეს მონტაჟის დროს;
4. ლითონის კონსტრუქციების მონტაჟი მოხდეს შედუღების ელექტროდების გამოქნებით. შედუღების ნაკერის სისქე დადგინდეს ადგილობრივად ორი შესადუღებელი ელემენტის უმცირესი სისქიდან გამომდინარე;
4. მონტაჟის შემდეგ საჭიროა ლითონის კონსტრუქციები გაიწმინდოს ხენჯისა და ჟანგისაგან და მოხდეს მათი ანტიკოროზიული დაცვა СНиП III-23-76, СН 262-67 და СН 206-62 მოთხოვნათა გათვალისწინებით.

დამკვეთი

შ.პ.ს. "M მედი-22"

ქ. თბილისი, ნაძალადევის რ-ნი, ნ. ბუაჩიძის №16ა-ში
პედიატრიული კლინიკის რეკონსტრუქციის პროექტი

კონსტრუქციული ნაწილი

6,750 ნიშნულზე ლითონის სარტყელის სამონტაჟო გეგმა

კ-07

დირექტორი თ. ჩახუნაშვილი
მთ. არქიტექტორი დ. ჩუგინიძე
კონსტრუქტორი ზ. კიზირია

შ.პ.ს.
"M მედი-22"

ქ. თბილისი, ნ. ბუაჩიძის №16ა
მობ. +995 597 72 52 52

ҚАЗАҚСТАН

ҒЗЖ. "М ӘЗҚО-22"

Д. Өмірзақұлы, Бағдарламалық өнім,
Б. Ақпараттық №165-ЗТО
Зерттеулік ақпараттық өңдеу жүйелерінің
ЕҰТҚ дәрігерлік қызметі

ЫЗЫҢ ӘОҒАБЫЛДАУ ЖӘ ЖАҒАБЫЛАУ ЖӨНІНДЕГІ ҰСЫНЫМДАР

Ерекше маңызы 07. Ғылыми зерттеулер
Әдіс. Зерттеу әдістемесі ж. Ғылыми
Қолданбалы ғылыми ұйым Ә. Ақпаратқа

ҒЗЖ. "М ӘЗҚО-22"

Д. Өмірзақұлы, Б. Ақпаратқа №165
Әлд. +995 597 72 52 52

საძირკვლების გალაბების გეგმა

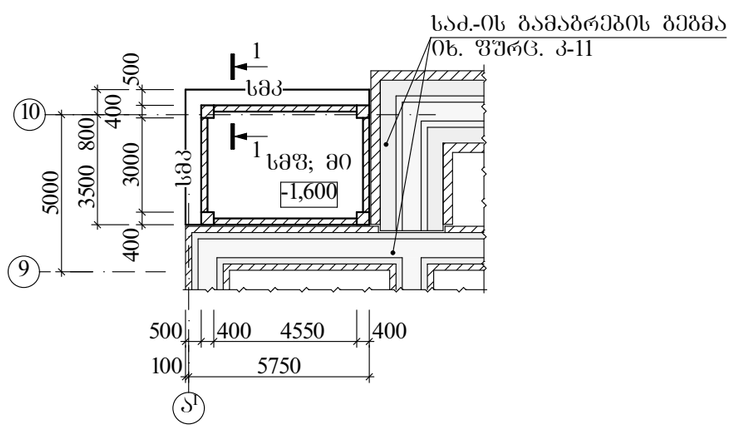

1-1

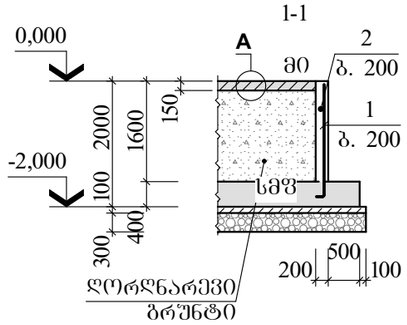

სმფ (არმირება)

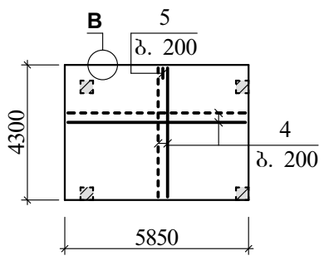

კვანძი "A"

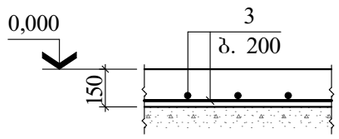

კვანძი "B"

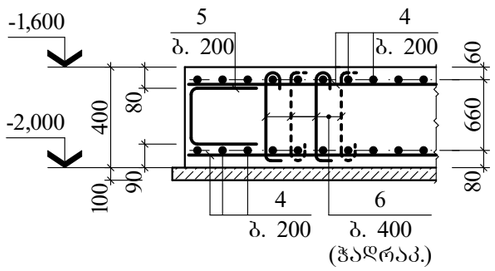

კვანძი "C"

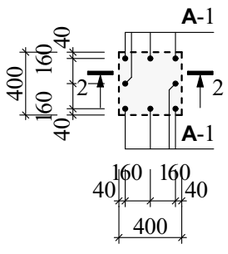

2-2

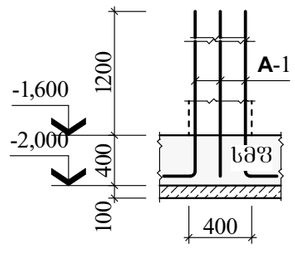

ნაშვერების სამონტაჟო გეგმა

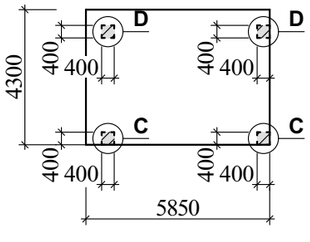

კვანძი "D"

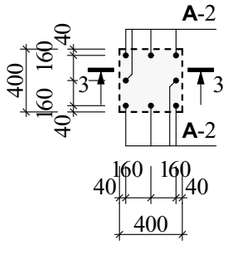

3-3

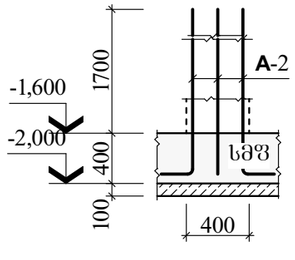

ელ-ის სპეციფიკაცია საძირკვლების განლაბების გეგმისათვის

მარკა, პოზ.		აღნიშვნა	დასახელება	რაოდ.	ერთ.ელ. მასა, კგ	შენიშვნა
			<u>საძ. მონოლ. ფილა</u>			
სმფ			სმფ	1		10,06მ³
			<u>საძ. მონ. კედელი</u>			
სმკ			სმკ	–		2,43მ³
			<u>მონოლით. იატაკი</u>			
მი			მი	–		2,53მ³
			<u>ანკერი</u>			
A-1	420	1580	Φ20 A500C L=2000	16	4,94	
A-2	720	2080	Φ28 A500C L=2800	16	13,52	

მონოლითური კონსტრუქციების ელემენტების სპეციფიკაცია

ფურც.	პოზ.	აღნიშვნა	დასახელება	რაოდ.	ერთ.ელ. მასა, კგ	ბეტონი მ³
			<u>სმკ</u>			B25 კლ. (მ350) 2,43
			<u>დეტალები</u>			
	1	120 1950	Φ12 A500C L=2070	376	1,84	
	2		Φ12 A500C L=144,80	ბრძ. მ	128,58	
			<u>მი</u>			B15 კლ. (მ200) 2,53
			<u>დეტალები</u>			
	3		Φ10 A240C L=184,20	376	113,65	
			<u>სმფ</u>			B25 კლ. (მ350) 10,06
			<u>დეტალები</u>			
	4		Φ16 A500C L=510,20	ბრძ. მ	806,12	
	5	230 450	Φ12 A500C L=1130	104	1,00	
	6	300 50 120	Φ8 A240C L=470	140	0,20	

ლითონის ხარჯის უწყისი ერთ ელემენტზე, კგ

ელემენტის მარკა	არმატურის ნაკეთობა							საერთო ხარჯი
	არმატურის კლასი							
	A240C			A500C				
	Φ8	Φ10	ჯამი	Φ12	Φ16	Φ20	ჯამი	
სმკ	–	–	–	820,42	–	–	820,42	820,42
მი	–	113,65	113,65	–	–	–	–	113,65
სმფ	28,00	–	28,00	104,00	806,12	–	910,12	938,12
ანკერები	–	–	–	–	–	158,08	158,08	158,08

შენიშვნა

1. ძირითადი კომპლექტის მუშა ნახაზების უწყისი და საერთო მონაცემები იხ. შ. კ-01;
2. საძირკვლების ქვეშ შუაძე ბრუნტები ითხნარებითაა ჯარმოდგენილი საანგარიშო წინაღობით R_0=1,80კგ/სმ²;
3. საძირკვლის მონოლითური ფილის ქვეშ მოეწყოს წვრილმარცვლოვანი ღორღის შენა სისქით 300მმ. $V_{ღორღ.}$=7,85მ³.

დამკვეთი

შ.პ.ს. "M მედი-22"

ქ. თბილისი, ნაძალადევის რ-ნი, ნ. ბუაჩიძის №16ა-ში პედიატრიული კლინიკის რეკონსტრუქციის პროექტი

კონსტრუქციული ნაწილი

საძირკვლების განლაბების გეგმა

კ-08

დირექტორი თ. ჩახუნაშვილი

მთ. არქიტექტორი დ. ჩუბინიძე

კონსტრუქტორი ზ. კიზირია

შ.პ.ს. "M მედი-22"

ქ. თბილისი, ნ. ბუაჩიძის №16ა
მობ. +995 597 72 52 52

A 3

თბილისი 2021

გადახურვის გეგმა 3,600 და 6,750 ნიშ.-ზე

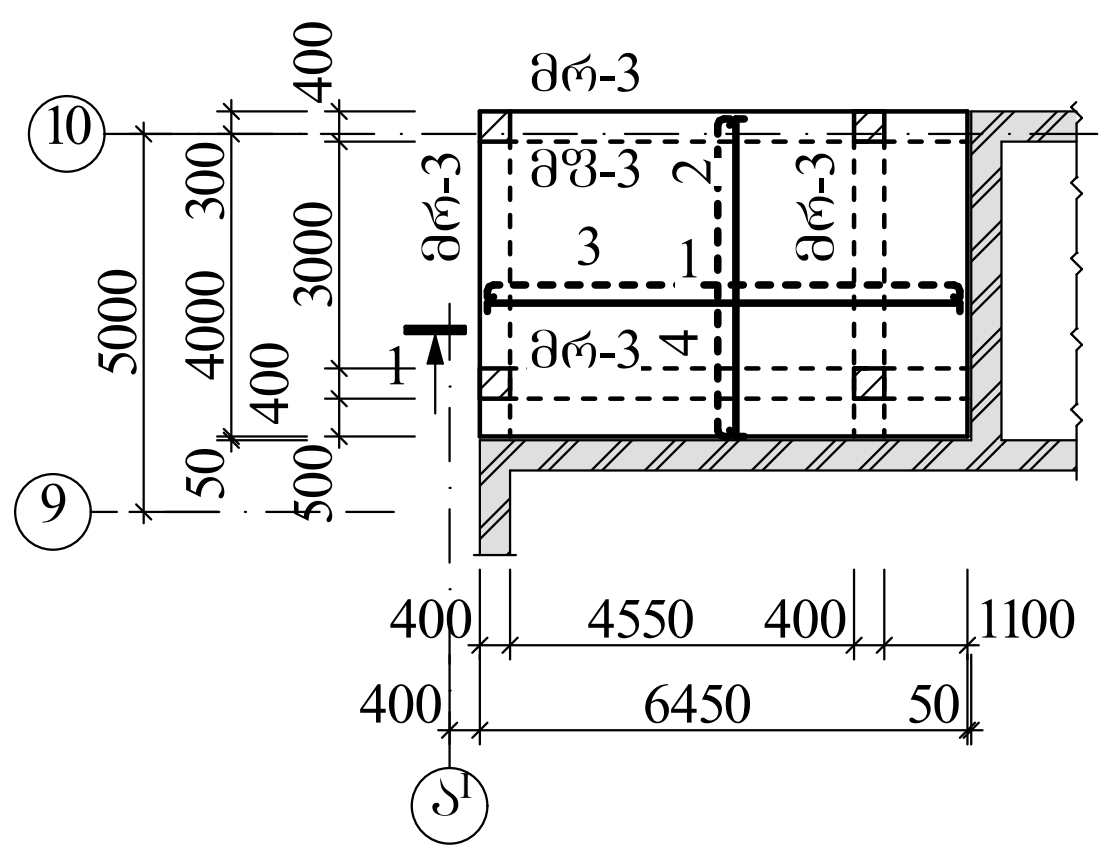

ხედი "1"

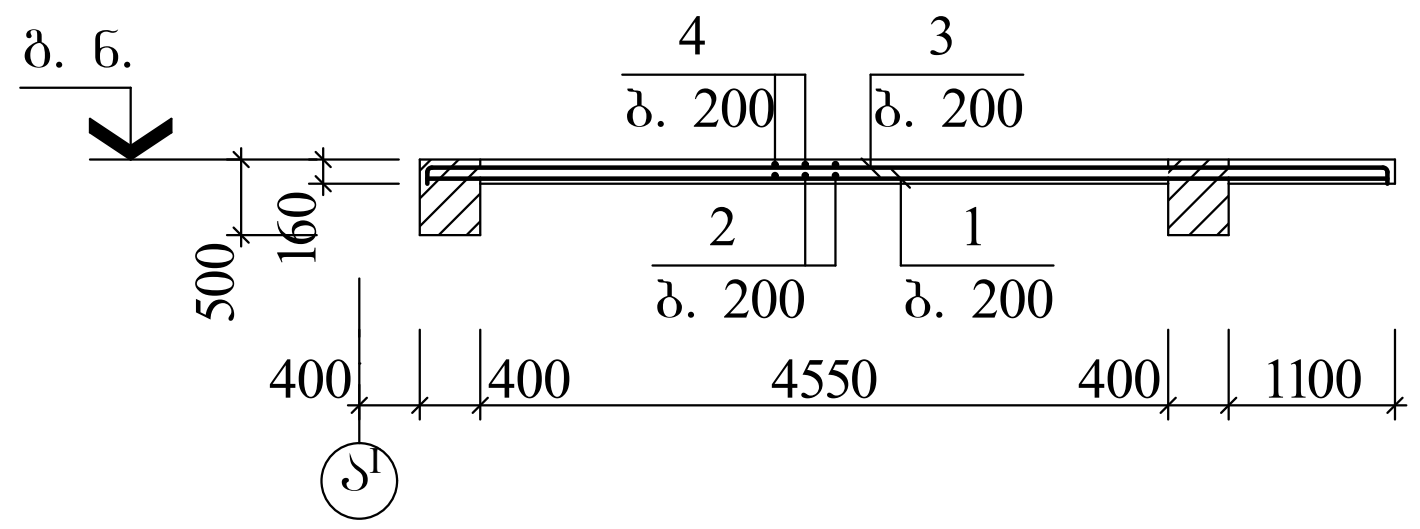

ელ-ის სპეციფ. გადახურვის გეგმისათვის 3,600 და 6,750 ნ-ზე

მარკა, პოზ.	აღნიშვნა	დასახელება	რაოდ.	ერთ.ელ. მასა, კგ	შენიშვნა
		<u>მონოლით. ფილა</u>			
მფ-3		მფ-3	1		3,16მ³
		<u>მონოლით. რიგელი</u>			
მრ-3		მრ-3	–		3,68მ³

მონოლითური კონსტრუქციების ელემენტების სპეციფიკაცია

ფორმ.	პოზ.	აღნიშვნა	დასახელება	რაოდ.	ერთ.ელ. მასა, კგ	ბეტონი მ³
			<u>მფ-3</u>			B25 კლ. (მ350) 3,16
			<u>დეტალები</u>			
	1		Φ12 A500C L=6400	20	5,68	
	2		Φ12 A500C L=4250	29	3,77	
	3	140 / 6400	Φ12 A500C L=6680	20	5,93	
	4	140 / 4250	Φ12 A500C L=4530	29	4,02	
	5	72 / 200 / 400	Φ10 A240C L=1144	32	0,71	
			<u>მრ-3</u>			B25 კლ. (მ350) 3,68
			<u>დეტალები</u>			
	6	400 / დაიჭრას	Φ20 A500C L=90,48	გრძ. მ	223,50	
	7		Φ18 A500C L=84,08	გრძ. მ	168,16	
	8	210 / 520 / 730	Φ8 A240C L=1460	246	0,58	

ფიქსატორების მოწყობის დეტ.

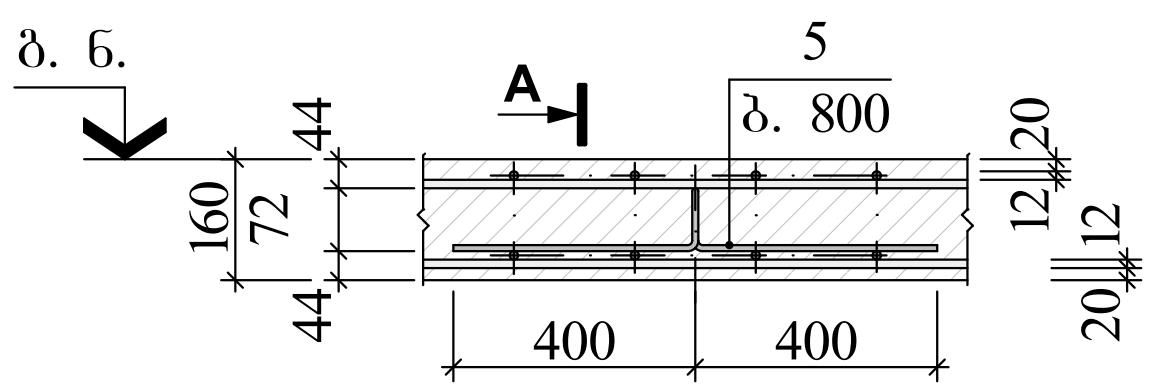

ხედი "A"

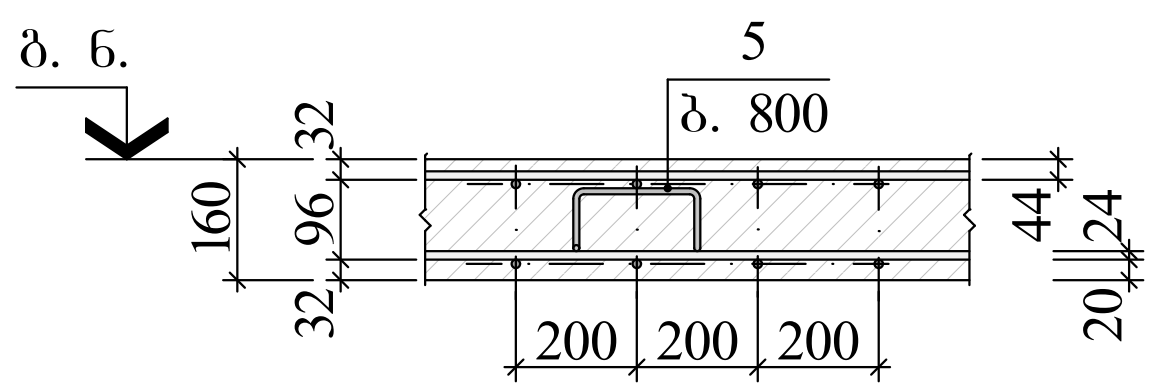

მრ-3 ტიპის რიგელის არმირების სქემა

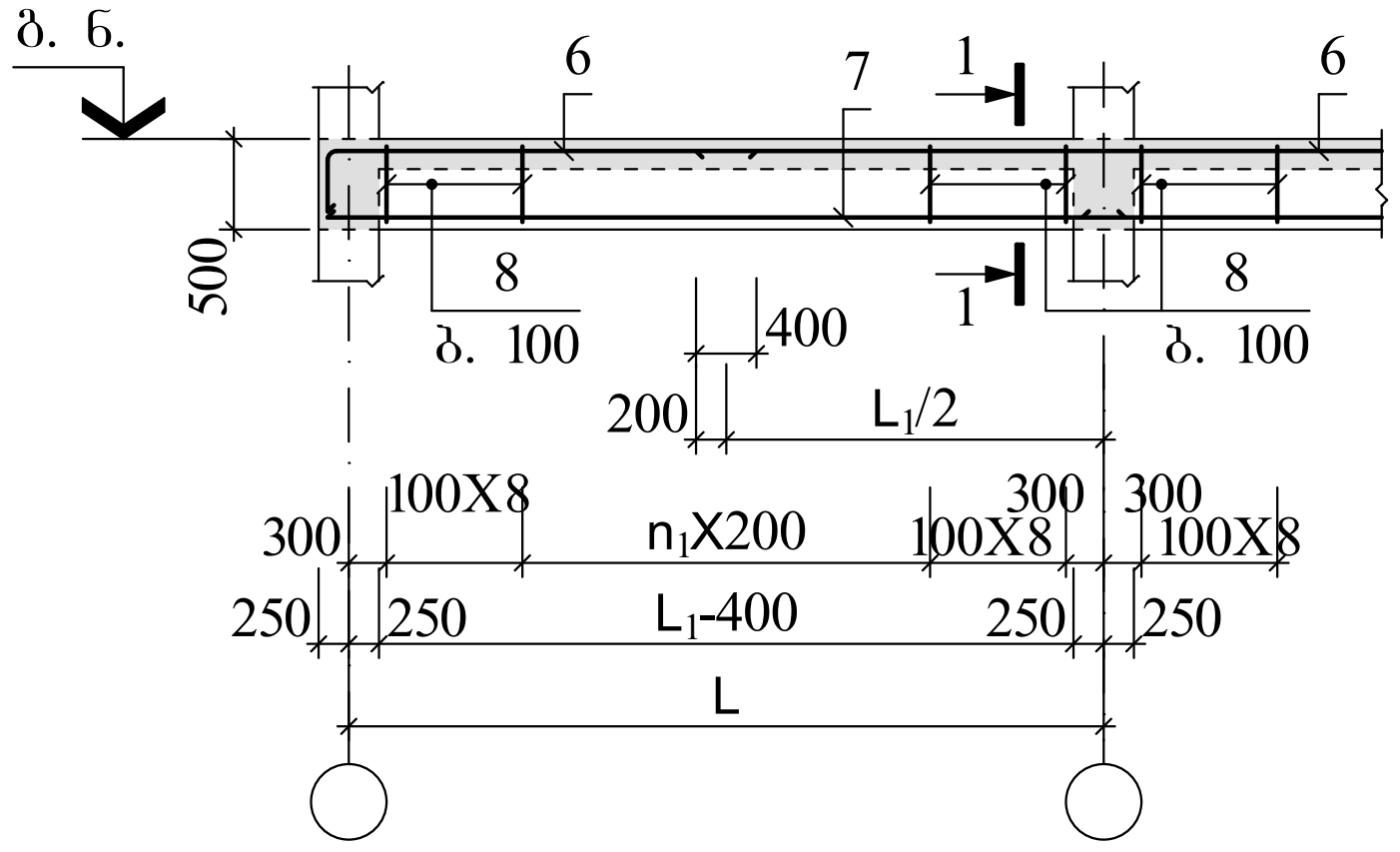

1-1

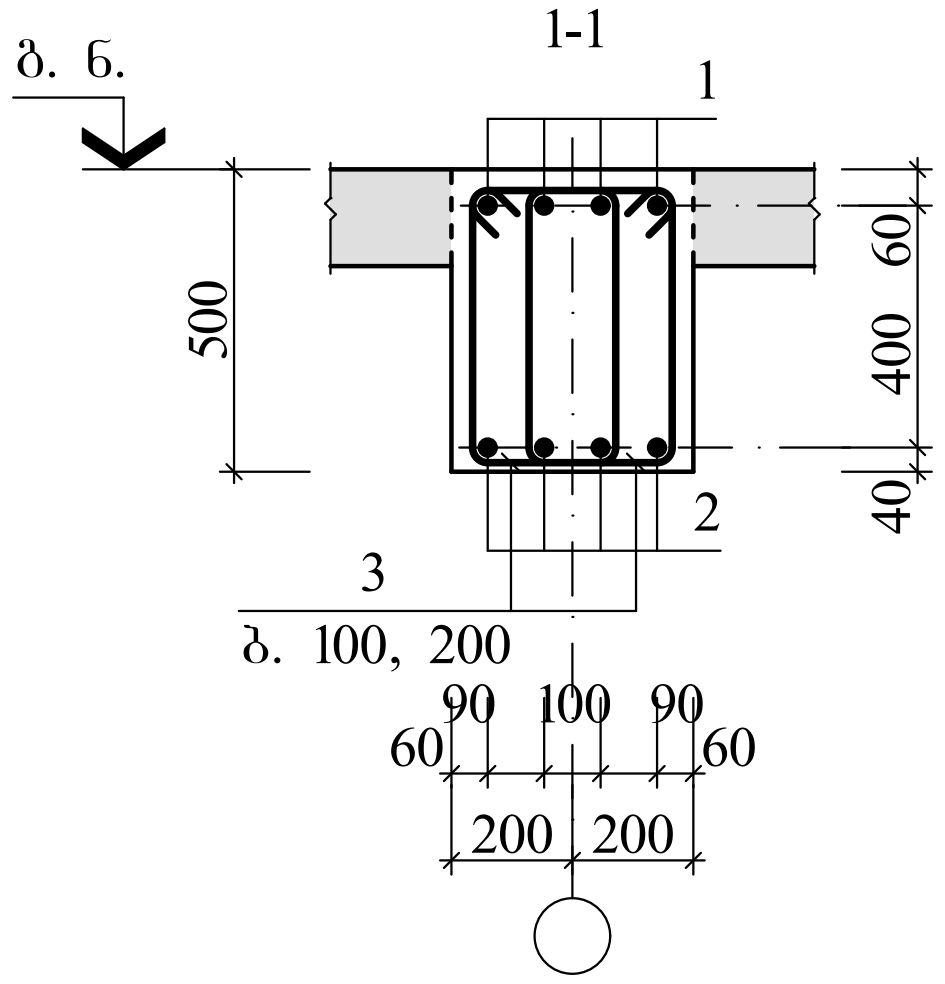

ლითონის ხარჯის უწყისი ერთ ელემენტზე, კგ

ელემენტის მარკა	არმატურის ნაკეთობა							საერთო ხარჯი
	არმატურის კლასი							
	A240C			A500C				
	Φ8	Φ10	ჯამი	Φ12	Φ18	Φ20	ჯამი	
მფ-3	–	22,72	22,72	458,11	–	–	458,11	480,83
მრ-3	142,68	–	142,68	–	168,16	223,50	391,66	534,34

A 3

თბილისი 2021

შენიშვნა

1. ძირითადი კომპლექტის მუშა ნახაზების უწყისი და საერთო მონაცემები იხ. ფურც. კ-01;
2. მონოლითურ ფილაში მალის არმატურების (პოზ. "1") გადაბმა უნდა მოხდეს საყრდენებზე, ხოლო საყრდენი არმატურებისა (პოზ. "2") კი მალის შუაში;
3. არმირების გეგმაზე უწყვეტი ხაზით დატანილია ფილის ქვედა, ხოლო წყვეტილით კი ზედა შრის არმატურა.

დამკვეთი

შ.პ.ს. "M მედი-22"

ქ. თბილისი, ნაძალადევის რ-ნი, ნ. ბუაჩიძის №16ა-ში პედიატრიული კლინიკის რეკონსტრუქციის პროექტი

კონსტრუქციული ნაწილი

გადახურვის გეგმა 3,600 და 6,750 ნიშნულებზე

კ-09

დირექტორი	თ. ჩახუნაშვილი
მთ. არქიტექტორი	დ. ჩუბინიძე
კონსტრუქტორი	ზ. კიზირია

შ.პ.ს. "M მედი-22"

ქ. თბილისი, ნ. ბუაჩიძის №16ა
მობ. +995 597 72 52 52

6,750 ნიშნულზე კონსტრუქციების სამონტაჟო გეგმა

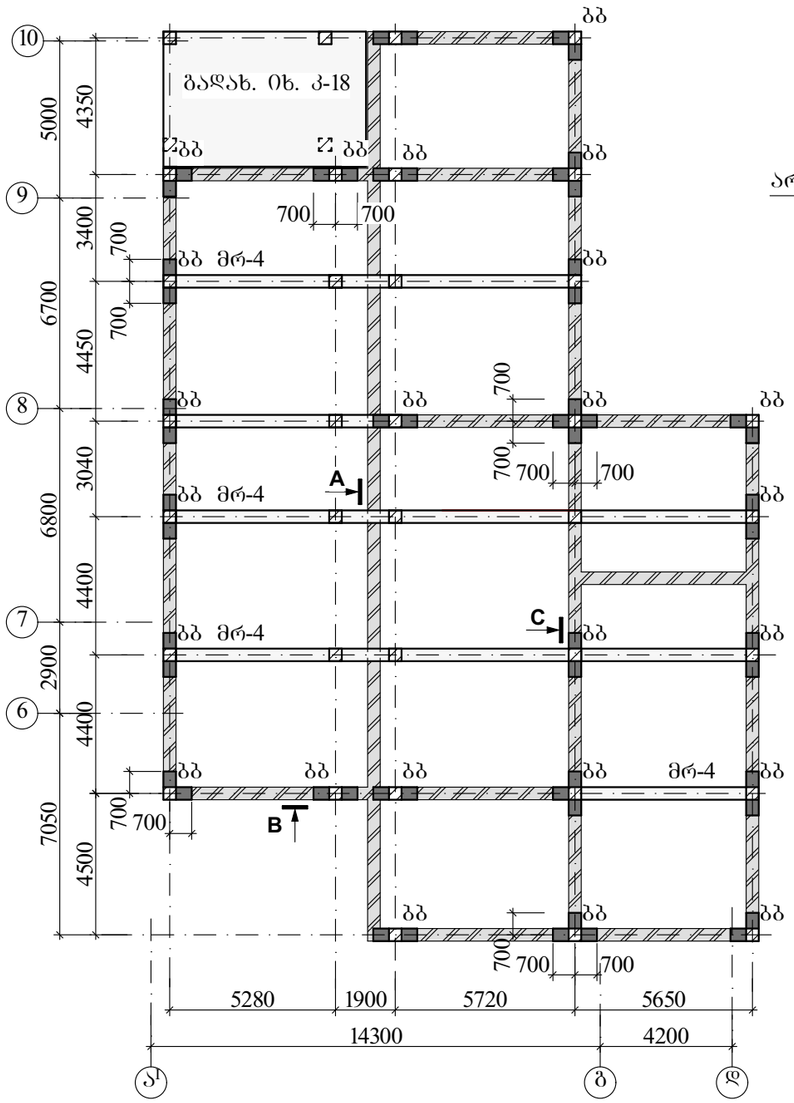

ხედი "A"

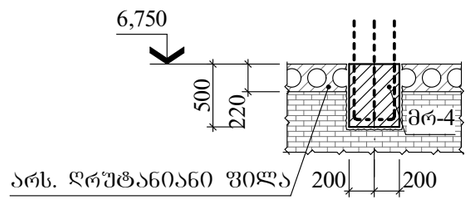

ხედი "B"

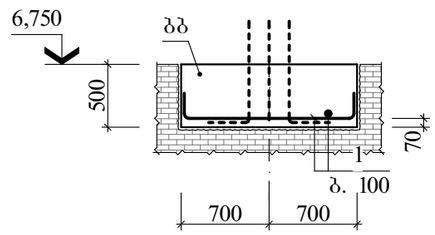

ხედი "C"

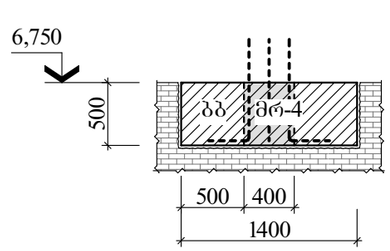

მრ-4 ტიპის რიგელის არმირების სქემა

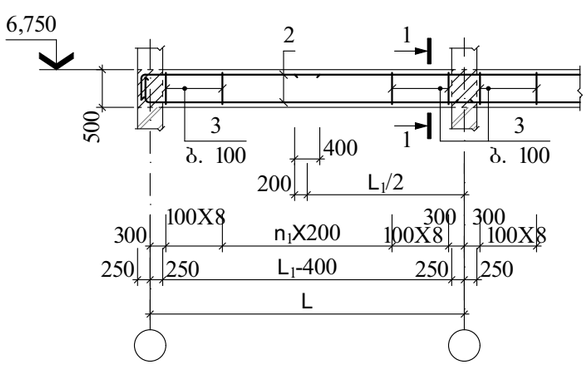

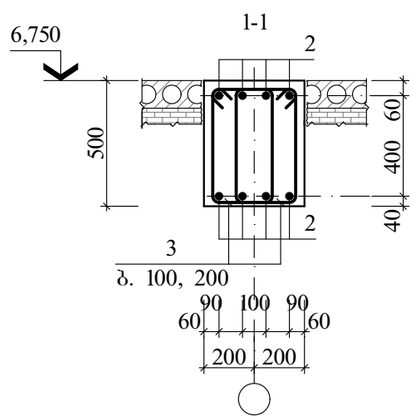

ელ-ის სპეციფ. კონსტრ. სამონტაჟო გეგმისათვის 6,750 ნ-ზე

მარკა, პოზ.	აღნიშვნა	დასახელება	რაოდ.	ერთ.ელ. მასა, კბ	შენიშ-ვნა
		მონოლით. რიგელი			
მრ-4		მრ-4	–		12,00მ³
		ბეტონის ბალიშ			
ბბ		ბბ	–		7,50მ³

მონოლითური კონსტრუქციების ელემენტების სპეციფიკაცია

ფენრც.	პოზ.	აღნიშვნა	დასახელება	რაოდ.	ერთ.ელ. მასა, კბ	ბეტონი მ³
			ბბ			B25 კლ. (მ350) 7,50
			დეტალები			
	1	200 ცვალ.	Φ12 A500C L=392,40	ბრძ. მ	348,45	
			მრ-4			B25 კლ. (მ350) 12,00
			დეტალები			
	2	400 7480	Φ25 A500C L=549,84	ბრძ. მ	2116,88	
	3	215 530 745	Φ10 A240C L=1490	800	0,92	

ლითონის ხარჯის უწყისი ერთ ელემენტზე, კბ

ელემენტის მარკა	არმატურის ნაკეთობა							საერთო ხარჯი
	არმატურის კლასი							
	A240C			A500C				
	Φ10	–	ჯამი	Φ12	Φ25	–	ჯამი	
მშ-3	–	–	22,72	458,11	–	–	458,11	480,83
მრ-4	736,00	–	736,00	–	2116,88	–	2116,88	3852,88

A 3

თბილისი 2021

შენიშვნა

1. ძირითადი კომპლექტის მუშა ნახაზების უწყისი და საერთო მონაცემები იხ. შურც. კ-01;
2. ბეტონის ბალიშებისა და მონოლითური რიგელების მოსაწყობად არსებული წყობა და ბადახურვის ღრუბლოვანი ფილები ჩაიბარას ადგილობრივად.

დამკვეთი

შ.პ.ს. "M მედი-22"

ქ. თბილისი, ნაძალადევის რ-ნი, ნ. ბუაჩიძის №16ა-ში
პედიატრიული კლინიკის რეკონსტრუქციის პროექტი

კონსტრუქციული ნაწილი

6,750 ნიშნულზე კონსტრუქციების სამონტაჟო გეგმა

კ-10

დირექტორი	თ. ჩახუნაშვილი
მთ. არქიტექტორი	დ. ჩუბინიძე
კონსტრუქტორი	ზ. კიზირია

შ.პ.ს.
"M მედი-22"

ქ. თბილისი, ნ. ბუაჩიძის №16ა
მობ. +995 597 72 52 52

ბადახურვის გეგმა 9,900 ნიშნულზე

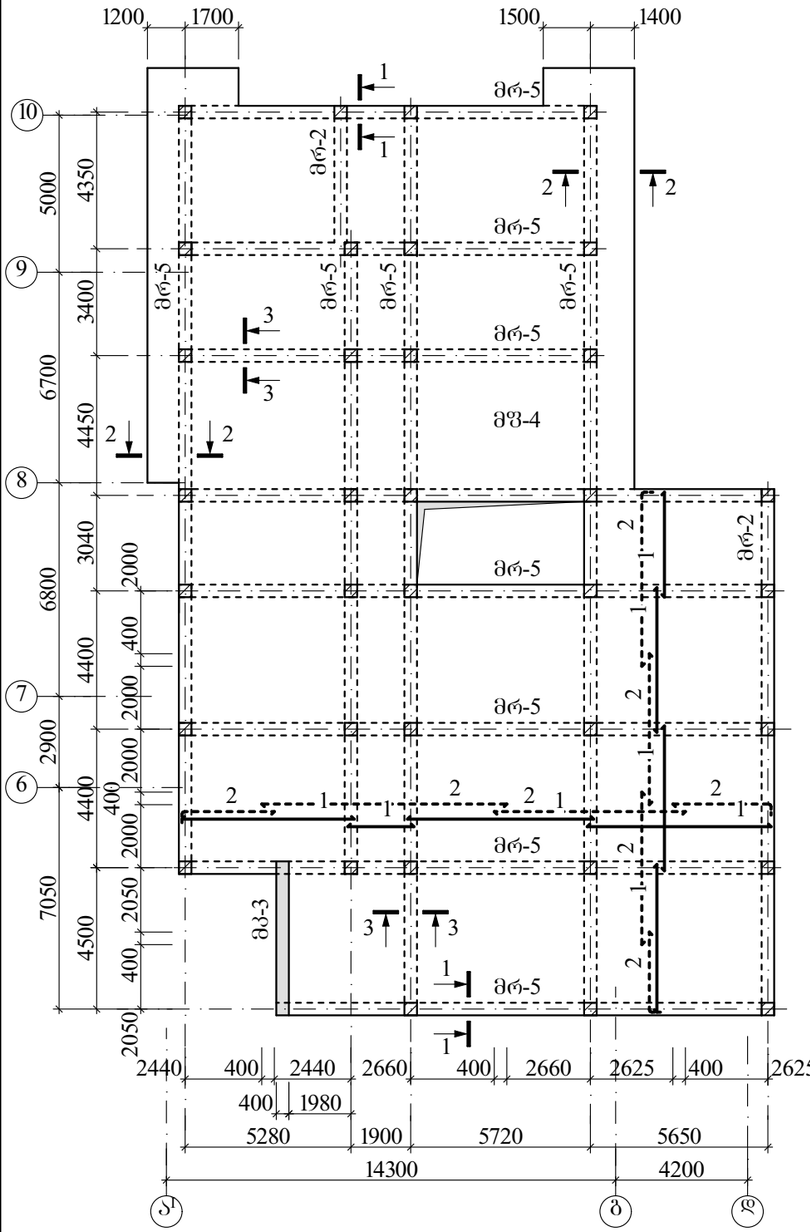

მრ-5 ტიპის რიგელის არმირების სქემა

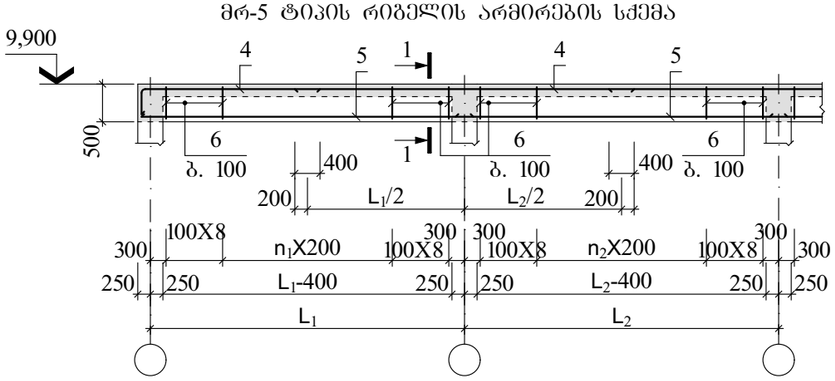

1-1

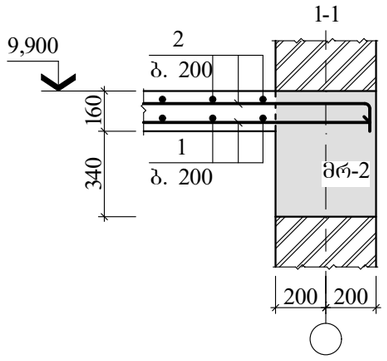

2-2

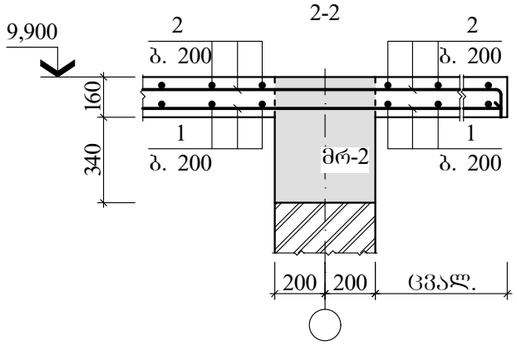

3-3

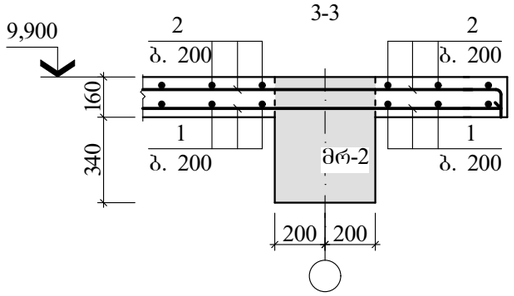

მკ-3 (არმირება)

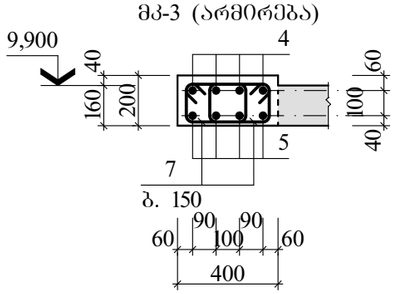

1-1

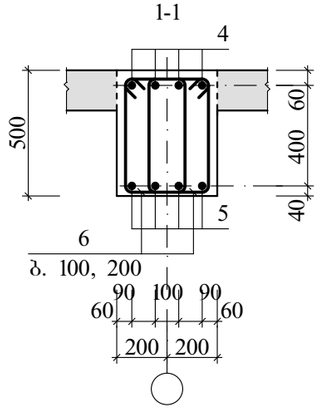

ელ-ის სპეციფ. ბადახურვის გეგმისათვის 9,900 ნიშნულზე

მარკა, პოზ.	აღნიშვნა	დასახელება	რაოდ.	ერთ.ელ. მასა, კგ	შენიშვნა
		<u>მონოლითი. ფილა</u>			
მფ-4		მფ-4	1		62,00მ³
		<u>მონოლითი. რიგელი</u>			
მრ-5	ფ. 06	მრ-5 (9,900)	–		45,32მ³
		<u>მონოლითი. კოჭი</u>			
მკ-3		მკ-3 (9,900)	–		0,33მ³

მონოლითური კონსტრუქციების ელემენტების სპეციფიკაცია

ფენრც.	პოზ.	აღნიშვნა	დასახელება	რაოდ.	ერთ.ელ. მასა, კგ	ბეტონი მ³
			<u>მფ-4</u>			B25 კლ. (მ350) 62,00
			<u>დეტალები</u>			
	1		Φ12 A500C L=4688,75	ბრძ. მ	4163,61	
	2	140 დაიჭრას 72 200 400	Φ12 A500C L=5063,85	ბრძ. მ	4496,70	
18	3		Φ10 A240C L=1144	604	0,71	
			<u>მრ-5 (9,900)</u>			B25 კლ. (მ350) 45,32
			<u>დეტალები</u>			
	4	400 დაიჭრას	Φ22 A500C L=975,36	ბრძ. მ	2906,57	
	5		Φ18 A500C L=935,36	ბრძ. მ	1870,72	
	6	215 520 735	Φ8 A240C L=1470	3022	0,58	
			<u>მკ-3</u>			B25 კლ. (მ350) 0,33
			<u>დეტალები</u>			
	4	400 4780	Φ22 A500C L=5580	4	16,63	
	5		Φ18 A500C L=4780	4	9,56	
	7	215 220 435	Φ8 A240C L=870	56	0,34	

ლითონის ხარჯის შეჯამება ერთ ელემენტზე, კგ

ელემენტის მარკა	არმატურის ნაკეთობა							საერთო ხარჯი
	არმატურის კლასი							
	A240C			A500C				
	Φ8	Φ10	ჯამი	Φ12	Φ18	Φ22	ჯამი	
მფ-4	–	428,84	428,84	8660,31		–	8660,31	9089,15
მრ-5 (9,900)	1752,76	–	1752,76	–	1870,72	2906,57	4777,29	6530,05
მკ-3	19,04	–	19,04	–	38,24	66,52	104,76	123,80

A 3

თბილისი 2021

შენიშვნა

1. ძირითადი კომპლექტის მუშა ნახაზების უწყისი და საერთო მონაცემები იხ. შურც. კ-01;
2. მონოლითურ ფილაში მალის არმატურების (კოზ. "1") გადაბმა უნდა მოხდეს საყრდენებზე, ხოლო საყრდენი არმატურებისა (კოზ. "2") კი მალის შუაში;
3. არმირების გეგმაზე უწყვეტი ხაზით დატანილია ფილის ქვედა, ხოლო წყვეტილით კი ზედა შრის არმატურა;
4. მონოლითურ ფილაში ფიქსატორების მოწყობის დეტალი იხ. შურც. კ-18.

დამკვეთი

შ.პ.ს. "M მედი-22"

ქ. თბილისი, ნაძალადევის რ-ნი, ნ. ბუაჩიძის №16ა-ში
კედიატრიული კლინიკის რეკონსტრუქციის პროექტი

კონსტრუქციული ნაწილი

ბადხურვის გეგმა 9,900 ნიშნულზე

კ-11

დირექტორი	თ. ჩახუნაშვილი
მთ. არქიტექტორი	დ. ჩუბინიძე
კონსტრუქტორი	ზ. კიზირია

შ.პ.ს.
"M მედი-22"

ქ. თბილისი, ნ. ბუაჩიძის №16ა
მობ. +995 597 72 52 52

კონსტრუქციების სამონტაჟო გეგმა 13,050 ნიშნულზე

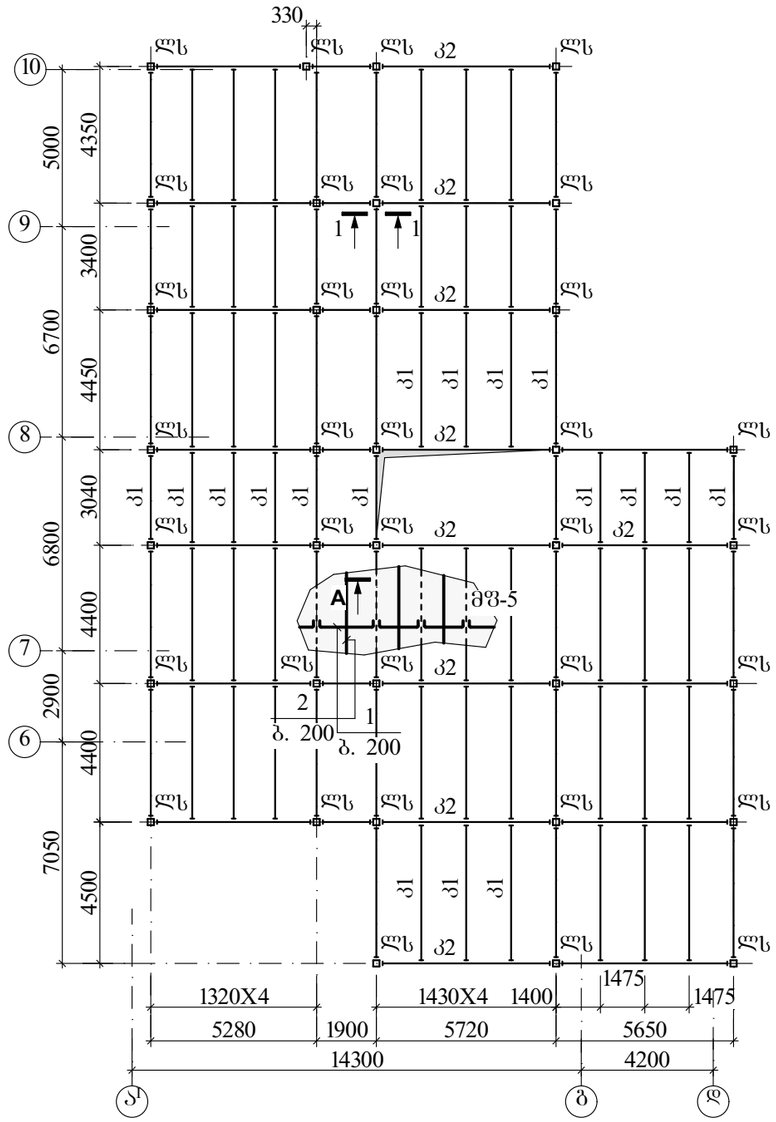

ჩდ

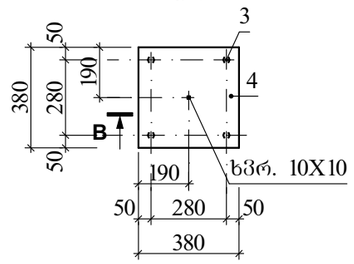

ხედი "B"

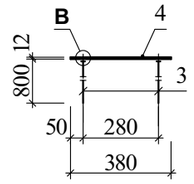

კვანძი "B"

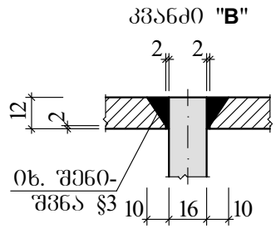

ხედი "A"

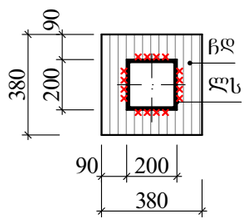

1-1

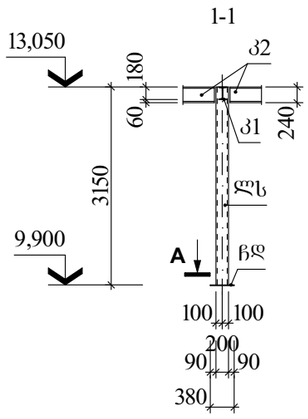

1-1 (მშ-5)

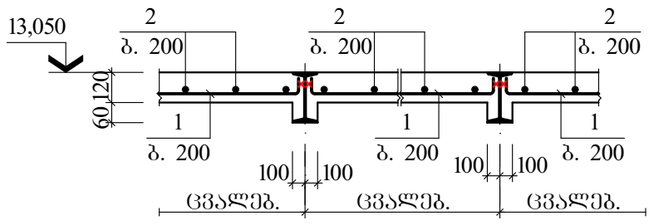

ელ-ის სპეციფიკ. კონსტრ. სამონტ. გეგმისათვის 13,050 ნიშნ.-ზე

მარკა, პოზ.	აღნიშვნა	დასახელება	რაოდ.	ერთ.ელ. მასა, კბ	შენიშვნა
		ლითონის კოჭი			
კ1		I №18 L=246,83	ბრძ. მ	4526,86	
კ2		I №24 L=124,27	ბრძ. მ	3395,06	
		ლითონის სვეტი			
ქს		□200X4 L=3150	35	75,92	
		ჩასატ. დეტალი			
ჩდ		ჩდ	35	18,64	
		მონოლით. ფილა			
მშ-5		მშ-5	1		49,32მ³

მონოლითური კონსტრუქციების ელემენტების სპეციფიკაცია

ფურც.	პოზ.	აღნიშვნა	დასახელება	რაოდ.	ერთ.ელ. მასა, კბ	ბეტონი მ³
			მშ-5			
			დეტალები			B25 კლ. (მ350) 49,32
	1	140 ცვალ.	Φ12 A500C L=2369,48	ბრძ. მ	2104,10	
	2		Φ8 A240C L=2323,03	ბრძ. მ	917,60	
			ჩდ		18,64	–
			არმატ. ნაკეთობა			
	3		Φ16 A500C L=800	4	1,26	
			ლით. ნაკეთობა			
	4		–380X12 L=380	1	13,60	

ლითონის ხარჯის უწყისი ერთ ელემენტზე, კბ

ელემენტის მარკა	არმატურის ნაკეთობა						საერთო ხარჯი
	არმატურის კლასი						
	A240C			A500C			
	Φ8	–	ჯამი	Φ12	–	ჯამი	
მშ-5	917,60	–	917,60	2104,10	–	2104,10	3021,70

A 3

თბილისი 2021

1. ძირითადი კომპლექტის მუშა ნახაზების უწყისი და საერთო მონაცემები იხ. შ. კ-01;
2. მოც. შურც. იხ. შურც. კ-20 ერთად;
3. რკალური ელშედუღება შესრულდეს ხელით ბანდრუ-ებულ ნახრეტში;
4. ლითონის კონსტრუქციების მონტაჟი მოხდეს შედუ-ღებით Э-42 ელექტროდების გამოყენებით;
4. შედუღების ნაკერის სისქე დაბეინდეს ადგილობრი-ვად შესადუღებელი ელემენტებიდან უმცირესის სისქი-დან გამომდინარე;
5. მონტაჟის შემდეგ საჭიროა ლითონის კონსტრუქცი-ების გასუფთავება მათი ანტიკოროზიული დაცვა (შე-იღებოს ორი შენა ზეთოვანი საღებავით);
6. ჩასატანებელი ჩდ დეტალის მონტაჟი მოხდეს რკი-ნაბეტონის კონსტრუქციების ბეტონირებისას;
7. მონოლითური მშ ფილის არმატურა კოზ. "I" მიედუ-დოს ლითონის პროფილებს კონტაქტური შედუღებით.

დამკვეთი

შ.პ.ს. "M მედი0-22"

ქ. თბილისი, ნაძალადევის რ-ნი, ნ. ბუაჩიძის №16ა-ში
კედიატრიული კლინიკის რეკონსტრუქ-ციის პროექტი

კონსტრუქციული ნაწილი

გადხურვის გეგმა 13,050 ნიშნულზე

კ-12

დირექტორი თ. ჩახუნაშვილი
მთ. არქიტექტორი დ. ჩუბინიძე
კონსტრუქტორი ზ. კიზირია

შ.პ.ს.
"M მედი0-22"

ქ. თბილისი, ნ. ბუაჩიძის №16ა
მობ. +995 597 72 52 52

მონოლითური სვეტების სამონტაჟო ბეჭდმა

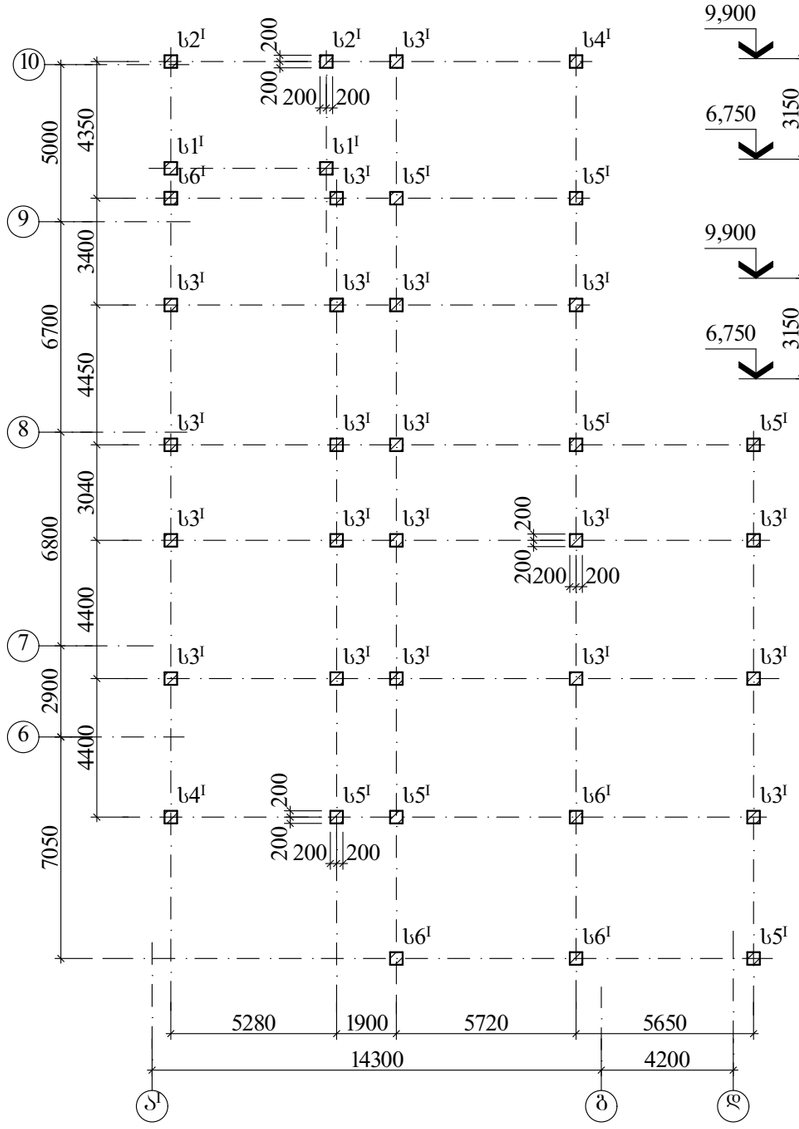
10
9
8
7
6
5
4
5000
4350
3400
6700
4450
6800
3040
4400
2900
4400
7050
200
200
200

მს-5[I]

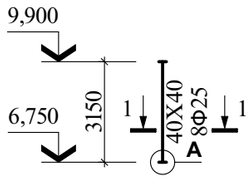

1-1

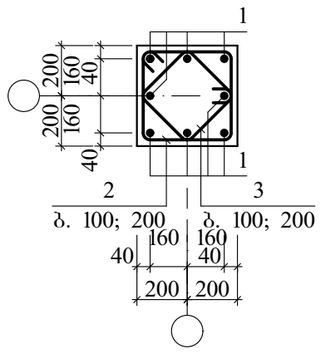

კვანძი "**A**"

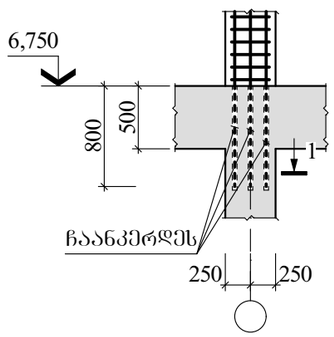

ხედი "1"

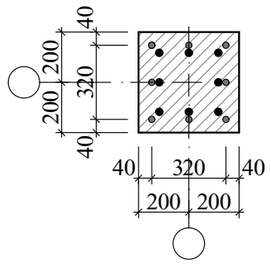

მონოლითური კონსტრუქციების ელემენტების სპეციფიკაცია

ფურც.	კოდ.	აღნიშვნა	დასახელება	რაოდ.	ერთ.ელ. მასა, კგ	ბეტონი მ³
			მს-5[I]			B25 კლ. (მ350) 0,50
			დეტალები			
	1	350, 3930	Φ25 A500C L=4280	8	16,48	
	2	350, 450, 800	Φ8 A240C L=1600	20	0,63	
	3	250, 350, 600	Φ8 A240C L=1200	20	0,47	

ლითონის ხარჯის უწყისი ერთ ელემენტზე, კგ

ელემენტის მარკა	არმატურის ნაკეთობა						საერთო ხარჯი
	არმატურის კლასი						
	A240C			A500C			
	Φ8	–	ჯამი	Φ25	–	ჯამი	
მს-5[I]	22,00	–	22,00	131,84	–	131,84	153,84

შენიშვნა

1. ქვირითადი კომპლექტის მუშა ნახაზების უწყისი და საერთო მონაცემები იხ. ფურც. კ-01;
2. მონოლითური სვეტების სამონტაჟო გეგმა იხ. ფურც. კ-13.

დამკვეთი

შ.პ.ს. "M მედი-22"

ქ. თბილისი, ნაძალადევის რ-ნი, ნ. ბუაჩიძის №16ა-ში პედიატრიული კლინიკის რეკონსტრუქციის პროექტი

კონსტრუქციული ნაწილი

მონოლითური სვეტი მს-5[I]

კ-14

დირექტორი	თ. ჩახუნაშვილი
მთ. არქიტექტორი	დ. ჩუბინიძე
კონსტრუქტორი	ზ. კიზირია

შ.პ.ს. "M მედი-22"

ქ. თბილისი, ნ. ბუაჩიძის №16ა
მობ. +995 597 72 52 52

მს-6[I]

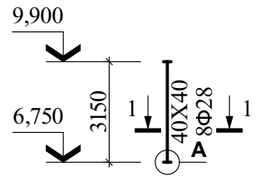

1-1

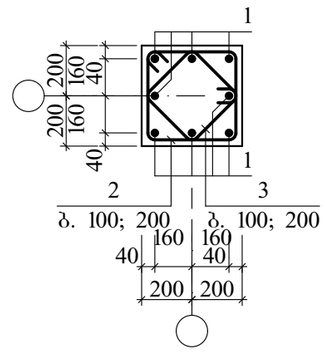

მონოლითური კონსტრუქციების ელემენტების სპეციფიკაცია

ფურც.	კოდ.	აღნიშვნა	დასახელება	რაოდ.	ერთ.ელ. მასა, კგ	ბეტონი მ³
			მს-6[I]			B25 კლ. (მ350) 0,50
			დეტალები			
	1	350, 3930	Φ28 A500C L=4280	8	20,67	
	2	350, 450, 800	Φ8 A240C L=1600	20	0,63	
	3	250, 350, 600	Φ8 A240C L=1200	20	0,47	

ლითონის ხარჯის უწყისი ერთ ელემენტზე, კგ

ელემენტის მარკა	არმატურის ნაკეთობა						საერთო ხარჯი
	არმატურის კლასი						
	A240C			A500C			
	Φ8	–	ჯამი	Φ28	–	ჯამი	
მს-6[I]	22,00	–	22,00	165,44	–	165,44	187,44

შენიშვნა

1. ქვირითადი კომპლექტის მუშა ნახაზების უწყისი და საერთო მონაცემები იხ. ფურც. კ-01;
2. მონოლითური სვეტების სამონტაჟო გეგმა იხ. ფურც. კ-13;
3. კვანძი "A" იხ. ფურც. კ-14.

დამკვეთი

შ.პ.ს. "M მედი-22"

ქ. თბილისი, ნაძალადევის რ-ნი, ნ. ბუაჩიძის №16ა-ში პედიატრიული კლინიკის რეკონსტრუქციის პროექტი

კონსტრუქციული ნაწილი

მონოლითური სვეტი მს-6[I]

კ-15

დირექტორი	თ. ჩახუნაშვილი
მთ. არქიტექტორი	დ. ჩუბინიძე
კონსტრუქტორი	ზ. კიზირია

შ.პ.ს. "M მედი-22"

ქ. თბილისი, ნ. ბუაჩიძის №16ა
მობ. +995 597 72 52 52