კომერციული შენობა თბილისი, ვაგზისუბანი II მ/რ, კორპ. №1-ის მიმდებარედ. (01.17.07.014.004)

კონსტრუქციული ნაწილი

მუშა პროექტი

თბილისი 2023

წერტილოვანი საძირკვლის გეგმა

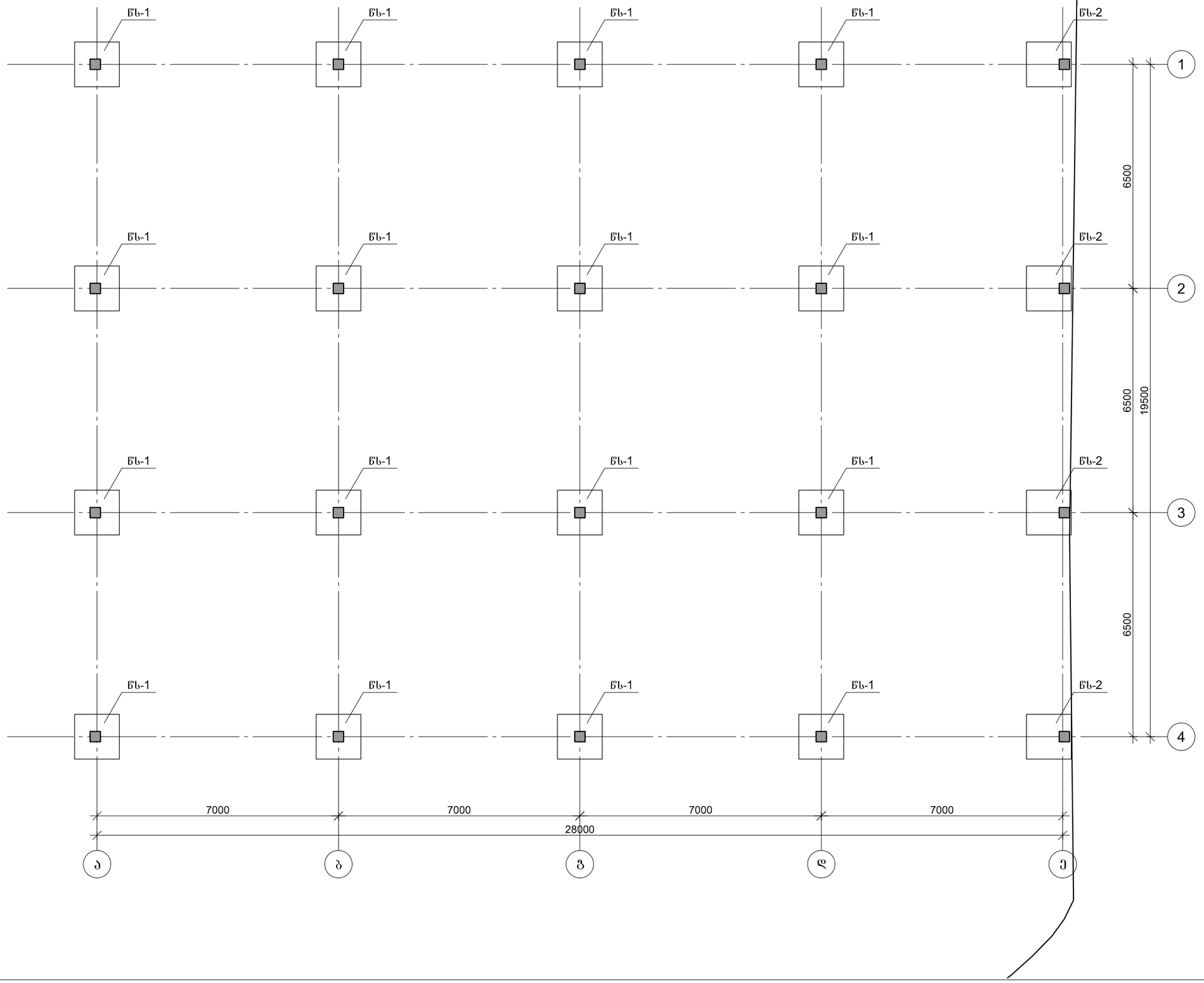

პროექტის დასახელება

კომერციული შენობა

პროექტის მისამართი

ქ. თბილისი, ვაგზლისპირა II მ/რ, კორპ. №1-ის მიმდებარედ. (ს.კ. 01.17.07.014.004)

დამკვეთი

სტადია	მარილი	განმარტება
მკ	2023.01.22	

დაკვეთის №

CAD DWG ფაილი vazisubani.dwg

მთ. კონსტრუქტორი:		ა. კორტავა
შესრულა		ბ. ჩხეიძაძე
შეამოწმა		ა. კორტავა

საავტორო უფლებები

ნახაზის დასახელება

წერტილოვანი საძირკვლის განლაგების გეგმა

კ-01

A3

წერტილოვანი წს-1-ის არმირება

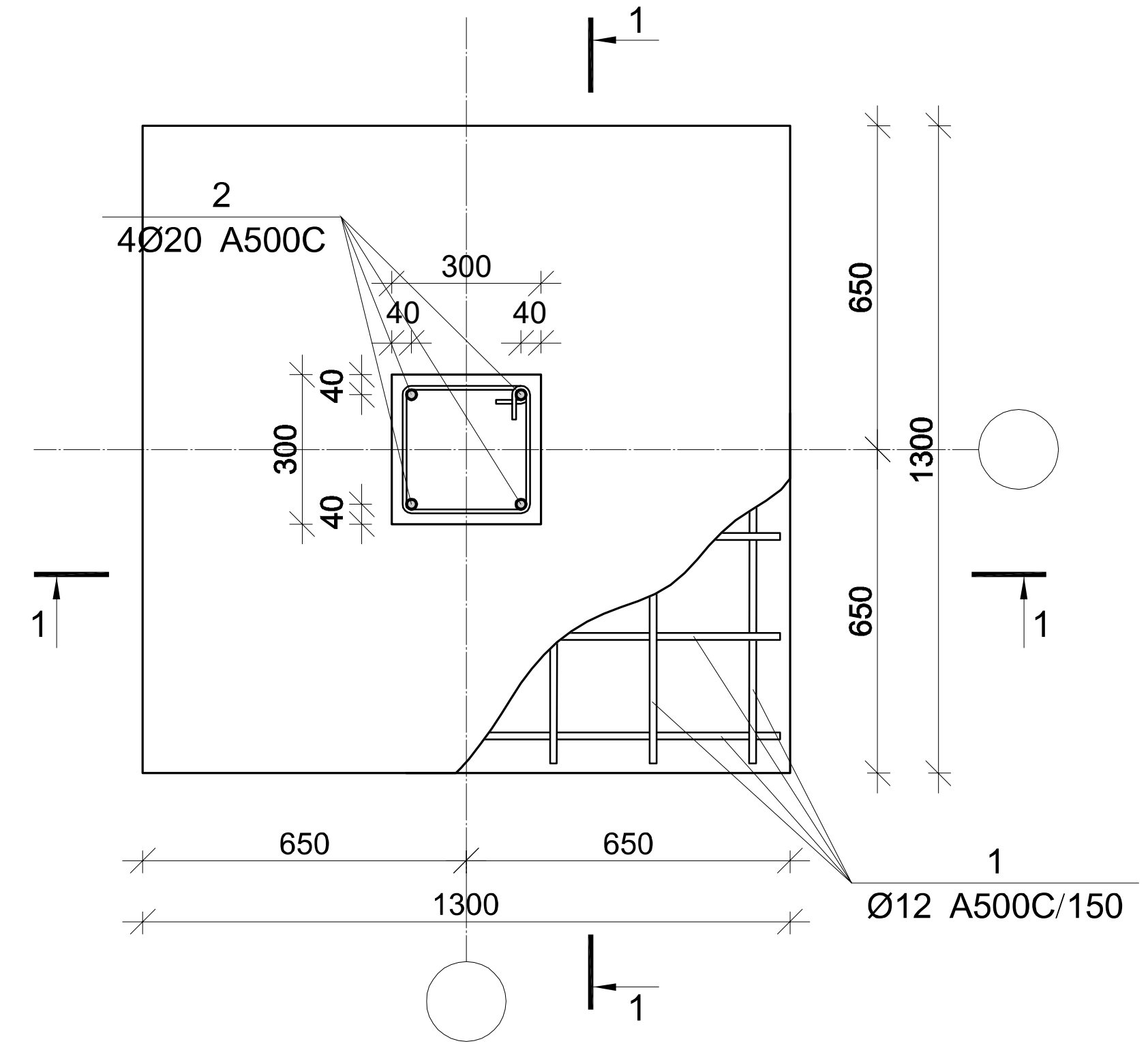

ჭრილი 1-1

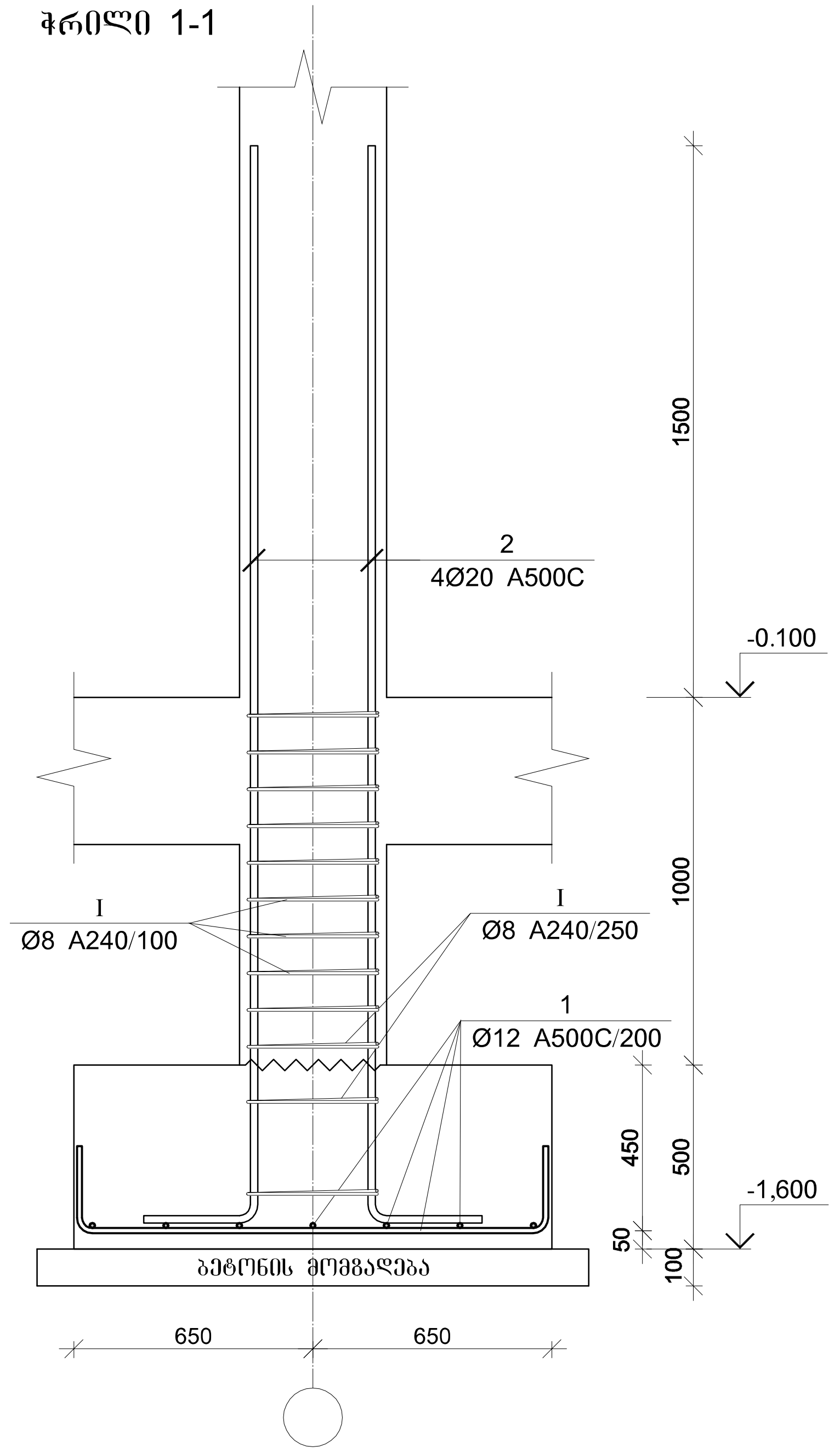

წერტილოვანი საძირკვლის წს-1-ის სპეციფიკაცია

არმატურის სპეციფიკაცია					არმატურის ამოკრეფა					ბეტონი B 25
პოზ. №	Ø	L მმ.	n ცალი	Ln მ.	Ø	∑ Ln მ.	გრძივი მეტრის წონა კგ.	წონა კგ. A240	წონა კგ. A500C	V; მ³
1	2	3	4	5	6	7	8	9	10	11
1	12 A500C	1750	14	24.50	8 A240	14.40	0.39	5.68		0.94
2	20 A500C	3300	4	13.20	12 A500C	24.50	0.89		21.75	
I	8 A240	1200	12	14.40	20 A500C	13.20	2.47		32.55	
							∑	5.68	54.30	0.94
						n= 16		90.91	868.88	14.96
ბეტონის მომზადება B12.5 $V_{ბეტ}$=2.70 მ³.									64.16	კგ/მ³

პროექტის დასახელება

კომერციული შენობა

პროექტის მისამართი

ქ. თბილისი, ვაზისუბანი II მ/რ, კორპ. №1-ის მიმდებარედ. (ს.კ. 01.17.07.014.004)

დამკვეთი

სტადია	თარიღი	განმარტება
მპ	2023.01.22	

დაკვეთის №

CAD DWG ფაილი vazisubani.dwg

მთ. კონსტრუქტორი: ა. კორტავა

შეასრულა ბ. ჩხიკვაძე

შეამოწმა ა. კორტავა

საავტორო უფლებები

ნახაზის დასახელება

წერტილოვანი საძირკვლის წს-1-ის არმირება

კ-02

A3

წერტილოვანი წს-2-ის არმირება

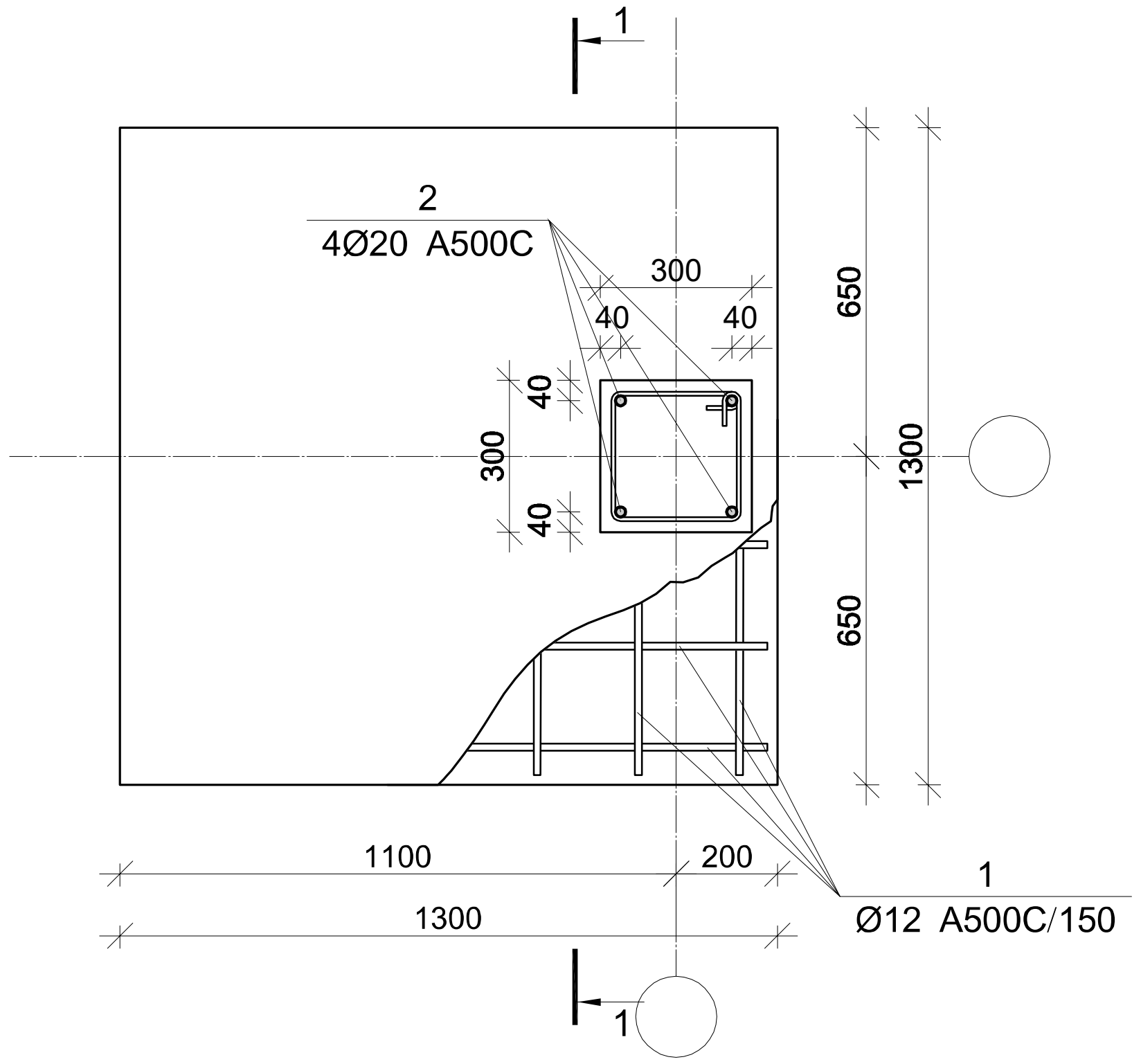

ჭრილი 1-1

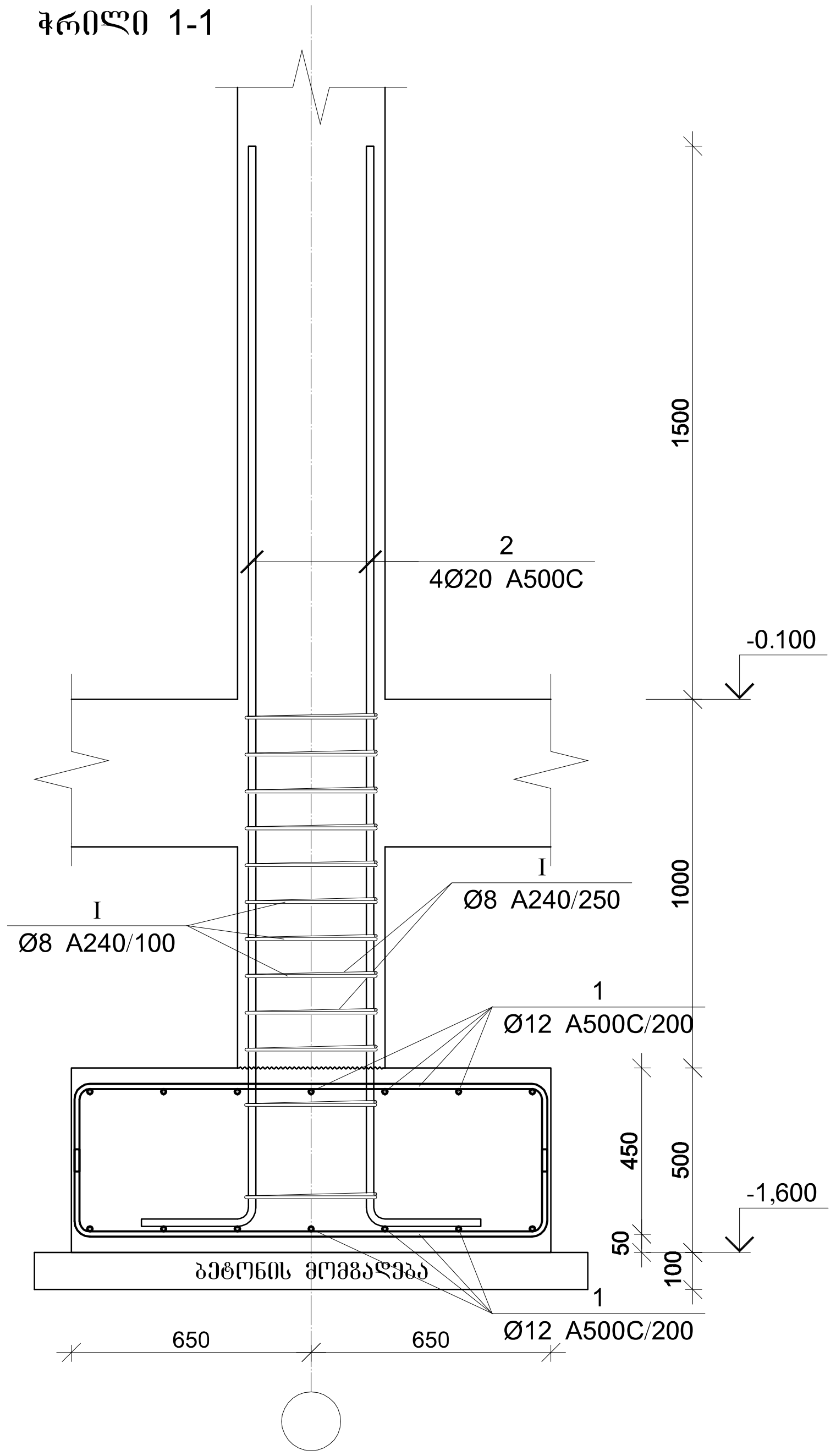

წერტილოვანი საძირკვლის წს-2-ის სპეციფიკაცია

არმატურის სპეციფიკაცია					არმატურის ამოკრეფა					ბეტონი B 25
პოზ. №	Ø	L მმ.	n ცალი	Ln მ.	Ø	∑ Ln მ.	ერთეული მეტრის წონა კგ.	წონა კგ. A240	წონა კგ. A500C	V; მ³
1	2	3	4	5	6	7	8	9	10	11
1	12 A500C	1750	28	49.00	8 A240	14.40	0.39	5.68		0.94
2	20 A500C	3300	4	13.20	12 A500C	49.00	0.89		43.50	
I	8 A240	1200	12	14.40	20 A500C	13.20	2.47		32.55	
							∑	5.68	76.06	0.94
						n= 4		22.73	304.23	3.74
ბეტონის მომზადება B12.5 $V_{ბეტ}$=2.70 მ³.									87.42	კგ/მ³

პროექტის დასახელება

კომერციული შენობა

პროექტის მისამართი

ქ. თბილისი, ვაზისუბანი II მ/რ, კორპ. №1-ის მიმდებარედ. (ს.კ. 01.17.07.014.004)

დამკვეთი

სტადია	თარიღი	განმარტება
მპ	2023.01.22	

დაკვეთის №

CAD DWG ფაილი vazisubani.dwg

მთ. კონსტრუქტორი: ა. კორტავა

შეასრულა ბ. ჩხიკვაძე

შეამოწმა ა. კორტავა

საავტორო უფლებები

ნახაზის დასახელება

წერტილოვანი საძირკვლის წს-2-ის არმირება

კ-03

A3

Ж3

Э-04

Фрагмент фундаментного плана. Отм. -0,10

Стадия | Лист | Листов

Р | 3 | 4

ООО «Проектный институт «Стройпроект»

Изм. | Кол.уч. | Лист | № док. | Подп. | Дата

Гип | Ефимов | | | 01.2023

Н.контр. | Ефимов | | | 01.2023

Разработал | Ефимов | | | 01.2023

Согласовано

Инв.№ подл. | Подп. и дата | Взам.инв.№

Копировал | Формат А3

Фрагмент фундаментного плана. Отм. -0,10

Жилой дом №1-ОЗ по ул.Ленина в г.Ефимове.

(Ц.Э. 01.17.07.014.004)

Ведомость ссылочных и прилагаемых документов

Обозначение | Наименование | Примечание

Спецификация элементов монолитных конструкций

Спецификация элементов сборных конструкций

Экспликация помещений

Ведомость отделки помещений

Ведомость перемычек

Ведомость проемов

Ведомость элементов заполнения проемов

Ведомость перекрытий, покрытий

Ведомость полов

Ведомость перегородок

Ведомость лестниц

Ведомость пандусов

Ведомость крылец

Ведомость вентиляционных каналов

Ведомость дымовентиляционных каналов

Ведомость мусоропроводов

Ведомость прочих изделий

Ведомость металлических изделий

Ведомость деревянных изделий

Ведомость малых архитектурных форм

Ведомость фасадных работ

Ведомость фасадных изделий

Ведомость элементов благоустройства

Ведомость прочих работ

Ведомость ограждений

Ведомость ограждений кровли

Ведомость ограждений лоджий, балконов и террас

Ведомость ограждений лестниц

Ведомость ограждений пандусов

Ведомость ограждений крылец

Ведомость ограждений мусоропроводов

Ведомость ограждений вентиляционных каналов

Ведомость ограждений дымовентиляционных каналов

Ведомость ограждений прочих изделий

Ведомость ограждений металлических изделий

Ведомость ограждений деревянных изделий

Ведомость ограждений малых архитектурных форм

Ведомость ограждений фасадных работ

Ведомость ограждений фасадных изделий

Ведомость ограждений элементов благоустройства

Ведомость ограждений

ჭრილი 1-1

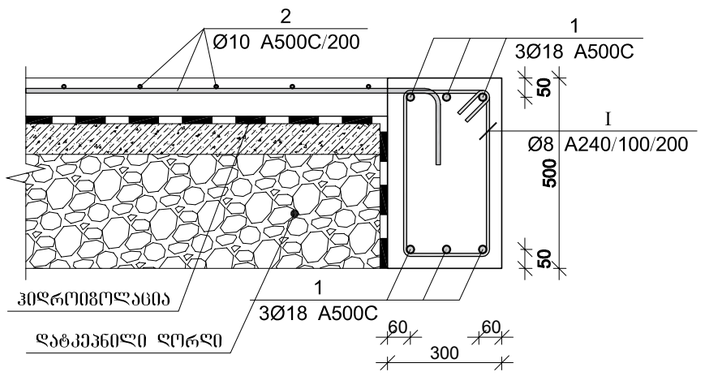

პოზ.	Ø [მმ.]	ესკიზი [მმ.]	სიგრძე [მმ.]
I	Ø8	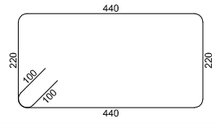	1500

ჭრილი 2-2

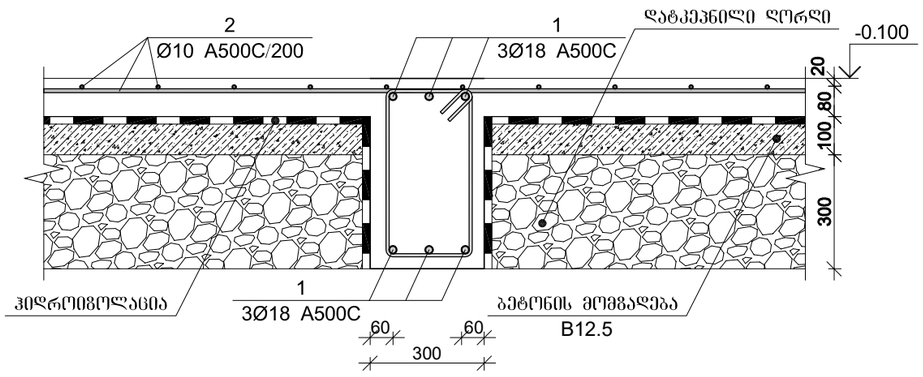

კონსტრუქციების სპეციფიკაცია -0.10 ნიშნულზე

არმატურის სპეციფიკაცია					არმატურის ამოკრეფა					ბეტონი B 25
პოზ. №	Ø	L მმ.	n ცალი	Ln მ.	Ø	∑ Ln მ.	გარდამავალის წონა კგ.	წონა კგ. A240	წონა კგ. A500C	V; მ³
1	2	3	4	5	6	7	8	9	10	11
1	10 A500C	-	-	5800.00	8 A240	2340.00	0.39	923.33		87.20
2	18 A500C	-	-	1560.00	10 A500C	5800.00	0.62		3575.93	
I	8 A240	1500	1560	2340.00	18 A500C	1560.00	2.00		3116.23	
						∑		923.33	6692.16	87.20
							n= 1	923.33	6692.16	87.20
					ბეტონის მომგებლება B12.5 $V_{ბეტ}$=60 მ³.				87.33	კგ/მ³

ჭრილი 3-3

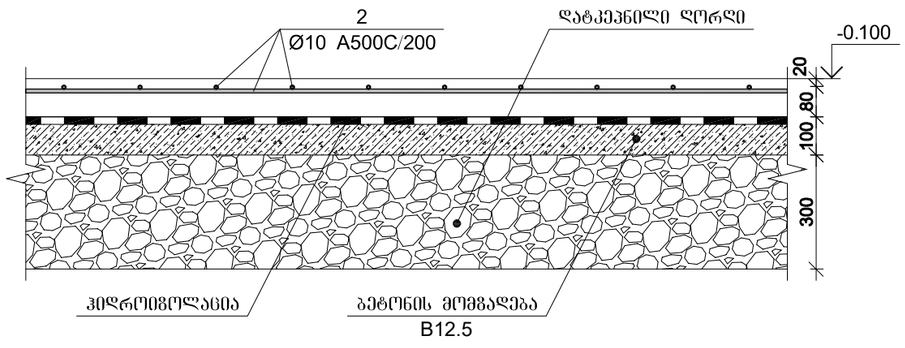

პროექტის დასახელება

კომერციული შენობა

პროექტის მისამართი

ქ. თბილისი, ვაგზლუბანი II მ/რ, კორპ. №1-ის მიმდებარედ. (ს.კ. 01.17.07.014.004)

დამკვეთი

სტადია	ობიექტი	განმარტება
მპ	2023.01.22	

დაკვეთის №

CAD DWG ფაილი vazisubani.dwg

მთ. კონსტრუქტორი: ა. კორტავა

შესრულა ბ. ჩხეიძე

შეამოწმა ა. კორტავა

საავტორო უფლებები

ნახაზის დასახელება

საძირკვლის კონსტრუქციების გეგმა

კ-05

A3

მონ. რ/ბ სვეტის სვ-1-ის არმირება

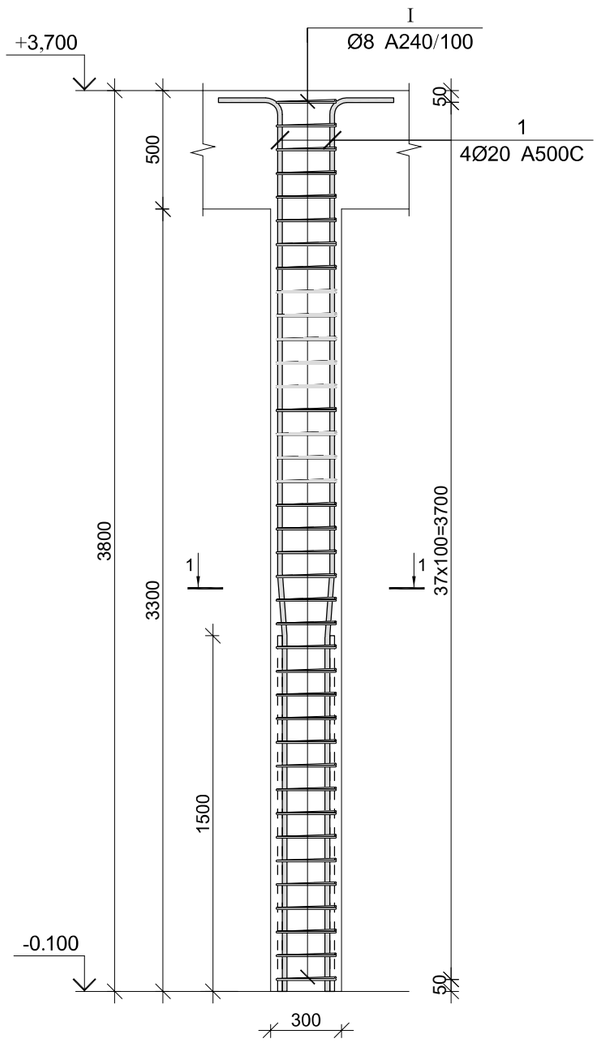

კვეთი 1–1

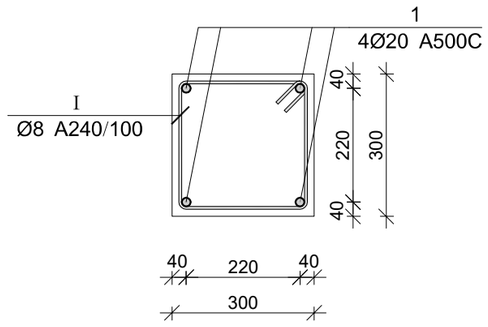

პოზ.	Ø [მმ.]	ესკიზი [მმ.]	სიგრძე [მმ.]
1	Ø20	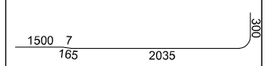	4000
I	Ø8	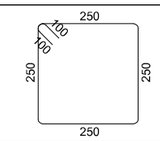	1200

მონ. რ/ბ სვეტის სვ-1-ის სპეციფიკაცია

არმატურის სპეციფიკაცია					არმატურის ამოკრეფა					ბეტონი B 25
პოზ. №	Ø	L მმ.	n ცალი	Ln მ.	Ø	∑ Ln მ.	ზრდითი მეტრის წონა კგ.	წონა კგ.		V; მ³
								A240	A500C	
1	2	3	4	5	6	7	8	9	10	11
1	20 A500C	4000	4	16.00	8 A240	45.60	0.39	17.99		0.34
I	8 A240	1200	38	45.60	20 A500C	16.00	2.47		39.46	
						∑		17.99	39.46	0.34
						n= 5		89.97	197.29	1.71
									167.99	კგ/მ³

პროექტის დასახელება

კომერციული შენობა

პროექტის მისამართი

ქ. თბილისი, ზ. აბრამიშვილის ქ.№4-ის მიმდებარედ, (ს.კ. 01.17.02.007.172)

დამკვეთი

სტადია	მარდღ	განმარტება
მპ	2023.01.22	

დაკვეთის №

CAD DWG ფაილი vazisubani.dwg

მთ. კონსტრუქტორი:	ა. კორტავა
შესრულა	ბ. ჩხიკვაძე
შეამოწმა	ა. კორტავა

საპეტრო შეღებები

ნახაზის დასახელება

მონ. რ/ბ სვეტის სვ-1-ის არმირება

კ-06

A3

მონ. რ/ბ სვეტის სვ-2-ის არმირება

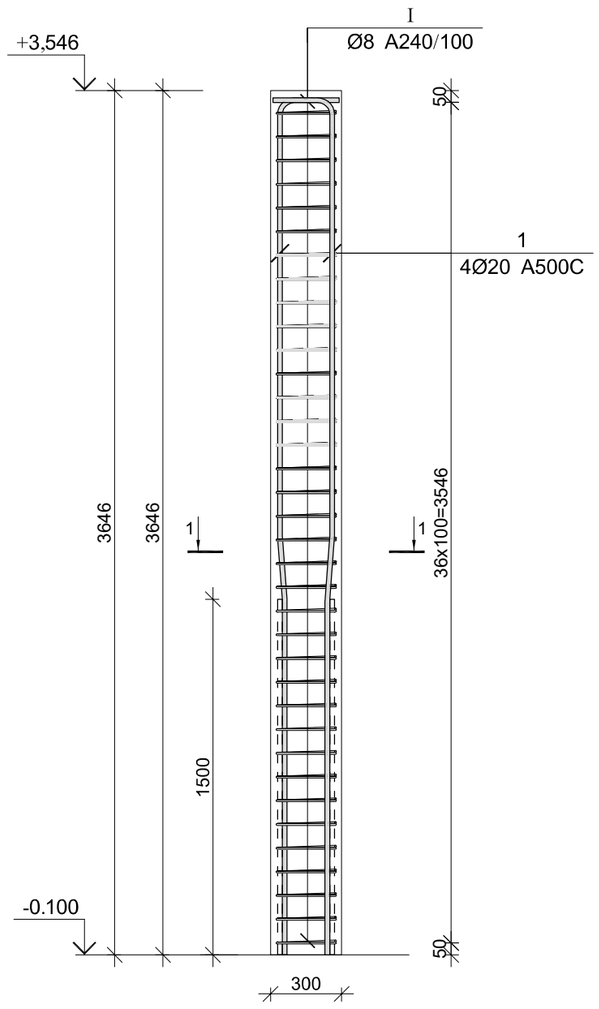

კვეთი 1–1

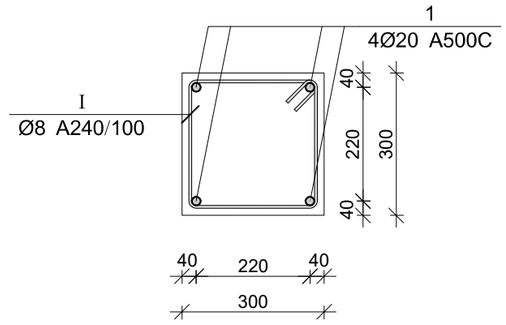

პოზ.	Ø [მმ.]	ესკიზი [მმ.]	სიგრძე [მმ.]
1	Ø20		3850
I	Ø8	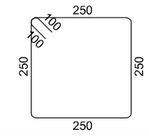	1200

მონ. რ/ბ სვეტის სვ-2-ის სპეციფიკაცია

არმატურის სპეციფიკაცია					არმატურის ამოკრეფა					ბეტონი B 25
პოზ. №	Ø	L მმ.	n ცალი	Ln მ.	Ø	∑ Ln მ.	ზრდითი მეტრის წონა კგ.	წონა კგ.		V; მ³
								A240	A500C	
1	2	3	4	5	6	7	8	9	10	11
1	20 A500C	3850	4	15.40	8 A240	43.20	0.39	17.05		0.33
I	8 A240	1200	36	43.20	20 A500C	15.40	2.47		37.98	
						∑		17.05	37.98	0.33
						n= 5		85.23	189.89	1.64
									167.50	კგ/მ³

პროექტის დასახელება

კომერციული შენობა

პროექტის მისამართი

ქ. თბილისი, ზ. აბრამიშვილის ქ.№4-ის მიმდებარედ, (ს.კ. 01.17.02.007.172)

დამკვეთი

სტადია	მარილი	განმარტება
მპ	2023.01.22	
დაკვეთის №		

CAD DWG ფაილი vazisubani.dwg

მთ. კონსტრუქტორი:	ა. კორტავა
შესრულა	ბ. ჩხიკვაძე
შეამოწმა	ა. კორტავა

საპეტრო შეღებები

ნახაზის დასახელება

მონ. რ/ბ სვეტის სვ-2-ის არმირება

კ-07

A3

მრნ. რ/ბ სვეტის სვ-3-ის არმირება

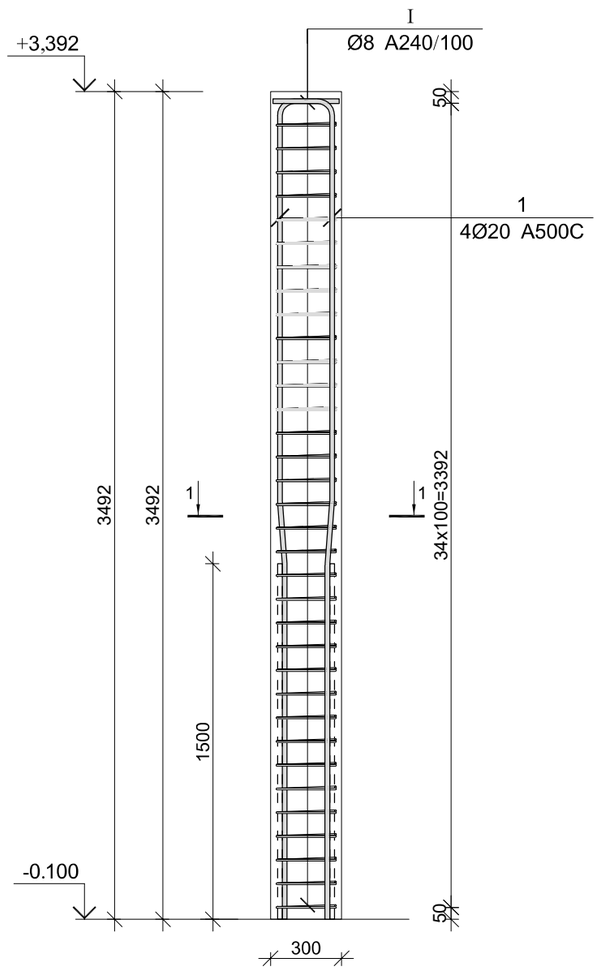

კვეთი 1–1

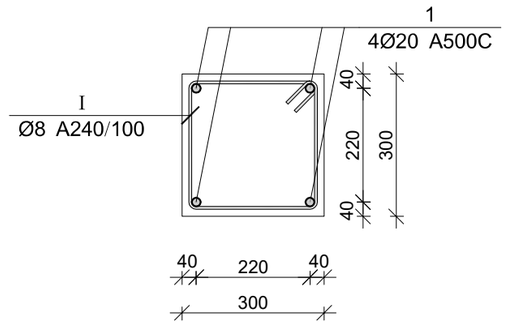

პოზ.	Ø [მმ.]	ესკიზი [მმ.]	სიგრძე [მმ.]
1	Ø20	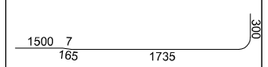	3700
I	Ø8	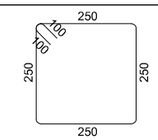	1200

მრნ. რ/ბ სვეტის სვ-3-ის სპეციფიკაცია

არმატურის სპეციფიკაცია					არმატურის ამოკრეფა					ბეტონი B 25
პოზ. №	Ø	L მმ.	n ცალი	Ln მ.	Ø	∑ Ln მ.	ზრდითი მეტრის წონა კგ.	წონა კგ. A240	წონა კგ. A500C	V; მ³
1	2	3	4	5	6	7	8	9	10	11
1	20 A500C	3700	4	14.80	8 A240	40.80	0.39	16.10		0.32
I	8 A240	1200	34	40.80	20 A500C	14.80	2.47		36.50	
							∑	16.10	36.50	0.32
						n= 5		80.50	182.50	1.58
									166.98	კგ/მ³

პროექტის დასახელება

კომერციული შენობა

პროექტის მისამართი

ქ. თბილისი, ზ. აბრამიშვილის ქ.№4-ის მიმდებარედ, (ს.კ. 01.17.02.007.172)

დამკვეთი

სტადია	მარტივი	ზანმარტება
მპ	2023.01.22	
დაკვეთის №		

CAD DWG ფაილი vazisubani.dwg

მთ. კონსტრუქტორი: ა. კორტავა

შესრულა ბ. ჩხიკვაძე

შემმოწმა ა. კორტავა

საავტორო უფლებები

ნახაზის დასახელება

მრნ. რ/ბ სვეტის სვ-3-ის არმირება

კ-08

A3

მონ. რ/ბ სვეტის სვ-4-ის არმირება

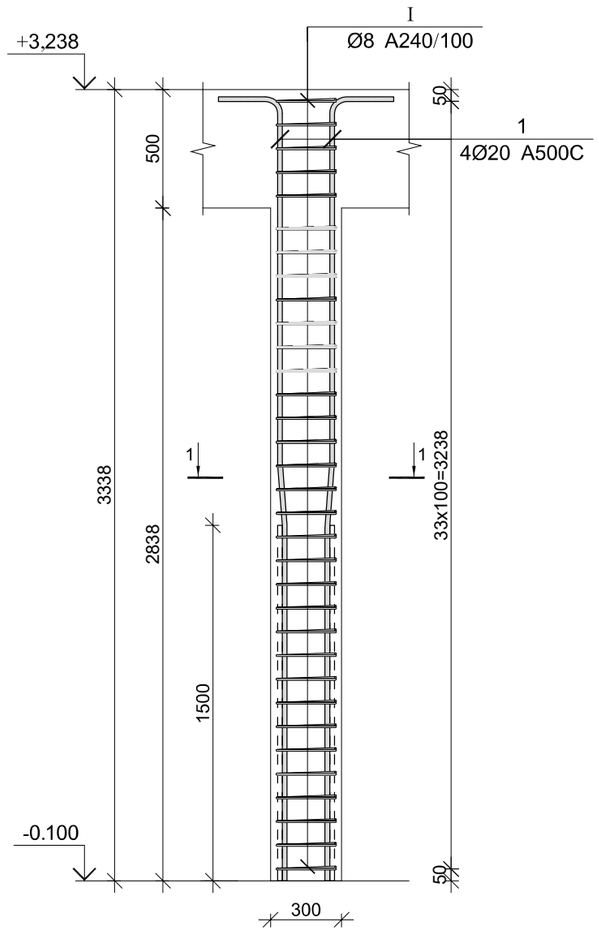

კვეთი 1–1

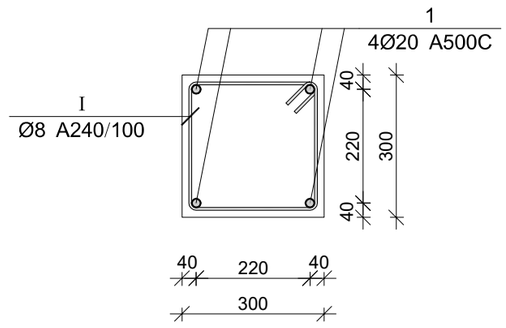

პოზ.	Ø [მმ.]	ესკიზი [მმ.]	სიგრძე [მმ.]
1	Ø20	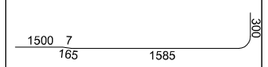	3550
I	Ø8	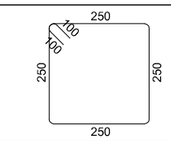	1200

მონ. რ/ბ სვეტის სვ-4-ის სპეციფიკაცია

არმატურის სპეციფიკაცია					არმატურის ამოკრეფა					ბეტონი B 25
პოზ. №	Ø	L მმ.	n ცალი	Ln მ.	Ø	∑ Ln მ.	ზრდითი მეტრის წონა კგ.	წონა კგ.		V; მ³
								A240	A500C	
1	2	3	4	5	6	7	8	9	10	11
1	20 A500C	3550	4	14.20	8 A240	39.60	0.39	15.63		0.31
I	8 A240	1200	33	39.60	20 A500C	14.20	2.47		35.02	
						∑		15.63	35.02	0.31
						n= 5		78.13	175.10	1.53
									165.51	კგ/მ³

პროექტის დასახელება

კომერციული შენობა

პროექტის მისამართი

ქ. თბილისი, გ. აბრამიშვილის ქ.№4-ის მიმდებარედ, (ს.კ. 01.17.02.007.172)

დამკვეთი

სტადია	მარილი	პანმარტება
მპ	2023.01.22	

დაკვეთის №

CAD DWG ფაილი vazisubani.dwg

მთ. კონსტრუქტორი:	ა. კორტავა
შესრულა	ბ. ჩხიკვაძე
შეამოწმა	ა. კორტავა

საავტორო უფლებები

ნახაზის დასახელება

მონ. რ/ბ სვეტის სვ-4-ის არმირება

კ-09

A3

სახურავის კონსტრუქციების გეგმა

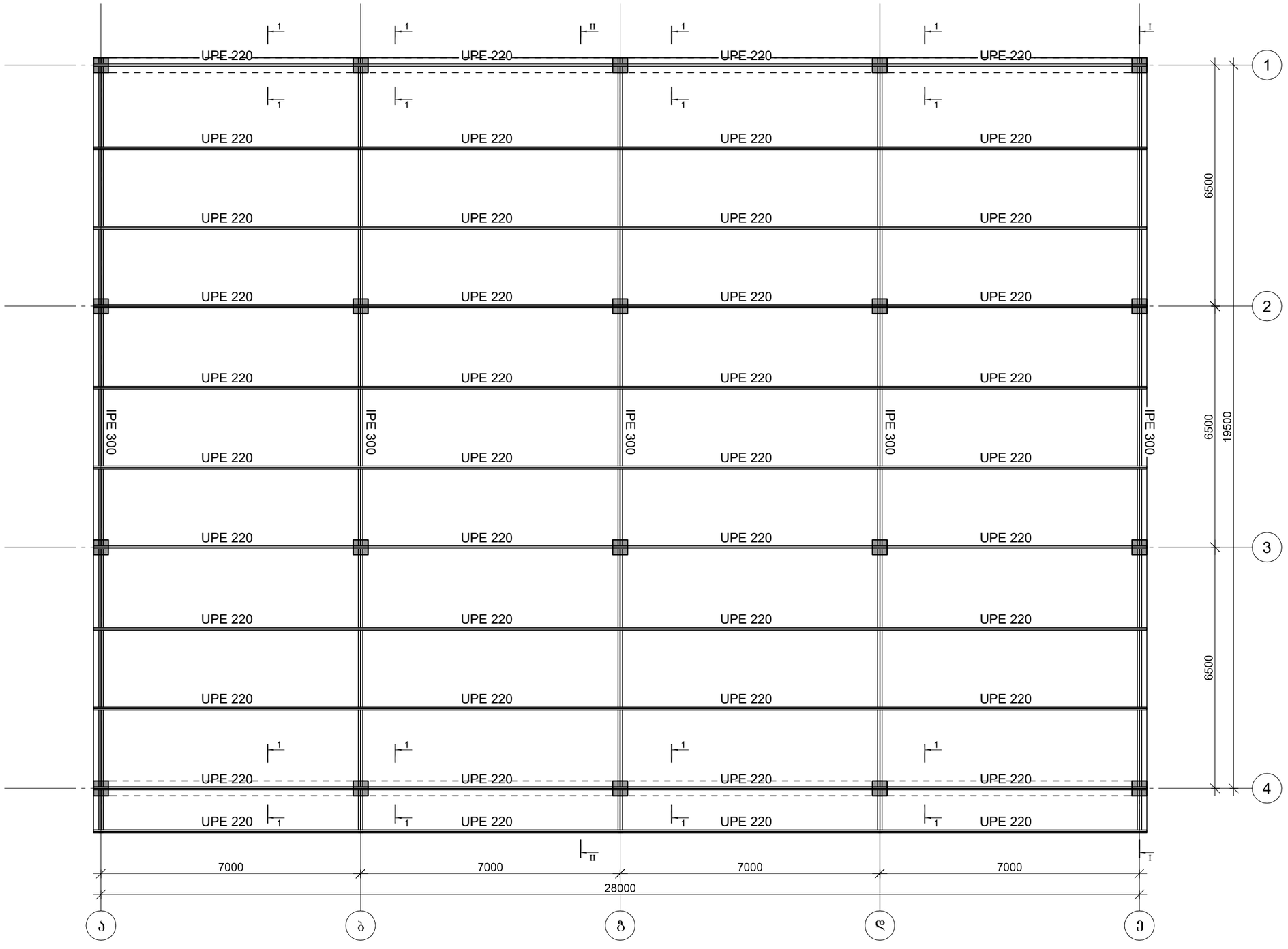

პროექტის დასახელება

კომერციული შენობა

პროექტის მისამართი

ქ. თბილისი, ვაგზლუბანი II მ/რ, კორპ. №1-ის მიმდებარედ. (ს.კ. 01.17.07.014.004)

დამკვეთი

სტადია	მარილი	განმარტება
ვე	2023.01.22	

დაკვეთის №

CAD DWG ფაილი vazisubani.dwg

მთ. კონსტრუქტორი:		ა. კორტავა
შეასრულა		ბ. ჩხეიძე
შეამოწმა		ა. კორტავა

საავტორო უფლებები

ნახაზის დასახელება

წერტილოვანი საძირკვლის განლაგების გეგმა

კ-10

A3

ჭრილი I

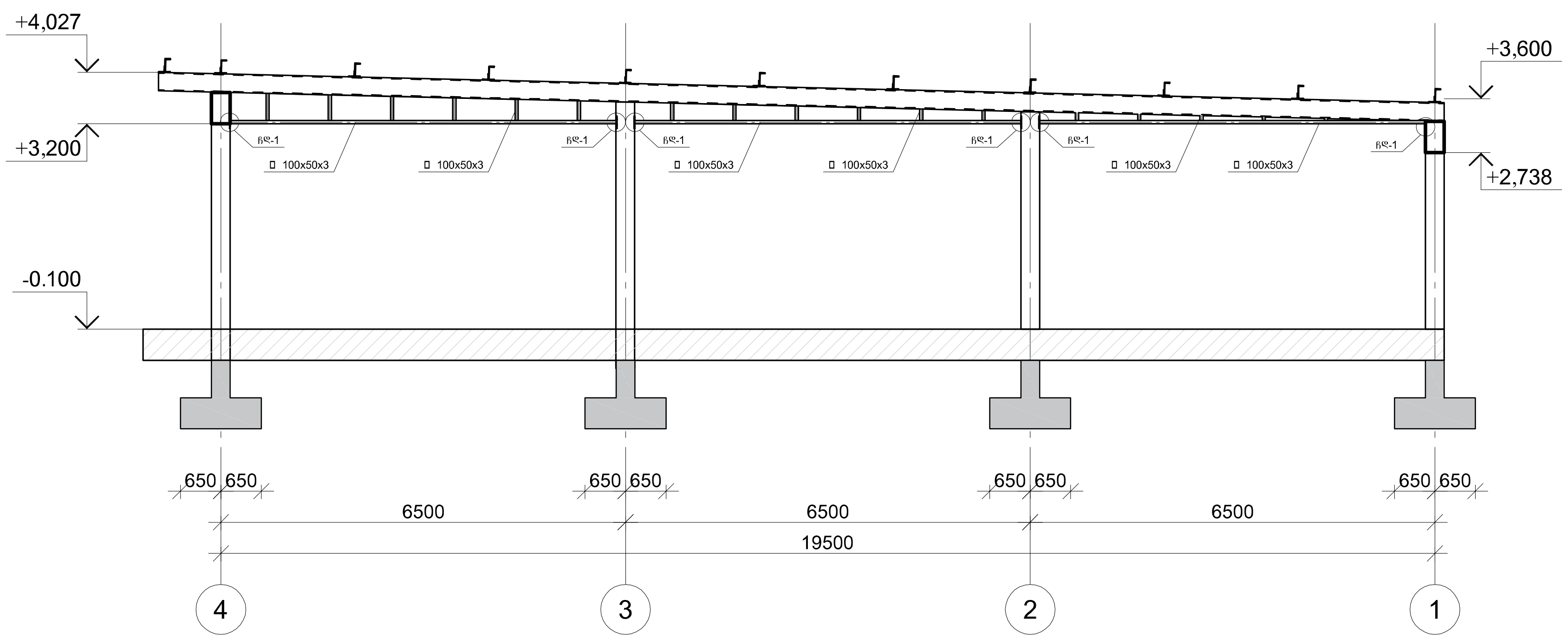

ჭრილი II

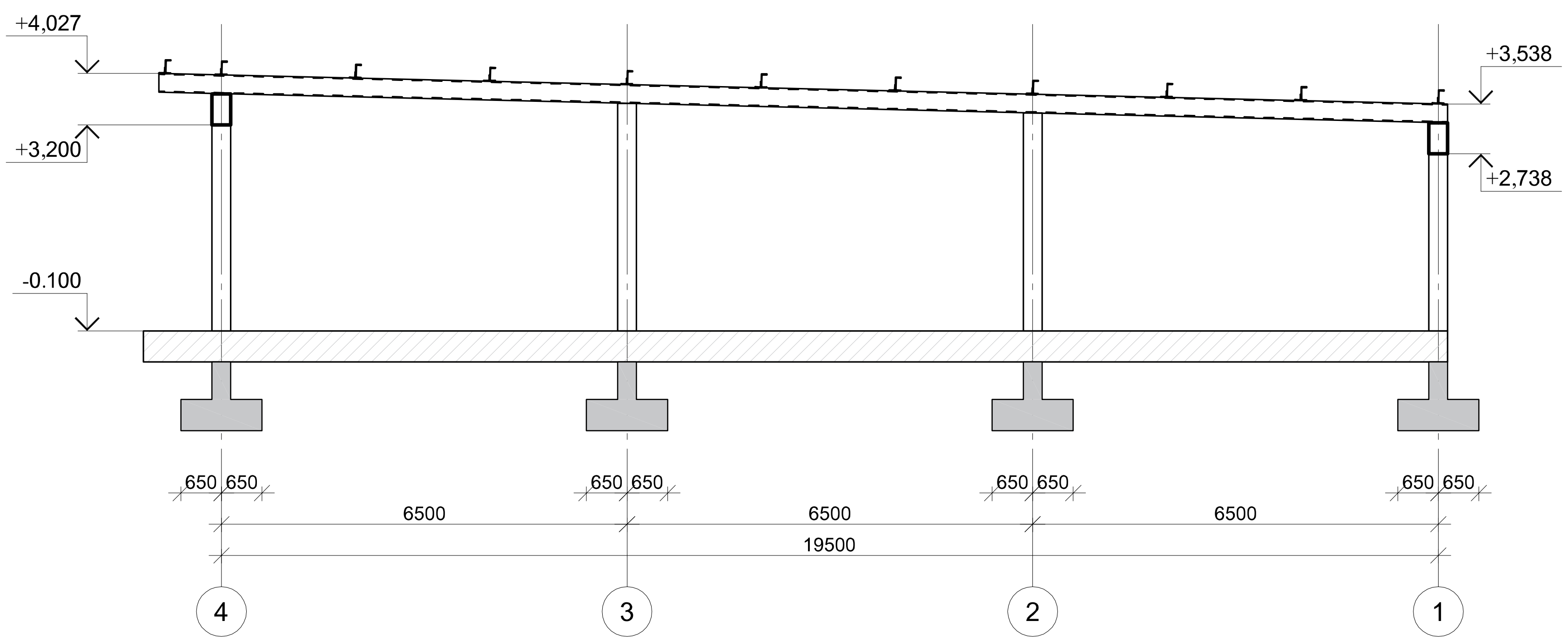

პროექტის დასახელება

კომერციული შენობა

პროექტის მისამართი

ქ. თბილისი, ვაზისუბანი II მ/რ, კორპ. №1-ის მიმდებარედ. (ს.კ. 01.17.07.014.004)

დამკვეთი

სტადია	თარიღი	განმარტება
მპ	2023.01.22	

დაკვეთის №

CAD DWG ფაილი vazisubani.dwg

მთ. კონსტრუქტორი: ა. კორტავა

შეასრულა ბ. ჩხიკვაძე

შეამოწმა ა. კორტავა

საავტორო უფლებები

ნახაზის დასახელება

ჭრილი I-I და ჭრილი II-II

კ-11

A3

კვანძი 1

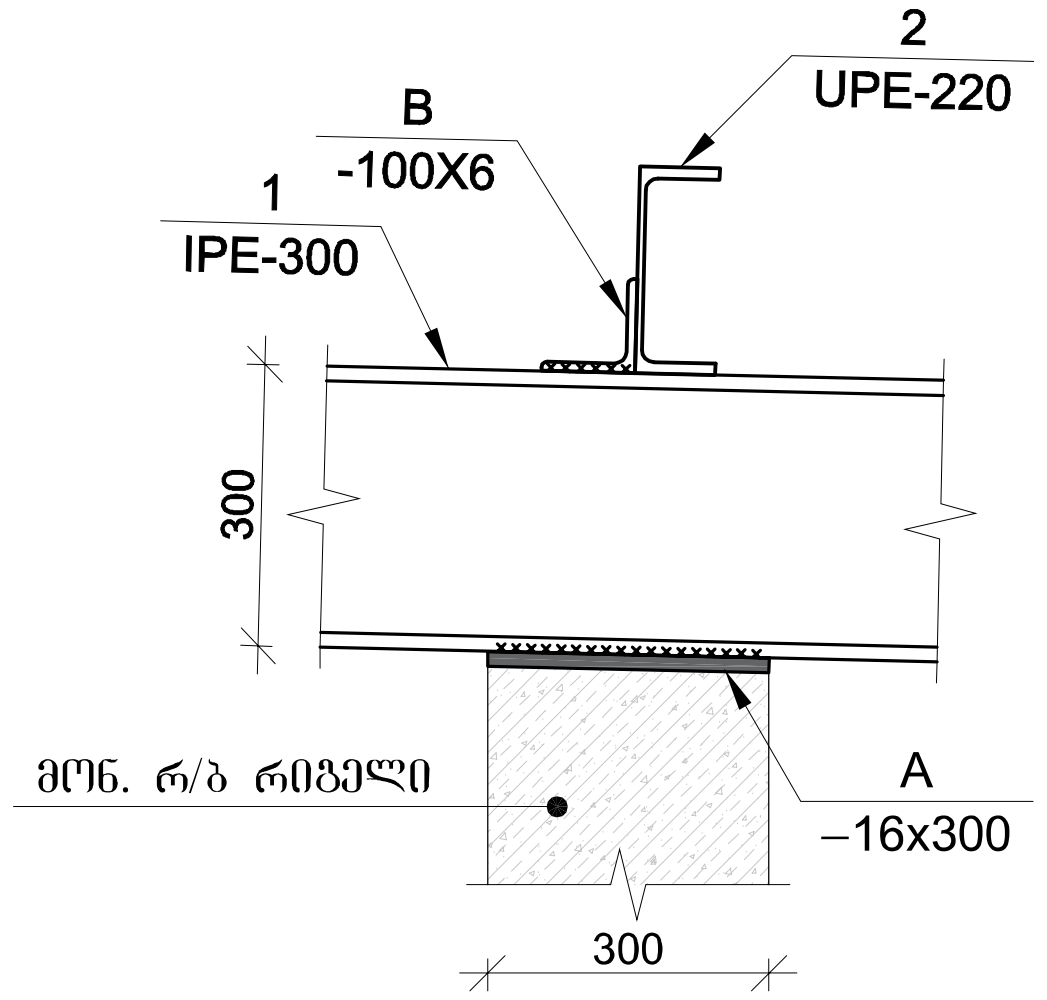

კვეთი 1-1

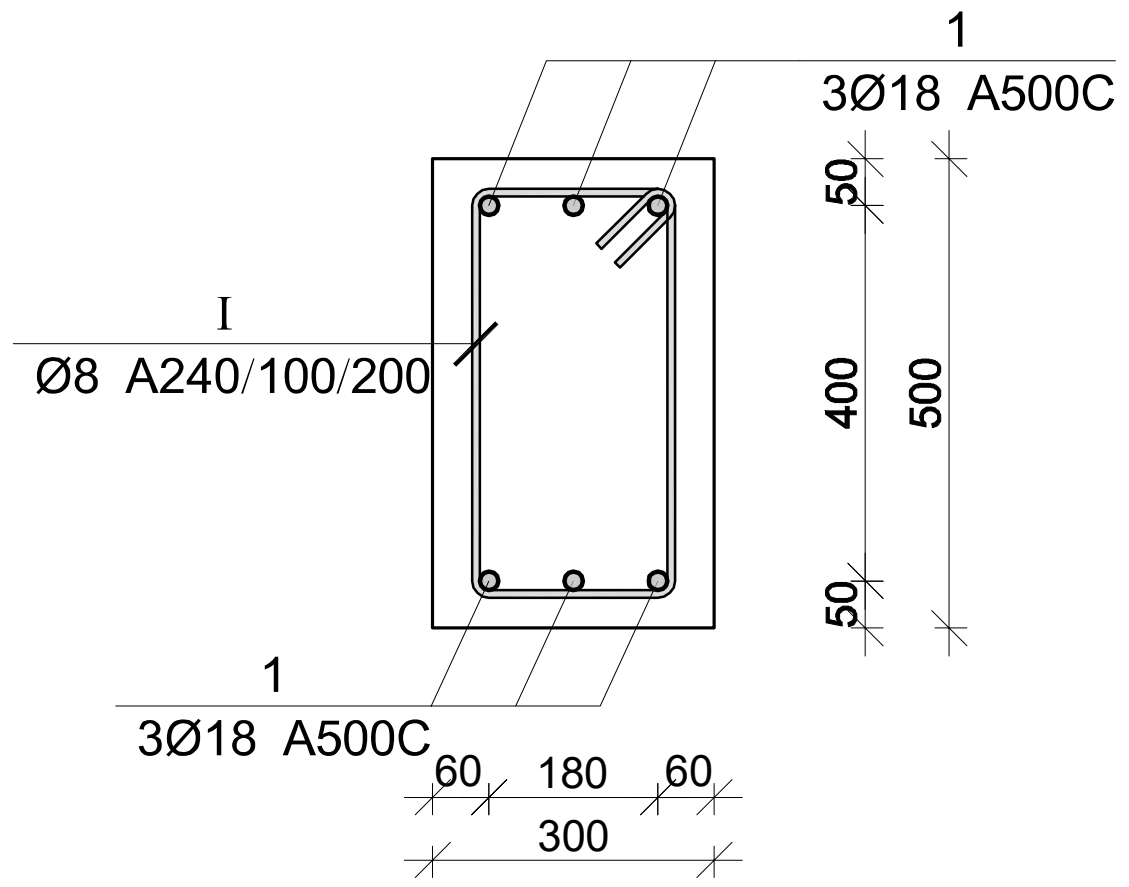

ჩასატანებელი დეტალი ჩდ-1 (12 ც.)

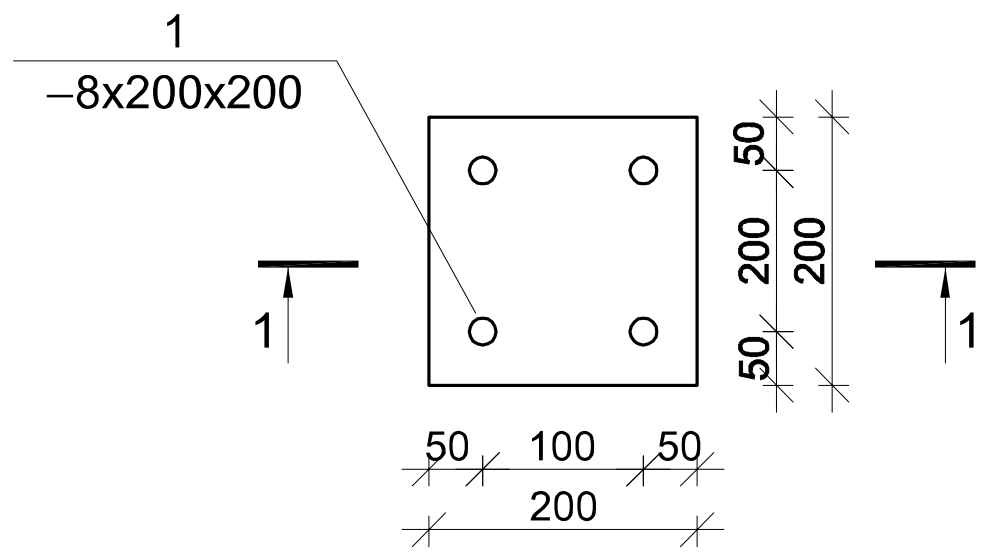

ჭრილი 1-1

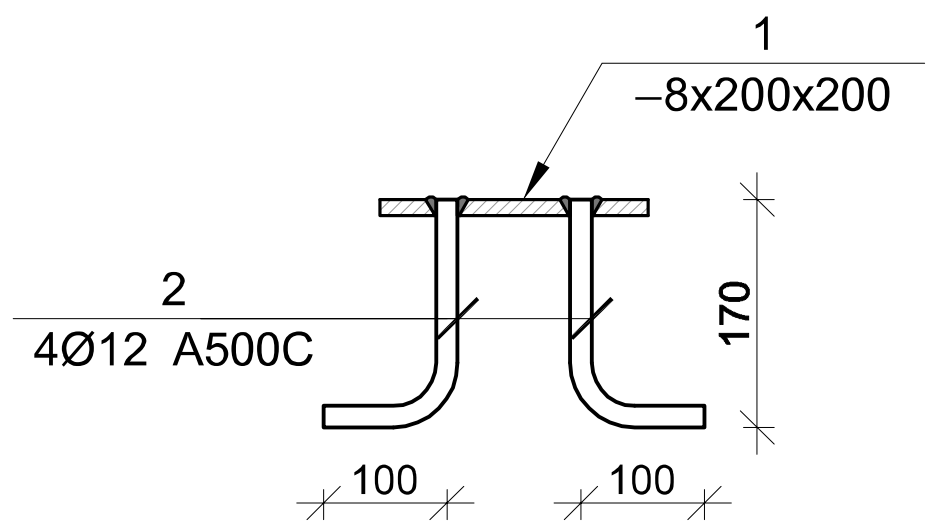

პოზ.	Ø [მმ.]	ესკიზი [მმ.]	სიგრძე [მმ.]
I	Ø8	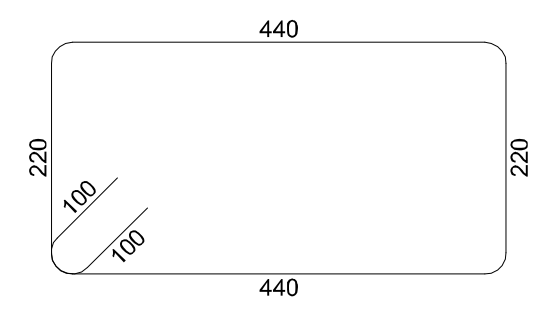	1500

მონ. რ/ბ რიგელების სპეციფიკაცია

არმატურის სპეციფიკაცია					არმატურის ამოკრეფა					ბეტონი B 25
პოზ. №	Ø	L მმ.	n ცალი	Ln მ.	Ø	∑ Ln მ.	გრძივი მეტრის წონა კგ.	წონა კგ. A240	წონა კგ. A500C	V; $მ^3$
1	2	3	4	5	6	7	8	9	10	11
1	18 A500C	-	-	360.00	8 A240	525.00	0.39	207.16		11.00
I	8 A240	1500	350	525.00	18 A500C	360.00	2.00		719.13	
							∑	207.16	719.13	11.00
						n= 1		207.16	719.13	11.00
									84.21	კგ/$მ^3$

ლითონის ელემენტების სპეციფიკაცია

პოზ. №	მასალის დასახელება	მასალის კვეთი	L მმ.	n ცალი	Ln მ.	ერთეულის წონა; კგ	ჯამური წონა; კგ
1	2	3	5	6	7	8	9
1	ორტესებრი	IPE 300	20900	5	104.50	42.20	4409.90
2	ორტესებრი	UPE 220	28400	11	312.40	26.60	8309.84
3	მილკვადრატი	100x50x3	46000	1	46.00	6.60	303.60
A	ლითონის ფირფიტა	16 x 300	300	20	6.00	37.68	226.08
B	კუთხოვანა	100 x 6	100	55	5.50	12.25	67.38
						2% შედუღებაზე	266.34
						∑	13583.13
						n=1	13583.13

ჩასატანებელი დეტალის ჩდ-1-ის სპეციფიკაცია

პოზ. №	მასალის დასახელება	მასალის კვეთი	სტანდარტი	L მმ.	n ცალი	Ln მ.	ერთეულის წონა; კგ	ჯამური წონა; კგ
1	2	3	4	5	6	7	8	9
1	ლითონის ფირფიტა	8 x 200	EN10024:1995	200	1	0.20	12.56	2.51
2	არმატურა	Ø12 A500C		300	4	1.20	1.21	1.45
							2% შედუღებაზე	0.08
							∑	4.04
							n=12	48.52

პროექტის დასახელება
კომერციული შენობა

პროექტის მისამართი
ქ. თბილისი, ვაზისუბანი II მ/რ, კორპ. №1-ის მიმდებარედ. (ს.კ. 01.17.07.014.004)

დამკვეთი

სტადია	თარიღი	განმარტება
მპ	2023.01.22	

დაკვეთის №

CAD DWG ფაილი vazisubani.dwg

მთ. კონსტრუქტორი: ა. კორტავა
შეასრულა ბ. ჩხიკვაძე
შეამოწმა ა. კორტავა

საავტორო უფლებები

ნახაზის დასახელება
წერტილოვანი საძირკვლის განლაგების გეგმა

კ-12

A3

მასალის ამოკრება

ელემენტის მარკა	რაოდენობა	არმატურის ნაკეთობები																	საბეტონე ხარჯი, კბ	ბეტონი B25 მ³	კბ/მ³
		არმატურის კლასი																			
		A 240					A 500C														
		Ø				ჯამი	Ø											ჯამი			
		6	8	10	12		8	10	12	14	16	18	20	22	25	28	32				
წერტილოვანი საძირკვლის წს-1-ის სპეციფიკაცია	16		90.88			90.88			348				520.8					868.8	959.68	15.04	63.8085
წერტილოვანი საძირკვლის წს-2-ის სპეციფიკაცია	4		22.72			22.72			174				130.2					304.2	326.92	3.76	86.9468
კონსტრუქციების სპეციფიკაცია -0.10 ნიშნულზე	1		923.33			923.33		3575.93				3116.23						6692.16	7615.49	87.2	87.3336
მონ. რ/ბ სვეტის სვ-1-ის სპეციფიკაცია	5		89.95			89.95							197.3					197.3	287.25	1.7	168.971
მონ. რ/ბ სვეტის სვ-2-ის სპეციფიკაცია	5		85.25			85.25							189.9					189.9	275.15	1.65	166.758
მონ. რ/ბ სვეტის სვ-3-ის სპეციფიკაცია	5		80.5			80.5							182.5					182.5	263	1.6	164.375
მონ. რ/ბ სვეტის სვ-4-ის სპეციფიკაცია	5		78.15			78.15							175.1					175.1	253.25	1.55	163.387
მონ. რ/ბ რიგელების სპეციფიკაცია	1		207.16			207.16						719.13						719.13	926.29	11	84.2082
ჯამი			1,577.94			1,577.94		3,575.93	522.00			3,835.36	1,395.80					9,329.09	10,907.03	123.50	**88.32**

პროექტის დასახელება

კომერციული შენობა

პროექტის მისამართი

ქ. ობილისი, ვაგისუბანი II მ/რ, კორპ. №1-ის მიმდებარედ. (ს.კ. 01.17.07.014.004)

დამკვეთი

სტადია	თარიღი	განმარტება
მპ	2023.01.22	

დაკვეთის №

CAD DWG ფაილი vazisubani.dwg

მთ. კონსტრუქტორი: ა. კორტავა

შეასრულა ბ. ჩხიკვაძე

შეამოწმა ა. კორტავა

საავტორო უფლებები

ნახაზის დასახელება

კონსტრუქციული მასალის ხარჯი

კ-13

A3