საქართველოს იუსტიციის სამინისტრო
საჯარო რეესტრის ეროვნული სააგენტო

საკადასტრო გეგმა

მიწის ნაკვეთის საკადასტრო კოდი:01.19.19.002.044
განცხადების რეგისტრაციის ნომერი:882012420291
მიწის ნაკვეთის ფართობი:4381 კვ.მ.
დანიშნულება:არასასოფლო-სამეურნეო
მომზადების თარიღი:02.08.12

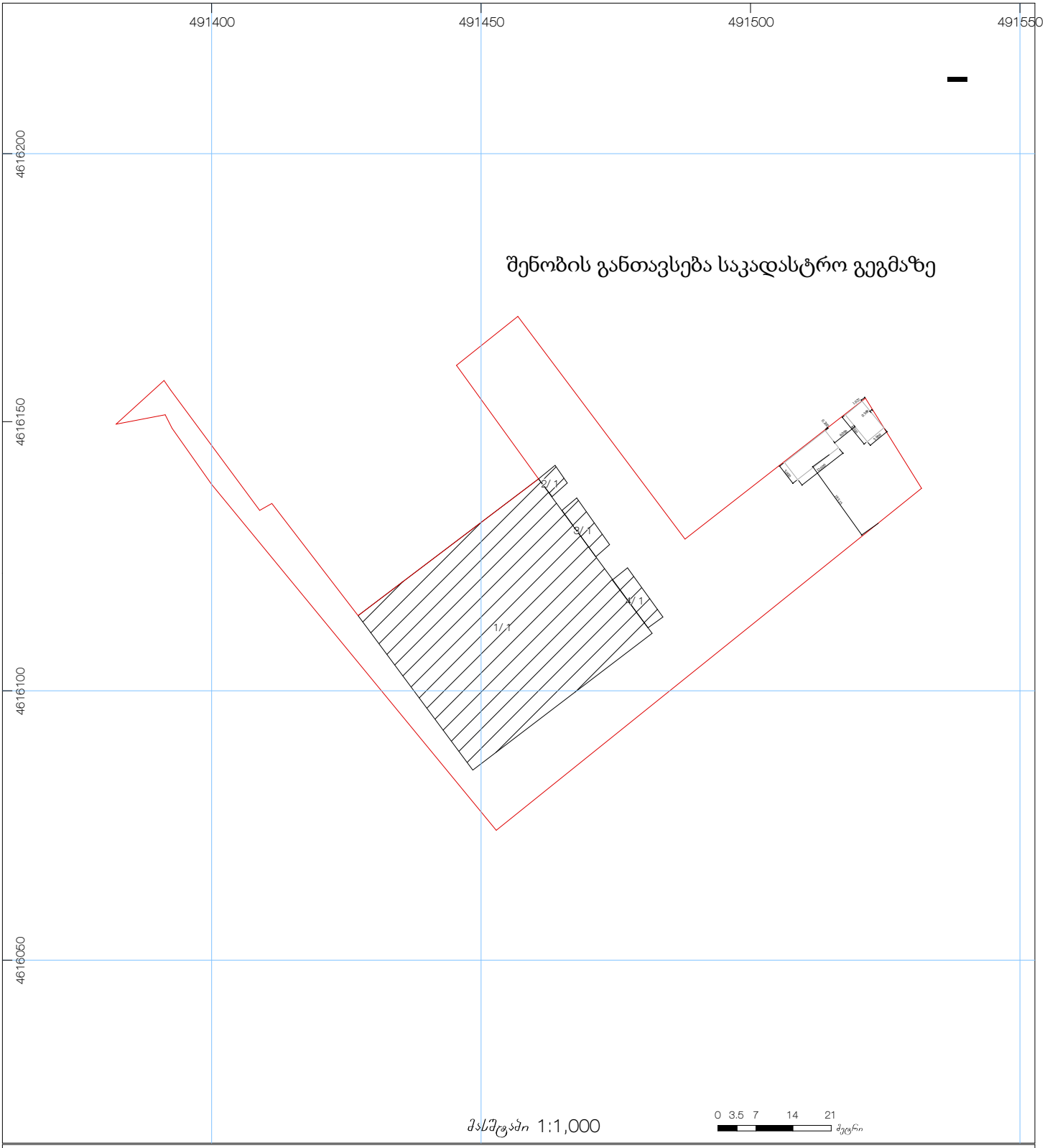

01/2 შენობა-ნაგებობა, პირობითი ნომერი/სართულიანობა	ვალდებულება	ხაზობრივი ნაგებობა	(საერთაშორისო) სისტემის კოორდ.
მიწის ნაკვეთის საკადასტრო საზღვარი	მშენებარე ნაგებობა	მიწისქვეშა ნაგებობა	UTM

საჯარო რეესტრის ეროვნული საგუნტო ოფისი 0102 ქ. ნიკოლოზის ქ. 2 ტელ.: (995 32) 91 04 27; ფაქსი: (995 32) 91 03 41
საჯარო რეესტრის ეროვნული საგუნტო ოფისი დ. აღმაშენებლის გამზ. 89/24 ტელ: (995 32) 94 13 65
www.napr.gov.ge

მაღაზიის გეგმა მ 1:100

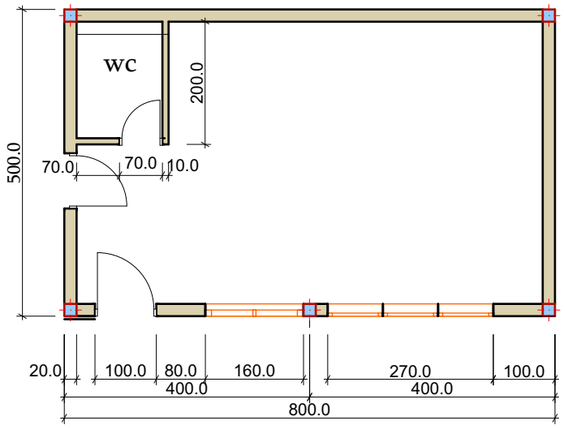

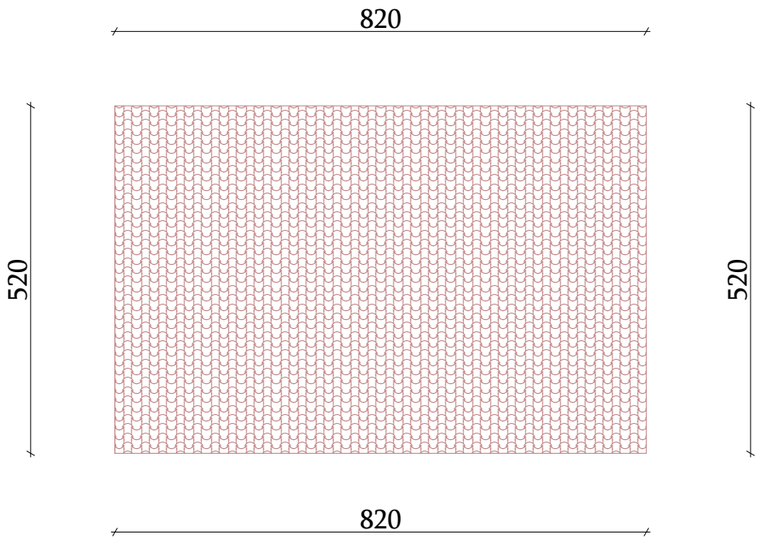

ფასადები მ. 1:100

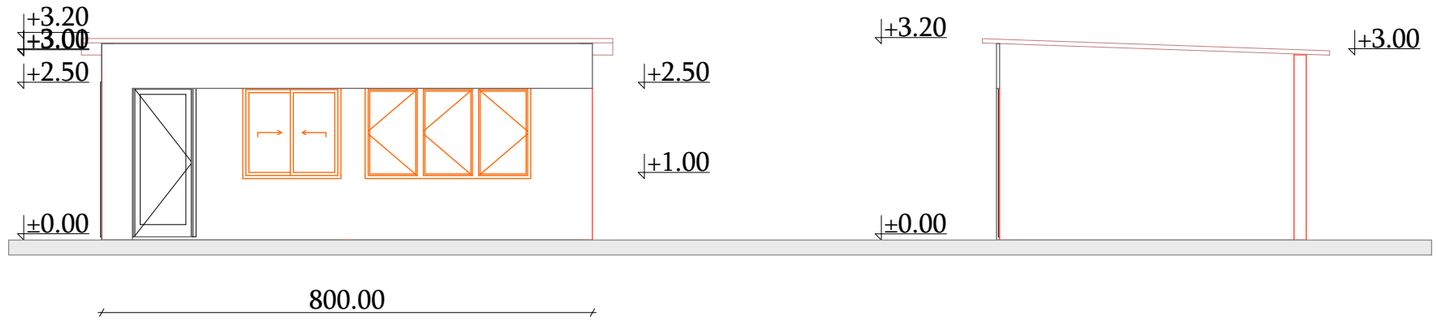

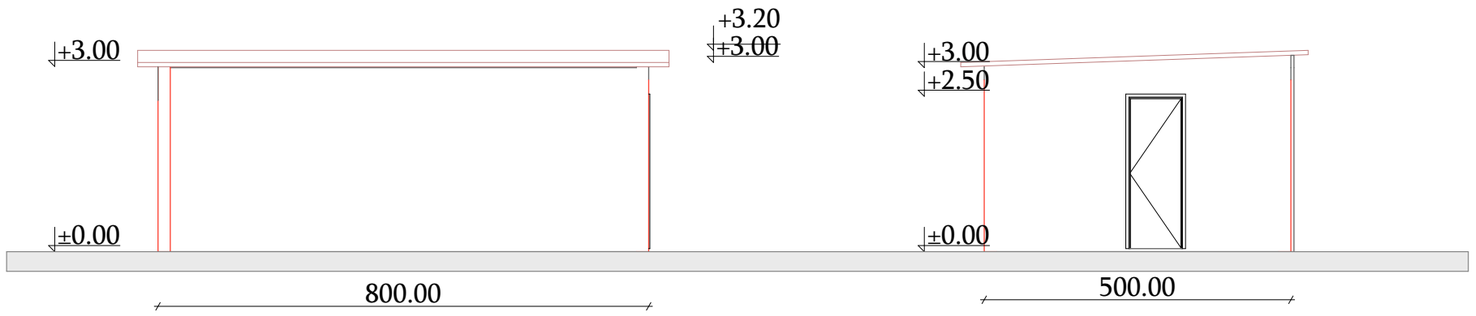

ჭრილები მ. 1 :100

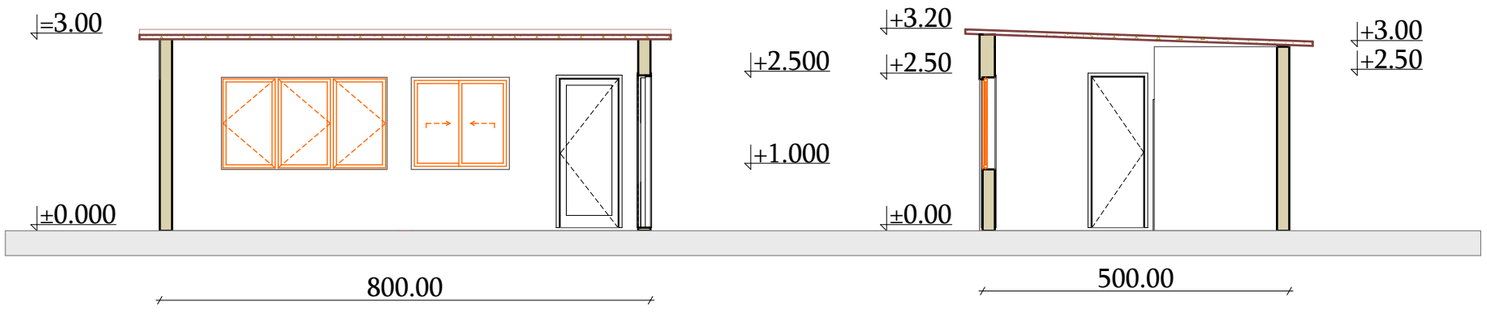

ავტოსადგომის გეგმა მ 1:100

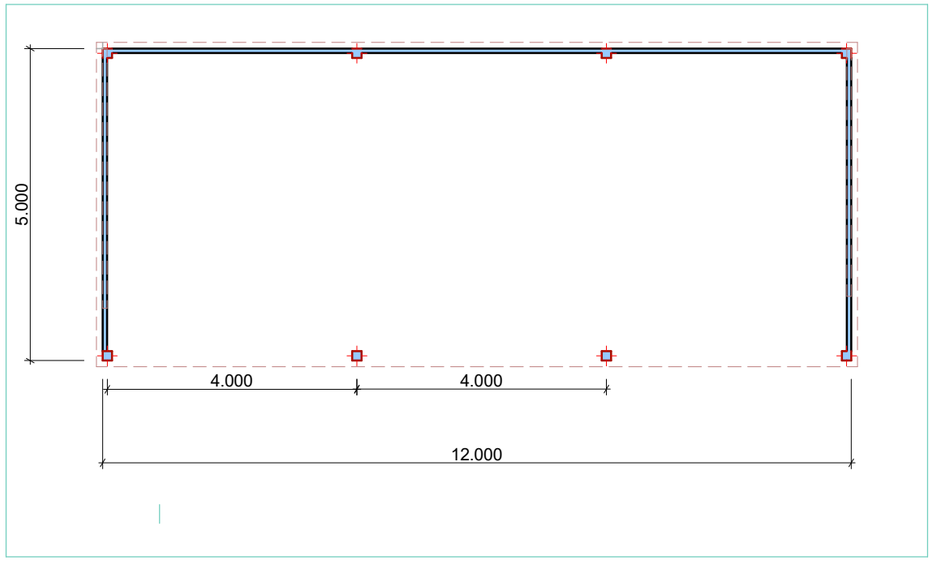

ჭრილი მ 1:100

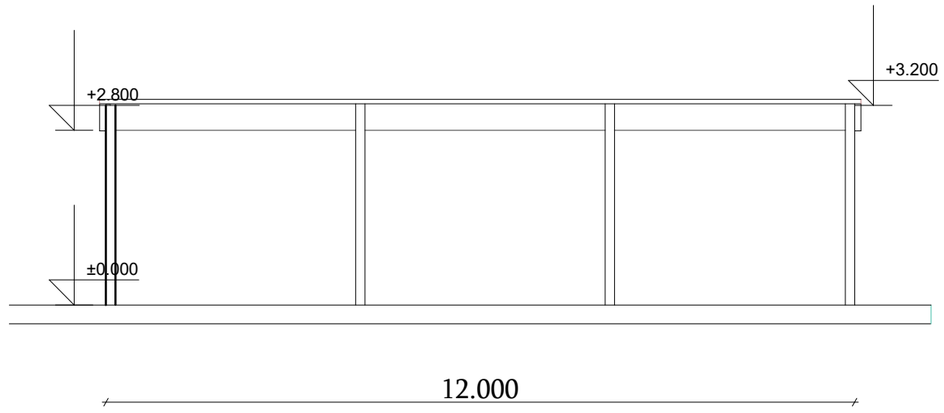

ფასადი მ 1:100

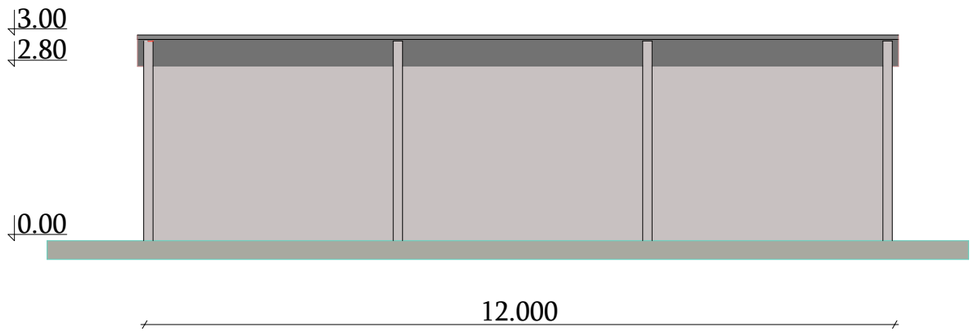

გვერდითი ფასადი მ 1:100

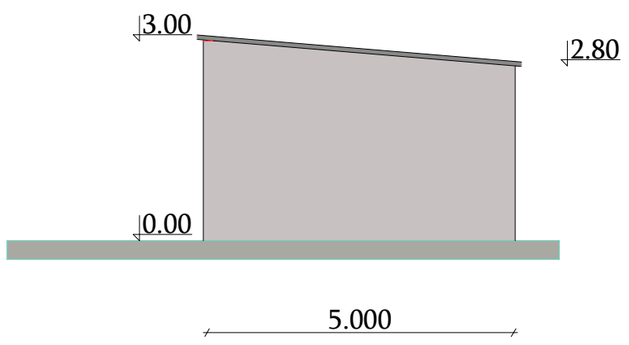

ჭრილი მ 1:100

