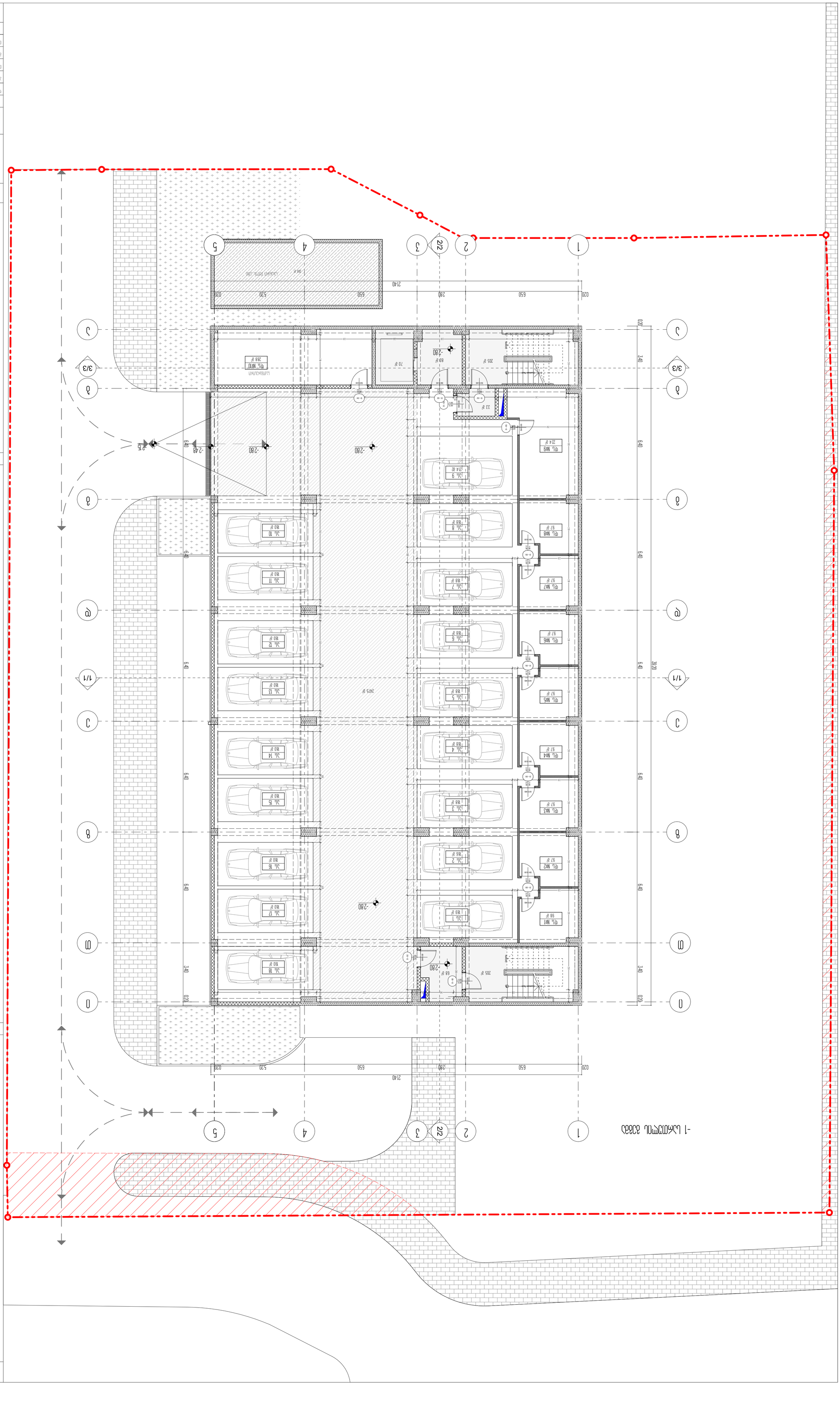

0 1 2 3 4 5 6 7 8
N
ՀՈՂԱՄԱՍԻ ԱՌԱՆՁՆԱՀԱՏԿՈՒԹՅՈՒՆՆԵՐ
ՀՈՂԱՄԱՍԻ ՍԱՀՄԱՆԱԳԻԾ
ՇԵՆՔԻ ՍԱՀՄԱՆԱԳԻԾ
ՇԵՆՔԻ ՄՈՒՏՔԻ ՍԱՀՄԱՆԱԳԻԾ
ՇԵՆՔԻ ԵԼՔԻ ՍԱՀՄԱՆԱԳԻԾ
ՇԵՆՔԻ ՀԱՐԱԿԻՑ ՍԱՀՄԱՆԱԳԻԾ
ՇԵՆՔԻ ՀԱՐԱՎԱՅԻՆ ՍԱՀՄԱՆԱԳԻԾ
ՇԵՆՔԻ ՀՅՈՒՍԻՍԱՅԻՆ ՍԱՀՄԱՆԱԳԻԾ
ՇԵՆՔԻ ՀԱՐԱՎԱՅԻՆ ՍԱՀՄԱՆԱԳԻԾ
ՇԵՆՔԻ ՀՅՈՒՍԻՍԱՅԻՆ ՍԱՀՄԱՆԱԳԻԾ
ՇԵՆՔԻ ՀԱՐԱԿԻՑ ՍԱՀՄԱՆԱԳԻԾ
ՇԵՆՔԻ ԵԼՔԻ ՍԱՀՄԱՆԱԳԻԾ
ՇԵՆՔԻ ՄՈՒՏՔԻ ՍԱՀՄԱՆԱԳԻԾ
ՇԵՆՔԻ ՍԱՀՄԱՆԱԳԻԾ
ՀՈՂԱՄԱՍԻ ՍԱՀՄԱՆԱԳԻԾ

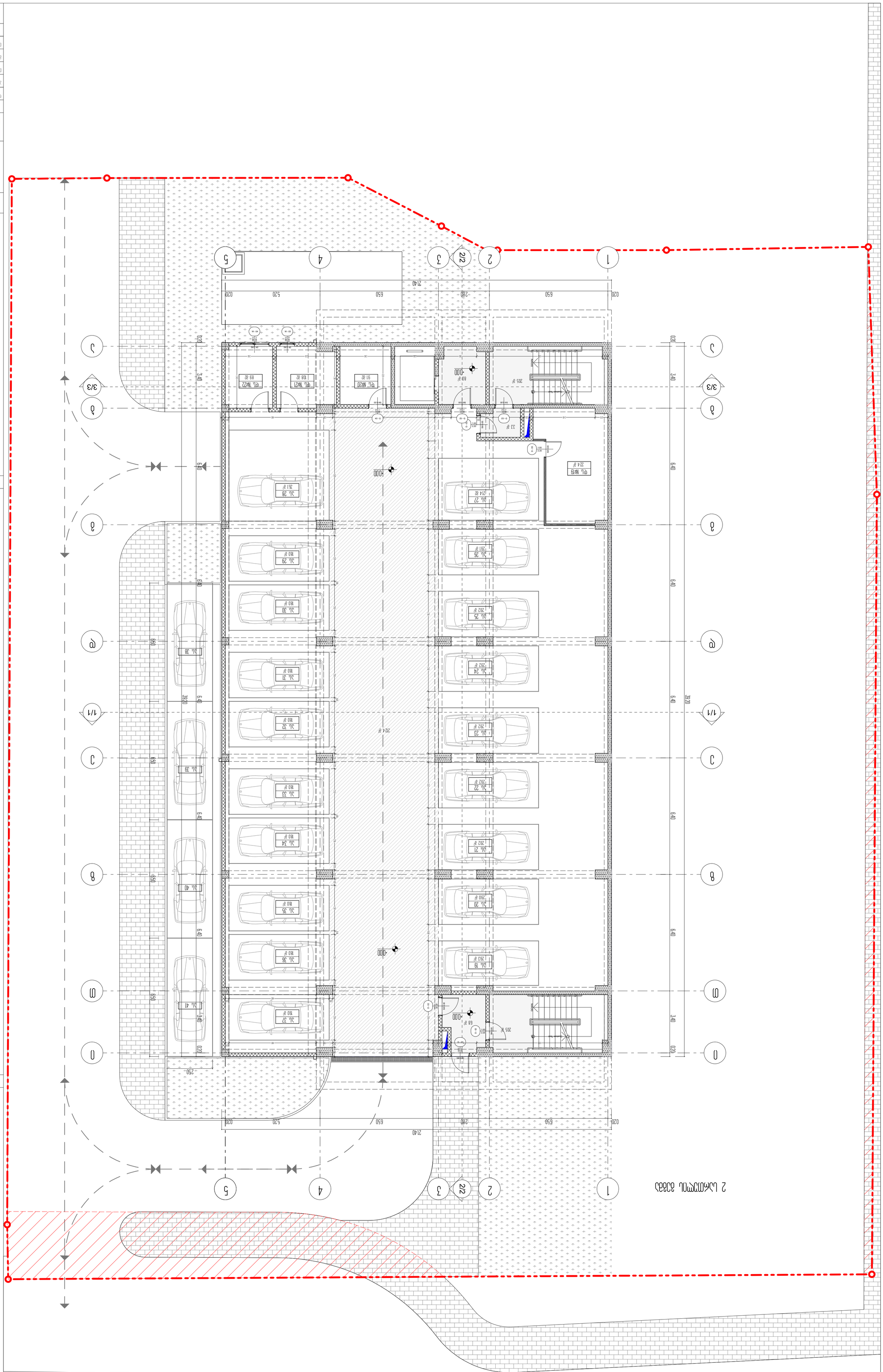
1
2
2/2
3
4
5
1/1
3/3
A
Б
В
Г
Д
Е
Ж
З
И
К
Л
М
Н
О
П
Р
С
Т
У
Ф
Х
Ц
Ч
Ш
Щ
Ъ
Ы
Ь
Э
Ю
Я
N
0 1 2 3 4 5 6 7 8
2140
260
650
520
020
640
340
320
250
-000
-2.80
494.10
1-1
ЗЕЛЕНА ЗАСТРОЙКА
ЗАПАЗЕНО ДЪРВО
ЗАСТРОЕНА ПЛОЩ
ЗАСТРОЕНА ПЛОЩ
ЗАСТРОЕНА ПЛОЩ

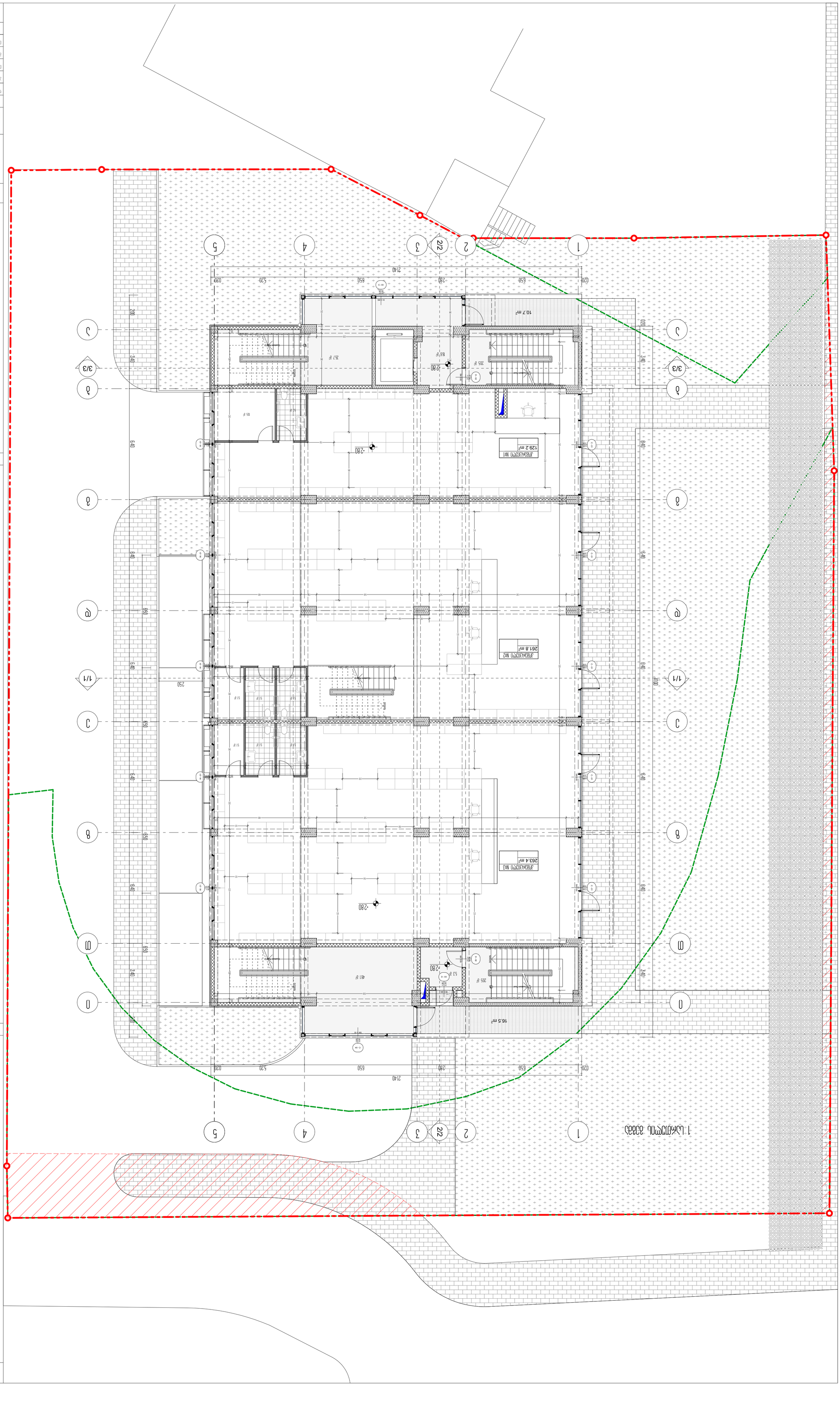
1 : 100
1 : 100
1 : 100

ფორმატი **A-1**

თბილისი 2022 წ.

დაკვეთა №

ექსპლიკაცია:

დასახელება	ფართი შიდა კონტურზე	საზაფხულო ფართი	საერთო ფართი
კომერციული ფართი №2	116.2		116.2
კომერციული ფართი №4	296.6	-	296.6
კომერციული ფართი №5	267.6	-	267.6
კომერციული ფართების ჯამი:	**680.4**	-	**680.4**
კიბის უჯრედი და სადარბაზო	59.6	-	59.6
სათავსების ფართობების ჯამი:	**740.0**	-	**740.0**

პირობითი ნიშნები

მიწის ნაკვეთის საზღვარი

+3.60 / 494.10 — არქიტექტურული ნიშნული / აბსოლუტური ნიშნული

1-1 — ჭრილის ხაზი

ბინა 01 — სათავსის ექსპლიკაცია

58.5 m² — საერთო ფართობი

7.7 m² — საზაფხულო ფართობი

50.8 m² — ფართობი შიდა კონტურზე

N

0 1 2 3 4 5 6 7 8

პროექტის სახელწოდება

ქ. თბილისი, დიდი დიღომი ,
პეტრე იბერის ქუჩა კორპ. 15ა-ს მიმდებარედ (ს.კ. 01.10.06.006.324)
მრავალბინიანი საცხოვრებელი სახლის პროექტის
ა რ ქ ი ტ ე ქ ტ უ რ უ ლ ი ნ ა წ ი ლ ი

UAD STUDIO Urban & Architectural Design

შპს " იუ ეი დი სტუდია "

info@uad.ge

თანამდებობა	გვარი	ხელმოწერა	თარიღი
დირექტორი	ა. კობაკა		
პროექტის ავტორი	ა. კობაკა		
თანაავტორი	ვ. ჯარდანია		
მასშტაბი	1 : 100	3 სართულის გეგმა +6.400 ნიშნულზე	
თარიღი			

სტადია	ფურცელი	ფურცლები
არქიტექტურული პროექტი	13	04

ფორმატი A-1 | თბილისი 2022 წ. | დაკვეთა №

4 სართულის გეგმა

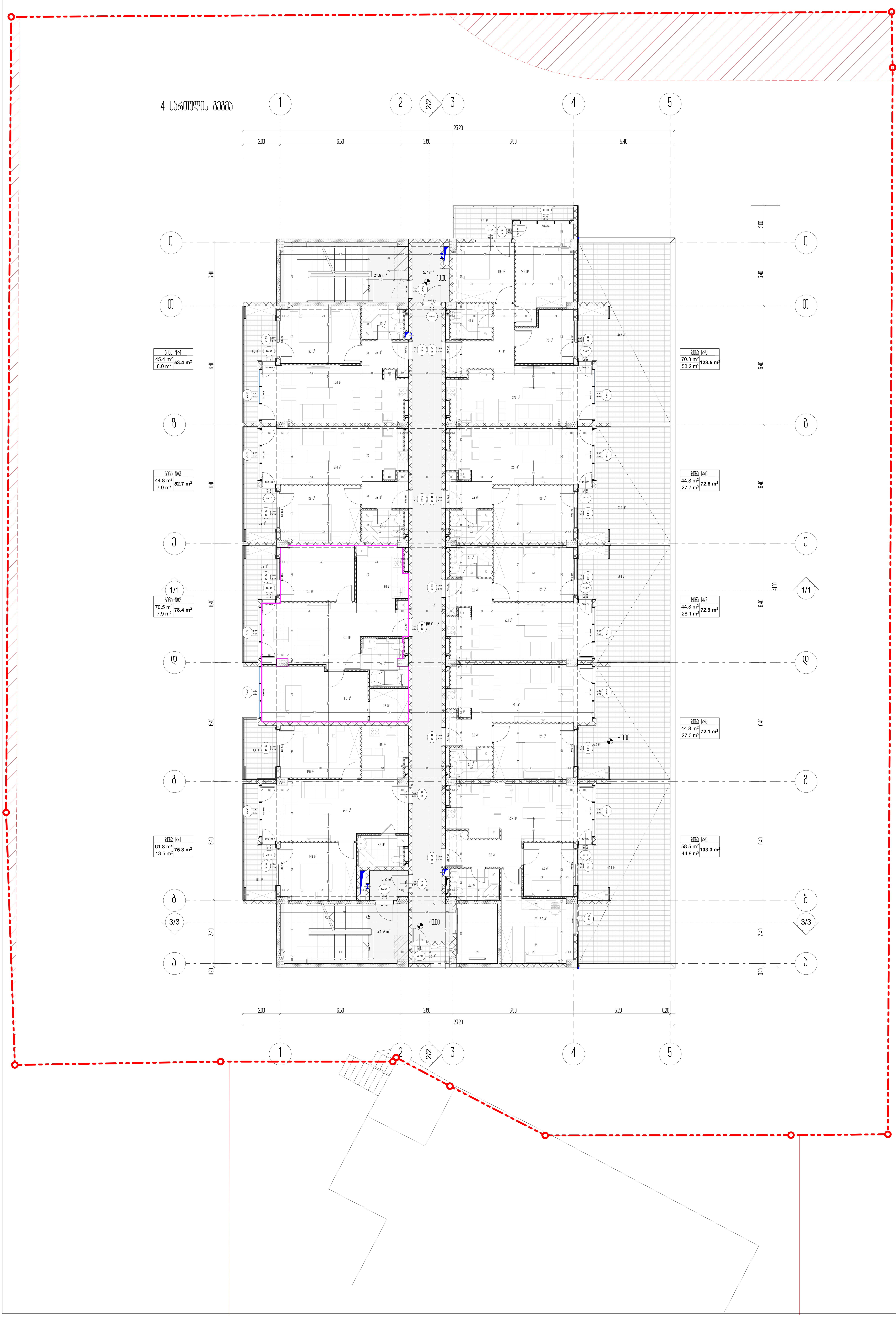

ექსპლიკაცია:

დასახელება	ფართი შიდა კონტურზე	საზაფხულო ფართი	საერთო ფართი
საცხოვრებელი ბინა №1	61.8	13.5	75.3
საცხოვრებელი ბინა №2	70.5	7.9	78.4
საცხოვრებელი ბინა №3	44.8	7.9	52.7
საცხოვრებელი ბინა №4	45.4	8.0	53.4
საცხოვრებელი ბინა №5	70.3	53.2	123.5
საცხოვრებელი ბინა №6	44.8	27.7	72.5
საცხოვრებელი ბინა №7	44.8	28.1	72.9
საცხოვრებელი ბინა №8	44.8	27.3	72.1
საცხოვრებელი ბინა №9	58.5	44.8	103.3
საცხოვრებელი ფართების ჯამი:	**485.7**	**218.4**	**704.1**
კიბის უჯრედი და სადარბაზო	108.6	-	108.6
დამხმარე სათავსი	2.3	-	2.3
სათავსების ფართობების ჯამი:	**596.6**	**218.4**	**815.0**

პირობითი ნიშნები

- მიწის ნაკვეთის საზღვარი
- +7.20 / 494.10 — არქიტექტურული ნიშნული / აბსოლუტური ნიშნული
- 1-1 — ჭრილის ხაზი
- ბინა 01 / 50.8 m² / 7.7 m² / 58.5 m² — სათავსის ექსპლიკაცია; საერთო ფართობი; საზაფხულო ფართობი; ფართობი შიდა კონტურზე

N

0 1 2 3 4 5 6 7 8

პროექტის სახელწოდება

ქ. თბილისი, დიდი დიღომი,
პეტრე იბერის ქუჩა კორპ. 15ა-ს მიმდებარედ (ს.ნ. 01.10.06.006.324)
მრავალბინიანი საცხოვრებელი სახლის პროექტის
არქიტექტურული ნაწილი

UAD STUDIO Urban & Architectural Design

შპს " იუ ეი დი სტუდიო "
info@uad.ge

თანამდებობა	გვარი	ხელმოწერა	თარიღი
დირექტორი	ა. კობაკა		
პროექტის ავტორი	ა. კობაკა		
თანაავტორი	ვ. ვარდანია		
მასშტაბი	1 : 100	4 სართულის გეგმა +10.000 ნიშნულზე	
თარიღი			

სტადია	ფურცელი	ფურცლები
არქიტექტურული პროექტი	13	05

ՀԱՏԱԿԱԳԾԱՅԻՆ ՊԼԱՆ

1. Նշված են ոչ բոլոր առանցքները:
2. Չափերը տրված են միլիմետրերով, եթե այլ բան նշված չէ:
3. Հատակագծերը կազմված են ըստ ՀՀ ՇՆ 30-01-2016 «Շենքերի և շինությունների հակահրդեհային անվտանգություն» պահանջների:

Գլխավոր ճարտարապետ	Ա. Մելքոնյան
Գլխավոր նախագծող	Ա. Մելքոնյան
Նախագծող	Ա. Մելքոնյան
Նախագծող	Ա. Մելքոնյան
Ստուգող	Ա. Մելքոնյան
Ստուգող	Ա. Մելքոնյան
Նախագիծ	1 : 100
Փուլ	Շինարարական նախագիծ
Թերթ	5
Թերթերի քանակ	13
	06

URBAN STUDIO
Urban & Architectural Design
ք. Երևան, Կոմիտաս 49/2, 4 հարկ
հեռ. (+374 10) 55 33 11
info@uad.am

ՀԱՏԱԿԱԳԾԱՅԻՆ ՊԼԱՆ

Հասցե՝ ք. Երևան, Կոմիտաս 49/2 հողամասի վրա նախատեսվող բազմաբնակարան բնակելի շենքի

Ա. Մելքոնյան, ճարտ. գլխ. ՀՀՃՄ անդամ, վկ. 01106006324

Ա-1 | Գլխավոր նախագծող

Ընդհանուր տվյալներ

Հողամասի մակերես	0.2 հա
Կառուցապատման տոկոս	15.4 %
Կանաչապատման տոկոս	30.2 %
Բնակելի տարածքի մակերես	3200.0 մ²
Ընդհանուր մակերես	4100.0 մ²
Բնակարանների քանակ	60
Բնակիչների քանակ	96

Հարկայնություն

Հարկերի քանակ	13
Ընդհանուր բարձրություն	39.4 մ

Բնակարանների տիպաչափական աղյուսակ

1-սենյականոց	1	38.5 մ²	38.5 մ²
2-սենյականոց	2	52.7 մ²	105.4 մ²
3-սենյականոց	3	61.8 մ²	185.4 մ²
4-սենյականոց	4	75.3 մ²	301.2 մ²
5-սենյականոց	5	78.5 մ²	392.5 մ²
6-սենյականոց	6	86.7 մ²	520.2 մ²
7-սենյականոց	7	92.4 մ²	646.8 մ²
8-սենյականոց	8	96.7 մ²	773.6 մ²
9-սենյականոց	9	101.2 մ²	910.8 մ²
10-սենյականոց	10	108.6 մ²	1086.0 մ²
Ընդհանուր մակերես	**60**		**4968.5 մ²**

Ավտոկայանատեղերի հաշվարկ

Բնակելի տարածքներ	1	60	60
Առևտրի կետեր	100 մ²	12	12
Գրասենյակներ	100 մ²	8	8
Ընդհանուր			80

Ընդհանուր հատակագիծ

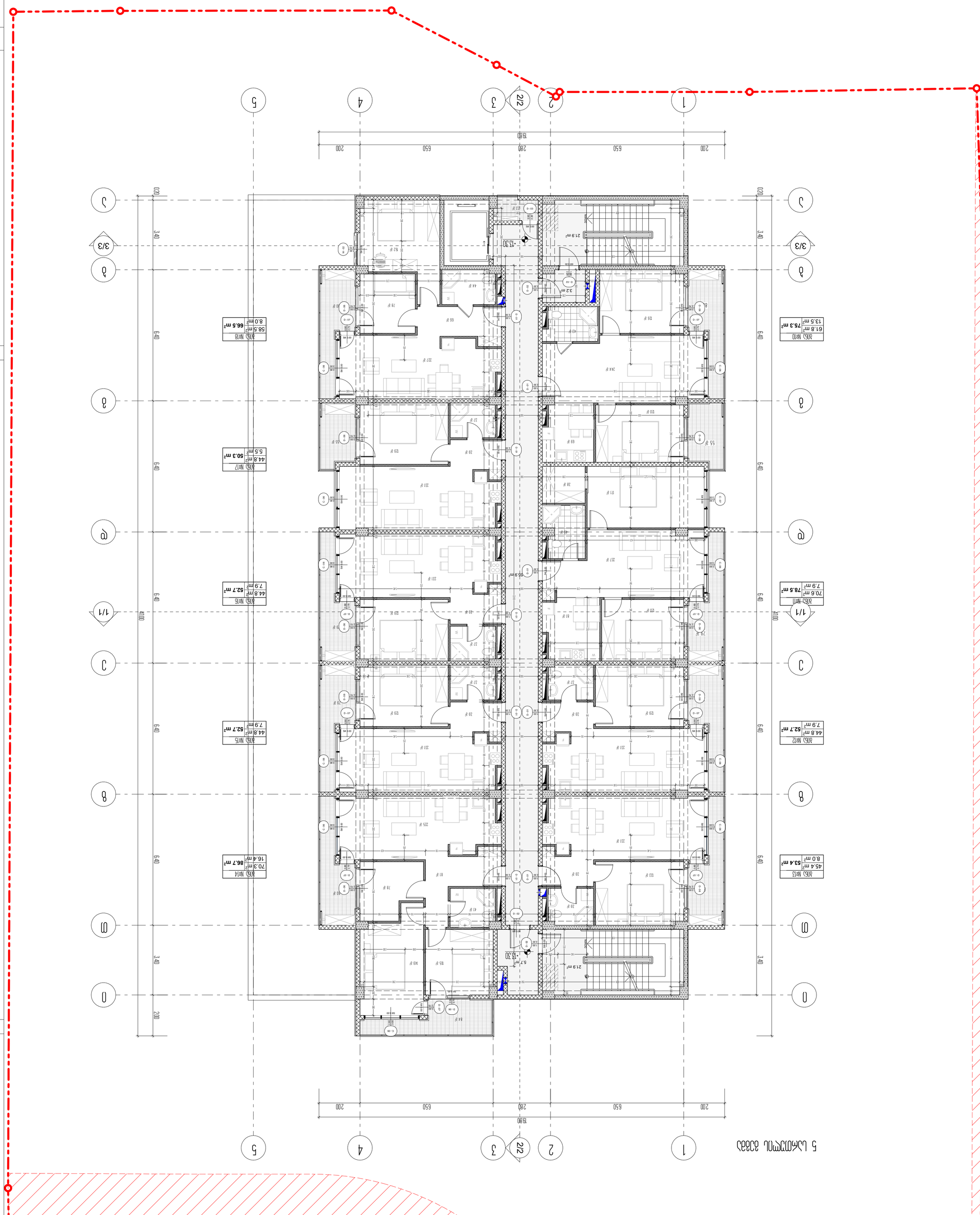

Ընդհանուր տեսք հարավ-արևելքից

Ընդհանուր տեսք հյուսիս-արևմուտքից

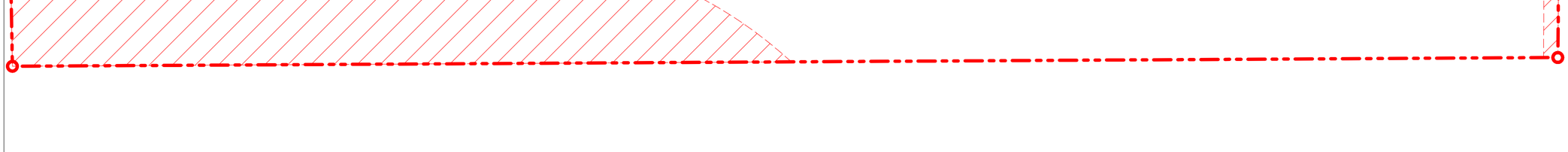

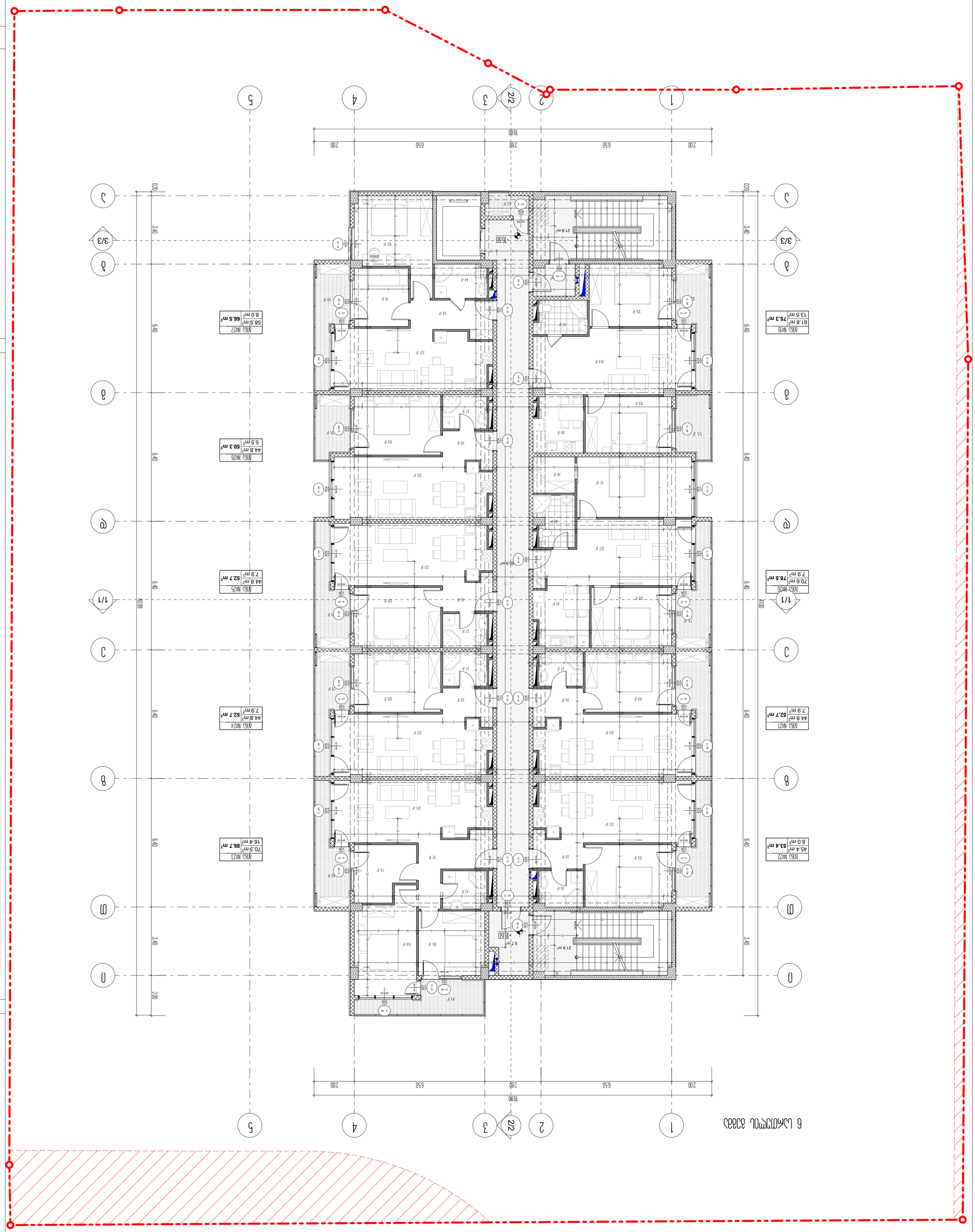

6 საცხოვრებელი კორპუსი

ნაკვეთის გენერალური გეგმა

0 1 2 3 4 5 6 7 8

N

ნაკვეთის საზღვრების აღწერილობა

ქ. თბილისი, ვაკის რაიონი, ნ. ნინოშვილის ქუჩა №15-ის მიმდებარედ, ს/კ 01.10.05.006.324 მდებარე ნაკვეთის საზღვრების აღწერილობა

წერტილის ნომერი	X	Y
1	4613.80	494.10

ნაკვეთის საზღვარი	
მიმდებარე ნაკვეთის საზღვარი	
ნაკვეთის საზღვრის წერტილის ნომერი	1
მიმდებარე ნაკვეთის საზღვრის წერტილის ნომერი	2
ნაკვეთის საზღვრის წერტილის კოორდინატები	X 4613.80 Y 494.10

ნაკვეთის ფართობი	1650 კვ.მ.
ნაკვეთის სამშენებლო ფართობი	1650 კვ.მ.
ნაკვეთის სამშენებლო ფართობის კოეფიციენტი	1.00
ნაკვეთის სამშენებლო სიმკვრივის კოეფიციენტი	3.2

ნაკვეთის სამშენებლო პარამეტრები

ნაკვეთის ფართობი	1650 კვ.მ.
ნაკვეთის სამშენებლო ფართობი	1650 კვ.მ.
ნაკვეთის სამშენებლო ფართობის კოეფიციენტი	1.00
ნაკვეთის სამშენებლო სიმკვრივის კოეფიციენტი	3.2

ნაკვეთის ფუნქციური ზონირების რუკა

ზონის დასახელება	ფუნქციური ზონა
ზონის ფართობი	1650 კვ.მ.
ზონის ფართობის პროცენტული მაჩვენებელი	100%
ზონის ფუნქციური ზონირების კოდი	ქალაქის ცენტრის ზონა

ნაკვეთის ფუნქციური ზონირების ცხრილი

ფუნქციური ზონირების კოდი	ფუნქციური ზონირების დასახელება	ნებადართული ფუნქციები	დაშვებული ფუნქციები	აკრძალული ფუნქციები
ქალაქის ცენტრის ზონა	ქალაქის ცენტრის ზონა	საცხოვრებელი, კომერციული, საოფისე	საზოგადოებრივი, სპორტული	სამრეწველო, საწარმოო

ნაკვეთის ფუნქციური ზონირების ცხრილი

ფუნქციური ზონირების კოდი	ფუნქციური ზონირების დასახელება	ნებადართული ფუნქციები	დაშვებული ფუნქციები	აკრძალული ფუნქციები
ქალაქის ცენტრის ზონა	ქალაქის ცენტრის ზონა	საცხოვრებელი, კომერციული, საოფისე	საზოგადოებრივი, სპორტული	სამრეწველო, საწარმოო

ნაკვეთის სამშენებლო პარამეტრები

ნაკვეთის ფართობი	1650 კვ.მ.
ნაკვეთის სამშენებლო ფართობი	1650 კვ.მ.
ნაკვეთის სამშენებლო ფართობის კოეფიციენტი	1.00
ნაკვეთის სამშენებლო სიმკვრივის კოეფიციენტი	3.2

ნაკვეთის საზღვრების აღწერილობა

ქ. თბილისი, ვაკის რაიონი, ნ. ნინოშვილის ქუჩა №15-ის მიმდებარედ, ს/კ 01.10.05.006.324 მდებარე ნაკვეთის საზღვრების აღწერილობა

წერტილის ნომერი	X	Y
1	4613.80	494.10

ნაკვეთის საზღვარი	
მიმდებარე ნაკვეთის საზღვარი	
ნაკვეთის საზღვრის წერტილის ნომერი	1
მიმდებარე ნაკვეთის საზღვრის წერტილის ნომერი	2
ნაკვეთის საზღვრის წერტილის კოორდინატები	X 4613.80 Y 494.10

ნაკვეთის ფართობი	1650 კვ.მ.
ნაკვეთის სამშენებლო ფართობი	1650 კვ.მ.
ნაკვეთის სამშენებლო ფართობის კოეფიციენტი	1.00
ნაკვეთის სამშენებლო სიმკვრივის კოეფიციენტი	3.2

ნაკვეთის ფუნქციური ზონირების რუკა

ზონის დასახელება	ფუნქციური ზონა
ზონის ფართობი	1650 კვ.მ.
ზონის ფართობის პროცენტული მაჩვენებელი	100%
ზონის ფუნქციური ზონირების კოდი	ქალაქის ცენტრის ზონა

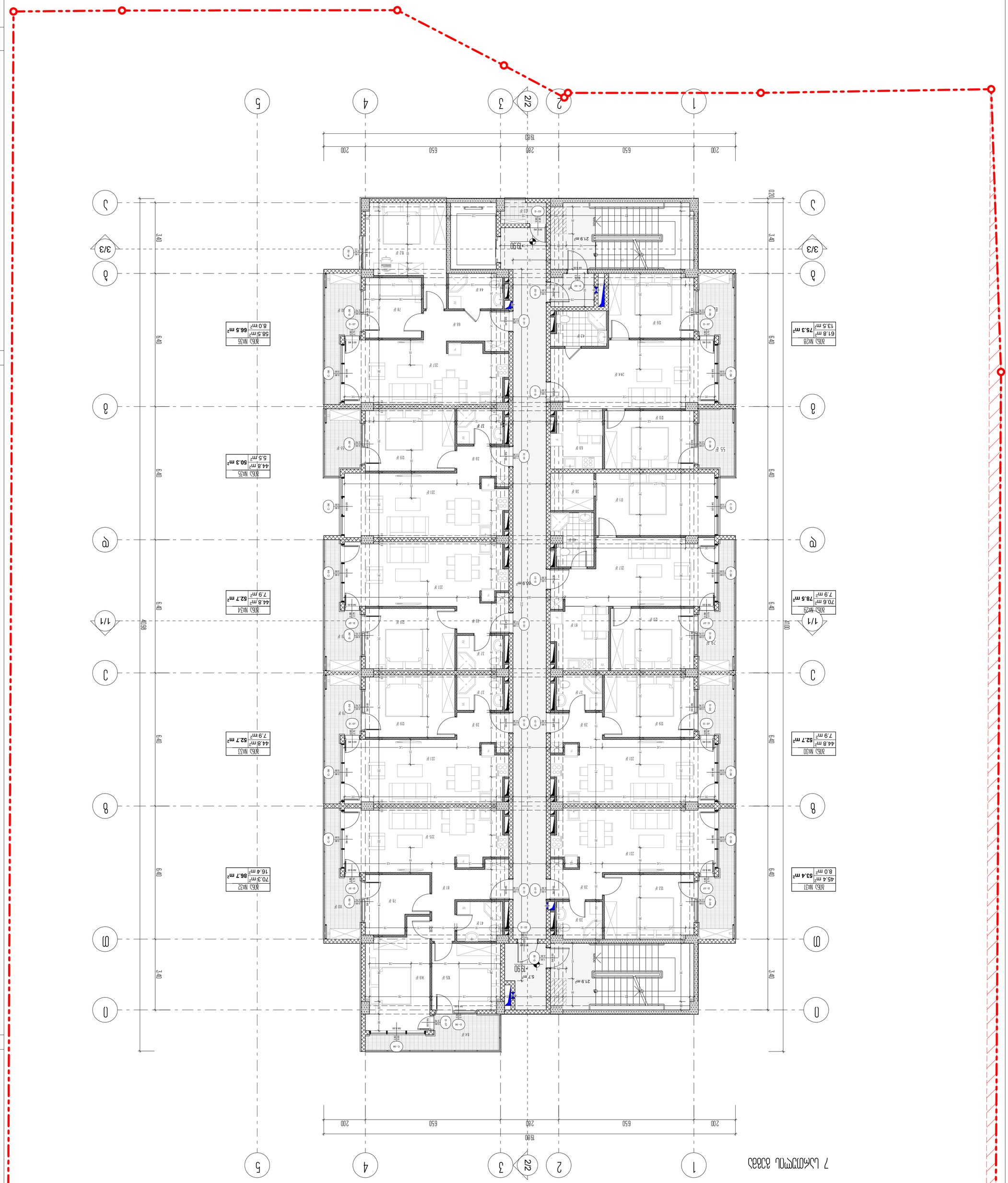

ՀԱՏԱԿԱԳԾԱՅԻՆ ՊԼԱՆ

1 : 100

ՀՈՂԱՄԱՍԻ ԶԱՐԳԱՑՄԱՆ ԵՎ ՇԻՆԱՐԱՐԱԿԱՆ ՍԱՀՄԱՆԱՓԱԿՈՒՄՆԵՐԻ ՊԱՀՊԱՆՄԱՆ ԱՌԱՆՁՆԱՀԱՏԿՈՒԹՅՈՒՆՆԵՐ

1. ՀՈՂԱՄԱՍԻ ՄԱԿԵՐԵՍԸ ԿԱԶՄՈՒՄ Է 0.01108.0063241 ՀԱ-Ի ՄԱԿԵՐԵՍՈՎ ՀՈՂԱՄԱՍ, ՈՐԻ ՍԱՀՄԱՆՆԵՐԸ ՀԱՍՏԱՏՎԱԾ ԵՆ ՀՈՂԱՄԱՍԻ ՆԱԽԱԳԾԱՅԻՆ ՊԼԱՆՈՒՄ:

2. ՀՈՂԱՄԱՍԻ ՎՐԱ ԿԱՌՈՒՑՎՈՂ ՇԵՆՔԵՐԸ ՊԵՏՔ Է ՀԱՄԱՊԱՏԱՍԽԱՆԵՑՆԵՆ ՀՀ ՇԻՆԱՐԱՐԱԿԱՆ ՆՈՐՄԵՐԻ ՊԱՀԱՆՋՆԵՐԻՆ:

3. ՇԵՆՔԵՐԻ ՆԱԽԱԳԾԱՅԻՆ ԼՈՒԾՈՒՄՆԵՐԸ ՊԵՏՔ Է ԿԱՏԱՐՎԵՆ ՀՀ ՇԻՆԱՐԱՐԱԿԱՆ ՆՈՐՄԵՐԻ ՊԱՀԱՆՋՆԵՐԻՆ ՀԱՄԱՊԱՏԱՍԽԱՆ:

4. ՇԵՆՔԵՐԻ ՆԱԽԱԳԾԱՅԻՆ ԼՈՒԾՈՒՄՆԵՐԸ ՊԵՏՔ Է ԿԱՏԱՐՎԵՆ ՀՀ ՇԻՆԱՐԱՐԱԿԱՆ ՆՈՐՄԵՐԻ ՊԱՀԱՆՋՆԵՐԻՆ ՀԱՄԱՊԱՏԱՍԽԱՆ:

5. ՇԵՆՔԵՐԻ ՆԱԽԱԳԾԱՅԻՆ ԼՈՒԾՈՒՄՆԵՐԸ ՊԵՏՔ Է ԿԱՏԱՐՎԵՆ ՀՀ ՇԻՆԱՐԱՐԱԿԱՆ ՆՈՐՄԵՐԻ ՊԱՀԱՆՋՆԵՐԻՆ ՀԱՄԱՊԱՏԱՍԽԱՆ:

6. ՇԵՆՔԵՐԻ ՆԱԽԱԳԾԱՅԻՆ ԼՈՒԾՈՒՄՆԵՐԸ ՊԵՏՔ Է ԿԱՏԱՐՎԵՆ ՀՀ ՇԻՆԱՐԱՐԱԿԱՆ ՆՈՐՄԵՐԻ ՊԱՀԱՆՋՆԵՐԻՆ ՀԱՄԱՊԱՏԱՍԽԱՆ:

7. ՇԵՆՔԵՐԻ ՆԱԽԱԳԾԱՅԻՆ ԼՈՒԾՈՒՄՆԵՐԸ ՊԵՏՔ Է ԿԱՏԱՐՎԵՆ ՀՀ ՇԻՆԱՐԱՐԱԿԱՆ ՆՈՐՄԵՐԻ ՊԱՀԱՆՋՆԵՐԻՆ ՀԱՄԱՊԱՏԱՍԽԱՆ:

8. ՇԵՆՔԵՐԻ ՆԱԽԱԳԾԱՅԻՆ ԼՈՒԾՈՒՄՆԵՐԸ ՊԵՏՔ Է ԿԱՏԱՐՎԵՆ ՀՀ ՇԻՆԱՐԱՐԱԿԱՆ ՆՈՐՄԵՐԻ ՊԱՀԱՆՋՆԵՐԻՆ ՀԱՄԱՊԱՏԱՍԽԱՆ:

9. ՇԵՆՔԵՐԻ ՆԱԽԱԳԾԱՅԻՆ ԼՈՒԾՈՒՄՆԵՐԸ ՊԵՏՔ Է ԿԱՏԱՐՎԵՆ ՀՀ ՇԻՆԱՐԱՐԱԿԱՆ ՆՈՐՄԵՐԻ ՊԱՀԱՆՋՆԵՐԻՆ ՀԱՄԱՊԱՏԱՍԽԱՆ:

10. ՇԵՆՔԵՐԻ ՆԱԽԱԳԾԱՅԻՆ ԼՈՒԾՈՒՄՆԵՐԸ ՊԵՏՔ Է ԿԱՏԱՐՎԵՆ ՀՀ ՇԻՆԱՐԱՐԱԿԱՆ ՆՈՐՄԵՐԻ ՊԱՀԱՆՋՆԵՐԻՆ ՀԱՄԱՊԱՏԱՍԽԱՆ:

11. ՇԵՆՔԵՐԻ ՆԱԽԱԳԾԱՅԻՆ ԼՈՒԾՈՒՄՆԵՐԸ ՊԵՏՔ Է ԿԱՏԱՐՎԵՆ ՀՀ ՇԻՆԱՐԱՐԱԿԱՆ ՆՈՐՄԵՐԻ ՊԱՀԱՆՋՆԵՐԻՆ ՀԱՄԱՊԱՏԱՍԽԱՆ:

12. ՇԵՆՔԵՐԻ ՆԱԽԱԳԾԱՅԻՆ ԼՈՒԾՈՒՄՆԵՐԸ ՊԵՏՔ Է ԿԱՏԱՐՎԵՆ ՀՀ ՇԻՆԱՐԱՐԱԿԱՆ ՆՈՐՄԵՐԻ ՊԱՀԱՆՋՆԵՐԻՆ ՀԱՄԱՊԱՏԱՍԽԱՆ:

13. ՇԵՆՔԵՐԻ ՆԱԽԱԳԾԱՅԻՆ ԼՈՒԾՈՒՄՆԵՐԸ ՊԵՏՔ Է ԿԱՏԱՐՎԵՆ ՀՀ ՇԻՆԱՐԱՐԱԿԱՆ ՆՈՐՄԵՐԻ ՊԱՀԱՆՋՆԵՐԻՆ ՀԱՄԱՊԱՏԱՍԽԱՆ:

14. ՇԵՆՔԵՐԻ ՆԱԽԱԳԾԱՅԻՆ ԼՈՒԾՈՒՄՆԵՐԸ ՊԵՏՔ Է ԿԱՏԱՐՎԵՆ ՀՀ ՇԻՆԱՐԱՐԱԿԱՆ ՆՈՐՄԵՐԻ ՊԱՀԱՆՋՆԵՐԻՆ ՀԱՄԱՊԱՏԱՍԽԱՆ:

15. ՇԵՆՔԵՐԻ ՆԱԽԱԳԾԱՅԻՆ ԼՈՒԾՈՒՄՆԵՐԸ ՊԵՏՔ Է ԿԱՏԱՐՎԵՆ ՀՀ ՇԻՆԱՐԱՐԱԿԱՆ ՆՈՐՄԵՐԻ ՊԱՀԱՆՋՆԵՐԻՆ ՀԱՄԱՊԱՏԱՍԽԱՆ:

16. ՇԵՆՔԵՐԻ ՆԱԽԱԳԾԱՅԻՆ ԼՈՒԾՈՒՄՆԵՐԸ ՊԵՏՔ Է ԿԱՏԱՐՎԵՆ ՀՀ ՇԻՆԱՐԱՐԱԿԱՆ ՆՈՐՄԵՐԻ ՊԱՀԱՆՋՆԵՐԻՆ ՀԱՄԱՊԱՏԱՍԽԱՆ:

17. ՇԵՆՔԵՐԻ ՆԱԽԱԳԾԱՅԻՆ ԼՈՒԾՈՒՄՆԵՐԸ ՊԵՏՔ Է ԿԱՏԱՐՎԵՆ ՀՀ ՇԻՆԱՐԱՐԱԿԱՆ ՆՈՐՄԵՐԻ ՊԱՀԱՆՋՆԵՐԻՆ ՀԱՄԱՊԱՏԱՍԽԱՆ:

18. ՇԵՆՔԵՐԻ ՆԱԽԱԳԾԱՅԻՆ ԼՈՒԾՈՒՄՆԵՐԸ ՊԵՏՔ Է ԿԱՏԱՐՎԵՆ ՀՀ ՇԻՆԱՐԱՐԱԿԱՆ ՆՈՐՄԵՐԻ ՊԱՀԱՆՋՆԵՐԻՆ ՀԱՄԱՊԱՏԱՍԽԱՆ:

19. ՇԵՆՔԵՐԻ ՆԱԽԱԳԾԱՅԻՆ ԼՈՒԾՈՒՄՆԵՐԸ ՊԵՏՔ Է ԿԱՏԱՐՎԵՆ ՀՀ ՇԻՆԱՐԱՐԱԿԱՆ ՆՈՐՄԵՐԻ ՊԱՀԱՆՋՆԵՐԻՆ ՀԱՄԱՊԱՏԱՍԽԱՆ:

20. ՇԵՆՔԵՐԻ ՆԱԽԱԳԾԱՅԻՆ ԼՈՒԾՈՒՄՆԵՐԸ ՊԵՏՔ Է ԿԱՏԱՐՎԵՆ ՀՀ ՇԻՆԱՐԱՐԱԿԱՆ ՆՈՐՄԵՐԻ ՊԱՀԱՆՋՆԵՐԻՆ ՀԱՄԱՊԱՏԱՍԽԱՆ:

21. ՇԵՆՔԵՐԻ ՆԱԽԱԳԾԱՅԻՆ ԼՈՒԾՈՒՄՆԵՐԸ ՊԵՏՔ Է ԿԱՏԱՐՎԵՆ ՀՀ ՇԻՆԱՐԱՐԱԿԱՆ ՆՈՐՄԵՐԻ ՊԱՀԱՆՋՆԵՐԻՆ ՀԱՄԱՊԱՏԱՍԽԱՆ:

22. ՇԵՆՔԵՐԻ ՆԱԽԱԳԾԱՅԻՆ ԼՈՒԾՈՒՄՆԵՐԸ ՊԵՏՔ Է ԿԱՏԱՐՎԵՆ ՀՀ ՇԻՆԱՐԱՐԱԿԱՆ ՆՈՐՄԵՐԻ ՊԱՀԱՆՋՆԵՐԻՆ ՀԱՄԱՊԱՏԱՍԽԱՆ:

23. ՇԵՆՔԵՐԻ ՆԱԽԱԳԾԱՅԻՆ ԼՈՒԾՈՒՄՆԵՐԸ ՊԵՏՔ Է ԿԱՏԱՐՎԵՆ ՀՀ ՇԻՆԱՐԱՐԱԿԱՆ ՆՈՐՄԵՐԻ ՊԱՀԱՆՋՆԵՐԻՆ ՀԱՄԱՊԱՏԱՍԽԱՆ:

24. ՇԵՆՔԵՐԻ ՆԱԽԱԳԾԱՅԻՆ ԼՈՒԾՈՒՄՆԵՐԸ ՊԵՏՔ Է ԿԱՏԱՐՎԵՆ ՀՀ ՇԻՆԱՐԱՐԱԿԱՆ ՆՈՐՄԵՐԻ ՊԱՀԱՆՋՆԵՐԻՆ ՀԱՄԱՊԱՏԱՍԽԱՆ:

25. ՇԵՆՔԵՐԻ ՆԱԽԱԳԾԱՅԻՆ ԼՈՒԾՈՒՄՆԵՐԸ ՊԵՏՔ Է ԿԱՏԱՐՎԵՆ ՀՀ ՇԻՆԱՐԱՐԱԿԱՆ ՆՈՐՄԵՐԻ ՊԱՀԱՆՋՆԵՐԻՆ ՀԱՄԱՊԱՏԱՍԽԱՆ:

26. ՇԵՆՔԵՐԻ ՆԱԽԱԳԾԱՅԻՆ ԼՈՒԾՈՒՄՆԵՐԸ ՊԵՏՔ Է ԿԱՏԱՐՎԵՆ ՀՀ ՇԻՆԱՐԱՐԱԿԱՆ ՆՈՐՄԵՐԻ ՊԱՀԱՆՋՆԵՐԻՆ ՀԱՄԱՊԱՏԱՍԽԱՆ:

27. ՇԵՆՔԵՐԻ ՆԱԽԱԳԾԱՅԻՆ ԼՈՒԾՈՒՄՆԵՐԸ ՊԵՏՔ Է ԿԱՏԱՐՎԵՆ ՀՀ ՇԻՆԱՐԱՐԱԿԱՆ ՆՈՐՄԵՐԻ ՊԱՀԱՆՋՆԵՐԻՆ ՀԱՄԱՊԱՏԱՍԽԱՆ:

28. ՇԵՆՔԵՐԻ ՆԱԽԱԳԾԱՅԻՆ ԼՈՒԾՈՒՄՆԵՐԸ ՊԵՏՔ Է ԿԱՏԱՐՎԵՆ ՀՀ ՇԻՆԱՐԱՐԱԿԱՆ ՆՈՐՄԵՐԻ ՊԱՀԱՆՋՆԵՐԻՆ ՀԱՄԱՊԱՏԱՍԽԱՆ:

29. ՇԵՆՔԵՐԻ ՆԱԽԱԳԾԱՅԻՆ ԼՈՒԾՈՒՄՆԵՐԸ ՊԵՏՔ Է ԿԱՏԱՐՎԵՆ ՀՀ ՇԻՆԱՐԱՐԱԿԱՆ ՆՈՐՄԵՐԻ ՊԱՀԱՆՋՆԵՐԻՆ ՀԱՄԱՊԱՏԱՍԽԱՆ:

30. ՇԵՆՔԵՐԻ ՆԱԽԱԳԾԱՅԻՆ ԼՈՒԾՈՒՄՆԵՐԸ ՊԵՏՔ Է ԿԱՏԱՐՎԵՆ ՀՀ ՇԻՆԱՐԱՐԱԿԱՆ ՆՈՐՄԵՐԻ ՊԱՀԱՆՋՆԵՐԻՆ ՀԱՄԱՊԱՏԱՍԽԱՆ:

31. ՇԵՆՔԵՐԻ ՆԱԽԱԳԾԱՅԻՆ ԼՈՒԾՈՒՄՆԵՐԸ ՊԵՏՔ Է ԿԱՏԱՐՎԵՆ ՀՀ ՇԻՆԱՐԱՐԱԿԱՆ ՆՈՐՄԵՐԻ ՊԱՀԱՆՋՆԵՐԻՆ ՀԱՄԱՊԱՏԱՍԽԱՆ:

32. ՇԵՆՔԵՐԻ ՆԱԽԱԳԾԱՅԻՆ ԼՈՒԾՈՒՄՆԵՐԸ ՊԵՏՔ Է ԿԱՏԱՐՎԵՆ ՀՀ ՇԻՆԱՐԱՐԱԿԱՆ ՆՈՐՄԵՐԻ ՊԱՀԱՆՋՆԵՐԻՆ ՀԱՄԱՊԱՏԱՍԽԱՆ:

33. ՇԵՆՔԵՐԻ ՆԱԽԱԳԾԱՅԻՆ ԼՈՒԾՈՒՄՆԵՐԸ ՊԵՏՔ Է ԿԱՏԱՐՎԵՆ ՀՀ ՇԻՆԱՐԱՐԱԿԱՆ ՆՈՐՄԵՐԻ ՊԱՀԱՆՋՆԵՐԻՆ ՀԱՄԱՊԱՏԱՍԽԱՆ:

34. ՇԵՆՔԵՐԻ ՆԱԽԱԳԾԱՅԻՆ ԼՈՒԾՈՒՄՆԵՐԸ ՊԵՏՔ Է ԿԱՏԱՐՎԵՆ ՀՀ ՇԻՆԱՐԱՐԱԿԱՆ ՆՈՐՄԵՐԻ ՊԱՀԱՆՋՆԵՐԻՆ ՀԱՄԱՊԱՏԱՍԽԱՆ:

35. ՇԵՆՔԵՐԻ ՆԱԽԱԳԾԱՅԻՆ ԼՈՒԾՈՒՄՆԵՐԸ ՊԵՏՔ Է ԿԱՏԱՐՎԵՆ ՀՀ ՇԻՆԱՐԱՐԱԿԱՆ ՆՈՐՄԵՐԻ ՊԱՀԱՆՋՆԵՐԻՆ ՀԱՄԱՊԱՏԱՍԽԱՆ:

36. ՇԵՆՔԵՐԻ ՆԱԽԱԳԾԱՅԻՆ ԼՈՒԾՈՒՄՆԵՐԸ ՊԵՏՔ Է ԿԱՏԱՐՎԵՆ ՀՀ ՇԻՆԱՐԱՐԱԿԱՆ ՆՈՐՄԵՐԻ ՊԱՀԱՆՋՆԵՐԻՆ ՀԱՄԱՊԱՏԱՍԽԱՆ:

37. ՇԵՆՔԵՐԻ ՆԱԽԱԳԾԱՅԻՆ ԼՈՒԾՈՒՄՆԵՐԸ ՊԵՏՔ Է ԿԱՏԱՐՎԵՆ ՀՀ ՇԻՆԱՐԱՐԱԿԱՆ ՆՈՐՄԵՐԻ ՊԱՀԱՆՋՆԵՐԻՆ ՀԱՄԱՊԱՏԱՍԽԱՆ:

38. ՇԵՆՔԵՐԻ ՆԱԽԱԳԾԱՅԻՆ ԼՈՒԾՈՒՄՆԵՐԸ ՊԵՏՔ Է ԿԱՏԱՐՎԵՆ ՀՀ ՇԻՆԱՐԱՐԱԿԱՆ ՆՈՐՄԵՐԻ ՊԱՀԱՆՋՆԵՐԻՆ ՀԱՄԱՊԱՏԱՍԽԱՆ:

39. ՇԵՆՔԵՐԻ ՆԱԽԱԳԾԱՅԻՆ ԼՈՒԾՈՒՄՆԵՐԸ ՊԵՏՔ Է ԿԱՏԱՐՎԵՆ ՀՀ ՇԻՆԱՐԱՐԱԿԱՆ ՆՈՐՄԵՐԻ ՊԱՀԱՆՋՆԵՐԻՆ ՀԱՄԱՊԱՏԱՍԽԱՆ:

40. ՇԵՆՔԵՐԻ ՆԱԽԱԳԾԱՅԻՆ ԼՈՒԾՈՒՄՆԵՐԸ ՊԵՏՔ Է ԿԱՏԱՐՎԵՆ ՀՀ ՇԻՆԱՐԱՐԱԿԱՆ ՆՈՐՄԵՐԻ ՊԱՀԱՆՋՆԵՐԻՆ ՀԱՄԱՊԱՏԱՍԽԱՆ:

41. ՇԵՆՔԵՐԻ ՆԱԽԱԳԾԱՅԻՆ ԼՈՒԾՈՒՄՆԵՐԸ ՊԵՏՔ Է ԿԱՏԱՐՎԵՆ ՀՀ ՇԻՆԱՐԱՐԱԿԱՆ ՆՈՐՄԵՐԻ ՊԱՀԱՆՋՆԵՐԻՆ ՀԱՄԱՊԱՏԱՍԽԱՆ:

42. ՇԵՆՔԵՐԻ ՆԱԽԱԳԾԱՅԻՆ ԼՈՒԾՈՒՄՆԵՐԸ ՊԵՏՔ Է ԿԱՏԱՐՎԵՆ ՀՀ ՇԻՆԱՐԱՐԱԿԱՆ ՆՈՐՄԵՐԻ ՊԱՀԱՆՋՆԵՐԻՆ ՀԱՄԱՊԱՏԱՍԽԱՆ:

43. ՇԵՆՔԵՐԻ ՆԱԽԱԳԾԱՅԻՆ ԼՈՒԾՈՒՄՆԵՐԸ ՊԵՏՔ Է ԿԱՏԱՐՎԵՆ ՀՀ ՇԻՆԱՐԱՐԱԿԱՆ ՆՈՐՄԵՐԻ ՊԱՀԱՆՋՆԵՐԻՆ ՀԱՄԱՊԱՏԱՍԽԱՆ:

44. ՇԵՆՔԵՐԻ ՆԱԽԱԳԾԱՅԻՆ ԼՈՒԾՈՒՄՆԵՐԸ ՊԵՏՔ Է ԿԱՏԱՐՎԵՆ ՀՀ ՇԻՆԱՐԱՐԱԿԱՆ ՆՈՐՄԵՐԻ ՊԱՀԱՆՋՆԵՐԻՆ ՀԱՄԱՊԱՏԱՍԽԱՆ:

45. ՇԵՆՔԵՐԻ ՆԱԽԱԳԾԱՅԻՆ ԼՈՒԾՈՒՄՆԵՐԸ ՊԵՏՔ Է ԿԱՏԱՐՎԵՆ ՀՀ ՇԻՆԱՐԱՐԱԿԱՆ ՆՈՐՄԵՐԻ ՊԱՀԱՆՋՆԵՐԻՆ ՀԱՄԱՊԱՏԱՍԽԱՆ:

46. ՇԵՆՔԵՐԻ ՆԱԽԱԳԾԱՅԻՆ ԼՈՒԾՈՒՄՆԵՐԸ ՊԵՏՔ Է ԿԱՏԱՐՎԵՆ ՀՀ ՇԻՆԱՐԱՐԱԿԱՆ ՆՈՐՄԵՐԻ ՊԱՀԱՆՋՆԵՐԻՆ ՀԱՄԱՊԱՏԱՍԽԱՆ:

47. ՇԵՆՔԵՐԻ ՆԱԽԱԳԾԱՅԻՆ ԼՈՒԾՈՒՄՆԵՐԸ ՊԵՏՔ Է ԿԱՏԱՐՎԵՆ ՀՀ ՇԻՆԱՐԱՐԱԿԱՆ ՆՈՐՄԵՐԻ ՊԱՀԱՆՋՆԵՐԻՆ ՀԱՄԱՊԱՏԱՍԽԱՆ:

48. ՇԵՆՔԵՐԻ ՆԱԽԱԳԾԱՅԻՆ ԼՈՒԾՈՒՄՆԵՐԸ ՊԵՏՔ Է ԿԱՏԱՐՎԵՆ ՀՀ ՇԻՆԱՐԱՐԱԿԱՆ ՆՈՐՄԵՐԻ ՊԱՀԱՆՋՆԵՐԻՆ ՀԱՄԱՊԱՏԱՍԽԱՆ:

49. ՇԵՆՔԵՐԻ ՆԱԽԱԳԾԱՅԻՆ ԼՈՒԾՈՒՄՆԵՐԸ ՊԵՏՔ Է ԿԱՏԱՐՎԵՆ ՀՀ ՇԻՆԱՐԱՐԱԿԱՆ ՆՈՐՄԵՐԻ ՊԱՀԱՆՋՆԵՐԻՆ ՀԱՄԱՊԱՏԱՍԽԱՆ:

50. ՇԵՆՔԵՐԻ ՆԱԽԱԳԾԱՅԻՆ ԼՈՒԾՈՒՄՆԵՐԸ ՊԵՏՔ Է ԿԱՏԱՐՎԵՆ ՀՀ ՇԻՆԱՐԱՐԱԿԱՆ ՆՈՐՄԵՐԻ ՊԱՀԱՆՋՆԵՐԻՆ ՀԱՄԱՊԱՏԱՍԽԱՆ:

51. ՇԵՆՔԵՐԻ ՆԱԽԱԳԾԱՅԻՆ ԼՈՒԾՈՒՄՆԵՐԸ ՊԵՏՔ Է ԿԱՏԱՐՎԵՆ ՀՀ ՇԻՆԱՐԱՐԱԿԱՆ ՆՈՐՄԵՐԻ ՊԱՀԱՆՋՆԵՐԻՆ ՀԱՄԱՊԱՏԱՍԽԱՆ:

52. ՇԵՆՔԵՐԻ ՆԱԽԱԳԾԱՅԻՆ ԼՈՒԾՈՒՄՆԵՐԸ ՊԵՏՔ Է ԿԱՏԱՐՎԵՆ ՀՀ ՇԻՆԱՐԱՐԱԿԱՆ ՆՈՐՄԵՐԻ ՊԱՀԱՆՋՆԵՐԻՆ ՀԱՄԱՊԱՏԱՍԽԱՆ:

53. ՇԵՆՔԵՐԻ ՆԱԽԱԳԾԱՅԻՆ ԼՈՒԾՈՒՄՆԵՐԸ ՊԵՏՔ Է ԿԱՏԱՐՎԵՆ ՀՀ ՇԻՆԱՐԱՐԱԿԱՆ ՆՈՐՄԵՐԻ ՊԱՀԱՆՋՆԵՐԻՆ ՀԱՄԱՊԱՏԱՍԽԱՆ:

54. ՇԵՆՔԵՐԻ ՆԱԽԱԳԾԱՅԻՆ ԼՈՒԾՈՒՄՆԵՐԸ ՊԵՏՔ Է ԿԱՏԱՐՎԵՆ ՀՀ ՇԻՆԱՐԱՐԱԿԱՆ ՆՈՐՄԵՐԻ ՊԱՀԱՆՋՆԵՐԻՆ ՀԱՄԱՊԱՏԱՍԽԱՆ:

55. ՇԵՆՔԵՐԻ ՆԱԽԱԳԾԱՅԻՆ ԼՈՒԾՈՒՄՆԵՐԸ ՊԵՏՔ Է ԿԱՏԱՐՎԵՆ ՀՀ ՇԻՆԱՐԱՐԱԿԱՆ ՆՈՐՄԵՐԻ ՊԱՀԱՆՋՆԵՐԻՆ ՀԱՄԱՊԱՏԱՍԽԱՆ:

56. ՇԵՆՔԵՐԻ ՆԱԽԱԳԾԱՅԻՆ ԼՈՒԾՈՒՄՆԵՐԸ ՊԵՏՔ Է ԿԱՏԱՐՎԵՆ ՀՀ ՇԻՆԱՐԱՐԱԿԱՆ ՆՈՐՄԵՐԻ ՊԱՀԱՆՋՆԵՐԻՆ ՀԱՄԱՊԱՏԱՍԽԱՆ:

57. ՇԵՆՔԵՐԻ ՆԱԽԱԳԾԱՅԻՆ ԼՈՒԾՈՒՄՆԵՐԸ ՊԵՏՔ Է ԿԱՏԱՐՎԵՆ ՀՀ ՇԻՆԱՐԱՐԱԿԱՆ ՆՈՐՄԵՐԻ ՊԱՀԱՆՋՆԵՐԻՆ ՀԱՄԱՊԱՏԱՍԽԱՆ:

58. ՇԵՆՔԵՐԻ ՆԱԽԱԳԾԱՅԻՆ ԼՈՒԾՈՒՄՆԵՐԸ ՊԵՏՔ Է ԿԱՏԱՐՎԵՆ ՀՀ ՇԻՆԱՐԱՐԱԿԱՆ ՆՈՐՄԵՐԻ ՊԱՀԱՆՋՆԵՐԻՆ ՀԱՄԱՊԱՏԱՍԽԱՆ:

59. ՇԵՆՔԵՐԻ ՆԱԽԱԳԾԱՅԻՆ ԼՈՒԾՈՒՄՆԵՐԸ ՊԵՏՔ Է ԿԱՏԱՐՎԵՆ ՀՀ ՇԻՆԱՐԱՐԱԿԱՆ ՆՈՐՄԵՐԻ ՊԱՀԱՆՋՆԵՐԻՆ ՀԱՄԱՊԱՏԱՍԽԱՆ:

60. ՇԵՆՔԵՐԻ ՆԱԽԱԳԾԱՅԻՆ ԼՈՒԾՈՒՄՆԵՐԸ ՊԵՏՔ Է ԿԱՏԱՐՎԵՆ ՀՀ ՇԻՆԱՐԱՐԱԿԱՆ ՆՈՐՄԵՐԻ ՊԱՀԱՆՋՆԵՐԻՆ ՀԱՄԱՊԱՏԱՍԽԱՆ:

61. ՇԵՆՔԵՐԻ ՆԱԽԱԳԾԱՅԻՆ ԼՈՒԾՈՒՄՆԵՐԸ ՊԵՏՔ Է ԿԱՏԱՐՎԵՆ ՀՀ ՇԻՆԱՐԱՐԱԿԱՆ ՆՈՐՄԵՐԻ ՊԱՀԱՆՋՆԵՐԻՆ ՀԱՄԱՊԱՏԱՍԽԱՆ:

62. ՇԵՆՔԵՐԻ ՆԱԽԱԳԾԱՅԻՆ ԼՈՒԾՈՒՄՆԵՐԸ ՊԵՏՔ Է ԿԱՏԱՐՎԵՆ ՀՀ ՇԻՆԱՐԱՐԱԿԱՆ ՆՈՐՄԵՐԻ ՊԱՀԱՆՋՆԵՐԻՆ ՀԱՄԱՊԱՏԱՍԽԱՆ:

63. ՇԵՆՔԵՐԻ ՆԱԽԱԳԾԱՅԻՆ ԼՈՒԾՈՒՄՆԵՐԸ ՊԵՏՔ Է ԿԱՏԱՐՎԵՆ ՀՀ ՇԻՆԱՐԱՐԱԿԱՆ ՆՈՐՄԵՐԻ ՊԱՀԱՆՋՆԵՐԻՆ ՀԱՄԱՊԱՏԱՍԽԱՆ:

64. ՇԵՆՔԵՐԻ ՆԱԽԱԳԾԱՅԻՆ ԼՈՒԾՈՒՄՆԵՐԸ ՊԵՏՔ Է ԿԱՏԱՐՎԵՆ ՀՀ ՇԻՆԱՐԱՐԱԿԱՆ ՆՈՐՄԵՐԻ ՊԱՀԱՆՋՆԵՐԻՆ ՀԱՄԱՊԱՏԱՍԽԱՆ:

65. ՇԵՆՔԵՐԻ ՆԱԽԱԳԾԱՅԻՆ ԼՈՒԾՈՒՄՆԵՐԸ ՊԵՏՔ Է ԿԱՏԱՐՎԵՆ ՀՀ ՇԻՆԱՐԱՐԱԿԱՆ ՆՈՐՄԵՐԻ ՊԱՀԱՆՋՆԵՐԻՆ ՀԱՄԱՊԱՏԱՍԽԱՆ:

66. ՇԵՆՔԵՐԻ ՆԱԽԱԳԾԱՅԻՆ ԼՈՒԾՈՒՄՆԵՐԸ ՊԵՏՔ Է ԿԱՏԱՐՎԵՆ ՀՀ ՇԻՆԱՐԱՐԱԿԱՆ ՆՈՐՄԵՐԻ ՊԱՀԱՆՋՆԵՐԻՆ ՀԱՄԱՊԱՏԱՍԽԱՆ:

67. ՇԵՆՔԵՐԻ ՆԱԽԱԳԾԱՅԻՆ ԼՈՒԾՈՒՄՆԵՐԸ ՊԵՏՔ Է ԿԱՏԱՐՎԵՆ ՀՀ ՇԻՆԱՐԱՐԱԿԱՆ ՆՈՐՄԵՐԻ ՊԱՀԱՆՋՆԵՐԻՆ ՀԱՄԱՊԱՏԱՍԽԱՆ:

68. ՇԵՆՔԵՐԻ ՆԱԽԱԳԾԱՅԻՆ ԼՈՒԾՈՒՄՆԵՐԸ ՊԵՏՔ Է ԿԱՏԱՐՎԵՆ ՀՀ ՇԻՆԱՐԱՐԱԿԱՆ ՆՈՐՄԵՐԻ ՊԱՀԱՆՋՆԵՐԻՆ ՀԱՄԱՊԱՏԱՍԽԱՆ:

69. ՇԵՆՔԵՐԻ ՆԱԽԱԳԾԱՅԻՆ ԼՈՒԾՈՒՄՆԵՐԸ ՊԵՏՔ Է ԿԱՏԱՐՎԵՆ ՀՀ ՇԻՆԱՐԱՐԱԿԱՆ ՆՈՐՄԵՐԻ ՊԱՀԱՆՋՆԵՐԻՆ ՀԱՄԱՊԱՏԱՍԽԱՆ:

70. ՇԵՆՔԵՐԻ ՆԱԽԱԳԾԱՅԻՆ ԼՈՒԾՈՒՄՆԵՐԸ ՊԵՏՔ Է ԿԱՏԱՐՎԵՆ ՀՀ ՇԻՆԱՐԱՐԱԿԱՆ ՆՈՐՄԵՐԻ ՊԱՀԱՆՋՆԵՐԻՆ ՀԱՄԱՊԱՏԱՍԽԱՆ:

71. ՇԵՆՔԵՐԻ ՆԱԽԱԳԾԱՅԻՆ ԼՈՒԾՈՒՄՆԵՐԸ ՊԵՏՔ Է ԿԱՏԱՐՎԵՆ ՀՀ ՇԻՆԱՐԱՐԱԿԱՆ ՆՈՐՄԵՐԻ ՊԱՀԱՆՋՆԵՐԻՆ ՀԱՄԱՊԱՏԱՍԽԱՆ:

72. ՇԵՆՔԵՐԻ ՆԱԽԱԳԾԱՅԻՆ ԼՈՒԾՈՒՄՆԵՐԸ ՊԵՏՔ Է ԿԱՏԱՐՎԵՆ ՀՀ ՇԻՆԱՐԱՐԱԿԱՆ ՆՈՐՄԵՐԻ ՊԱՀԱՆՋՆԵՐԻՆ ՀԱՄԱՊԱՏԱՍԽԱՆ:

73. ՇԵՆՔԵՐԻ ՆԱԽԱԳԾԱՅԻՆ ԼՈՒԾՈՒՄՆԵՐԸ ՊԵՏՔ Է ԿԱՏԱՐՎԵՆ ՀՀ ՇԻՆԱՐԱՐԱԿԱՆ ՆՈՐՄԵՐԻ ՊԱՀԱՆՋՆԵՐԻՆ ՀԱՄԱՊԱՏԱՍԽԱՆ:

74. ՇԵՆՔԵՐԻ ՆԱԽԱԳԾԱՅԻՆ ԼՈՒԾՈՒՄՆԵՐԸ ՊԵՏՔ Է ԿԱՏԱՐՎԵՆ ՀՀ ՇԻՆԱՐԱՐԱԿԱՆ ՆՈՐՄԵՐԻ ՊԱՀԱՆՋՆԵՐԻՆ ՀԱՄԱՊԱՏԱՍԽԱՆ:

75. ՇԵՆՔԵՐԻ ՆԱԽԱԳԾԱՅԻՆ ԼՈՒԾՈՒՄՆԵՐԸ ՊԵՏՔ Է ԿԱՏԱՐՎԵՆ ՀՀ ՇԻՆԱՐԱՐԱԿԱՆ ՆՈՐՄԵՐԻ ՊԱՀԱՆՋՆԵՐԻՆ ՀԱՄԱՊԱՏԱՍԽԱՆ:

76. ՇԵՆՔԵՐԻ ՆԱԽԱԳԾԱՅԻՆ ԼՈՒԾՈՒՄՆԵՐԸ ՊԵՏՔ Է ԿԱՏԱՐՎԵՆ ՀՀ ՇԻՆԱՐԱՐԱԿԱՆ ՆՈՐՄԵՐԻ ՊԱՀԱՆՋՆԵՐԻՆ ՀԱՄԱՊԱՏԱՍԽԱՆ:

77. ՇԵՆՔԵՐԻ ՆԱԽԱԳԾԱՅԻՆ ԼՈՒԾՈՒՄՆԵՐԸ ՊԵՏՔ Է ԿԱՏԱՐՎԵՆ ՀՀ ՇԻՆԱՐԱՐԱԿԱՆ ՆՈՐՄԵՐԻ ՊԱՀԱՆՋՆԵՐԻՆ ՀԱՄԱՊԱՏԱՍԽԱՆ:

78. ՇԵՆՔԵՐԻ ՆԱԽԱԳԾԱՅԻՆ ԼՈՒԾՈՒՄՆԵՐԸ ՊԵՏՔ Է ԿԱՏԱՐՎԵՆ ՀՀ ՇԻՆԱՐԱՐԱԿԱՆ ՆՈՐՄԵՐԻ ՊԱՀԱՆՋՆԵՐԻՆ ՀԱՄԱՊԱՏԱՍԽԱՆ:

79. ՇԵՆՔԵՐԻ ՆԱԽԱԳԾԱՅԻՆ ԼՈՒԾՈՒՄՆԵՐԸ ՊԵՏՔ Է ԿԱՏԱՐՎԵՆ ՀՀ ՇԻՆԱՐԱՐԱԿԱՆ ՆՈՐՄԵՐԻ ՊԱՀԱՆՋՆԵՐԻՆ ՀԱՄԱՊԱՏԱՍԽԱՆ:

80

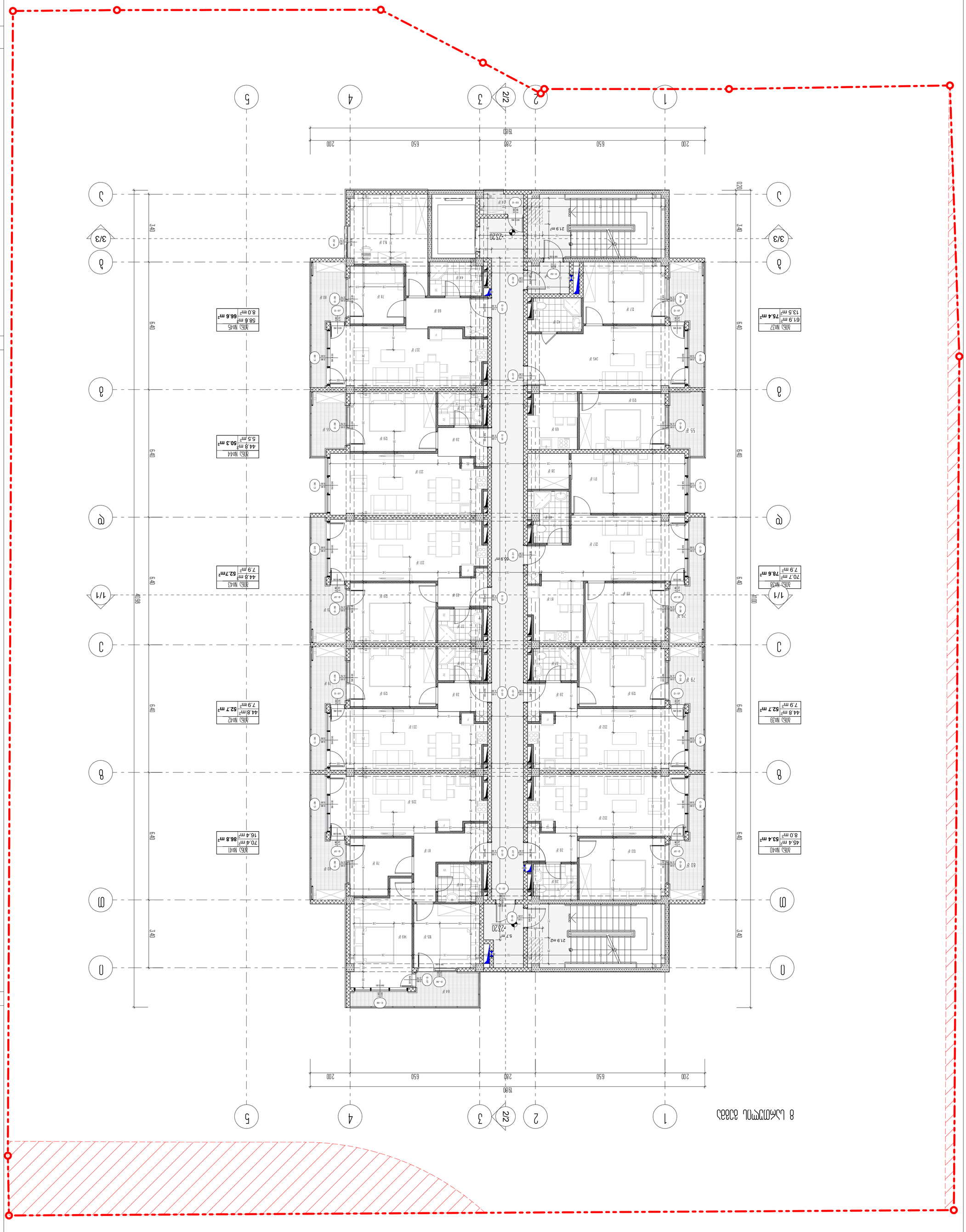
1
2
2/2
3
4
5
1980
200
650
280
650
200
А
Б
В
Г
Д
Е
1/1
3/3
6.40
3.40
10.20
14.00
-27.20
-22.20
2.1.9 m²
5.7m²
55.9 m²
ЖБО №37
61.9 m²
13.5 m²
75.4 m²
ЖБО №38
70.7 m²
7.9 m²
78.6 m²
ЖБО №39
44.8 m²
7.9 m²
52.7 m²
ЖБО №40
45.4 m²
8.0 m²
53.4 m²
ЖБО №41
70.4 m²
16.4 m²
86.8 m²
ЖБО №42
44.8 m²
7.9 m²
52.7 m²
ЖБО №43
44.8 m²
7.9 m²
52.7m²
ЖБО №44
44.8 m²
5.5 m²
50.3 m²
ЖБО №45
58.6 m²
8.0 m²
66.6 m²
ЖБО 01
50.8 m²
7.7 m²
58.5 m²
-23.20 ნიშნული
-27.20 ნიშნული
-22.20 ნიშნული
-20.40
494.10
ნიშნული
1-1
მონაკვეთის ხაზი
ბინის ნომერი
ბინის ფართი
საერთო ფართი
საცხოვრებელი ფართი
საერთო ფართი
საცხოვრებელი ფართი
ბინების რაოდენობა
ბინების ნუმერაცია
ბინების ნუმერაცია
ბინების ფართები და რაოდენობა სართულების მიხედვით

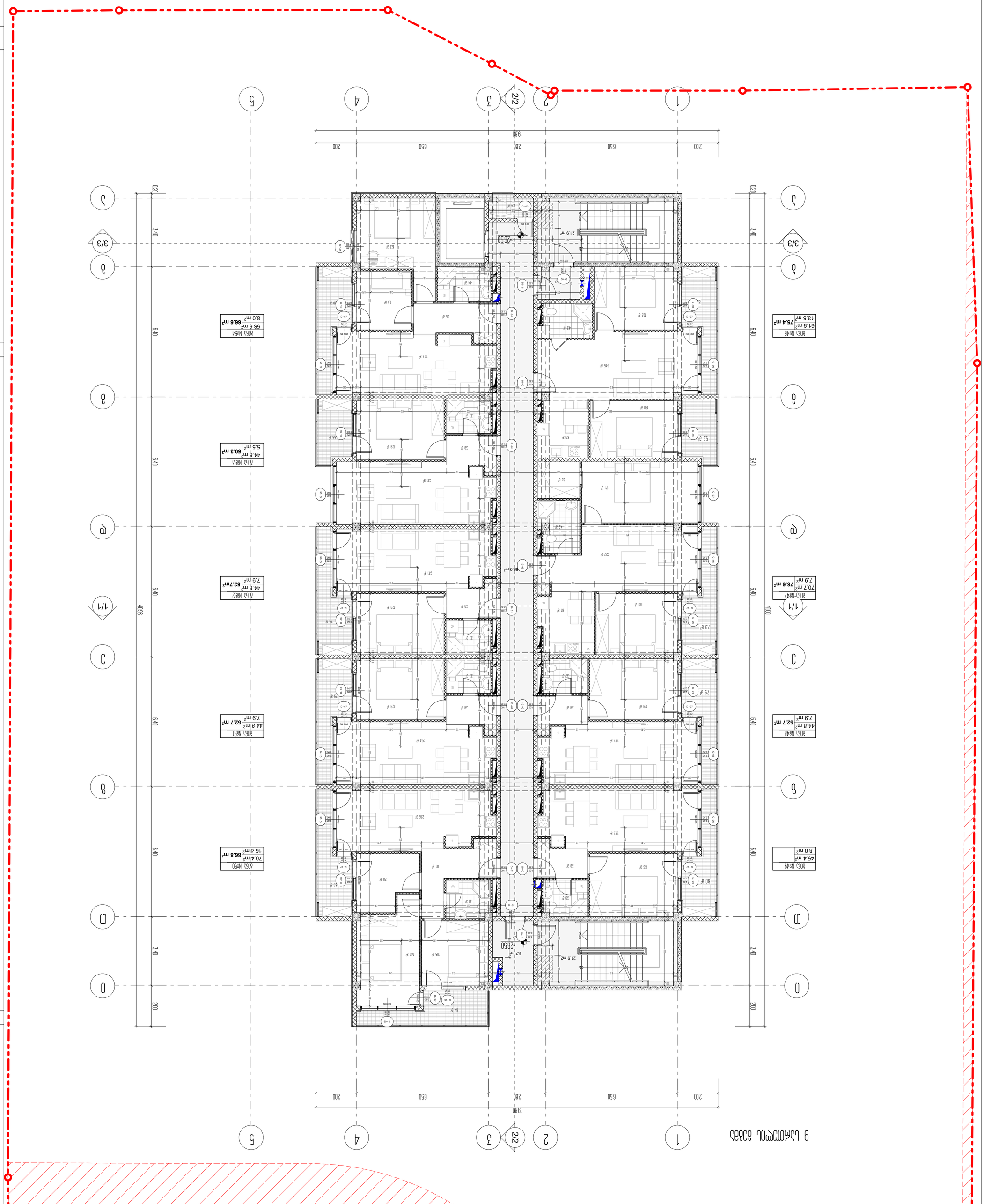

ԴԵՏԵՐ ՊԱՅՄԱՆԱԳՐԻ 9

ՀԱՏԱԿ	
ԱՆՇԱՐԺ ՀՈՂԱՄԱՍ	9 ՀԱՍՑԵՈՒՄԸ ՀՈՂԱՄԱՍ -26500 ՔԱՌԱԿՈՒՍ
ՄԱՍՇՏԱԲ	1 : 100
ՊԱՏՎԻՐԱՏՎՈՂ	
ՀԱՍՑԵՈՒՄԸ ՊԱՏՐԱՍՏԵՑ	
ՀԱՍՑԵՈՒՄԸ ՍՏՈՒԳԵՑ	Հայրապետ Տ.
ՀԱՍՑԵՈՒՄԸ ԸՆԴՈՒՆԵՑ	Հայրապետ Տ.
ՀԱՍՑԵՈՒՄԸ ՀԱՍՏԱՏԵՑ	
ՀԱՏԱԿ	ՀԱՍՑԵՈՒՄԸ

ՀԱՄԱՀԱՐԿԱՅԻՆ ՀԱՄԱԼԻՐ ՇԻՆԱՐԱՐԱԿԱՆ ԱՇԽԱՏԱՆՔՆԵՐԻ ՀԱՄԱԿԱՐԳՉՈՒՄ

ՀՀ, ԿՈՏԱՅՔԻ ՄԱՐԶ, ԱԲՈՎՅԱՆ ՀԱՄԱՅՆՔԻ ՎԱՐՉԱԿԱՆ ՇԵՆՔԻ ՀԱՐԱԿԻՑ ԳՏՆՎՈՂ 01:10:06:0063241 ԿԱԴԱՍՏՐԱՅԻՆ ՀԱՄԱՐՈՎ ՀՈՂԱՄԱՍԻ ՎՐԱ ԿԱՌՈՒՑՎՈՂ ԲԱԶՄԱԲՆԱԿԱՐԱՆ ՇԵՆՔԵՐԻ ԵՎ ԱՅԼ ՕԲՅԵԿՏՆԵՐԻ

ՀԱՄԱՐԱՐԱԿԱՆ ՇԵՆՔԵՐԻ ԵՎ ԱՅԼ ՕԲՅԵԿՏՆԵՐԻ ՇԻՆԱՐԱՐԱԿԱՆ ԱՇԽԱՏԱՆՔՆԵՐ

ՀՀ, ԿՈՏԱՅՔԻ ՄԱՐԶ, ԱԲՈՎՅԱՆ ՀԱՄԱՅՆՔ, ԱԲՈՎՅԱՆ ՔԱՂԱՔԱՇԻՆԱԿԱՆ ՇՐՋԱՆ, ՀԱՍՑԵ 9

ՀԱՍՑԵՈՒՄԸ ՊԱՏՐԱՍՏԵՑ	ՀԱՅԿԱՆՈՒՇ ՍԱՐԳՍՅԱՆ
ՀԱՍՑԵՈՒՄԸ ՍՏՈՒԳԵՑ	ՀԱՅԿԱՆՈՒՇ ՍԱՐԳՍՅԱՆ
ՀԱՍՑԵՈՒՄԸ ԸՆԴՈՒՆԵՑ	ՀԱՅԿԱՆՈՒՇ ՍԱՐԳՍՅԱՆ
ՀԱՍՑԵՈՒՄԸ ՀԱՍՏԱՏԵՑ	ՀԱՅԿԱՆՈՒՇ ՍԱՐԳՍՅԱՆ

URBAN STUDIO
Urban & Architectural Design
ք. Երևան, Կոմիտաս 49/2, 4 հարկ
հեռ. (+374 55) 55 33 11
info@uad.am

ՀԱՏԱԿ	ՀԱՍՑԵՈՒՄԸ
ՀԱՍՑԵՈՒՄԸ ՊԱՏՐԱՍՏԵՑ	ՀԱՅԿԱՆՈՒՇ ՍԱՐԳՍՅԱՆ
ՀԱՍՑԵՈՒՄԸ ՍՏՈՒԳԵՑ	Հայրապետ Տ.
ՀԱՍՑԵՈՒՄԸ ԸՆԴՈՒՆԵՑ	Հայրապետ Տ.
ՀԱՍՑԵՈՒՄԸ ՀԱՍՏԱՏԵՑ	
ՀԱՏԱԿ	ՀԱՍՑԵՈՒՄԸ

ՀԱՄԱՀԱՐԿԱՅԻՆ ՀԱՄԱԼԻՐ ՇԻՆԱՐԱՐԱԿԱՆ ԱՇԽԱՏԱՆՔՆԵՐԻ ՀԱՄԱԿԱՐԳՉՈՒՄ

ՀՀ, ԿՈՏԱՅՔԻ ՄԱՐԶ, ԱԲՈՎՅԱՆ ՀԱՄԱՅՆՔ, ԱԲՈՎՅԱՆ ՔԱՂԱՔԱՇԻՆԱԿԱՆ ՇՐՋԱՆ, ՀԱՍՑԵ 9

ՀԱՍՑԵՈՒՄԸ ՊԱՏՐԱՍՏԵՑ	ՀԱՅԿԱՆՈՒՇ ՍԱՐԳՍՅԱՆ
ՀԱՍՑԵՈՒՄԸ ՍՏՈՒԳԵՑ	ՀԱՅԿԱՆՈՒՇ ՍԱՐԳՍՅԱՆ
ՀԱՍՑԵՈՒՄԸ ԸՆԴՈՒՆԵՑ	ՀԱՅԿԱՆՈՒՇ ՍԱՐԳՍՅԱՆ
ՀԱՍՑԵՈՒՄԸ ՀԱՍՏԱՏԵՑ	ՀԱՅԿԱՆՈՒՇ ՍԱՐԳՍՅԱՆ

ՀԱՏԱԿԱԳԾԱՅԻՆ ՀՐԱՀԱՆԳ

ՀՈՂԱՄԱՍԻ ԱՆՇԱՐԺ ՀԱՏԱԿԱԳԾԱՅԻՆ ՀՐԱՀԱՆԳ

ՀՈՂԱՄԱՍԻ ՀԱՏԱԿԱԳԾԱՅԻՆ ՀՐԱՀԱՆԳ

ՀՈՂԱՄԱՍ 01	58.5 m²
ՀՈՂԱՄԱՍԻ ՀԱՏԱԿԱԳԾԱՅԻՆ ՀՐԱՀԱՆԳ	58.8 m²
ՀՈՂԱՄԱՍԻ ՀԱՍԱՐԱԿԱԿԱՆ ՀՐԱՀԱՆԳ	7.7 m²

ՀՈՂԱՄԱՍԻ ՍԱՀՄԱՆԱԳԻԾ

ՀՈՂԱՄԱՍԻ ՀԱՍՑԵՈՒՄԸ

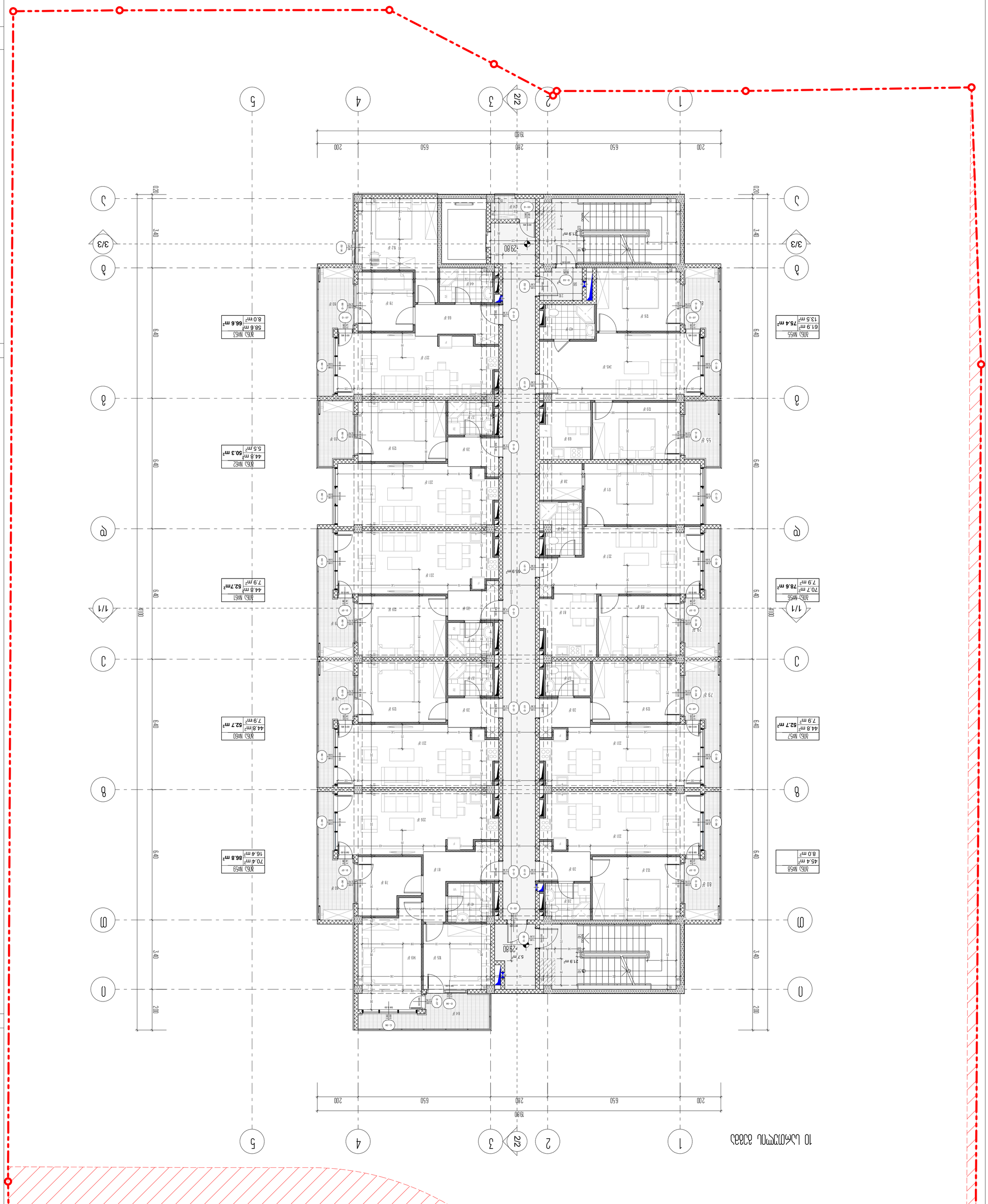

ՀԱՄԱՅՆՔԱՅԻՆ ԲՆԱԿԱՐԱՆՆԵՐԻ ԱՂՅՈՒՍԱԿԱՑՈՒՄ

ՀՀ, ԿՈՏԱՅՔԻ ՄԱՐԶ, ԱԲՈՎՅԱՆ ՀԱՄԱՅՆՔԻ ՎԱՐՉԱԿԱՆ ՇԵՆՔԻ ՀԱՍՑԵ ԹԻՎ 01108006324։ ՀԱՍՑԵ ԱՌԱՆՁՆԱՑՎԱԾ ՀՈՂԱՄԱՍԻ ՎՐԱ ԿԱՌՈՒՑՎՈՂ ԲԱԶՄԱԲՆԱԿԱՐԱՆ ՇԵՆՔԵՐԻ ԱՇԽԱՏԱՆՔԱՅԻՆ ՆԱԽԱԳԻԾ

ՀԱՄԱՅՆՔԱՅԻՆ ԲՆԱԿԱՐԱՆՆԵՐԻ ԱՂՅՈՒՍԱԿԱՑՈՒՄ

ՀԱՏԱԿԱԳԾԻ ԱՆՎԱՆՈՒՄԸ	ԹԻՎԸ	ՇԱՐՔԻ ՀԵՐԹԱԿԱՆՈՒԹՅԱՆ ՀԱՄԱՐ
ՀԱՏԱԿԱԳԾԻ ՀԵՂԻՆԱԿ	ՀԱՏԱԿԱԳԾԻ ՀԵՂԻՆԱԿ	ՀԱՏԱԿԱԳԾԻ ՀԵՂԻՆԱԿ
ՀԱՏԱԿԱԳԾԻ ՄԱՍՇՏԱԲ	1 : 100	
ՀԱՏԱԿԱԳԾԻ ՀԱՄԱՐԱԿԱՐԳ	3 ՀԱՏԱԿԱԳԾ	
ՀԱՏԱԿԱԳԾԻ ՀԱՂՈՐԴԱՎԱՐ	Հայկազ Տ.	
ՀԱՏԱԿԱԳԾԻ ՀԵՂԻՆԱԿ	Հայկազ Տ.	
ՀԱՏԱԿԱԳԾԻ ՀԱՍՑԵ	3 ՀԱՏԱԿԱԳԾ	
ՀԱՏԱԿԱԳԾԻ ՀԱՄԱՐԱԿԱՐԳ	Հայկազ Տ.	
ՀԱՏԱԿԱԳԾԻ ՀԱՂՈՐԴԱՎԱՐ	10 ՀԱՄԱՅՆՔԱՅԻՆ ՇԵՆՔԵՐ	
ՀԱՏԱԿԱԳԾԻ ՄԱՍՇՏԱԲ	1 : 100	
ՀԱՏԱԿԱԳԾԻ ՀԱՄԱՐԱԿԱՐԳ	-29800 ՀՈՂԱՄԱՍ	

URBAN STUDIO
Urban & Architectural Design
ք. ԵՐԵՎԱՆ, ՍԱՍՈՒՆՑԻ ԴԱՎԻԹ 3/1, ԲՆ. 15
ՀԵՌ. 055 33 29 11
info@uad.am

ՀԱՄԱՅՆՔԱՅԻՆ ԲՆԱԿԱՐԱՆՆԵՐԻ ԱՂՅՈՒՍԱԿԱՑՈՒՄ

ՀԱՄԱՅՆՔԱՅԻՆ ՇԵՆՔԵՐԻ ԱՇԽԱՏԱՆՔԱՅԻՆ ՆԱԽԱԳԻԾ

ՀԱՍՑԵ ԱՌԱՆՁՆԱՑՎԱԾ ՀՈՂԱՄԱՍԻ ՎՐԱ ԿԱՌՈՒՑՎՈՂ ԲԱԶՄԱԲՆԱԿԱՐԱՆ ՇԵՆՔԵՐԻ ԱՇԽԱՏԱՆՔԱՅԻՆ ՆԱԽԱԳԻԾ

0 1 2 3 4 5 6 7 8

N

ՀԱՏԱԿԱԳԾԻ ՀԱՄԱՐ

ՀԱՏԱԿԱԳԾԻ ՀԵՂԻՆԱԿ

ՀԱՏԱԿԱԳԾԻ ՄԱՍՇՏԱԲ

ՀԱՏԱԿԱԳԾԻ ՀԱՄԱՐԱԿԱՐԳ

ՀԱՏԱԿԱԳԾԻ ՀԱՂՈՐԴԱՎԱՐ

ՀԱՏԱԿԱԳԾԻ ՀԱՍՑԵ

ՀԱՏԱԿԱԳԾԻ ՀԱՄԱՐԱԿԱՐԳ

ՀԱՏԱԿԱԳԾԻ ՀԱՂՈՐԴԱՎԱՐ

ՀԱՏԱԿԱԳԾԻ ՄԱՍՇՏԱԲ

ՀԱՏԱԿԱԳԾԻ ՀԵՂԻՆԱԿ

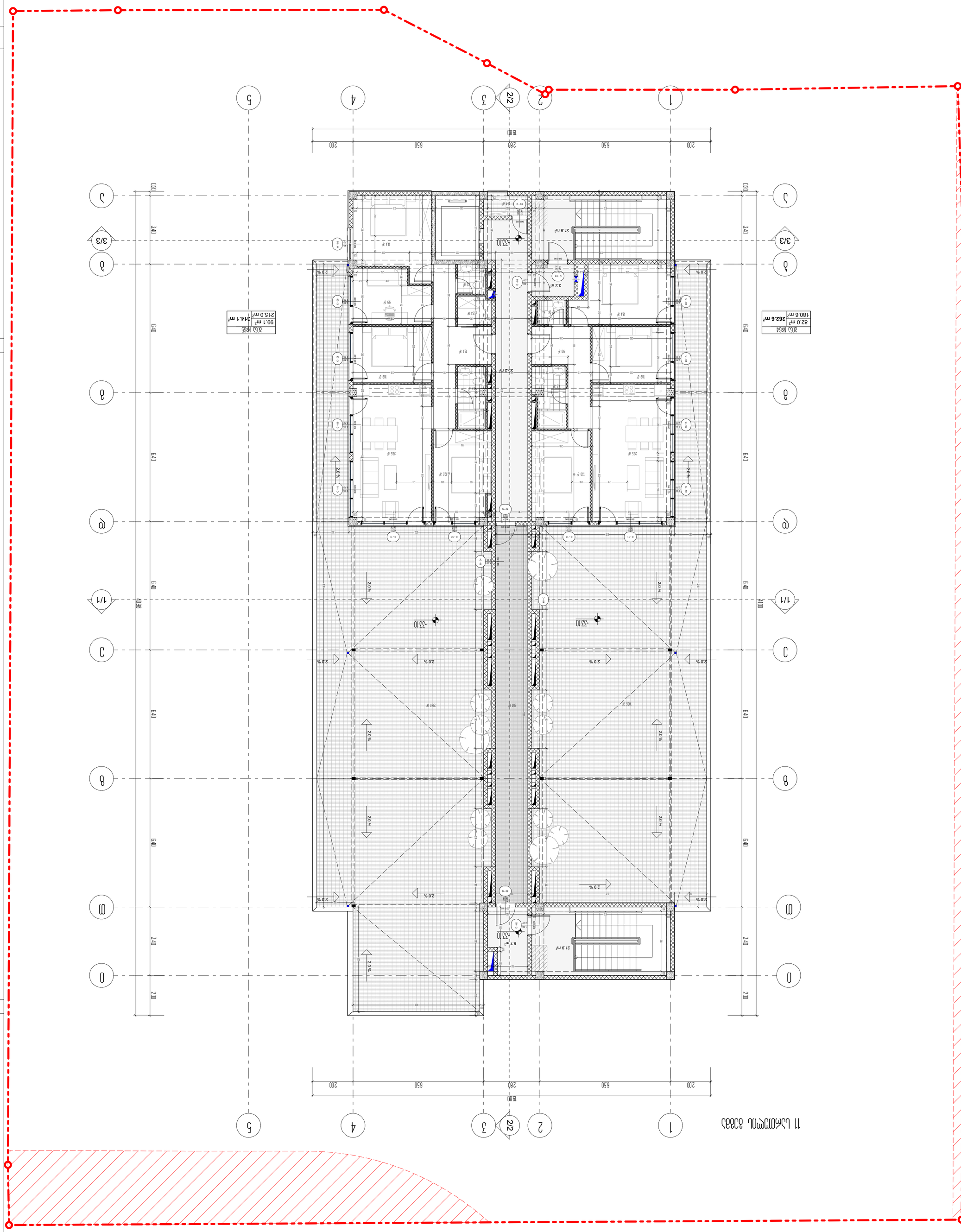
1
2
2/2
3
4
5
A
B
C
1/1
3/3
19.80
2.00
6.40
4.00
3.40
2.0 %
-33.10
N
0 1 2 3 4 5 6 7 8
ЗАПАДНО ОБОБЩЕНИЕ
ЗАПАДНО ОБОБЩЕНИЕ
ЗАПАДНО ОБОБЩЕНИЕ

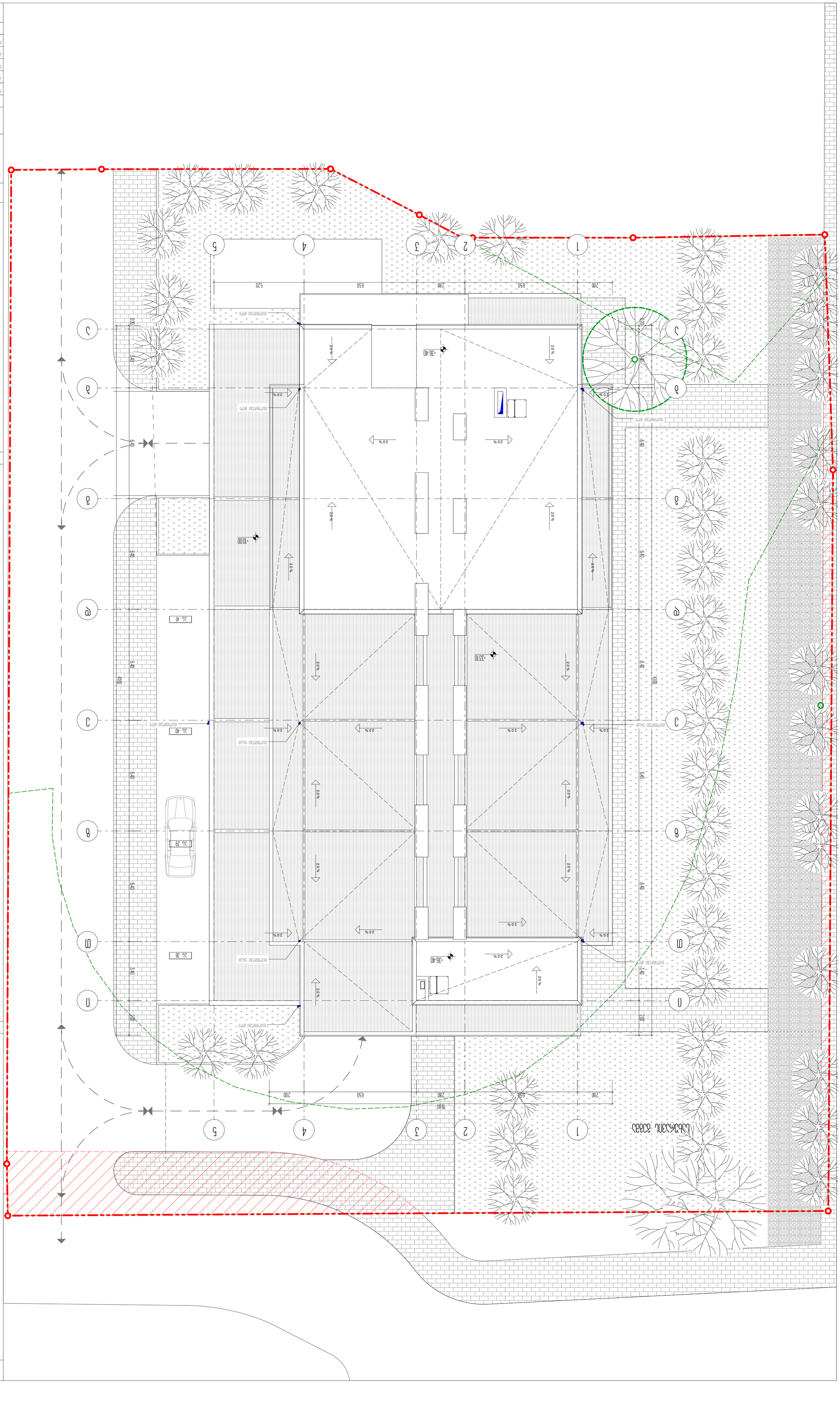
1
2
3
4
5
A
B
C
D
E
1000
-33.10
-36.40
-36.40
20%
6.40
4.00
3.40
2.00
6.50
5.20
2.80
2.00
19.80
ЗАСТРОЕНА ЗЕМЛЯ
ЗЕЛЕНА ЗЕМЯ
ЗЕЛЕНА ЗЕМЯ
ЗЕЛЕНА ЗЕМ

მრავალბინიანი საცხოვრებელი სახლის პროექტი
ქ.თბილისი, დიდ დიღომში, პეტრე იბერის ქ №15-ას მიმდებარედ
ს.კ 01.10.06.006.324
ხანძარსაწინააღმდეგო პროექტი

საქართველოს მთავრობის 2016 წლის 28 იანვარის №41
დადგენილებასთან ტექნიკური რეგლამენტის შენობა-ნაგებობის
უსაფრთხოების წესების დამტკიცების თაობაზე შესაბამისობის
ანალიზი

შენობა-ნაგებობის უსაფრთხოების წესებთან შესაბამისობის ანალიზი

გამოყენებული წესები - **„შენობა-ნაგებობის უსაფრთხოების წესები“**

ჩამოთვალეთ შენობის დაკავებულებები და აღწერეთ თითოეული გამოყენება
სასაწყობო ჯგუფის ქვეჯგუფი **სწ-2** (შემოზღუდული ავტოსადგომი გარაჟი,სატუმბო ოთახი, წყლის რეზერვუარი -2.80;+/-0.00 ნიშნულზე)
სავაჭრო ჯგუფი **სვ** (საცალო და საბითუმო მაღაზიები +2.80;+6.40 ნიშნულებზე)
საცხოვრებელი ჯგუფის ქვეჯგუფი **სც-2** (მრავალბინიანი საცხოვრებელი ფართობი +9.90:+33.10 ნიშნულებზე)

კონსტრუქციის ტიპი:	
განსაზღვრეთ კონსტრუქციის არსებული შენობისთვის: მაგალითი: II-A, II-B, V-A, V-B	
განსაზღვრეთ კონსტრუქციის ტიპი ახალი შენობისთვის: მაგალითი: II-A, II-B, V-A, V-B	**I-B**
შერეული კონსტრუქციის შემთხვევაში მიუთითეთ ტიპები, რომელიც გამოყენებული იქნება, განსაზღვრეთ ტიპები და მათი მდებარეობა:	

სიმაღლის შეზღუდვები ცხრილი 503 -ის მიხედვით		
დაკავებულობები	**დასაშვები სართულიანობა**	**შემოთავაზებული სართულიანობა**
სასაწყობო ჯგუფის ქვეჯგუფი **სწ-2**	**11**	**2**
სავაჭრო ჯგუფის **სვ**	**11**	**2**
საცხოვრებელი ჯგუფის ქვეჯგუფი **სც-2**	**11**	**8**
	დასაშვები სიმაღლე	**შემოთავაზებული სიმაღლე**
საერთო სიმაღლე =	**48.80**	**+38.50** **(მიწის დონის ნიშნული 472.79)**
მიწის ზემოთ სართულის რაოდენობა	**11 სართული**	

ფართობის შეზღუდვები ცხრილი 503 -ის მიხედვით		
დაკავებულობები	დასაშვები ფართობი	შემოთავაზებული ფართობი
სასაწყობო ჯგუფის ქვეჯგუფი სწ-2	7340	-2.80ნიშნულზე 800.0 მ2 +/-0.00ნიშნულზე 800.0
სავაჭრო ჯგუფი სვ	შეუზღუდავი	+2.80 ნიშნულზე 672.0 მ2 +6.40ნიშნულზე 742.0 მ2
საცხოვრებელი ჯგუფის ქვეჯგუფი სც-2	შეუზღუდავი	6150.0 კვ.მ
იატაკის საერთო ფართობი =	9165.0 კვ.მ	
იატაკების რაოდენობა =	12	
შენობის საერთო ფართობი =	9456.0კვ.მ	

გარე კედლის ცეცხლმედეგობისა და ღიობისადმი მოთხოვნები ცხრილების 602-ის და 705.8 -ის მიხედვით									
გარე კედელი (ღერძებში)	ხანძარსაწინააღმდეგო მანძილი (მეტრი)	ცეცხლმედეგობის ხარისხი (საათი)		კედლის ღიობების ფართობი (კედლის %)					
		მოთხოვნილი	გათვალისწინებული	დასაშვები			გათვალისწინებული		
				დაცული	დაუცველი საშხეფებით	დაუცველი	დაცული	დაუცველი საშხეფებით	დაუცველი
1-5	5.00-9.00	2-0	2-0	75% შეუზღუდავი	75% შეუზღუდავი	25% შეუზღუდავი	-		0% არ იზღუდება
5-1	9 მეტრზე მეტი	0	0	შეუზღუდავი	შეუზღუდავი	შეუზღუდავი	-		არ

									იზღუდება
a-i	9 მეტრზე მეტი	0	0	შეუზღუდავი	შეუზღუდავი	შეუზღუდავი	-		არ იზღუდება
i-a	9 მეტრზე მეტი	0	0	შეუზღუდავი	შეუზღუდავი	შეუზღუდავი	-		არ იზღუდება

ხანძრისაგან დაცვის სისტემებისადმი მოთხოვნები							
დაკავებულობები/სივრცეები/გასასვლელი საშუალებები	ავტოსაშხეფი სისტემა	ალტერნატიული ავტომატური ცეცხლსაქრობი სისტემები	სახანძრო განგაშისა, კვამლაღმომჩენი და ცეცხლაღმომჩენი სისტემები	სახანძრო მილდგარების სისტემები	კვამლის საკონტროლო სისტემები	ხელის ცეცხლმაქრები	საავარიო განგაშის სისტემები
სასაწყობო ჯგუფი სწ-2	კი	არა	კი (სახანძრო განგაშის ხელით სამართავი სისტემა); (დამკავებელთა შეტყობინების სისტემა); (მხედველობითი განგაშის სისტემა); (კვამლააღმომჩენები)	კი	-	კი	არა
სავაჭრო ჯგუფი (სვ)	არა	არა	კი (სახანძრო განგაშის ხელით სამართავი სისტემა); (დამკავებელთა შეტყობინების სისტემა); (მხედველობითი განგაშის სისტემა);	კი	-	კი	არა

			(კვამლააღმომჩენე ბი)				
საცხოვრებელი ჯგუფი სც-2	არა	არა	კი (სახანძრო განგაშის ხელით სამართავი სისტემა); (დამკავებელ თა შეტყობინები ს სისტემა); (მხედველობი თი განგაშის სისტემა); (კვამლააღმომჩე ნები)	კი		კი	არა
კიბის უჯრედი	არა		კი (სახანძრო განგაშის ხელით სამართავი სისტემის კოლოფი, გასასვლელის გზაკარებთან)		კი (აღჭურვი ლია ჰაერის მექანიკურ ი კონტროლ ის)		
ლიფტები			(სახანძრო განგაშის ხელით სამართავი სისტემის კოლოფი, გასასვლელის გზაკარებთან)		კი (ლიფტები აღჭურვილ ია ჰაერის დაწნევის სიტემით		
დერეფანი	არა						
სახანძრო-სამაშველო სამსახურის მიერ გამოსაყენებელი მისაერთებლები				კი			
სახანძრო ტუმბოები და წყლის რეზერვუარი (განთვსებულია ტექნიკურ სართულზე -5.60 ნიშნულზე)				კი			

თითოეული სართულიდან გასასვლელი საშუალება				
სართულები				გასასვლელი საშუალებების სიგანე(მეტრი)

	დაკავებულობა და დაკავებულობის დატვირთვის ჯამური მაჩვენებელი	მოთხოვნილი გასასვლელების/გასასვლელთან მისადგომის რაოდენობა	გათვალისწინებული გასასვლელების/გასასვლელთან მისადგომის რაოდენობა და ტიპი	გზა-კიბეები		დერაფანი,		გასასვლელის გზა-კარი	
				მოთხოვნილი	გათვალისწინებული	მოთხოვნილი	გათვალისწინებული	მოთხოვნილი	გათვალისწინებული
-2.80 ნიშნული	სწ-2 (დ.დ - 43)	2	2 გასასვლელის გზა-კიბე	1.40 (თითო)	1.40 (თითო)	-	-	0.82 (თითო გზა-კარი)	0,82 (თითო გზა-კარი)
+/-0.00 ნიშნული	სწ-2 (დ.დ - 43)	2	2 გასასვლელის გზა-კიბე	1.40 (თითო)	1.40 (თითო)	-	-	0.82 (თითო გზა-კარი)	0,82 (თითო გზა-კარი)
+2.80 ნიშნული	სვ კომერციული ფართი #1 (დ.დ-47) კომერციული ფართი #2 (დ.დ-94) კომერციული ფართი #2 (დ.დ-95)	1 2 1	1 შენობიდან გასასვლელის გზა-კარი 2 შენობიდან გასასვლელის გზა-კარი 2 შენობიდან გასასვლელის გზა-კარი					0.82 (თითო გზა-კარი) 0.82 (თითო გზა-კარი) 0.82 (თითო გზა-კარი)	0.82 (თითო გზა-კარი) 0.82 (თითო გზა-კარი) 0.82 (თითო გზა-კარი)
+6.40 ნიშNული	სვ (დ.დ-128)	2	2 გასასვლელის გზა-კიბე	1.40 (თითო)	1.40 (თითო)	1.20	1,50	0.82 (თითო	0.82

								გზა-კარი)	(თითო გზა-კარი)
++9.90 ნუშნული	სც-2 (დ.დ-40)	2	2 (გასასვლელის გზა-კიბე)	1.40 (თითო)	1.40 (თითო)	1.20	1,50	0.82 (თითო გზა-კარი)	0.82 (თითო გზა-კარი)
+13.20_29.70 ნუშნული	სც-2 (დ.დ-34)	1 1	1 (გასასვლელის გზა-კიბე) 1 (გასასვლელის გზა-კიბე)	1.40 (თითო)	1.40 (თითო)	1.20	1,50	0.82 (თითო გზა-კარი)	0.82 (თითო გზა-კარი)
+33.10 ნუშნული	სც-2 (დ.დ-32)	2	2 (გასასვლელის გზა-კიბე)	1.40 (თითო)	1.40 (თითო)	1.20	1,50	0.82 (თითო გზა-კარი)	0.82 (თითო გზა-კარი)

დაკავებულობები/სივრცეები/გასასვლელი საშუალებები	ბუნებრივი განიავება	ხელოვნური განიავება
საცხოვრებელი ჯგუფი სც-2; სავაჭრო ჯგუფი სვ საქმიანი ჯგუფი	კი	
სასაწყობო ჯგუფი სწ-2		კი
კიბის უჯრედი		კი

ლიფტები		კი
დერეფანი		კი

წყალსადენი სისტემის ფიქსირებული მოწყობილობების რაოდენობა ცხრილი 1602.1-ის მიხედვით													
სართულები	დაკავებულობა და დაკავებულობის დატვირთვის ჯამური მაჩვენებელი	ფიქსირებული მოწყობილობები(ცალი)											
		უნიტაზი		ტუალეტის ხელსაბანები		აბაზანა/შხაპი		სასმელი წყლის ფანტანი		სამომსახურეო ნიჟარა		სამზარეულოს ნიჟარა	
		მოთხოვნილი	გათვალისწინებული	მოთხოვნილი	გათვალისწინებული	მოთხოვნილი	გათვალისწინებული	მოთხოვნილი	გათვალისწინებული	მოთხოვნილი	გათვალისწინებული	მოთხოვნილი	გათვალისწინებული
-2.80;+/-0.00 ნიშნული	სწ-2 (დ.დ - 43)	შენობა-ნაგებობის უსაფრთხოების წესების 1602.3 ქვეთავის მიხედვით საზოგადოებრივი ტუალეტები აუცილებელი არ არის ღია ან შემოზღუდულ ავტოსადგომ გარაჟებში. ტუალეტის მოწყობილობები საჭირო არ არის ავტოსადგომ გარაჟებში, რომელთაც ავტოსადგომის მეთვალყურეები არ ემსახურებიან.											
+2.80 ნიშნული	კომერციული ფართი #1 (დ.დ-47) კომერციული ფართი #2 (დ.დ-94) კომერციული ფართი #3 (დ.დ-95)	5	5	5	5			1	მინ 1	1	1		
+6.40 ნიშნული	სვ კომერციული ფართი #1 (დ.დ-128)	შენობა-ნაგებობის უსაფრთხოების წესები 1602.3.1 და 1602.3.2 ქვეთავების მოთხოვნების შესაბამისად +3.60 ნიშნულზე არსებული დამკვეთებლები იყენებენ ქვედა სართულებზე (+/-0.00 ნიშნულზე) არსებულ წყალსადენი სისტემის ფიქსირებულ მოწყობილობებს											

+9.90_ 33.10 ნუშნული	სც-2 მაქსიმუმ (დ.დ-40)	1	1	1	1	1	1			1 (თითო საცხ. ერთეულზე)	1 (თითო საცხ. ერთეულზე)	1	1

formati A-1

დაკვეთა №

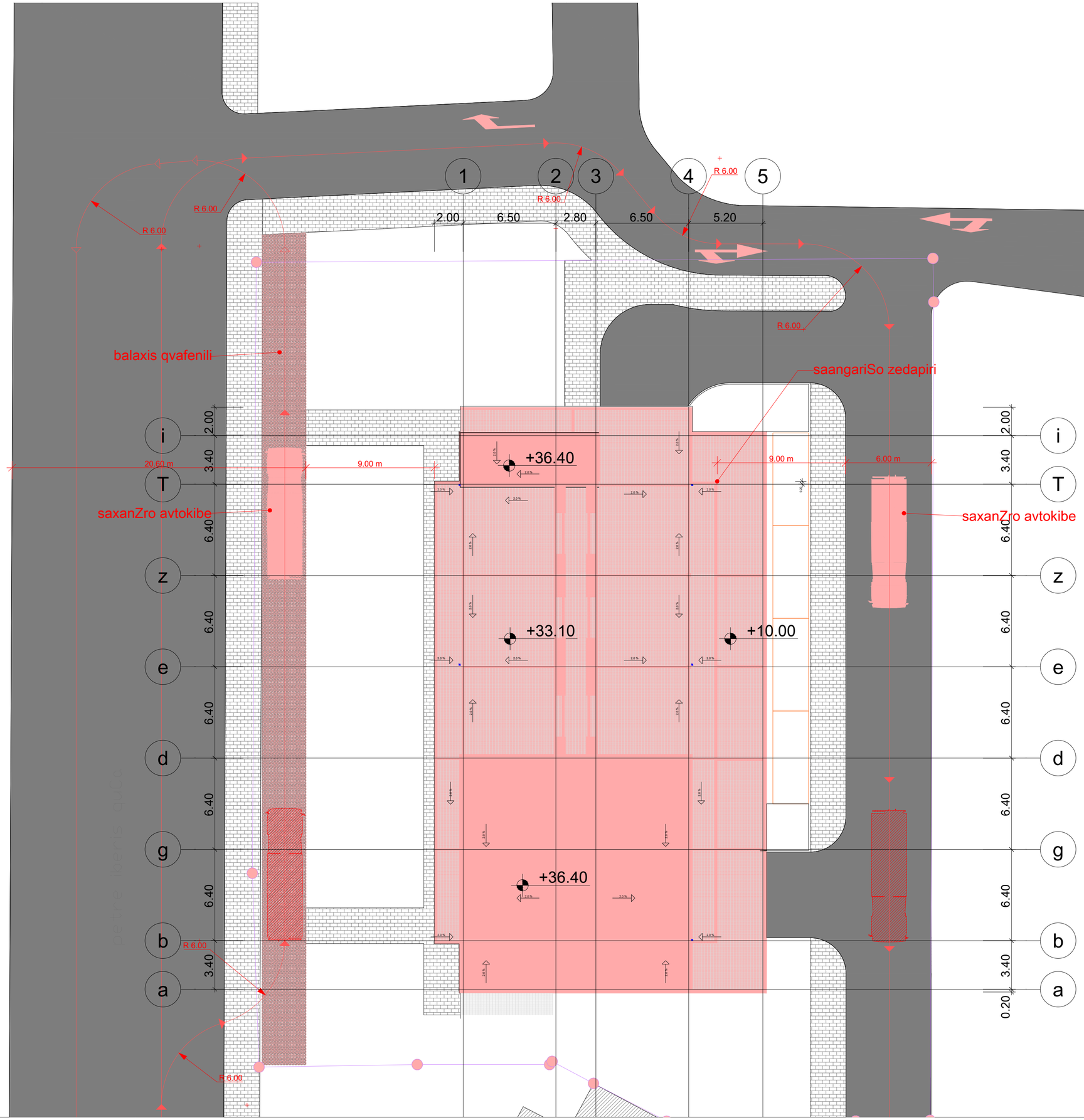

ექსპლიკაცია:

პირობითი ნიშნები

N

0 1 2 3 4 5 6 7 8

ქ. თბილისი, დიდი დიღომი ,

ავტრე იპერის ქუჩა კორპ. 153-ს მიმდებარედ (ს.კ. 01.10.06.006.324)

მრავალბინიანი საცხოვრებელი სახლის პროექტის

არქიტექტურული ნაწილი

შ.პ.ს. " იუ ეი დი სტუდია "

მის.: ბრიგადირის 2 №53

საიდენტიფიკაციო კოდი: 206218109

ტელ/ფაქსი: (995 32) 218 33 85

el-fosta: info@uad.ge

თანამდებობა	გვარი	ხელმოწერა	თარიღი
დირექტორი	ა. ჯოხაძე		
პროექტის ავტორი	ა. ჯოხაძე		
თანაავტორი	ვ. ვარდანია		
მასშტაბი	1:100	გენგეგმა	
თარიღი			
სტადია		ფურცელი	ფურცელი
არქიტექტურული პროექტი		13	13

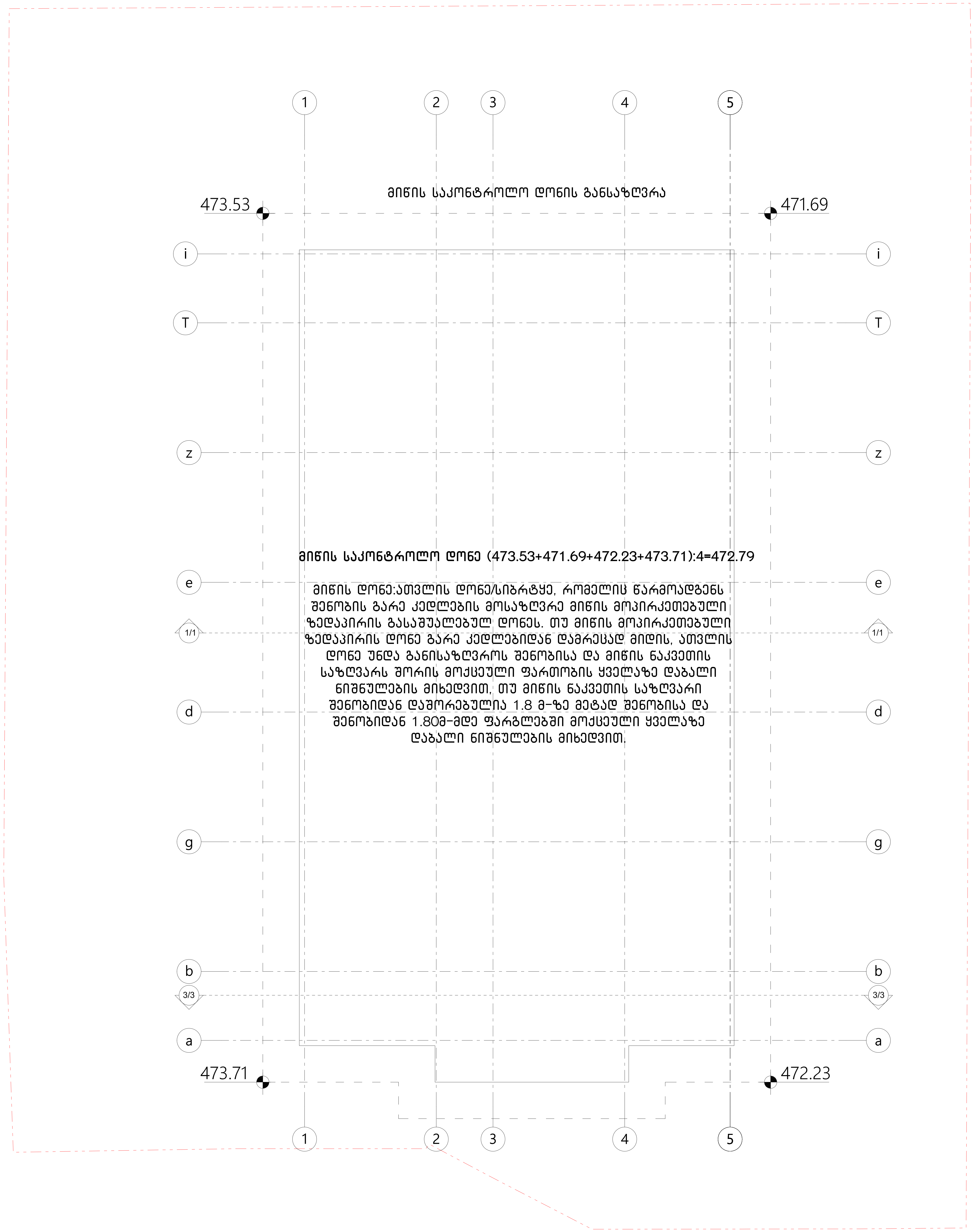

formati A-1 | თბილისი 2022 წ. | დაკვეთა №

ექსპლიკაცია:

პირობითი ნიშნები

N

0 1 2 3 4 5 6 7 8

ქ. თბილისი, დიდი დიღომი ,
პეტრე იბერის ქუჩა კორპ. 15ა-ს მიმდებარედ (ს.ნ. 01.10.06.006.324)
მრავალბინიანი საცხოვრებელი სახლის პროექტის

არქიტექტურული ნაწილი

შ.პ.ს. " იუ ეი დი სტუდია "
მის.: გორგასლის ქ. №53
საიდენტიფიკაციო კოდი: 206218109
ტელ./ფაქსი: (995 32) 218 33 85
el-fosta: info@uad.ge

თანამდებობა	გვარი	ხელმოწერა	თარიღი
დირექტორი	ა. ჯობავა		
პროექტის ავტორი	ა. ჯობავა		
თანაავტორი	ვ. ვარდანია		
მასშტაბი	1 :100	მიწის დონის განსაზღვრა	
თარიღი			

სტადია	ფურცელი	ფურცელი
არქიტექტურული პროექტი	13	13

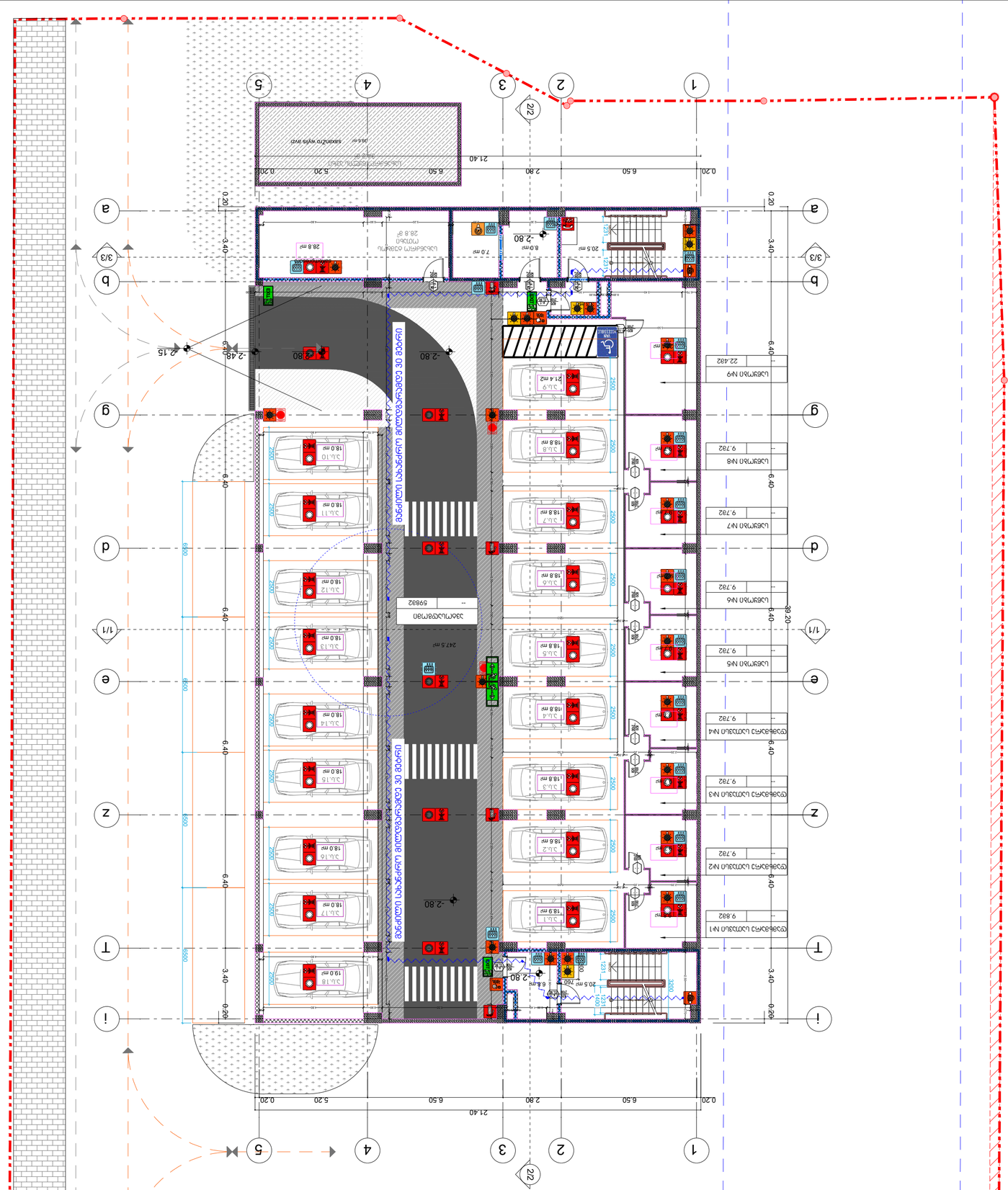
-1 სართული
ავტოსადგომი 30 ადგილზე
ავტოსადგომი 30 ადგილზე
ავტოსადგომი 30 ადგილზე
სველი წერტილი N1
9.832
სველი წერტილი N2
9.782
სველი წერტილი N3
9.782
სველი წერტილი N4
9.782
სველი წერტილი N5
9.782
სველი წერტილი N6
9.782
სველი წერტილი N7
9.782
სველი წერტილი N8
9.782
სველი წერტილი N9
22.482
ტექნიკური სათავსო
28.8 მ²
ტექნიკური სათავსო
28.8 მ²
სველი წერტილი
2.40
სველი წერტილი
2.40
სველი წერტილი
2.40

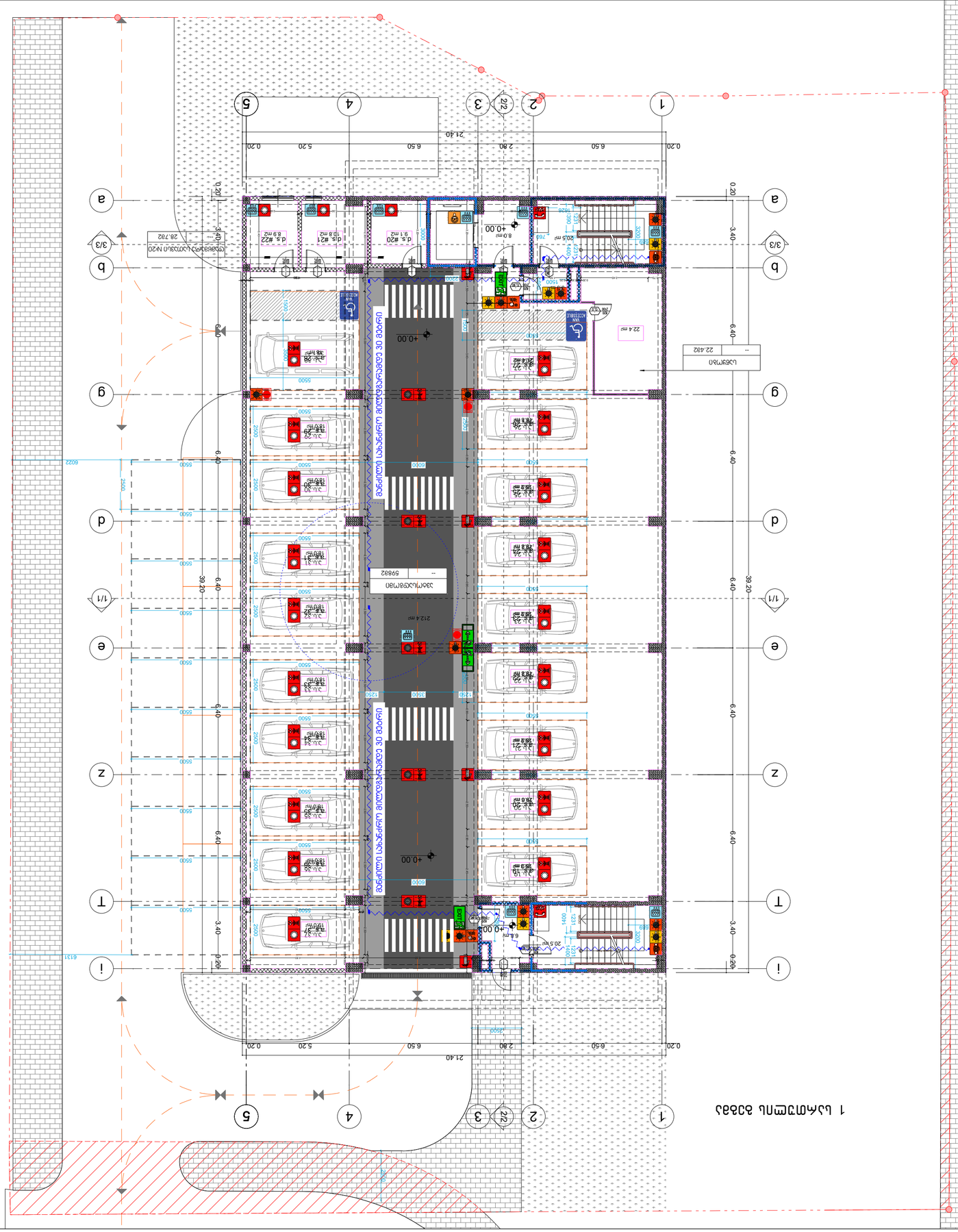

პროექტის დასახელება	ბინათმშენებლობა
ობიექტის მისამართი	ქ. თბილისი, ვერის ხეობის II ჩიხი №7
ნაგებობის ტიპი	საცხოვრებელი სახლი
ნაგებობის კლასი	II
ფუნქციური დანიშნულება	საცხოვრებელი
ფუნქციური ქვეკლასი	F 1.2
ნაგებობის ზომები	სიგრძე 39.20 მ, სიგანე 21.40 მ
სართულების რაოდენობა	2
სიმაღლე	9.0 მ
ავარიული პასუხისმგებლობის კლასი	CC2
ტექნიკური ზედამხედველობის კატეგორია	3
ენერგოეფექტურობის კლასი	B
სეისმური საშიშროების ინტენსივობა	9
ნაგებობის მდებარეობა	ქ. თბილისი, ვერის ხეობის II ჩიხი №7
ნაგებობის ადგილების რაოდენობა	60
ნაგებობის ადგილების რაოდენობა მ/ა ნორმების მიხედვით

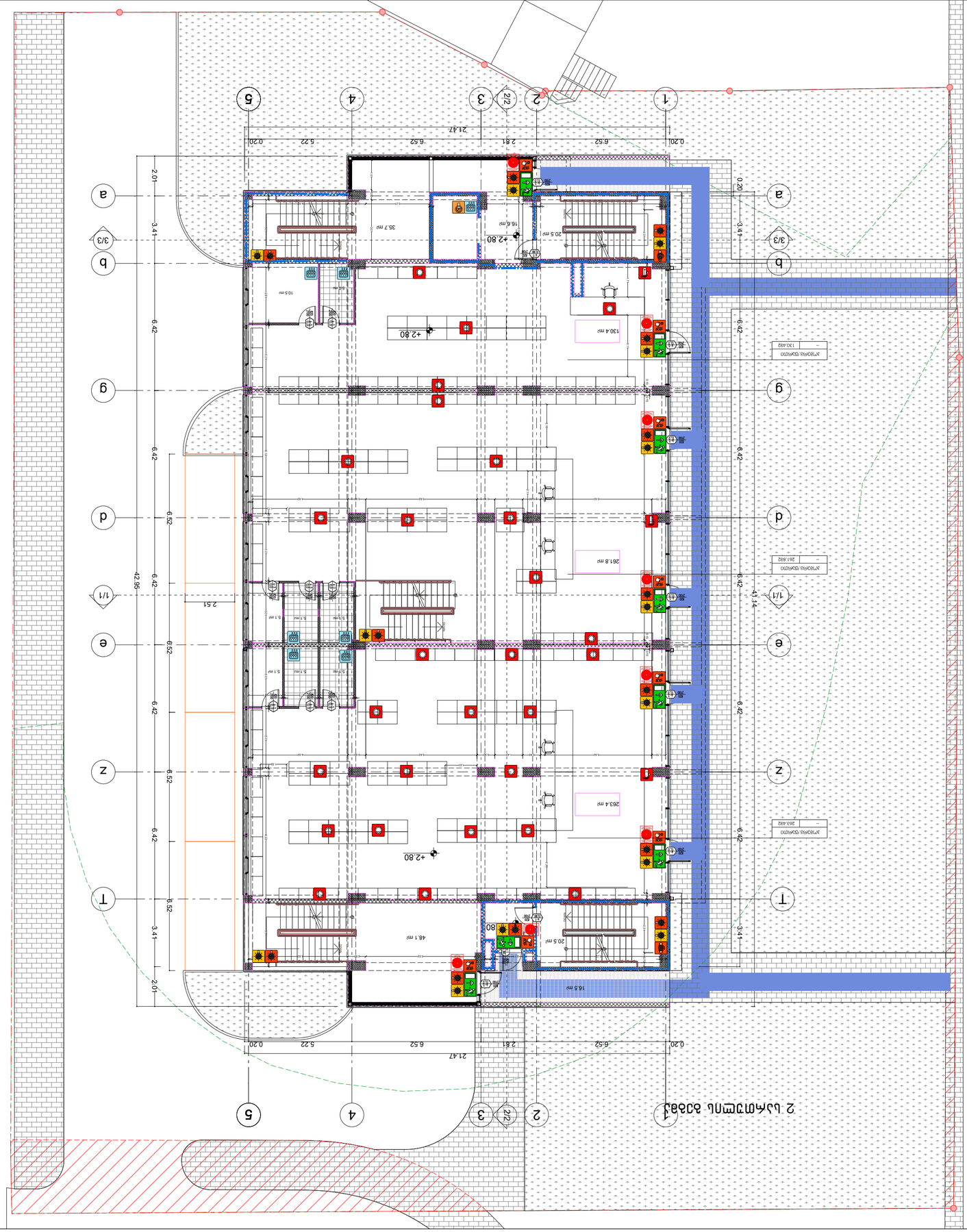

2 ливадна подземна етажа

1

Објекат:	Подземна гаража
Врста техничке документације:	Пројекат за грађевинску дозволу
Назив пројекта:	Подземна гаража са 263 паркинг места
Локација:	Улица Стојчина, Нови Сад
Инвеститор:	Урбан Студио д.о.о. Нови Сад
Пројектант:	Урбан Студио д.о.о. Нови Сад
Одговорни пројектант:	Ивана Стојановић, дипл. инж. арх.
Сарадници:	Ивана Стојановић, дипл. инж. арх. Марко Петровић, дипл. инж. грађ.
Врста техничке документације:	Пројекат за грађевинску дозволу
Назив пројекта:	Подземна гаража са 263 паркинг места
Назив цртежа:	2 ливадна подземна етажа
Број цртежа:	1
Размера:	1:100
Датум:	
Број пројекта:	13
Број техничке документације:	13

Урбан Студио д.о.о. Нови Сад
ул. Булевар ослобођења 12
Нови Сад, 21000, Србија
тел: 021 456 789
info@urbanstudio.rs

Урбан Студио д.о.о. Нови Сад
Булевар ослобођења 12, 21000 Нови Сад
тел: 021 456 789
info@urbanstudio.rs

Пројектант:	Ивана Стојановић, дипл. инж. арх.
Одговорни пројектант:	Ивана Стојановић, дипл. инж. арх.
Сарадник:	Марко Петровић, дипл. инж. грађ.
Сарадник:	Ивана Стојановић, дипл. инж. арх.
Главни пројектант:	Ивана Стојановић, дипл. инж. арх.
Руководилац пројекта:	Ивана Стојановић, дипл. инж. арх.
Контролисао:	Ивана Стојановић, дипл. инж. арх.
Одобрио:	Ивана Стојановић, дипл. инж. арх.

Подземна гаража са 263 паркинг места

Улица Стојчина, Нови Сад

Пројекат за грађевинску дозволу

2 ливадна подземна етажа

1 : 100

Број пројекта: 13

Број техничке документације: 13

Датум: 15. 03. 2026. године

Број цртежа: 1

Број листова: 1

Формат: А-1

Легенда

- Зидови армирано-бетонски, d = 30 cm
- Зидови армирано-бетонски, d = 25 cm
- Зидови армирано-бетонски, d = 20 cm
- Зидови армирано-бетонски, d = 15 cm
- Зидови армирано-бетонски, d = 12 cm
- Зидови армирано-бетонски, d = 10 cm
- Зидови армирано-бетонски, d = 8 cm
- Зидови армирано-бетонски, d = 6 cm
- Зидови армирано-бетонски, d = 5 cm
- Зидови армирано-бетонски, d = 4 cm
- Зидови армирано-бетонски, d = 3 cm
- Зидови армирано-бетонски, d = 2 cm
- Зидови армирано-бетонски, d = 1 cm
- Зидови армирано-бетонски, d = 0,5 cm
- Зидови армирано-бетонски, d = 0,25 cm
- Зидови армирано-бетонски, d = 0,1 cm
- Зидови армирано-бетонски, d = 0,05 cm
- Зидови армирано-бетонски, d = 0,01 cm
- Зидови армирано-бетонски, d = 0,005 cm
- Зидови армирано-бетонски, d = 0,001 cm
- Зидови армирано-бетонски, d = 0,0005 cm
- Зидови армирано-бетонски, d = 0,0001 cm
- Зидови армирано-бетонски, d = 0,00005 cm
- Зидови армирано-бетонски, d = 0,00001 cm
- Зидови армирано-бетонски, d = 0,000005 cm
- Зидови армирано-бетонски, d = 0,000001 cm
- Зидови армирано-бетонски, d = 0,0000005 cm
- Зидови армирано-бетонски, d = 0,0000001 cm
- Зидови армирано-бетонски, d = 0,00000005 cm
- Зидови армирано-бетонски, d = 0,00000001 cm
- Зидови армирано-бетонски, d = 0,000000005 cm
- Зидови армирано-бетонски, d = 0,000000001 cm
- Зидови армирано-бетонски, d = 0,0000000005 cm
- Зидови армирано-бетонски, d = 0,0000000001 cm
- Зидови армирано-бетонски, d = 0,00000000005 cm
- Зидови армирано-бетонски, d = 0,00000000001 cm
- Зидови армирано-бетонски, d = 0,000000000005 cm
- Зидови армирано-бетонски, d = 0,000000000001 cm
- Зидови армирано-бетонски, d = 0,0000000000005 cm
- Зидови армирано-бетонски, d = 0,0000000000001 cm
- Зидови армирано-бетонски, d = 0,00000000000005 cm
- Зидови армирано-бетонски, d = 0,00000000000001 cm
- Зидови армирано-бетонски, d = 0,000000000000005 cm
- Зидови армирано-бетонски, d = 0,000000000000001 cm
- Зидови армирано-бетонски, d = 0,0000000000000005 cm
- Зидови армирано-бетонски, d = 0,0000000000000001 cm
- Зидови армирано-бетонски, d = 0,00000000000000005 cm
- Зидови армирано-бетонски, d = 0,00000000000000001 cm
- Зидови армирано-бетонски, d = 0,000000000000000005 cm
- Зидови армирано-бетонски, d = 0,000000000000000001 cm
- Зидови армирано-бетонски, d = 0,0000000000000000005 cm
- Зидови армирано-бетонски, d = 0,0000000000000000001 cm
- Зидови армирано-бетонски, d = 0,00000000000000000005 cm
- Зидови армирано-бетонски, d = 0,00000000000000000001 cm
- Зидови армирано-бетонски, d = 0,000000000000000000005 cm
- Зидови армирано-бетонски, d = 0,000000000000000000001 cm
- Зидови армирано-бетонски, d = 0,0000000000000000000005 cm
- Зидови армирано-бетонски, d = 0,0000000000000000000001 cm
- Зидови армирано-бетонски, d = 0,00000000000000000000005 cm
- Зидови армирано-бетонски, d = 0,00000000000000000000001 cm
- Зидови армирано-бетонски, d = 0,000000000000000000000005 cm
- Зидови армирано-бетонски, d = 0,000000000000000000000001 cm
- Зидови армирано-бетонски, d = 0,0000000000000000000000005 cm
- Зидови армирано-бетонски, d = 0,0000000000000000000000001 cm
- Зидови армирано-бетонски, d = 0,00000000000000000000000005 cm
- Зидови армирано-бетонски, d = 0,00000000000000000000000001 cm
- Зидови армирано-бетонски, d = 0,000000000000000000000000005 cm
- Зидови армирано-бетонски, d = 0,000000000000000000000000001 cm
- Зидови армирано-бетонски, d = 0,0000000000000000000000000005 cm
- Зидови армирано-бетонски, d = 0,0000000000000000000000000001 cm
- Зидови армирано-бетонски, d = 0,00000000000000000000000000005 cm
- Зидови армирано-бетонски, d = 0,00000000000000000000000000001 cm
- Зидови армирано-бетонски, d = 0,000000000000000000000000000005 cm
- Зидови армирано-бетонски, d = 0,000000000000000000000000000001 cm
- Зидови армирано-бетонски, d = 0,0000000000000000000000000000005 cm
- Зидови армирано-бетонски, d = 0,0000000000000000000000000000001 cm
- Зидови армирано-бетонски, d = 0,00000000000000000000000000000005 cm
- Зидови армирано-бетонски, d = 0,00000000000000000000000000000001 cm
- Зидови армирано-бетонски, d = 0,000000000000000000000000000000005 cm
- Зидови армирано-бетонски, d = 0,000000000000000000000000000000001 cm
- Зидови армирано-бетонски, d = 0,0000000000000000000000000000000005 cm
- Зидови армирано-бетонски, d = 0,0000000000000000000000000000000001 cm
- Зидови армирано-бетонски, d = 0,00000000000000000000000000000000005 cm
- Зидови армирано-бетонски, d = 0,00000000000000000000000000000000001 cm
- Зидови армирано-бетонски, d = 0,000000000000000000000000000000000005 cm
- Зидови армирано-бетонски, d = 0,000000000000000000000000000000000001 cm
- Зидови армирано-бетонски, d = 0,0000000000000000000000000000000000005 cm
- Зидови армирано-бетонски, d = 0,0000000000000000000000000000000000001 cm
- Зидови армирано-бетонски, d = 0,00000000000000000000000000000000000005 cm
- Зидови армирано-бетонски, d = 0,00000000000000000000000000000000000001 cm
- Зидови армирано-бетонски, d = 0,000000000000000000000000000000000000005 cm
- Зидови армирано-бетонски, d = 0,000000000000000000000000000000000000001 cm
- Зидови армирано-бетонски, d = 0,0000000000000000000000000000000000000005 cm
- Зидови армирано-бетонски, d = 0,0000000000000000000000000000000000000001 cm
- Зидови армирано-бетонски, d = 0,00000000000000000000000000000000000000005 cm
- Зидови армирано-бетонски, d = 0,00000000000000000000000000000000000000001 cm
- Зидови армирано-бетонски, d = 0,000000000000000000000000000000000000000005 cm
- Зидови армирано-бетонски, d = 0,000000000000000000000000000000000000000001 cm
- Зидови армирано-бетонски, d = 0,0000000000000000000000000000000000000000005 cm
- Зидови армирано-бетонски, d = 0,0000000000000000000000000000000000000000001 cm
- Зидови армирано-бетонски, d = 0,00000000000000000000000000000000000000000005 cm
- Зидови армирано-бетонски, d = 0,00000000000000000000000000000000000000000001 cm
- Зидови армирано-бетонски, d = 0,000000000000000000000000000000000000000000005 cm
- Зидови армирано-бетонски, d = 0,000000000000000000000000000000000000000000001 cm
- Зидови армирано-бетонски, d = 0,0000000000000000000000000000000000000000000005 cm
- Зидови армирано-бетонски, d = 0,0000000000000000000000000000000000000000000001 cm
- Зидови армирано-бетонски, d = 0,00000000000000000000000000000000000000000000005 cm
- Зидови армирано-бетонски, d = 0,00000000000000000000000000000000000000000000001 cm
- Зидови армирано-бетонски, d = 0,000000000000000000000000000000000000000000000005 cm
- Зидови армирано-бетонски, d = 0,000000000000000000000000000000000000000000000001 cm
- Зидови армирано-бетонски, d = 0,0000000000000000000000000000000000000000000000005 cm
- Зидови армирано-бетонски, d = 0,0000000000000000000000000000000000000000000000001 cm
- Зидови армирано-бетонски, d = 0,00000000000000000000000000000000000000000000000005 cm
- Зидови армирано-бетонски, d = 0,00000000000000000000000000000000000000000000000001 cm
- Зидови армирано-бетонски, d = 0,000000000000000000000000000000000000000000000000005 cm
- Зидови армирано-бетонски, d = 0,000000000000000000000000000000000000000000000000001 cm
- Зидови армирано-бетонски, d = 0,0000000000000000000000000000000000000000000000000005 cm
- Зидови армирано-бетонски, d = 0,0000000000000000000000000000000000000000000000000001 cm
- Зидови армирано-бетонски, d = 0,00000000000000000000000000000000000000000000000000005 cm
- Зидови армирано-бетонски, d = 0,00000000000000000000000000000000000000000000000000001 cm
- Зидови армирано-бетонски, d = 0,000000000000000000000000000000000000000000000000000005 cm
- Зидови армирано-бетонски, d = 0,000000000000000000000000000000000000000000000000000001 cm
- Зидови армирано-бетонски, d = 0,0000000000000000000000000000000000000000000000000000005 cm
- Зидови армирано-бетонски, d = 0,0000000000000000000000000000000000000000000000000000001 cm
- Зидови армирано-бетонски, d = 0,00000000000000000000000000000000000000000000000000000005 cm
- Зидови армирано-бетонски, d = 0,00000000000000000000000000000000000000000000000000000001 cm
- Зидови армирано-бетонски, d = 0,000000000000000000000000000000000000000000000000000000005 cm
- Зидови армирано-бетонски, d = 0,000000000000000000000000000000000000000000000000000000001 cm
- Зидови армирано-бетонски, d = 0,0000000000000000000000000000000000000000000000000000000005 cm
- Зидови армирано-бетонски, d = 0,0000000000000000000000000000000000000000000000000000000001 cm
- Зидови армирано-бетонски, d = 0,00000000000000000000000000000000000000000000000000000000005 cm
- Зидови армирано-бетонски, d = 0,00000000000000000000000000000000000000000000000000000000001 cm
- Зидови армирано-бетонски, d = 0,000000000000000000000000000000000000000000000000000000000005 cm
- Зидови армирано-бетонски, d = 0,000000000000000000000000000000000000000000000000000000000001 cm
- Зидови армирано-бетонски, d = 0,0000000000000000000000000000000000000000000000000000000000005 cm
- Зидови армирано-бетонски, d = 0,0000000000000000000000000000000000000000000000000000000000001 cm
- Зидови армирано-бетонски, d = 0,00000000000000000000000000000000000000000000000000000000000005 cm
- Зидови армирано-бетонски, d = 0,00000000000000000000000000000000000000000000000000000000000001 cm
- Зидови армирано-бетонски, d = 0,000000000000000000000000000000000000000000000000000000000000005 cm
- Зидови армирано-бетонски, d = 0,000000000000000000000000000000000000000000000000000000000000001 cm
- Зидови армирано-бетонски, d = 0,0000000000000000000000000000000000000000000000000000000000000005 cm
- Зидови армирано-бетонски, d = 0,0000000000000000000000000000000000000000000000000000000000000001 cm
- Зидови армирано-бетонски, d = 0,00000000000000000000000000000000000000000000000000000000000000005 cm
- Зидови армирано-бетонски, d = 0,00000000000000000000000000000000000000000000000000000000000000001 cm
- Зидови армирано-бетонски, d = 0,000000000000000000000000000000000000000000000000000000000000000005 cm
- Зидови армирано-бетонски, d = 0,000000000000000000000000000000000000000000000000000000000000000001 cm
- Зидови армирано-бетонски, d = 0,0000000000000000000000000000000000000000000000000000000000000000005 cm
- Зидови армирано-бетонски, d = 0,0000000000000000000000000000000000000000000000000000000000000000001 cm
- Зидови армирано-бетонски, d = 0,00000000000000000000000000000000000000000000000000000000000000000005 cm
- Зидови армирано-бетонски, d = 0,00000000000000000000000000000000000000000000000000000000000000000001 cm
- Зидови армирано-бетонски, d = 0,000000000000000000000000000000000000000000000000000000000000000000005 cm
- Зидови армирано-бетонски, d = 0,000000000000000000000000000000000000000000000000000000000000000000001 cm
- Зидови армирано-бетонски, d = 0,0000000000000000000000000000000000000000000000000000000000000000000005 cm
- Зидови армирано-бетонски, d = 0,0000000000000000000000000000000000000000000000000000000000000000000001 cm
- Зидови армирано-бетонски, d = 0,00000000000000000000000000000000000000000000000000000000000000000000005 cm
- Зидови армирано-бетонски, d = 0,00000000000000000000000000000000000000000000000000000000000000000000001 cm
- Зидови армирано-бетонски, d = 0,000000000000000000000000000000000000000000000000000000000000000000000005 cm
- Зидови армирано-бетонски, d = 0,000000000000000000000000000000000000000000000000000000000000000000000001 cm
- Зидови армирано-бетонски, d = 0,0000000000000000000000000000000000000000000000000000000000000000000000005 cm
- Зидови армирано-бетонски, d = 0,0000000000000000000000000000000000000000000000000000000000000000000000001 cm
- Зидови армирано-бетонски, d = 0,00000000000000000000000000000000000000000000000000000000000000000000000005 cm
- Зидови армирано-бетонски, d = 0,00000000000000000000000000000000000000000000000000000000000000000000000001 cm
- Зидови армирано-бетонски, d = 0,000000000000000000000000000000000000000000000000000000000000000000000000005 cm
- Зидови армирано-бетонски, d = 0,000000000000000000000000000000000000000000000000000000000000000000000000001 cm
- Зидови армирано-бетонски, d = 0,0000000000000000000000000000000000000000000000000000000000000000000000000005 cm
- Зидови армирано-бетонски, d = 0,0000000000000000000000000000000000000000000000000000000000000000000000000001 cm
- Зидови армирано-бетонски, d = 0,00000000000000000000000000000000000000000000000000000000000000000000000000005 cm
- Зидови армирано-бетонски, d = 0,00000000000000000000000000000000000000000000000000000000000000000000000000001 cm
- Зидови армирано-бетонски, d = 0,000000000000000000000000000000000000000000000000000000000000000000000000000005 cm
- Зидови армирано-бетонски, d = 0,000000000000000000000000000000000000000000000000000000000000000000000000000001 cm
- Зидови армирано-бетонски, d = 0,0000000000000000000000000000000000000000000000000000000000000000000000000000005 cm
- Зидови армирано-бетонски, d = 0,0000000000000000000000000000000000000000000000000000000000000000000000000000001 cm
- Зидови армирано-бетонски, d = 0,00000000000000000000000000000000000000000000000000000000000000000000000000000005 cm
- Зидови армирано-бетонски, d = 0,00000000000000000000000000000000000000000000000000000000000000000000000000000001 cm
- Зидови армирано-бетонски, d = 0,000000000000000000000000000000000000000000000000000000000000000000000000000000005 cm
- Зидови армирано-бетонски, d = 0,000000000000000000000000000000000000000000000000000000000000000000000000000000001 cm
- Зидови армирано-бетонски, d = 0,0000000000000000000000000000000000000000000000000000000000000000000000000000000005 cm
- Зидови армирано-бетонски, d = 0,0000000000000000000000000000000000000000000000000000000000000000000000000000000001 cm
- Зидови армирано-бетонски, d = 0,00000000000000000000000000000000000000000000000000000000000000000000000000000000005 cm
- Зидови армирано-бетонски, d = 0,00000000000000000000000000000000000000000000000000000000000000000000000000000000001 cm
- Зидови армирано-бетонски, d = 0,000000000000000000000000000000000000000000000000000000000000000000000000000000000005 cm
- Зидови армирано-бетонски, d = 0,000000000000000000000000000000000000000000000000000000000000000000000000000000000001 cm
- Зидови армирано-бетонски, d = 0,0000000000000000000000000000000000000000000000000000000000000000000000000000000000005 cm
- Зидови армирано-бетонски, d = 0,0000000000000000000000000000000000000000000000000000000000000000000000000000000000001 cm
- Зидови армирано-бетонски, d = 0,00000000000000000000000000000000000000000000000000000000000000000000000000000000000005 cm
- Зидови армирано-бетонски, d = 0,00000000000000000000000000000000000000000000000000000000000000000000000000000000000001 cm
- Зидови армирано-бетонски, d = 0,000000000000000000000000000000000000000000000000000000000000000000000000000000000000005 cm
- Зидови армирано-бетонски, d = 0,000000000000000000000000000000000000000000000000000000000000000000000000000000000000001 cm
- Зидови армирано-бетонски, d = 0,0000000000000000000000000000000000000000000000000000000000000000000000000000000000000005 cm
- Зидови армирано-бетонски, d = 0,0000000000000000000000000000000000000000000000000000000000000000000000000000000000000001 cm
- Зидови армирано-бетонски, d = 0,00000000000000000000000000000000000000000000000000000000000000000000000000000000000000005 cm
- Зидови армирано-бетонски, d = 0,00000000000000000000000000000000000000000000000000000000000000000000000000000000000000001 cm
- Зидови армирано-бетонски, d = 0,000000000000000000000000000000000000000000000000000000000000000000000000000000000000000005 cm
- Зидови армирано-бетонски, d = 0,000000000000000000000000000000000000000000000000000000000000000000000000000000000000000001 cm
- Зидови армирано-бетонски, d = 0,0000000000000000000000000000000000000000000000000000000000000000000000000000000000000000005 cm
- Зидови армирано-бетонски, d = 0,0000000000000000000000000000000000000000000000000000000000000000000000000000000000000000001 cm
- Зидови армирано-бетонски, d = 0,00000000000000000000000000000000000000000000000000000000000000000000000000000000000000000005 cm
- Зидови армирано-бетонски, d = 0,00000000000000000000000000000000000000000000000000000000000000000000000000000000000000000001 cm
- Зидови армирано-бетонски, d = 0,000000000000000000000000000000000000000000000000000000000000000000000000000000000000000000005 cm
- Зидови армирано-бетонски, d = 0,000000000000000000000000000000000000000000000000000000000000000000000000000000000000000000001 cm
- Зидови армирано-бетонски, d = 0,0000000000000000000000000000000000000000000000000000000000000000000000000000000000000000000005 cm
- Зидови армирано-бетонски, d = 0,0000000000000000000000000000000000000000000000000000000000000000000000000000000000000000000001 cm
- Зидови армирано-бетонски, d = 0,00000000000000000000000000000000000000000000000000000000000000000000000000000000000000000000005 cm
- Зидови армирано-бетонски, d = 0,00000000000000000000000000000000000000000000000000000000000000000000000000000000000000000000001 cm
- Зидови армирано-бетонски, d = 0,000000000000000000000000000000000000000000000000000000000000000000000000000000000000000000000005 cm
- Зидови армирано-бетонски, d = 0,000000000000000000000000000000000000000000000000000000000000000000000000000000000000000000000001 cm
- Зидови армирано-бетонски, d = 0,0000000000000000000000000000000000000000000000000000000000000000000000000000000000000000000000005 cm
- Зидови армирано-бетонски, d = 0,0000000000000000000000000000000000000000000000000000000000000000000000000000000000000000000000001 cm
- Зидови армирано-бетонски, d = 0,00000000000000000000000000000000000000000000000000000000000000000000000000000000000000000000000005 cm
- Зидови армирано-бетонски, d = 0,00000


3 ЦЛАН ЗОНСКИ ПЛАН
1
2
3
4
5
22
21,40
0,28
5,28
6,60
2,80
6,60
0,28
A
B
C
D
E
F
G
1/1
2/2
3/3
6,40
3,40
2,00
0,20
3,60
41,00
+6,40
264,6 m2
129,4 m2
313,6 m2
22,3 m2
22,1 m2
10,1 m2
8,2 m2
2,8 m2
2,1 m2
1,8 m2
1,1 m2
1,0 m2
0,9 m2
0,8 m2
0,7 m2
0,6 m2
0,5 m2
0,4 m2
0,3 m2
0,2 m2
0,1 m2
komercijali 04
ventilacija
ventilacija
ventilacija

4 სართულის გეგმა

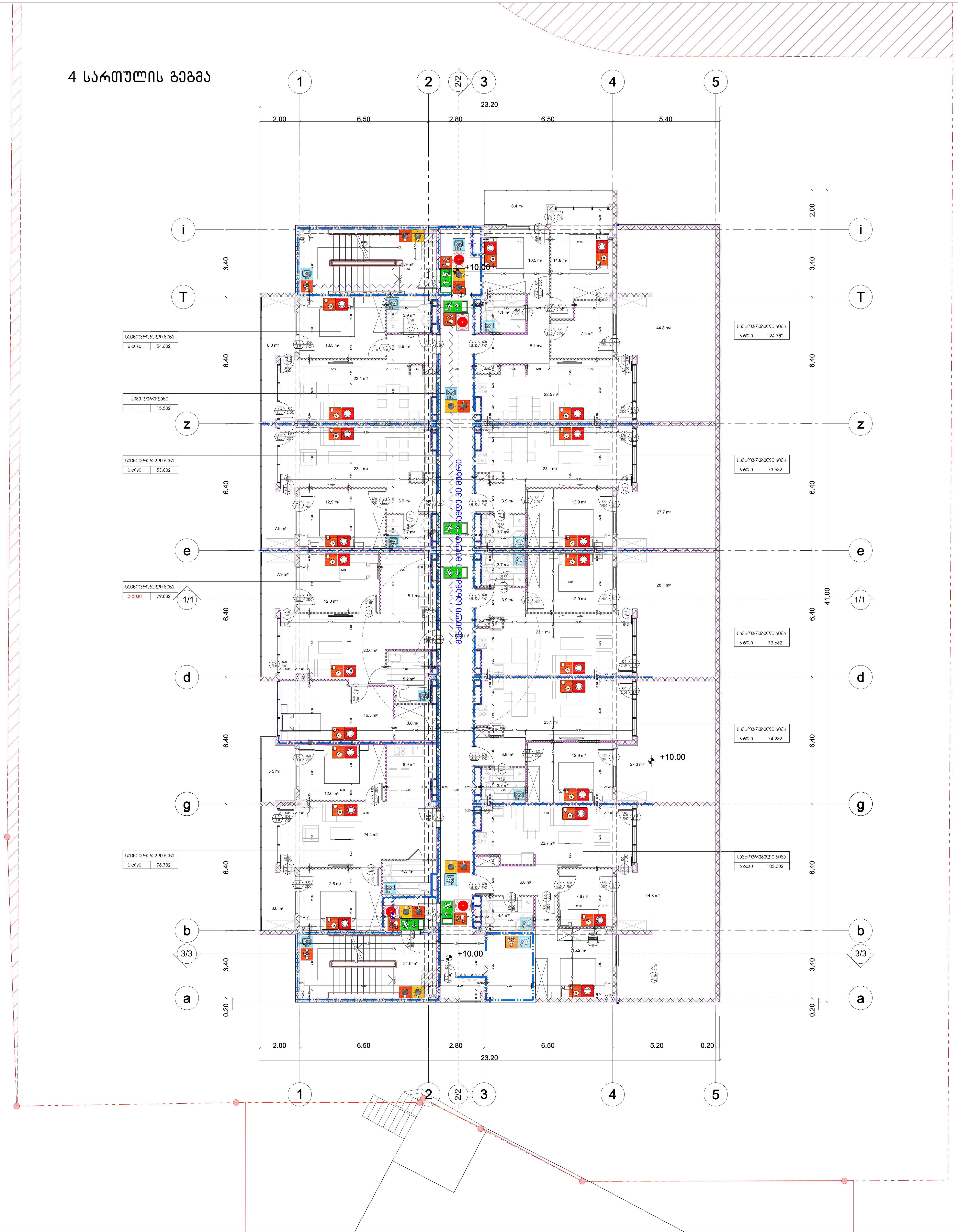

შენობის ელემენტები	ტიპი **B-I**
ძირითადი კონსტრუქციული ჩარჩო	2
მზიდი კედლები გარე შიგა	 2 2
არამზიდი კედლები და ტიხრები გარე	602 ცხრილი
არამზიდი კედლები და ტიხრები შიგა	0
იატაკის კონსტრუქცია და არაძირითადი ნაწილები	2
სახურავის კონსტრუქცია და არაძირითადი ნაწილები	1

პირობითი ნიშნები:

82 / 235 — 90 EL / კ1

- კარის თავისუფალი სიგანე
- ხანძარმედეგობა (წთ)
- კარის ნუმერაცია
- კარის თავისუფალი სიმაღლე

EXIT — გასასვლელის და გასასვლელის მიმართულების აღმნიშვნელი განათებული ნიშანი

1 საათიანი ხანძარმედეგობის აღმნიშვნელი ხაზი

2 საათიანი ხანძარმედეგობის აღმნიშვნელი ხაზი

სახანძრო მილი

სიმბოლოს სახელწოდება	
	ხელის ცეცხლმაქრი
	სახანძრო მილდგარი
	ორმხრივი კავშირის სისტემა
	კვამლზე მორეაგირე მაუწყებელი
	კვამლის ავტომატური აღმომჩენი
	ავტოსაშხეფი
	ალტერნატიული ავტომატური ცეცხლქრობის სისტემა
	სახანძრო განგაშის ღილაკი
	დამკავებელთა შეტყობინების სისტემა (სახანძრო სიგნალიზაცია)
	ავარიული განათება
	საავარიო განათება
	სახანძრო მისაერთებელი
	სახანძრო ჰიდრანტი

შენიშვნა:

ხანძარსაწინააღმდეგო მანძილები საზოგადოებრივი ქუჩის და უკანა ეზოს მხარეს 9.0 მეტრზე მეტია.

ლიფტის შახტა აღჭურვილი იქნება ჰაერის დაწნევის სისტემით

დენის გათიშვის შემთხვევაში სათადარიგო ელექტროსისტემა ავტომატურად გაანათებს გასასვლელ საშუალებებს.

formati A-1

თბილისი 2022 წ.

დაკვეთა №

ექსპლიკაცია:

პირობითი ნიშნები

N

0 1 2 3 4 5 6 7 8

ქ. თბილისი, დიდი დიღომი ,
პეტრე იბერის ქუჩა კორპ. 15ა-ს მიმდებარედ (ს.ნ. 01.10.06.006.324)
მრავალბინიანი საცხოვრებელი სახლის პროექტის

არქიტექტურული ნაწილი

Urban & Architectural Design STUDIO
შ.პ.ს. " იუ ეი დი სტუდია "
მის.: გორგასლის ქ. №53
საიდენტიფიკაციო კოდი: 206218109
ტელ./ფაქსი: (995 32) 218 33 85
el-fosta: info@uad.ge

თანამდებობა	გვარი	ხელმოწერა	თარიღი
დირექტორი	ა. ჯობავა		
პროექტის ავტორი	ა. ჯობავა		
თანაავტორი	ვ. ვარდანია		
მასშტაბი	1 :100	4 სართულის გეგმა	
თარიღი			
სტადია		ფურცელი	ფურცელი
არქიტექტურული პროექტი		13	13

30-5 _ 30-10
Цъкмъпль бзбзбзбп

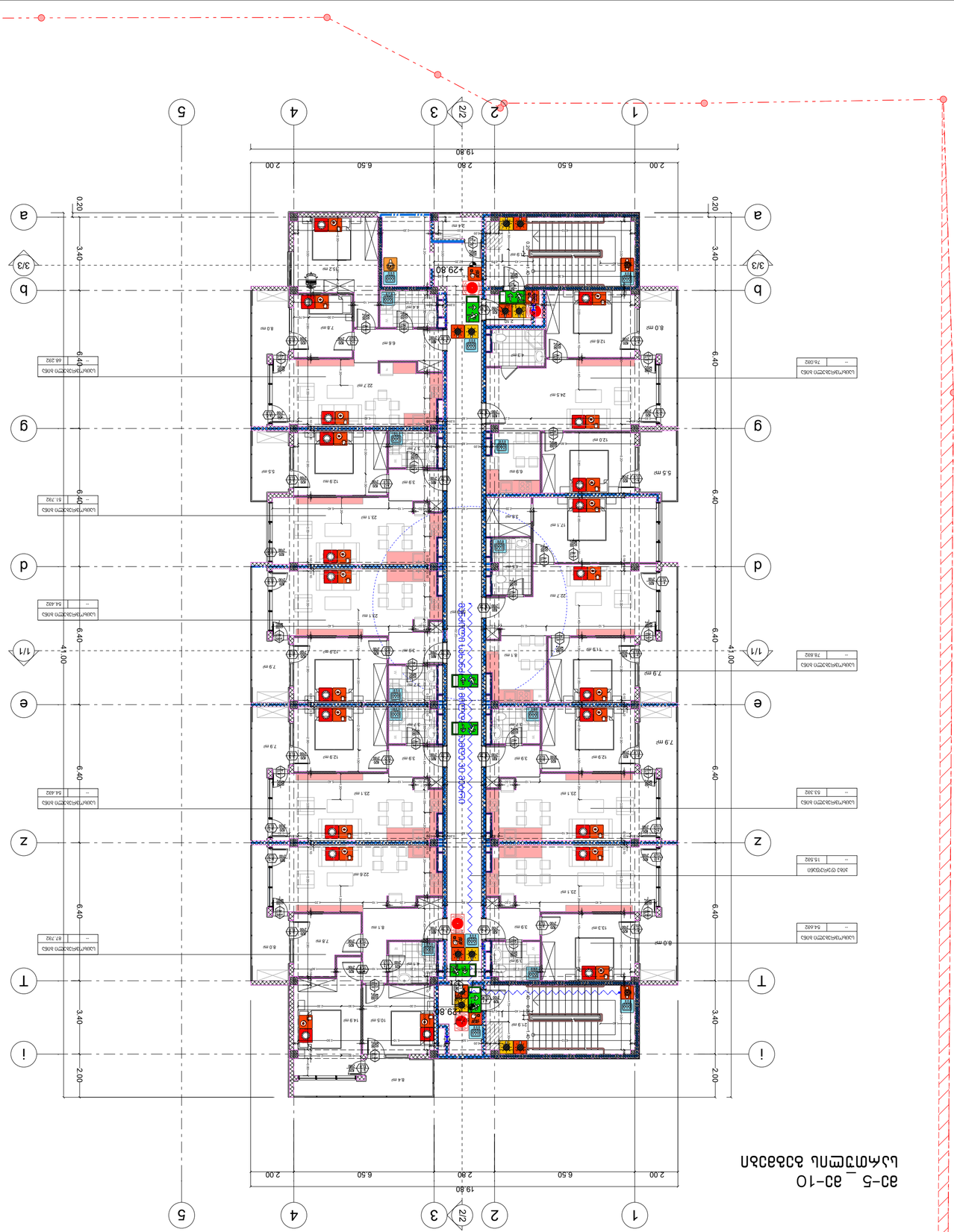

Зъмъпъпп бзбзбзбп:

Ъбзбзбзбп зъмъпъпп	Ъбзб-1
Ъбзбзбзбп зъмъпъпп бъ пъ бъбъмъзбъ зъмъпъпп	
Ъбзбзбзбп зъмъпъпп бъ пъ бъбъмъзбъ зъмъпъпп	2
Ъбзбзбзбп зъмъпъпп бъ пъ бъбъмъзбъ зъмъпъпп	602
Ъбзбзбзбп зъмъпъпп бъ пъ бъбъмъзбъ зъмъпъпп	0
Ъбзбзбзбп зъмъпъпп бъ пъ бъбъмъзбъ зъмъпъпп	2
Ъбзбзбзбп зъмъпъпп бъ пъ бъбъмъзбъ зъмъпъпп	1

Зъмъпъпп бзбзбзбп

87 | 90 Ел. | 235 | 51
Ъбзбзбзбп зъмъпъпп (вт)
Ъбзбзбзбп бъмъпъпп
Ъбзбзбзбп зъмъпъпп пъпъпъпп

Ъбзбзбзбп зъмъпъпп бъ пъпъпъпп зъпъпъпп
зъпъпъпп зъмъпъпп бъ пъпъпъпп зъпъпъпп
бзбзбзбп зъмъпъпп бъ пъпъпъпп зъпъпъпп

1 Ъбзбзбзбп бъбзбзбзбпъбзбзбзбпъ зъпъпъпп
2 Ъбзбзбзбп бъбзбзбзбпъбзбзбзбпъ зъпъпъпп
зъмъпъпп бъбзбзбзбп

Ъбзбзбзбп зъмъпъпп

Ъбзбзбзбп бъпъпъпп
Ъбзбзбзбп зъмъпъпп
Ъбзбзбзбп пъпъпъпп
Ъбзбзбзбп зъмъпъпп
Ъбзбзбзбп зъмъпъпп
Ъбзбзбзбп зъм

11 სართულის გეგმა

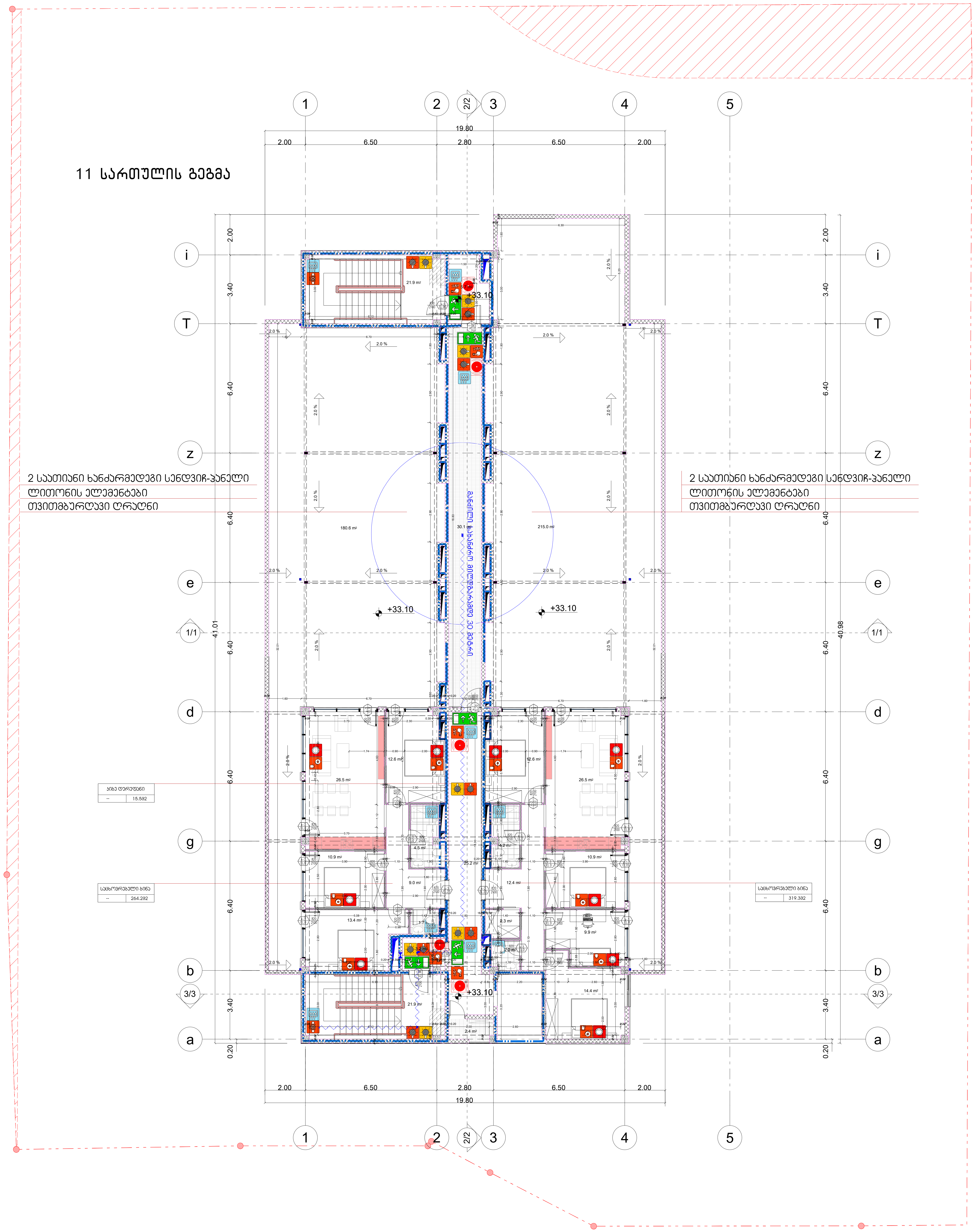

შენობის ელემენტები	ტიპი B-I
ძირითადი კონსტრუქციული ჩარჩო	2
მზიდი კედლები გარე შიგა	 2 2
არამზიდი კედლები და ტიხრები გარე	602 ცხრილი
არამზიდი კედლები და ტიხრები შიგა	0
იატაკის კონსტრუქცია და არაძირითადი ნაწილები	2
სახურავის კონსტრუქცია და არაძირითადი ნაწილები	1

პირობითი ნიშნები:

82 / 235 — 90 EL / კ1

- კარის თავისუფალი სიგანე
- ხანძარმედეგობა (წთ)
- კარის ნუმერაცია
- კარის თავისუფალი სიმაღლე

გასასვლელის და გასასვლელის მიმართულების აღმნიშვნელი განათებული ნიშანი

1 საათიანი ხანძარმედეგობის აღმნიშვნელი ხაზი

2 საათიანი ხანძარმედეგობის აღმნიშვნელი ხაზი

სახანძრო მილი

სიმბოლოს სახელწოდება
ხელის ცეცხლმაქრი
სახანძრო მილდგარი
ორმხრივი კავშირის სისტემა
კვამლზე მორეაგირე მაუწყებელი
კვამლის ავტომატური აღმომჩენი
ავტოსაშხეფი
ალტერნატიული ავტომატური ცეცხლქრობის სისტემა
სახანძრო განგაშის ღილაკი
დამაკავებელთა შეტყობინების სისტემა (სახანძრო სიგნალიზაცია)
ავარიული განათება
საავარიო განათება
სახანძრო მისაერთებელი
სახანძრო ჰიდრანტი

შენიშვნა:

ხანძარსაწინააღმდეგო მანძილები საზოგადოებრივი ქუჩის და უკანა ეზოს მხარეს 9.0 მეტრზე მეტია.

ლიფტის შახტა აღჭურვილი იქნება ჰაერის დაწნევის სისტემით

დენის გათიშვის შემთხვევაში სათადარიგო ელექტროსისტემა ავტომატურად გაანათებს გასასვლელ საშუალებებს.

formati A-1

თბილისი 2022 წ.

დაკვეთა №

ექსპლიკაცია:

პირობითი ნიშნები

N

0 1 2 3 4 5 6 7 8

ქ. თბილისი, დიდი დიღომი ,
პეტრე იბერის ქუჩა კორპ. 15ა-ს მიმდებარედ (ს.ნ. 01.10.06.006.324)
მრავალბინიანი საცხოვრებელი სახლის პროექტის

არქიტექტურული ნაწილი

შ.პ.ს. " იუ ეი დი სტუდია "
მის.: გორგასლის ქ. №53
საიდენტიფიკაციო კოდი: 206218109
ტელ./ფაქსი: (995 32) 218 33 85
el-fosta: info@uad.ge

თანამდებობა	გვარი	ხელმოწერა	თარიღი
დირექტორი	ა. ჯობავა		
პროექტის ავტორი	ა. ჯობავა		
თანაავტორი	ვ. ვარდანია		
მასშტაბი	1:100	მე-10 სართული	
თარიღი			
სტადია		ფურცელი	ფურცელი
არქიტექტურული პროექტი		13	13

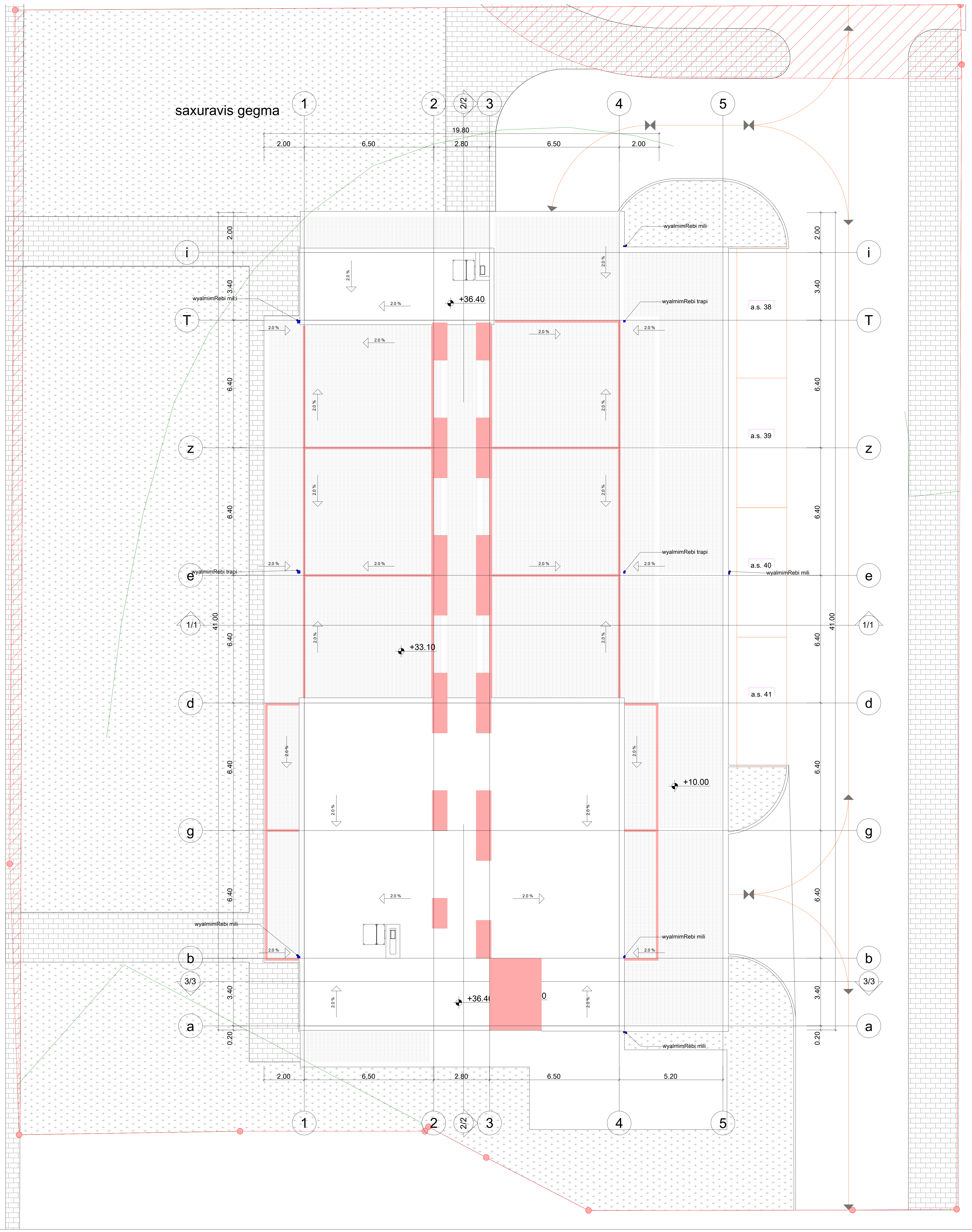

formati A-1

დაკვეთა №

ექსპლიკაცია:

პირობითი ნიშნები

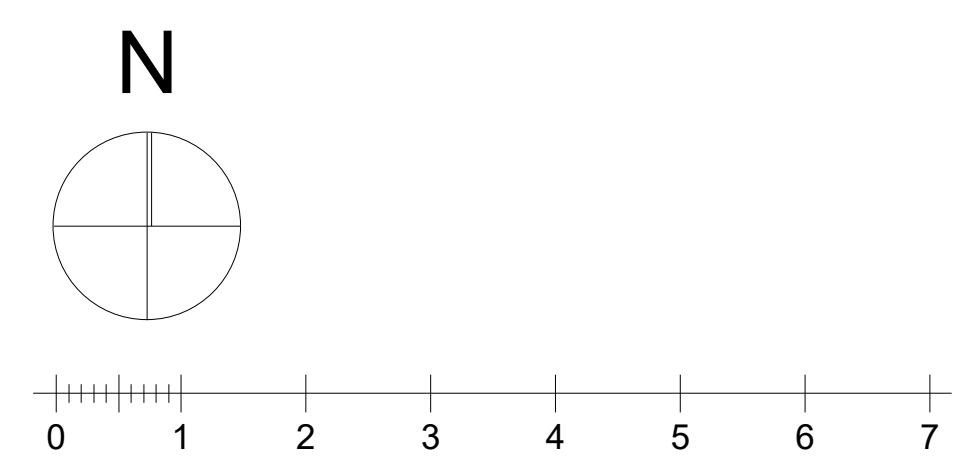

ქ. თბილისი, დიდი დიღომი ,

პეტრე იბერის ქუჩა კორპ. 15ა-ს მიმდებარედ (ს.ნ. 01.10.

მრავალბინიანი საცხოვრებელი სახლის პროექტ

არქიტექტურული ნაწილი

შ.პ.ს. " იუ ეი დი სტუ

მის.: გორგასლის ქ. №53

საიდენტიფიკაციო კოდი: 20621

ტელ./ფაქსი: (995 32) 218 33

el-fosta: info@uad.ge

თანამდებობა	გვარი	ხელმოწერა	თა
დირექტორი	ა. ჯობავა		
პროექტის ავტორი	ა. ჯობავა		
თანაავტორი	ვ. ვარდანია		
მასშტაბი	1:100	სახურავის გე	
თარიღი			
სტადია		ფურცელი	ფუ
არქიტექტურული პროექტი		13	

მრავალბინიანი საცხოვრებელი სახლის პროექტი
ქ.თბილისი, დიდ დიღომში, პეტრე იბერის ქ №15-ას მიმდებარედ
ს.კ 01.10.06.006.324

დაკავებულობის და გასასვლელი საშუალებების პროექტი

საქართველოს მთავრობის 2016 წლის 28 იანვარის №41
დადგენილებასთან ტექნიკური რეგლამენტის შენობა-ნაგებობის
უსაფრთხოების წესების დამტკიცების თაობაზე შესაბამისობის
ანალიზი

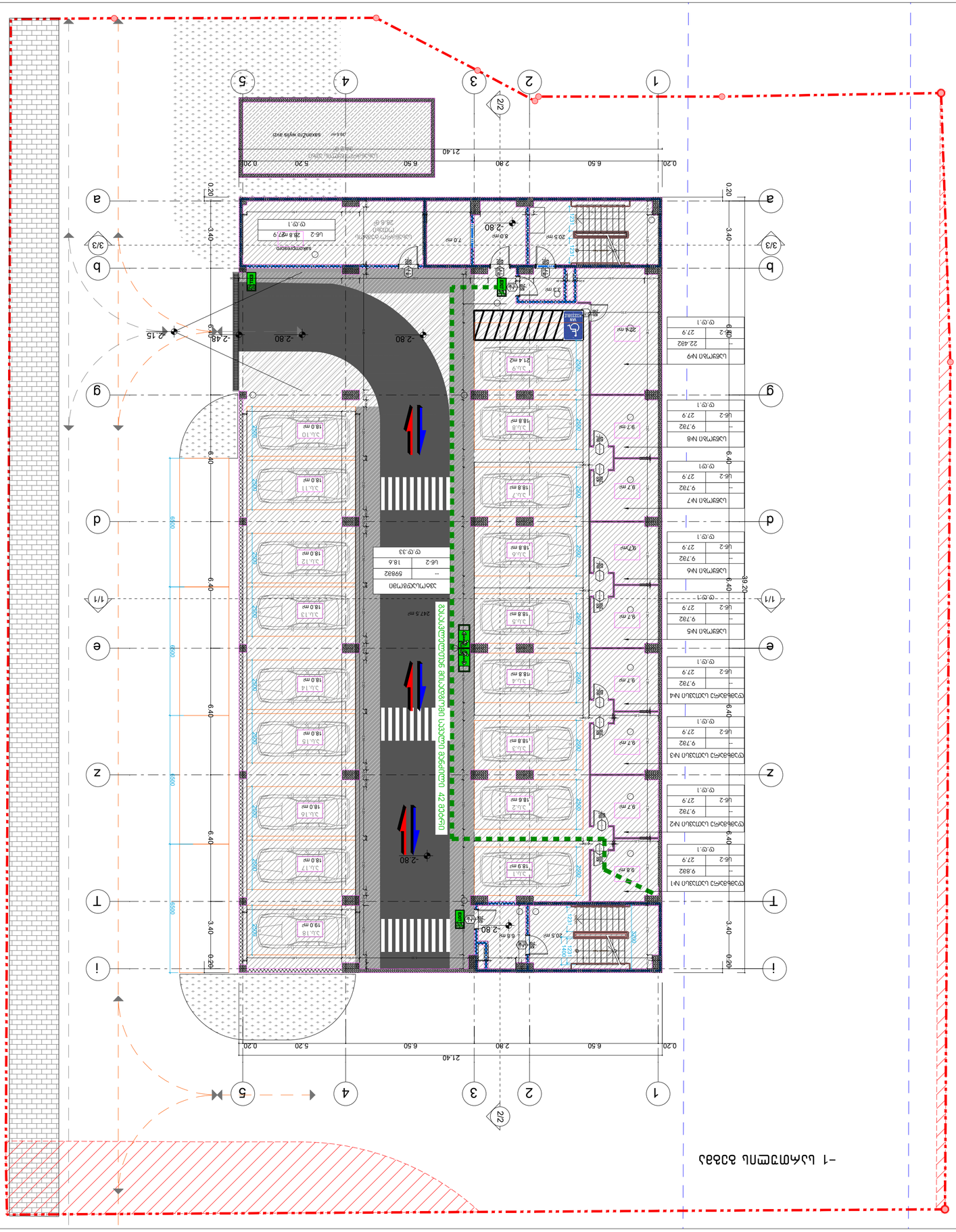
-1 ЦОКОЛЬНИЙ ВЕРХНІЙ ПОВЕРХ
1
2
3
4
5
2/2
a
b
3/3
g
d
1/1
e
z
T
i
0.20
6.50
2.80
5.20
21.40
39.20
3.40
6.40
-2.80
-2.48
2.15
247.5 m²
ВЪЕЗД/ВЫЕЗД ПОЖАРНОЙ МАШИНЫ

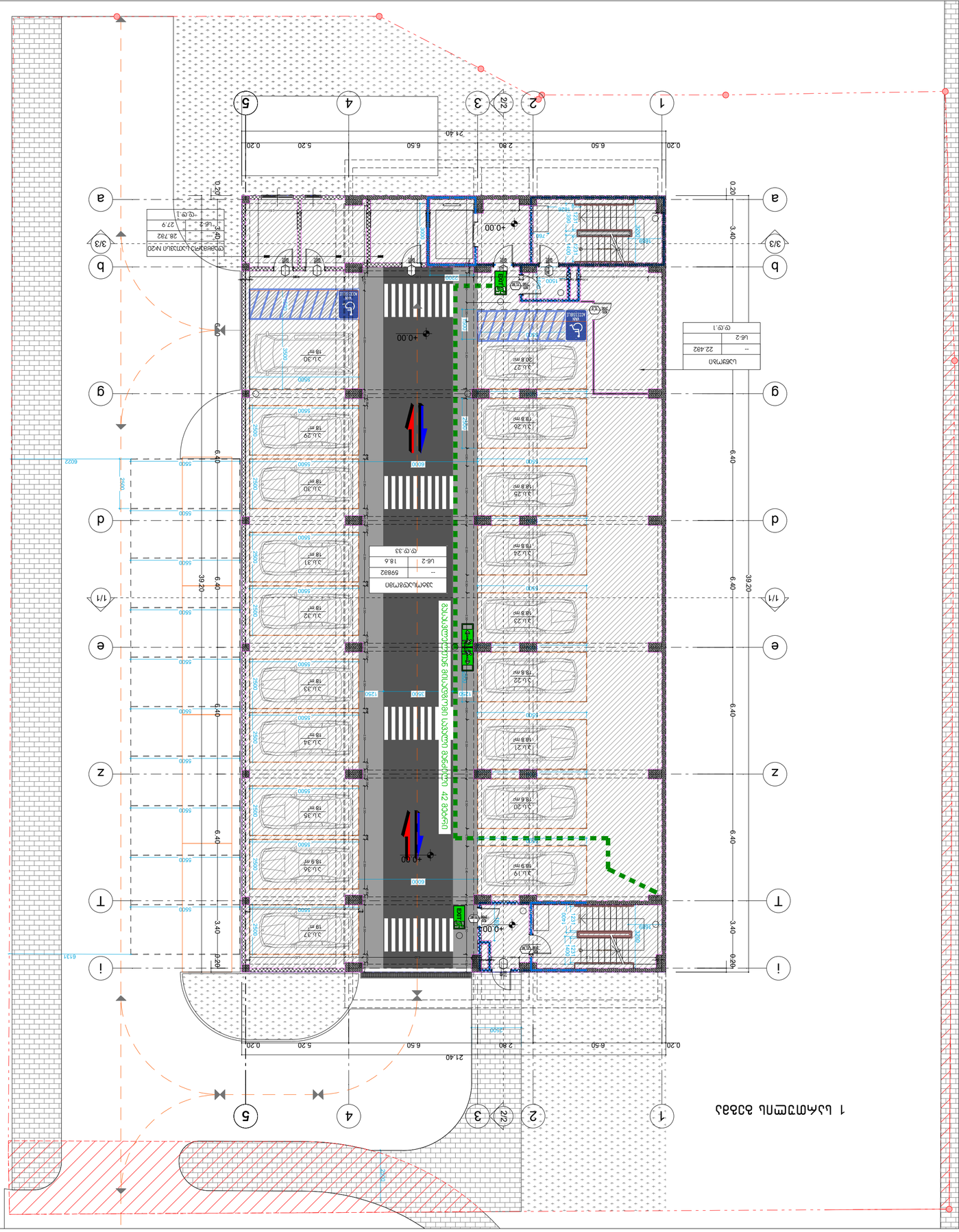
1 ьъзбзб пьэмтмсмъъ збзбз
0.20
6.50
2.80
5.20
0.20
21.40
1
2
2/2
3
4
5
a
b
3/3
g
d
e
1/1
z
T
i
-0.00
+0.00
+0.03
3.40
6.40
39.20
6500
7500
6600
1250
1500
2500
6131
6022
ЗЗбГПЬЭЬЭГМЗП
--
59802
Ub-2
18.6
Ф.Ф.33
ЬЭЬГМЬЭЬЭГМЗП
--
22.482
Ub-2
Ф.Ф.1
Ub-2
27.9
28.782
-Ф.Ф.1
ЬЭЬГМ

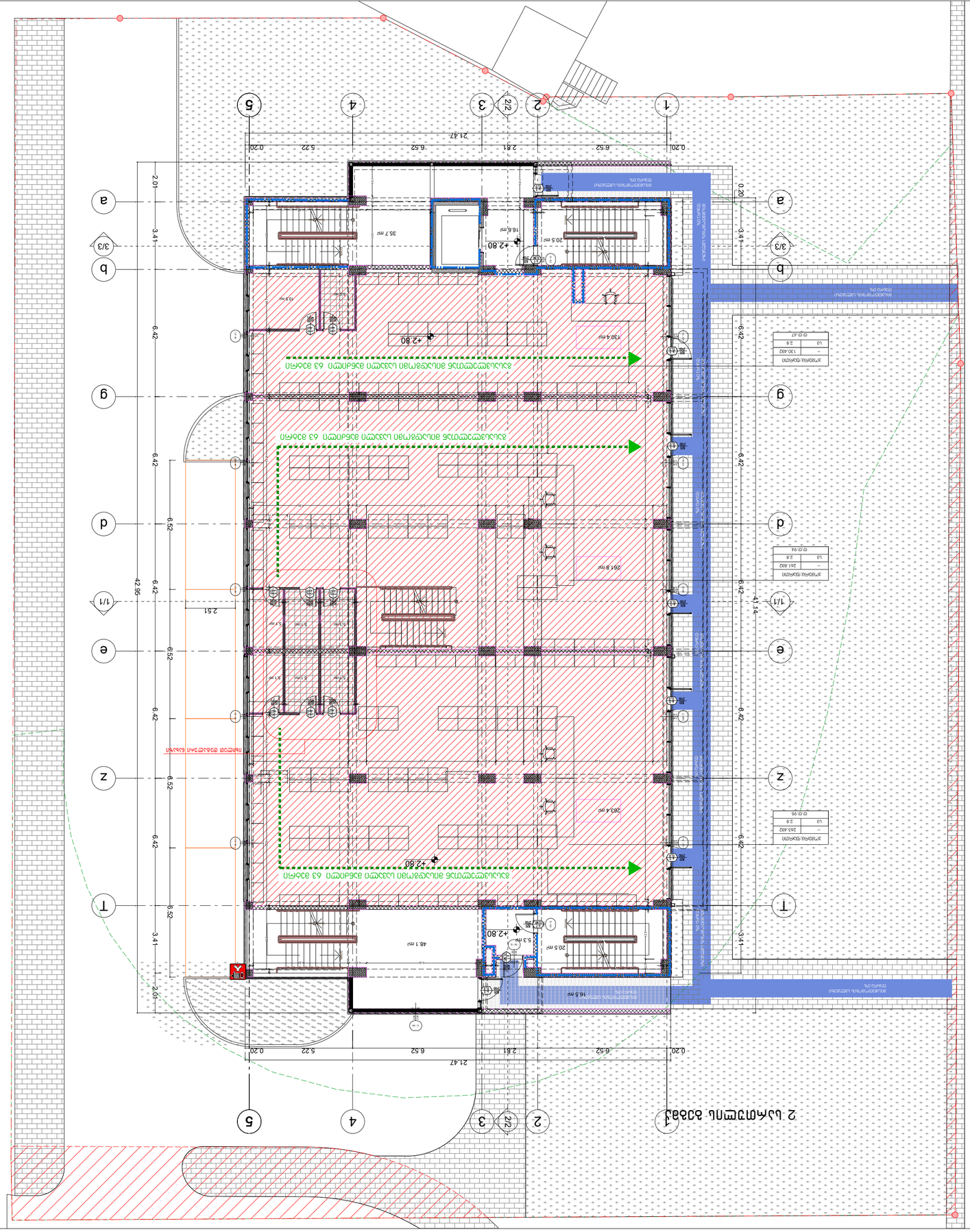
2 ևաղաթ ձաձաղ
1
2
2/2
3
4
5
a
b
3/3
g
d
e
1/1
z
T
0.20
6.52
2.81
5.22
6.52
0.20
21.47
3.41
6.42
6.52
2.01
42.95
41.14
+2.80
37.7 m²
16.6 m²
20.5 m²
130.4 m²
261.9 m²
283.4 m²
48.1 m²
16.5 m²
5.3 m²
10.9 m²
5.1 m²
3.7 m²
2.51
N
0 1 2 3 4 5 6 7 8
3. ՄՈՏՈՒՆ. ԳՈՏԻՈՒ ՏԱՐԱԾՔԸ ՀԱՄԱՁԱՅՆԵՑՎԱԾ Է ՀՀ ՔԱՂԱՔԱՇԻՆՈՒԹՅԱՆ ՊԵՏԱԿԱՆ ԿՈՄԻՏԵԻ 13.10.2006թ. (և.ծ. 01.10.006.324) ՀԱՄԱՐԱԿԱՆ ՈՐՈՇՄԱՄԲ ԱՌԱՋԱՑՎԱԾ ՀՈՂԱՄԱՍԻ ՎՐԱ ՀԱՍՏԱՏՎԱԾ ՇԻՆԱՐԱՐԱԿԱՆ ՆԱԽԱԳԾԻ ՀԱՄԱՁԱՅՆ
ՀՀ, ՀԱՅԱՍՏԱՆ 3 ԱԿՈՒ
ՀԱՐԱՎԱՆՈՒԹՅՈՒՆ ՀՈՂԱՅԻՆ ԿՈԴԵՔՍԻ ՀԱՍՑԵ 20618109
(+374 93) 320 318 33
e-mail: info@urbi.am
URBI STUDIO
Urban & Architectural Design
ՀԱՍԱՐԱԿԱԿԱՆ ՀԱՏԱԿԱԳԾԵՐ
ՀՀ, ՇԻՐԱԿԻ ՄԱՐԶ, ԱԼԱՎԵՐԴԻ ՔԱՂԱՔ

3 ьъбъ2 пьмэтэмьъ ъ2ъ8ъ

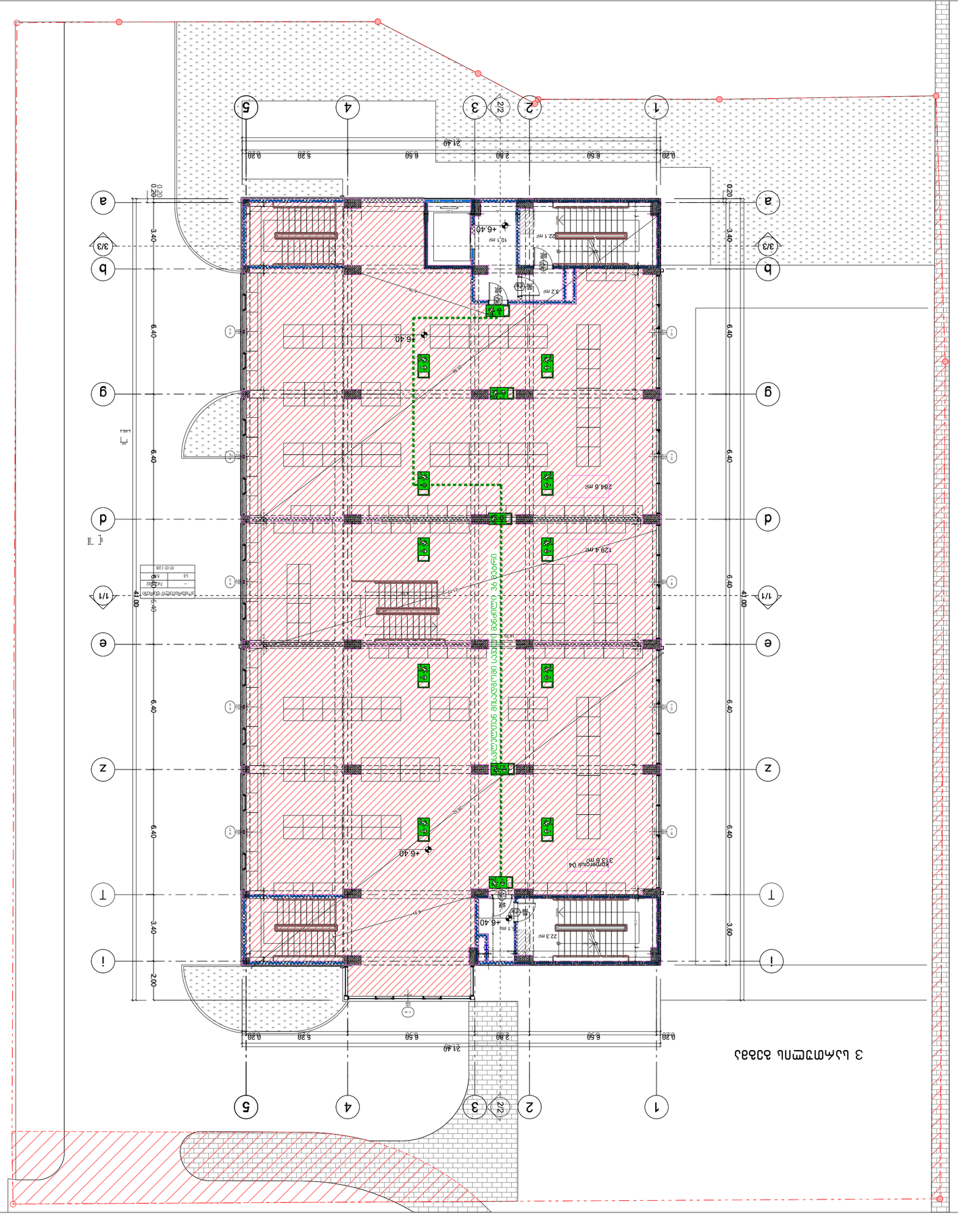
1
2
2/2
3
4
5
а
b
3/3
g
d
m
1/1
e
z
т
i
0.20
3.40
6.40
2.00
0.28
6.60
2.90
5.20
21.40
+6.40
22.1 m²
10.1 m²
8.2 m²
284.6 m²
128.4 m²
313.8 m²
22.3 m²
3.60
41.00
Ъъбъ2 пьмэтэмьъ ъ2ъ8ъ ъ2ъ8ъ ъ2ъ8

4 სართულის გეგმა



formati **A-1** | თბილისი 2022 წ. | დაკვეთა №

პირობითი იშნები:

მიწის ნაკვეთის საზღვარი

საწყობი	
	115.5 მ²
სც - 2	27.9
დ.დ.7	

დაკავებულობის ჯგუფი — სივრცის დასახელება; მთლიანი ფართი; დაკავებულობის დატვირთვის ფაქტორი; დაკავებულობის დატვირთვა

გასასვლელთან მისადგომი მაქსიმალური სავალი მანძილი

დაკავებულობის ჯგუფების აღნიშვნები

დაკავებულობის ჯგუფები	დაკავებულობის ჯგუფის აღნიშვნა	ფერის კოდი
თავშეყრის ჯგუფი (თვ)		RGB (34,139,34)
საქმიანი ჯგუფი (სქ)		RGB (79,12,187)
საგანმანათლებლო ჯგუფი - (სგ)		RGB (245,99,20)
სამრეწველო ჯგუფი (სმ)		RGB (160,32,240)
დიდი საფრთხის შემცველი ჯგუფი - (დსშ)		RGB (94,8,58)
დაწესებულებითი ჯგუფი (დწ)		RGB (0,0,255)
სავაჭრო ჯგუფი (სვ)		RGB (255,0,0)
საცხოვრებელი ჯგუფი (სც)		RGB (220,185,0)
სასაწყობო ჯგუფი (სწ)		RGB (136,135,134)
დამხმარე ჯგუფი (დს)		RGB (57,57,56)

ექსპლიკაცია:

პირობითი ნიშნები

N

0 1 2 3 4 5 6 7 8

ქ. თბილისი, დიდი დიღომი ,
პეტრე იბერის ქუჩა კორპ. 15ა-ს მიმდებარედ (ს.ნ. 01.10.06.006.324)
მრავალბინიანი საცხოვრებელი სახლის პროექტის

არქიტექტურული ნაწილი

UAD STUDIO Urban & Architectural Design

შ.პ.ს. " იუ ეი დი სტუდია "
მის.: გორგასლის ქ. №53
საიდენტიფიკაციო კოდი: 206218109
ტელ./ფაქსი: (995 32) 218 33 85
el-fosta: info@uad.ge

თანამდებობა	გვარი	ხელმოწერა	თარიღი
დირექტორი	ა. ჯობავა	[signature]	
პროექტის ავტორი	ა. ჯობავა	[signature]	
თანაავტორი	ვ. ვარდანია		
მასშტაბი	1 :100	მე-4 სართული	
თარიღი			
სტადია		ფურცელი	ფურცელი
არქიტექტურული პროექტი		13	13

30-5 _ 30-10
ԼՄՈՒՅԹՈՒՆ ՅՕԹՆԵՐՈՐ

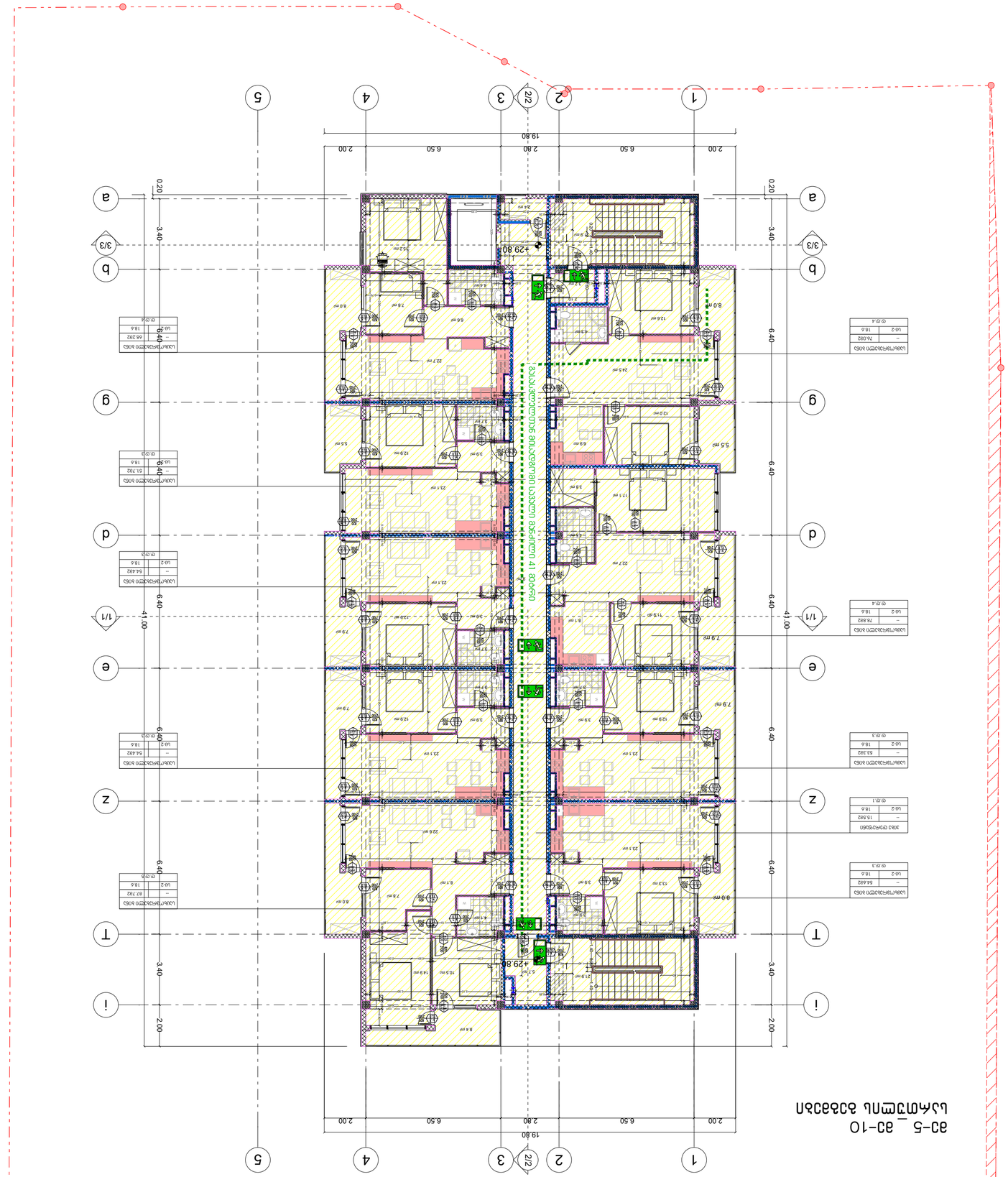
1
2
2/2
3
4
5
a
3/3
b
g
d
1/1
e
z
T
i
19.80
2.00
6.50
2.80
41.00
6.40
3.40
2.00
0.20
+29.80
+29.80
+29.80
ՍՈՎՈՐԱԿԱՆ ԲՆԱԿԱՐԱՆ
ՀԱՐԿԱՅԻՆ ՀԱՏԱԿ

11 სართულის გეგმა

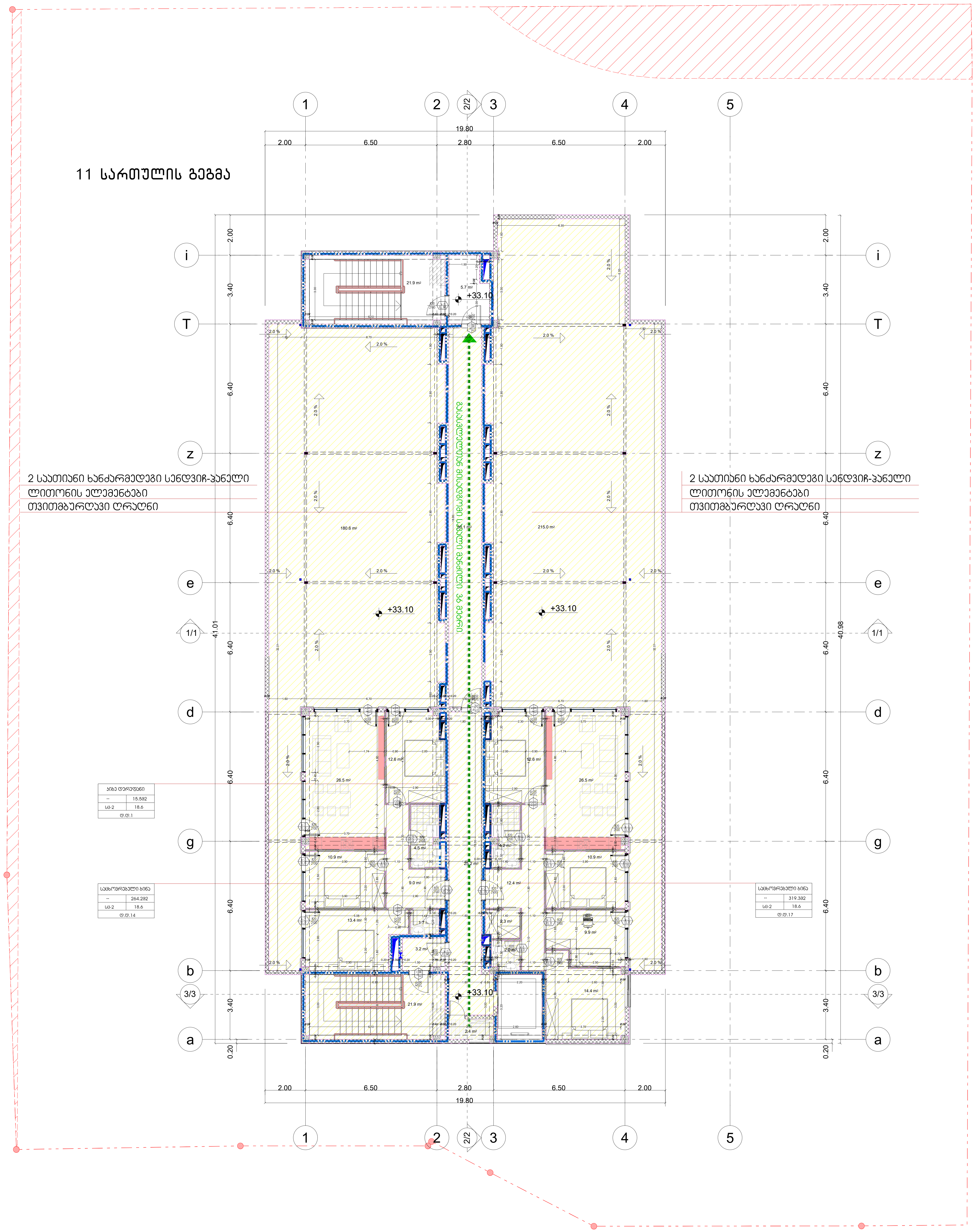

ჰირობითი იშნები:

მიწის ნაკვეთის საზღვარი

დაკავებულობის ჯგუფი	საწყობი	სივრცის დასახელება
	115.5 მ²	მთლიანი ფართი
სც - 2	27.9	დაკავებულობის დატვირთვის ფაქტორი
	დ.დ.7	დაკავებულობის დატვირთვა

გასასვლელთან მისადგომი მაქსიმალური სავალი მანძილი

დაკავებულობის ჯგუფების აღნიშვნები

დაკავებულობის ჯგუფები	დაკავებულობის ჯგუფის აღნიშვნა	ფერის კოდი
თავშეყრის ჯგუფი (თვ)		RGB (34,139,34)
საქმიანი ჯგუფი (სქ)		RGB (79,12,187)
საგანმანათლებლო ჯგუფი - (სგ)		RGB (245,99,20)
სამრეწველო ჯგუფი (სმ)		RGB (160,32,240)
დიდი საფრთხის შემცველი ჯგუფი - (დსშ)		RGB (94,8,58)
დაწესებულებითი ჯგუფი (დწ)		RGB (0,0,255)
სავაჭრო ჯგუფი (სვ)		RGB (255,0,0)
საცხოვრებელი ჯგუფი (სც)		RGB (220,185,0)
სასაწყობო ჯგუფი (სწ)		RGB (136,135,134)
დამხმარე ჯგუფი (დს)		RGB (57,57,56)

formati	A-1	თბილისი 2022 წ.
		დაკვეთა №

ექსპლიკაცია:

პირობითი ნიშნები

N

0 1 2 3 4 5 6 7 8

ქ. თბილისი, დიდი დიღომი ,
პეტრე იბერის ქუჩა კორპ. 15ა-ს მიმდებარედ (ს.ნ. 01.10.06.006.324)
მრავალბინიანი საცხოვრებელი სახლის პროექტის

არქიტექტურული ნაწილი

შ.პ.ს. " იუ ეი დი სტუდია "
მის.: გორგასლის ქ. №53
საიდენტიფიკაციო კოდი: 206218109
ტელ./ფაქსი: (995 32) 218 33 85
el-fosta: info@uad.ge

თანამდებობა	გვარი	ხელმოწერა	თარიღი
დირექტორი	ა. ჯობავა		
პროექტის ავტორი	ა. ჯობავა		
თანაავტორი	ვ. ვარდანია		
მასშტაბი	1 :100	მე-10 სართული	
თარიღი			
სტადია		ფურცელი	ფურცელი
არქიტექტურული პროექტი		13	13

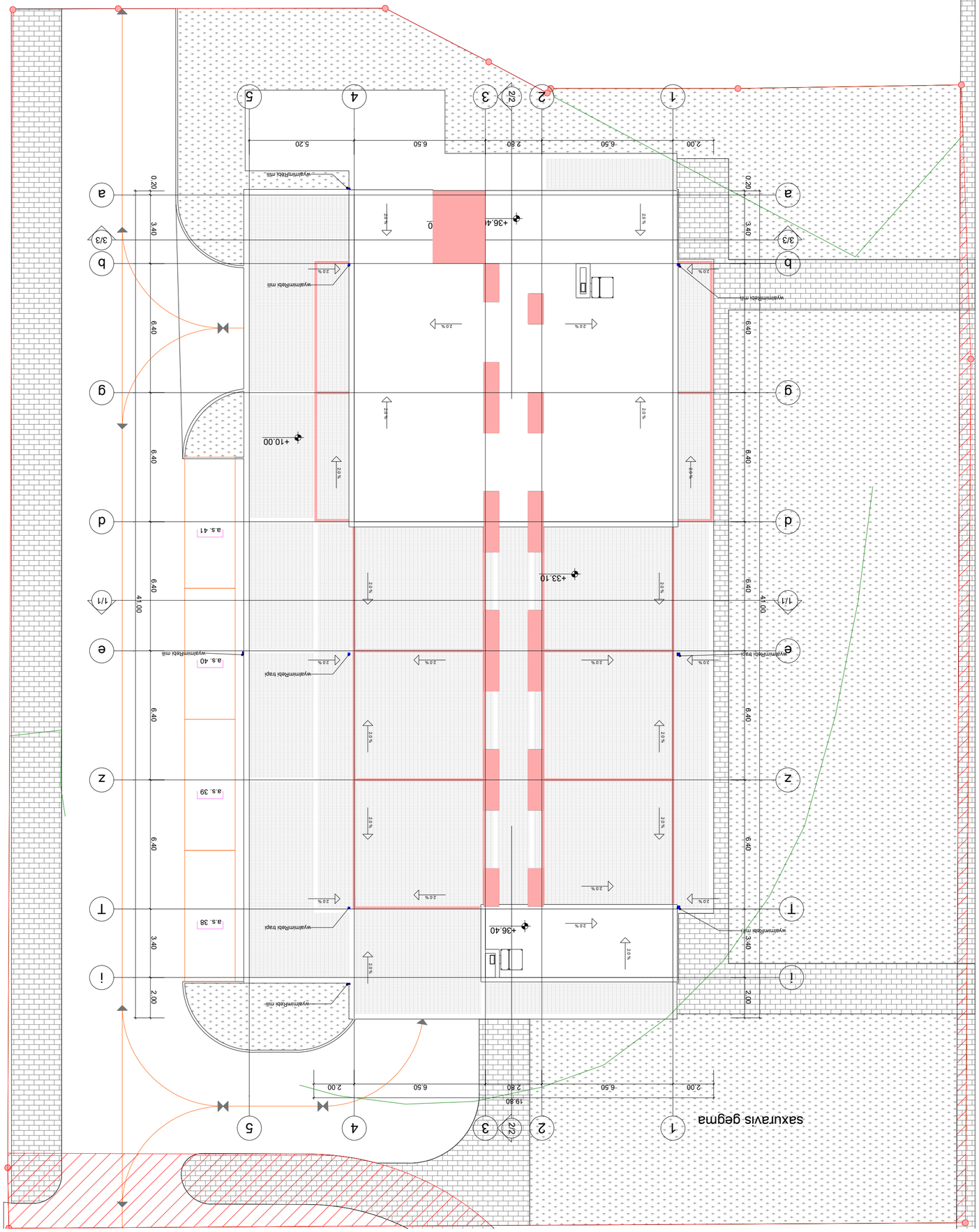

N

0 1 2 3 4 5 6 7

ქ. თბილისი, ვაზის ველის მე-4 ჩიხი №15-ს მიმდებარე ტერიტორიის (ს.კ. 01.10.
[illegible] ტერიტორიის ათვისების პროექტი

პროექტის დასახელება

ქ. ბ.ა. ; ქ. ვ. ; ქ. ვ. ; ქ. ვ

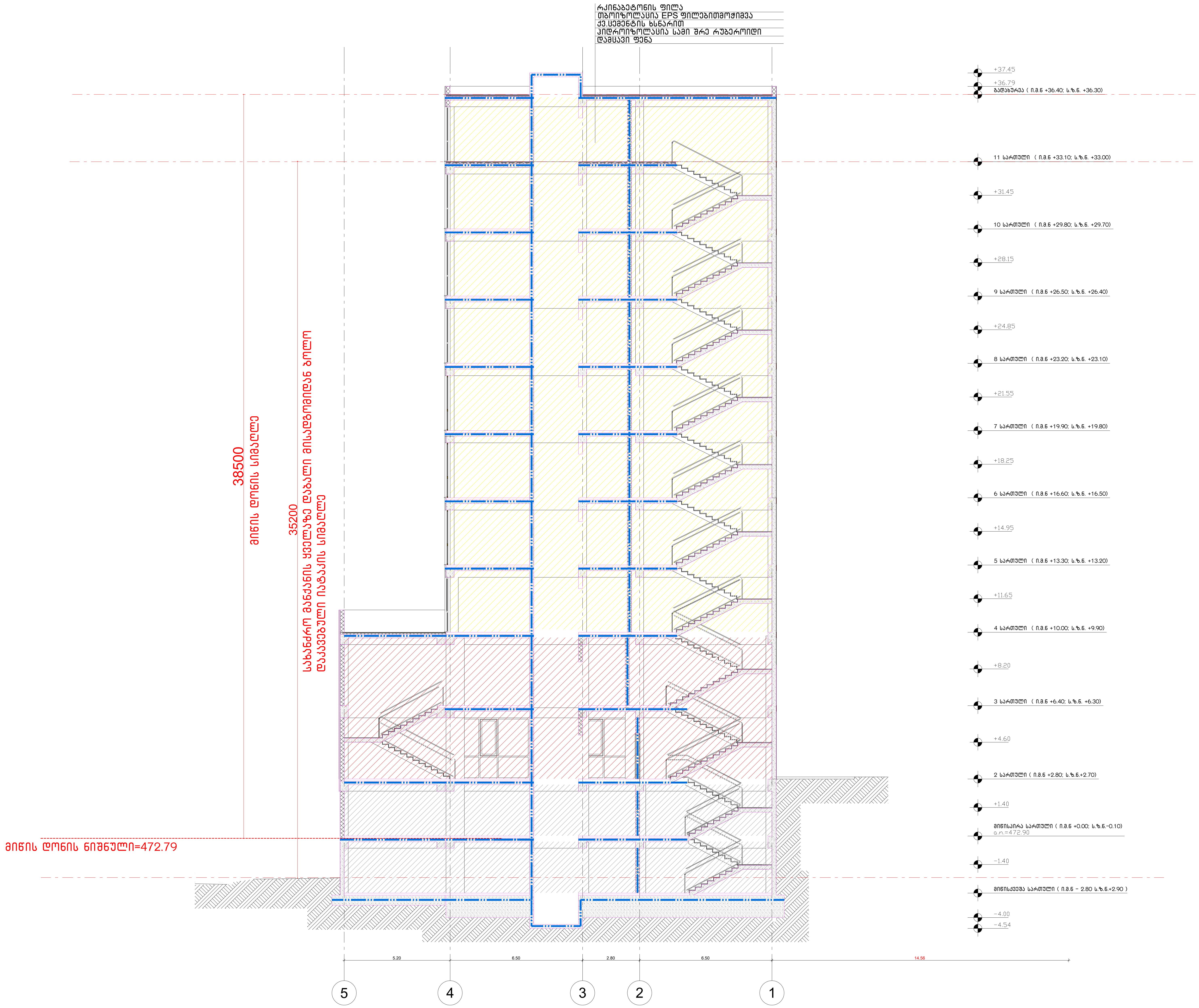

formati A-1	თბილისი 2022 წ.
	დაკვეთა №

პირობითი იშნები:

მიწის ნაკვეთის საზღვარი

საწყობი	
	115.5 მ²
სც - 2	27.9
დ.დ.7	

დაკავებულობის ჯგუფი — სივრცის დასახელება — მთლიანი ფართი — დაკავებულობის დატვირთვის ფაქტორი — დაკავებულობის დატვირთვა

გასასვლელთან მისადგომი მაქსიმალური სავალი მანძილი

დაკავებულობის ჯგუფების აღნიშვნები

დაკავებულობის ჯგუფები	დაკავებულობის ჯგუფის აღნიშვნა	ფერის კოდი
თავშეყრის ჯგუფი (თვ)		RGB (34,139,34)
საქმიანი ჯგუფი (სქ)		RGB (79,12,187)
საგანმანათლებლო ჯგუფი - (სგ)		RGB (245,99,20)
სამრეწველო ჯგუფი (სმ)		RGB (160,32,240)
დიდი საფრთხის შემცველი ჯგუფი - (დსშ)		RGB (94,8,58)
დაწესებულებითი ჯგუფი (დწ)		RGB (0,0,255)
სავაჭრო ჯგუფი (სვ)		RGB (255,0,0)
საცხოვრებელი ჯგუფი (სც)		RGB (220,185,0)
სასაწყობო ჯგუფი (სწ)		RGB (136,135,134)
დამხმარე ჯგუფი (დს)		RGB (57,57,56)

ექსპლიკაცია:

პირობითი ნიშნები

N

0 1 2 3 4 5 6 7 8

ქ. თბილისი, დიდი დიღომი ,

პეტრე იბერის ქუჩა კორპ. 15ა-ს მიმდებარედ (ს.ნ. 01.10.06.006.324)

მრავალბინიანი საცხოვრებელი სახლის პროექტის

არქიტექტურული ნაწილი

შ.პ.ს. " იუ ეი დი სტუდია "
მის.: გორგასლის ქ. №53
საიდენტიფიკაციო კოდი: 206218109
ტელ./ფაქსი: (995 32) 218 33 85
el-fosta: info@uad.ge

თანამდებობა	გვარი	ხელმოწერა	თარიღი
დირექტორი	ა. ჯობავა		
პროექტის ავტორი	ა. ჯობავა		
თანაავტორი	ვ. ვარდანია		
მასშტაბი	1 :100	ჭრილი 1-1	
თარიღი			
სტადია		ფურცელი	ფურცელი
არქიტექტურული პროექტი		13	13

მრავალბინიანი საცხოვრებელი სახლის პროექტი
ქ.თბილისი, დიდ დიღომში, პეტრე იბერის ქ №15-ას მიმდებარედ
ს.კ 01.10.06.006.324

მისაწვდომობის ეროვნული სტანდარტის შესაბამისი დოკუმენტაცია

საქართველოს მთავრობის 2016 წლის 28 იანვარის №41
დადგენილებასთან ტექნიკური რეგლამენტის შენობა-ნაგებობის
უსაფრთხოების წესების დამტკიცების თაობაზე შესაბამისობის
ანალიზი

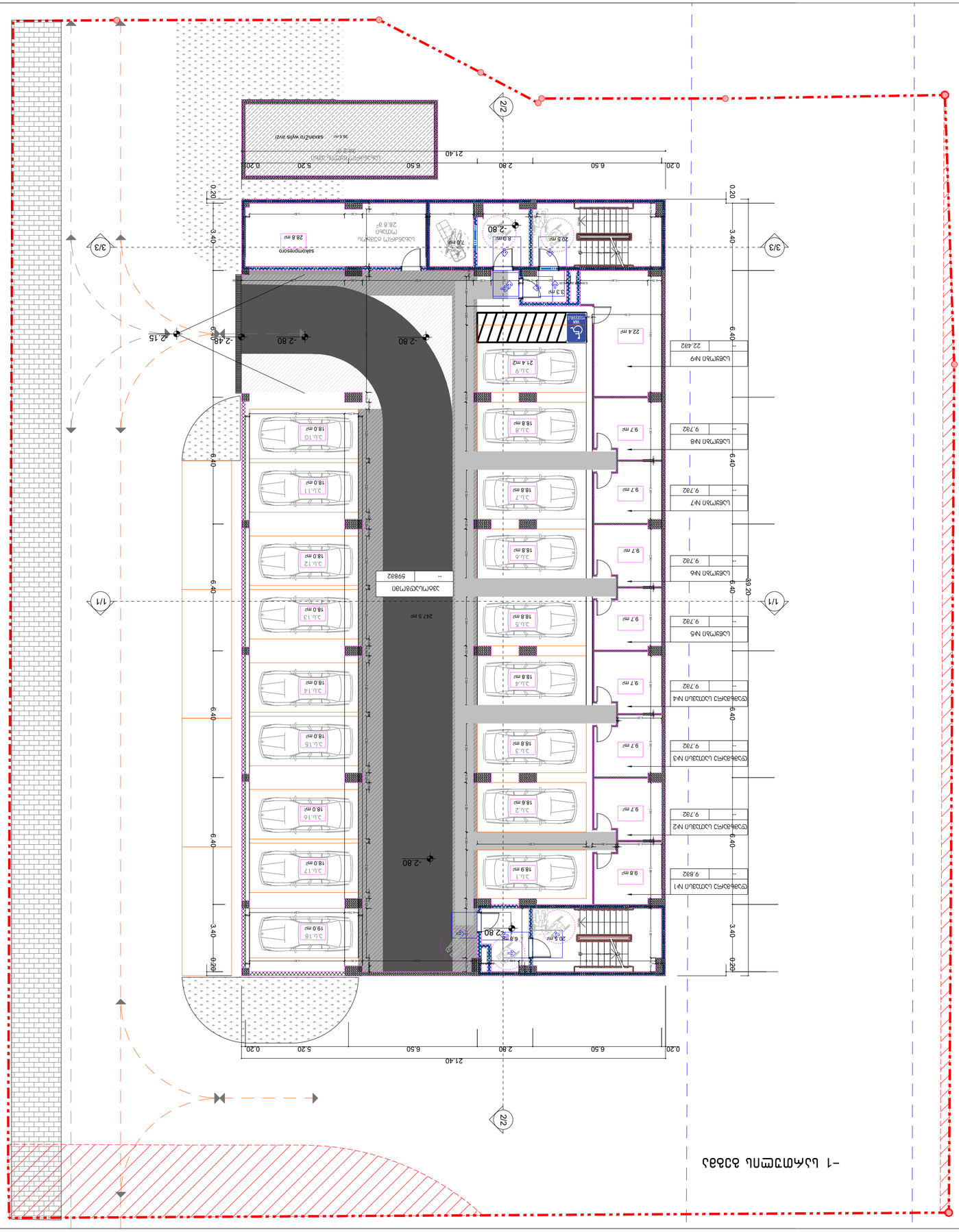

-1 цокольний поверх 1:100

Умовні позначення

- Межа земельної ділянки
- Межа будівлі
- Межа приміщення
- Межа машиномісця
- Межа зони розвантаження
- Напрямок руху автомобіля
- Напрямок руху пішоходів
- Пожежний резервуар 200м³
- Пожежний гідрант
- Електрощитова
- Машинне відділення ліфта
- Тамбур
- Сходова клітка
- Насосна пожежного водопостачання
- Зона розвантаження
- Машиномісце для маломобільних груп населення

Експлікація приміщень

№	Назва	Площа
5.1	Машиномісце	18.9 m²
5.2	Машиномісце	18.6 m²
5.3	Машиномісце	18.8 m²
5.4	Машиномісце	18.8 m²
5.5	Машиномісце	18.8 m²
5.6	Машиномісце	18.8 m²
5.7	Машиномісце	18.8 m²
5.8	Машиномісце	18.8 m²
5.9	Машиномісце	21.4 m²
5.10	Машиномісце	18.0 m²
5.11	Машиномісце	18.0 m²
5.12	Машиномісце	18.0 m²
5.13	Машиномісце	18.0 m²
5.14	Машиномісце	18.0 m²
5.15	Машиномісце	18.0 m²
5.16	Машиномісце	18.0 m²
5.17	Машиномісце	18.0 m²
5.18	Машиномісце	19.0 m²
Електрощитова		6.8 m²
Машинне відділення ліфта		7.0 m²
Тамбур		8.0 m²
Сходова клітка		20.5 m²
Сходова клітка		20.5 m²
Електрощитова		28.8 m²
Насосна пожежного водопостачання		36.6 m²
Пожежний резервуар 200м³		247.5 m²
Зона розвантаження		22.4 m²
Зона розвантаження		9.8 m²
Зона розвантаження		9.7 m²
Зона розвантаження		9.7 m²
Зона розвантаження		9.7 m²
Зона розвантаження		9.7 m²
Зона розвантаження		9.7 m²
Зона розвантаження		9.7 m²
Зона розвантаження		9.7 m²
Зона розвантаження		9.7 m²
Зона розвантаження		9.7 m²
Зона розвантаження		9.7 m²
Зона розвантаження		22.4 m²
Машиномісце № 598682		

Експлікація машиномісць для маломобільних груп населення

№	Назва	Площа
5.9	Машиномісце	21.4 m²
5.8	Машиномісце	18.8 m²
5.7	Машиномісце	18.8 m²
5.6	Машиномісце	18.8 m²
5.5	Машиномісце	18.8 m²
5.4	Машиномісце	18.8 m²
5.3	Машиномісце	18.8 m²
5.2	Машиномісце	18.6 m²
5.1	Машиномісце	18.9 m²

Експлікація зон розвантаження

№	Назва	Площа
Цокольний №1	Зона розвантаження	9.8м²
Цокольний №2	Зона розвантаження	9.7м²
Цокольний №3	Зона розвантаження	9.7м²
Цокольний №4	Зона розвантаження	9.7м²
Цокольний №5	Зона розвантаження	9.7м²
Цокольний №6	Зона розвантаження	9.7м²
Цокольний №7	Зона розвантаження	9.7м²
Цокольний №8	Зона розвантаження	9.7м²
Цокольний №9	Зона розвантаження	22.4м²

Експлікація інших приміщень

№	Назва	Площа
Електрощитова		6.8 m²
Машинне відділення ліфта		7.0 m²
Тамбур		8.0 m²
Сходова клітка		20.5 m²
Сходова клітка		20.5 m²
Електрощитова		28.8 m²
Насосна пожежного водопостачання		36.6 m²
Пожежний резервуар 200м³		247.5 m²
Машиномісце № 598682		

Розробив	Ковальчук І.М.		
Перевірив	Ковальчук І.М.		
Н. контроль	Ковальчук І.М.		
Затвердив	Ковальчук І.М.		
Стадія	Аркуш	Аркушів	
Р	1	13	

ТОВ «УРБАН СТУДІО»

Масштаб 1:100

Дата друку 06.11.2025

Формат А-1

Інв. № 2025-11

Примітки:

1. Усі розміри вказані в метрах, якщо не зазначено інше.
2. Машиномісця для маломобільних груп населення позначені відповідно до ДБН В.2.2-40:2018.
3. Пожежний резервуар 200 м³ обладнано сухотрубом та пожежним гідрантом.
4. Зони розвантаження розташовані біля сходових клітин для зручності доступу.
5. Ширина в'їзних воріт — 6.40 м, висота — 3.40 м.
6. Ширина проїзних смуг — 6.40 м.
7. Висота приміщень — 3.40 м.
8. Товщина перекриттів — 0.20 м.
9. Усі машиномісця мають розміри 2.80 × 6.40 м.
10. Електрощитова та машинне відділення ліфта мають окремий вхід.
11. Тамбур площею 8.0 м² забезпечує додатковий захист від протягів.
12. Сходова клітка площею 20.5 м² має два виходи.
13. Насосна пожежного водопостачання площею 28.8 м² обладнана двома насосами.
14. Пожежний резервуар 200 м³ розташований під землею.
15. Зона розвантаження площею 22.4 м² має окремий в'їзд.
16. Електрощитова площею 6.8 м² розташована біля входу.
17. Машинне відділення ліфта площею 7.0 м² має доступ з коридору.
18. Тамбур площею 8.0 м² має два виходи.
19. Сходова клітка площею 20.5 м² має природне освітлення.
20. Насосна пожежного водопостачання площею 28.8 м² має вентиляцію.
21. Пожежний резервуар 200 м³ має люк для обслуговування.
22. Зона розвантаження площею 22.4 м² має пандус.
23. Електрощитова площею 6.8 м² має аварійне освітлення.
24. Машинне відділення ліфта площею 7.0 м² має вентиляцію.
25. Тамбур площею 8.0 м² має пожежні двері.
26. Сходова клітка площею 20.5 м² має пожежні двері.
27. Насосна пожежного водопостачання площею 28.8 м² має пожежні двері.
28. Пожежний резервуар 200 м³ має пожежні двері.
29. Зона розвантаження площею 22.4 м² має пожежні двері.
30. Електрощитова площею 6.8 м² має пожежні двері.
31. Машинне відділення ліфта площею 7.0 м² має пожежні двері.
32. Тамбур площею 8.0 м² має пожежні двері.
33. Сходова клітка площею 20.5 м² має пожежні двері.
34. Насосна пожежного водопостачання площею 28.8 м² має пожежні двері.
35. Пожежний резервуар 200 м³ має пожежні двері.
36. Зона розвантаження площею 22.4 м² має пожежні двері.
37. Електрощитова площею 6.8 м² має пожежні двері.
38. Машинне відділення ліфта площею 7.0 м² має пожежні двері.
39. Тамбур площею 8.0 м² має пожежні двері.
40. Сходова клітка площею 20.5 м² має пожежні двері.
41. Насосна пожежного водопостачання площею 28.8 м² має пожежні двері.
42. Пожежний резервуар 200 м³ має пожежні двері.
43. Зона розвантаження площею 22.4 м² має пожежні двері.
44. Електрощитова площею 6.8 м² має пожежні двері.
45. Машинне відділення ліфта площею 7.0 м² має пожежні двері.
46. Тамбур площею 8.0 м² має пожежні двері.
47. Сходова клітка площею 20.5 м² має пожежні двері.
48. Насосна пожежного водопостачання площею 28.8 м² має пожежні двері.
49. Пожежний резервуар 200 м³ має пожежні двері.
50. Зона розвантаження площею 22.4 м² має пожежні двері.
51. Електрощитова площею 6.8 м² має пожежні двері.
52. Машинне відділення ліфта площею 7.0 м² має пожежні двері.
53. Тамбур площею 8.0 м² має пожежні двері.
54. Сходова клітка площею 20.5 м² має пожежні двері.
55. Насосна пожежного водопостачання площею 28.8 м² має пожежні двері.
56. Пожежний резервуар 200 м³ має пожежні двері.
57. Зона розвантаження площею 22.4 м² має пожежні двері.
58. Електрощитова площею 6.8 м² має пожежні двері.
59. Машинне відділення ліфта площею 7.0 м² має пожежні двері.
60. Тамбур площею 8.0 м² має пожежні двері.
61. Сходова клітка площею 20.5 м² має пожежні двері.
62. Насосна пожежного водопостачання площею 28.8 м² має пожежні двері.
63. Пожежний резервуар 200 м³ має пожежні двері.
64. Зона розвантаження площею 22.4 м² має пожежні двері.
65. Електрощитова площею 6.8 м² має пожежні двері.
66. Машинне відділення ліфта площею 7.0 м² має пожежні двері.
67. Тамбур площею 8.0 м² має пожежні двері.
68. Сходова клітка площею 20.5 м² має пожежні двері.
69. Насосна пожежного водопостачання площею 28.8 м² має пожежні двері.
70. Пожежний резервуар 200 м³ має пожежні двері.
71. Зона розвантаження площею 22.4 м² має пожежні двері.
72. Електрощитова площею 6.8 м² має пожежні двері.
73. Машинне відділення ліфта площею 7.0 м² має пожежні двері.
74. Тамбур площею 8.0 м² має пожежні двері.
75. Сходова клітка площею 20.5 м² має пожежні двері.
76. Насосна пожежного водопостачання площею 28.8 м² має пожежні двері.
77. Пожежний резервуар 200 м³ має пожежні двері.
78. Зона розвантаження площею 22.4 м² має пожежні двері.
79. Електрощитова площею 6.8 м² має пожежні двері.
80. Машинне відділення ліфта площею 7.0 м² має пожежні двері.
81. Тамбур площею 8.0 м² має пожежні двері.
82. Сходова клітка площею 20.5 м² має пожежні двері.
83. Насосна пожежного водопостачання площею 28.8 м² має пожежні двері.
84. Пожежний резервуар 200 м³ має пожежні двері.
85. Зона розвантаження площею 22.4 м² має пожежні двері.
86. Електрощитова площею 6.8 м² має пожежні двері.
87. Машинне відділення ліфта площею 7.0 м² має пожежні двері.
88. Тамбур площею 8.0 м² має пожежні двері.
89. Сходова клітка площею 20.5 м² має пожежні двері.
90. Насосна пожежного водопостачання площею 28.8 м² має пожежні двері.
91. Пожежний резервуар 200 м³ має пожежні двері.
92. Зона розвантаження площею 22.4 м² має пожежні двері.
93. Електрощитова площею 6.8 м² має пожежні двері.
94. Машинне відділення ліфта площею 7.0 м² має пожежні двері.
95. Тамбур площею 8.0 м² має пожежні двері.
96. Сходова клітка площею 20.5 м² має пожежні двері.
97. Насосна пожежного водопостачання площею 28.8 м² має пожежні двері.
98. Пожежний резервуар 200 м³ має пожежні двері.
99. Зона розвантаження площею 22.4 м² має пожежні двері.
100. Електрощитова площею 6.8 м² має пожежні двері.
101. Машинне відділення ліфта площею 7.0 м² має пожежні двері.
102. Тамбур площею 8.0 м² має пожежні двері.
103. Сходова клітка площею 20.5 м² має пожежні двері.
104. Насосна пожежного водопостачання площею 28.8 м² має пожежні двері.
105. Пожежний резервуар 200 м³ має пожежні двері.
106. Зона розвантаження площею 22.4 м² має пожежні двері.
107. Електрощитова площею 6.8 м² має пожежні двері.
108. Машинне відділення ліфта площею 7.0 м² має пожежні двері.
109. Тамбур площею 8.0 м² має пожежні двері.
110. Сходова клітка площею 20.5 м² має пожежні двері.
111. Насосна пожежного водопостачання площею 28.8 м² має пожежні двері.
112. Пожежний резервуар 200 м³ має пожежні двері.
113. Зона розвантаження площею 22.4 м² має пожежні двері.
114. Електрощитова площею 6.8 м² має пожежні двері.
115. Машинне відділення ліфта площею 7.0 м² має пожежні двері.
116. Тамбур площею 8.0 м² має пожежні двері.
117. Сходова клітка площею 20.5 м² має пожежні двері.
118. Насосна пожежного водопостачання площею 28.8 м² має пожежні двері.
119. Пожежний резервуар 200 м³ має пожежні двері.
120. Зона розвантаження площею 22.4 м² має пожежні двері.
121. Електрощитова площею 6.8 м² має пожежні двері.
122. Машинне відділення ліфта площею 7.0 м² має пожежні двері.
123. Тамбур площею 8.0 м² має пожежні двері.
124. Сходова клітка площею 20.5 м² має пожежні двері.
125. Насосна пожежного водопостачання площею 28.8 м² має пожежні двері.
126. Пожежний резервуар 200 м³ має пожежні двері.
127. Зона розвантаження площею 22.4 м² має пожежні двері.
128. Електрощитова площею 6.8 м² має пожежні двері.
129. Машинне відділення ліфта площею 7.0 м² має пожежні двері.
130. Тамбур площею 8.0 м² має пожежні двері.
131. Сходова клітка площею 20.5 м² має пожежні двері.
132. Насосна пожежного водопостачання площею 28.8 м² має пожежні двері.
133. Пожежний резервуар 200 м³ має пожежні двері.
134. Зона розвантаження площею 22.4 м² має пожежні двері.
135. Електрощитова площею 6.8 м² має пожежні двері.
136. Машинне відділення ліфта площею 7.0 м² має пожежні двері.
137. Тамбур площею 8.0 м² має пожежні двері.
138. Сходова клітка площею 20.5 м² має пожежні двері.
139. Насосна пожежного водопостачання площею 28.8 м² має пожежні двері.
140. Пожежний резервуар 200 м³ має пожежні двері.
141. Зона розвантаження площею 22.4 м² має пожежні двері.
142. Електрощитова площею 6.8 м² має пожежні двері.
143. Машинне відділення ліфта площею 7.0 м² має пожежні двері.
144. Тамбур площею 8.0 м² має пожежні двері.
145. Сходова клітка площею 20.5 м² має пожежні двері.
146. Насосна пожежного водопостачання площею 28.8 м² має пожежні двері.
147. Пожежний резервуар 200 м³ має пожежні двері.
148. Зона розвантаження площею 22.4 м² має пожежні двері.
149. Електрощитова площею 6.8 м² має пожежні двері.
150. Машинне відділення ліфта площею 7.0 м² має пожежні двері.
151. Тамбур площею 8.0 м² має пожежні двері.
152. Сходова клітка площею 20.5 м² має пожежні двері.
153. Насосна пожежного водопостачання площею 28.8 м² має пожежні двері.
154. Пожежний резервуар 200 м³ має пожежні двері.
155. Зона розвантаження площею 22.4 м² має пожежні двері.
156. Електрощитова площею 6.8 м² має пожежні двері.
157. Машинне відділення ліфта площею 7.0 м² має пожежні двері.
158. Тамбур площею 8.0 м² має пожежні двері.
159. Сходова клітка площею 20.5 м² має пожежні двері.
160. Насосна пожежного водопостачання площею 28.8 м² має пожежні двері.
161. Пожежний резервуар 200 м³ має пожежні двері.
162. Зона розвантаження площею 22.4 м² має пожежні двері.
163. Електрощитова площею 6.8 м² має пожежні двері.
164. Машинне відділення ліфта площею 7.0 м² має пожежні двері.
165. Тамбур площею 8.0 м² має пожежні двері.
166. Сходова клітка площею 20.5 м² має пожежні двері.
167. Насосна пожежного водопостачання площею 28.8 м² має пожежні двері.
168. Пожежний резервуар 200 м³ має пожежні двері.
169. Зона розвантаження площею 22.4 м² має пожежні двері.
170. Електрощитова площею 6.8 м² має пожежні двері.
171. Машинне відділення ліфта площею 7.0 м² має пожежні двері.
172. Тамбур площею 8.0 м² має пожежні двері.
173. Сходова клітка площею 20.5 м² має пожежні двері.
174. Насосна пожежного водопостачання площею 28.8 м² має пожежні двері.
175. Пожежний резервуар 200 м³ має пожежні двері.
176. Зона розвантаження площею 22.4 м² має пожежні двері.
177. Електрощитова площею 6.8 м² має пожежні двері.
178. Машинне відділення ліфта площею 7.0 м² має пожежні двері.
179. Тамбур площею 8.0 м² має пожежні двері.
180. Сходова клітка площею 20.5 м² має пожежні двері.
181. Насосна пожежного водопостачання площею 28.8 м² має пожежні двері.
182. Пожежний резервуар 200 м³ має пожежні двері.
183. Зона розвантаження площею 22.4 м² має пожежні двері.
184. Електрощитова площею 6.8 м² має пожежні двері.
185. Машинне відділення ліфта площею 7.0 м² має пожежні двері.
186. Тамбур площею 8.0 м² має пожежні двері.
187. Сходова клітка площею 20.5 м² має пожежні двері.
188. Насосна пожежного водопостачання площею 28.8 м² має пожежні двері.
189. Пожежний резервуар 200 м³ має пожежні двері.
190. Зона розвантаження площею 22.4 м² має пожежні двері.
191. Електрощитова площею 6.8 м² має пожежні двері.
192. Машинне відділення ліфта площею 7.0 м² має пожежні двері.
193. Тамбур площею 8.0 м² має пожежні двері.
194. Сходова клітка площею 20.5 м² має пожежні двері.
195. Насосна пожежного водопостачання площею 28.8 м² має пожежні двері.
196. Пожежний резервуар 200 м³ має пожежні двері.
197. Зона розвантаження площею 22.4 м² має пожежні двері.
198. Електрощитова площею 6.8 м² має пожежні двері.
199. Машинне відділення ліфта площею 7.0 м² має пожежні двері.
200. Тамбур площею 8.0 м² має пожежні двері.
201. Сходова клітка площею 20.5 м² має пожежні двері.
202. Насосна пожежного водопостачання площею 28.8 м² має пожежні двері.
203. Пожежний резервуар 200 м³ має пожежні двері.
204. Зона розвантаження площею 22.4 м² має пожежні двері.
205. Електрощитова площею 6.8 м² має пожежні двері.
206. Машинне відділення ліфта площею 7.0 м² має пожежні двері.
207. Тамбур площею 8.0 м² має пожежні двері.
208. Сходова клітка площею 20.5 м² має пожежні двері.
209. Насосна пожежного водопостачання площею 28.8 м² має пожежні двері.
210. Пожежний резервуар 200 м³ має пожежні двері.
211. Зона розвантаження площею 22.4 м² має пожежні двері.
212. Електрощитова площею 6.8 м² має пожежні двері.
213. Машинне відділення ліфта площею 7.0 м² має пожежні двері.
214. Тамбур площею 8.0 м² має пожежні двері.
215. Сходова клітка площею 20.5 м² має пожежні двері.
216. Насосна пожежного водопостачання площею 28.8 м² має пожежні двері.
217. Пожежний резервуар 200 м³ має пожежні двері.
218. Зона розвантаження площею 22.4 м² має пожежні двері.
219. Електрощитова площею 6.8 м² має пожежні двері.
220. Машинне відділення ліфта площею 7.0 м² має пожежні двері.
221. Тамбур площею 8.0 м² має пожежні двері.
222. Сходова клітка площею 20.5 м² має пожежні двері.
223. Насосна пожежного водопостачання площею 28.8 м² має пожежні двері.
224. Пожежний резервуар 200 м³ має пожежні двері.
225. Зона розвантаження площею 22.4 м² має пожежні двері.
226. Електрощитова площею 6.8 м² має пожежні двері.
227. Машинне відділення ліфта площею 7.0 м² має пожежні двері.
228. Тамбур площею 8.0 м² має пожежні двері.
229. Сходова клітка площею 20.5 м² має пожежні двері.
230. Насосна пожежного водопостачання площею 28.8 м² має пожежні двері.
231. Пожежний резервуар 200 м³ має пожежні двері.
232. Зона розвантаження площею 22.4 м² має пожежні двері.
233. Електрощитова площею 6.8 м² має пожежні двері.
234. Машинне відділення ліфта площею 7.0 м² має пожежні двері.
235. Тамбур площею 8.0 м² має пожежні двері.
236. Сходова клітка площею 20.5 м² має пожежні двері.
237. Насосна пожежного водопостачання площею 28.8 м² має пожежні двері.
238. Пожежний резервуар 200 м³ має пожежні двері.
239. Зона розвантаження площею 22.4 м² має пожежні двері.
240. Електрощитова площею 6.8 м² має пожежні двері.
241. Машинне відділення ліфта площею 7.0 м² має пожежні двері.
242. Тамбур площею 8.0 м² має пожежні двері.
243. Сходова клітка площею 20.5 м² має пожежні двері.
244. Насосна пожежного водопостачання площею 28.8 м² має пожежні двері.
245. Пожежний резервуар 200 м³ має пожежні двері.
246. Зона розвантаження площею 22.4 м² має пожежні двері.
247. Електрощитова площею 6.8 м² має пожежні двері.
248. Машинне відділення ліфта площею 7.0 м² має пожежні двері.
249. Тамбур площею 8.0 м² має пожежні двері.
250. Сходова клітка площею 20.5 м² має пожежні двері.
251. Насосна пожежного водопостачання площею 28.8 м² має пожежні двері.
252. Пожежний резервуар 200 м³ має пожежні двері.
253. Зона розвантаження площею 22.4 м² має пожежні двері.
254. Електрощитова площею 6.8 м² має пожежні двері.
255. Машинне відділення ліфта площею 7.0 м² має пожежні двері.
256. Тамбур площею 8.0 м² має пожежні двері.
257. Сходова клітка площею 20.5 м² має пожежні двері.
258. Насосна пожежного водопостачання площею 28.8 м² має пожежні двері.
259. Пожежний резервуар 200 м³ має пожежні двері.
260. Зона розвантаження площею 22.4 м² має пожежні двері.
261. Електрощитова площею 6.8 м² має пожежні двері.
262. Машинне відділення ліфта площею 7.0 м² має пожежні двері.
263. Тамбур площею 8.0 м² має пожежні двері.
264. Сходова клітка площею 20.5 м² має пожежні двері.
265. Насосна пожежного водопостачання площею 28.8 м² має пожежні двері.
266. Пожежний резервуар 200 м³ має пожежні двері.
267. Зона розвантаження площею 22.4 м² має пожежні двері.
268. Електрощитова площею 6.8 м² має пожежні двері.
269. Машинне відділення ліфта площею 7.0 м² має пожежні двері.
270. Тамбур площею 8.0 м² має пожежні двері.
271. Сходова клітка площею 20.5 м² має пожежні двері.
272. Насосна пожежного водопостачання площею 28.8 м² має пожежні двері.
273. Пожежний резервуар 200 м³ має пожежні двері.
274. Зона розвантаження площею 22.4 м² має пожежні двері.
275. Електрощитова площею 6.8 м² має пожежні двері.
276. Машинне відділення ліфта площею 7.0 м² має пожежні двері.
277. Тамбур площею 8.0 м² має пожежні двері.
278. Сходова клітка площею 20.5 м² має пожежні двері.
279. Насосна пожежного водопостачання площею 28.8 м² має пожежні двері.
280. Пожежний резервуар 200 м³ має пожежні двері.
281. Зона розвантаження площею 22.4 м² має пожежні двері.
282. Електрощитова площею 6.8 м² має пожежні двері.
283. Машинне відділення ліфта площею 7.0 м² має пожежні двері.
284. Тамбур площею 8.0 м² має пожежні двері.
285. Сходова клітка площею 20.5 м² має пожежні двері.
286. Насосна пожежного водопостачання площею 28.8 м² має пожежні двері.
287. Пожежний резервуар 200 м³ має пожежні двері.
288. Зона розвантаження площею 22.4 м² має пожежні двері.
289. Електрощитова площею 6.8 м² має пожежні двері.
290. Машинне відділення ліфта площею 7.0 м² має пожежні двері.
291. Тамбур площею 8.0 м² має пожежні двері.
292. Сходова клітка площею 20.5 м² має пожежні двері.
293. Насосна пожежного водопостачання площею 28.8 м² має пожежні двері.
294. Пожежний резервуар 200 м³ має пожежні двері.
295. Зона розвантаження площею 22.4 м² має пожежні двері.
296. Електрощитова площею 6.8 м² має пожежні двері.
297. Машинне відділення ліфта площею 7.0 м² має пожежні двері.
298. Тамбур площею 8.0 м² має пожежні двері.
299. Сходова клітка площею 20.5 м² має пожежні двері.
300. Насосна пожежного водопостачання площею 28.8 м² має пожежні двері.
301. Пожежний резервуар 200 м³ має пожежні двері.
302. Зона розвантаження площею 22.4 м² має пожежні двері.
303. Електрощитова площею 6.8 м² має пожежні двері.
304. Машинне відділення ліфта площею 7.0 м² має пожежні двері.
305. Тамбур площею 8.0 м² має пожежні двері.
306. Сходова клітка площею 20.5 м² має пожежні двері.
307. Насосна пожежного водопостачання площею 28.8 м² має пожежні двері.
308. Пожежний резервуар 200 м³ має пожежні двері.
309. Зона розвантаження площею 22.4 м² має пожежні двері.
310. Електрощитова площею 6.8 м² має пожежні двері.
311. Машинне відділення ліфта площею 7.0 м² має пожежні двері.
312. Тамбур площею 8.0 м² має пожежні двері.
313. Сходова клітка площею 20.5 м² має пожежні двері.
314. Насосна пожежного водопостачання площею 28.8 м² має пожежні двері.
315. Пожежний резервуар 200 м³ має пожежні двері.
316. Зона розвантаження площею 22.4 м² має пожежні двері.
317. Електрощитова площею 6.8 м² має пожежні двері.
318. Машинне відділення ліфта площею 7.0 м² має пожежні двері.
319. Тамбур площею 8.0 м² має пожежні двері.
320. Сходова клітка площею 20.5 м² має пожежні двері.
321. Насосна пожежного водопостачання площею 28.8 м² має пожежні двері.
322. Пожежний резервуар 200 м³ має пожежні двері.
323. Зона розвантаження площею 22.4 м² має пожежні двері.
324. Електрощитова площею 6.8 м² має пожежні двері.
325. Машинне відділення ліфта площею 7.0 м² має пожежні двері.
326. Тамбур площею 8.0 м² має пожежні двері.
327. Сходова клітка площею 20.5 м² має пожежні двері.
328. Насосна пожежного водопостачання площею 28.8 м² має пожежні двері.
329. Пожежний резервуар 200 м³ має пожежні двері.
330. Зона розвантаження площею 22.4 м² має пожежні двері.
331. Електрощитова площею 6.8 м² має пожежні двері.
332. Машинне відділення ліфта площею 7.0 м² має пожежні двері.
333. Тамбур площею 8.0 м² має пожежні двері.
334. Сходова клітка площею 20.5 м² має пожежні двері.
335. Насосна пожежного водопостачання площею 28.8 м² має пожежні двері.
336. Пожежний резервуар 200 м³ має пожежні двері.
337. Зона розвантаження площею 22.4 м² має пожежні двері.
338. Електрощитова площею 6.8 м² має пожежні двері.
339. Машинне відділення ліфта площею 7.0 м² має пожежні двері.
340. Тамбур площею 8.0 м² має пожежні двері.
341. Сходова клітка площею 20.5 м² має пожежні двері.
342. Насосна пожежного водопостачання площею 28.8 м² має пожежні двері.
343. Пожежний резервуар 200 м³ має пожежні двері.
344. Зона розвантаження площею 22.4 м² має пожежні двері.
345. Електрощитова площею 6.8 м² має пожежні двері.
346. Машинне відділення ліфта площею 7.0 м² має пожежні двері.
347. Тамбур площею 8.0 м² має пожежні двері.
348. Сходова клітка площею 20.5 м² має пожежні двері.
349. Насосна пожежного водопостачання площею 28.8 м² має пожежні двері.
350. Пожежний резервуар 200 м³ має пожежні двері.
351. Зона розвантаження площею 22.4 м² має пожежні двері.
352. Електрощитова площею 6.8 м² має пожежні двері.
353. Машинне відділення ліфта площею 7.0 м² має пожежні двері.
354. Тамбур площею 8.0 м² має пожежні двері.
355. Сходова клітка площею 20.5 м² має пожежні двері.
356. Насосна пожежного водопостачання площею 28.8 м² має пожежні двері.
357. Пожежний резервуар 200 м³ має пожежні двері.
358. Зона розвантаження площею 22.4 м² має пожежні двері.
359. Електрощитова площею 6.8 м² має пожежні двері.
360. Машинне відділення ліфта площею 7.0 м² має пожежні двері.
361. Тамбур площею 8.0 м² має пожежні двері.
362. Сходова клітка площею 20.5 м² має пожежні двері.
363. Насосна пожежного водопостачання площею 28.8 м² має пожежні двері.
364. Пожежний резервуар 200 м³ має пожежні двері.
365. Зона розвантаження площею 22.4 м² має пожежні двері.
366. Електрощитова площею 6.8 м² має пожежні двері.
367. Машинне відділення ліфта площею 7.0 м² має пожежні двері.
368. Тамбур площею 8.0 м² має пожежні двері.
369. Сходова клітка площею 20.5 м² має пожежні двері.
370. Насосна пожежного водопостачання площею 28.8 м² має пожежні двері.
371. Пожежний резервуар 200 м³ має пожежні двері.
372. Зона розвантаження площею 22.4 м² має пожежні двері.
373. Електрощитова площею 6.8 м² має пожежні двері.
374. Машинне відділення ліфта площею 7.0 м² має пожежні двері.
375. Тамбур площею 8.0 м² має пожежні двері.
376. Сходова клітка площею 20.5 м² має пожежні двері.
377. Насосна пожежного водопостачання площею 28.8 м² має пожежні двері.
378. Пожежний резервуар 200 м³ має пожежні двері.
379. Зона розвантаження площею 22.4 м² має пожежні двері.
380. Електрощитова площею 6.8 м² має пожежні двері.
381. Машинне відділення ліфта площею 7.0 м² має пожежні двері.
382. Тамбур площею 8.0 м² має пожежні двері.
383. Сходова клітка площею 20.5 м² має пожежні двері.
384. Насосна пожежного водопостачання площею 28.8 м² має пожежні двері.
385. Пожежний резервуар 200 м³ має пожежні двері.
386. Зона розвантаження площею 22.4 м² має пожежні двері.
387. Електрощитова площею 6.8 м² має пожежні двері.
388. Машинне відділення ліфта площею 7.0 м² має пожежні двері.
389. Тамбур площею 8.0 м² має пожежні двері.
390. Сходова клітка площею 20.5 м² має пожежні двері.
391. Насосна пожежного водопостачання площею 28.8 м² має пожежні двері.
392. Пожежний резервуар 200 м³ має пожежні двері.
393. Зона розвантаження площею 22.4 м² має пожежні двері.
394. Електрощитова площею 6.8 м² має пожежні двері.
395. Машинне відділення ліфта площею 7.0 м² має пожежні двері.
396. Тамбур площею 8.0 м² має пожежні двері.
397. Сходова клітка площею 20.5 м² має пожежні двері.
398. Насосна пожежного водопостачання площею 28.8 м² має пожежні двері.
399. Пожежний резервуар 200 м³ має пожежні двері.
400. Зона розвантаження площею 22.4 м² має пожежні двері.
401. Електрощитова площею 6.8 м² має пожежні двері.
402. Машинне відділення ліфта площею 7.0 м² має пожежні двері.
403. Тамбур площею 8.0 м² має пожежні двері.
404. Сходова клітка площею 20.5 м² має пожежні двері.
405. Насосна пожежного водопостачання площею 28.8 м² має пожежні двері.
406. Пожежний резервуар 200 м³ має пожежні двері.
407. Зона розвантаження площею 22.4 м² має пожежні двері.
408. Електрощитова площею 6.8 м² має пожежні двері.
409. Машинне відділення ліфта площею 7.0 м² має пожежні двері.
410. Тамбур площею 8.0 м² має пожежні двері.
411. Сходова клітка площею 20.5 м² має пожежні двері.
412. Насосна пожежного водопостачання площею 28.8 м² має пожежні двері.
413. Пожежний резервуар 200 м³ має пожежні двері.
414. Зона розвантаження площею 22.4 м² має пожежні двері.
415. Електрощитова площею 6.8 м² має пожежні двері.
416. Машинне відділення ліфта площею 7.0 м² має пожежні двері.
417. Тамбур площею 8.0 м² має пожежні двері.
418. Сходова клітка площею 20.5 м² має пожежні двері.
419. Насосна пожежного водопостачання площею 28.8 м² має пожежні двері.
420. Пожежний резервуар 200 м³ має пожежні двері.
421. Зона розвантаження площею 22.4 м² має пожежні двері.
422. Електрощитова площею 6.8 м² має пожежні двері.
423. Машинне відділення ліфта площею 7.0 м² має пожежні двері.
424. Тамбур площею 8.0 м² має пожежні двері.
425. Сходова клітка площею 20.5 м² має пожежні двері.
426. Насосна пожежного водопостачання площею 28.8 м² має пожежні двері.
427. Пожежний резервуар 200 м³ має пожежні двері.
428. Зона розвантаження площею 22.4 м² має пожежні двері.
429. Електрощитова площею 6.8 м² має пожежні двері.
430. Машинне відділення ліфта площею 7.0 м² має пожежні двері.
431. Тамбур площею 8.0 м² має пожежні двері.
432. Сходова клітка площею 20.5 м² має пожежні двері.
433. Насосна пожежного водопостачання площею 28.8 м² має пожежні двері.
434. Пожежний резервуар 200 м³ має пожежні двері.
435. Зона розвантаження площею 22.4 м² має пожежні двері.
436. Електрощитова площею 6.8 м² має пожежні двері.
437. Машинне відділення ліфта площею 7.0 м² має пожежні двері.
438. Тамбур площею 8.0 м² має пожежні двері.
439. Сходова клітка площею 20.5 м² має пожежні двері.
440. Насосна пожежного водопостачання площею 28.8 м² має пожежні двері.
441. Пожежний резервуар 200 м³ має пожежні двері.
442. Зона розвантаження площею 22.4 м² має пожежні двері.
443. Електрощитова площею 6.8 м² має пожежні двері.
444. Машинне відділення ліфта площею 7.0 м² має пожежні двері.
445. Тамбур площею 8.0 м² має пожежні двері.
446. Сходова клітка площею 20.5 м² має пожежні двері.
447. Насосна пожежного водопостачання площею 28.8 м² має пожежні двері.
448. Пожежний резервуар 200 м³ має пожежні двері.
449. Зона розвантаження площею 22.4 м² має пожежні двері.
450. Електрощитова площею 6.8 м² має пожежні двері.
451. Машинне відділення ліфта площею 7.0 м² має пожежні двері.
452. Тамбур площею 8.0 м² має пожежні двері.
453. Сходова клітка площею 20.5 м² має пожежні двері.
454. Насосна пожежного водопостачання площею 28.8 м² має пожежні двері.
455. Пожежний резервуар 200 м³ має пожежні двері.
456. Зона розвантаження площею 22.4 м² має пожежні двері.
457. Електрощитова площею 6.8 м² має пожежні двері.
458. Машинне відділення ліфта площею 7.0 м² має пожежні двері.
459. Тамбур площею 8.0 м² має пожежні двері.
460. Сходова клітка площею 20.5 м² має пожежні двері.
461. Насосна пожежного водопостачання площею 28.8 м² має пожежні двері.
462. Пожежний резервуар 200 м³ має пожежні двері.
463. Зона розвантаження площею 22.4 м² має пожежні двері.
464. Електрощитова площею 6.8 м² має пожежні двері.
465. Машинне відділення ліфта площею 7.0 м² має пожежні двері.
466. Тамбур площею 8.0 м² має пожежні двері.
467. Сходова клітка площею 20.5 м² має пожежні двері.
468. Насосна пожежного водопостачання площею 28.8 м²

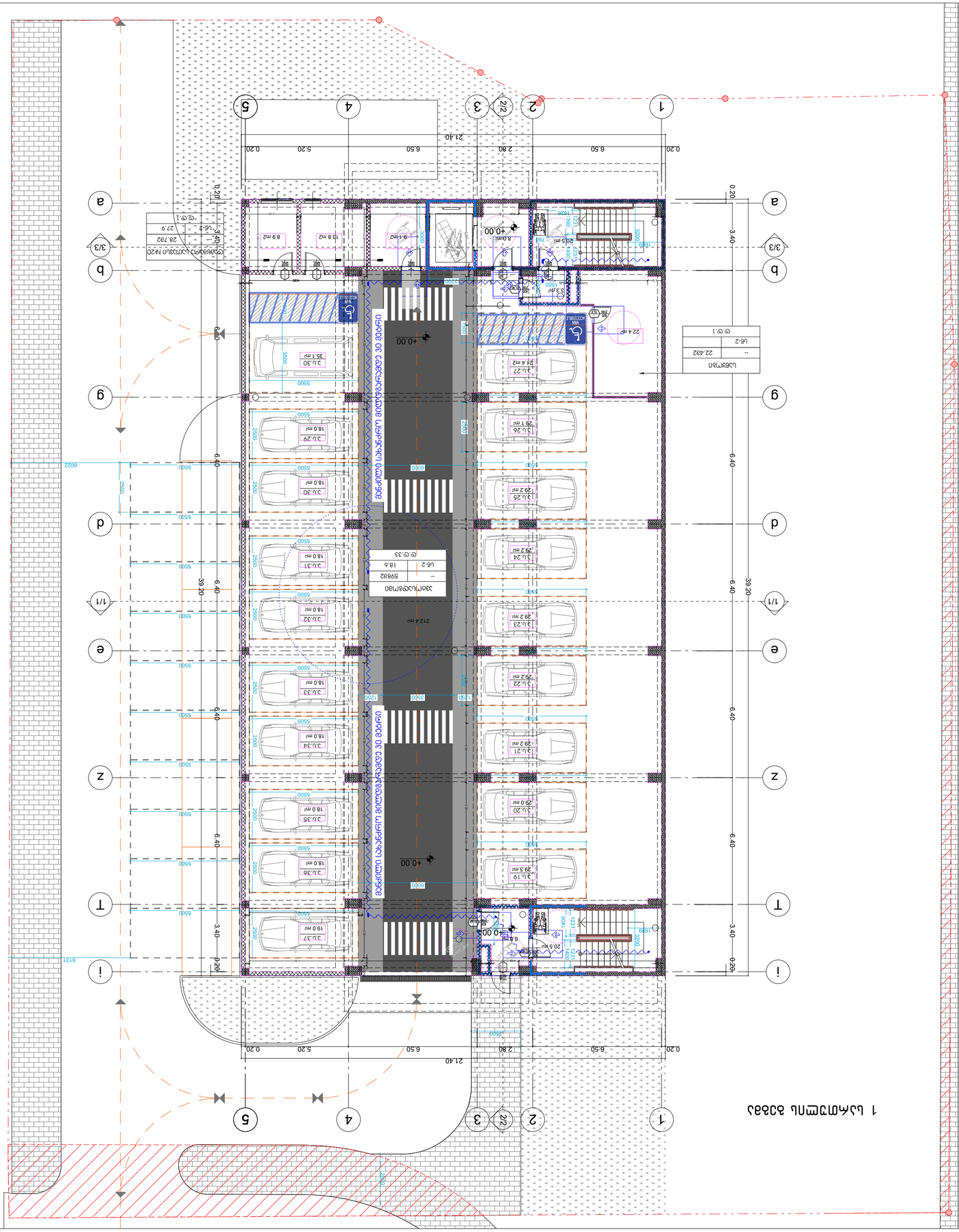
1 სართულის გეგმა
+0.00
+0.00
+0.00

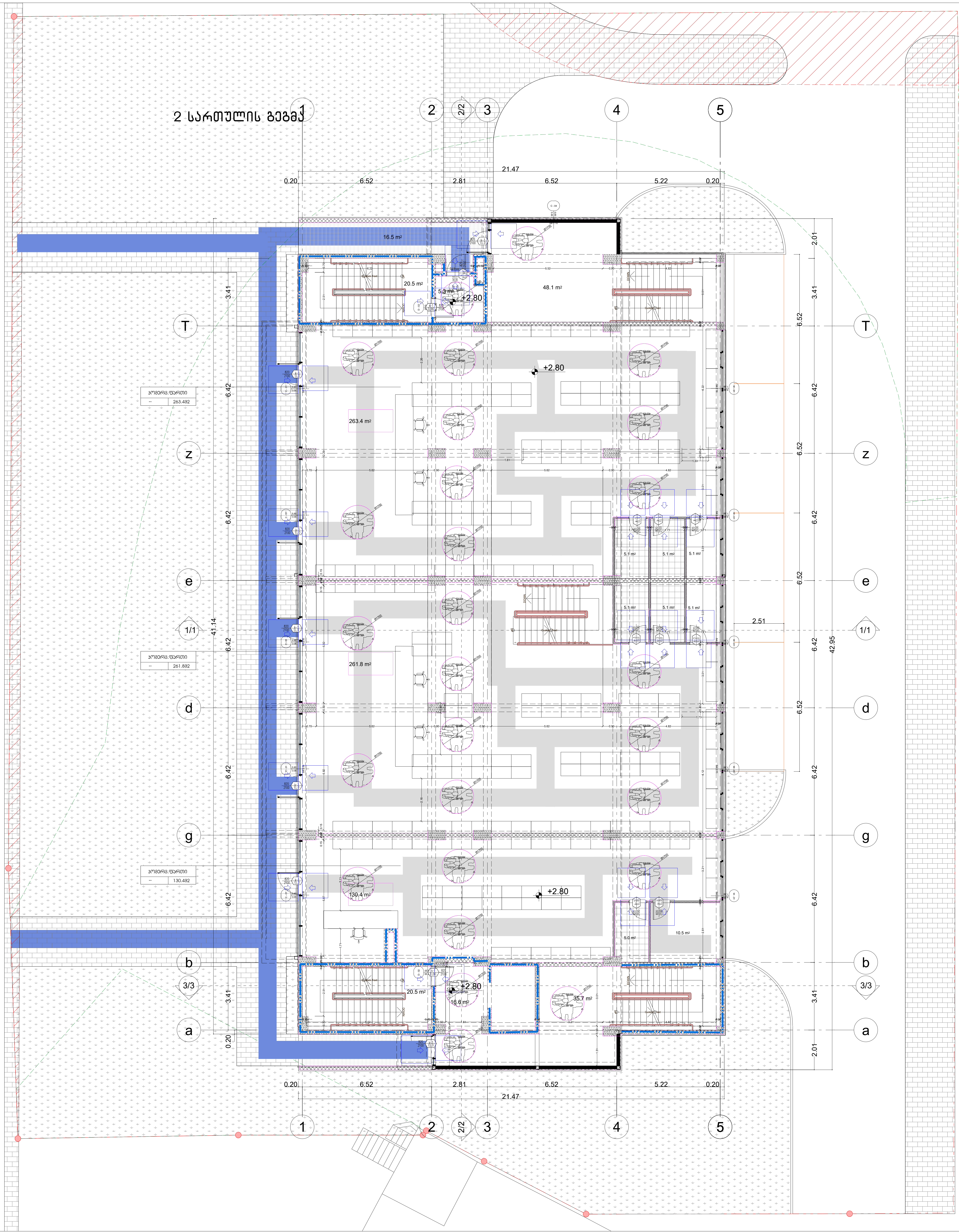

თბილისი 2022 წ.
დაკვეთა №

formati A-1

შენიშვნები

მოსატრიალებელი სივრცეები

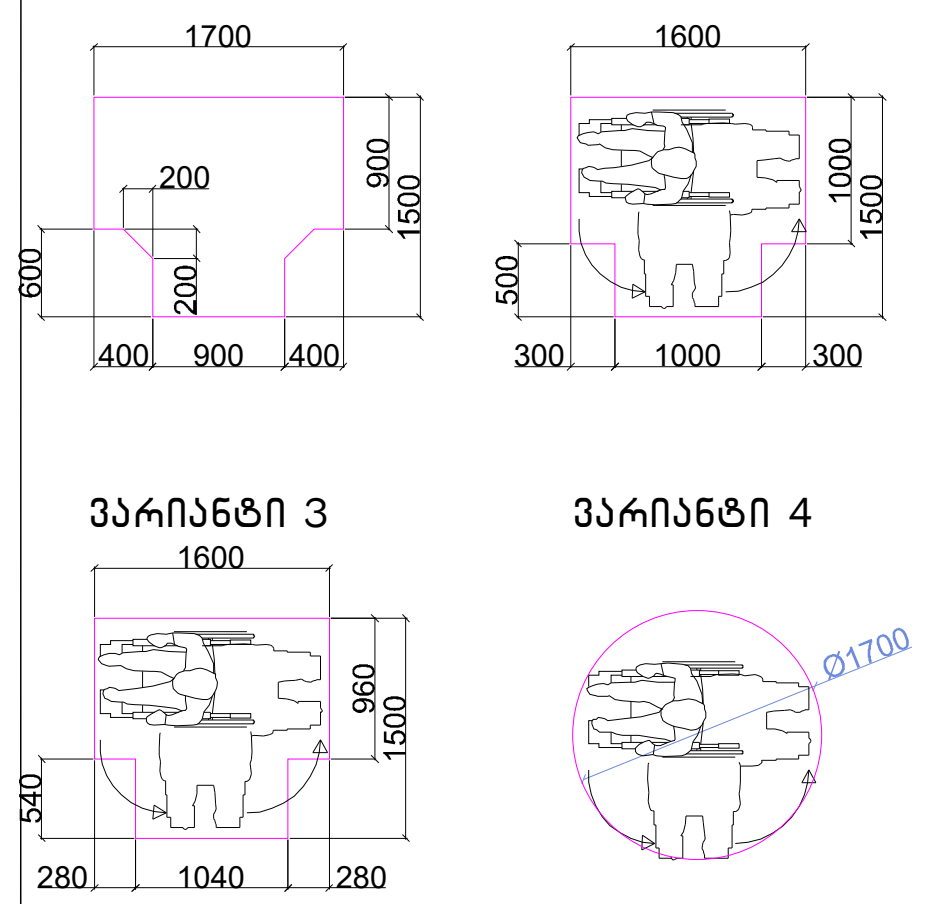

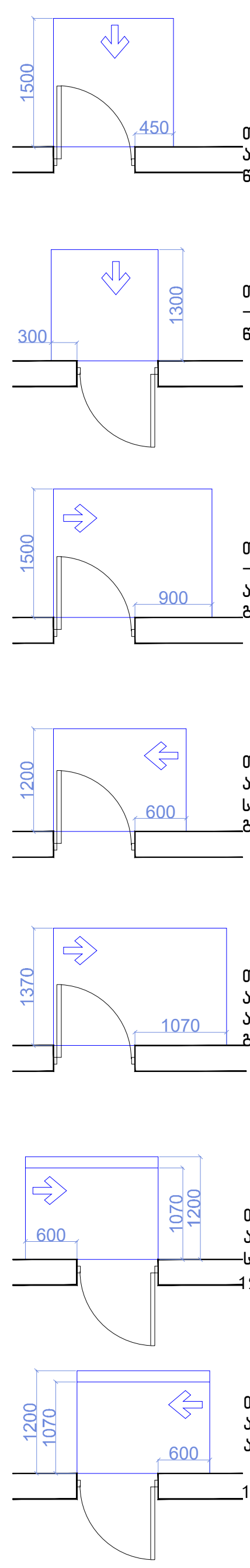

თავისუფალი სივრცე კართან მანევრირებისთვის – ანჯამიანი კარი
წინიდან მისაწვდომი – გამოწევით გაღება

თავისუფალი სივრცე კართან მანევრირებისთვის – ანჯამიანი კარი
წინიდან მისაწვდომი – მიწოლით გაღება

თავისუფალი სივრცე კართან მანევრირებისთვის – ანჯამიანი კარი
ანჯამის მხრიდან მისაწვდომი – გამოწევით გაღება

თავისუფალი სივრცე კართან მანევრირებისთვის – ანჯამიანი კარი
საკეტის მხრიდან მისაწვდომი – გამოწევით გაღება

თავისუფალი სივრცე კართან მანევრირებისთვის – ანჯამიანი კარი
ანჯამის მხრიდან მისაწვდომი – გამოწევით გაღება

თავისუფალი სივრცე კართან მანევრირებისთვის – ანჯამიანი კარი
საკეტის მხრიდან მისაწვდომი – მიწოლით გაღება
120 მინ. თუ მოწყობილია მიმხურავი

თავისუფალი სივრცე კართან მანევრირებისთვის – ანჯამიანი კარი
ანჯამის მხრიდან მისაწვდომი – მიწოლით გაღება
120 მინ. თუ მოწყობილია მიმხურავი

მისაწვდომი სვლაგეზი

შენიშვნები

1.იატაკის ზედაპირები მოეწყობა ისე, რომ იქნება მდგრადი, მყარიუ და არასასრიალა.

ექსპლიკაცია:

პირობითი ნიშნები

N

0 1 2 3 4 5 6 7 8

ქ. თბილისი, დიდი დიღომი ,
პეტრე იბერის ქუჩა კორპ. 15ა-ს მიმდებარედ (ს.ნ. 01.10.06.006.324)
მრავალბინიანი საცხოვრებელი სახლის პროექტის

არქიტექტურული ნაწილი

Urban & Architectural Design STUDIO
შ.პ.ს. " იუ ეი დი სტუდია "
მის.: გორგასლის ქ. №53
საიდენტიფიკაციო კოდი: 206218109
ტელ./ფაქსი: (995 32) 218 33 85
el-fosta: info@uad.ge

თანამდებობა	გვარი	ხელმოწერა	თარიღი
დირექტორი	ა. ჯობავა	[signature]	
პროექტის ავტორი	ა. ჯობავა	[signature]	
თანაავტორი	ვ. ვარდანია		
მასშტაბი	1 :100	2 სართული	
თარიღი			
სტადია		ფურცელი	ფურცელი
არქიტექტურული პროექტი		13	13

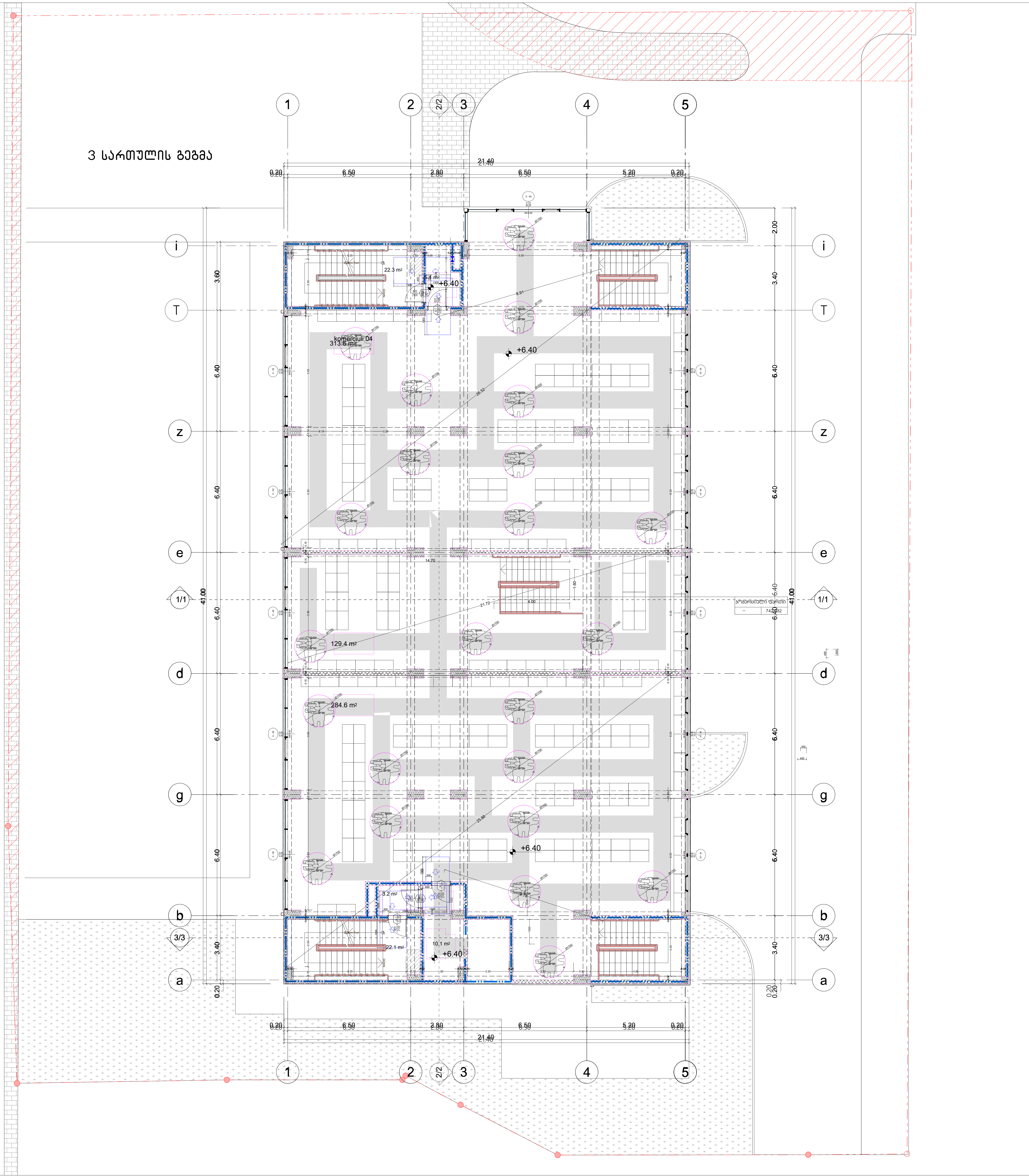

formati A-1

თბილისი 2022 წ.

დაკვეთა №

შენიშვნები

მოსატრიალებელი სივრცეები

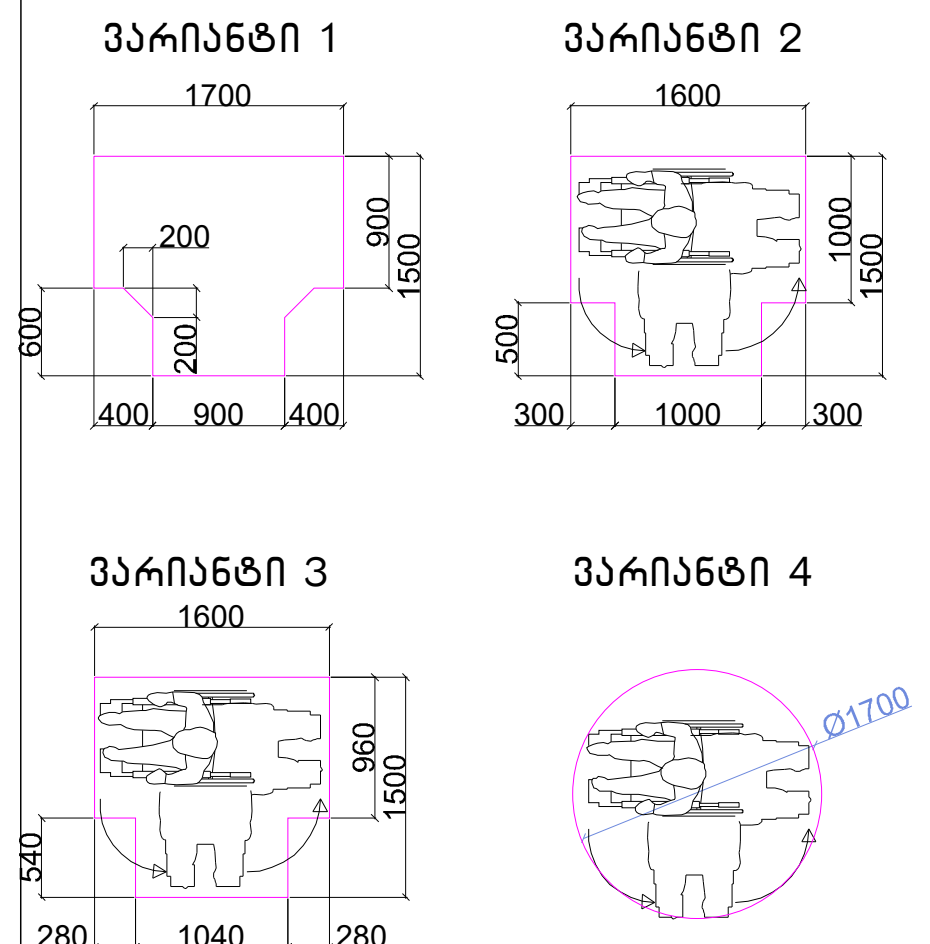

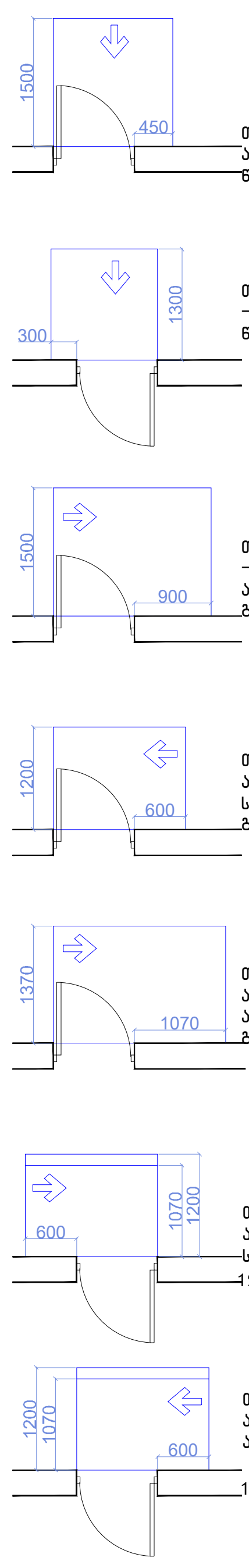

თავისუფალი სივრცე კართან მანევრირებისთვის – ანჯამიანი კარი
წინიდან მისაწვდომი – გამოწევით გაღება

თავისუფალი სივრცე კართან მანევრირებისთვის – ანჯამიანი კარი
წინიდან მისაწვდომი – მიწოლით გაღება

თავისუფალი სივრცე კართან მანევრირებისთვის – ანჯამიანი კარი
ანჯამის მხრიდან მისაწვდომი – გამოწევით გაღება

თავისუფალი სივრცე კართან მანევრირებისთვის – ანჯამიანი კარი
საკეტის მხრიდან მისაწვდომი – გამოწევით გაღება

თავისუფალი სივრცე კართან მანევრირებისთვის – ანჯამიანი კარი
ანჯამის მხრიდან მისაწვდომი – გამოწევით გაღება

თავისუფალი სივრცე კართან მანევრირებისთვის – ანჯამიანი კარი
საკეტის მხრიდან მისაწვდომი – მიწოლით გაღება
120 მინ. თუ მოწყობილია მიმხურავი

თავისუფალი სივრცე კართან მანევრირებისთვის – ანჯამიანი კარი
ანჯამის მხრიდან მისაწვდომი – მიწოლით გაღება
120 მინ. თუ მოწყობილია მიმხურავი

მისაწვდომი სვლაგეზი

შენიშვნები

1.იატაკის ზედაპირები მოეწყობა ისე, რომ იქნება მდგრადი, მყარიუ და არასასრიალა.

ექსპლიკაცია:

პირობითი ნიშნები

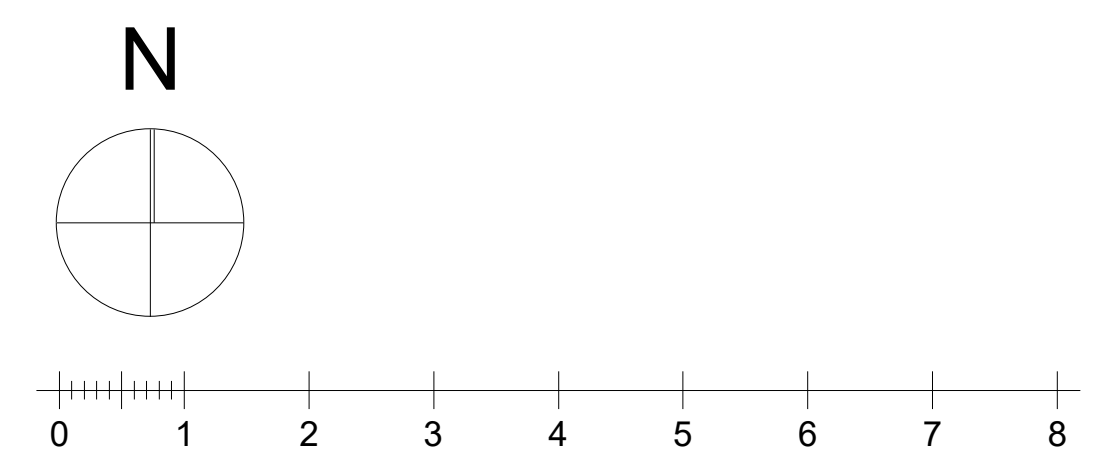

ქ. თბილისი, დიდი დიღომი ,

პეტრე იბერის ქუჩა კორპ. 15ა-ს მიმდებარედ (ს.ნ. 01.10.06.006.324)

მრავალბინიანი საცხოვრებელი სახლის პროექტის

არქიტექტურული ნაწილი

Urban & Architectural Design STUDIO
შ.პ.ს. " იუ ეი დი სტუდია "
მის.: გორგასლის ქ. №53
საიდენტიფიკაციო კოდი: 206218109
ტელ./ფაქსი: (995 32) 218 33 85
el-fosta: info@uad.ge

თანამდებობა	გვარი	ხელმოწერა	თარიღი
დირექტორი	ა. ჯობავა		
პროექტის ავტორი	ა. ჯობავა		
თანაავტორი	ვ. ვარდანია		
მასშტაბი	1 :100	მე-2 სართულის გეგმა	
თარიღი			
სტადია		ფურცელი	ფურცელი
არქიტექტურული პროექტი		13	13

4 სართულის გეგმა

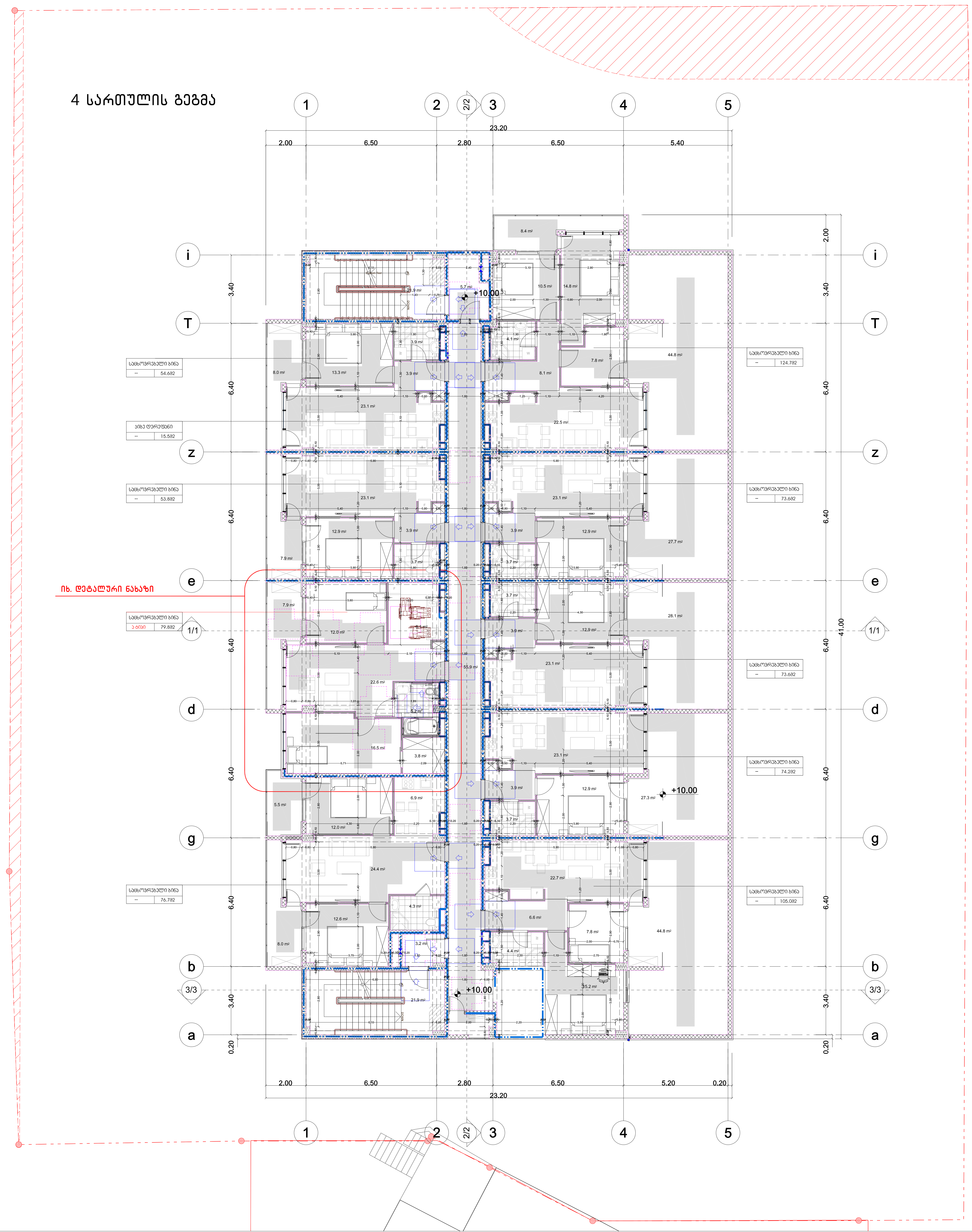

შენიშვნები

მოსატრიალებელი სივრცეები

ვარიანტი 1 ვარიანტი 2

ვარიანტი 3 ვარიანტი 4

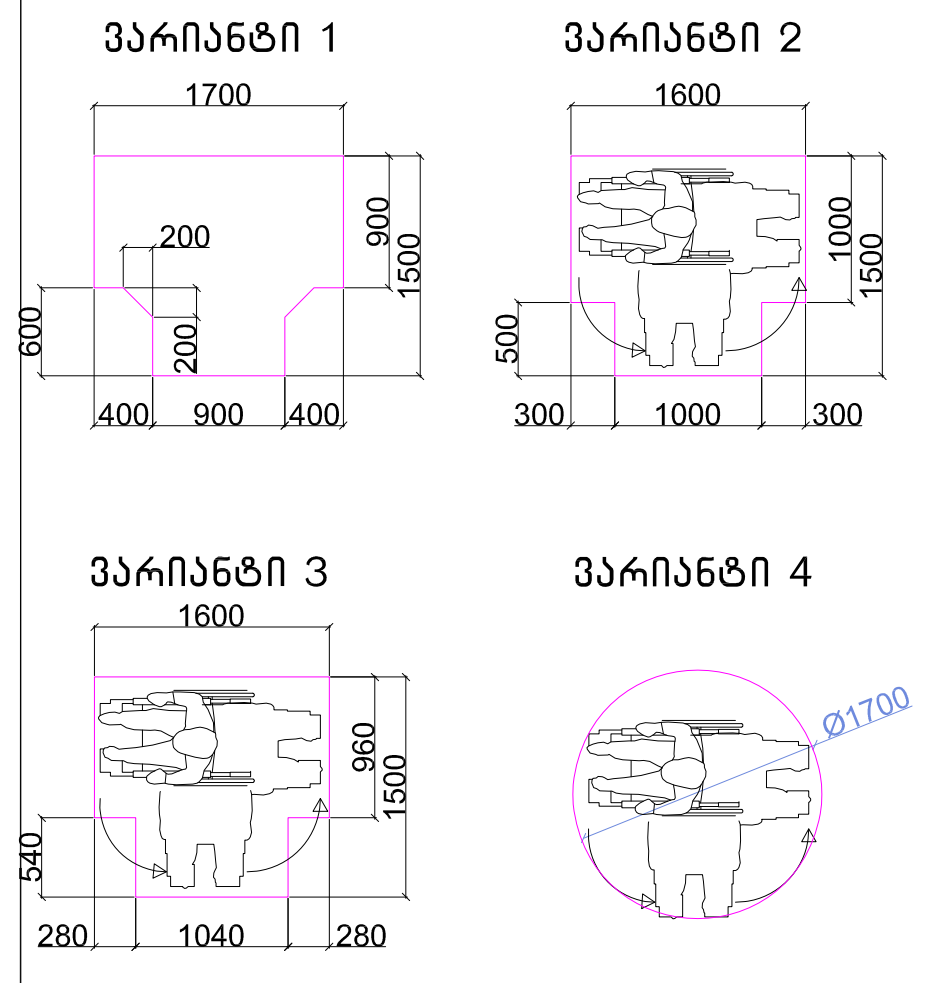

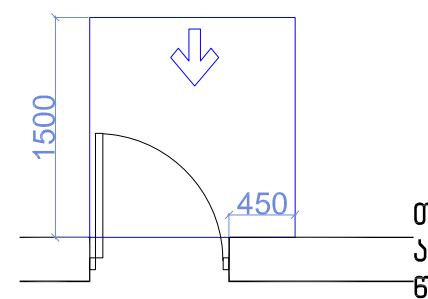

თავისუფალი სივრცე კართან მანევრირებისთვის – ანჯამიანი კარი
წინიდან მისაწვდომი – გამოწევით გაღება

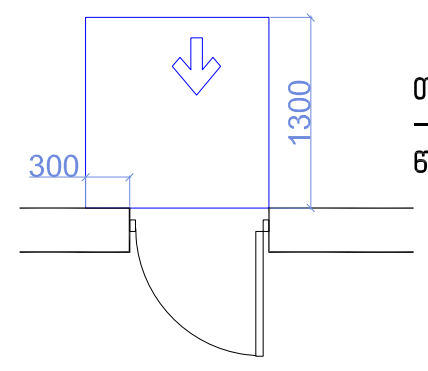

თავისუფალი სივრცე კართან მანევრირებისთვის – ანჯამიანი კარი
წინიდან მისაწვდომი – მიწოლით გაღება

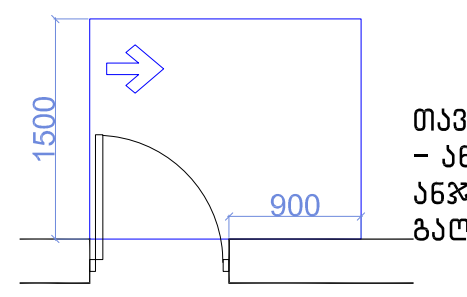

თავისუფალი სივრცე კართან მანევრირებისთვის – ანჯამიანი კარი
ანჯამის მხრიდან მისაწვდომი – გამოწევით გაღება

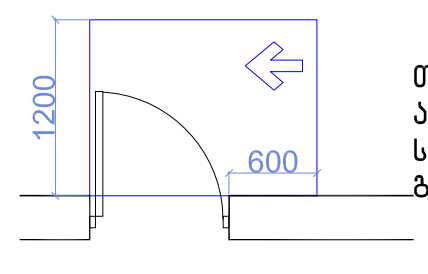

თავისუფალი სივრცე კართან მანევრირებისთვის – ანჯამიანი კარი
საკეტის მხრიდან მისაწვდომი – გამოწევით გაღება

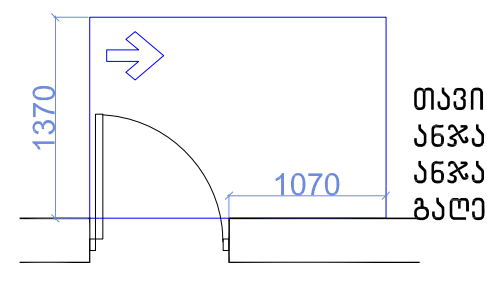

თავისუფალი სივრცე კართან მანევრირებისთვის – ანჯამიანი კარი
ანჯამის მხრიდან მისაწვდომი – გამოწევით გაღება

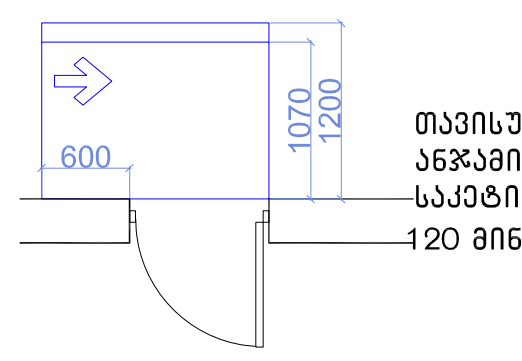

თავისუფალი სივრცე კართან მანევრირებისთვის – ანჯამიანი კარი
საკეტის მხრიდან მისაწვდომი – მიწოლით გაღება
120 მინ. თუ მოწყობილია მიმხურავი

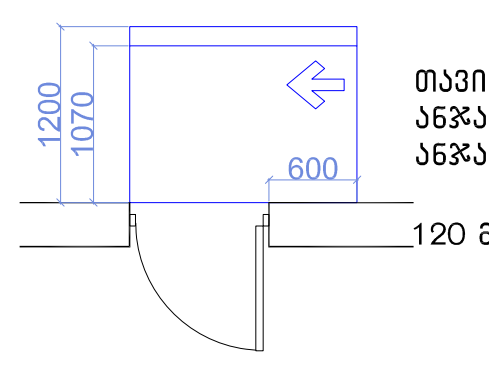

თავისუფალი სივრცე კართან მანევრირებისთვის – ანჯამიანი კარი
ანჯამის მხრიდან მისაწვდომი – მიწოლით გაღება
120 მინ. თუ მოწყობილია მიმხურავი

მისაწვდომი სვლაგეზი

შენიშვნები

1.იატაკის ზედაპირები მოეწყობა ისე, რომ იქნება მდგრადი, მყარიუ და არასასრიალა.

formati	A-1	თბილისი 2022 წ.
		დაკვეთა №

ექსპლიკაცია:

პირობითი ნიშნები

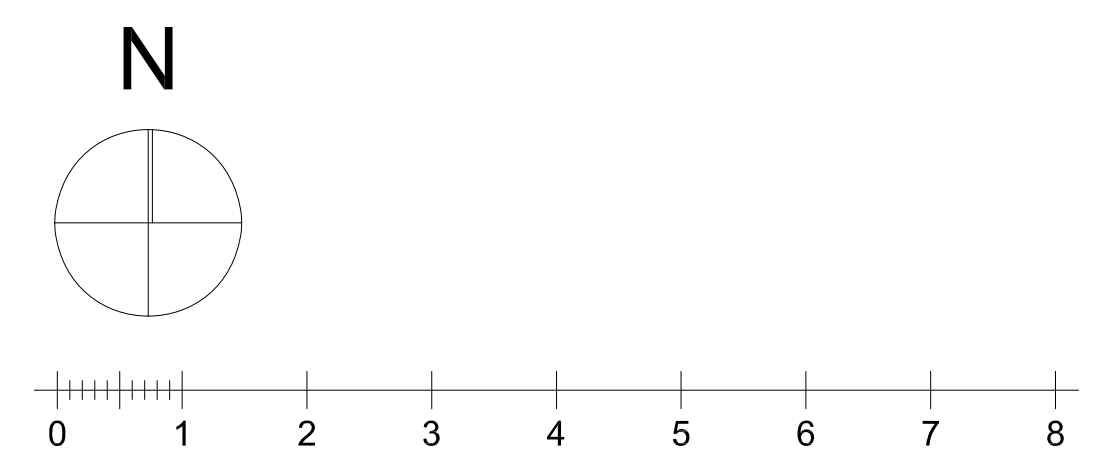

ქ. თბილისი, დიდი დიღომი ,
პეტრე იბერის ქუჩა კორპ. 15ა-ს მიმდებარედ (ს.ნ. 01.10.06.006.324)
მრავალბინიანი საცხოვრებელი სახლის პროექტის

არქიტექტურული ნაწილი

შ.პ.ს. " იუ ეი დი სტუდია "
მის.: გორგასლის ქ. №53
საიდენტიფიკაციო კოდი: 206218109
ტელ./ფაქსი: (995 32) 218 33 85
el-fosta: info@uad.ge

თანამდებობა	გვარი	ხელმოწერა	თარიღი
დირექტორი	ა. ჯობავა	[signature]	
პროექტის ავტორი	ა. ჯობავა	[signature]	
თანაავტორი	ვ. ვარდანია		
მასშტაბი	1 :100	4 სართულის გეგმა	
თარიღი			
სტადია		ფურცელი	ფურცელი
არქიტექტურული პროექტი		13	13

მე-5 _ მე-10 სართულის გეგმები



შენიშვნები

მოსატრიალებელი სივრცეები

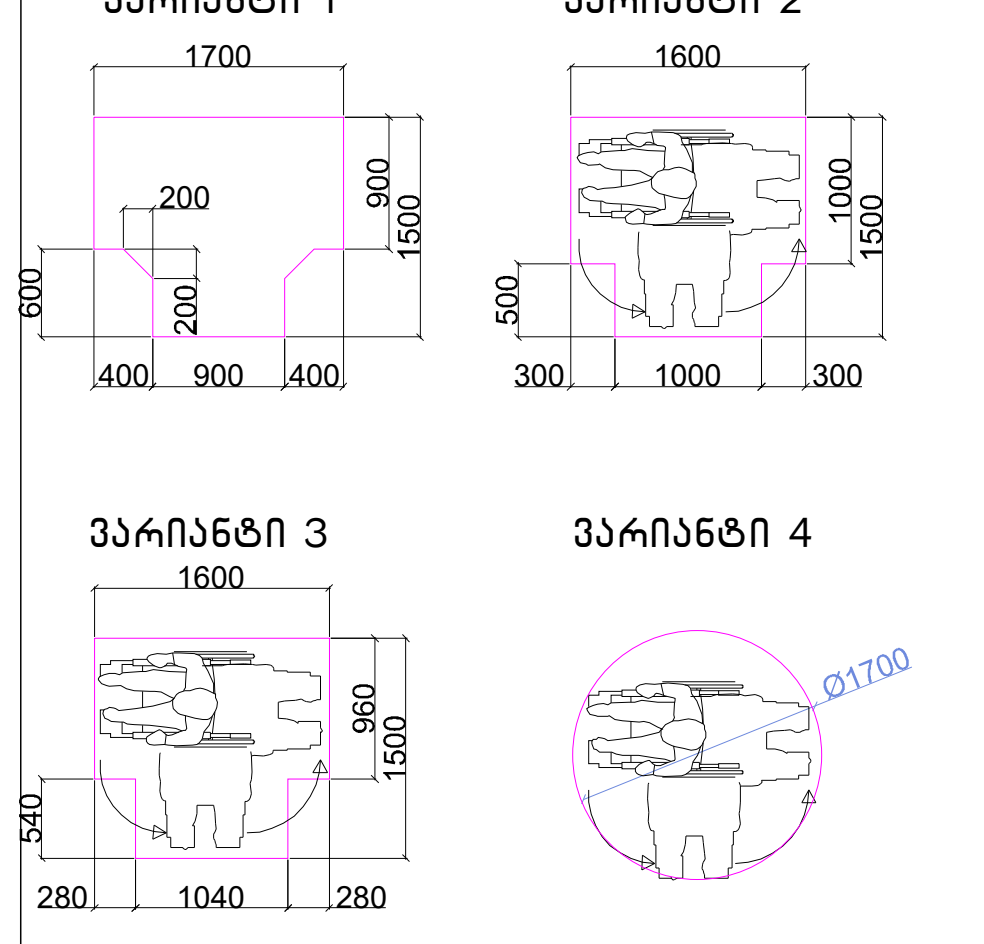

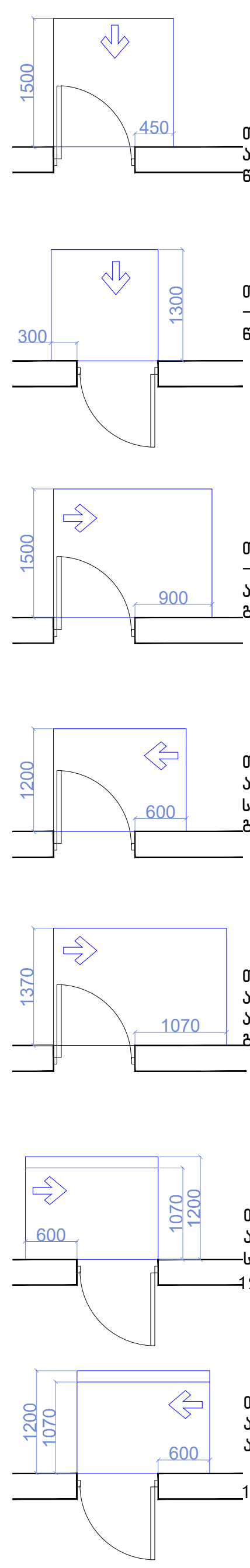

თავისუფალი სივრცე კართან მანევრირებისთვის – ანჯამიანი კარი
წინიდან მისაწვდომი – გამოწევით გაღება

თავისუფალი სივრცე კართან მანევრირებისთვის – ანჯამიანი კარი
წინიდან მისაწვდომი – მიწოლით გაღება

თავისუფალი სივრცე კართან მანევრირებისთვის – ანჯამიანი კარი
ანჯამის მხრიდან მისაწვდომი – გამოწევით გაღება

თავისუფალი სივრცე კართან მანევრირებისთვის – ანჯამიანი კარი
საკეტის მხრიდან მისაწვდომი – გამოწევით გაღება

თავისუფალი სივრცე კართან მანევრირებისთვის – ანჯამიანი კარი
ანჯამის მხრიდან მისაწვდომი – გამოწევით გაღება

თავისუფალი სივრცე კართან მანევრირებისთვის – ანჯამიანი კარი
საკეტის მხრიდან მისაწვდომი – მიწოლით გაღება
120 მინ. თუ მოწყობილია მიმხურავი

თავისუფალი სივრცე კართან მანევრირებისთვის – ანჯამიანი კარი
ანჯამის მხრიდან მისაწვდომი – მიწოლით გაღება
120 მინ. თუ მოწყობილია მიმხურავი

მისაწვდომი სვლაგეზი

შენიშვნები

1.იატაკის ზედაპირები მოეწყობა ისე, რომ იქნება მდგრადი, მყარი და არასასრიალა.

formati A-1 | თბილისი 2022 წ.

დაკვეთა №

ექსპლიკაცია:

პირობითი ნიშნები

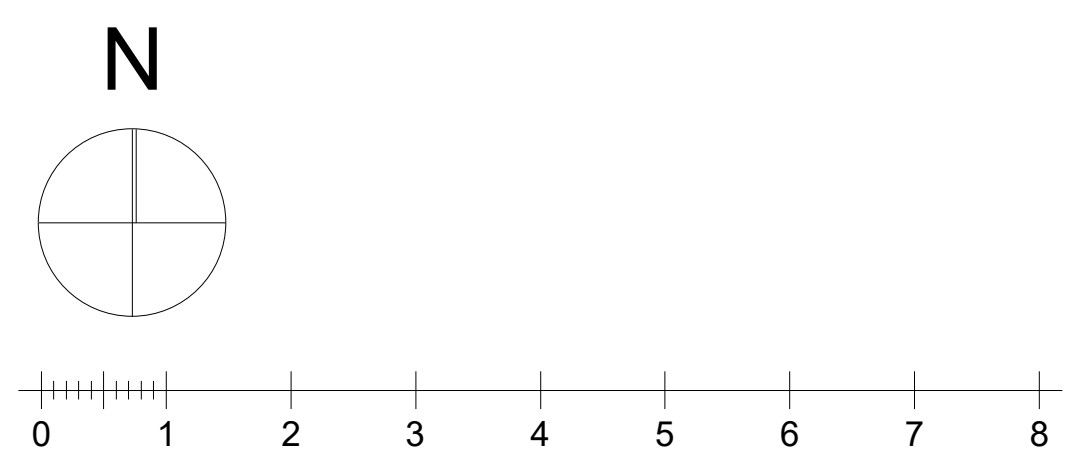

ქ. თბილისი, დიდი დიღომი ,
პეტრე იბერის ქუჩა კორპ. 15ა-ს მიმდებარედ (ს.ნ. 01.10.06.006.324)
მრავალბინიანი საცხოვრებელი სახლის პროექტის

არქიტექტურული ნაწილი

შ.პ.ს. " იუ ეი დი სტუდია "
მის.: გორგასლის ქ. №53
საიდენტიფიკაციო კოდი: 206218109
ტელ./ფაქსი: (995 32) 218 33 85
el-fosta: info@uad.ge

თანამდებობა	გვარი	ხელმოწერა	თარიღი
დირექტორი	ა. ჯობავა		
პროექტის ავტორი	ა. ჯობავა		
თანაავტორი	ვ. ვარდანია		
მასშტაბი	1:100	მე-5–მე-10 სართულის გეგმები	
თარიღი			
სტადია		ფურცელი	ფურცელი
არქიტექტურული პროექტი		13	13

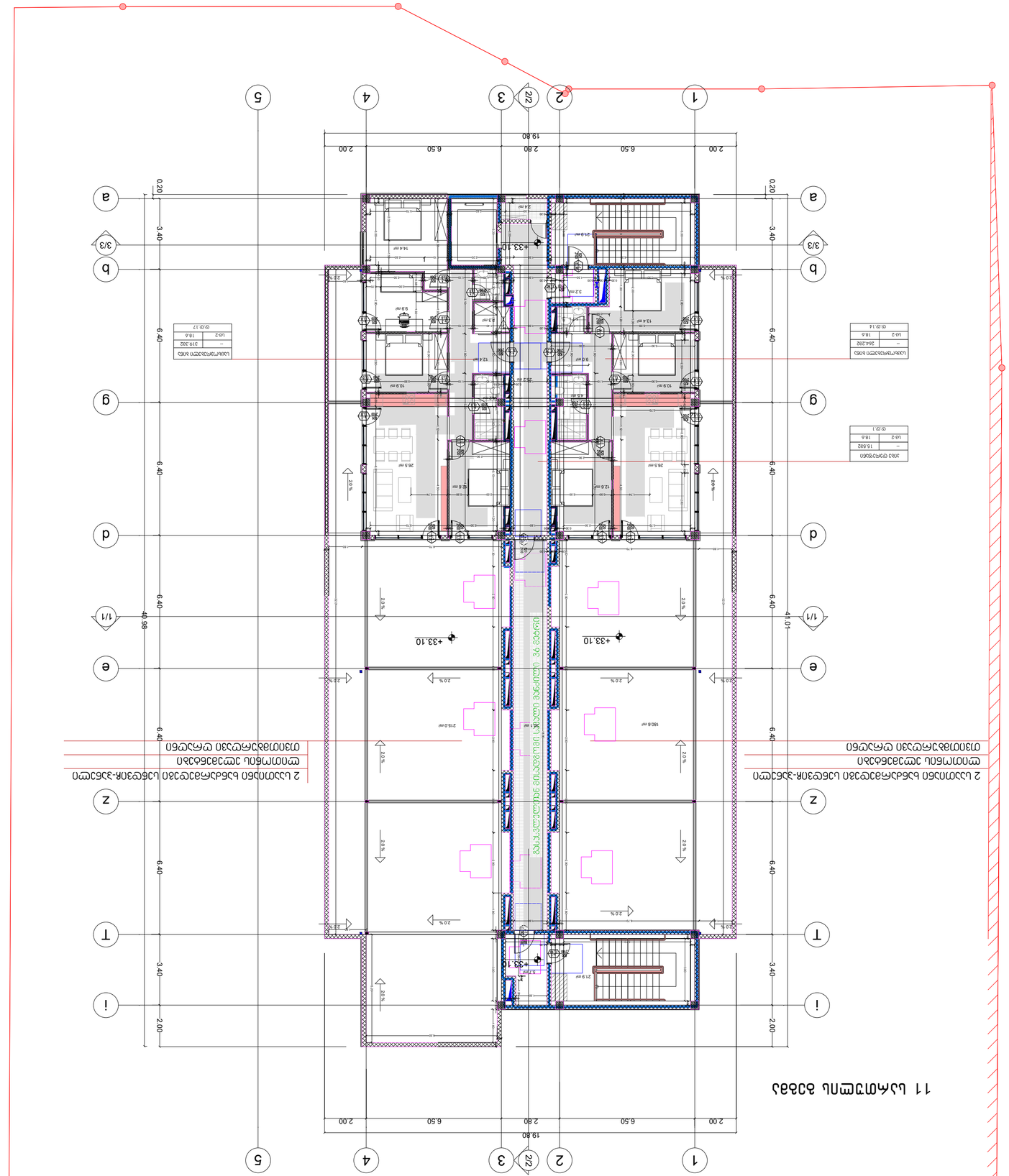
11 ьъ.м.тэ.тэ.м.ъ.ъ. ъ.ъ.ъ.ъ.
2 ъ.ъ.м.ъ.ъ.ъ

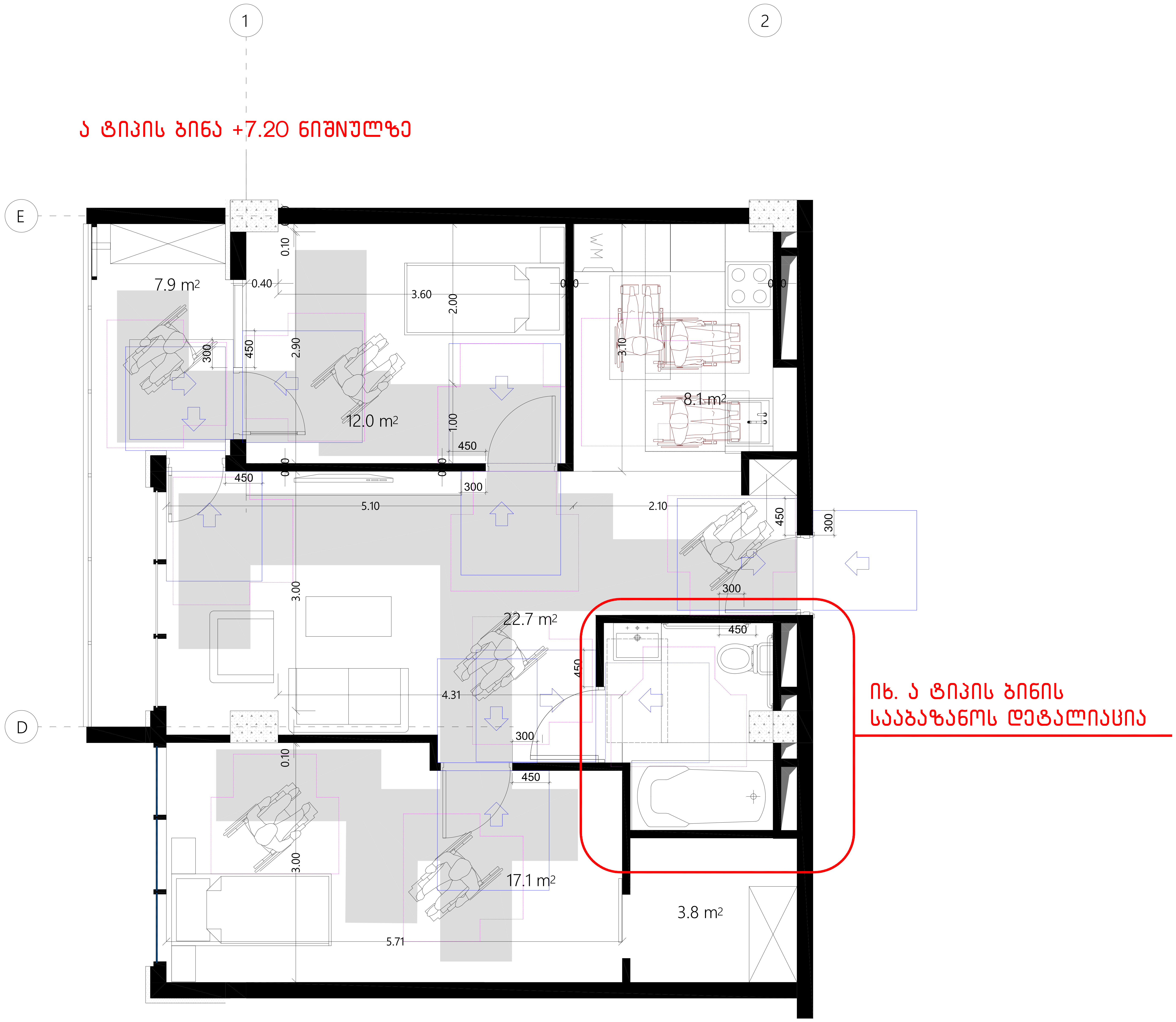

formati A-1

თბილისი 2022 წ.

დაკვეთა №

ექსპლიკაცია:

პირობითი ნიშნები

N

0 1 2 3 4 5 6 7 8

ქ. თბილისი, დიდი დიღომი ,

პეტრე იბერის ქუჩა კორპ. 15ა-ს მიმდებარედ (ს.ნ. 01.10.06.006.324)

მრავალბინიანი საცხოვრებელი სახლის პროექტის

არქიტექტურული ნაწილი

შ.პ.ს. " იუ ეი დი სტუდია "
მის.: გორგასლის ქ. №53
საიდენტიფიკაციო კოდი: 206218109
ტელ./ფაქსი: (995 32) 218 33 85
el-fosta: info@uad.ge

თანამდებობა	გვარი	ხელმოწერა	თარიღი
დირექტორი	ა. ჯობავა		
პროექტის ავტორი	ა. ჯობავა		
თანაავტორი	ვ. ვარდანია		
მასშტაბი	1 :100	ა ტიპის ბინის დეტალიზაცია	
თარიღი			

სტადია	ფურცელი	ფურცელი
არქიტექტურული პროექტი	13	13

"ა" ტიპის ბინის სააბაზანოს დეტალიზაცია მ. 1:50

თავისუფალი სივრცე კართან მანევრირებისთვის
ანჯამიანი კარი
წინიდან მისაწვდომი - მიწოლით გაღება
404.2.3.2 (ბ)

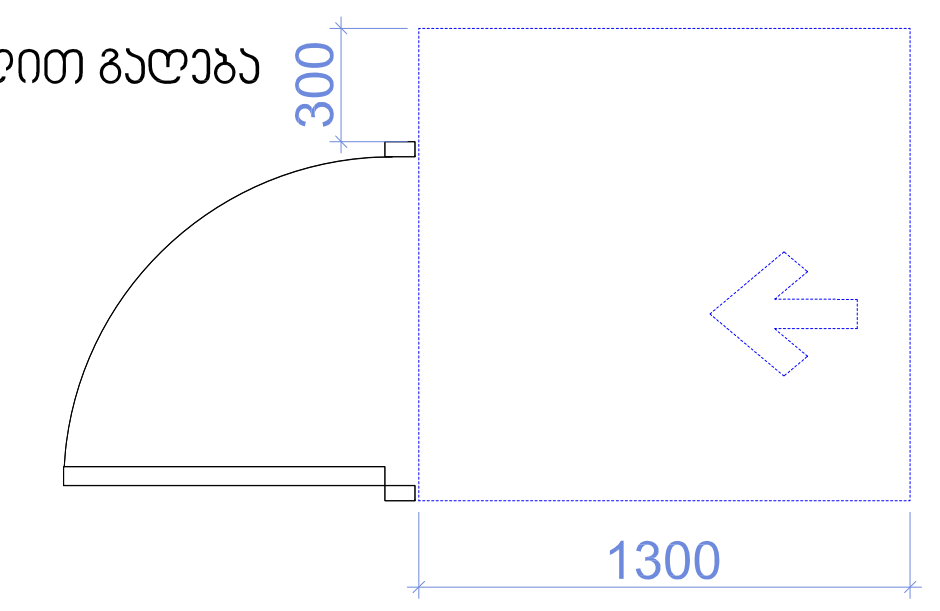

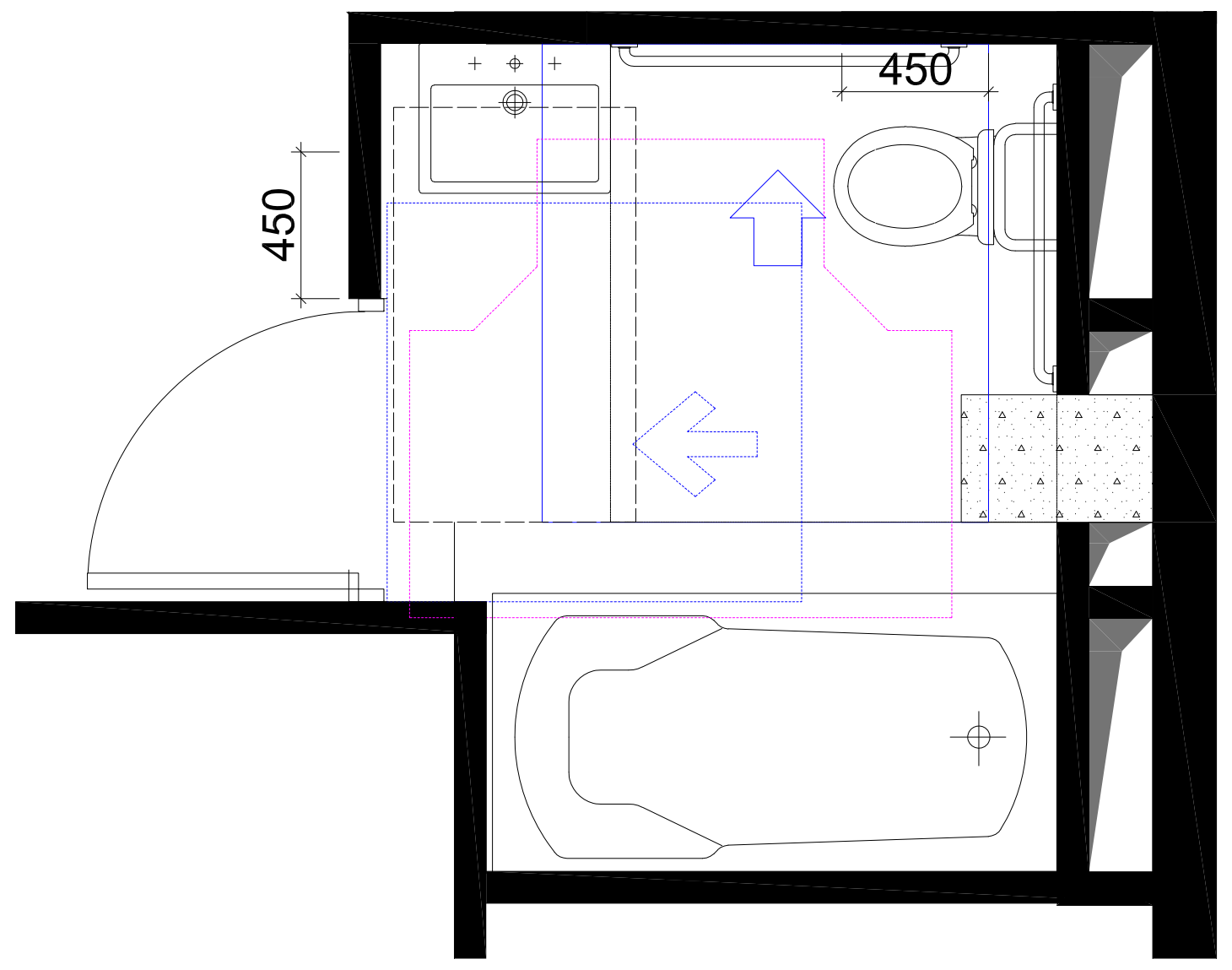

უნიტაზის და ხელმოსაჭიდი ძელების (საჭიროების შემხვევაში) მდებარეობა

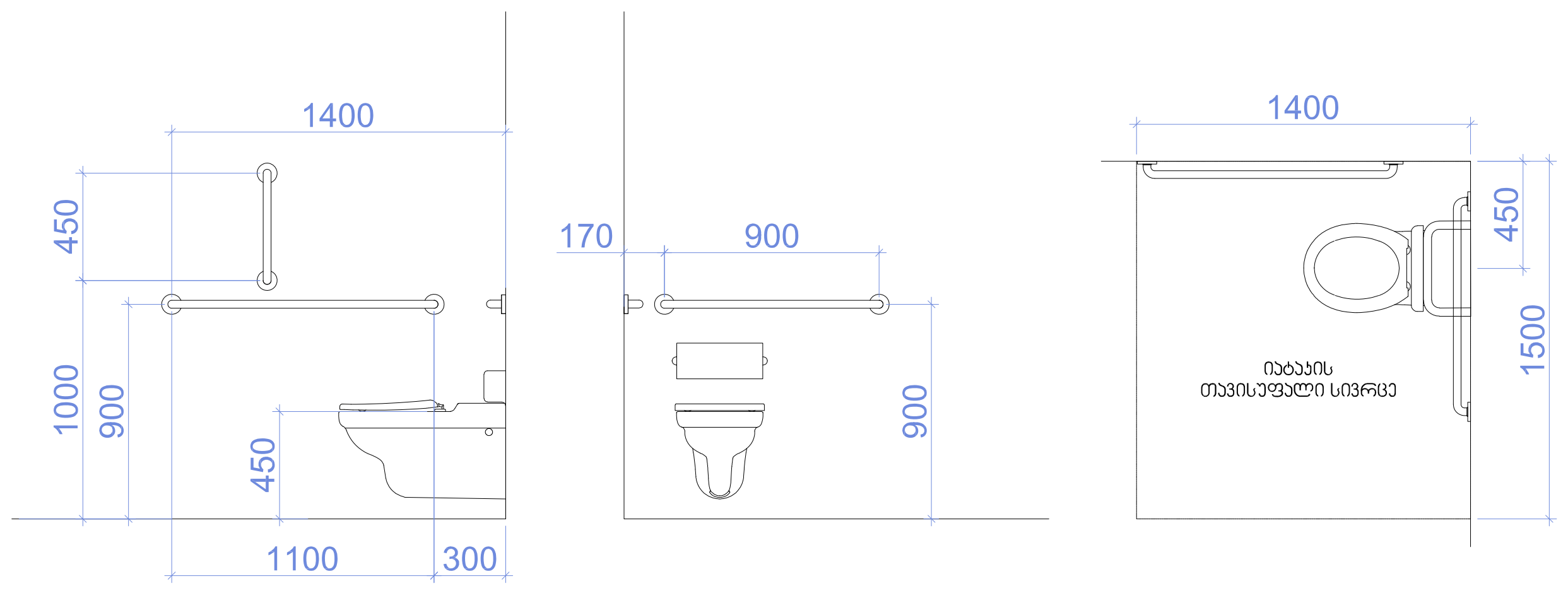

დასაჯდომის მქონე აბაზანა
ხელმოსაჭიდი ძელებით

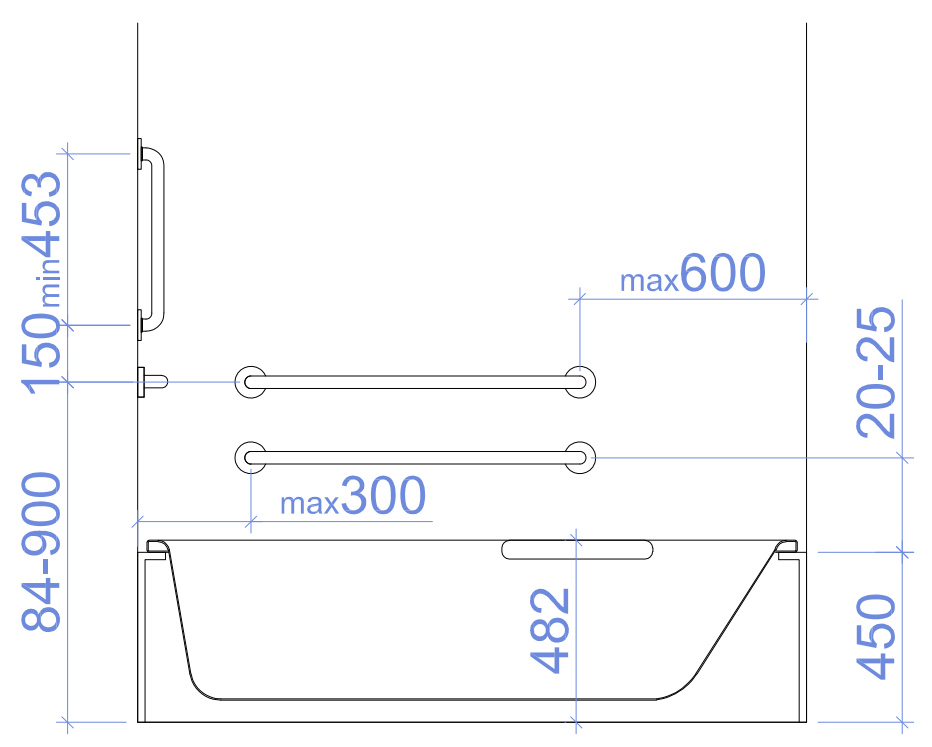

T ფორმის მოსატრიალებელი სივრცე
ვარიანტი 1

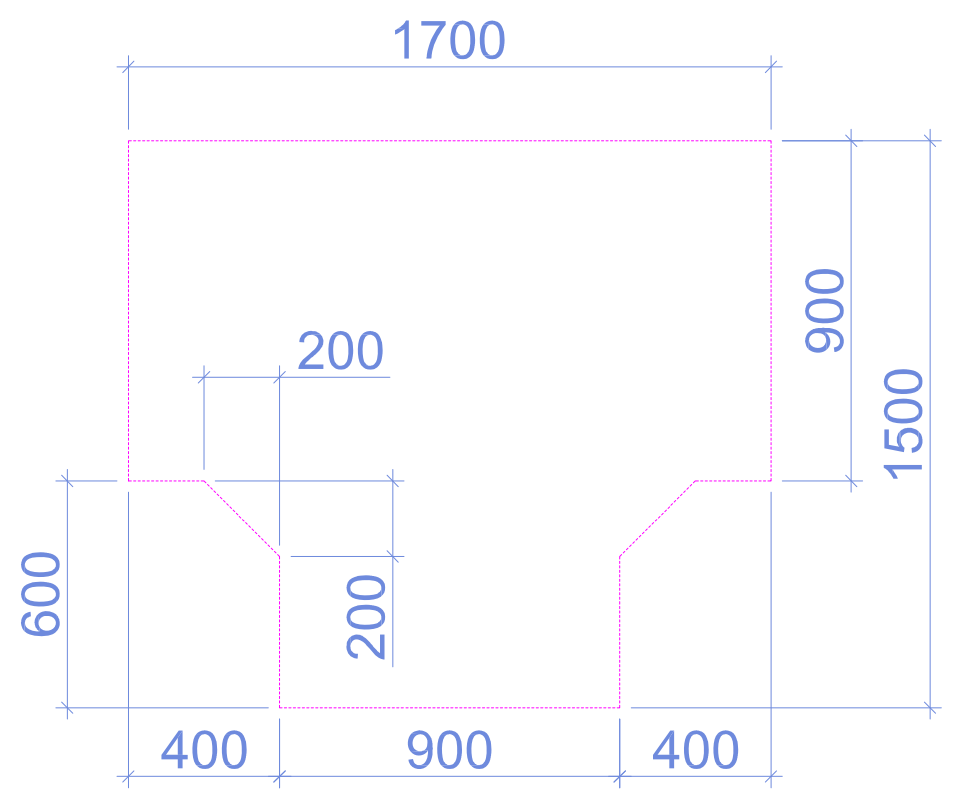

ხელსაბანის მდებარეობა

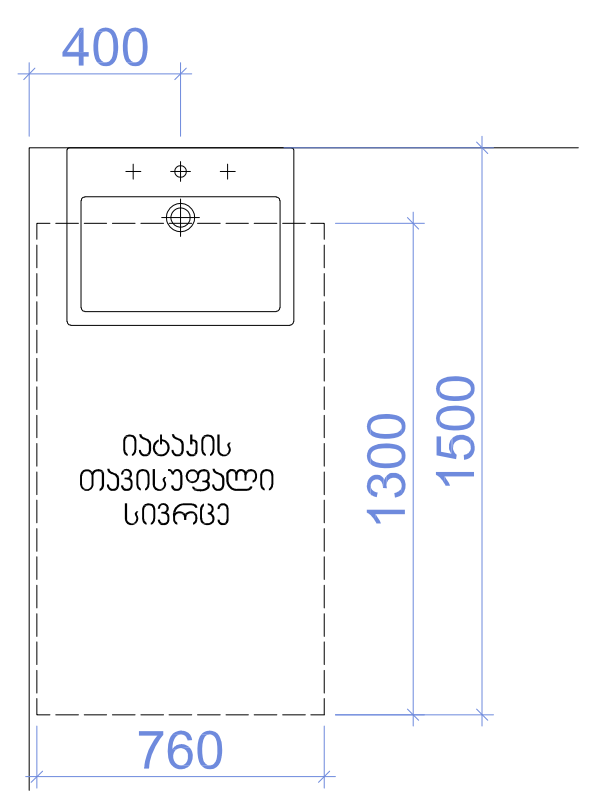

თავისუფალი სივრცე ფეხის ფალანგისთვის

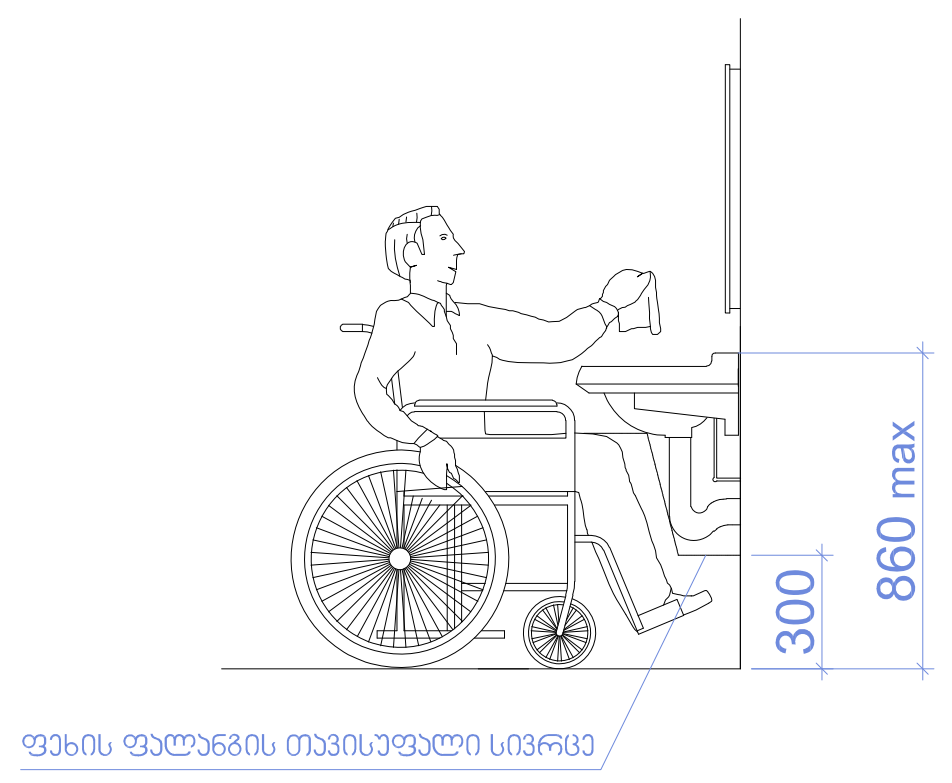

formati A-1	თბილისი 2022 წ.
	დაკვეთა №

ექსპლიკაცია:

პირობითი ნიშნები

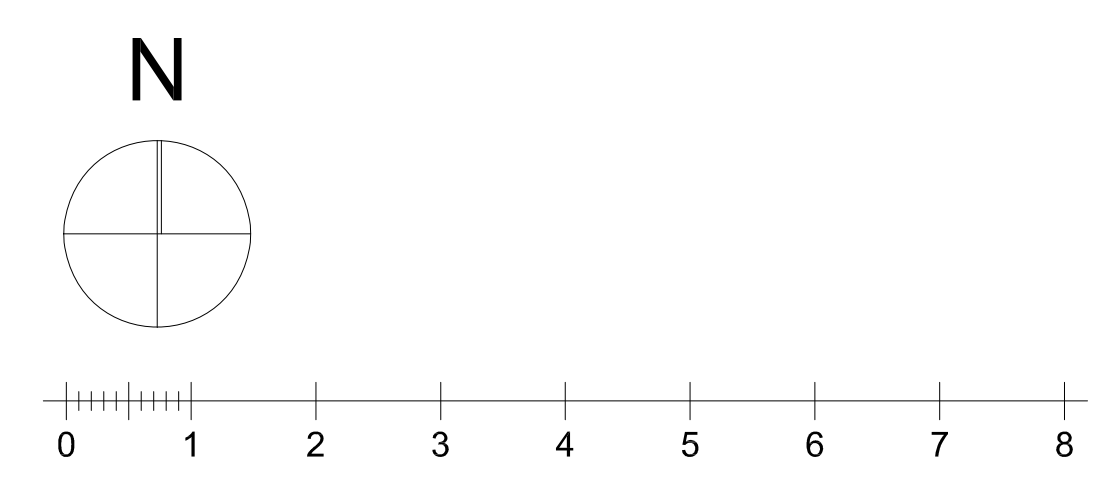

ქ. თბილისი, დიდი დიღომი ,
პეტრე იბერის ქუჩა კორპ. 15ა-ს მიმდებარედ (ს.ნ. 01.10.06.006.324)
მრავალბინიანი საცხოვრებელი სახლის პროექტის

არქიტექტურული ნაწილი

შ.პ.ს. " იუ ეი დი სტუდია "
მის.: გორგასლის ქ. №53
საიდენტიფიკაციო კოდი: 206218109
ტელ./ფაქსი: (995 32) 218 33 85
el-fosta: info@uad.ge

თანამდებობა	გვარი	ხელმოწერა	თარიღი
დირექტორი	ა. ჯობავა		
პროექტის ავტორი	ა. ჯობავა		
თანაავტორი	ვ. ვარდანია		
მასშტაბი	1 :100	საწკვანძის დეტალიზაცია	
თარიღი			
სტადია		ფურცელი	ფურცელი
არქიტექტურული პროექტი		13	13

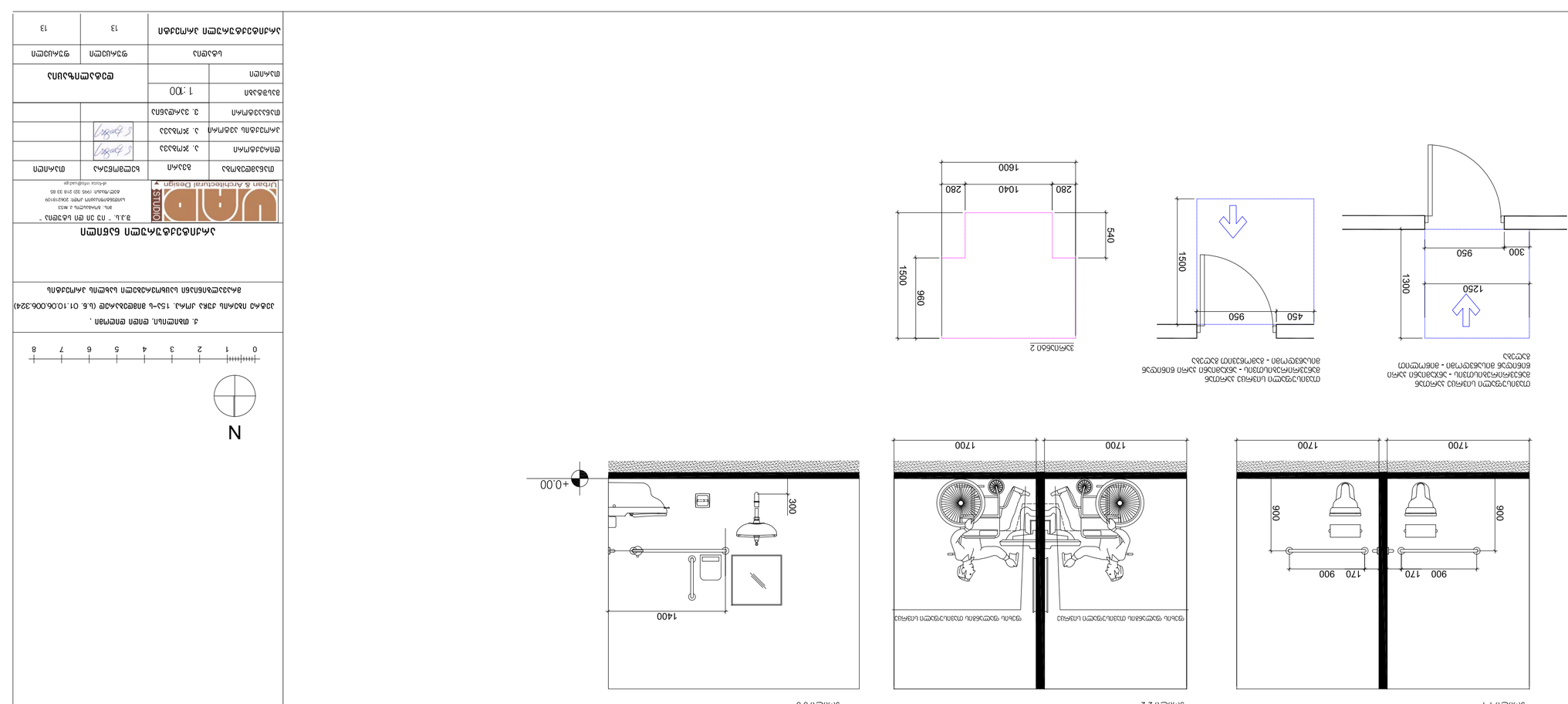

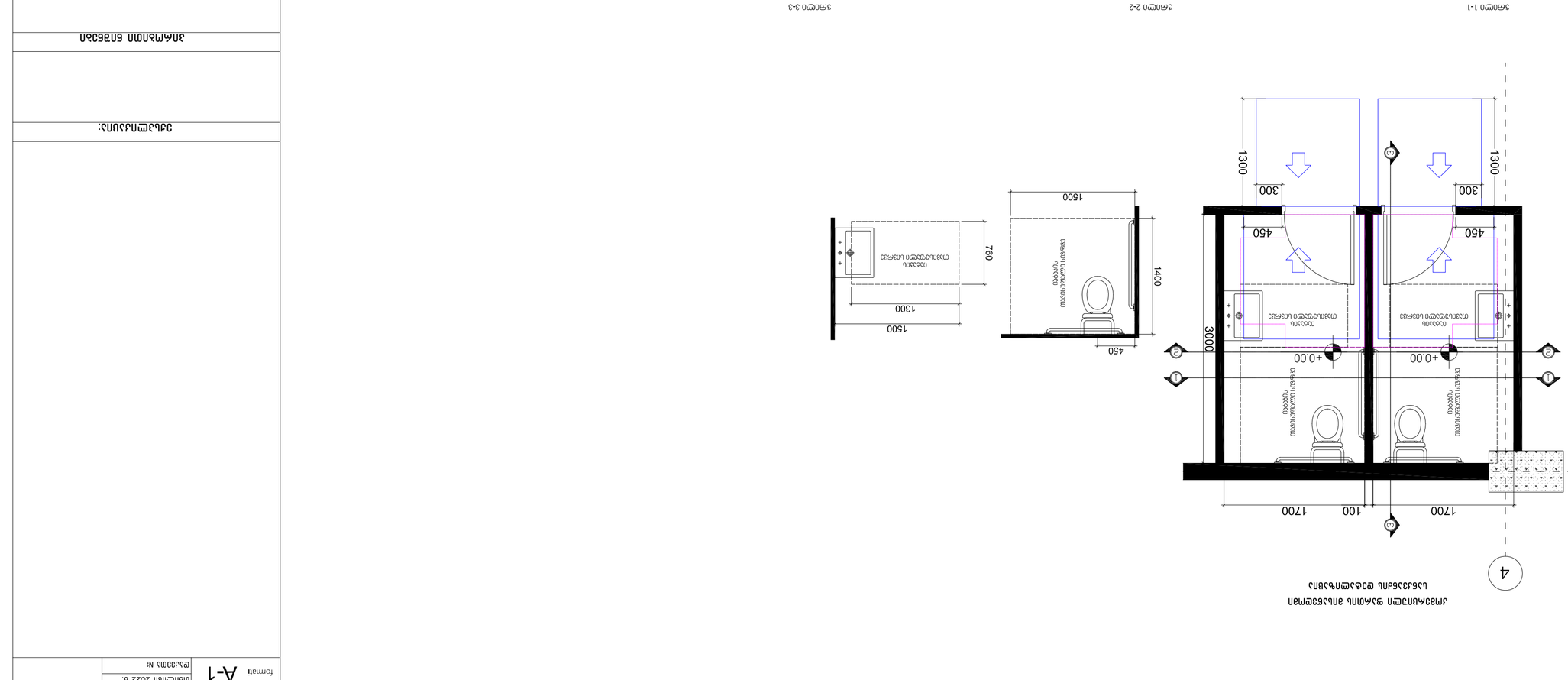

ქალების და მამაკაცების ტუალეტების ინვენტარის ექსპლიკაცია

ქალების ტუალეტის ინვენტარის ექსპლიკაცია

1	ჩამონტაჟებული ჩამრეცხი ავზი	1	
2	ჩამრეცხი ავზის ბატარეა	1	
3	ტუალეტის ქაღალდის დამჭერი	1	

მამაკაცების ტუალეტის ინვენტარის ექსპლიკაცია

1	ჩამონტაჟებული ჩამრეცხი ავზი	1	
2	ჩამრეცხი ავზის ბატარეა	1	
3	ტუალეტის ქაღალდის დამჭერი	1	
4	ურინალი	1	

ცვლილება N	თარიღი	ხელმოწერა	ფურცლის N
ავტორი	ა. ჯოჯუა		
შემმოწმებელი	ა. ჯოჯუა		
მთავარი ინჟინერ-პროექტი	ა. ჯოჯუა		
მთავარი არქიტექტორი	ნ. ჭანტურია		
დირექტორი	ნ. ჭანტურია		

პროექტის სტადია	ფურცლების N
ტექნიკური პროექტი	13

შპს „ურბან არქიტექტურული სტუდია“
ქ. თბილისი, ვაჟა-ფშაველას გამზირი N 85
ტელ: (995 32) 216 33 85
e-mail: info@urban.ge

ქალების და მამაკაცების ტუალეტების ინვენტარის ექსპლიკაცია

ტექნიკური პროექტი

ობიექტის მისამართი: ქ. თბილისი, დიდი დიღომის მასივი, კვარტალი N 13, ნაკვეთი N 3 (ს.კ. 01.10.06.006.324)

პროექტის ავტორი: ა. ჯოჯუა

ფურცლების ჩამონათვალი

1	ქალების და მამაკაცების ტუალეტების ინვენტარის ექსპლიკაცია	
2	ქალების ტუალეტის ინვენტარის ექსპლიკაცია	
3	მამაკაცების ტუალეტის ინვენტარის ექსპლიკაცია	
4	1-1, 2-2, 3-3 სართული	
5	ქალების და მამაკაცების ტუალეტების ინვენტარის განლაგების გეგმა	

N

0 1 2 3 4 5 6 7 8

format	A-1	დამზადების 2022 წ.	
		ფაქტიური N:	

პროექტის ხელმძღვანელი:

ქალების და მამაკაცების ტუალეტების ინვენტარის განლაგების გეგმა

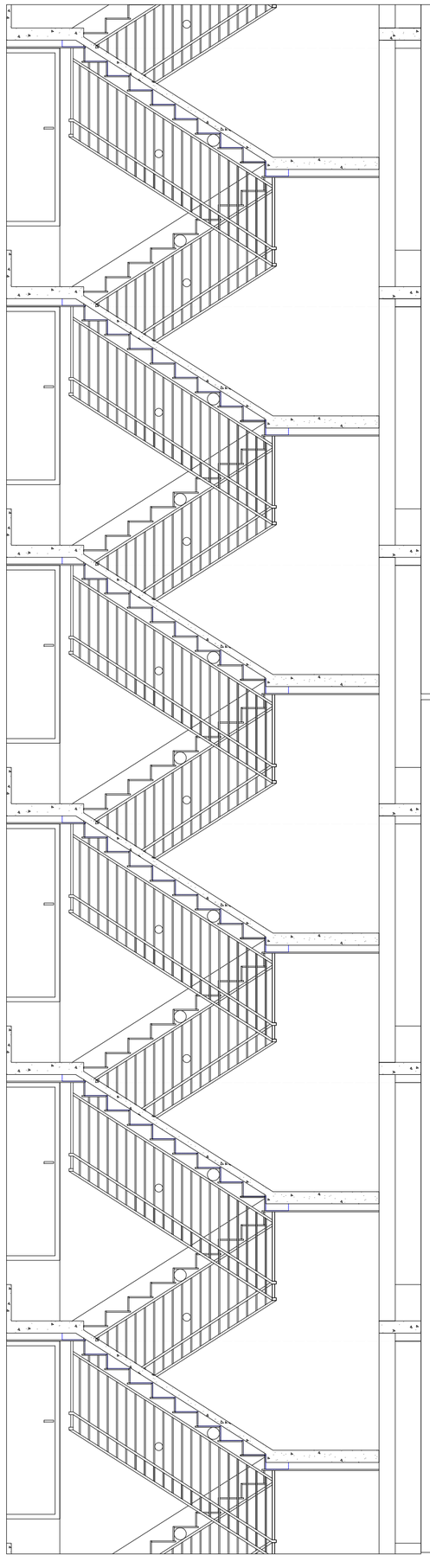

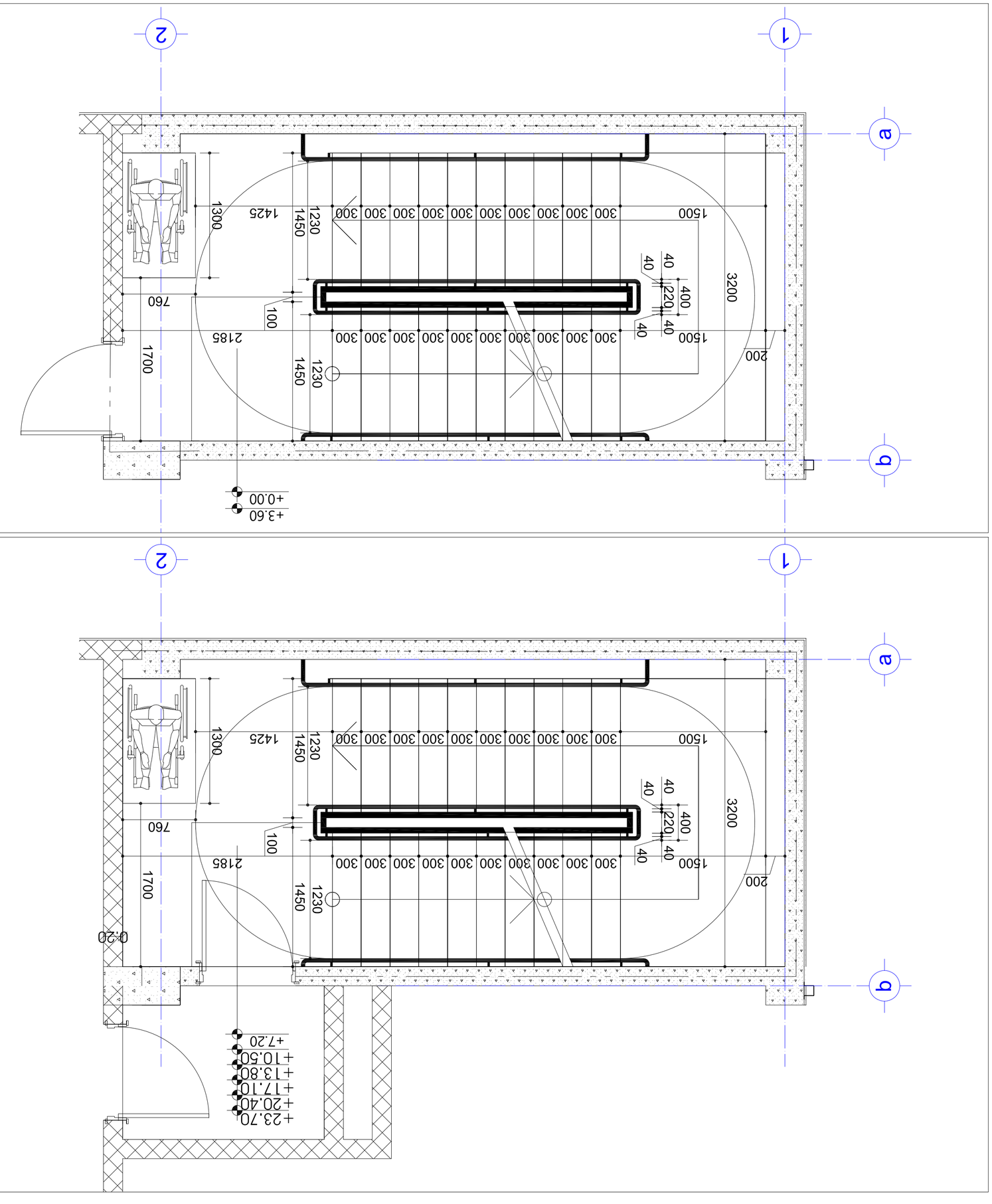

Формат	А-1
Масштаб 2022 г.	
Чертеж №:	

Здание бассейна

Этапы проектирования

Разработал	Абасов		
Гип	Ахмедов		
Нач.отдела	Ахмедов		
Гип	Эфендиев		
Нач.отдела	Ахмедов		
Н.контр.	Ахмедов		

Ситуационный план		
Масштаб	1:200	
Экспликация помещений		
Генплан		
Архитектурные решения		
Конструкции		
Электрооборудование		
Водопровод и канализация		
Отопление, вентиляция и кондиционирование		
Автоматизация		
Технологические решения		
Сметная документация		
Ведомость рабочих чертежей основного комплекта		
Ведомость ссылочных и прилагаемых документов		
Спецификация оборудования		
Ведомость отделки помещений		
Ведомость дверных заполнений		
Ведомость оконных заполнений		
Ведомость элементов благоустройства		
Ведомость конструктивных элементов		
Ведомость перемычек		
Ведомость спецификаций		
Ведомость ссылочных и прилагаемых документов		
Ведомость рабочих чертежей основного комплекта	13	13

Urban & Architectural Design STUDIO
Баку, Ичеришехер, ул. Зарифа Алиева 4, 1 этаж
Тел.: (994 50) 210 33 65
e-mail: info@urbanstudio.az

Здание бассейна с тренажерным залом по адресу: г.Баку, Ясамальский район, ул.Б.Эфендиева (б.н. от 10.06.2006.324) земельный участок площадью 1.5га

Генеральный план

0 1 2 3 4 5 6 7 8

N

formati A-1 | თბილისი 2022 წ. | დაკვეთა №

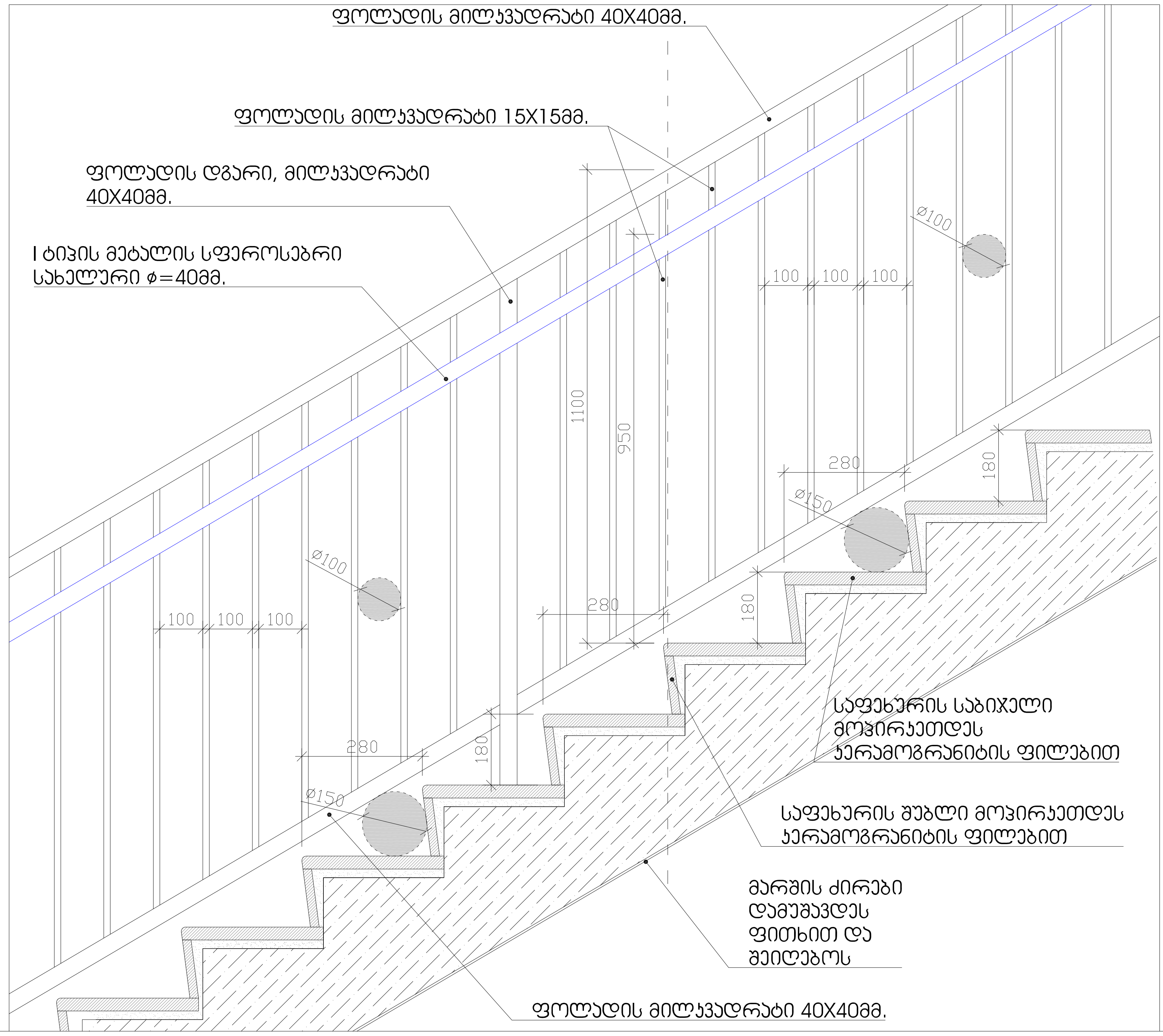

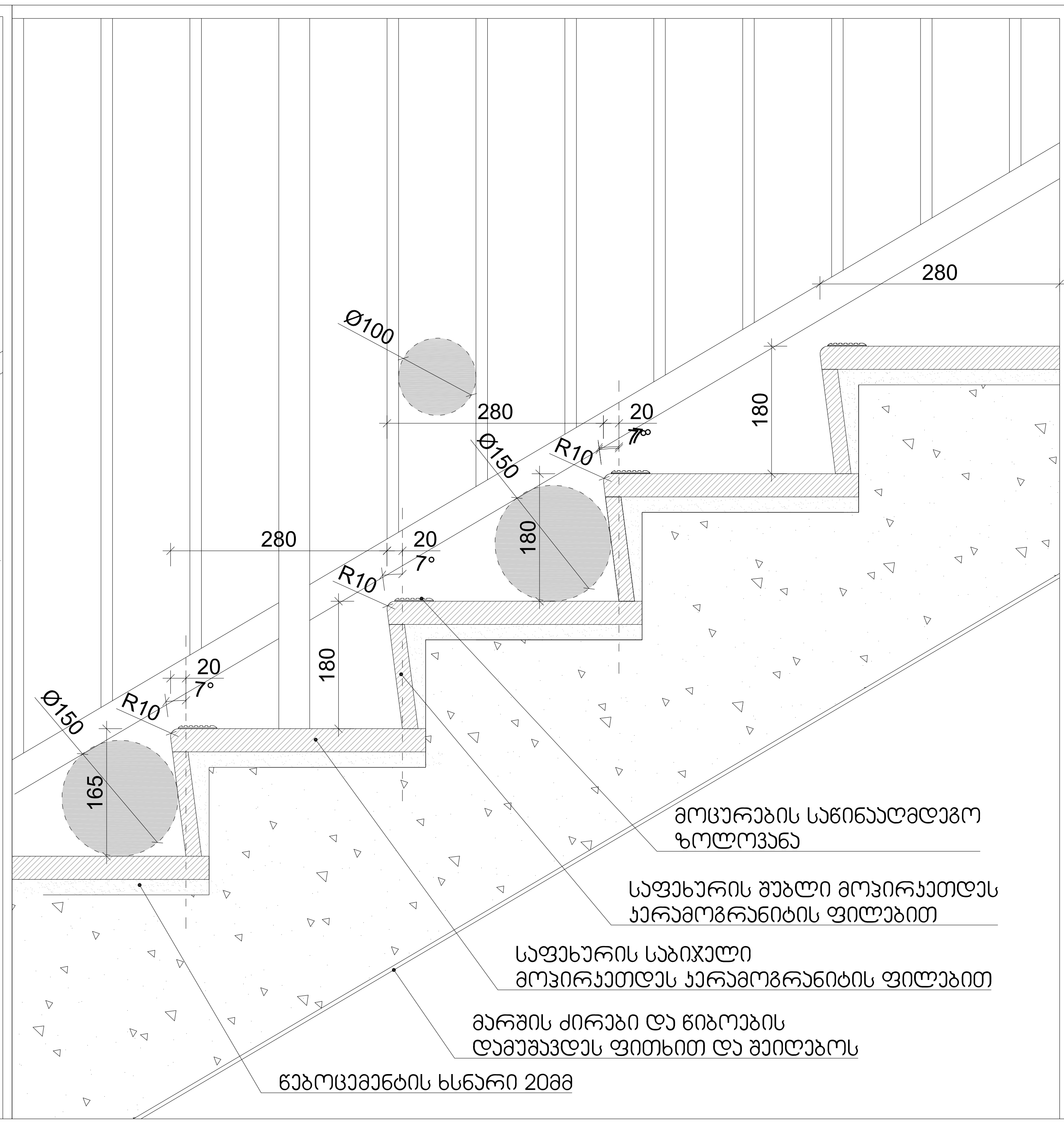

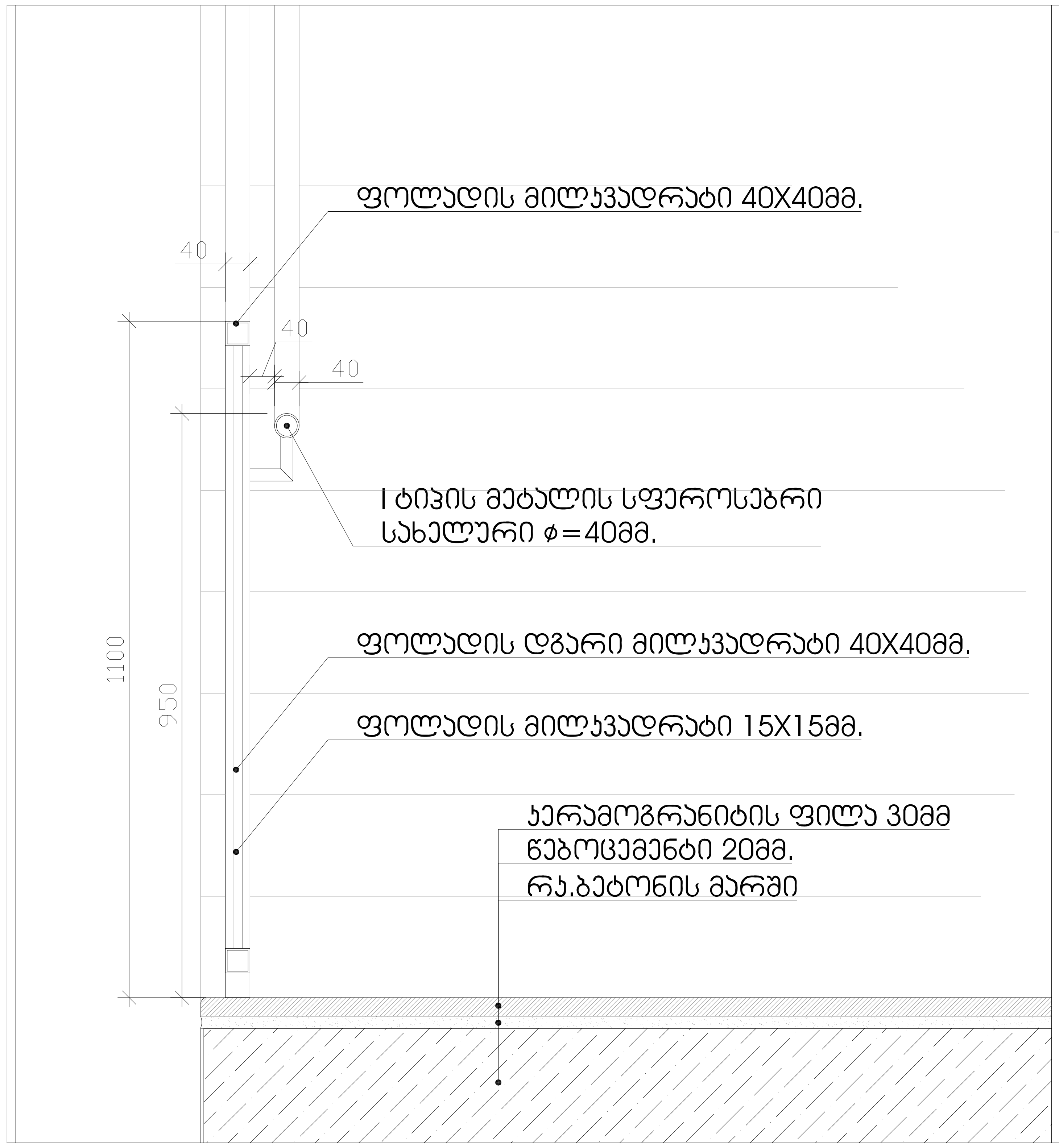

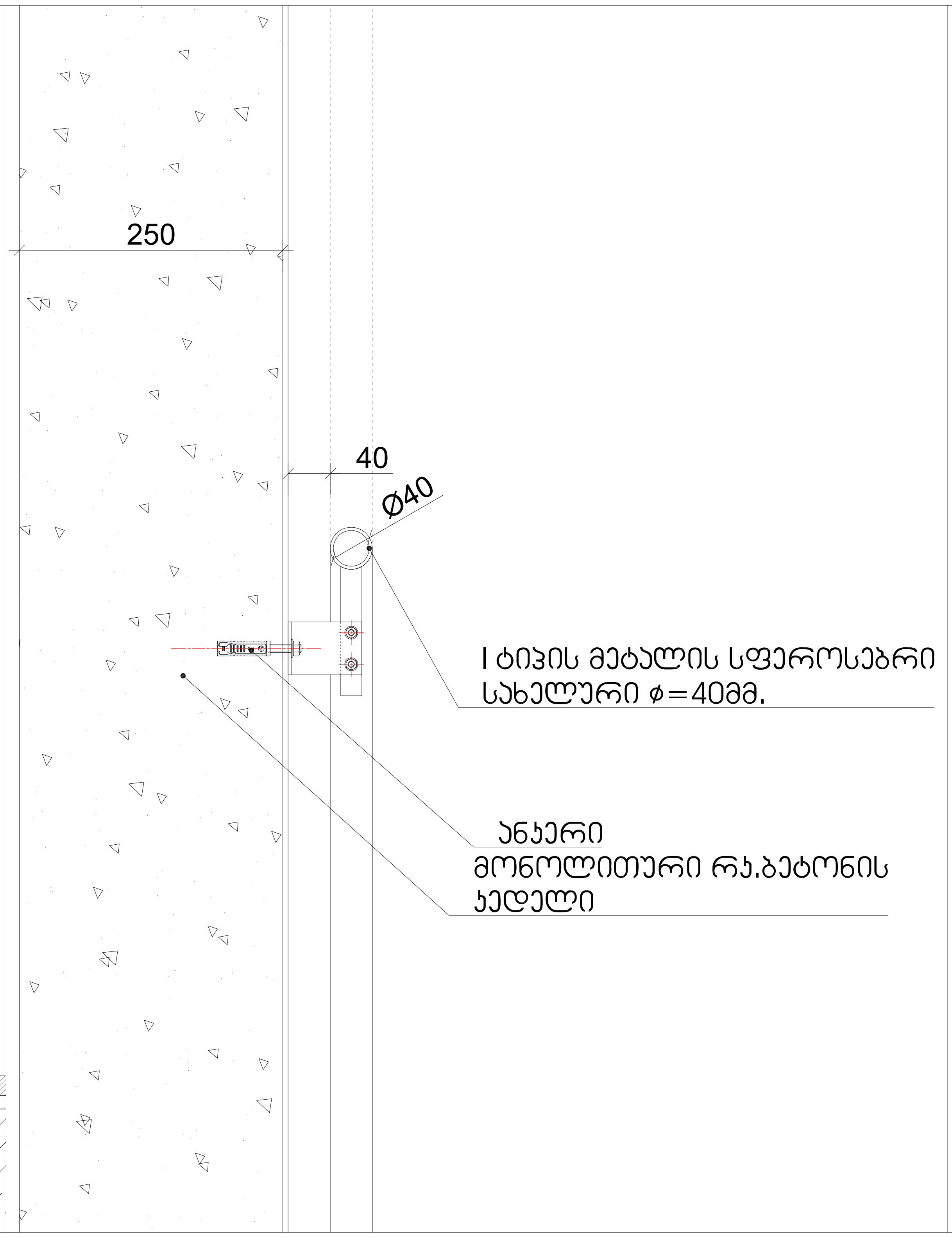

შენიშვნები:

1. ყველა კიბეს (მათ შორის გარე კიბეს) ყოველი საფეხურის და საბიჯელის 40მმ სავალ ნაწილს, რომელიც იზომება საფეხურის ნაშვერიდან თარაზულად, იქნება ერთგვაროვანი ფერის მქონე ზედაპირი, რომელოიც საფეხურის დანარჩენი ნაწილისგან მკვეთრად განსხვავებული იქნება (მუქი ღია ფონზე). ხილვადი კონტრასტი გაგრძელდება ყოველი საფეხურის ერთი კიდიდან საფეხურის მეორე კიდემდე.

2.მისაწვდომი გზა-კიბის საზღვრებში იატაკის ზედაპირები იქნება მდგრადი, მყარი და არასრიალა

3. კიბის საფხურების განსხვავებული მონიშვნა იქნება გამძლე

4. შენობის გარეთ მდებარე კიბის საფეხურები და ბაქნები ისე დაგეგმარდება, რომ სავალ ზედაპირზე წყალი არ დაგროვდება.

5. გასანათებელი საშუალებები უზრუნველყოფს კიბეების განათებას, რომელიც გაიზომება საბიჯელების ზედაპირების და ბაქნების ხედაპირების ცენტრში გაზომვისას საფეხურის წინაპირიდან 600მმ-ის საზღვრებვში, შემდეგი წესის შესაბამისად:

არაუმცირეს 11 ლუქსი განათება

არაუმცირეს 110 ლუქსის განათება, კიბის სარგებლობის დროს

კიბეების გამოყენებისას 11 ლიქსიდან 110 ლუქსზე გადასვლა შესაძლებელი უნდა იყოს განათების სამართავებით უზრუნველყოფილი ავტომატური მოძრავი სენსორული ტიპის განათების ჩამრთველებით, რომლებიც შეესაბამება ყველა ქვემოთ ჩამოთვლილს:

განათების სამართავი აღჭურვილი იქნება საიმედო ოპერაციული სისტემით და შეფასებული იქნება ამ მიზნით გამოყენებისთვის.

მოძრავი სენსორი გააქტიურდება დამკავებლის მოძრაობით საფეხურებზე ან საფეხურების ბაქნებზე.
განათების გამააქტიურებლები დაყენებული იქნება არაუმცირეს 15 წუთიანი მოქმედების პიერიოდით.

გზა-კიბის განათება ჩაირთვება ავტომატური სენსორული ჩამრთველებით, ასეთის არსებობის შემთხვევაში, ისე რომ შესასვლელში მდებარე ბანქნის მოსაზღვრე თითოეულ კიბის მარშსა და შესასვლელში მდებარე ბაქნის ზემოთ და ქვემოთ მდებარე მაქნებზე მე -4 პუნქტით დადგენილი განათებულობის დონე საფეხურის გამოყენებამდე იქნება უზრუნველყოფილი კიბის სახელურები და ნებისმიერი კედელი ან მათ მომიჯნავედ მდებარე სხვა ზედაპირი არ იქნება ბასრი ან უხეში ელემენეტების შემცველი.
კიბის სახელურები არ იტრიელებს მათი ბუდეების საზღვრებში

ექსპლიკაცია:

პირობითი ნიშნები

N

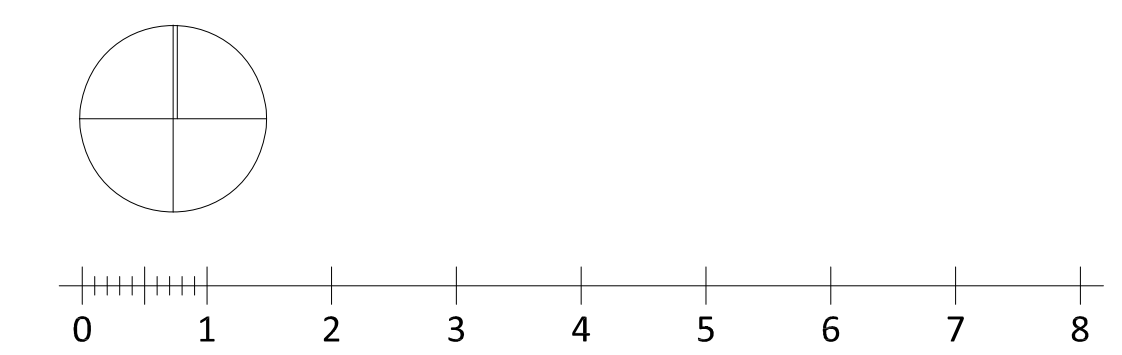

ქ. თბილისი, დიდი დიღომი ,
პეტრე იბერის ქუჩა კორპ. 15ა-ს მიმდებარედ (ს.ნ. 01.10.06.006.324)
მრავალბინიანი საცხოვრებელი სახლის პროექტის

არქიტექტურული ნაწილი

შ.პ.ს. " იუ ეი დი სტუდია "
მის.: გორგასლის ქ. №53
საიდენტიფიკაციო კოდი: 206218109
ტელ./ფაქსი: (995 32) 218 33 85
el-fosta: info@uad.ge

თანამდებობა	გვარი	ხელმოწერა	თარიღი
დირექტორი	ა. ჯობავა		
პროექტის ავტორი	ა. ჯობავა		
თანაავტორი	ვ. ვარდანია		
მასშტაბი	1:100	ლიფტის დეტალიზაცია	
თარიღი			
სტადია		ფურცელი	ფურცელი
არქიტექტურული პროექტი		13	13

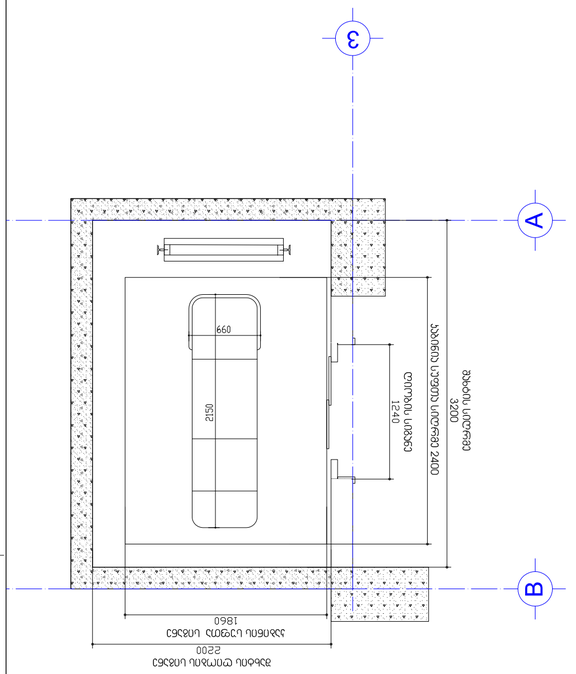

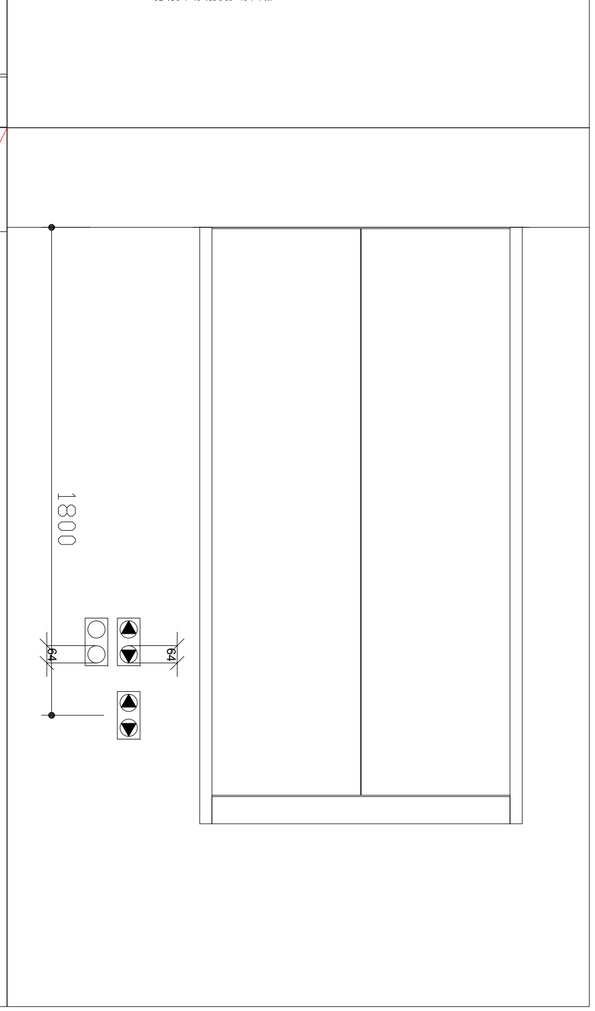

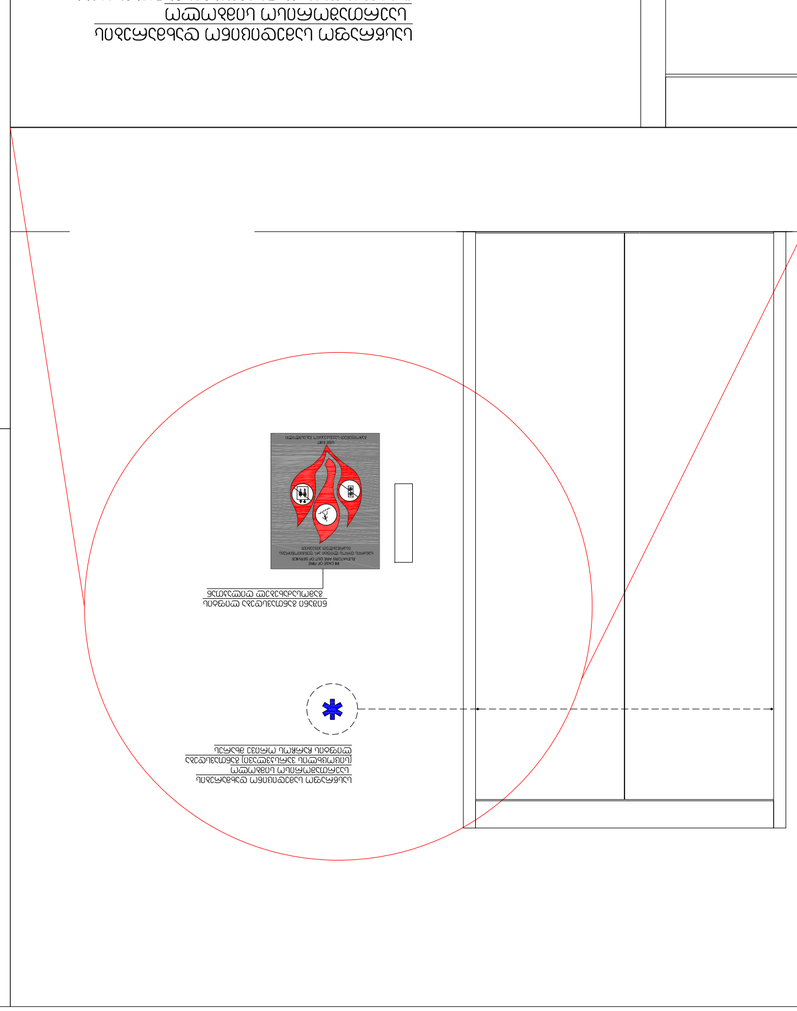

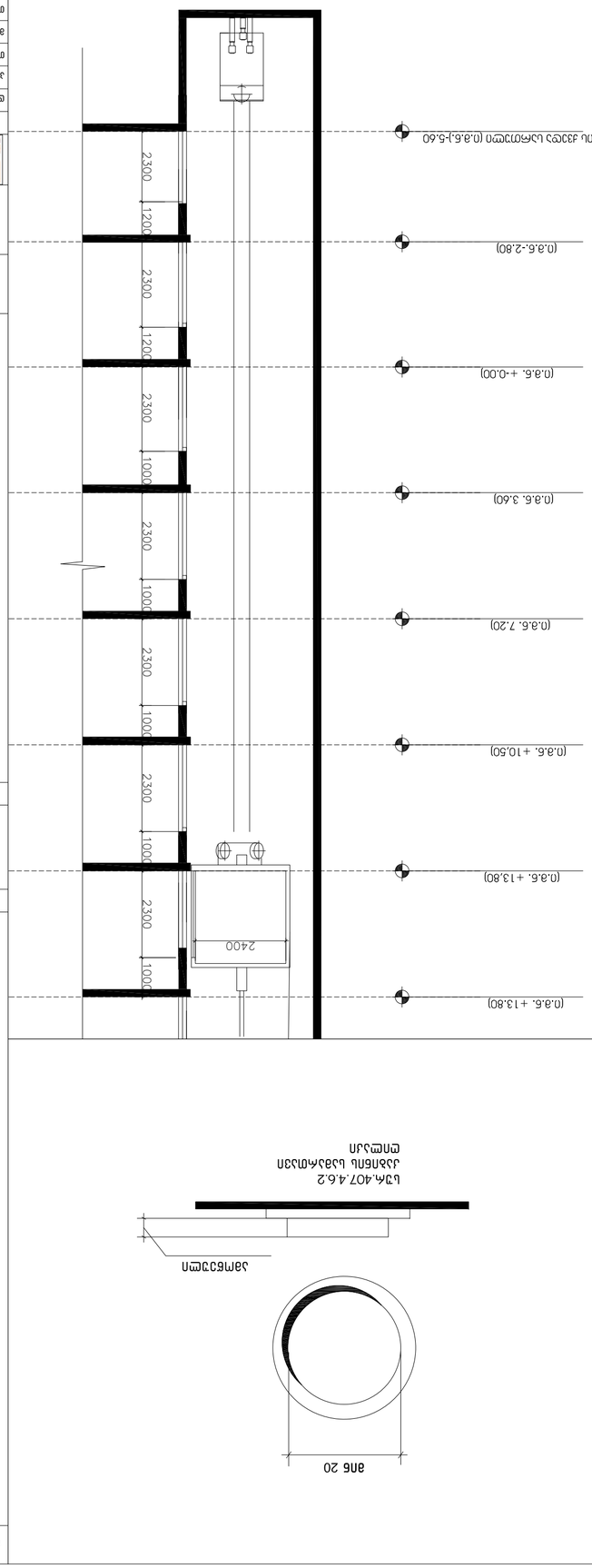

Ügyvezető	Ing. Kovács Péter	3.1.1. - 03 20 09 Kft.	
Tervező	Ing. Kovács Péter	3.1.1. - 03 20 09 Kft.	
Rajzolta	Ing. Kovács Péter	3.1.1. - 03 20 09 Kft.	
Méretarány	1:100		
Dátum		Lapszám	13
Tervszám		Lapszám	13

Urban & Architectural Design Studio
3.1.1. - 03 20 09 Kft.
8th. Kovács u. 8/03
Budapest, Andrássy út 1061
+36 (1) 321 33 65
info@urbanstudio.hu

Építési engedélyezési terv

Építési engedélyezési tervdokumentáció

Építtető: Dr. Márton Gábor
Építés helye: 8th. Kovács u. 8/03, Budapest, Andrássy út 1061
Hrsz.: 3241 (Ot.1.06.006.6.4.2)

Jóváhagyási záradék

Építési engedély száma: 1.5.-ú építésügyi hatósági engedély
Kelt: 2021. 07. 15.

Jelmagyarázat

Építési engedélyezési terv
Építési engedélyezési tervdokumentáció
Építési engedélyezési tervdokumentáció
Építési engedélyezési tervdokumentáció

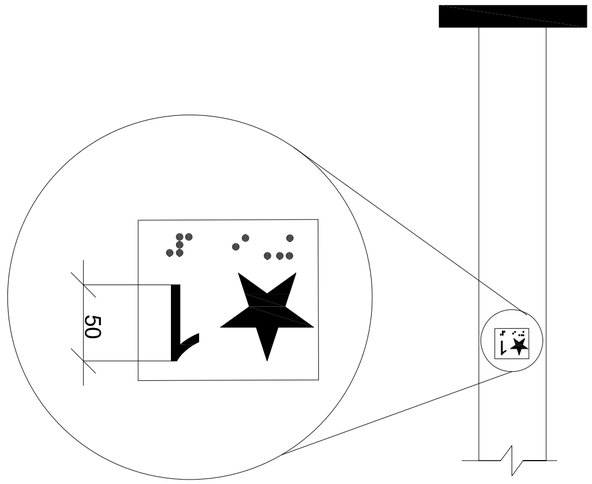

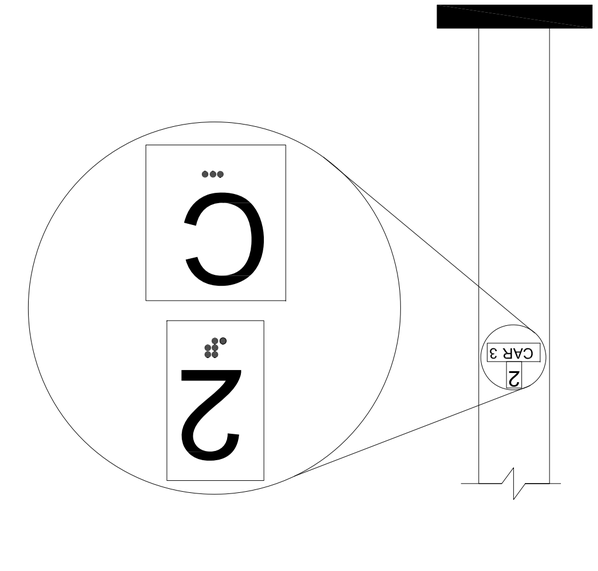

ábra 4. Információs lapcsapágy

4.07.4.7.1.4 Információk. Minden mozgáskor világító, folyadékkristályos információs felületnek rendelkeznie kell a következő információk megjelenítésével, amelyek közül a kiválasztott információ típusa a kezelőszervek segítségével választható ki:

- a kiválasztott információ típusa (például ajtónyitás, ajtócsukás, hibaüzenet, karbantartási információ);
- a kiválasztott információ típusának megfelelő információ.

4.07.4.7.1.3 táblázat - Kiválasztható információk típusának megjelenítése

Kiválasztható információ típusa	Információ típusának megjelenítése	Információ típusának megjelenítése (például hibaüzenet esetén a hibás ajtó megjelenítése)
DOOR OPEN 3.0 BB TYP. BETWEEN ELEMENTS 16.0 BB 4.8 BB	op"en"	2.0 BB 2.0 BB
REAR/SIDE DOOR OPEN	op"en"	
DOOR CLOSE	close	
REAR/SIDE DOOR CLOSE	close	
MAIN	ma"in"	
ALARM	al"ar"m	
PHONE	ph"one"	
EMERGENCY STOP (WHEN PROVIDED) X on face of octagon is not required to be tactile	"st"op	

Információs lap:
- Az információs lap a 4.07.4.7.1.3 táblázat szerinti információkat tartalmazza.
- Az információs lap a 4.07.4.7.1.4 pontban előírt információkat tartalmazza.
- Az információs lap információinak megjelenítése során a 4.07.4.7.1.3 táblázat szerinti információk közül egyszerre csak egy információ típusa jelenhet meg

ბრაილის ზომები სურ.703.4.3
ბრაილის გაზომვა

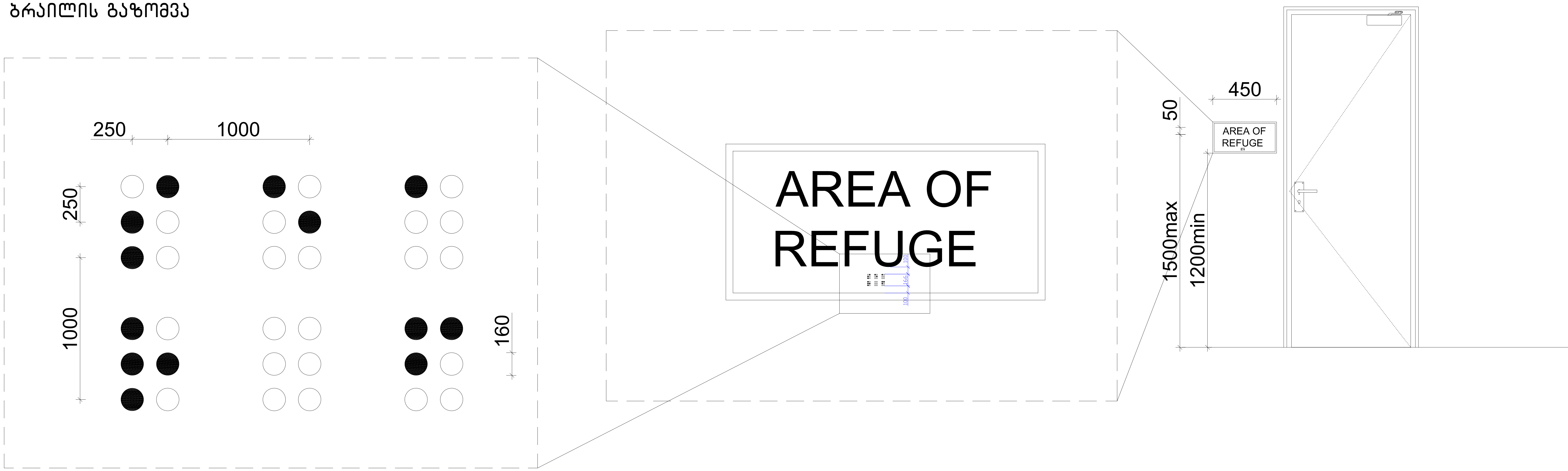

formati A-1	თბილისი 2022 წ.
	დაკვეთა №

ექსპლიკაცია:

პირობითი ნიშნები

N

0 1 2 3 4 5 6 7 8

ქ. თბილისი, დიდი დიღომი ,
პეტრე იბერის ქუჩა კორპ. 15ა-ს მიმდებარედ (ს.ნ. 01.10.06.006.324)
მრავალბინიანი საცხოვრებელი სახლის პროექტის

არქიტექტურული ნაწილი

შ.პ.ს. " იუ ეი დი სტუდია "
მის.: გორგასლის ქ. №53
საიდენტიფიკაციო კოდი: 206218109
ტელ./ფაქსი: (995 32) 218 33 85
el-fosta: info@uad.ge

თანამდებობა	გვარი	ხელმოწერა	თარიღი
დირექტორი	ა. ჯობავა		
პროექტის ავტორი	ა. ჯობავა		
თანაავტორი	ვ. ვარდანია		
მასშტაბი	1:100	დეტალიზაცია	
თარიღი			

სტადია	ფურცელი	ფურცელი
არქიტექტურული პროექტი	13	13

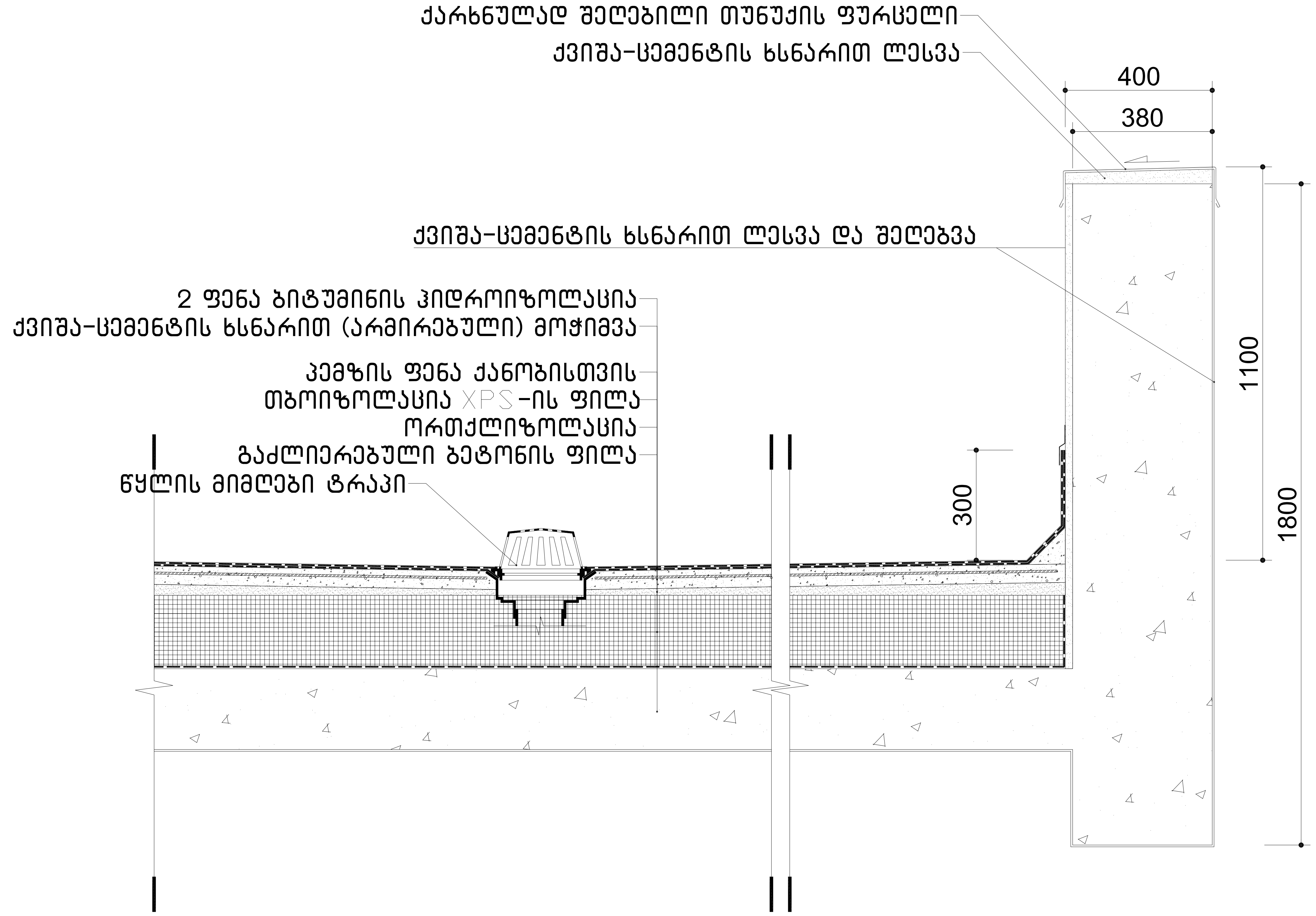

formati A-1	თბილისი 2022 წ.	
	დაკვეთა №	

ექსპლიკაცია:

პირობითი ნიშნები

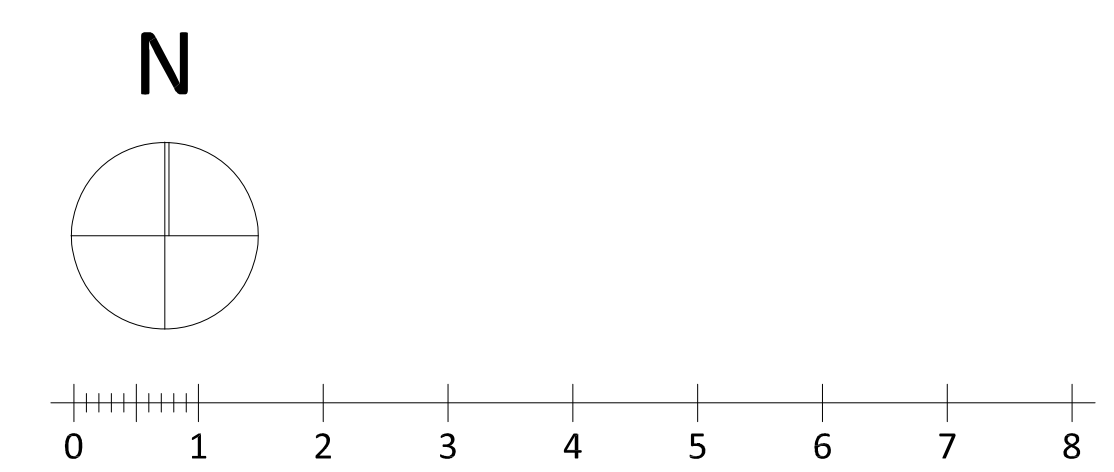

ქ. თბილისი, დიდი დიღომი ,
პეტრე იბერის ქუჩა კორპ. 15ა-ს მიმდებარედ (ს.ნ. 01.10.06.006.324)
მრავალბინიანი საცხოვრებელი სახლის პროექტის

არქიტექტურული ნაწილი

Urban & Architectural Design STUDIO

შ.პ.ს. " იუ ეი დი სტუდია "
მის.: გორგასლის ქ. №53
საიდენტიფიკაციო კოდი: 206218109
ტელ./ფაქსი: (995 32) 218 33 85
el-fosta: info@uad.ge

თანამდებობა	გვარი	ხელმოწერა	თარიღი
დირექტორი	ა. ჯობავა		
პროექტის ავტორი	ა. ჯობავა		
თანაავტორი	ვ. ვარდანია		
მასშტაბი	1:100	დეტალიზაცია	
თარიღი			
სტადია		ფურცელი	ფურცელი
არქიტექტურული პროექტი		13	13

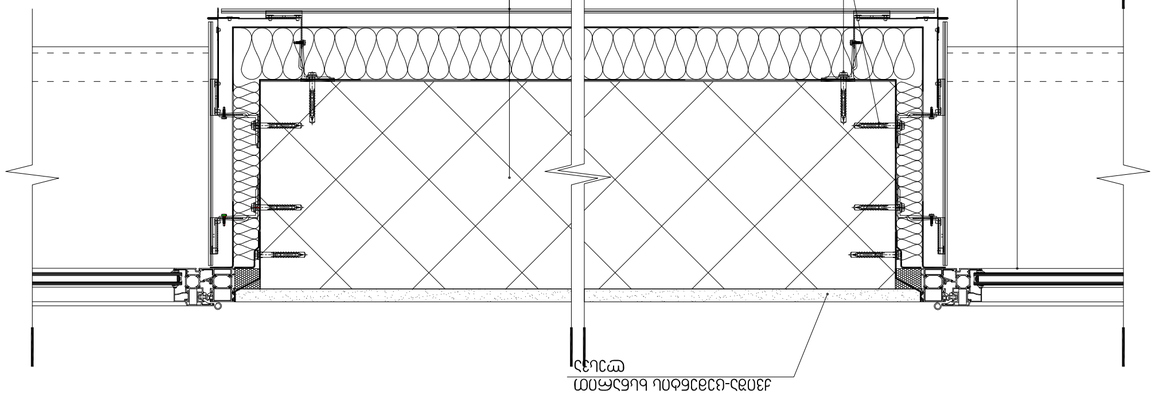

4. Материал, внешняя отделка – см. технологическую карту (Б.Б. 07.10.06.006.3241)
Запрещается использование материалов, не указанных в настоящем альбоме.

Изменения в чертежах и спецификациях согласовать с авторами проекта.

ООО «АБ Студио»
Архитектурное бюро «Студио»
Urban & Architectural Design
Адрес: Республика Беларусь, 220131, г. Минск, ул. Притыцкого, 62, оф. 210
Тел.: (+375 29) 321 33 65
e-mail: info@ab-studio.by

Главный архитектор проекта	Ковалевский А.Г.		
Главный инженер проекта	Зеленый Ю.Н.		
Разработал	Зеленый		
Проверил	Ковалевский А.Г.		
Н.контроль			
Авторский надзор	1:100		
Гип		Стадия	Лист	Листов
		Р	13	13

Общие данные по архитектурно-строительной части

Копировал

Формат А-1

Изм. Кол.уч. Лист № док. Подп. Дата

Инв. № подл. | Подп. и дата | Взам. инв. №

გაძლიერებული ბეტონის სვეტი 50X50 მმ
ცეცხლმედეგობა 2 სთ.

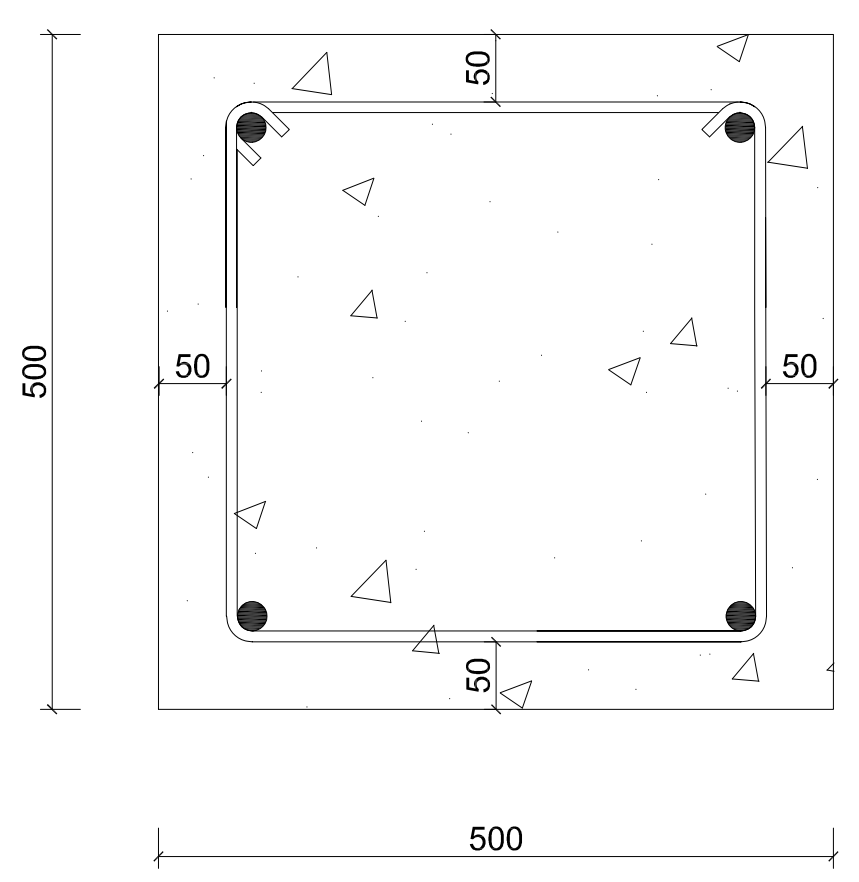

გაძლიერებული ბეტონის კედელი
გზა-კიბის შემომზღუდავები
ცეცხლმედეგობა 2 სთ.

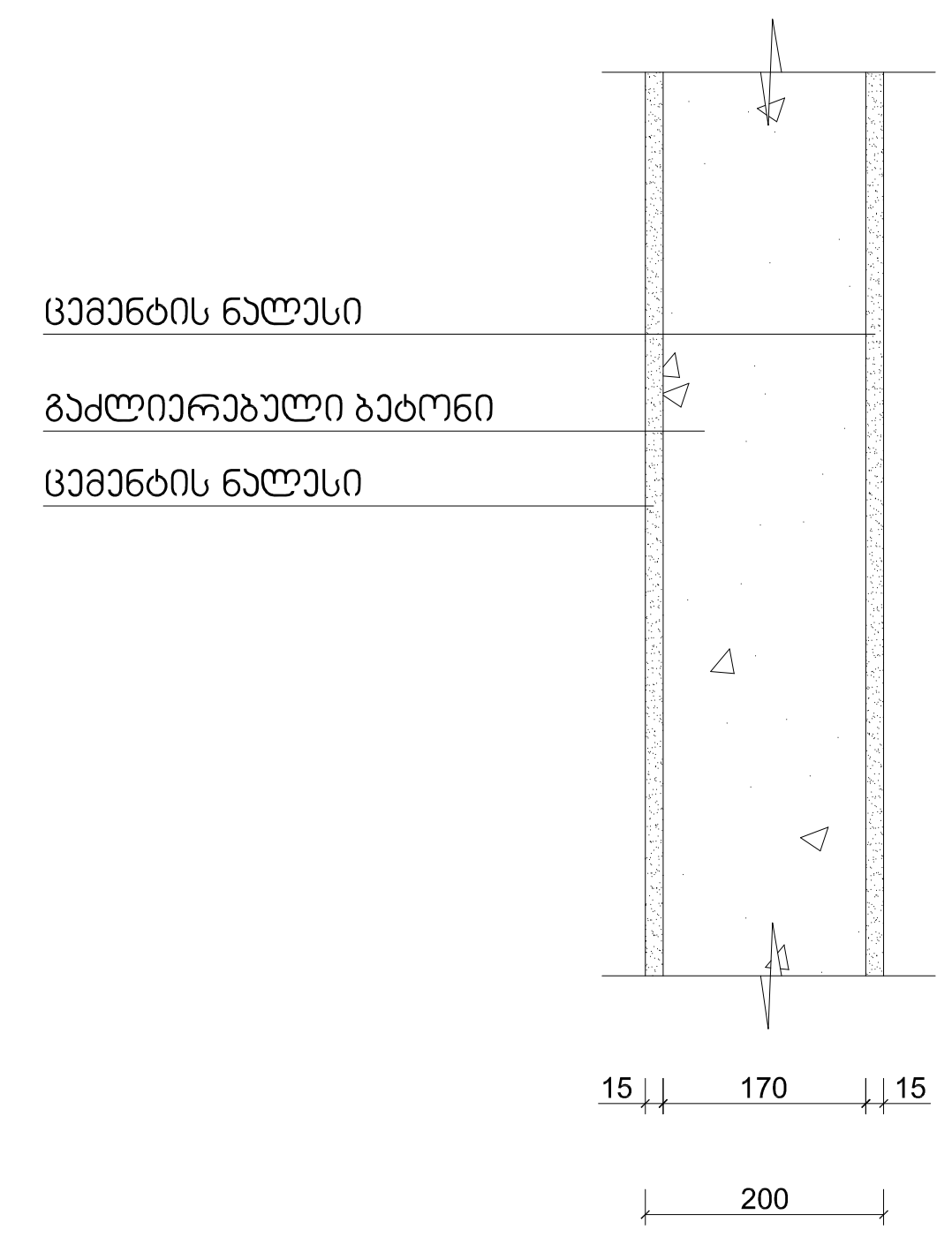

გაძლიერებული ბეტონის კოჭი
იატაკის და სახურავის ფილა
ცეცხლმედეგობა 2 სთ.

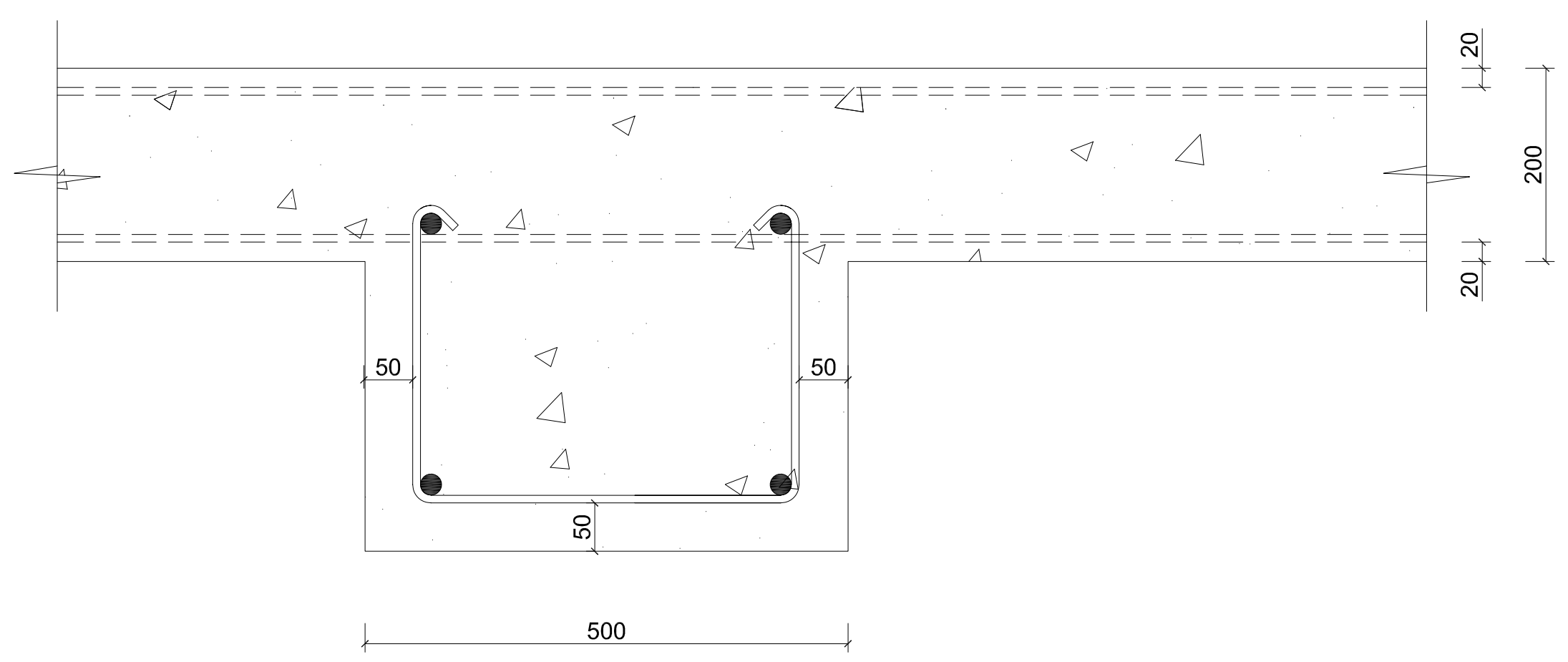

ბლოკის კედელი
ბინებს და ოთახებს შორის გამყოფი ტიხრები
ცეცხლმედეგობა 1 სთ.

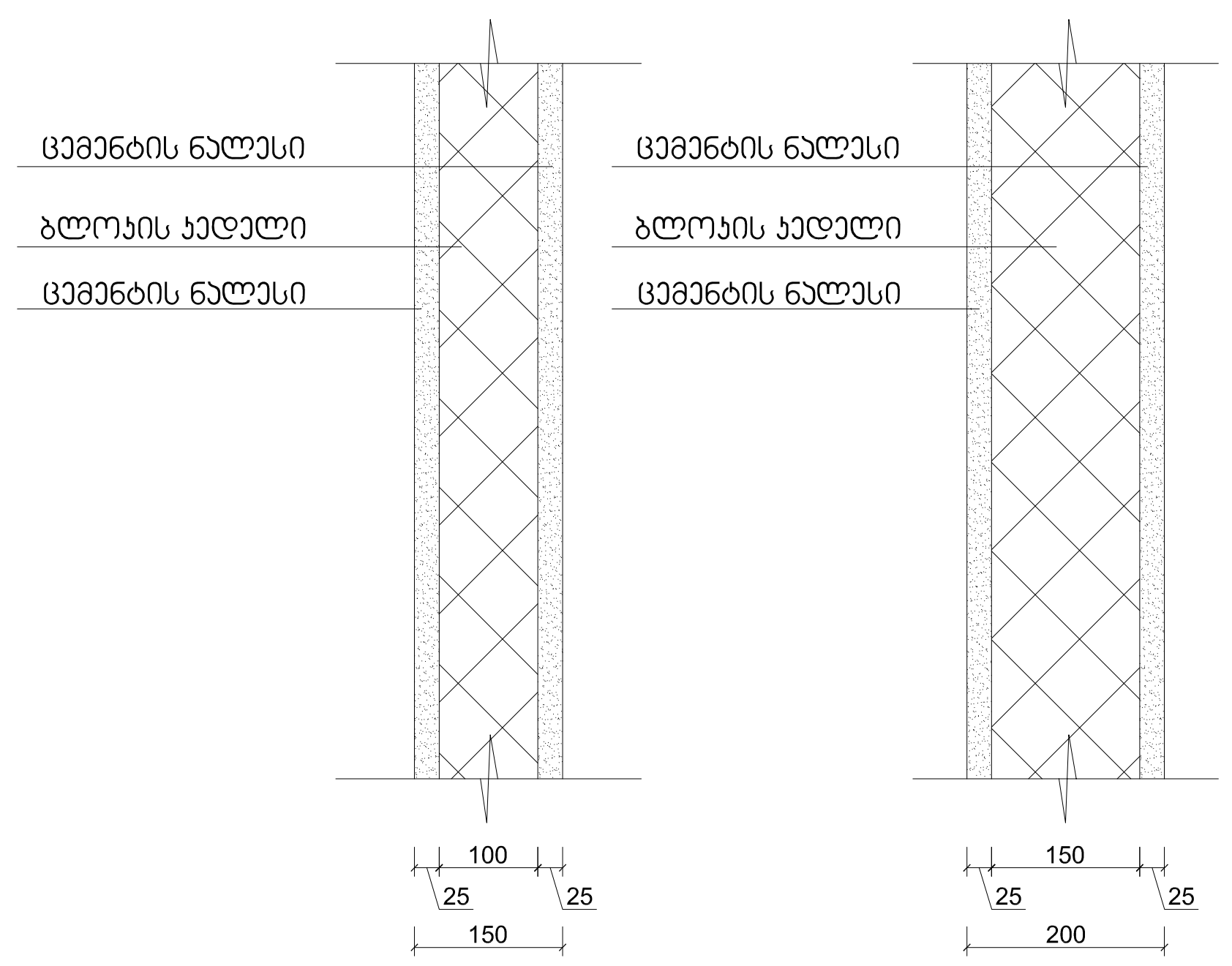

formati A-1	თბილისი 2022 წ.	
	დაკვეთა №	

ექსპლიკაცია:

პირობითი ნიშნები

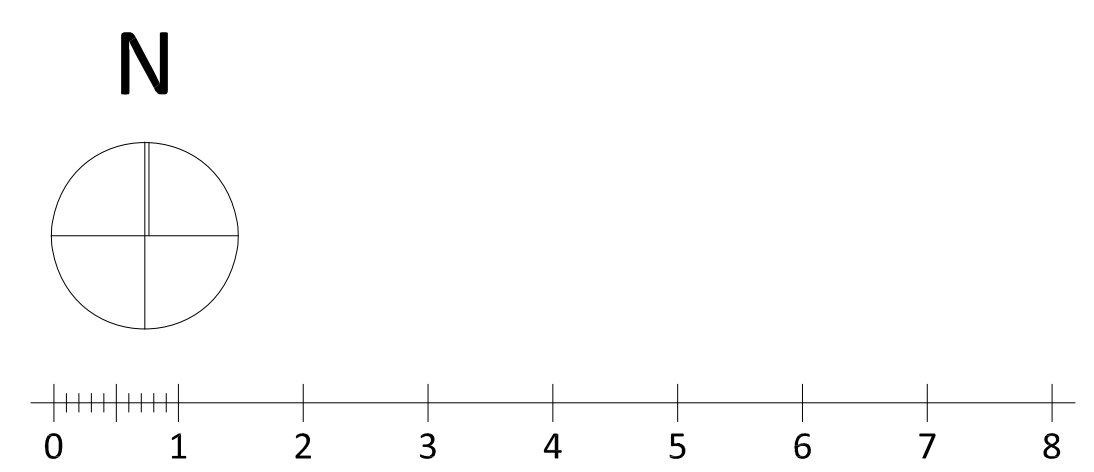

ქ. თბილისი, დიდი დილომი ,
პეტრე იბერის ქუჩა კორპ. 15ა-ს მიმდებარედ (ს.ნ. 01.10.06.006.324)
მრავალბინიანი საცხოვრებელი სახლის პროექტის

არქიტექტურული ნაწილი

შ.პ.ს. " იუ ეი დი სტუდია "
მის.: გორგასლის ქ. №53
საიდენტიფიკაციო კოდი: 206218109
ტელ./ფაქსი: (995 32) 218 33 85
el-fosta: info@uad.ge

თანამდებობა	გვარი	ხელმოწერა	თარიღი
დირექტორი	ა. ჯობავა		
პროექტის ავტორი	ა. ჯობავა		
თანაავტორი	ვ. ვარდანია		
მასშტაბი	1 :100	დეტალიზაცია	
თარიღი			

სტადია	ფურცელი	ფურცელი
არქიტექტურული პროექტი	13	13

formati A-1 | თბილისი 2022 წ. | დაკვეთა №

გასასვლელის განათებული ნიშანი

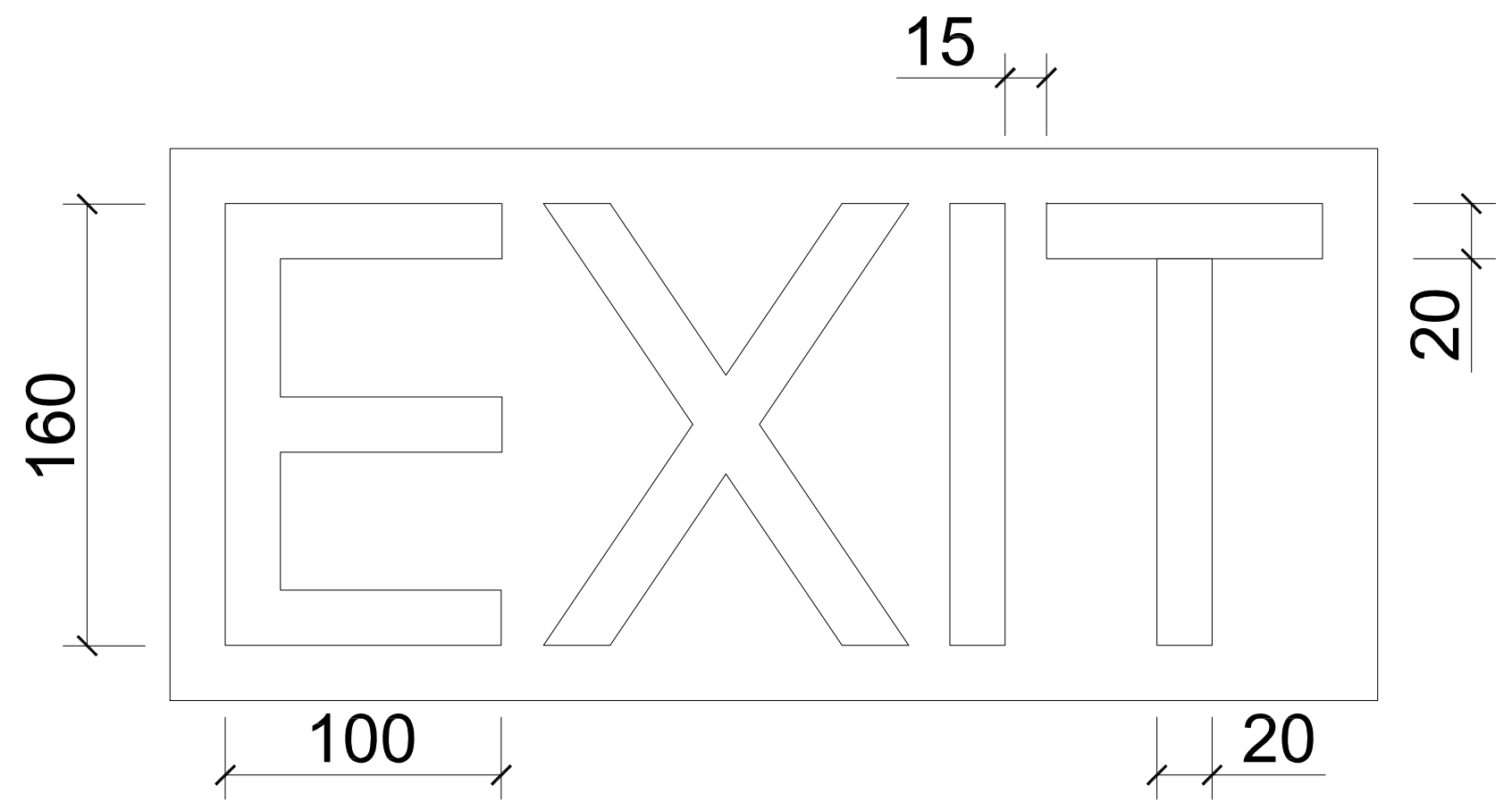

ნიშანი ამობურცული სიმბოლოებით და ბრაილით გზა-კიბის შესასვლელთან და გარეთ გამავალ ყველა კართან

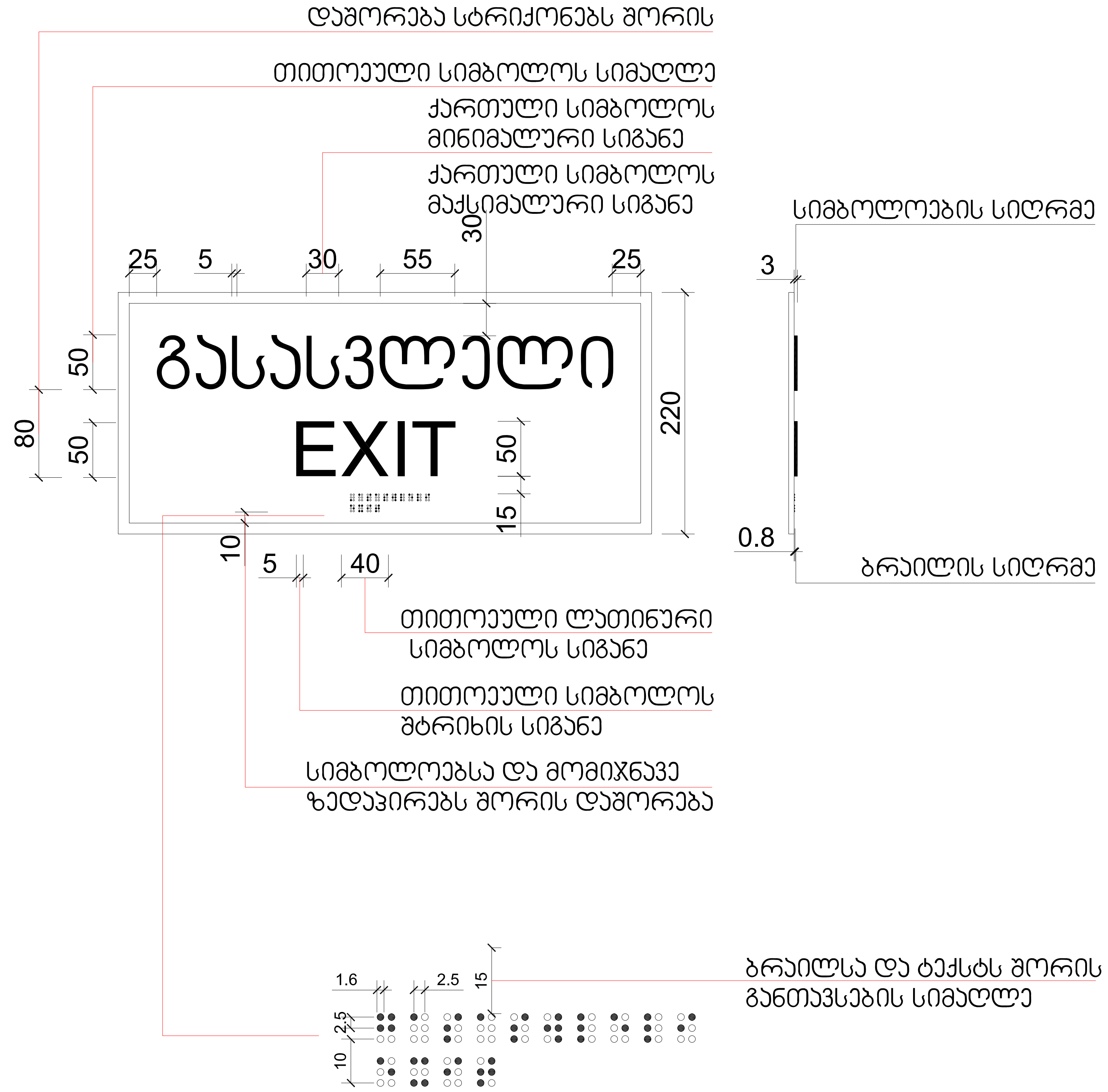

ექსპლიკაცია:

პირობითი ნიშნები

N

0 1 2 3 4 5 6 7 8

ქ. თბილისი, დიდი დიღომი ,
პეტრე იბერის ქუჩა კორპ. 15ა-ს მიმდებარედ (ს.ნ. 01.10.06.006.324)
მრავალბინიანი საცხოვრებელი სახლის პროექტის

არქიტექტურული ნაწილი

შ.პ.ს. " იუ ეი დი სტუდია "
მის.: გორგასლის ქ. №53
საიდენტიფიკაციო კოდი: 206218109
ტელ./ფაქსი: (995 32) 218 33 85
el-fosta: info@uad.ge

თანამდებობა	გვარი	ხელმოწერა	თარიღი
დირექტორი	ა. ჯობავა		
პროექტის ავტორი	ა. ჯობავა		
თანაავტორი	ვ. ვარდანია		
მასშტაბი	1 :100	დეტალიზაცია	
თარიღი			
სტადია		ფურცელი	ფურცელი
არქიტექტურული პროექტი		13	13

formati **A-1** | თბილისი 2022 წ. | დაკვეთა №

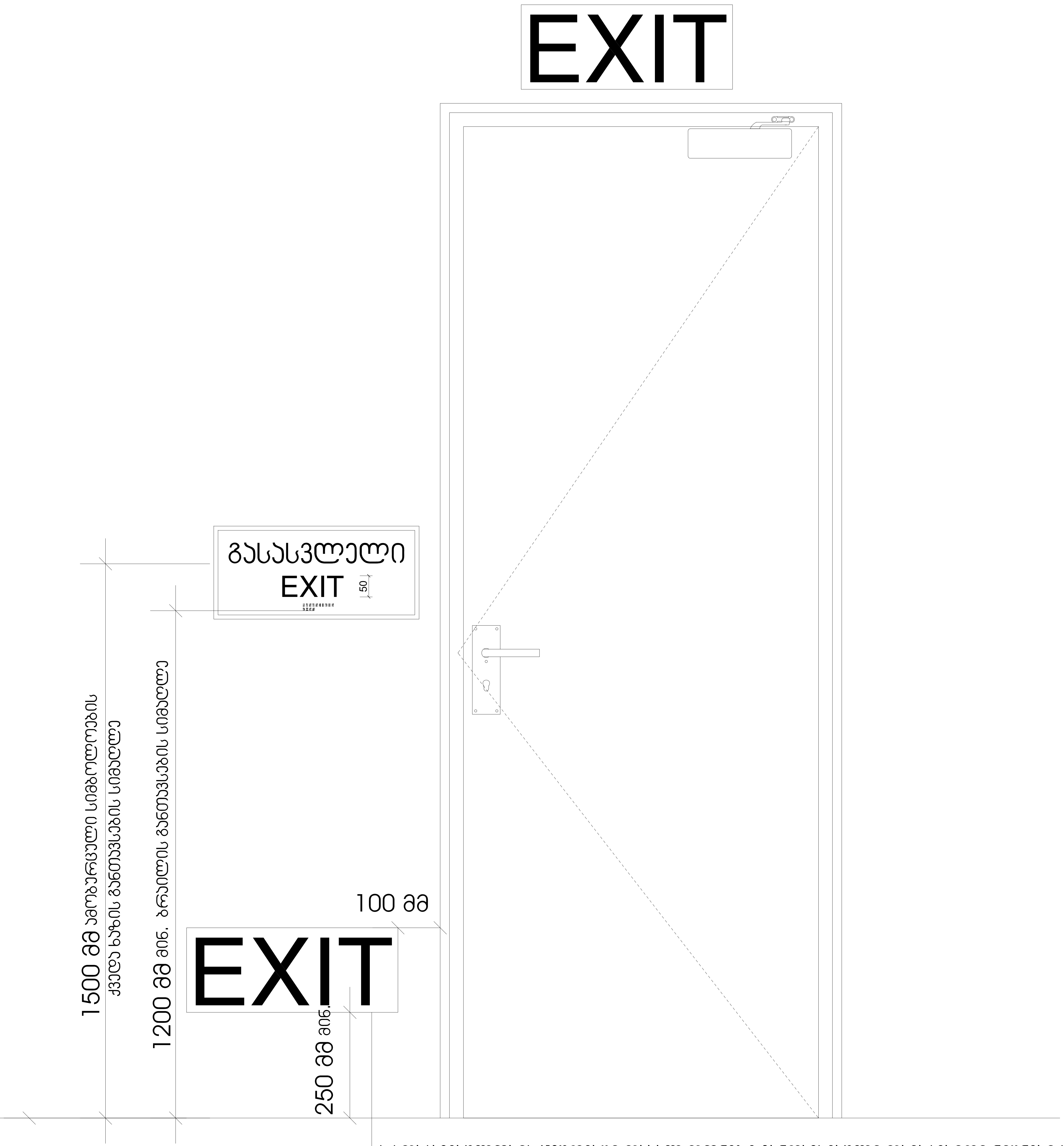

სქ დაკავებულობის ჯგუფებში დაბალ დონეზე განთავსებული დამატებითი ნიშნები ყველა ფართობზე უნდა განთავსდეს, რომელიც სც-1 ფართობებზე არსებულ სასტუმრო ოთახებს ემსახურება დაბალ დონეზე მდებარე ნიშანი უნდა განთავსდეს კარებზე ან კედელზე

ექსპლიკაცია:

პირობითი ნიშნები

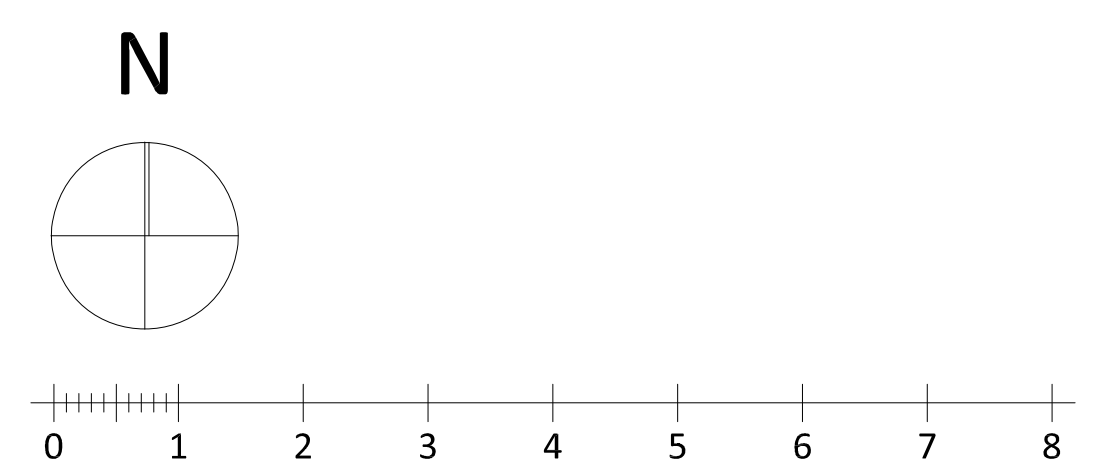

ქ. თბილისი, დიდი დიღომი ,
პეტრე იბერის ქუჩა კორპ. 15ა-ს მიმდებარედ (ს.ნ. 01.10.06.006.324)
მრავალბინიანი საცხოვრებელი სახლის პროექტის

არქიტექტურული ნაწილი

Urban & Architectural Design STUDIO
შ.პ.ს. " იუ ეი დი სტუდია "
მის.: გორგასლის ქ. №53
საიდენტიფიკაციო კოდი: 206218109
ტელ./ფაქსი: (995 32) 218 33 85
el-fosta: info@uad.ge

თანამდებობა	გვარი	ხელმოწერა	თარიღი
დირექტორი	ა. ჯობავა		
პროექტის ავტორი	ა. ჯობავა		
თანაავტორი	ვ. ვარდანია		
მასშტაბი	1 :100	დეტალიზაცია	
თარიღი			
სტადია		ფურცელი	ფურცელი
არქიტექტურული პროექტი		13	13

ნიშანი პიქტოგრამიბით, ამობურცული ნიშნებით და ბრაილით
განთავსდება
მისაწვდომ ტუალეტებთან კარის მომიჯნავედ

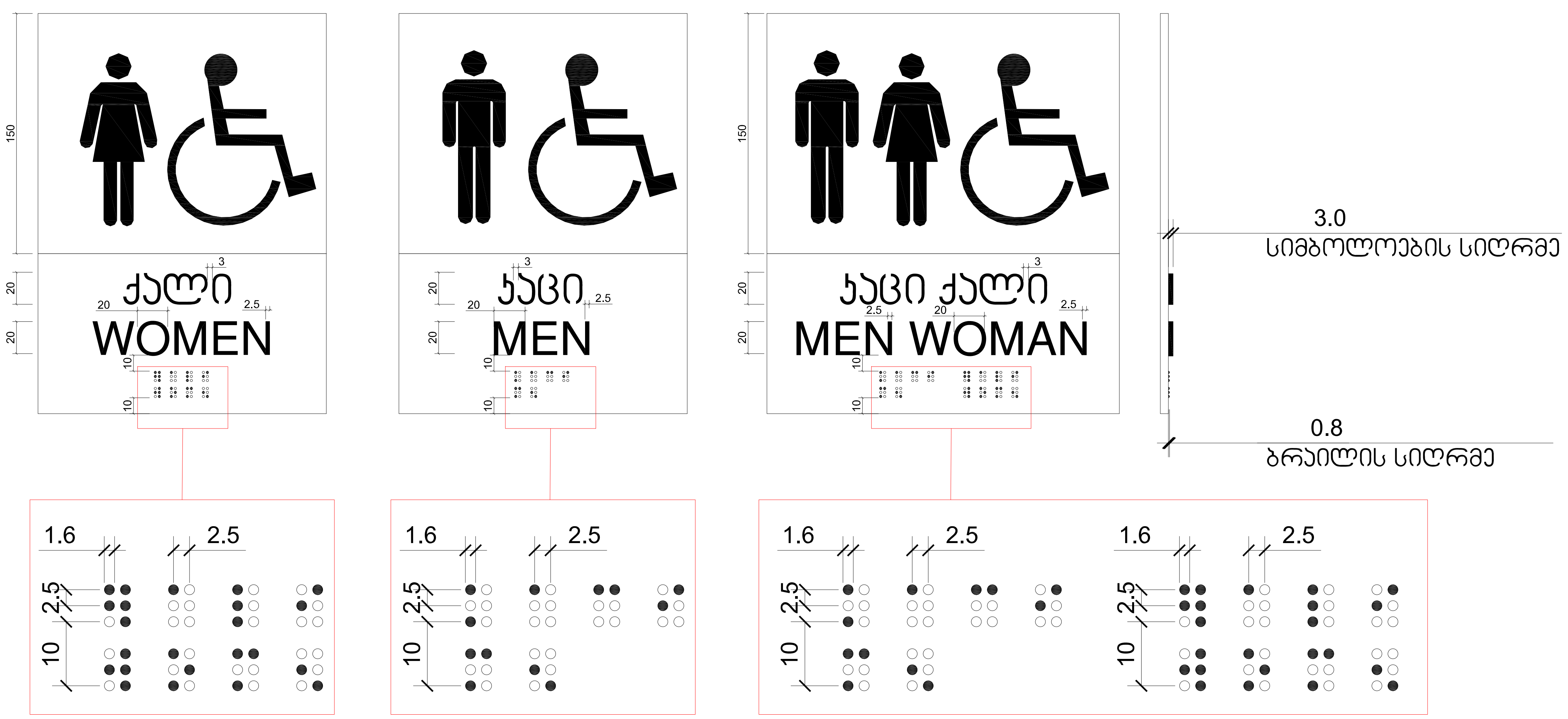

formati A-1

თბილისი 2022 წ.

დაკვეთა №

ექსპლიკაცია:

პირობითი ნიშნები

N

ქ. თბილისი, დიდი დიღომი ,
პეტრე იბერის ქუჩა კორპ. 15ა-ს მიმდებარედ (ს.ნ. 01.10.06.006.324)
მრავალბინიანი საცხოვრებელი სახლის პროექტის

არქიტექტურული ნაწილი

შ.პ.ს. " იუ ეი დი სტუდია "
მის.: გორგასლის ქ. №53
საიდენტიფიკაციო კოდი: 206218109
ტელ./ფაქსი: (995 32) 218 33 85
el-fosta: info@uad.ge

თანამდებობა	გვარი	ხელმოწერა	თარიღი
დირექტორი	ა. ჯობავა		
პროექტის ავტორი	ა. ჯობავა		
თანაავტორი	ვ. ვარდანია		
მასშტაბი	1 :100	დეტალიზაცია	
თარიღი			
სტადია		ფურცელი	ფურცელი
არქიტექტურული პროექტი		13	13

ორმხრივი კავშირის გამოყენების წესები,
ნიშანი უნდა გაიკრას თავშესაფრის ფართობებთან

გზა-კიბის ამოსაცნობის ნიშანი,
გზა-კიბის საზღვრებში,
დერეფანში გამავალი კარის საკეტის მომიჯნავედ

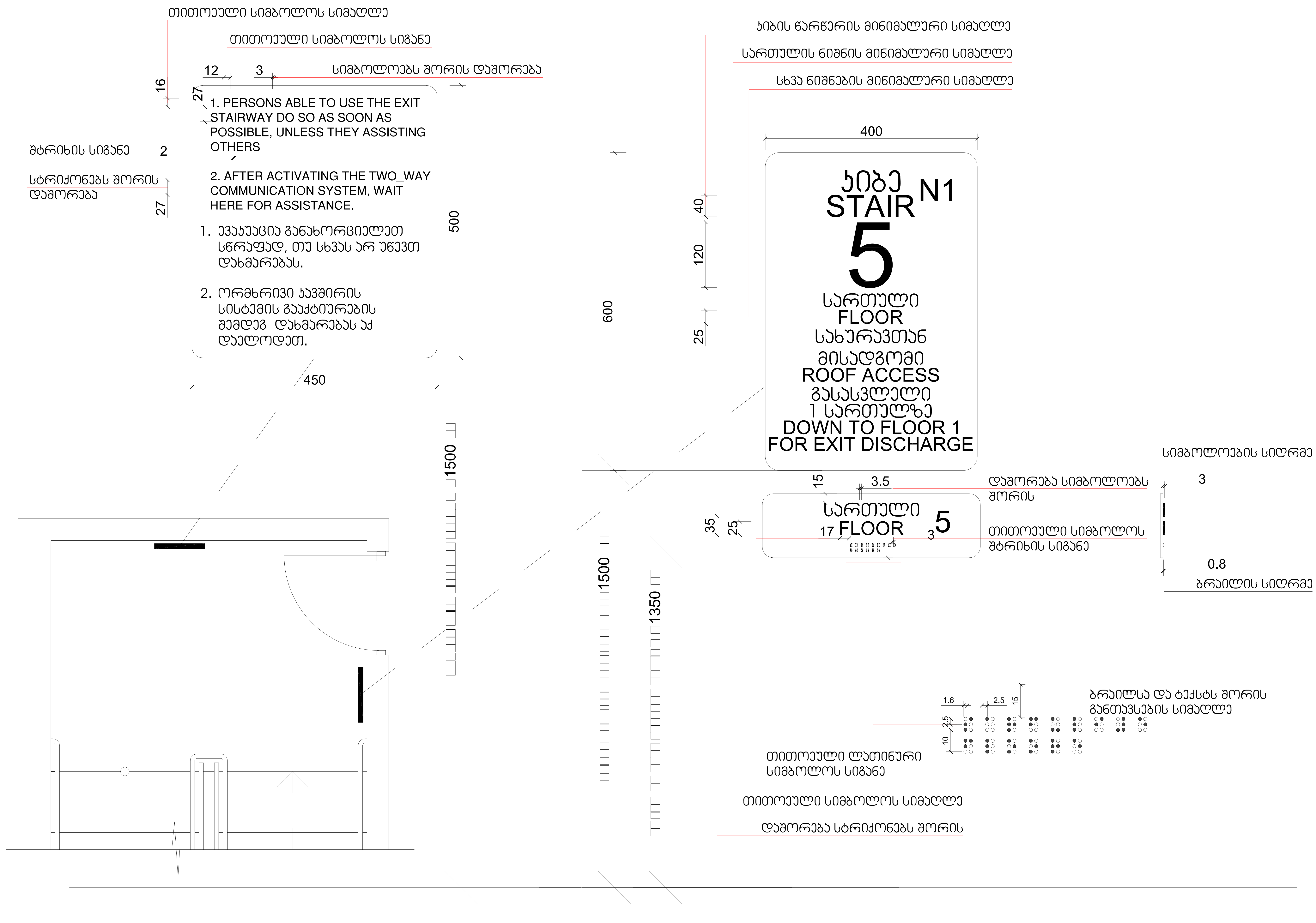

formati	A-1
თბილისი 2022 წ.	
დაკვეთა №	

ექსპლიკაცია:

პირობითი ნიშნები

N

0 1 2 3 4 5 6 7 8

ქ. თბილისი, დიდი დიღომი ,
პეტრე იბერის ქუჩა კორპ. 15ა-ს მიმდებარედ (ს.ნ. 01.10.06.006.324)
მრავალბინიანი საცხოვრებელი სახლის პროექტის

არქიტექტურული ნაწილი

Urban & Architectural Design STUDIO

შ.პ.ს. " იუ ეი დი სტუდია "
მის.: გორგასლის ქ. №53
საიდენტიფიკაციო კოდი: 206218109
ტელ./ფაქსი: (995 32) 218 33 85
el-fosta: info@uad.ge

თანამდებობა	გვარი	ხელმოწერა	თარიღი
დირექტორი	ა. ჯობავა	[signature]	
პროექტის ავტორი	ა. ჯობავა	[signature]	
თანაავტორი	ვ. ვარდანია		
მასშტაბი	1 :100	**დეტალიზაცია**	
თარიღი			
სტადია		ფურცელი	ფურცელი
არქიტექტურული პროექტი		13	13

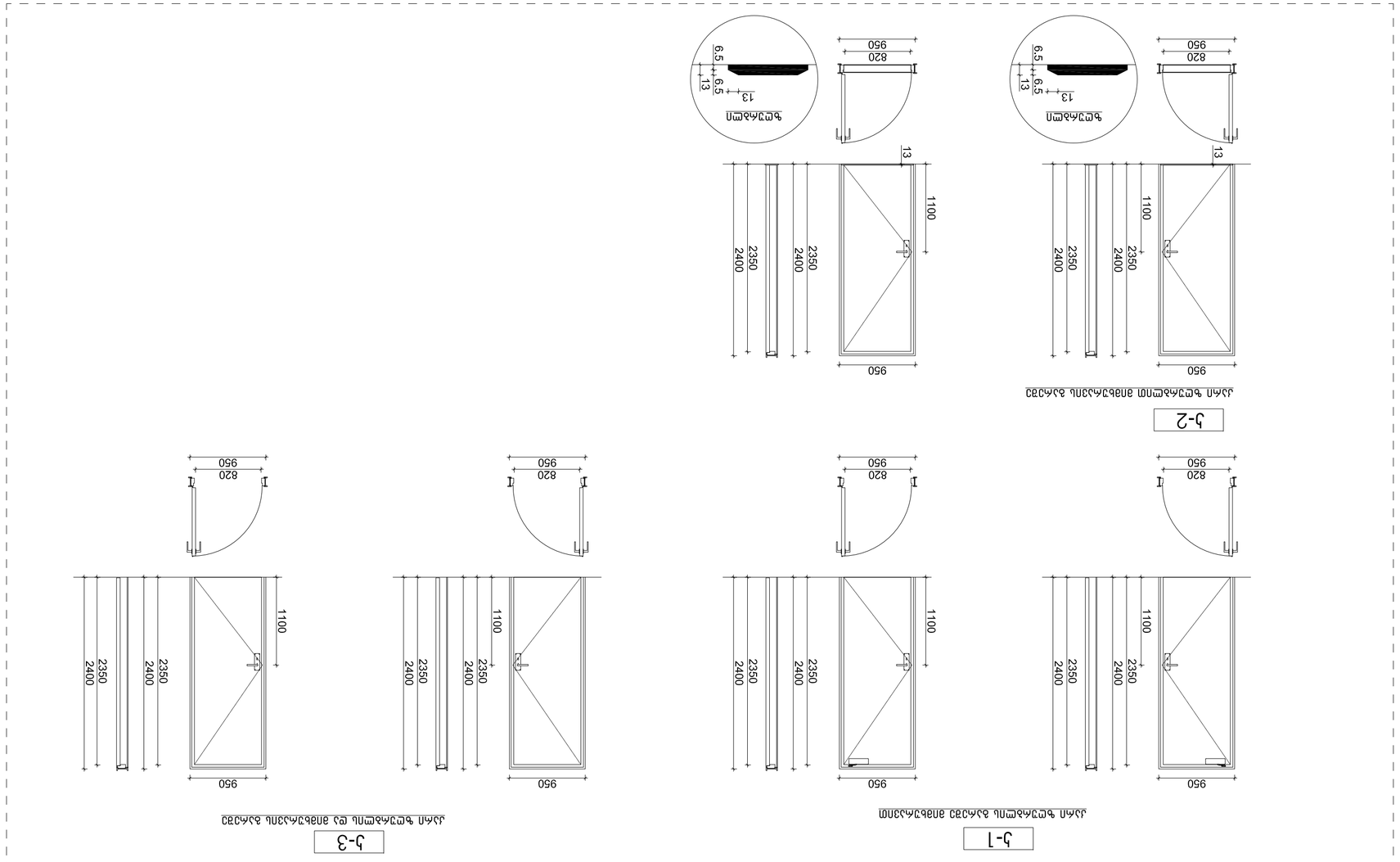

ალმ-ფანჯრების ფურნიტურა მ. 1:50

ალმს ფანჯრის ჩარჩოები უნდა დამზადდეს 250 მმ-ის სისქის ცივად ნაგლინი ფოლადის კუთხოვანა, ნაკეთობის ელემენტების შედუღების ადგილების დამუშავების შემდეგ, რომლებიც უნდა დაიფაროს ანტიკოროზიული საღებავის ორი ფენით.

ალმის ფრთები უნდა დამზადდეს ფოლადის ზომის 40x40x4 მმ კუთხოვანა პროფილისაგან, რომლებიც ერთმანეთთან უნდა შეერთდეს ჭრილობებით, ხოლო ალმის ფრთის კუთხეები უნდა შედუღდეს ერთმანეთთან.

ალმის ფრთის ჩარჩოში ჩასმული უნდა იყოს ორმაგი მინის პაკეტი, რომელიც შედგება 4 მმ სისქის მინისაგან, რომელთა შორის მანძილი უნდა იყოს 12 მმ. მინის პაკეტის ჩასმა ალმის ფრთის ჩარჩოში უნდა მოხდეს ელასტიური ლენტების საშუალებით, რომლებიც უზრუნველყოფენ მინის ჰერმეტულობას.

ალმის ფრთის ჩარჩოში მინის პაკეტის ჩასმის შემდეგ, ალმის ფრთის ჩარჩოსა და მინის პაკეტის ზედაპირებს შორის დარჩენილი ნაპრალი უნდა შეივსოს ელასტიური ლენტით

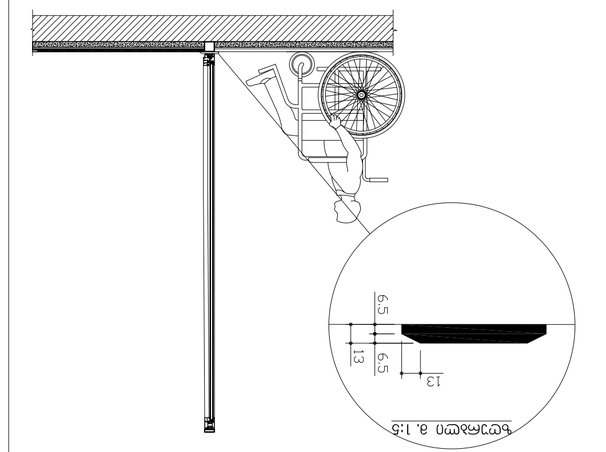

פרט מפתח 1:5

מתלה אופניים לרוחב המדרכה (מפתח)
מתלה אופניים לרוחב המדרכה עם גישה מהצד (מפתח)

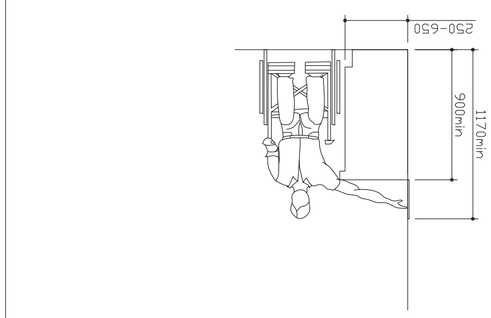

חתך 1:50

מתלה אופניים לרוחב המדרכה עם גישה מהצד
מתלה אופניים לרוחב המדרכה עם גישה מהצד (מפתח)

חתך 1:50

מתלה אופניים לרוחב המדרכה עם גישה מהצד
מתלה אופניים לרוחב המדרכה עם גישה מהצד (מפתח)

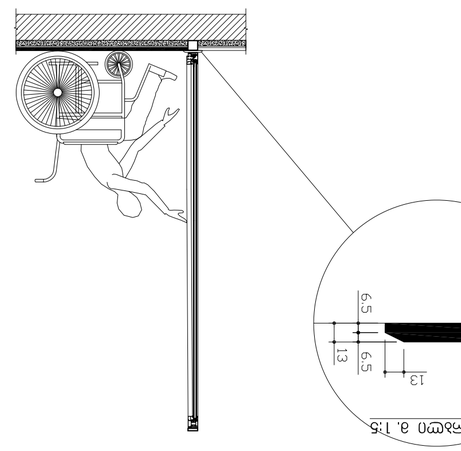

פרט מפתח 1:5

מתלה אופניים לרוחב המדרכה עם גישה מהצד (מפתח)
מתלה אופניים לרוחב המדרכה עם גישה מהצד (מפתח)

חתך 1:50

מתלה אופניים לרוחב המדרכה עם גישה מהצד
מתלה אופניים לרוחב המדרכה עם גישה מהצד (מפתח)

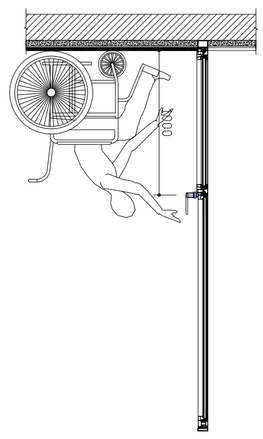

חתך 1:50

מתלה אופניים לרוחב המדרכה עם גישה מהצד
מתלה אופניים לרוחב המדרכה עם גישה מהצד (מפתח)

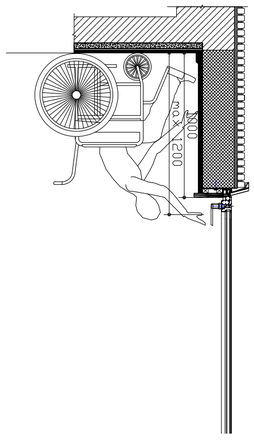

חתך 1:50

מתלה אופניים לרוחב המדרכה עם גישה מהצד
מתלה אופניים לרוחב המדרכה עם גישה מהצד (מפתח)

מהנדס הקונסטרוקציה			
מתכנן השלד			
מתכנן מערכות אינסטלציה			
מתכנן מערכות חשמל			
מתכנן מערכות מיזוג אויר			
מתכנן מערכות כיבוי אש			
מתכנן מערכות תקשורת			
מתכנן מערכות בטיחות			
מתכנן מערכות מעליות			
מתכנן מערכות גז			
מתכנן מערכות סולאריות			
מתכנן מערכות אקוסטיקה			
מתכנן מערכות מכניות			
מתכנן מערכות חשמל			
מתכנן מערכות אינסטלציה

ნიშანი განთავსდება
გზა-კიბის საზღვრებში კარის მომიჯნავედ

ნიშანი განთავსდება
გზა-კიბის საზღვრებში კარის მომიჯნავედ

ნიშანი განთავსდება
გარე მისაწვდომ ავტოსადგომთან

ნიშანი განთავსდება
შიგა მისაწვდომ ავტოსადგომთან

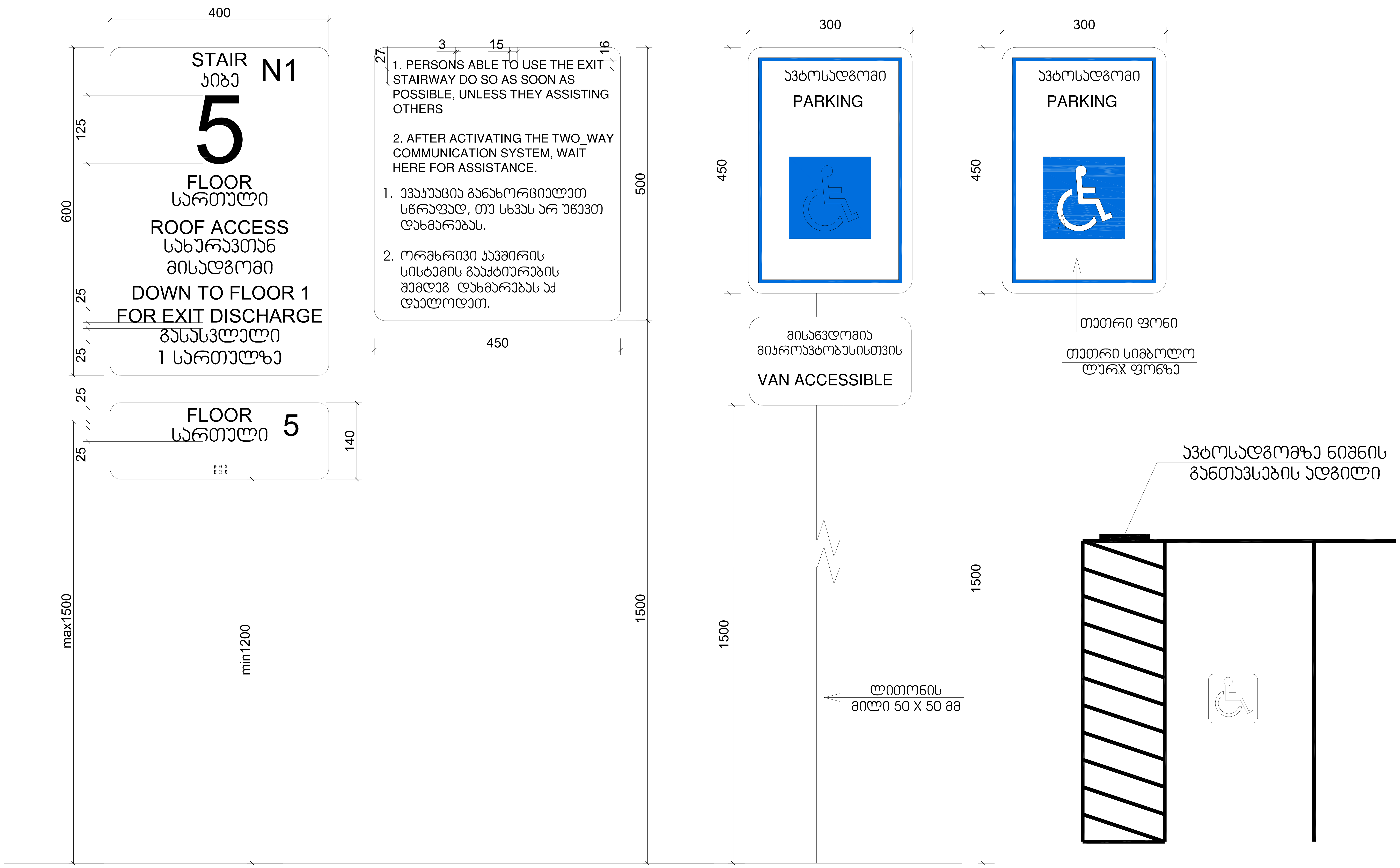

formati A-1

თბილისი 2022 წ.

დაკვეთა №

ექსპლიკაცია:

პირობითი ნიშნები

N

0 1 2 3 4 5 6 7 8

ქ. თბილისი, დიდი დიღომი ,
პეტრე იბერის ქუჩა კორპ. 15ა-ს მიმდებარედ (ს.ნ. 01.10.06.006.324)
მრავალბინიანი საცხოვრებელი სახლის პროექტის

არქიტექტურული ნაწილი

შ.პ.ს. " იუ ეი დი სტუდია "
მის.: გორგასლის ქ. №53
საიდენტიფიკაციო კოდი: 206218109
ტელ./ფაქსი: (995 32) 218 33 85
el-fosta: info@uad.ge

თანამდებობა	გვარი	ხელმოწერა	თარიღი
დირექტორი	ა. ჯობავა	[signature]	
პროექტის ავტორი	ა. ჯობავა	[signature]	
თანაავტორი	ვ. ვარდანია		
მასშტაბი	1 :100	დეტალიზაცია	
თარიღი			

სტადია	ფურცელი	ფურცელი
არქიტექტურული პროექტი	13	13