ფასადი 11-7

მოპირკეთდება ტრავერტინის მოსაპირკეთებელი ფილებით

მოპირკეთდება მაღალი ხარისხის საფასადე ფილებით
R.G.B. 145.35.10

მომჭიანავედ მშენებარე შენობის სიმაღლე

3,880

ქვედაზე მაღალი დაკავებული იატაკის ნიშნული

მოპირკეთდება მაღალი ხარისხის საფასადე ფილებით
R.G.B. 206.190.177

მუქი ფერის ალუმინის ალათებით

მოპირკეთდება მაღალი ხარისხის საფასადე ფილებით
R.G.B. 206.190.177

მუქი ფერის ალუმინის ალათებით

კორექტირებული კვანძები

| | | |

ფასადი ა-კ

მოპირკეთდება მაღალი ხარისხის საფასადე ფილებით
R.G.B. 145.35.10

მოპირკეთდება მაღალი ხარისხის საფასადე ფილებით
R.G.B. 206.190.177

+44.20

44.30 (479.65)

+44.20

44.30 (479.65)

42.00 (477.35)

38.80 (474.15)

35.60 (470.95)

32.40 (467.75)

29.20 (464.55)

26.00 (461.35)

22.80 (458.15)

19.60 (454.95)

16.40 (451.75)

13.20 (448.55)

10.00 (445.35)

6.80 (442.15)

3.60 (438.95)

0.00 (435.35)

3,880

ქვედაზე მაღალი დაკავებული იატაკის ნიშნული

მუქი ფერის ალუმინის ალათებით

მოპირკეთდება ტრავერტინის მოსაპირკეთებელი ფილებით

359 510 610 600 600 585 618 1,021

კორექტირებული კვანძები

ა ბ გ დ ე ვ კ

	შ.პ.ს. "ამფიონი"		
დირექტორი	მ.ჩხაიძე	ქ. თბილისი, სოფ.დიღომი, „ჩილივორბი", ლუარსაბ ანდრონიკაშვილის ქ. №1 ს/კ 01.72.14.055.195	
პრ.არქიტორი	ნ.სვანიძე		
შემსრულა	მ.აბაიშვილი		
შემოწმა	მ.ჩხაიძე	მ 1:100	სტადია / შრომ. / შრომ.ტ.
		ფასადი ა-კ	პრ.
			ფაქტობა №

ფასადი 7/-8

მოპირკეთდება მაღალი ხარისხის საფასადე ფილებით R.G.B. 145.35.10

44.30 (479.65) | 44.30 (479.65) | +44.20 | 44.30 (479.65) | +44.20 | 44.30 (479.65)

+43.00 | +43.00

44.30 (479.65)
42.00 (477.35)
38.80 (474.15)
35.60 (470.95)
32.40 (467.75)
29.20 (464.55)
26.00 (461.35)
22.80 (458.15)
19.60 (454.95)
16.40 (451.75)
13.20 (448.55)
10.00 (445.35)
6.80 (442.15)
3.60 (438.95)
0.00 (435.35)

4,430

4,180

ქვეშიდან მაღალი დაკავებული იატაკის ნიშნული

±0.00

-3.00 (432.35)

მოპირკეთდება მაღალი ხარისხის საფასადე ფილებით R.G.B. 206.190.177

მოპირკეთდება მაღალი ხარისხის საფასადე ფილებით R.G.B. 145.35.10

594	218	617	617	617	613	199	153	355	617	677	390	145	1420

კორექტირებული კვანძები

7/ 5/ 4/ 3/ 2/ 1/ 17/ 16 15/ 14/ 10 9 8

მუქი ფერის ალუმინის ალათებით

შ.პ.ს. "ამფიონი"

დირექტორი		მ.ჩხაიძე	ქ. თბილისი, საკადასტრო ერთეული „ნაძალადევის ველი", ნაკვეთი №01-09-01-001-1420
არქიტექტორი		ნ.სვანიძე	
შეასრულა		მ.აბაიშვილი	ლუარსაბ ანდრონიკაშვილის ქ. №1 ს/კ 01.72.14.055.195
შეამოწმა		მ.ჩხაიძე	მ 1:100

ფასადი 7/-8

სტადია | ფურც. | ფურც.ც.

პრ.

ფაილის №

ფასადი კ-ა

მოპირკეთდება მაღალი ხარისხის საფასადე ფილებით
R.G.B. 145.35.10

ქვემოთ მაღალი დაკავებული იატაკის ნიშნული

44.30 (479.65)
42.00 (477.35)
38.80 (474.15)
35.60 (470.95)
32.40 (467.75)
29.20 (464.55)
26.00 (461.35)
22.80 (458.15)
19.60 (454.95)
16.40 (451.75)
13.20 (448.55)
10.00 (445.35)
6.80 (442.15)
3.60 (438.95)
0.00 (435.35)

+44.20
+43.00
+12.70
+12.20
-0.15

4,180
4,327

მოპირკეთდება ტრავერტინის მოსაპირკეთებელი ფილებით

მოპირკეთდება ტრავერტინის მოსაპირკეთებელი ფილებით

1,321	584	617	611	600	600	600	610	510	359
კორექტირებული კვანძები				4,303					
კ	თ	ზ	ზ/	ე	დ	გ	ბ	ვ	

შ.პ.ს. "ამფითეატრი"			
დირექტორი	მ.ჩხაიძე	ქ. თბილისი, სოფ.დიღომი, „ჩილეპირები", ლუარსაბ ანდრონიკაშვილის ქ. №1 ს/კ 01.72.14.055.195	
არქიტექტორი	ნ.ხვანთაძე		
შემსრულებელი	მ.აბაიშვილი		
შემოწმება	მ.ჩხაიძე	მ 1:100	ს.ფ.ა.
		ფასადი კ-ა	

კვანძები

შიდა კედლები

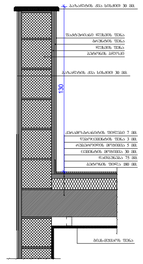

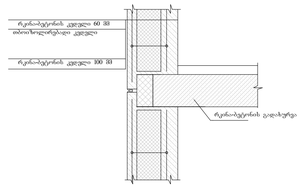

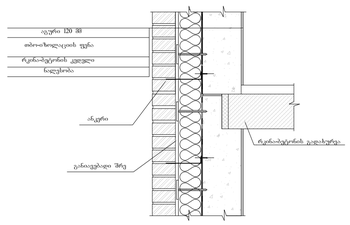

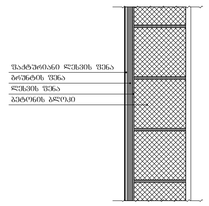

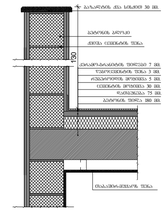

სანკვანძების იატაკები

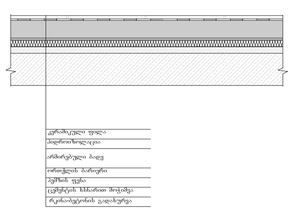

საცხოვრებლის იატაკი

ბლოკის კედელი

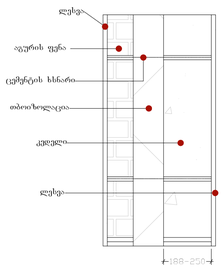

ავტოსადგომის კედელი

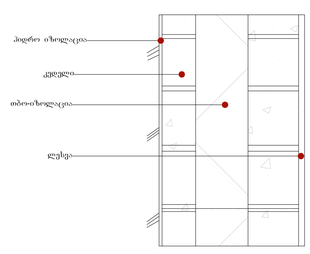

კარ-ფანჯრის მიმაგრების სქემა

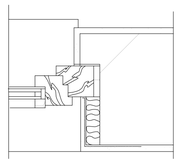

კარ-ფანჯრის მიმაგრების სქემა

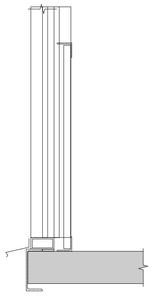

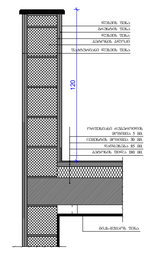

კედლების დეტალური ნახაზები

კედლისა და აივნის ნაშვერების დეტალური ნახაზი მ. 1:20

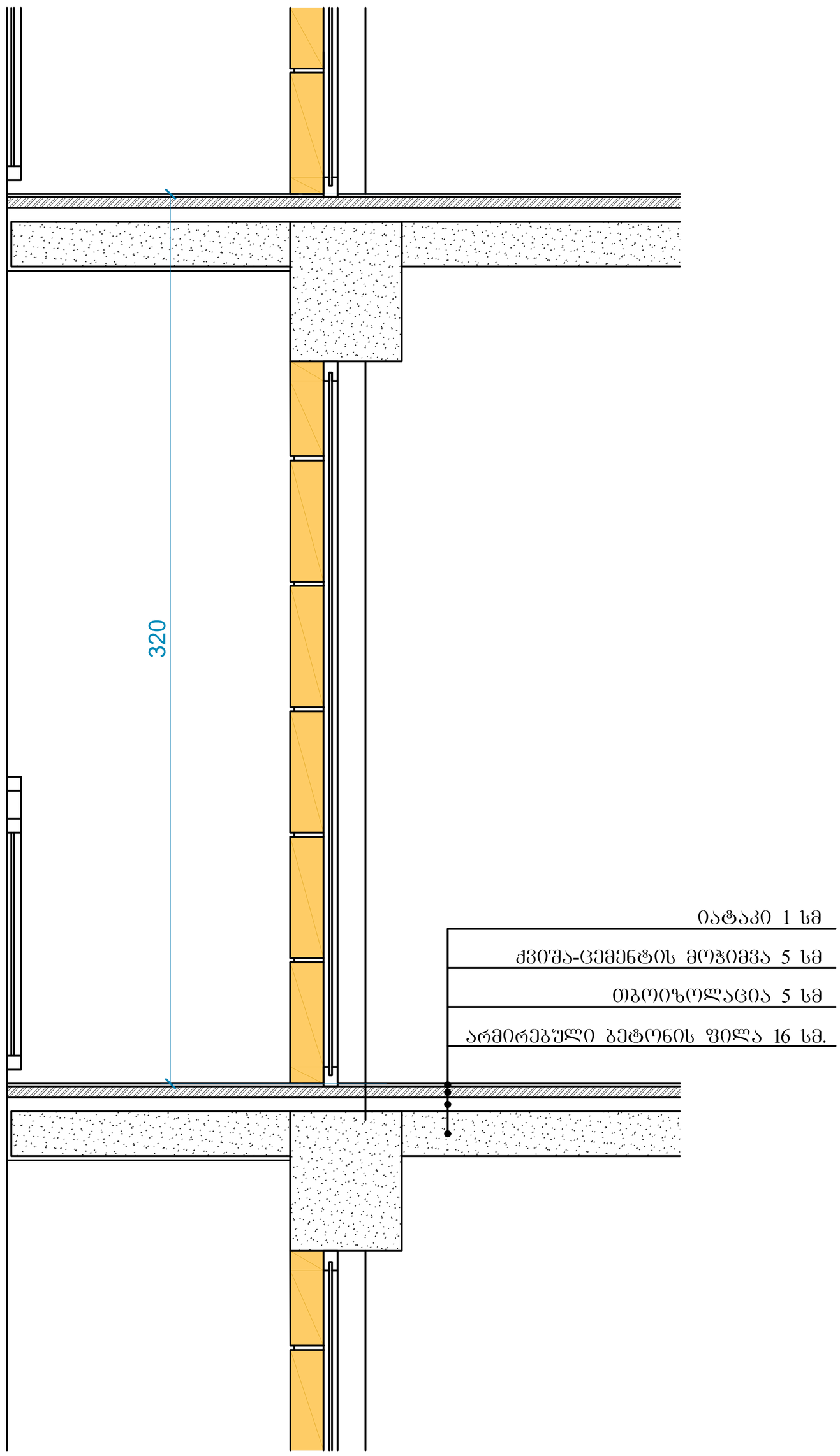

კედლის გეგმა მ. 1:20

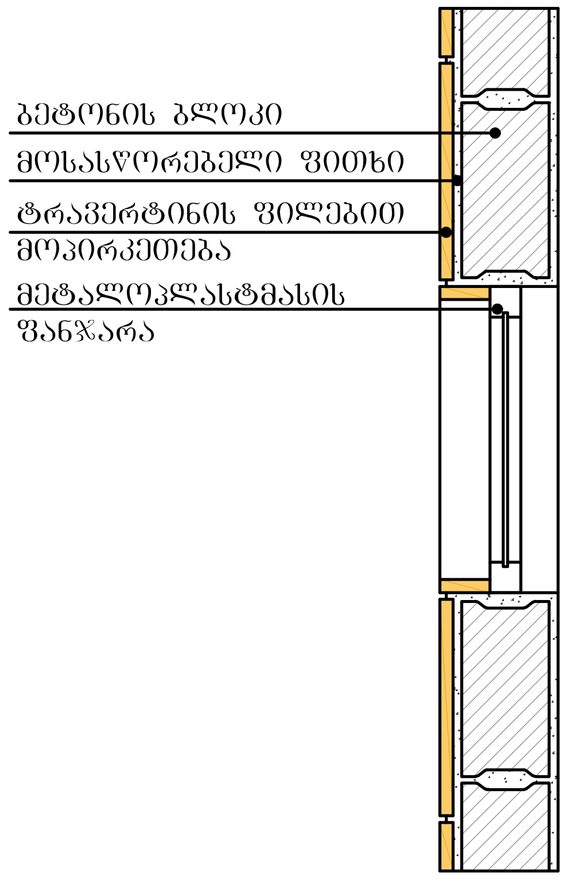

კედლის ჭრილი მ. 1:20

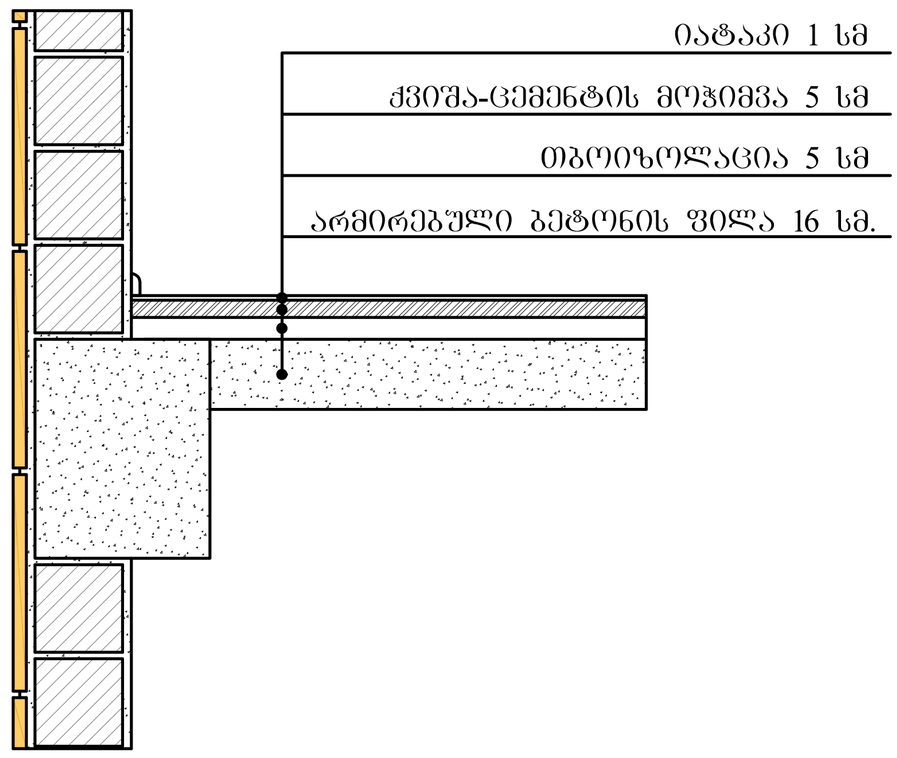

	შ.პ.ს. "ამფიონი"					
დირექტორი		მ.ჩხაიძე	ქ. თბილისი, სოფ.დიღომი, „ჩილიპირები", ლუარსაბ ანდრონიკაშვილის ქ. №1 ს/კ 01.72.14.055.195			
პრ.ავტორი		ნ.სვანიძე				
შეასრულა		მ.აბაიშვილი				
შეამოწმა		მ.ჩხაიძე		სტადია	ფურც.	ფურც.რ.
			კედლის დეტალები	პრ.		
				დაკვეთა №		

კიბის უჯრედის დეტალური ნახაზები

კიბის გეგმა მ. 1:50

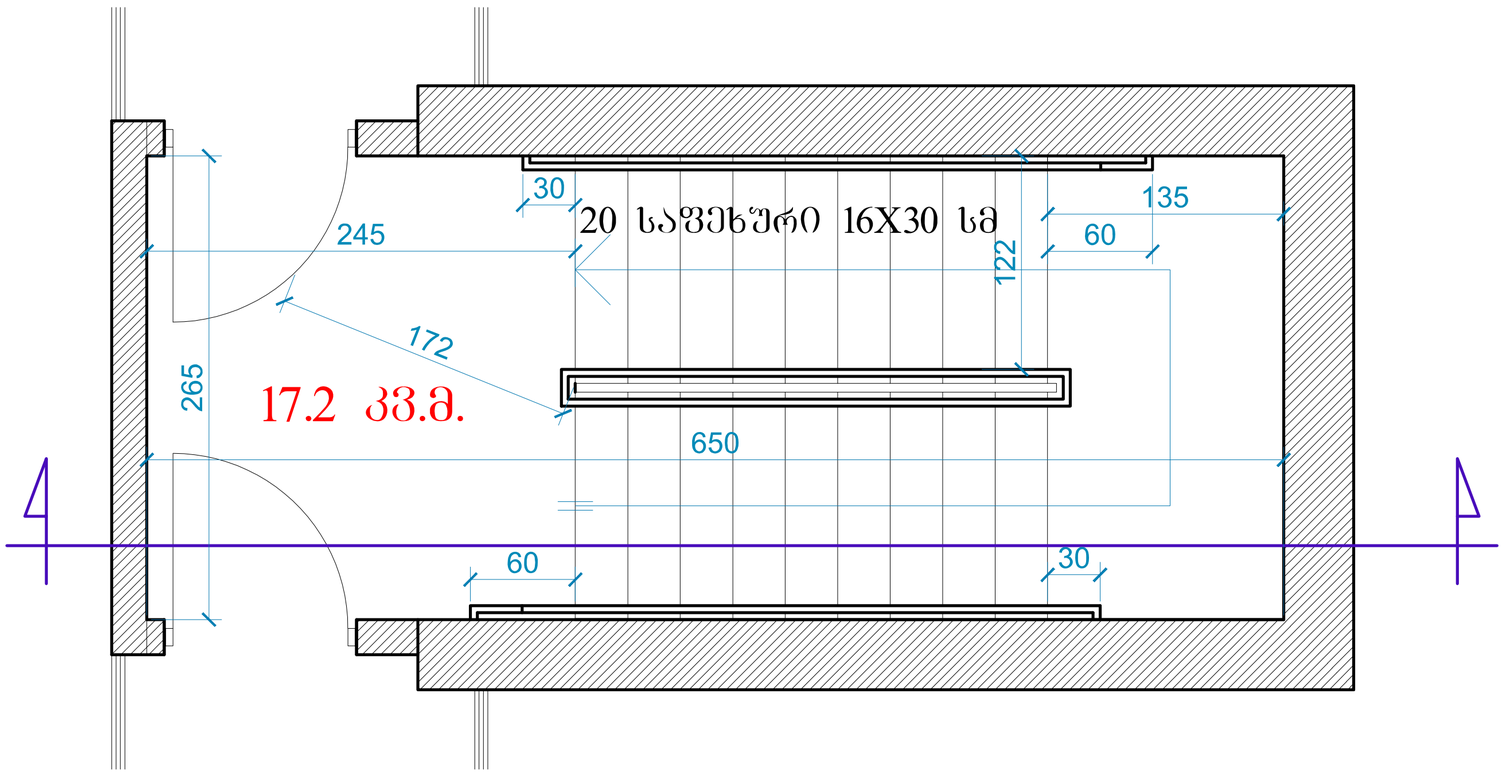

სახელურის დეტალი მ. 1:25

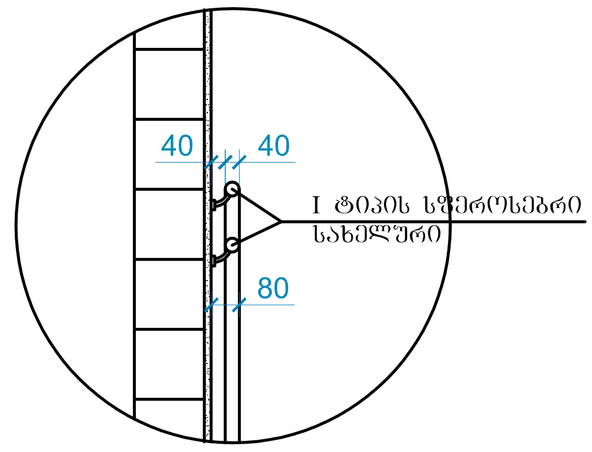

კიბის ჭრილი მ. 1:50

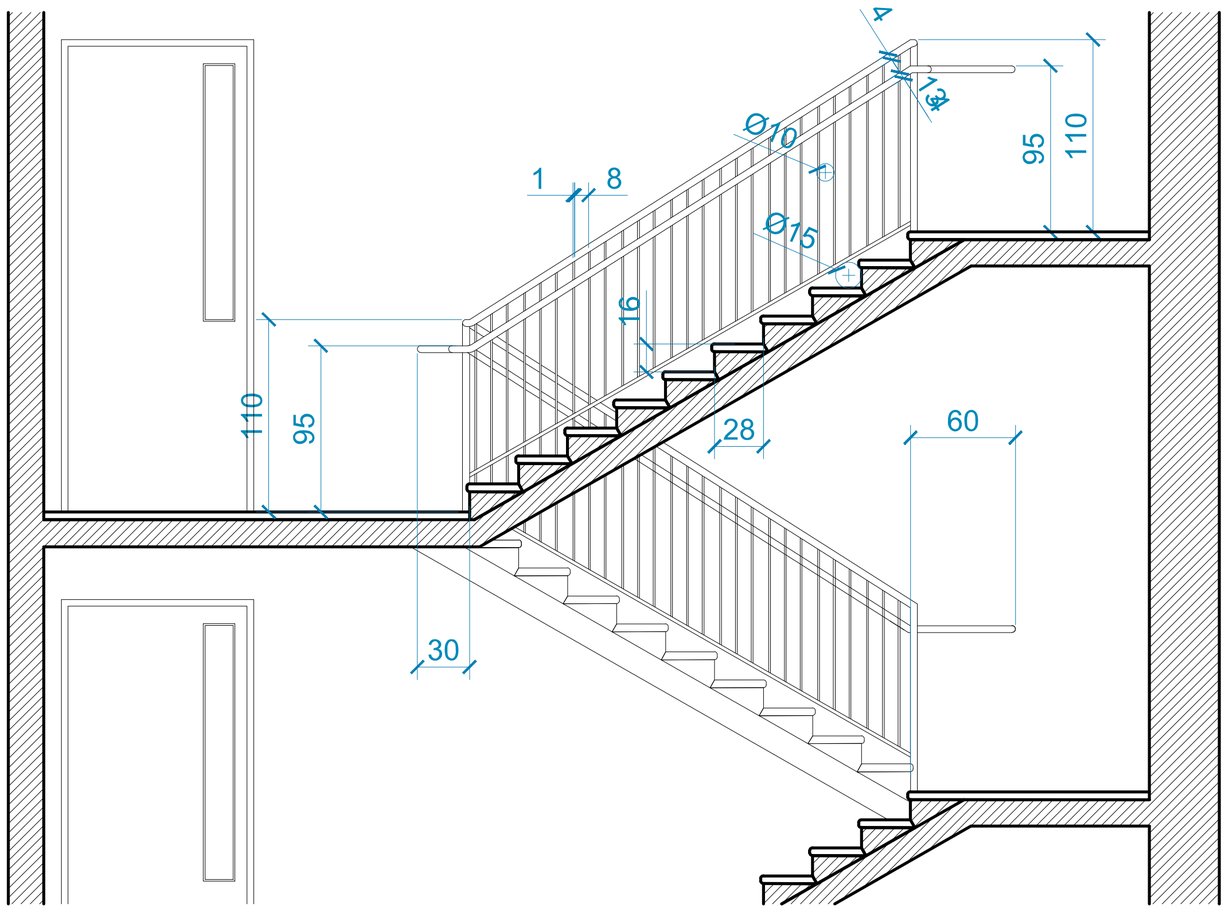

საფეხურების დეტალი მ. 1:25

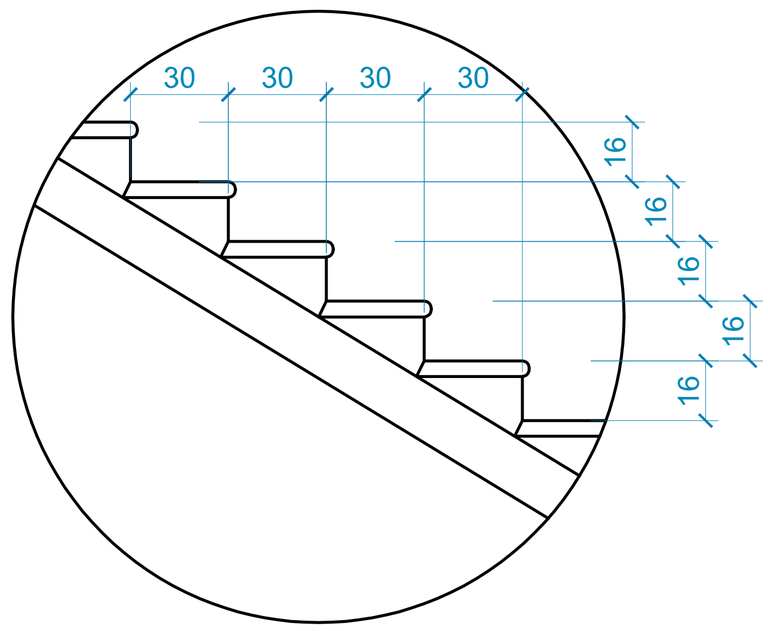

	შ.პ.ს. "ამფიონი"					
დირექტორი		მ.ჩხაიძე	ქ. თბილისი, სოფ.დიღომი, „ჩილივირები", ლუარსაბ ანდრონიკაშვილის ქ. №1 ს/კ 01.72.14.055.195			
პრ.ავტორი		ნ.სვანიძე				
შესრულა		მ.აბაიშვილი				
შემოწმა		მ.ჩხაიძე		სტადია	ფურც.	ფურც.რ.
			კიბის დეტალები	პრ.		
				დაკვეთა №		