ექსპლიკაცია		
ფერი	დასახელება	ფართი (მ²)
	სასარგებლო ფართი	2073.8
	დამხმარე ფართი	106.8

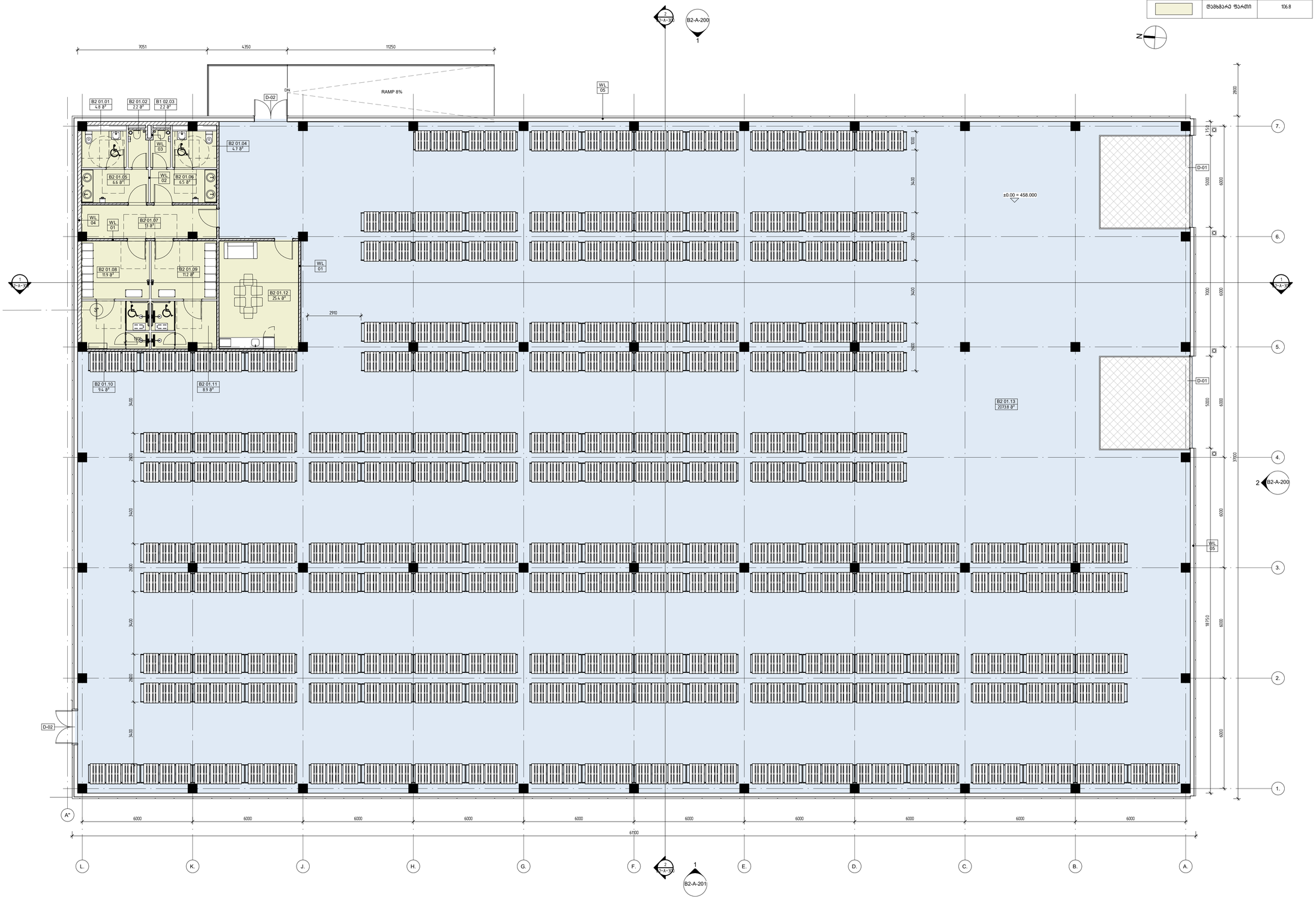

B2 FLOOR PLAN

1 : 100

DMARK
ARCHITECTURAL COMPANY
www.dmark.ge

DMARK ARCHITECTURAL COMPANY

PROJECT NAME
FEDEX WAREHOUSE COMPLEX

PROJECT ADDRESS
GEORGIA, TBILISI, QIZIKI STREET #27

CLIENT
"INFORMATION COMMUNICATION SYSTEMS"

± 0.00 = 458.0

STAGE	DATE	COMMENT
	16.11.2022	stadia proeqti

ORDER #	22.009
DRAWN BY	NM
CHECKED BY	AK
COPYRIGHT	DMARK

DRAWING NAME
B2 FLOOR PLAN

FED-DMK-DD- B2-A-100 -R01

A1

Z:\100 Projects\22.009_FedEX\300 Modeling\304 Revit\ARCH_Fedex_RVT21.rvt

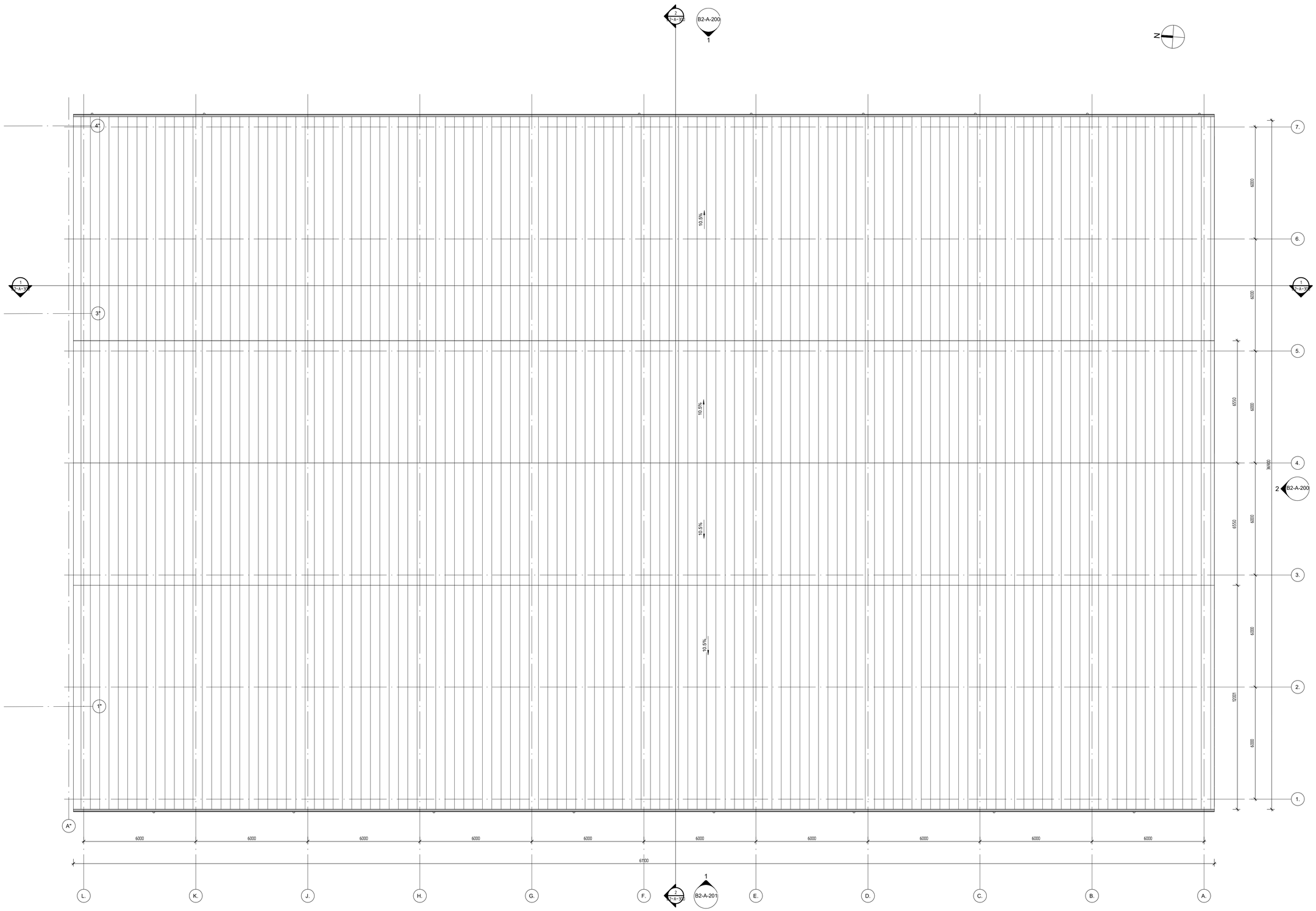

B2 ROOF PLAN

1 : 100

DMARK
ARCHITECTURAL COMPANY

www.dmark.ge

D M A R K
A R C H I
T E C T U
R A L C O
M P A N Y

PROJECT NAME
FEDEX WAREHOUSE COMPLEX

PROJECT ADDRESS
GEORGIA, TBILISI, QIZIKI STREET #27

CLIENT
"INFORMATION COMMUNICATION SYSTEMS"

± 0.00 = 458.0

STAGE	DATE	COMMENT
	16.11.2022	stadia proeqti

ORDER #	22.009
DRAWN BY	NM
CHECKED BY	AK
COPYRIGHT	DMARK

DRAWING NAME
B2 ROOF PLAN

FED-DMK-DD- B2-A-101 -R01

A1

2:\100 Projects\22.009_FedEx\300 Modelling\304_Revit\ARCH_Fedex_RVT21.rvt

ექსპლიკაცია		
ფერი	დასახელება	ფართი (მ²)
	დამხმარე ფართი	132.7

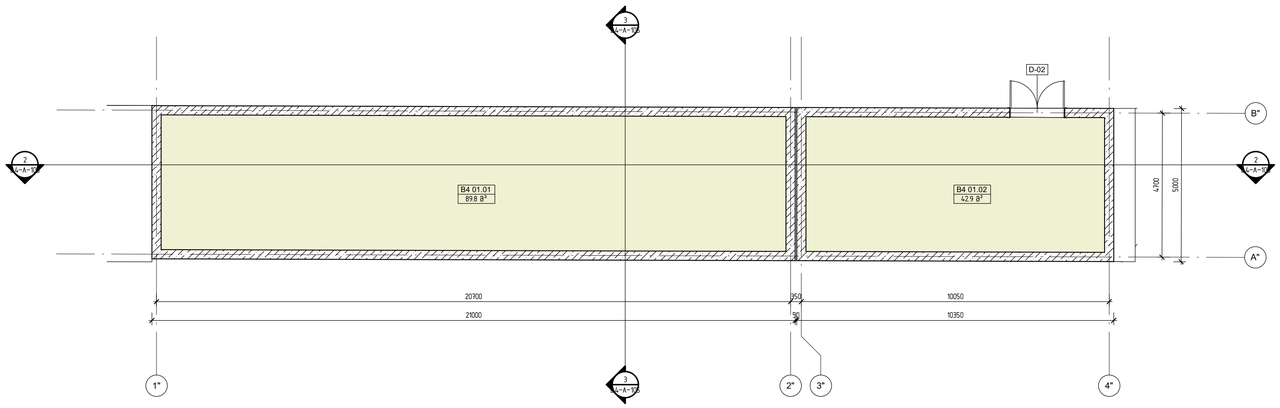

B4 FLOOR PLAN

1 : 100

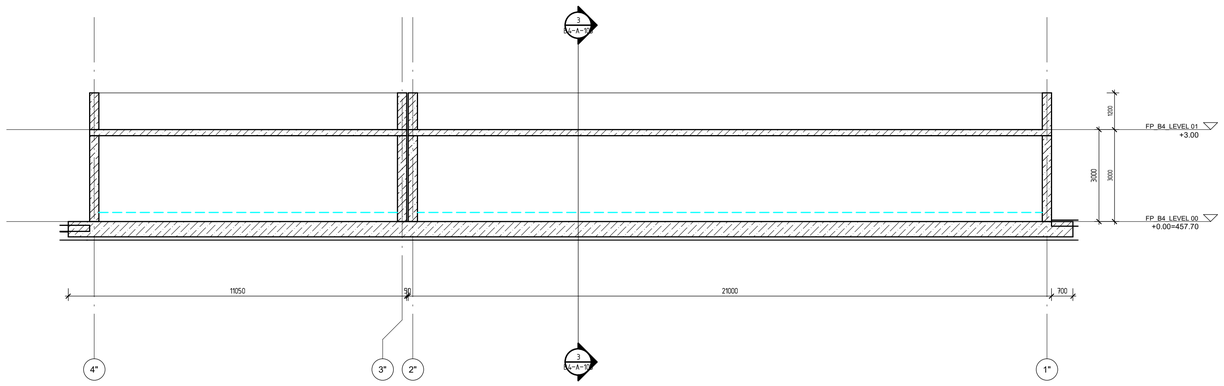

B4 SECTION 1-1

1 : 100

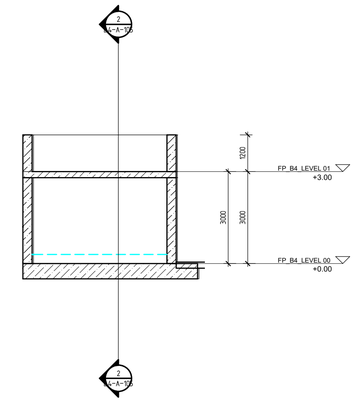

B4 SECTION 2-2

1 : 100

DMARK
ARCHITECTURAL COMPANY

D M A R K
A R C H I
T E C T U
R A L C O
M P A N Y

www.dmark.ge

PROJECT NAME
FEDEX WAREHOUSE COMPLEX

PROJECT ADDRESS
GEORGIA, TBILISI, QIZIKI STREET #27

CLIENT
"INFORMATION COMMUNICATION SYSTEMS"

± 0.00 = 458.0

STAGE	DATE	COMMENT
	16.11.2022	stadia proeqti

ORDER #	22.009
DRAWN BY	NM
CHECKED BY	AK
COPYRIGHT	DMARK

DRAWING NAME
B4 TECHNICAL BUILDING PLAN & SECTIONS

FED-DMK-DD- B4-A-105 -R01

A1

Z:\100 Projects\22.009 FedEx\300 Modeling\304 Revit\ARCH\ Fedex_RVT21.rvt

საქართველოს შინაგან საქმეთა
სამინისტროს სახელმწიფო საქვეუწყებო
დაწესებულება – საგანგებო
სიტუაციების მართვის სამსახური

MINISTRY OF INTERNAL AFFAIRS OF
GEORGIA SUBORDINATED STATE
ENTITY – EMERGENCY
MANAGEMENT SERVICE

MIA 8 23 00269182

31/01/2023

სსიპ ქალაქ თბილისის მუნიციპალიტეტის არქიტექტურის
სამსახურის უფროსის მოადგილეს (სანებართვო საკითხებში)
ქალბატონ თეონა ახალაშვილს

ქალბატონო თეონა,

თქვენი 2023 წლის 26 იანვრის N 60-0123026724 წერილის პასუხად გაცნობებთ, რომ განხილული იქნა ქალაქ თბილისში, ქიზიყის ქუჩა N27-ში არსებულ მიწის ნაკვეთზე (ს/კ 01.19.24.007.845) N2 საწყობის შენობის არქიტექტურული პროექტის, სახანძრო უსაფრთხოების მარეგულირებელ ნორმებთან, ტექნიკურ რეგლამენტებთან ან/და სტანდარტებთან შესაბამისობა.

წარმოდგენილი დაპროექტების დოკუმენტაციის განხილვის შედეგად დადგინდა, რომ შესამუშავებელია რიგი ღონისძიებები. კერძოდ:

1. წარმოდგენილი უნდა იყოს სატუმბო სადგურის შენობის არქიტექტურული პროექტი.

2. საწყობი N2-ის შენობაში მოწყობილი სახანძრო კარადების განთავსების ადგილები გათვალისწინდეს წესების შესაბამისად.

3. სახანძრო ჰიდრანტებისა და სახანძრო მანქანის მისაერთებელი უნდა იყოს შტორცის ტიპის 77მმ-იანი თავაკებით.

4. საწყობი N2-ის შენობაში გაურკვეველია კვამლსაწინააღმდეგო სისტემებში სუფთა ჰაერის მოდინების მოწყობა.

5. ვინაიდან შენობაში მოსაწყობია ხანძარსაწინააღმდეგო დაცვის სისტემები, რომლებიც საჭიროებს სათადარიგო ელექტრომომარაგებას, ხოლო დაპროექტების დოკუმენტაციაში არ არის წარმოდგენილი მისი მოწყობის ადგილი, შესაბამისად აღნიშნული ინფორმაცია მოძიებული და ასახული იქნას არქიტექტურულ პროექტში.

საქართველო, 0114, თბილისი, ვ. გორგასლის ქ. №83ა
ტელ: (+995 032) 2 41 44 79
ელ. ფოსტა: info@es.gov.ge

№83a, V. Gorgasali str. Tbilisi, 0114, Georgia
Tel: (+995 032 2 41 44 79
E-mail: info@es.gov.ge

6. ასევე დამატებით გაცნობებთ, რომ არ არის სრულყოფილად წარმოდგენილი ხანძარსაწინააღმდეგო დაცვის სისტემების პროექტები, გათვალისწინდეს, რომ წარმოდგენილი უნდა იყოს სრულყოფილად და ქართულ ენაზე შესრულებული არქიტექტურული და ხანძარსაწინააღმდეგო დაცვის სისტემების პროექტები რომლებიც უნდა შეიცავდეს:

ა) შენობების გარე ხანძარსაწინააღმდეგო წყალმომარაგების მოწყობის პროექტს;
ბ) შენობების შიდა ხანძარსაწინააღმდეგო წყალმომარაგების მოწყობის პროექტს;
გ) შენობების ავტომატური სახანძრო სიგნალიზაციის მოწყობის პროექტს;
დ) შენობების კვამლსაწინააღმდეგო ვენტილაციის მოწყობის პროექტს;
ე) შენობის ხანძრის ჩაქრობის ავტომატური სისტემის მოწყობის პროექტს;
ვ) შენობის ხანძრის შესახებ მაუწყებლობის, ადამიანთა ევაკუაციის მართვის სისტემების და ავარიული განათებების მოწყობის პროექტს;
ზ) შენობის ელექტროდანადგარების და მეხდაცვის სისტემის მოწყობის პროექტს.

ყოველივე ზემოაღნიშნულიდან გამომდინარე წარმოდგენილი სამშენებლო დოკუმენტების სახანძრო უსაფრთხოების მოთხოვნებთან შესაბამისობაში მოყვანის მიზნით უზრუნველყოფილი უნდა იქნას შენობის პროექტში სათანადო ცვლილებების და დამატებების შეტანა, ხოლო კორექტირებული სამშენებლო დოკუმენტაცია დადგენილი წესის შესაბამისად წარმოდგენილი იქნას საგანგებო სიტუაციების მართვის სამსახურში შემდგომი განხილვისა და სახანძრო უსაფრთხოების მოთხოვნების შესაბამისობის თაობაზე სათანადო დასკვნის მოსამზადებლად.

პატივისცემით,

სახელმწიფო საქვეუწყებო დაწესებულება-საგანგებო
სიტუაციების მართვის სამსახური
ზედამხედველობის დეპარტამენტი
დეპარტამენტის უფროსი
კუჭაშვილი დავითი

შენობა-ნაგებობის უსაფრთხოების წესებთან შესაბამისობის ანალიზი

გამოყენებული წესები

1.საქართველოს მთავრობის დადგენილება №41(შენობა-ნაგებობის უსაფრთხოების წესები)

პირობითი აღნიშვნები

EXIT EXIT გასასვლელი

- ჯვამლის ან ცეცხლის დეტექტორი
- ხმოვანი და ვიზუალური განგაში
- განგაშის ღილაკი
- სახანძრო მილდგარი
- ცეცხლმაქრი
- სახანძრო ჰიდრანტი
- ხელოვნური განიავება
- სასმელი წყლის ფონტანი

- კედლის ცეცხლმედეგობა 1 სთ.
- კედლის ცეცხლმედეგობა 2 სთ.
- მისაბრუნებელი სვლა-გეზი
- სახანძრო მილდგარის სახელო

- სასაწყობო ჯგუფი (ს6-2)
- საძმობი ჯგუფი (სძ)
- დამხმარე ჯგუფი (დს)

ს6-2 დ-ფ-ბა — დაკავებულობის ჯგუფი
დ-ფ-ბა — დაკავებულობის ფარნიი
დ-ფ-12 — დაკავებულობის დაგვირთვა
დაკავებულობის დაგვირთვის ფაქტორი

დაკავებულობის დაშვებული ჯგუფები

დაკავებულობა	ფენქციური დანიშნულება
1.სასაწყობე ჯგუფი (ს6-2)	**მთავარი დარეზერვი -** საწყობი
2.საძმობი ჯგუფი (სძ)	**მთავარი დარეზერვი -** ოფისი
3.დამხმარე ჯგუფი (დს)	**მთავარი დარეზერვი -** რეზერვუარი და სველები

კონსტრუქციული ტიპი L-C და B-A მონაკვეთები

განსაზღვრეთ კონსტრუქციული ტიპი ახალი შენობებისთვის: მაგალითად: II-A; II-B; V-A	ნარჩენშენობების კონსტრუქციული ტიპი: II-B

შენობა-ნაგებობის უსაფრთხოების წესებთან შესაბამისობის ანალიზი

სიმკვრივის და სარეიტინგობის ზღვრულები (ცხრილი 503-ის მიხედვით)

დასახელება	დასაშვები სარეიტინგობა	მომრთველი სარეიტინგობა
1.სასაწყობე ჯგუფი (ს6-2)	4	1
2.საძმობი ჯგუფი (სძ)	4	1
3.დამხმარე ჯგუფი (დს)	2	1
	დასაშვები სიმკვრივე (მ)	**მომრთველი სიმკვრივე** (მ)
	16.80	12.80

ფართობების ზღვრულები (ცხრილი 503-ის მიხედვით)

დასახელება	**დასაშვები ფართი** (მ²)	**მომრთველი ფართი** (მ²)
1.სასაწყობე ჯგუფი (ს6-2)	2420	2053.30
2.საძმობი ჯგუფი (სძ)	2420	48.10
3.დამხმარე ჯგუფი (დს)	790	154.66
დასაშვები ფარდობების ჯამი (მ²)		**2256.06**

ბარე კედლების ცეცხლმედეგობისა და ღიობებისადმი მოთხოვნები
(ცხრილი 602-ის და 705.8-ის მიხედვით)

სივრცე / ოთახი	საშუალებო დატვირთვა (მ)	ცეცხლმედეგობის ხარისხი		კედლის ღიობების ფარდობა (პროცენტი %)					
		წთ/სთ.	წთ/ს.	ღიობები			გაიხსნება		
				ფარდობა	ფართი	საშუალო ფართი	ფარდობა	ფართი	საშუალო ფართი
L-A ღერძებში	3.3 მ.	0	1	15 %	45%	45%	პ0	- - -	- - -
1-3 ღერძებში	3.9 მ.	0	1	15 %	45%	45%	პ0	- - -	- - -
3-7 ღერძებში	9.00 მ. მეზი	0	1	მეზზ.	მეზზ.	მეზზ.	პ0	- - -	- - -
A-L ღერძებში	9.00 მ. მეზი	0	1	მეზზ.	მეზზ.	მეზზ.	პ0	- - -	- - -
7-1 ღერძებში	4.9 მ.	0	1	25 %	75%	75%	პ0	- - -	- - -

ოთახისასაზღვრები	საშუალებო დატვირთვა (მ)	ცეცხლმედეგობის ხარისხი		კედლის ღიობების ფარდობა (პროცენტი %)					
		წთ/სთ.	წთ/ს.	ღიობები			გაიხსნება		
				ფარდობა	ფართი	საშუალო ფართი	ფარდობა	ფართი	საშუალო ფართი
1''-4'' ღერძებში	4.9 მ.	0	1	25 %	75%	75%	- - -	- - -	- - -
A''-B'' ღერძებში	9.00 მ. მეზი	0	1	მეზზ.	მეზზ.	მეზზ.	- - -	- - -	- - -
4''-1'' ღერძებში	0 მ.	1	1	ღეეშ.	ღეეშ.	ღეეშ.	- - -	- - -	- - -
B''-A'' ღერძებში	3.3 მ.	1	1	15 %	45%	45%	- - -	- - -	- - -

ხანძრისგან დაცვის სისტემები ჩ.გ და მ²

დასახელებები / მასალები სისტემები	ხანძარსაწინააღმდეგო	ხანძარსაწინააღმდეგო ავტომატური მოდულარული სისტემები	ხანძარსაწინააღმდეგო 0 სთ ცეცხლმედეგობის მქონე სისტემები	სახანძრო მილსადენების სისტემა	ხანძრის საწინააღმდეგო სისტემა	ხელით ჩართვადი	სამაგრიო ხანძრის სისტემა
1.სასაწყობე ჯგუფი (ს6-2)	არა	არა	პ0	პ0	არა	პ0	პ0
2.საძმობი ჯგუფი (სძ)	არა	არა	პ0	პ0	არა	პ0	პ0
სახანძრო-სამეზობლო სამსახურის მისაერთებლები			პ0				

***ეზოშიგნასახანძრომიმდინარეობის ზომა განისაზღვრება ხანძარსაწინააღმდეგო ავზი თუ მისაბამის სამშენებლო ნორმებისა და სქემის მოწყობისმიხედვით უნდა იქნეს დაგეგმილი სისტემები დანიშნული პირობით.**

შენობა-ნაგებობის უსაფრთხოების წესებთან შესაბამისობის ანალიზი

გაწვრთნისადმი მოთხოვნები ჩ.გ და მ²

დასახელება / სამოქმედო / მასალებიანი სისტემები	ბუნებრივი განიავება	ხელოვნური განიავება
1.სასაწყობე ჯგუფი (ს6-2)	- - -	პ0
2.საძმობი ჯგუფი (სძ)	პ0	- - -

სახურავის ბურულის კლასიფიკაცია კონსტრუქციის ტიპებისთვის ჩ.გ და მ * ბ.ლ.ტ (ცხრილი 1505.1)

კონსტრუქციის ტიპი	სახანძრო საშიშროების კლასი	ცეცხლმედეგობის ხარისხი (სთ) (ცხრილი 601
II-B	B	0

თითოული სართულიდან გასასვლელი საშუალებები

დასაშვებულობა ოთახში	ევაკუაციის დაშვებული მანძილები	გასასვლელების რაოდენობა მ/ოთ.	გასასვლელების სიგანე მ/ოთ.	გასასვლელი საშუალებები მასალებში (მ)					
				ზრა-ბეტ		ზრა-ლითონი		ზრა-ხე	
				მ/ოთ.	მ/ოთ.	მ/ოთ.	მ/ოთ.	მ/ოთ.	მ/ოთ.
1.სასაწყობე ჯგუფი (ს6-2)	45	1	1 (მზა-ვარი)	- - -	- - -	- - -	- - -	0.82	1.70
2.საძმობი ჯგუფი (სძ)	7	1	1 (მზა-ვარი)	- - -	- - -	0.90	1.45	0.82	0.92

წინასწარ სისტემების ფიზიკურული მოწყობილობების რაოდენობა ჩ.გ და მ * ბ.ლ.ტ
(ცხრილი 1602.1-ის მიხედვით)

სარეიტინგო ფიზიკური	დასაშვებულობა და ნორმატიული	ფიზიკურებული მოწყობილობები (ცალი) ტიპიური საშიშროებების ჯგუფებისთვის:											
		ხანძარსაწინააღმდეგო		ავტომატური სისტემები		ხანძრის / ზარი		სამაგრიო მილები		სასმელი წყლის ფონტანი		სამაგრიო მილები	
		მ/ოთ.	მ/ოთ.	მ/ოთ.	მ/ოთ.	მ/ოთ.	მ/ოთ.	მ/ოთ.	მ/ოთ.	მ/ოთ.	მ/ოთ.	მ/ოთ.	მ/ოთ.
მიწისქვეშა და მიწის ზედაპირი	ს6-2 / სძ	52	2	4	2	6	0	4	0	0	1	1	1	1

DMARK
ARCHITECTURAL COMPANY
www.dmark.ge

PROJECT NAME
FEDEX WAREHOUSE COMPLEX

PROJECT ADDRESS
GEORGIA, TBILISI, QIZIKI STREET #27

CLIENT
"INFORMATION COMMUNICATION SYSTEMS"

± 0.00 = ეზ

STAGE	DATE	COMMENT
ეზ	25.07.2022	staatis prowqti

ORDER #	22.009
DRAWN BY	NM
CHECKED BY	AK
COPYRIGHT	DMARK

DRAWING NAME
B1 FLOOR PLAN

FED-DMK-DD- B1-A-100 -R01

A1

შენობა-ნაგებობის უსაფრთხოების წესებთან შესაბამისობის ანალიზი

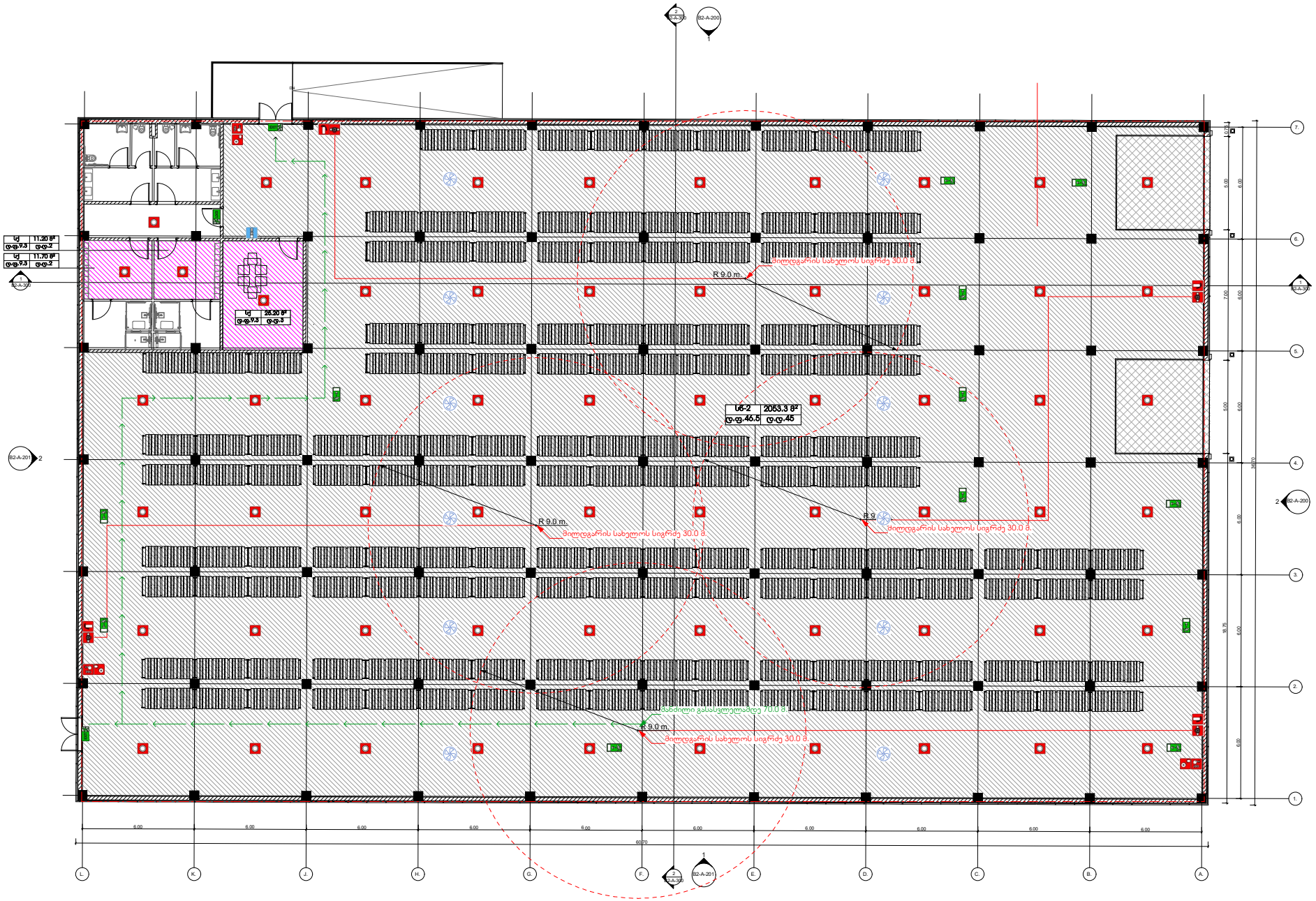

B2 FLOOR PLAN

1 : 100

DMARK
ARCHITECTURAL COMPANY
www.dmark.ge

PROJECT NAME
FEDEX WAREHOUSE COMPLEX

PROJECT ADDRESS
GEORGIA, TBILISI, QIZIKI STREET #27

CLIENT
"INFORMATION COMMUNICATION SYSTEMS"

STAGE	DATE	comment
sp	25.07.2022	sladia proeqti

ORDER #	22.009
DRAWN BY	NM
CHECKED BY	AK
COPYRIGHT	DMARK

DRAWING NAME
B1 FLOOR PLAN

FED-DMK-DD- B1-A-100 -R01

A1

შენობა-ნაგებობის უსაფრთხოების წესებთან შესაბამისობის ანალიზი

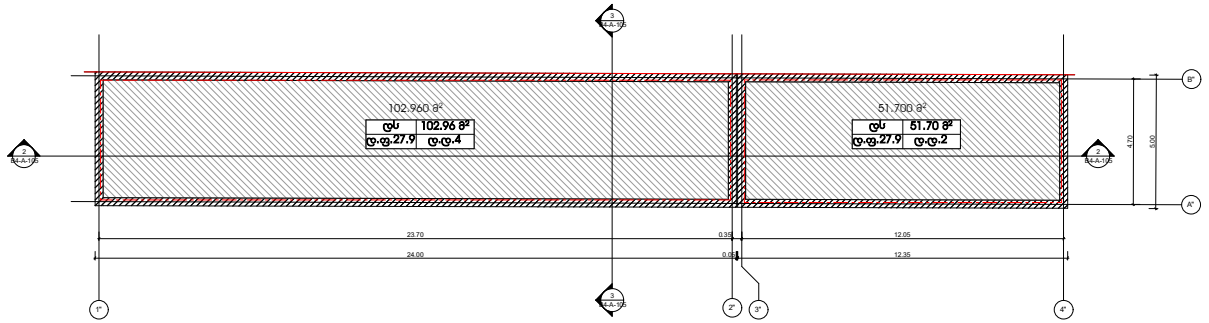

B4 FLOOR PLAN

1 : 100

DMARK
ARCHITECTURAL COMPANY
www.dmark.ge

PROJECT NAME
FEDEX WAREHOUSE COMPLEX

PROJECT ADDRESS
GEORGIA, TBILISI, QIZIKI STREET #27

CLIENT
"INFORMATION COMMUNICATION SYSTEMS"

± 0.00 = sp

STAGE	DATE	COMMENT
sp	25.07.2022	stadia prowqti

ORDER #	22.009
DRAWN BY	NM
CHECKED BY	AK
COPYRIGHT	DMARK

DRAWING NAME
B1 FLOOR PLAN

FED-DMK-DD- B1-A-100 -R01

A1

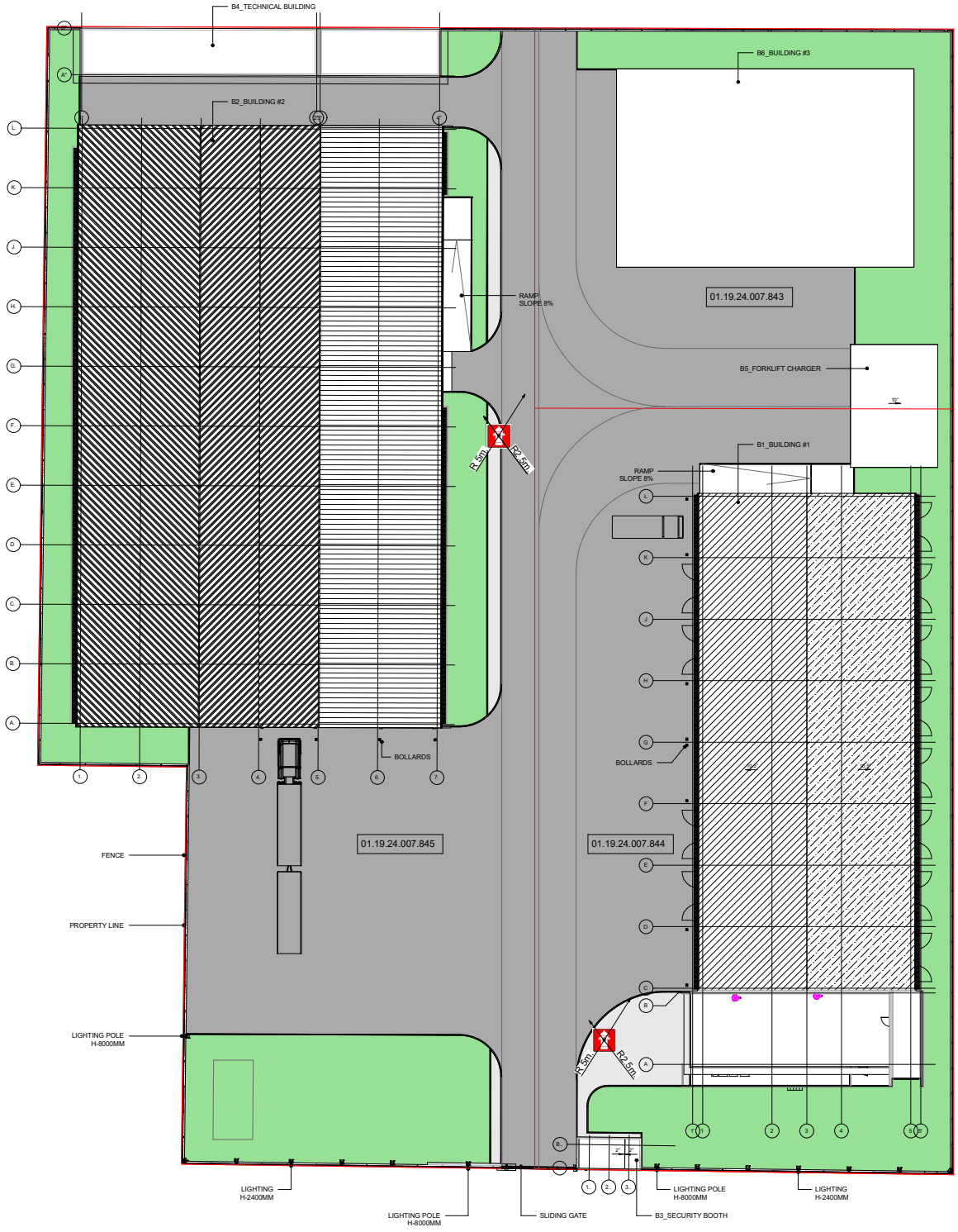

DMARK
ARCHITECTURAL COMPANY
www.dmark.ge

PROJECT NAME
FEDEX WAREHOUSE COMPLEX

PROJECT ADDRESS
GEORGIA, TBILISI, QIZIKI STREET #27

CLIENT
"INFORMATION COMMUNICATION SYSTEMS"

± 0,00 = sp

STAGE	DATE	COMMENT
sp	25.07.2022	skadia proeqti

ORDER #	22.009
DRAWN BY	NM
CHECKED BY	AK
COPYRIGHT	DMARK

DRAWING NAME
B1 FLOOR PLAN

FED-DMK-DD- B1-A-100 -R01

A1

მისაწვდომობის ეროვნული სტანდარტები

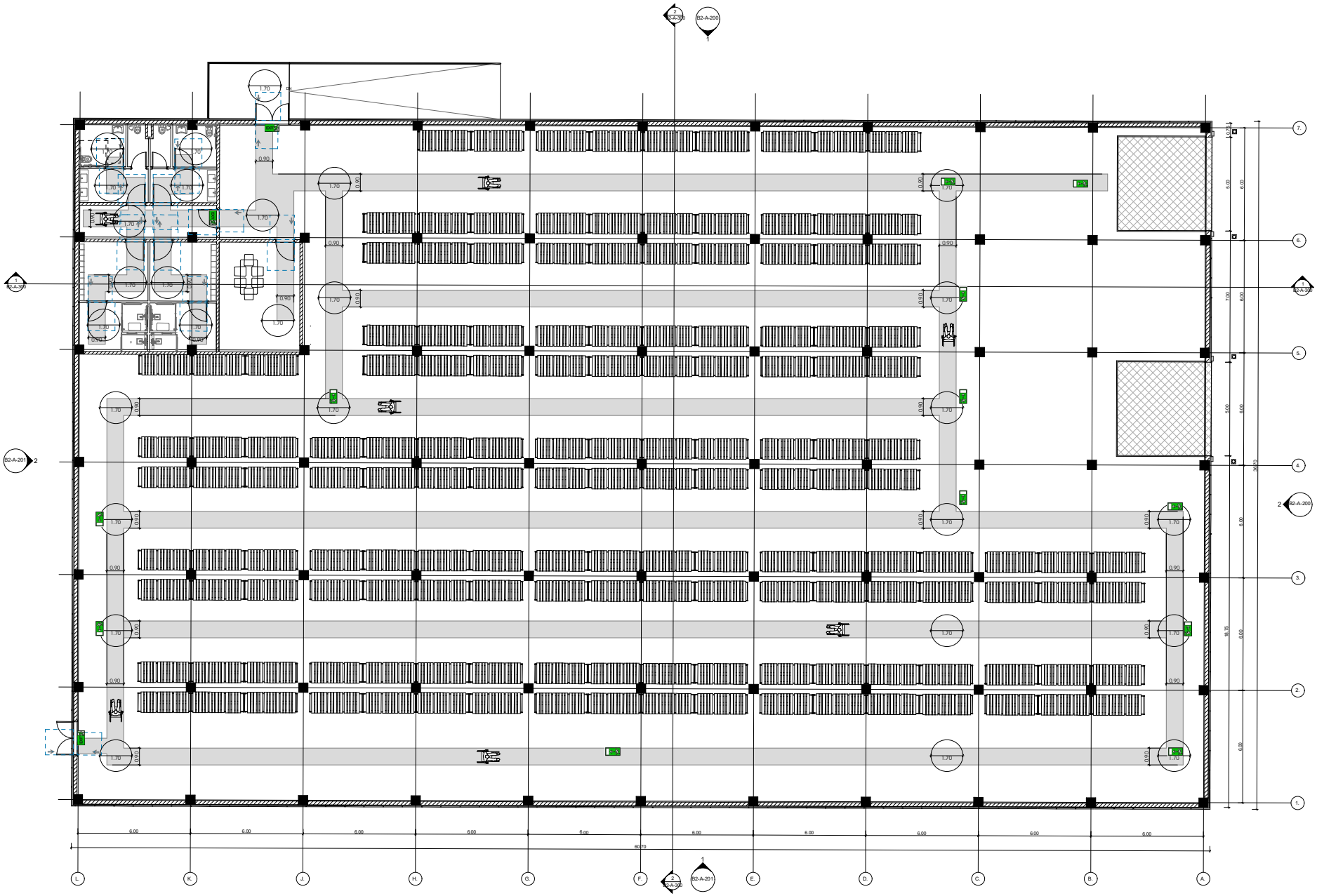

B2 FLOOR PLAN
1 : 100

DMARK
ARCHITECTURAL COMPANY
www.dmark.ge

PROJECT NAME
FEDEX WAREHOUSE COMPLEX

PROJECT ADDRESS
GEORGIA, TBILISI, QIZIKI STREET #27

CLIENT
"INFORMATION COMMUNICATION SYSTEMS"

± 0,00 = sp

STAGE	DATE	COMMENT
sp	25.07.2022	sladia proeqti

ORDER #	22.009
DRAWN BY	NM
CHECKED BY	AK
COPYRIGHT	DMARK

DRAWING NAME
B1 FLOOR PLAN

FED-DMK-DD- B1-A-100 -R01

A1

მისაწვდომობის ეროვნული სტანდარტები

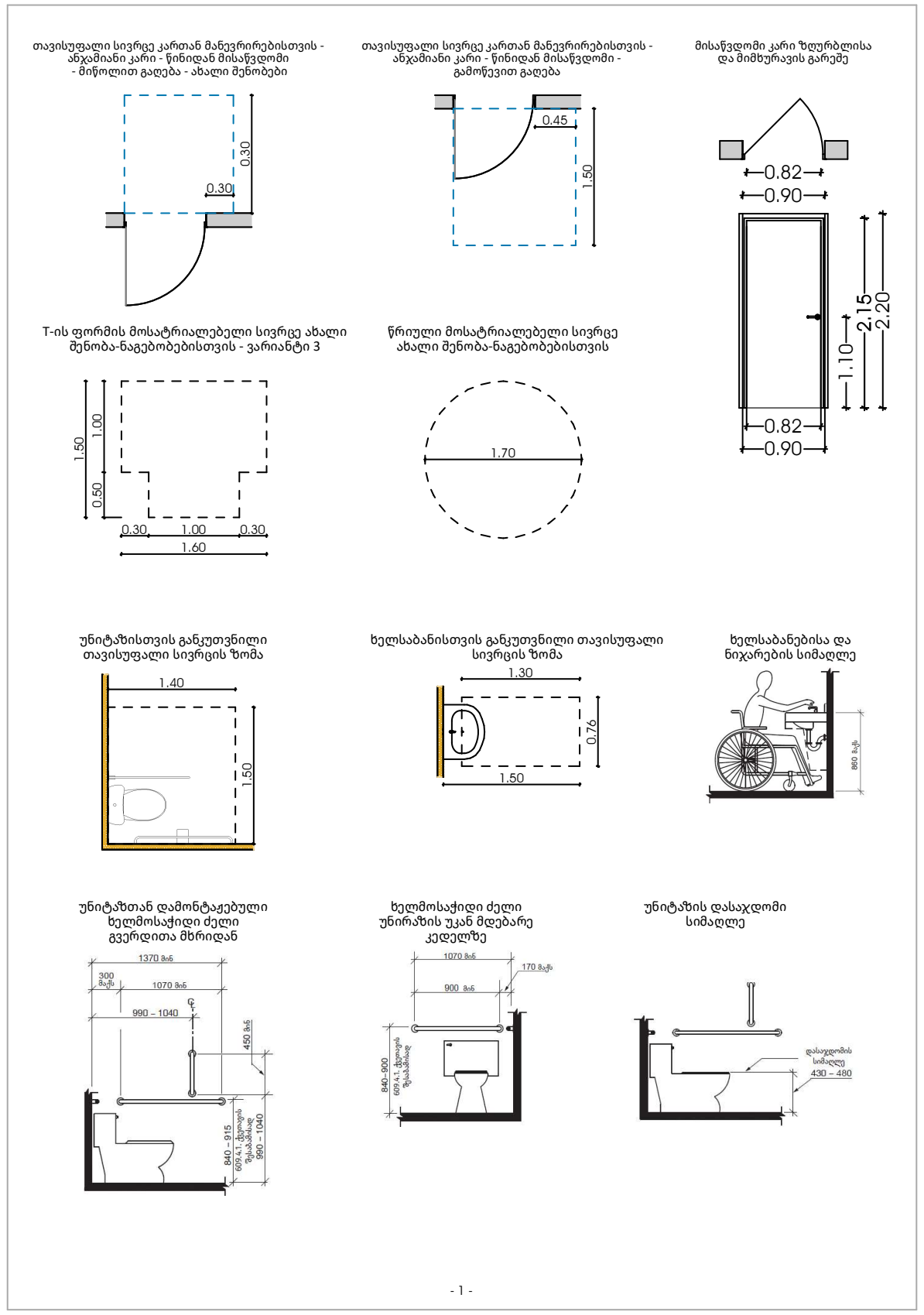

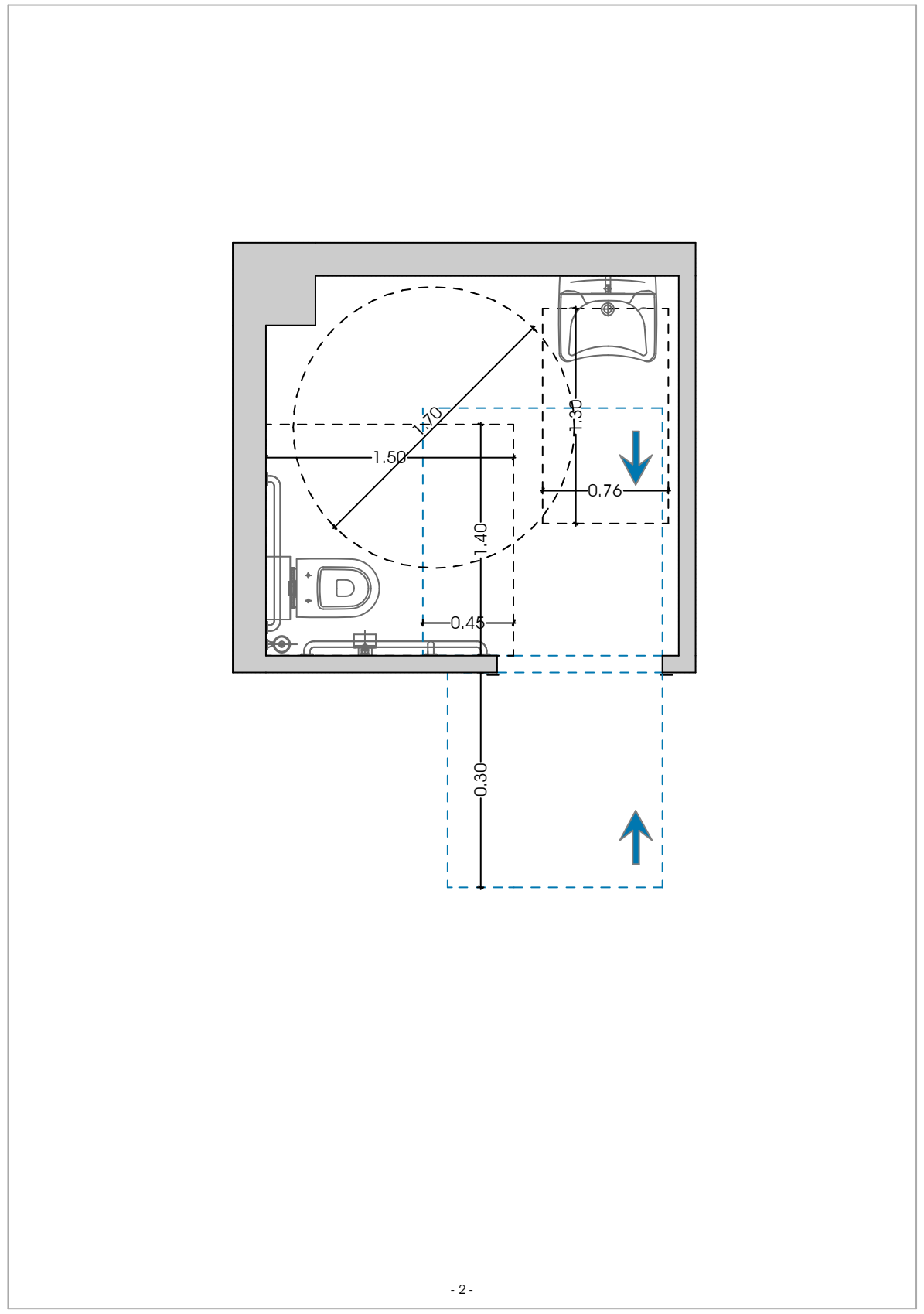

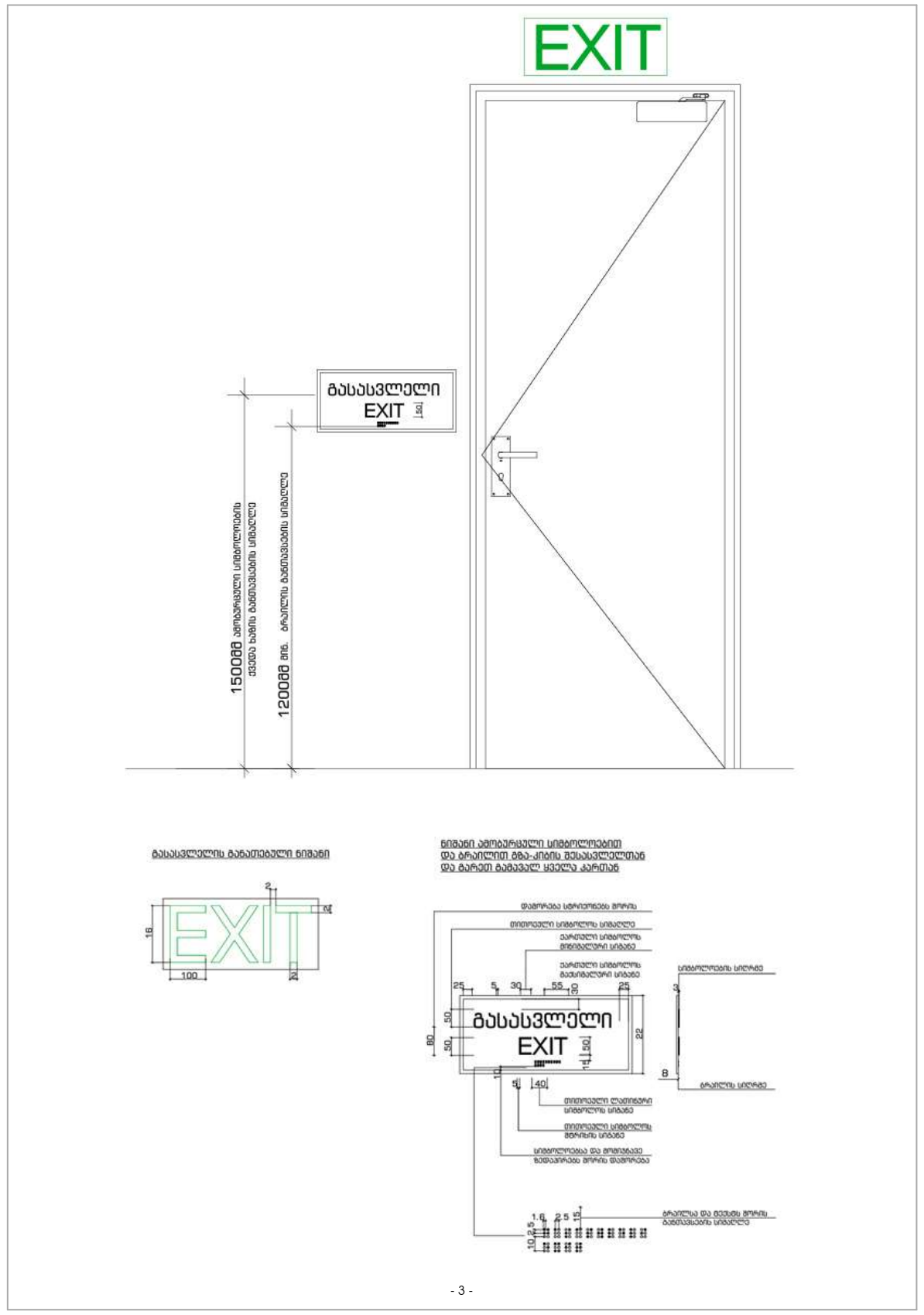

DMARK
ARCHITECTURAL COMPANY
www.dmark.ge

PROJECT NAME
FEDEX WAREHOUSE COMPLEX

PROJECT ADDRESS
GEORGIA, TBILISI, QIZIKI STREET #27

CLIENT
"INFORMATION COMMUNICATION SYSTEMS"

± 0,00 = sp

STAGE	DATE	COMMENT
sp	25.07.2022	stadia proeqti

ORDER #	22.009
DRAWN BY	NM
CHECKED BY	AK
COPYRIGHT	DMARK

DRAWING NAME
B1 FLOOR PLAN

FED-DMK-DD- B1-A-100 -R01

A1