შპს "AM ფარდი"

ქ. თბილისი, ჰურის მოედანი №1 და №2 შენობების რეკონსტრუქცია-ადაპტაცია

კონსტრუქციული ნაწილი

კორექტირებული პროექტი

კორექტირებული პროექტი

თბილისი 2023

ნახაზების ჩამონათვალი		
№	ნახაზების დასახელება	ნახაზის №
1	თავფურცელი	ს-0
2	ქვაბულის გამაგრების გეგმა	ს-1
3	ქვაბულის გამაგრების ჯვნძები	ს-2
4	ღერძების მიბმის გეგმა	ს-3
5	საძირკვლის ფილის გეგმა	ს-4
6	საძირკვლის ფილის ქვედა ზონის არმირების გეგმა	ს-5
7	საძირკვლის ფილის ზედა ზონის არმირების გეგმა	ს-6
8	საძირკვლის ფილის ჯვეთი	ს-7
9	0.000 ნიშნულის გადახურვის გეგმა	ს-8
10	-1,280 ნიშნულის გადახურვის ჯვეთები	ს-9
11	-1,280 ნიშნულის გადახურვის არმირება	ს-10
12	0.000 ნიშნულის გადახურვის ფილის ძირითადი არმირების გეგმა	ს-11
13	0.000 ნიშნულის გადახურვის ფილის დამატებითი არმირების გეგმა	ს-12
14	0.000 ნიშნულის გადახურვის ფილის ჯვეთები	ს-13
15	გარე კედლების მოწყობის სქემა	ს-14
16	0,000 ნიშნულის მონოლითური ჯოჯის ს-1, ს-2	ს-15
17	მონოლითური სვეტი ს-1, ს-2	ს-16
18	მონოლითური სვეტი ს-3, ს-4	ს-17
19	+3.200 ნიშნულის გადახურვის გეგმა	ს-18
20	მონოლითური სვეტი ს-5, ს-6, ს-7	ს-19
21	+3,200 ნიშნულის მონოლითური ჯოჯის ს-2 არმირება	ს-20
22	მონოლითური ჯოჯის ს-4, ს-5 არმირება	ს-21
23	+3.200 ნიშნულის გადახურვის ფილის არმირების გეგმა	ს-22
24	+3.200 ნიშნულის გადახურვის ფილის ჯვეთები	ს-23
25	+6.800 ნიშნულის გადახურვის გეგმა	ს-24
26	მონოლითური სვეტი ს-8, ს-9, ს-10	ს-25
27	+6,800 ნინულის მონოლითური ჯოჯის ს-2 არმირება	ს-26
28	მონოლითური ჯოჯის ს-4, ს-5 არმირება	ს-27
29	+6,800 ნიშნულის გადახურვის ფილის ძირითადი არმირების გეგმა	ს-28
30	+6.800 ნიშნულის გადახურვის ფილის ჯვეთები	ს-29
31	+10,000 ნიშნულის გადახურვის გეგმა	ს-30
32	მონოლითური სვეტი ს- 11-16	ს-31
33	+10,000 ნიშნულის მონოლითური ჯოჯის ს-2 არმირება	ს-32
34	+10,000 ნიშნულის გადახურვის ჯვეთები	ს-33
35	ჯიბის ჭრილი	ს-34
36	ჯიბის მარში ჯმ-1, ჯმ-2	ს-35
37	ჯიბის მარში ჯმ-3, ჯმ-4	ს-36
38	ჯიბე	ს-37
39	ნივნივების გეგმა	ს-38
40	ნივნივების გეგმა; ჭრილები, ჯვანძები	ს-39
41	ნივნივების გეგმა; ჭრილები, ჯვანძები	ს-40
42	სახურავის ჯვანძები	ს-41
43	საქვაბე	ს-42

განმარტებითი ბარათი

ქ. თბილისი, პურის მოედანი №1 და №2 შენობების რეკონსტრუქცია-ადაპტაციის პროექტი დამუშავებულია შპს “AM-ფარდი”-ს მიერ საქართველოში მოქმედი სამშენებლო ნორმების გათვალისწინებით.

საქართველოს სეისმიური დარაიონების რუკის მიხედვით სამშენებლო უბანი განიკუთნება 8 ბალიან სესმიურ ზონას.

პროექტით გათვალისწინებულია 4 მეტრის სიღრმის ქვაბულის ამოთხრა. ქვაბულის ფერდების დაჭერისათვის აუცილებელია “შპუნტი”-ს კედლის მოწყობა.

ქვაბულის ამოღებისას გათვალისწინდეს წყალქცევითი სამუშაოები და დრენაჟის მოწყობა. წყლის საორიენტაციო მოდენად ქვაბულის კედლების თითოეული კვადრატული მეტრიდან მიღებულ იქნეს 0.2 ლ/წმ, რაც უნდა დაზუსტდეს მუშაობის პროცესში.

საინუინრო-გეოლოგიური კვლევის შედეგების თანახმად შენობის დაფუძნება უნდა განხორციელდეს ხრეშის (მინარევის გარეშე) ხელოვნურ ერთი მეტრის სისქის ფუძეზე, მისი შრეებრივი დატკეპნვით, შრის სისქე - 20-30სმ.

პროექტში შენობის საძირკვლებად მიღებულია საძირკვლის ფილა. საძირკვლის ფილის სისქე 600მმ. საძირკვლის ფილის ქვეშ მოეწყოს ბეტონის მომზადება. 0.000 ნიშნულის ქვედა კონსტრუქციები (ცოკოლის კედელი და საძირკვლის ფილა) შესრულდეს W8 წყალშეუხწევადონის მარკის ბეტონისაგან.

შენობა კარკასული ტიპისაა, სვეტები 400X400მმ, კოჭები 400X500მმ და 180სმ-ის გადახურვის ფილა. შენობის კონსტრუქციების ბეტონის კლასი - B-25, ბეტონის დამცავი შრე; საძირკვლების ფილაში და ცოკოლის კედელში -40მმ, კოჭებში და სვეტებში -25მმ და გადახურვის ფილაში 18მმ.

შენობის გარშემო მოეწყოს დრენაჟი, რათა მოხდეს გრუნტის წყლების მოშორება შენობისაგან. ცოკოლის კედელზე მოწყოს ვერტიკალური ჰიდროიზოლაცია.

მანსარდის სართულის კოსტრუქციები გათვალისწინებულია ხის და ლითონის კონსტრუქციებისაგან.

ლითონის კონსტრუქციების შეერთება განხორციელდეს ხელის ელექტრო შემდუღებლით შეხების მთლიან კონტურებზე, შენადუღი ნაკერის სიმაღლე მიიღება შესადუღი ელემენტების უმცირესი სისქის ტოლი.

შენობის გარე კედლები მოეწყოს მსუბუქი ბეტონის ბლოკებისაგან. გარე კედლების წყობისას განხორციელდეს მათი შეერთება შენობის კარკასზე, არმატურის ბადეებით (Ø10AIII/250). არმატურის ბადეები განლაგედეს წყობის დროს ყოველ 60 სანტიმეტრში.

კონსტრუქციულ გეგმებზე მოცემულია გადახურვის ფილების ზედაპირის ნიშნული, კოჭების ძირის ნიშნული.

ყველა ზომა მოცემულია მილიმეტრებში ნიშნულები მეტრებში.

კონსტრუქციული პროექტის ნახაზები განიხილოს არქიტექტურულ ნახაზებთან ერთად.

მოცენულ პროექტში შეტანილია შემდეგი ცვლილებები:
1. დაემატა ლიფტის გაჩერება -3.920 ნიშნულზე
2. დაკორექტირდა შენობის ატრიუმის გაბარიტული ზომები
3. სახურავის დონეში 7-7 და 10-10 ღერძებში მოეწყო აივანი და მზისგან და წვიმისგან დამცავი გასახსნელი ჟალუზი.
4. ლიფტის შახტის თავზე ლითონის კონსტრუქციებით მოეწყო საქვაბე.

დირექტორი	მ. ბუხაიძე		ქ. თბილისი, პურის მოედანი №1 და №2 შენობების რეკონსტრუქცია-ადაპტაცია	შპს "AM ფარდი"	
პრ. აპტორი	ა. გოგიაშვილი				
პრ. აპტორი	მ. ბუხაიძე				
კონსტრუქტ.	გ. ცომაია		კონსტრუქციული ნაწილი პროექტირებული პროექტი	დაკვეთა № 2023	
			თავფურცელი	სტადია / ფურცელი / რ-ბა / მასშტ.	
				მპ / ს- 0 / 42 / მ. 1:	

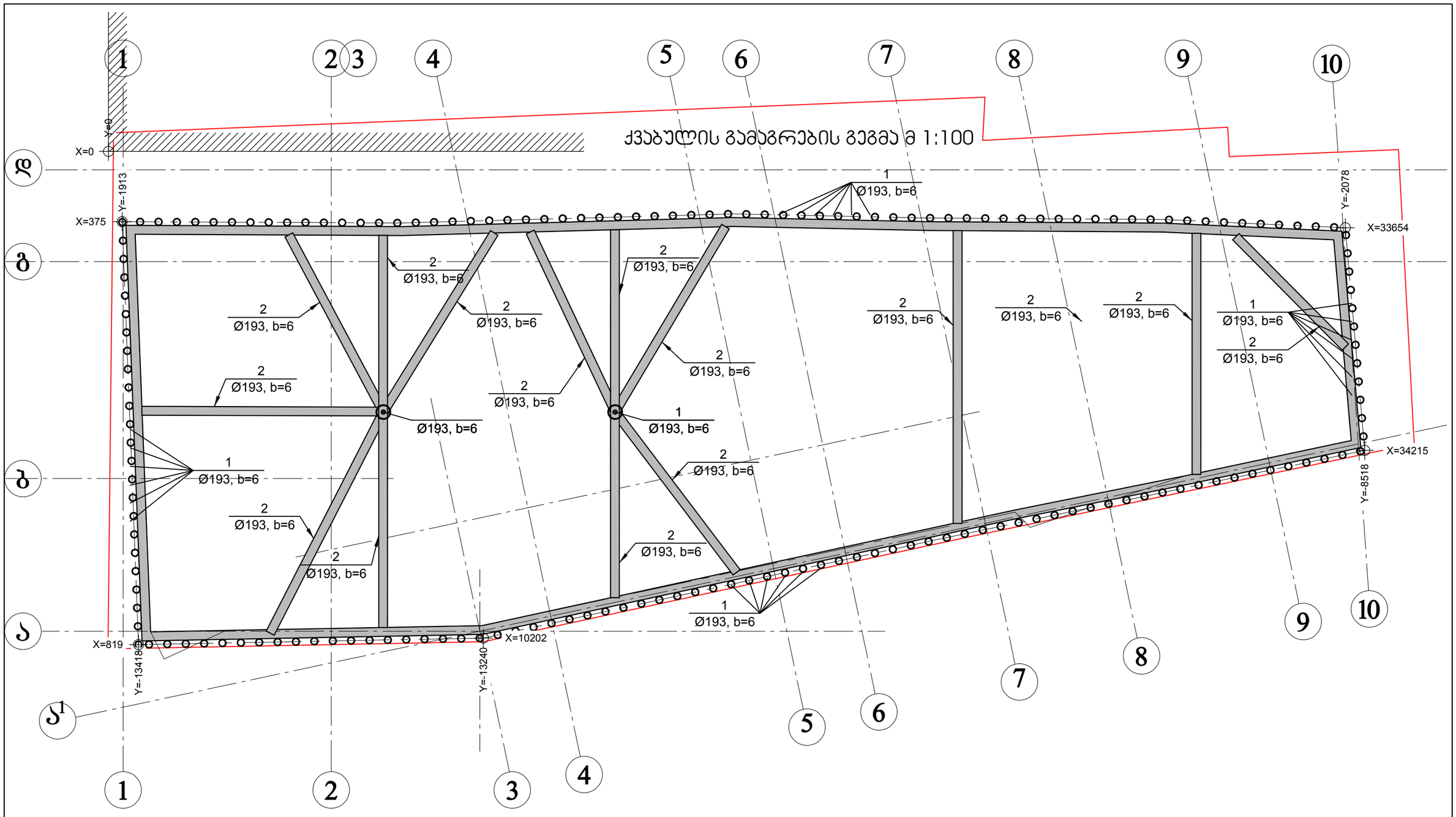

№ პოზ	აღნიშვნა	დასახელება	რაოდ. ელ-ში	წონა, (კგ)		შენიშვნა
				ერთის	საერთო	
		ქვაბულის გამაგრება 1 ცალი				
1	მილი	Ø 193 ,b=6 *ГОСТ 10704-91* L= 9600 მმ	210	339.8	71366	
2	მილი	Ø 193 ,b=6 *ГОСТ 10704-91* L= 188500 მმ	1	6672.9	6673	საერთო სიგრძე
3	შველერი	№ 24 *ГОСТ 8240-89* L= 102000 მმ	2	2448.0	4896	საერთო სიგრძე
4		Ø 10 *AIII ГОСТ 5781-82* L= 7180800 მმ	1	4425.0	4425	საერთო სიგრძე
		ბეტონი		B-20	105.57	ჯამ მ

დირექტორი	მ. ბუხაიძე		ქ. თბილისი, ჯერის მოედანი №1 და №2 შენობების რეკონსტრუქცია-ადაპტაცია	AM შპს "AM ფარდი"
პრ. პტორი	ა. გოგიაშვილი			
პრ. პტორი	მ. ბუხაიძე			
პონსტრ.	გ. ცომაია		პონსტრუქციული ნაწილი პროექტირებული პროექტი	დაკვეთა № 2023
			ქვაბულის გამაგრების გეგმა	სტადია: მპ; ფურცელი: ჯ- 1; რ-ბა: 42; მასშტ.: მ. 1:

ჭრილი 1-1 მ 1:100

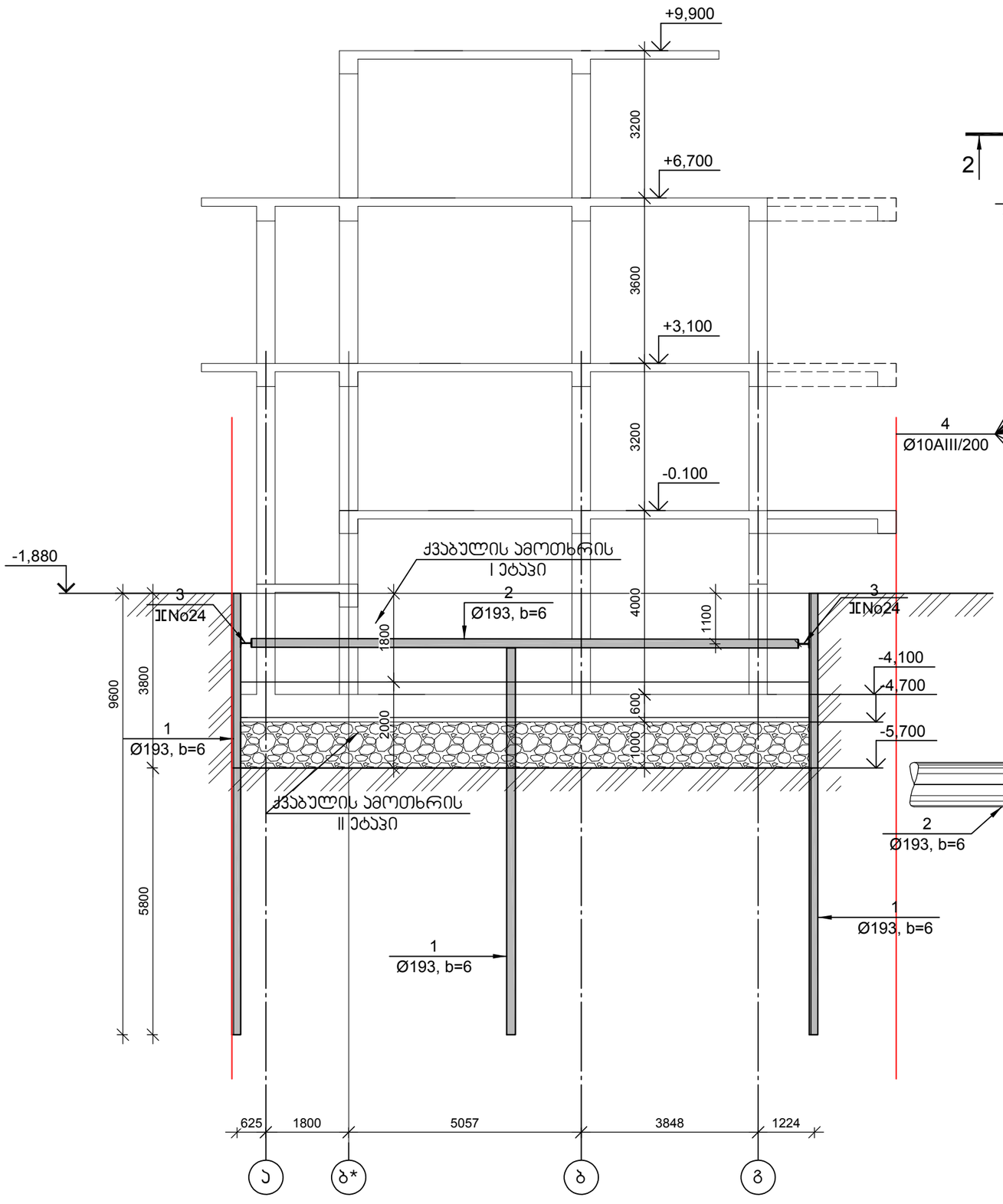

ქვაბულის კედლის კვეთი მ 1:20

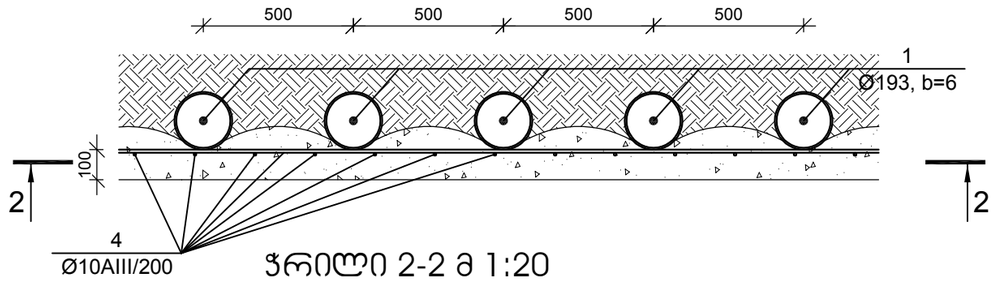

ჭრილი 2-2 მ 1:20

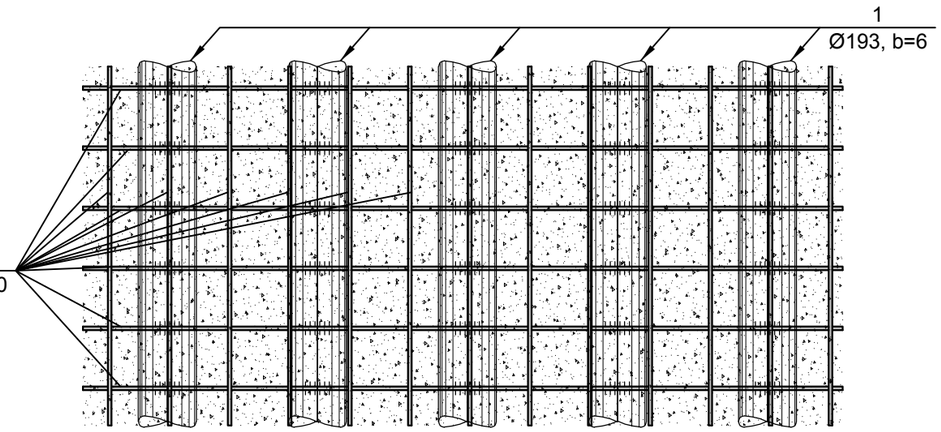

ქვაბულის კედლის კვანძები მ 1:20

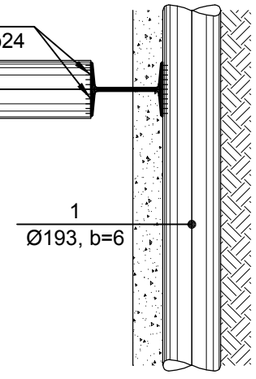

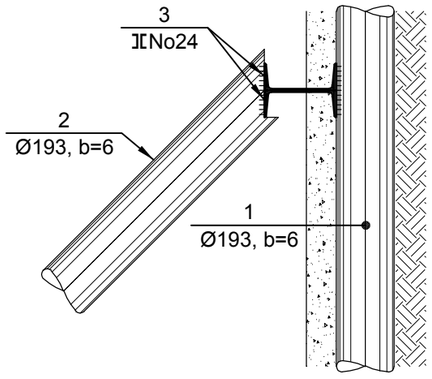

დირექტორი	მ. ბუხაიძე		ქ. თბილისი, ჯერის მოედანი №1 და №2 შენობების რეკონსტრუქცია-ადაპტაცია	შპს "AM ფარდი"		
პრ. პტორი	ა. გოგიაშვილი					
პრ. პტორი	მ. ბუხაიძე					
კონსტრუქტ.	გ. ცომაია		კონსტრუქციული ნაწილი პროექტირებული პროექტი	დაკვეთა №	2023	
			ქვაბულის გამაგრების კვანძები	სტადია	ფურცელი	რ-ბა	მასშტ.
				მპ	კ- 2	42	მ. 1:

ღერძების მიბმის გეგმა

მ 1:100

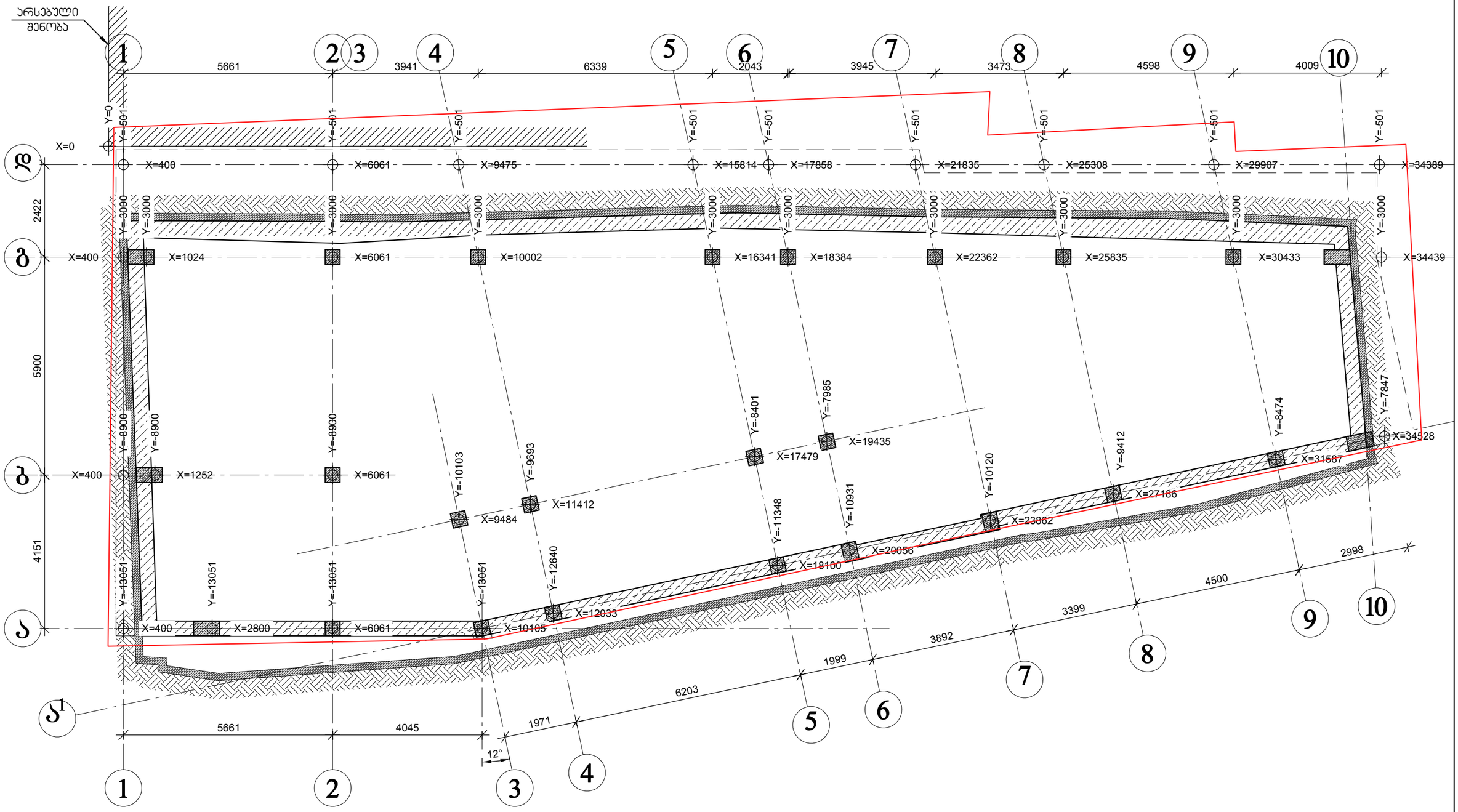

დირექტორი	მ. ბუხაიძე		ქ. თბილისი, ჯვრის მოედანი №1 და №2 შენობების რეკონსტრუქცია-ადაპტაცია	შპს "AM ფარდი"	
პრ. ავტორი	ა. გოგიაშვილი				
პრ. ავტორი	მ. ბუხაიძე				
პონსტრუქტ.	გ. ცომაია		პონსტრუქციული ნაწილი პორექტირებული პროექტი	დაკვეთა №	2023
			ღერძების მიბმის გეგმა	სტადია: მპ	ფურცელი: პ- 3
				რ-ბა: 42	მასშტ.: მ. 1:

Главный архитектор	д. архитектор				
Зам. главного инженера	в. инженер				
Зам. главного инженера	д. архитектор				
Начальник отдела	д. инженер				
Разработал.					

Проектирование благоустройства территории				
Благоустройство территории				
Схема планировочной организации земельного участка №1 Схема планировочной организации земельного участка №2				
ГАУ "АМ градостроительного развития Архитектурно-планировочного развития Архитектурно-планировочного развития"				
Стадия	Лист	Листов		
Р	3	4		
ООО "Архитектурно-планировочное бюро"				

Схема планировочной организации земельного участка

1:100

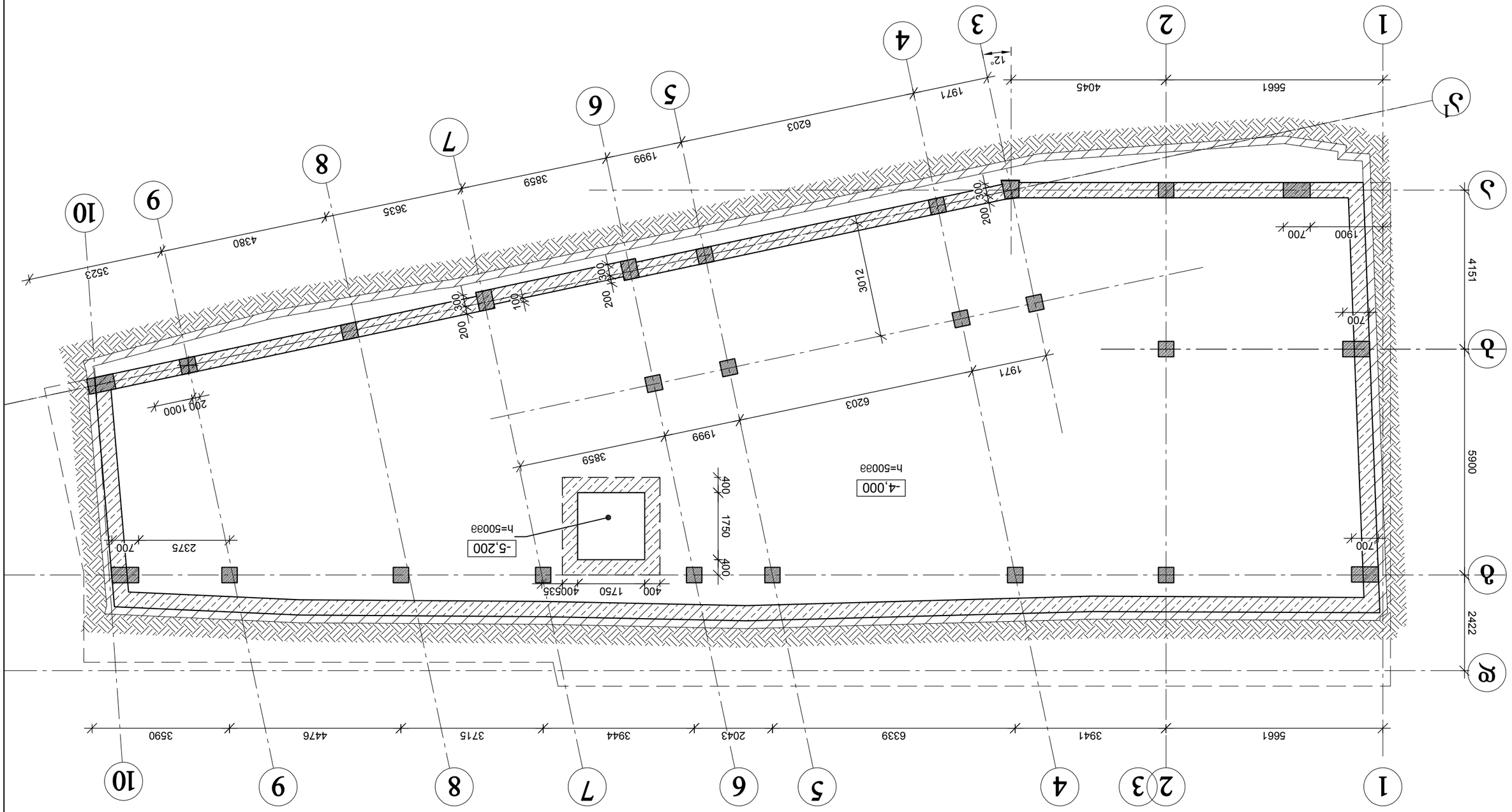

საძირკვლის ფილის ქვედა ზონის არმირების გეგმა

მ 1:100

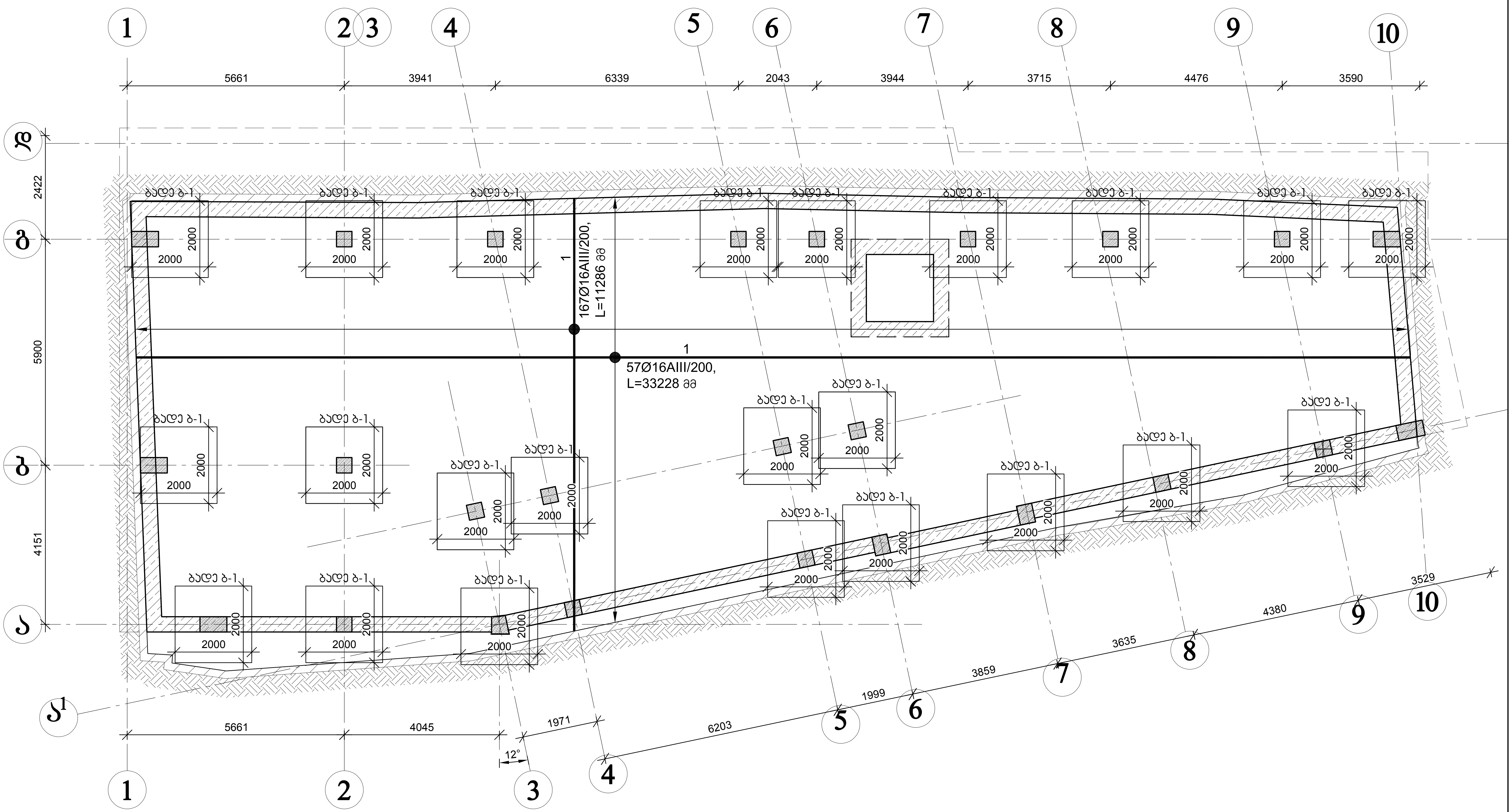

დირექტორი	მ. ბუხაიძე		ქ. თბილისი, ჯურის მოედანი №1 და №2 შენობების რეკონსტრუქცია-ადაპტაცია	შპს "AM ფარდი"
ჯრ. ავტორი	ა. გოგიაშვილი			
ჯრ. ავტორი	მ. ბუხაიძე			
კონსტრუქტ.	გ. ცომაია		კონსტრუქციული ნაწილი კორექტირებული პროექტი	დაკვეთა № 2023
			საძირკვლის ფილის ქვედა ზონის არმირების გეგმა	სტადია: მპ; ფურცელი: ფ- 5; რ-ბა: 42; მასშტ.: მ. 1:

Главный архитектор	д. архитектор	Д.Ю.Ларионов	
Гл. инженер проекта		Н.Ю.Ларионова	
Гл. конструктор	д. архитектор	Д.Ю.Ларионов	
Разработал		Д.Ю.Ларионов	

Здание магазина с офисными помещениями и складом по адресу: г. Ростов-на-Дону, ул. Доватора, 150/2 с. №1 Офисно-складской комплекс с подземной автостоянкой

Стадия: Р | Лист: 3 | Листов: 6

ООО "АМ проект"

Схема расположения свай. Ростверк. Фундаментная плита. Монолитные железобетонные стены подземной автостоянки. Монолитные железобетонные колонны. Монолитные железобетонные перекрытия. Монолитные железобетонные стены. Монолитные железобетонные пилоны. Монолитные железобетонные балки. Монолитные железобетонные лестницы. Монолитные железобетонные пандусы. Монолитные железобетонные плиты. Монолитные железобетонные перемычки. Монолитные железобетонные ригели. Монолитные железобетонные фундаменты. Монолитные железобетонные подпорные стены. Монолитные железобетонные резервуары. Монолитные железобетонные силосы. Монолитные железобетонные бункеры. Монолитные железобетонные градирни. Монолитные железобетонные дымовые трубы. Монолитные железобетонные вентиляционные шахты. Монолитные железобетонные лифтовые шахты. Монолитные железобетонные мусоропроводы. Монолитные железобетонные пожарные лестницы. Монолитные железобетонные эвакуационные лестницы. Монолитные железобетонные аварийные лестницы. Монолитные железобетонные наружные лестницы. Монолитные железобетонные внутренние лестницы. Монолитные железобетонные винтовые лестницы. Монолитные железобетонные маршевые лестницы. Монолитные железобетонные площадки. Монолитные железобетонные ступени. Монолитные железобетонные подступенки. Монолитные железобетонные проступи. Монолитные железобетонные ограждения. Монолитные железобетонные парапеты. Монолитные железобетонные козырьки. Монолитные железобетонные навесы. Монолитные железобетонные крыши. Монолитные железобетонные кровли. Монолитные железобетонные покрытия. Монолитные железобетонные полы. Монолитные железобетонные стяжки. Монолитные железобетонные гидроизоляционные слои. Монолитные железобетонные пароизоляционные слои. Монолитные железобетонные теплоизоляционные слои. Монолитные железобетонные звукоизоляционные слои. Монолитные железобетонные антикоррозионные слои. Монолитные железобетонные защитные слои. Монолитные железобетонные декоративные слои. Монолитные железобетонные отделочные слои. Монолитные железобетонные облицовочные слои. Монолитные железобетонные штукатурные слои. Монолитные железобетонные малярные слои. Монолитные железобетонные обойные слои. Монолитные железобетонные плиточные слои. Монолитные железобетонные мозаичные слои. Монолитные железобетонные керамические слои. Монолитные железобетонные стеклянные слои. Монолитные железобетонные металлические слои. Монолитные железобетонные деревянные слои. Монолитные железобетонные пластиковые слои. Монолитные железобетонные резиновые слои. Монолитные железобетонные каменные слои. Монолитные железобетонные бетонные слои. Монолитные железобетонные растворные слои. Монолитные железобетонные клеевые слои. Монолитные железобетонные грунтовочные слои. Монолитные железобетонные шпаклевочные слои. Монолитные железобетонные финишные слои.

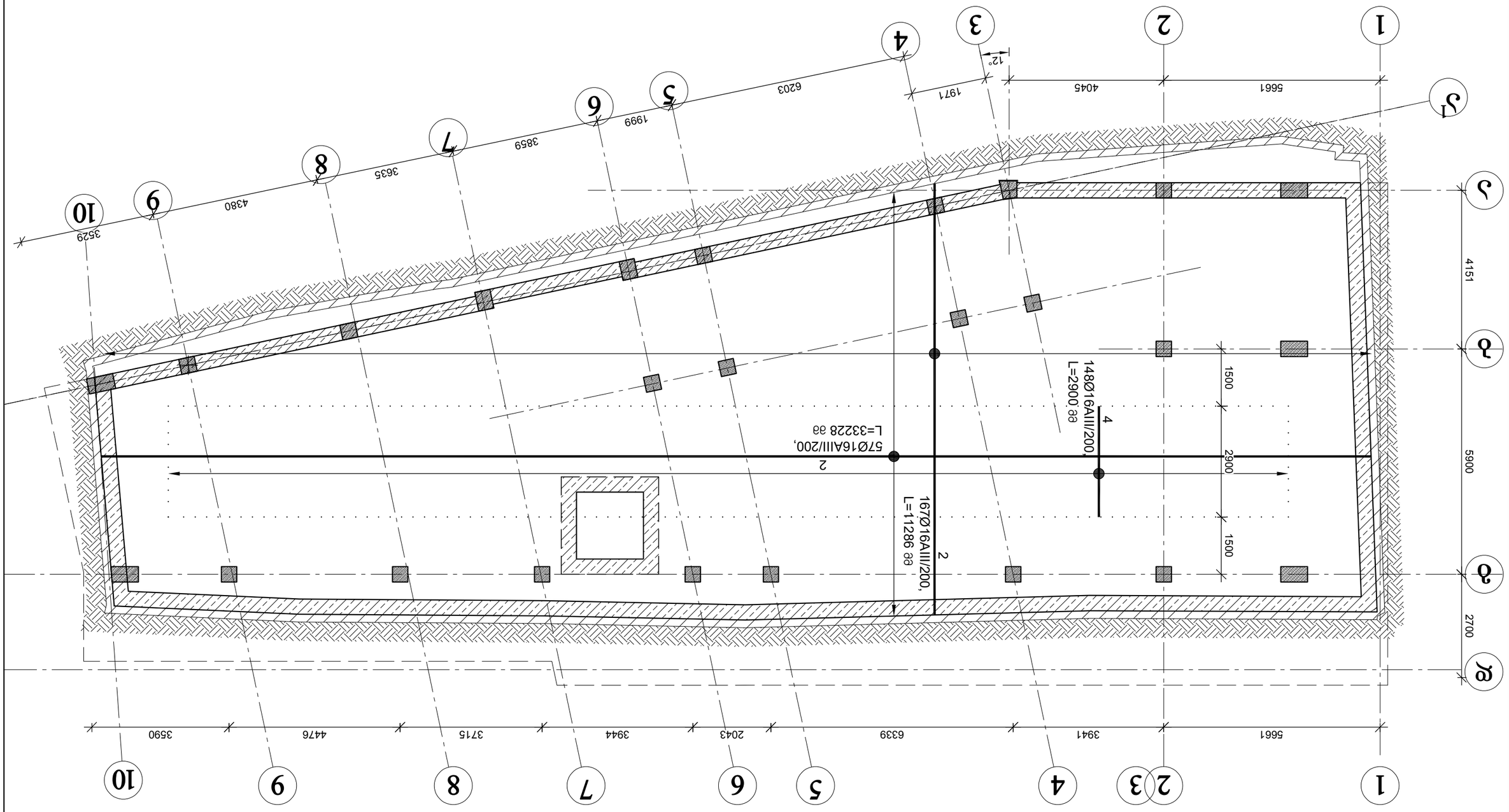

Схема расположения свай. Ростверк. Фундаментная плита. Монолитные железобетонные стены подземной автостоянки. Монолитные железобетонные колонны. Монолитные железобетонные перекрытия. Монолитные железобетонные стены. Монолитные железобетонные пилоны. Монолитные железобетонные балки. Монолитные железобетонные лестницы. Монолитные железобетонные пандусы. Монолитные железобетонные плиты. Монолитные железобетонные перемычки. Монолитные железобетонные ригели. Монолитные железобетонные фундаменты. Монолитные железобетонные подпорные стены. Монолитные железобетонные резервуары. Монолитные железобетонные силосы. Монолитные железобетонные бункеры. Монолитные железобетонные градирни. Монолитные железобетонные дымовые трубы. Монолитные железобетонные вентиляционные шахты. Монолитные железобетонные лифтовые шахты. Монолитные железобетонные мусоропроводы. Монолитные железобетонные пожарные лестницы. Монолитные железобетонные эвакуационные лестницы. Монолитные железобетонные аварийные лестницы. Монолитные железобетонные наружные лестницы. Монолитные железобетонные внутренние лестницы. Монолитные железобетонные винтовые лестницы. Монолитные железобетонные маршевые лестницы. Монолитные железобетонные площадки. Монолитные железобетонные ступени. Монолитные железобетонные подступенки. Монолитные железобетонные проступи. Монолитные железобетонные ограждения. Монолитные железобетонные парапеты. Монолитные железобетонные козырьки. Монолитные железобетонные навесы. Монолитные железобетонные крыши. Монолитные железобетонные кровли. Монолитные железобетонные покрытия. Монолитные железобетонные полы. Монолитные железобетонные стяжки. Монолитные железобетонные гидроизоляционные слои. Монолитные железобетонные пароизоляционные слои. Монолитные железобетонные теплоизоляционные слои. Монолитные железобетонные звукоизоляционные слои. Монолитные железобетонные антикоррозионные слои. Монолитные железобетонные защитные слои. Монолитные железобетонные декоративные слои. Монолитные железобетонные отделочные слои. Монолитные железобетонные облицовочные слои. Монолитные железобетонные штукатурные слои. Монолитные железобетонные малярные слои. Монолитные железобетонные обойные слои. Монолитные железобетонные плиточные слои. Монолитные железобетонные мозаичные слои. Монолитные железобетонные керамические слои. Монолитные железобетонные стеклянные слои. Монолитные железобетонные металлические слои. Монолитные железобетонные деревянные слои. Монолитные железобетонные пластиковые слои. Монолитные железобетонные резиновые слои. Монолитные железобетонные каменные слои. Монолитные железобетонные бетонные слои. Монолитные железобетонные растворные слои. Монолитные железобетонные клеевые слои. Монолитные железобетонные грунтовочные слои. Монолитные железобетонные шпаклевочные слои. Монолитные железобетонные финишные слои.

а 1:100

1	8. ЗЪЪЛЛЛ	Ерлфлфлфлф			ЗЪЪЛЛЛ
2	9. ЗЛЛЛЛЛЛЛЛ	Ерлфлфлфлф			ЗЪЪЛЛЛ
3	10. ЗЪЪЛЛЛ	Ерлфлфлфлф			ЗЪЪЛЛЛ
4	11. ЗЪЪЛЛЛ	Ерлфлфлфлф			ЗЪЪЛЛЛ
5	12. ЗЪЪЛЛЛ	Ерлфлфлфлф			ЗЪЪЛЛЛ

ЛЛЛЛЛЛЛЛ

0.000 ნიშნულის გადახურვის გეგმა

მ 1:100

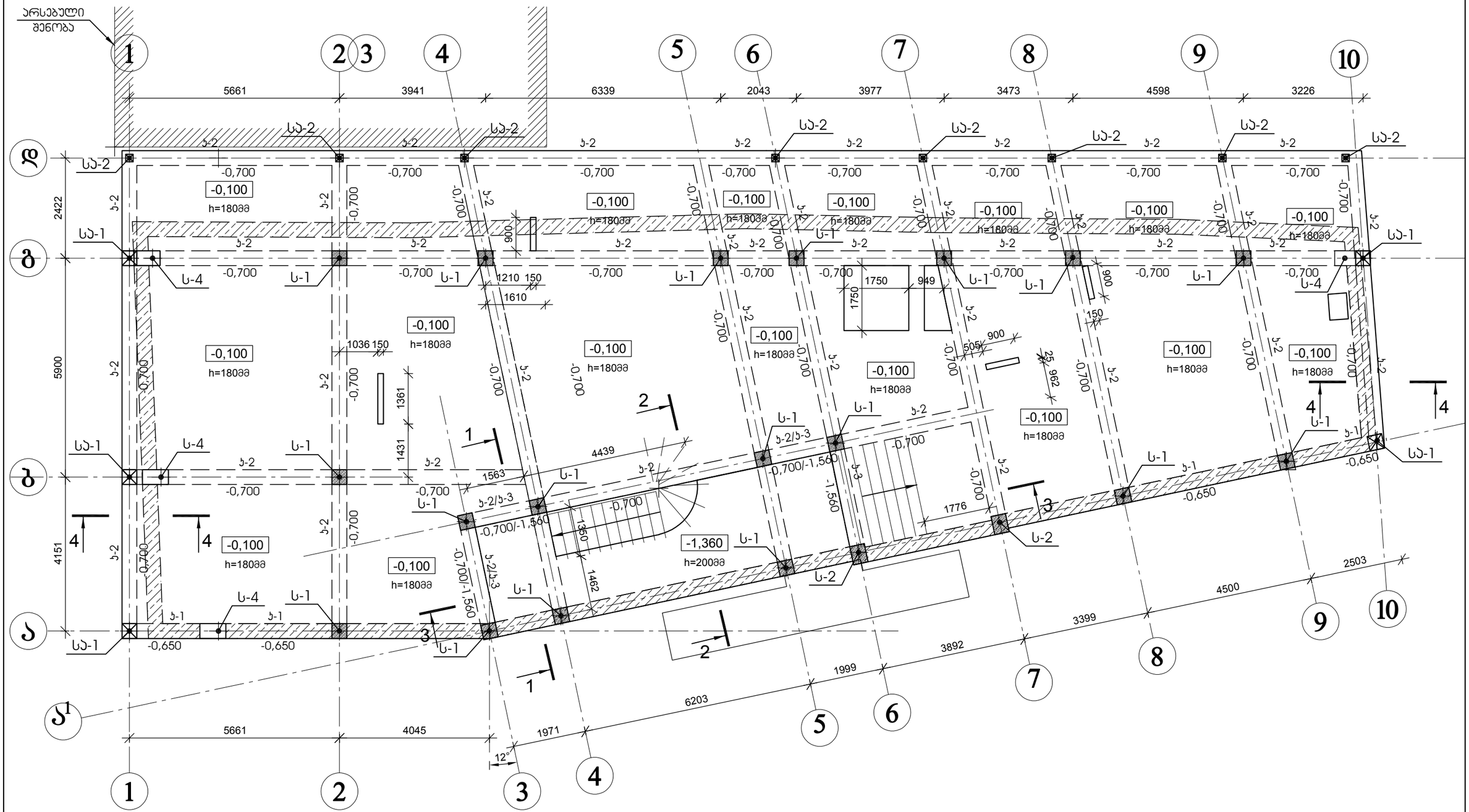

დირექტორი	მ. ბუხაიძე		ქ. თბილისი, ჯერის მოედანი №1 და №2 შენობების რეკონსტრუქცია-აღჯატაცია	შპს "AM ფარდი"
პრ. ავტორი	ა. გოგიაშვილი			
პრ. ავტორი	მ. ბუხაიძე			
პონსტრუქტ.	გ. ცომაია		პონსტრუქციული ნაწილი პორექტირებული პროექტი	დაკვეთა № 2023
			0.000 ნიშნულის გადახურვის გეგმა	სტადია: მპ; ფურცელი: ბ- 8; რ-ბა: 42; მასშტ.: მ. 1:

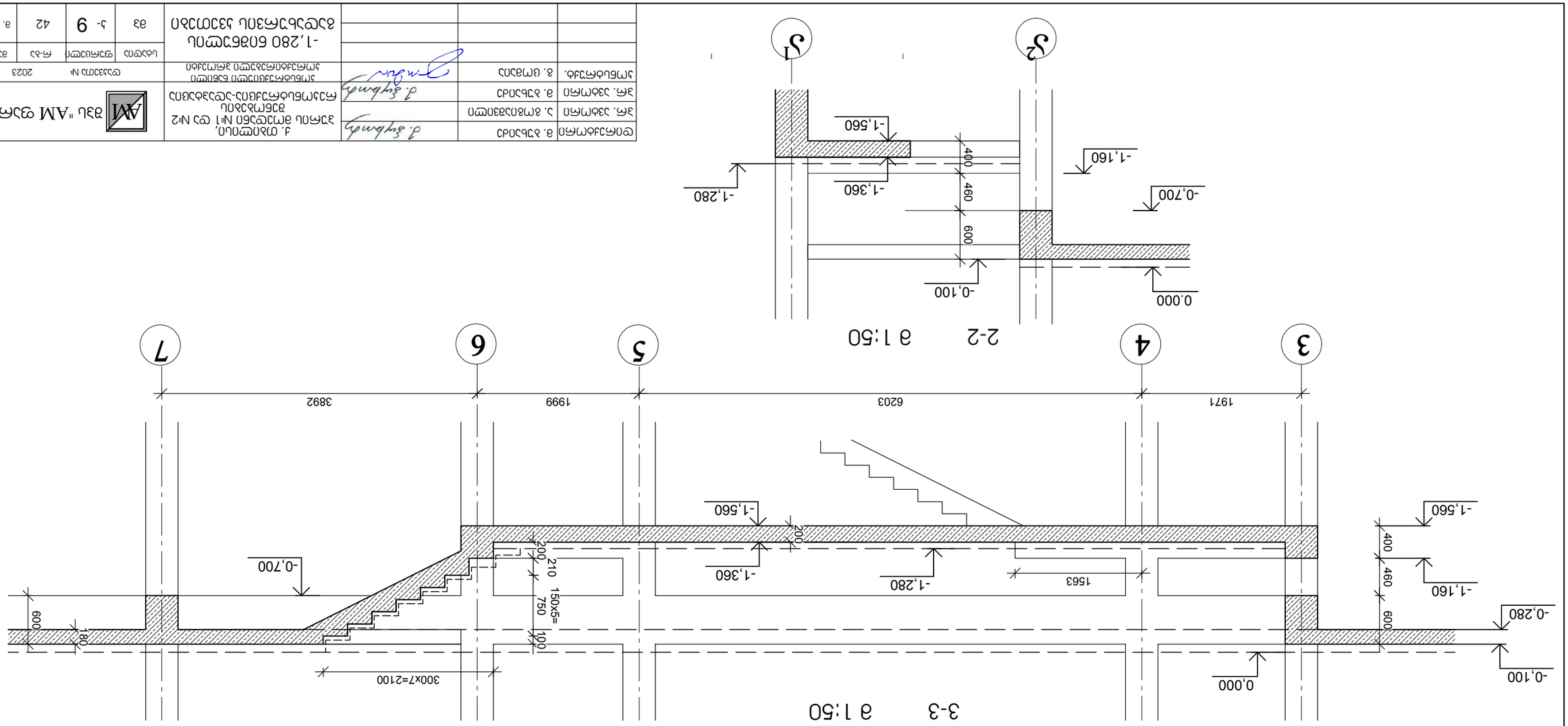

3-3 а 1:50

2-2 а 1:50

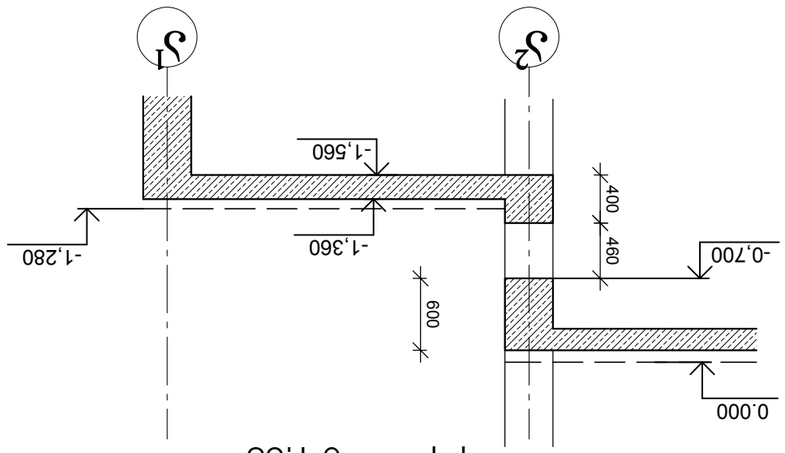

1-1 а 1:50

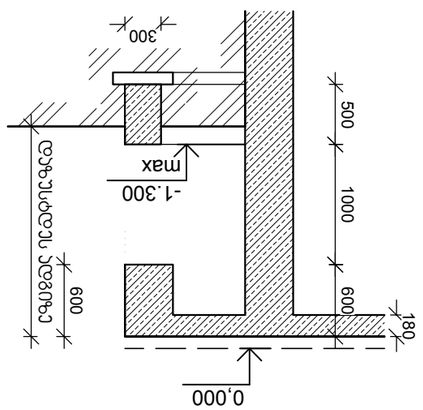

4-4 а 1:50

ГИП	Цховребов Г.Ш.					
Нач. отд.	Гогуадзе Т.Г.					
Гл. спец.	Гогуадзе Т.Г.					
Разраб.	Цховребов Г.Ш.					

Стадия	Лист	Листов	
Р	9	42	
ООО "АМ проект"			

Строительство автомобильной дороги по ул. Ленина в г. Цхинвали

Схема расположения подпорных стен

Инв. № подл.	Подпись и дата	Взам. инв. №	

მონოლითური ჯოჯი ჯ-3 მ 1:50

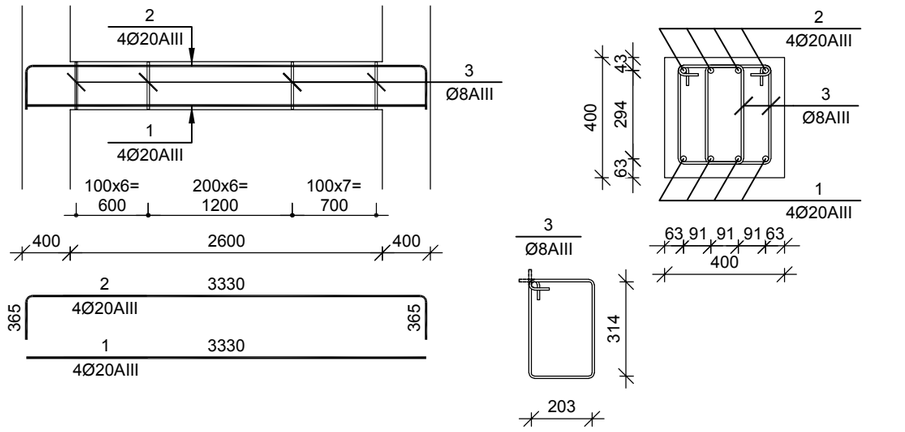

№ ჯოჯ	აღნიშვნა	დასახელება	რაოდ. ელ-ში	წონა, (კგ) ერთის	წონა, (კგ) საერთო	შენიშვნა
		მონოლითური ჯოჯი ჯ-3 1 ცალი				
1		Ø 20 AIII ГОСТ 5781-82 L= 3330 მმ	4	8.2	33	
2		Ø 20 AIII ГОСТ 5781-82 L= 4060 მმ	4	10.0	40	
3		Ø 8 AIII ГОСТ 5781-82 L= 1204 მმ	40	0.5	19	
		ბეტონი		B-25	0.4	კუბ მ
		არმატურა/ბეტონი			220.8	კგ/კუბ მ

1-1 მ 1:20

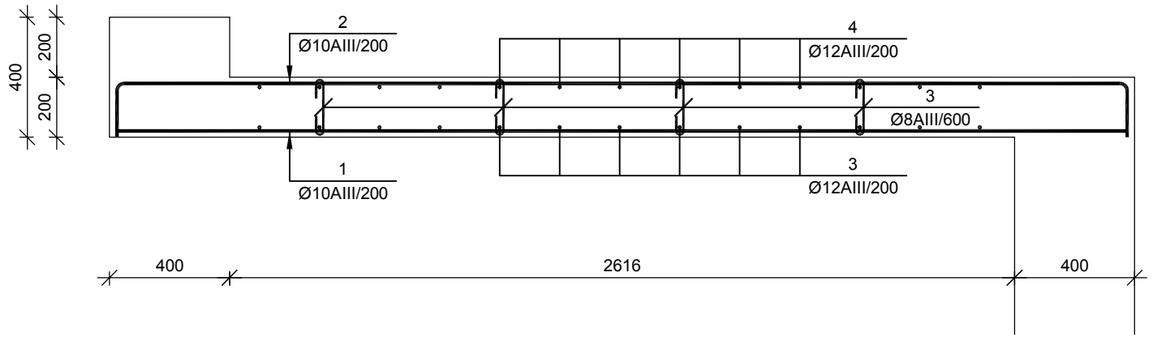

№ ჯოჯ	აღნიშვნა	დასახელება	რაოდ. ელ-ში	წონა, (კგ) ერთის	წონა, (კგ) საერთო	შენიშვნა
		-1.280 ნიშნულის გადახურვის ფილა 1 ცალი				
1		Ø 10 AIII ГОСТ 5781-82 L= 107792 მმ	1	66.4	66	
2		Ø 10 AIII ГОСТ 5781-82 L= 113181 მმ	1	69.7	70	
3		Ø 12 AIII ГОСТ 5781-82 L= 107792 მმ	1	95.7	96	
4		Ø 12 AIII ГОСТ 5781-82 L= 113181 მმ	1	100.4	100	
5		Ø 8 AIII ГОСТ 5781-82 L= 330 მმ	55	0.1	7	
		ბეტონი		B-25	4.0	კუბ მ
		არმატურა/ბეტონი			85.3	კგ/კუბ მ

-1,280 ნიშნულის გადახურვის ფილის არმირება მ 1:50

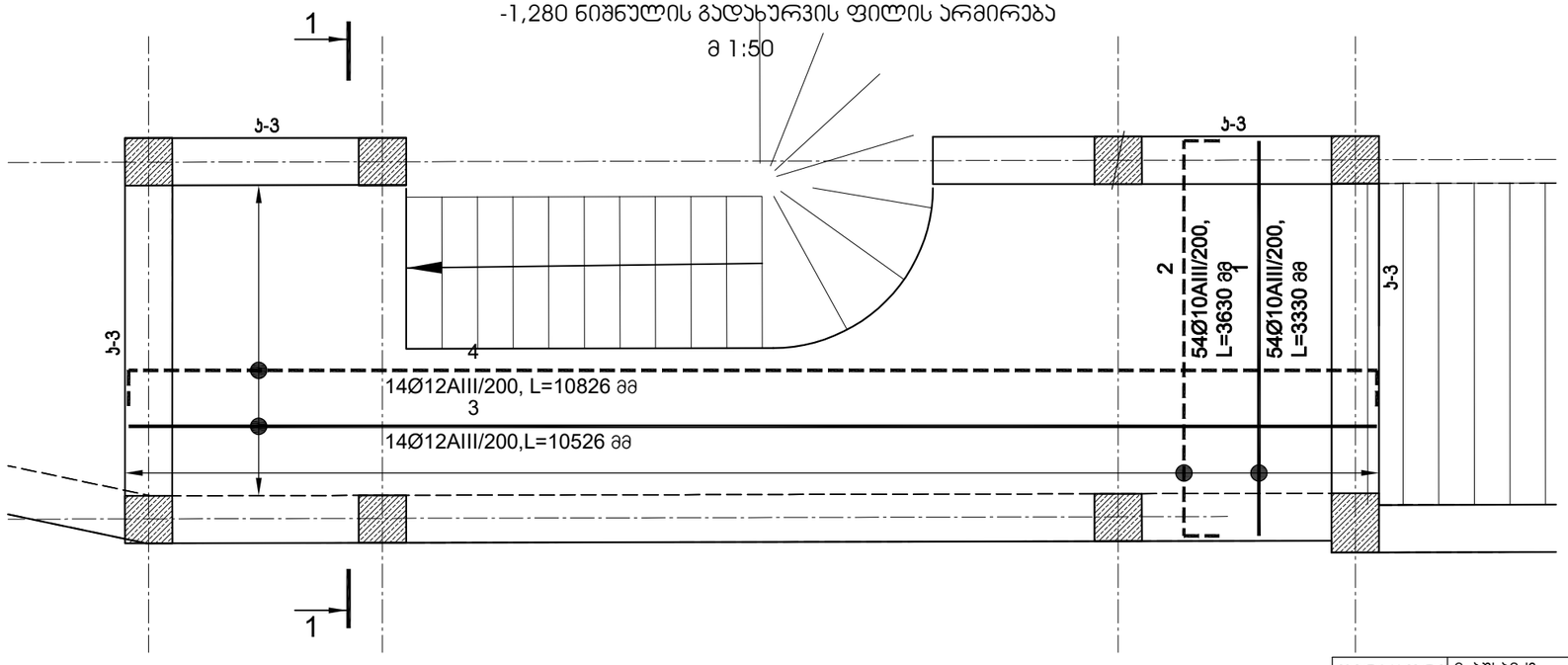

დირექტორი	მ. ბუხაიძე		ქ. თბილისი, ჯერის მოედანი №1 და №2 შენობების რეკონსტრუქცია-ადაპტაცია	შპს "AM ფარდი"
არ. ავტორი	ა. გოგიაშვილი			
არ. ავტორი	მ. ბუხაიძე			
კონსტრუქტ.	გ. ცომაია		კონსტრუქციული ნაწილი არქიტექტურული პროექტი	დაკვეთა № 2023
			-1,280 ნიშნულის გადახურვის არმირება	სტადია: მპ; ფურცელი: ჯ-10; რ-ბა: 42; მასშტ.: მ. 1:

4-4 მ 1:20

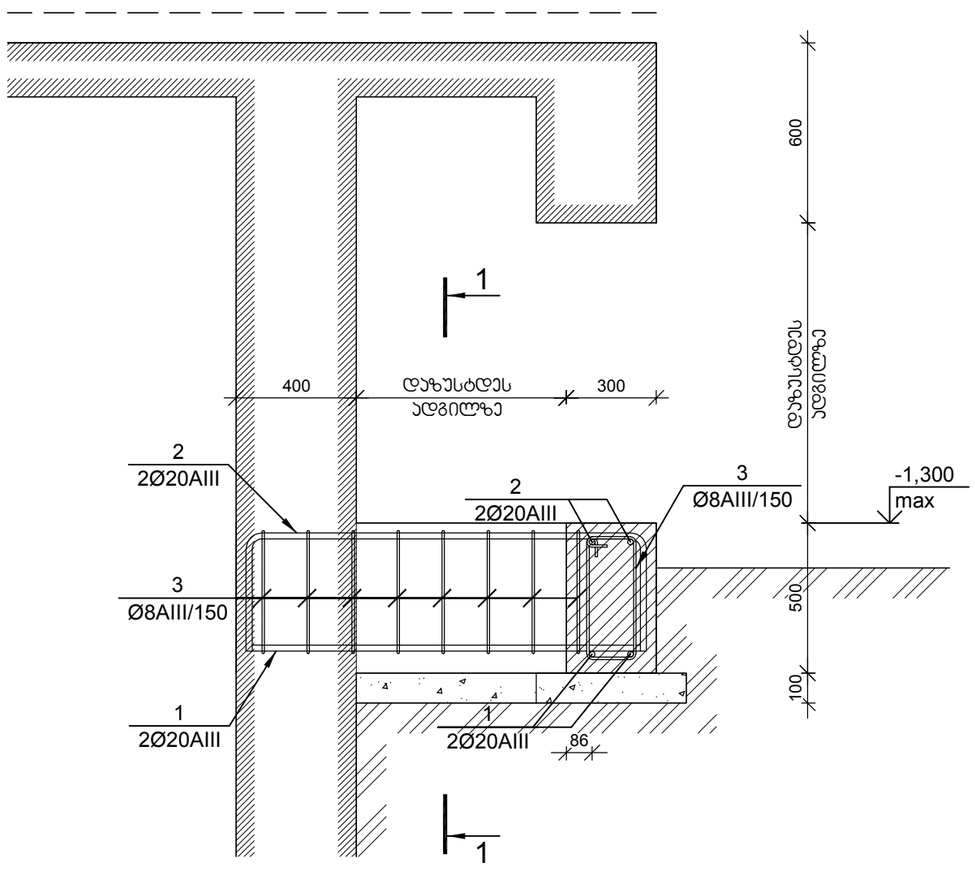

1-1 მ 1:20

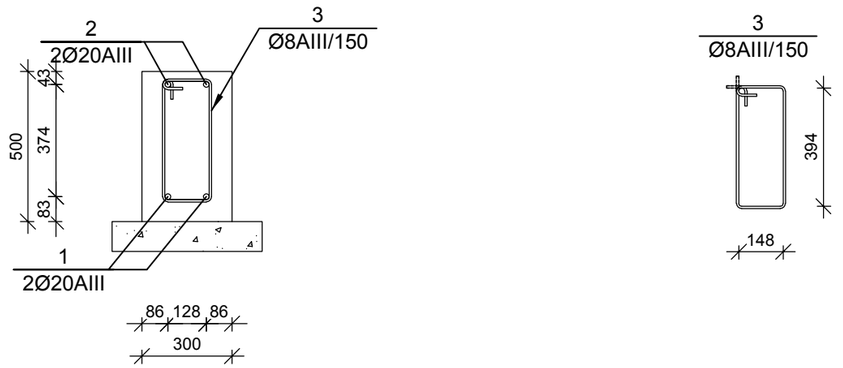

ჭანდუსის მოწყობის ჯვანძი

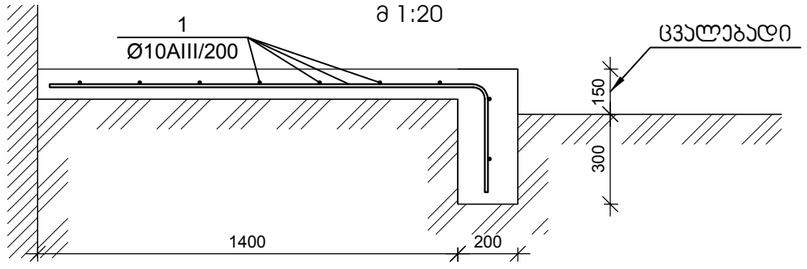

გარე ქედლების მოწყობის სქემა მ 1:200

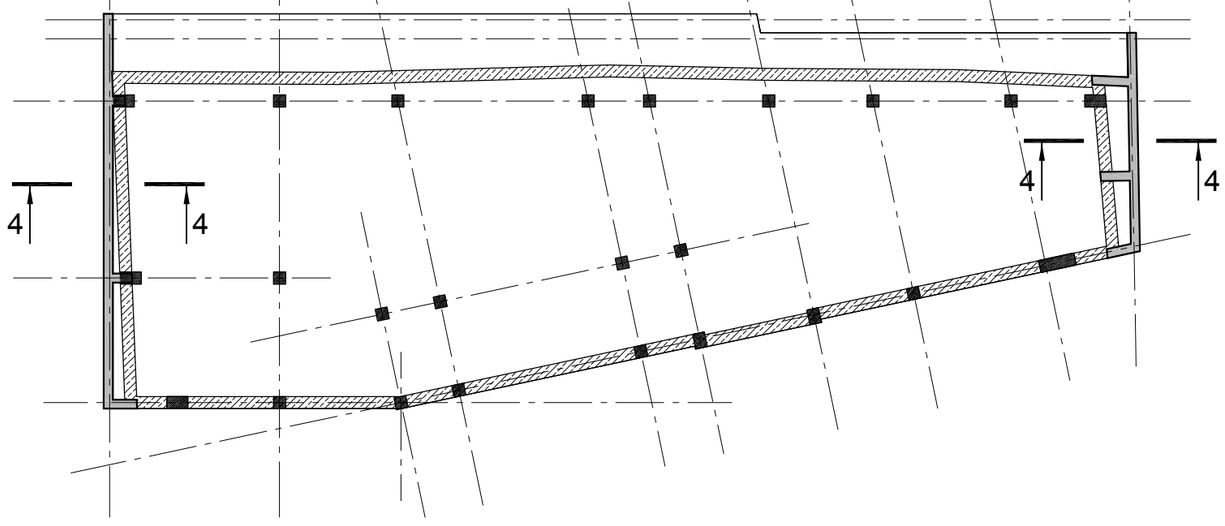

დირექტორი	მ. ბუხაიძე		ქ. თბილისი, ჯერის მოედანი №1 და №2 შენობების რეკონსტრუქცია-ადაპტაცია	შპს "AM ფარდი"			
პრ. აპტორი	ა. გოგიაშვილი						
პრ. აპტორი	მ. ბუხაიძე						
პონსტრუქტ.	გ. ცომაია		პონსტრუქციული ნაწილი პორექტირებული პროექტი	დაკვეთა №		2023	
			გარე ქედლების მოწყობის სქემა	სტადია	ფურცელი	რ-ბა	მასშტ.
				მპ	პ-11	42	მ. 1:

Съставил:	д. архитект	Д. Цанева	
Проверил:	арх. Здравко Иванов	арх. Здравко Иванов	
Конструктивен проект:	ж.к. Зона Б, ул. Ген. Данаил Николаев, бл. 1		
Фаза:	Работен проект		
Обект:	Жилищна сграда с ПИ 07079.4.1 по КК на гр. Пловдив, ул. Ген. Данаил Николаев, бл. 1		
Чертеж:	Разпределителна мрежа		
Мащаб:	1:100	Дата:	2023 г.

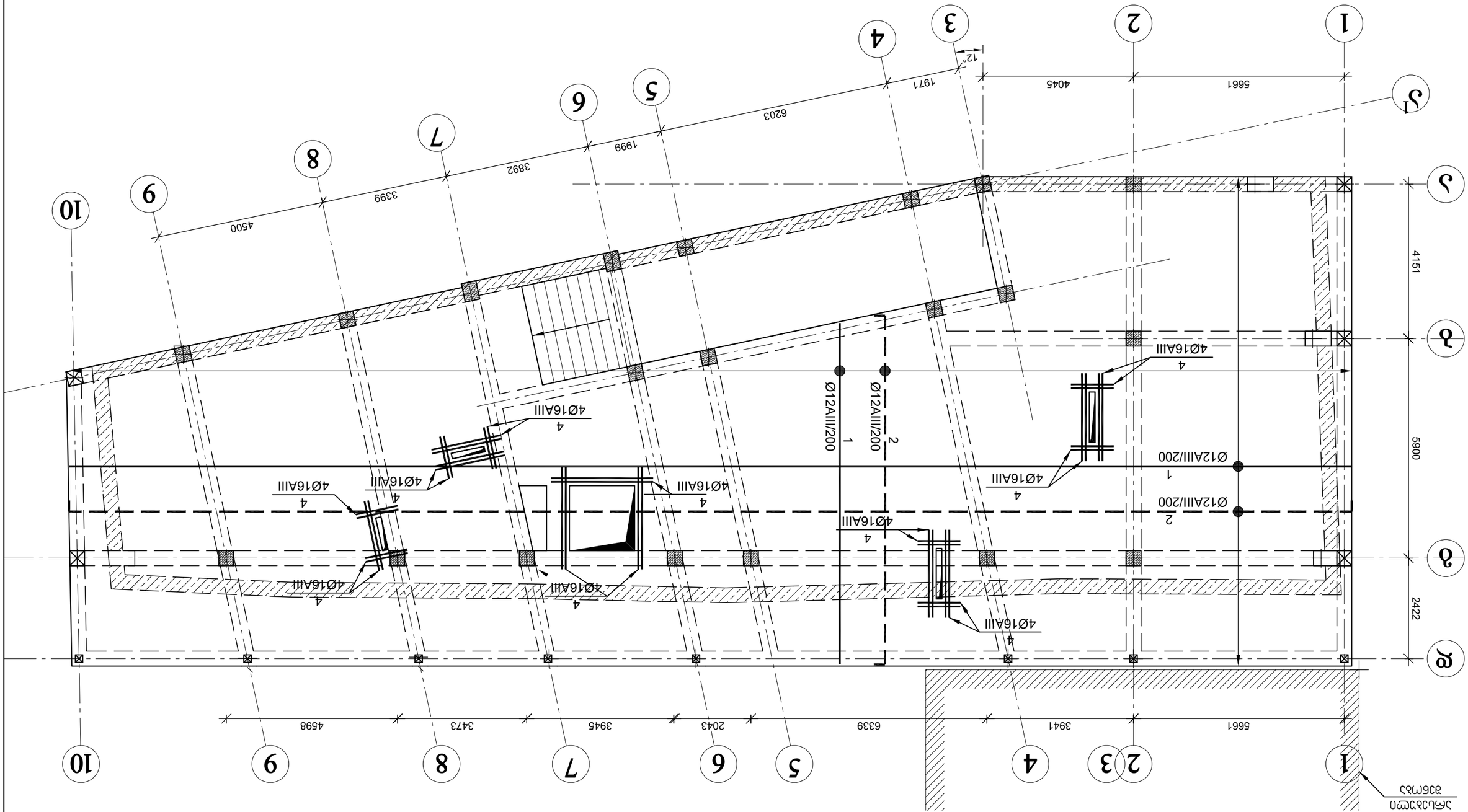

Изпълнителна документация					
Изменение					
Допълнение					
Съставил:	д. инж. Цанева				
Проверил:	д. инж. Иванов				
Проект:	Жилищна сграда с ПИ 07079.4.1 по КК на гр. Пловдив, ул. Ген. Данаил Николаев, бл. 1				
Чертеж:	Разпределителна мрежа				
Мащаб:	1:100	Дата:	2023 г.		

„АМ проект" ЕООД
гр. Пловдив, ул. Ген. Данаил Николаев, бл. 1
тел. 0.000 638 638
Разпределителна мрежа на жилищна сграда с ПИ 07079.4.1 по КК на гр. Пловдив, ул. Ген. Данаил Николаев, бл. 1

Чертеж	Фаза	Дата	Мащаб	
Ел.	РП	м.03	1:100	

Изм.	Кол.уч.	Лист	№ док.
Разраб.	А. Сергеев		
Пров.	Н. Петрова		
Н. контр.	Н. Петрова		
ГИП	А. Сергеев		

Многоквартирный дом №1 со встроенными помещениями и №2 со встроенными помещениями по адресу: г. Ростов-на-Дону, ул. Малиновского, 13

Стадия: Р | Лист: 42 | Листов: 43

ООО "АМ проект"

Схема расположения элементов монолитного перекрытия на отм. 0.000 (отм. 3.150)

Масштаб 1:100

0.000 ნიშნულის გადახურვის ფილის ჯვეთები მ 1:20

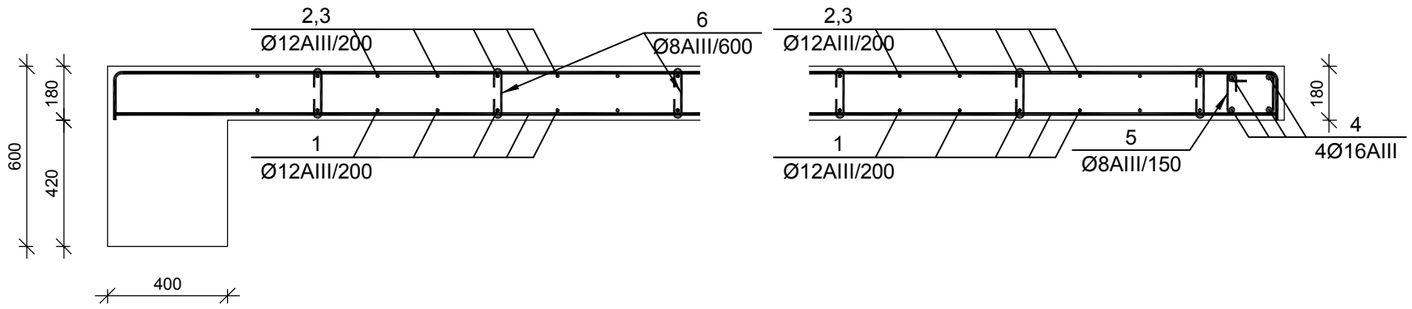

№ პოზ	აღნიშვნა	დასახელება	რაოდ. ელ-მი	წონა, (კგ) ერთ.	წონა, (კგ) საერთო	შენიშვნა
0.000 ნიშნულის გადახურვის ფილა			1 ცალი			
1		Ø 12 AIII ГОСТ 5781-82 L= 3834350 მმ	1	3402.5	3402	
2		Ø 12 AIII ГОСТ 5781-82 L= 3947125 მმ	1	3502.5	3503	
3		Ø 12 AIII ГОСТ 5781-82 L= 241833 მმ	1	214.6	215	
4		Ø 16 AIII ГОСТ 5781-82 L= 33600 მმ	4	53.0	212	
5		Ø 8 AIII ГОСТ 5781-82 L= 750 მმ	224	0.3	66	
6		Ø 8 AIII ГОСТ 5781-82 L= 300 მმ	964	0.1	114	
		ბეტონი		B-25	62.46	ჯუბ მ
		არმატურა/ბეტონი			120.3	კგ/ჯუბ მ

სვეტის ამონაშვერი სა-1

მ 1:20

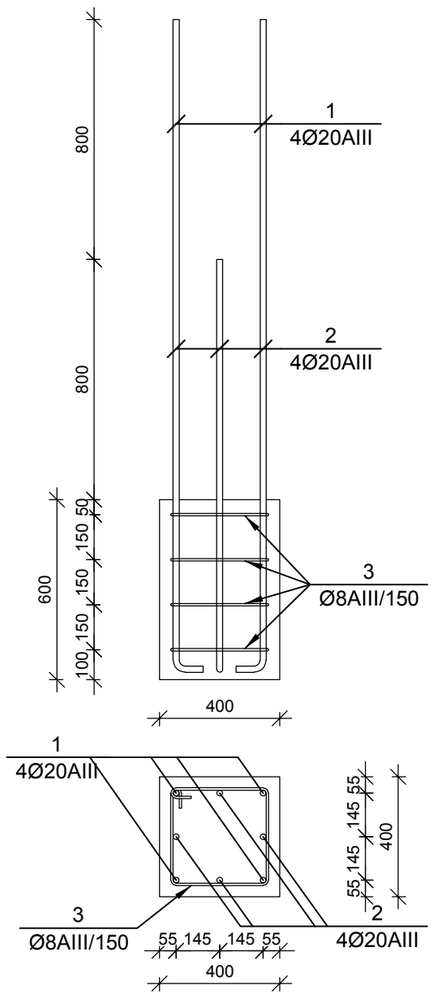

სვეტის ამონაშვერი სა-2

მ 1:20

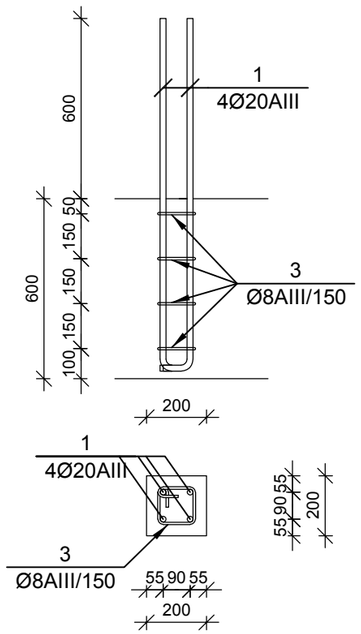

სვეტის ამონაშვერი სა-3

მ 1:20

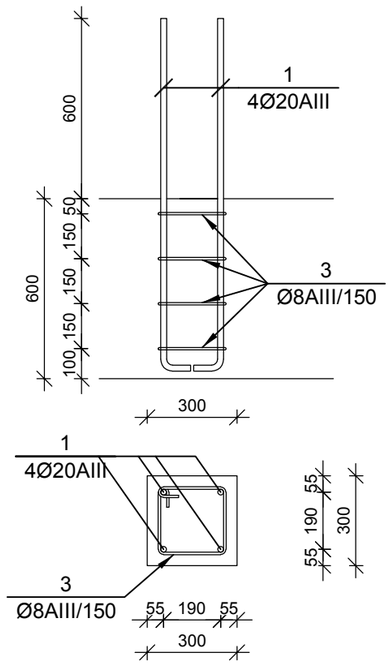

№ პოზ	აღნიშვნა	დასახელება	რაოდ. ელ-მი	წონა, (კგ) ერთ.	წონა, (კგ) საერთო	შენიშვნა
სვეტის ამონაშვერი სა-1			5 ცალი			
1		Ø 20 AIII ГОСТ 5781-82 L= 2200 მმ	4	5.4	22	
2		Ø 20 AIII ГОСТ 5781-82 L= 1400 მმ	4	3.5	14	
3		Ø 8 AIII ГОСТ 5781-82 L= 1550 მმ	4	0.6	2	
სვეტის ამონაშვერი სა-2			9 ცალი			
1		Ø 16 AIII ГОСТ 5781-82 L= 1200 მმ	4	1.9	8	
3		Ø 8 AIII ГОСТ 5781-82 L= 750 მმ	4	0.3	1	
სვეტის ამონაშვერი სა-3			2 ცალი			
1		Ø 16 AIII ГОСТ 5781-82 L= 1200 მმ	4	1.9	8	
3		Ø 8 AIII ГОСТ 5781-82 L= 1150 მმ	4	0.5	2	

დირექტორი	მ. ბუხაიძე		ქ. თბილისი, ჯუღის მოედანი №1 და №2 შენობების რეკონსტრუქცია-აღჯატაცია	შპს "AM ფარდი"
ჯრ. ავტორი	ა. გოგიაშვილი			
ჯრ. ავტორი	მ. ბუხაიძე			
პონსტრუქტ.	გ. ცომაია		პონსტრუქციული ნაწილი პორექტირებული პროექტი	დაკვეთა № 2023
			0.000 ნიშნულის გადახურვის ფილის ჯვეთები	სტადია: მპ; ფურცელი: ჯ-14; რ-ბა: 42; მასშტ.: მ. 1:

მონოლითური პოჯი პ-1 მ 1:50

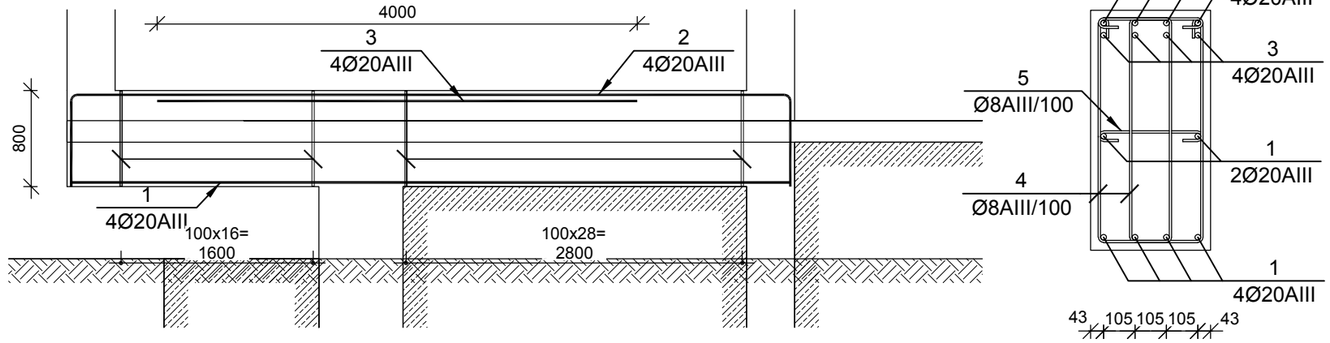



№ პოზ	აღნიშვნა	დასახელება	რაოდ. ელ-ში	წონა, (კგ) ერთის	წონა, (კგ) საერთო	შენიშვნა
მონოლითური პოჯი პ-1			2 ცალი			
1		Ø 20 AIII ГОСТ 5781-82 L= 5990 ძმ	6	14.8	89	
2		Ø 20 AIII ГОСТ 5781-82 L= 7477 ძმ	4	18.4	74	
3		Ø 20 AIII ГОСТ 5781-82 L= 4000 ძმ	4	9.9	39	
4		Ø 8 AIII ГОСТ 5781-82 L= 2076 ძმ	92	0.8	75	
5		Ø 8 AIII ГОСТ 5781-82 L= 500 ძმ	8	0.2	2	
		ბეტონი		B-25	1.81	ჯუბ მ
		არმატურა/ბეტონი			153.8	კგ/ჯუბ მ

მონოლითური პოჯის პ-2 არმირება მ 1:25

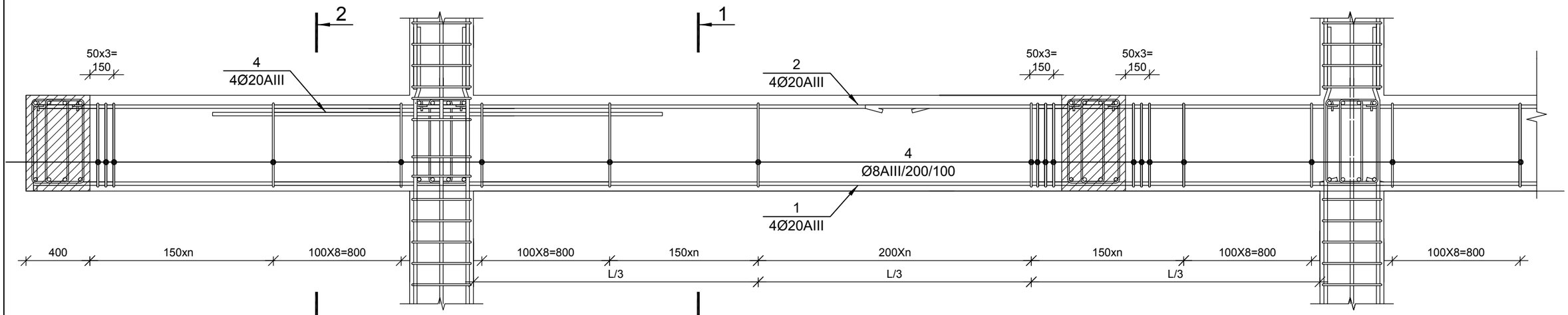

1-1 მ 1:20

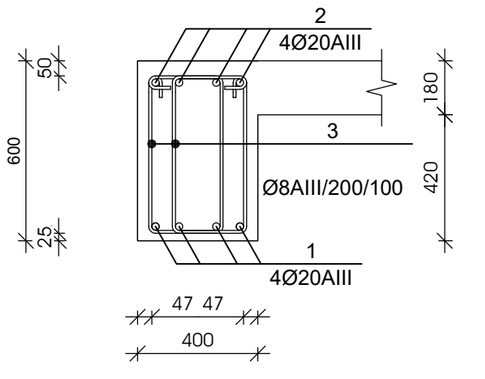

1-1 მ 1:20

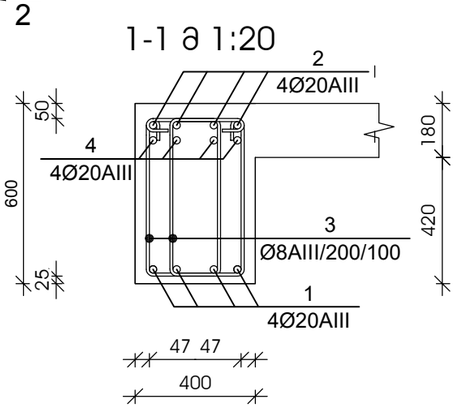

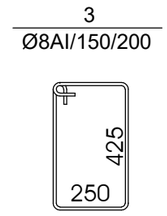

№ პოზ	აღნიშვნა	დასახელება	რაოდ. ელ-ში	წონა, (კგ) ერთის	წონა, (კგ) საერთო	შენიშვნა
±0,000 ნიშნულის მონოლითური პოჯი პ-2			1 ცალი			
1		Ø 20 AIII ГОСТ 5781-82 L= 280670 ძმ	4	691.8	2767	საერთო სიგრძე
2		Ø 20 AIII ГОСТ 5781-82 L= 288925 ძმ	4	712.2	2849	საერთო სიგრძე
3		Ø 8 AI ГОСТ 5781-82 L= 1500 ძმ	3390	0.59	2005	
4		Ø 20 AIII ГОСТ 5781-82 L= 4000 ძმ	40	9.9	394	
		ბეტონი		B-25	51.20	ჯუბ მ
		არმატურა/ბეტონი			156.6	კგ/ჯუბ მ

მუშა არმატურების შეერთება განხორციელდეს 30 დიამეტრის გადადებით, ქვედასი საყრდენებზე, ზედასი მალის შუამესამედში

დირექტორი	მ. ბუხაიძე		ქ. თბილისი, ჯარის მოედანი №1 და №2 შენობების რეკონსტრუქცია-ადაპტაცია	შპს "AM ფარდი"
პრ. პეტორი	ა. გოგიაშვილი			
პრ. პეტორი	მ. ბუხაიძე			
კონსტრუქტ.	გ. ცომაია		კონსტრუქციული ნაწილი კონკრეტირებული კროკეტი	დაკვეთა № 2023
			მონოლითური პოჯის პ-1, პ-2	სტადია: მპ; ფურცელი: პ-15; რ-ბა: 42; მასშტ.: მ. 1:

მონოლითური სვეტი ს-1

მ 1:25

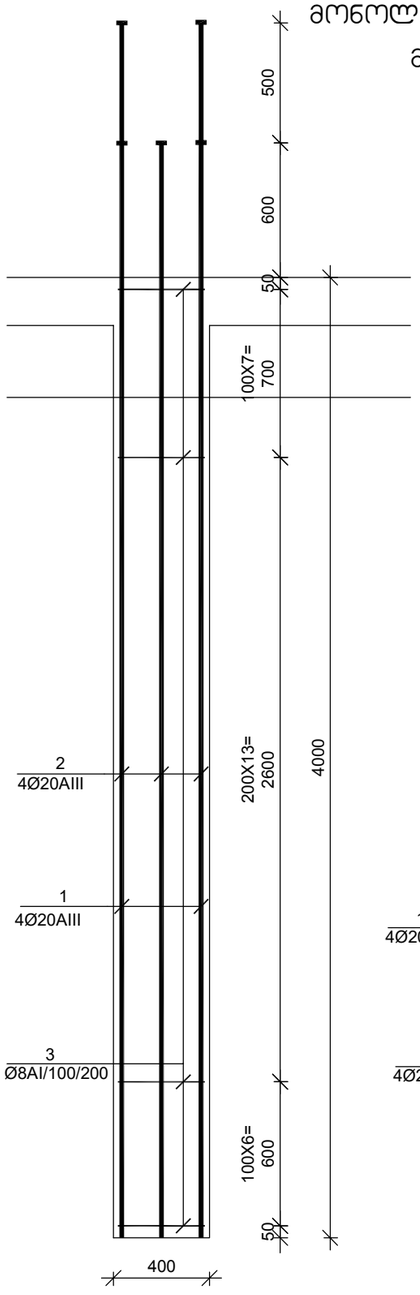

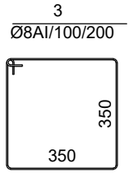

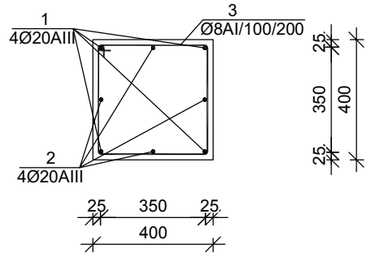

№ პოზ	აღნიშვნა	დასახელება							რაოდ. ელ-ში	წონა, (კგ)		შენიშვნა
										ერთის	საერთო	
მონოლითური სვეტი ს-1									16 ცალი			
1		Ø	20	AIII	ГОСТ 5781-82 L=	5100	მმ		4	12.57	50	
2		Ø	20	AIII	ГОСТ 5781-82 L=	4600	მმ		4	11.34	45	
3		Ø	8	AI	ГОСТ 5781-82 L=	1550	მმ		27	0.61	17	
								ბეტონი		B-25	0.64	კუბ მ

მონოლითური სვეტი ს-2

მ 1:25

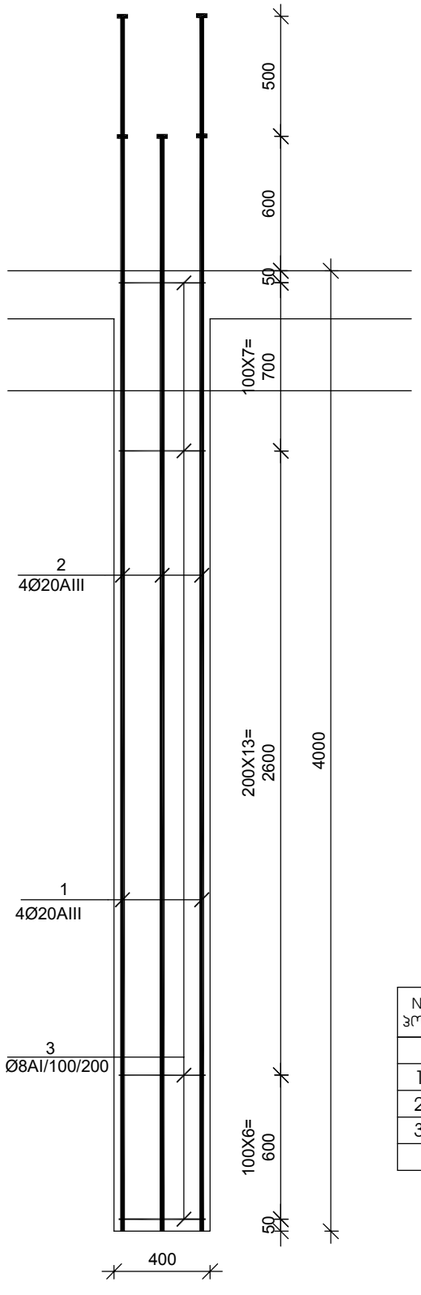

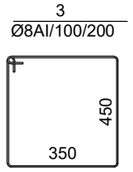

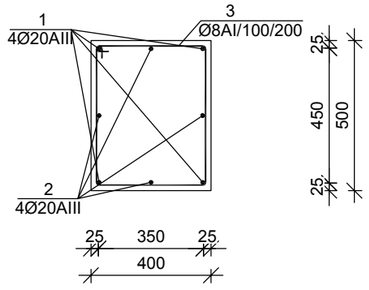

№ პოზ	აღნიშვნა	დასახელება							რაოდ. ელ-ში	წონა, (კგ)		შენიშვნა
										ერთის	საერთო	
მონოლითური სვეტი ს-2									2 ცალი			
1		Ø	20	AIII	ГОСТ 5781-82 L=	5100	მმ		4	12.57	50	
2		Ø	20	AIII	ГОСТ 5781-82 L=	4600	მმ		4	11.34	45	
3		Ø	8	AI	ГОСТ 5781-82 L=	1750	მმ		27	0.69	19	
								ბეტონი		B-25	0.80	კუბ მ

დირექტორი	მ. ბუხაიძე		ქ. თბილისი, ჯერის მოედანი №1 და №2 შენობების რეკონსტრუქცია-ადაპტაცია	მპს "AM ფარდი"	
პრ. პატრონი	ა. გოგიაშვილი				
პრ. პატრონი	მ. ბუხაიძე				
პრონსტრუქტ.	გ. ცომაია		პრონსტრუქციული ნაწილი პროექტირებული პროექტი	დაკვეთა №	2023
			მონოლითური სვეტი ს-1, ს-2	სტადია: მპ; ფურცელი: ს-16; რ-ბა: 42; მასშტ.: მ. 1:	

მონოლითური სვეტი ს-3

მ 1:25

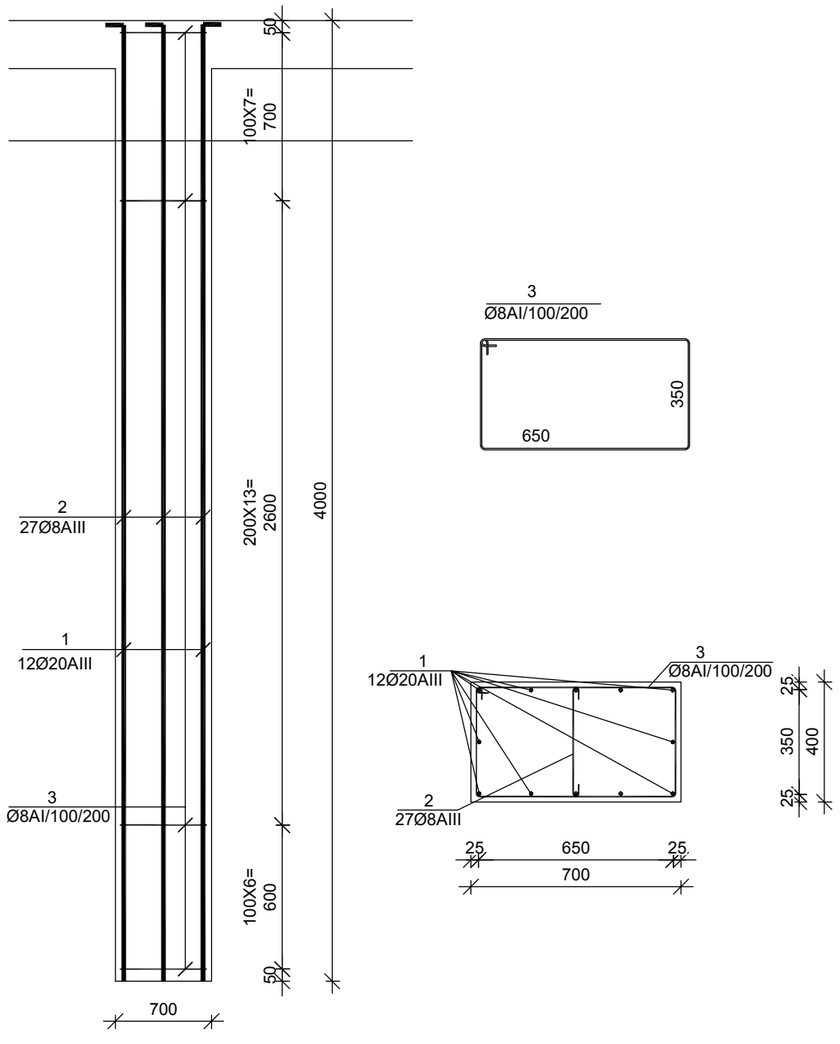

№ პოზ	აღნიშვნა	დასახელება							რაოდ. ელ-ში	წონა, (კგ)		შენიშვნა
										ერთის	საერთო	
მონოლითური სვეტი ს-3									4 ცალი			
1		Ø	20	AIII	ГОСТ 5781-82 L=	5100	მმ		12	12.57	151	
2		Ø	8	AI	ГОСТ 5781-82 L=	500	მმ		27	0.20	5	
3		Ø	8	AI	ГОСТ 5781-82 L=	2150	მმ		27	0.85	23	
								ბეტონი		B-25	1.12	ჯუბ მ

მონოლითური სვეტი ს-4

მ 1:25

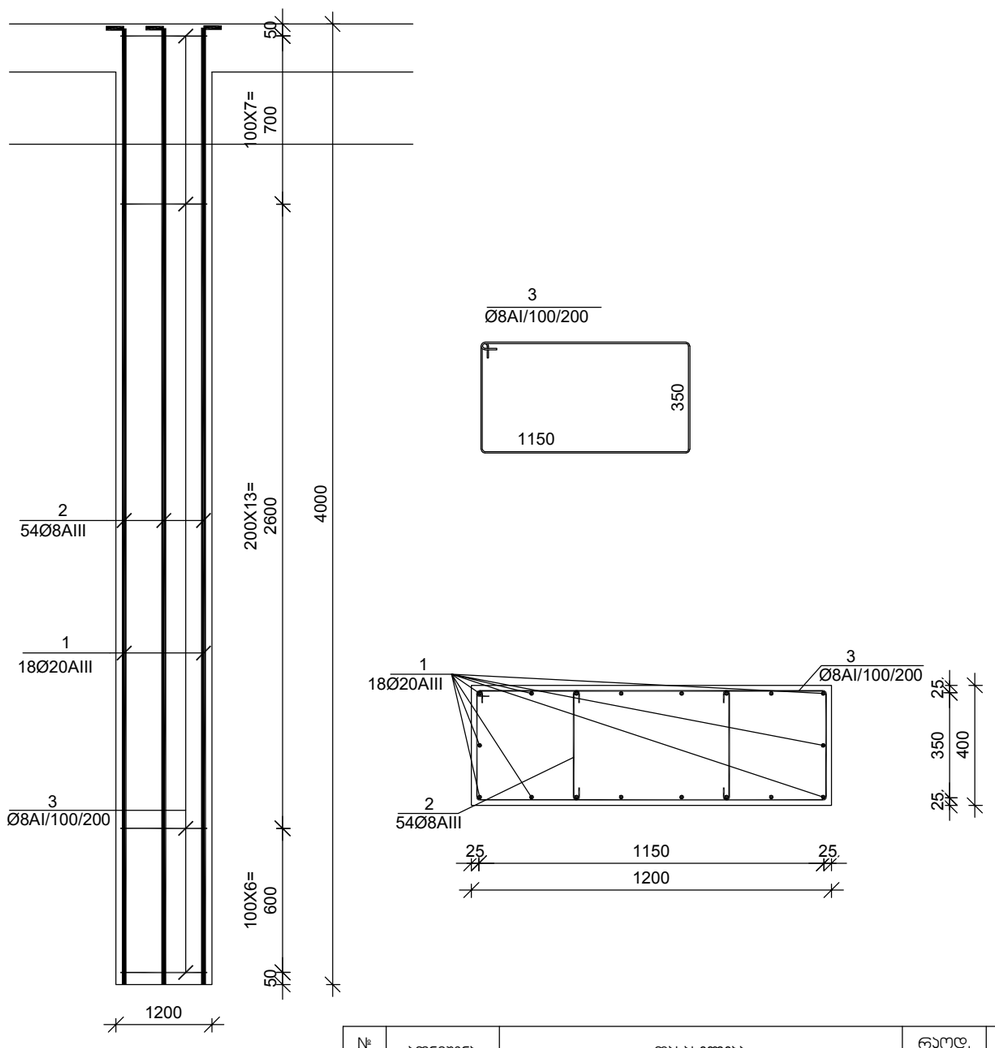

№ პოზ	აღნიშვნა	დასახელება							რაოდ. ელ-ში	წონა, (კგ)		შენიშვნა
										ერთის	საერთო	
მონოლითური სვეტი ს-4									1 ცალი			
1		Ø	20	AIII	ГОСТ 5781-82 L=	5100	მმ		18	12.57	226	
2		Ø	8	AI	ГОСТ 5781-82 L=	500	მმ		54	0.20	11	
3		Ø	8	AI	ГОСТ 5781-82 L=	3150	მმ		27	1.24	34	
								ბეტონი		B-25	1.92	ჯუბ მ

დირექტორი	მ. ბუხაიძე		ქ. თბილისი, ჯერის მოედანი №1 და №2 შენობების რეკონსტრუქცია-ადაპტაცია	შპს "AM ფარდი"	
ჯრ. ავტორი	ა. გოგიაშვილი				
ჯრ. ავტორი	მ. ბუხაიძე				
პონსტრუქტ.	გ. ცომაია		პონსტრუქციული ნაწილი პორექტირებული ჯროექტი	დაჯვეთს №	2023
			მონოლითური სვეტი ს-3, ს-4	სტადია: მპ	ფურცელი: ჯ- 17
				რ-ბა: 42	მასშტ.: მ. 1:

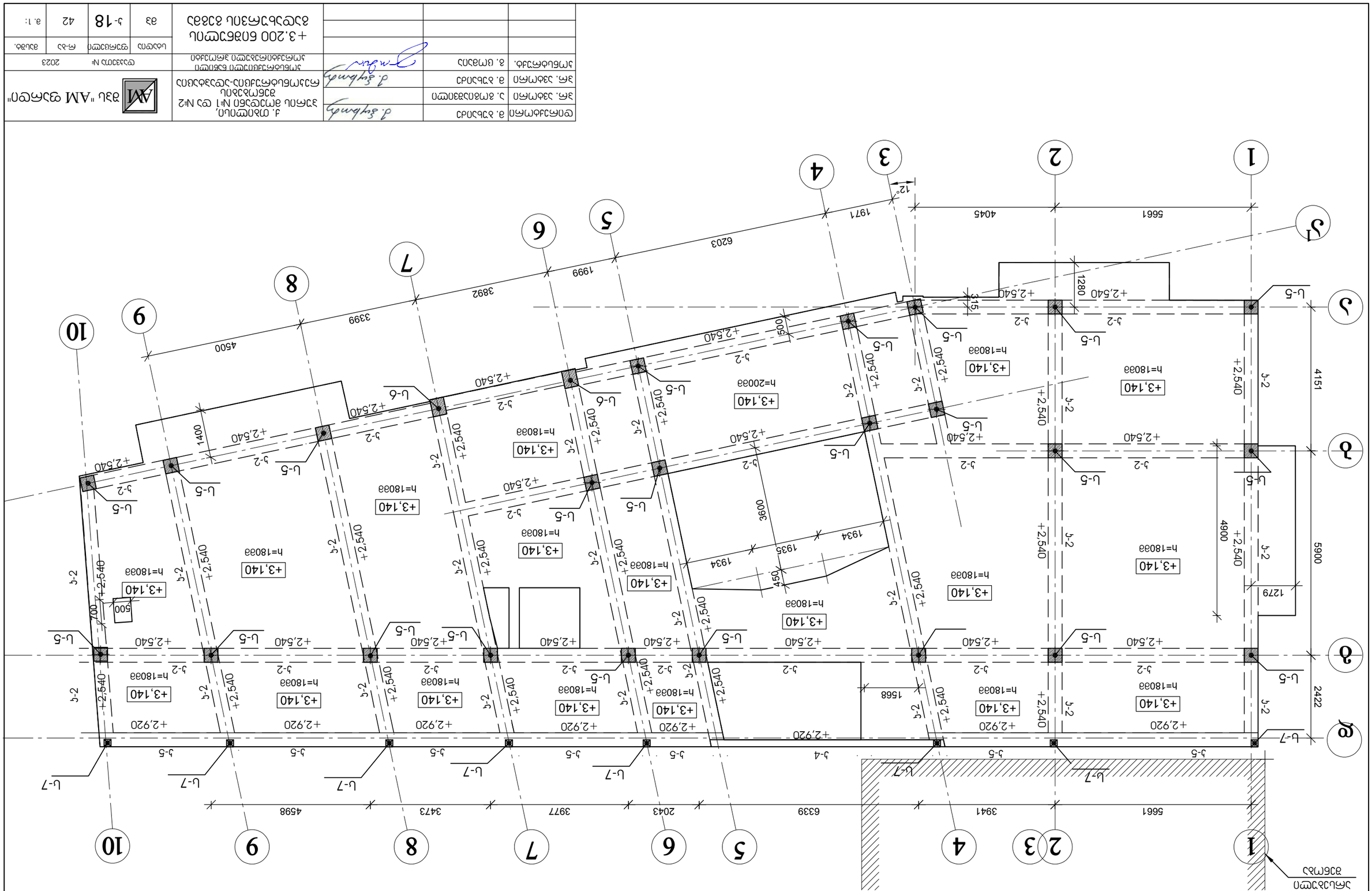

+3.200 блвъгщпъ вэвэъ

а 1:100

Цъсгпъ	Ъъгмшэщгп	Ъ-18	42	а. 1:	
Ъъгмшэщгп	Ъ-ъъ	03			
Ъъгмшэщгп	Ъ-ъъ	03			
Цъсгпъ	Ъъгмшэщгп	Ъ-18	42	а. 1:	

+3.200 блвъгщпъ вэвэъ вэлъэгъсгпъ вэвэъ

Ъ. ъгмъгшэщгп ъ. 1 ъъ №2
ъъ вэвэъ
"АМ" ъэъмгп ъэлъ

Ъ. ъгмъгшэщгп		
Ъ. ъгмъгшэщгп		
Ъ. ъгмъгшэщгп		

მონოლითური სვეტი ს-5

მ 1:25

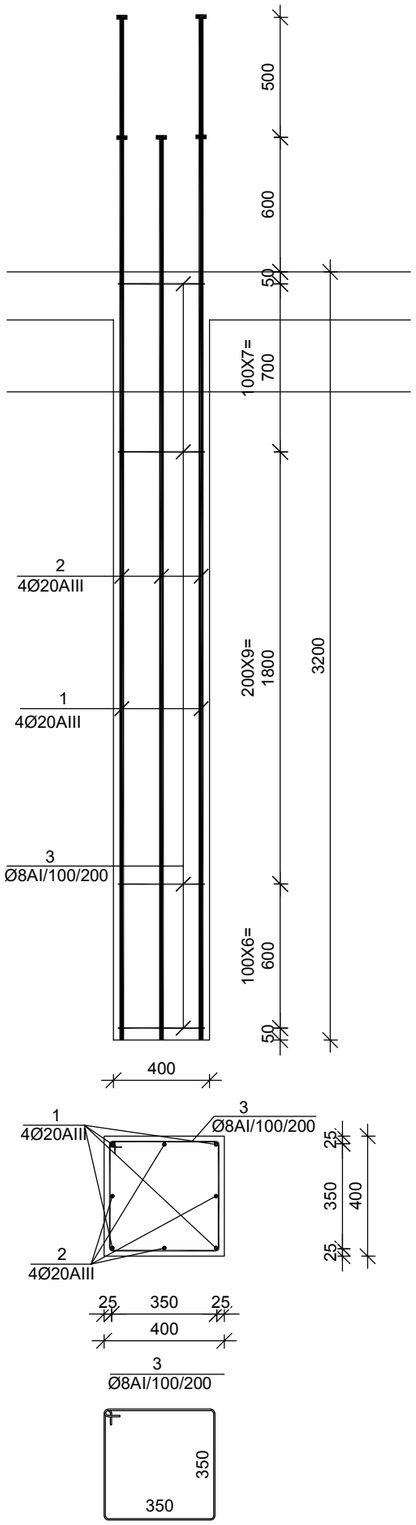

მონოლითური სვეტი ს-6

მ 1:25

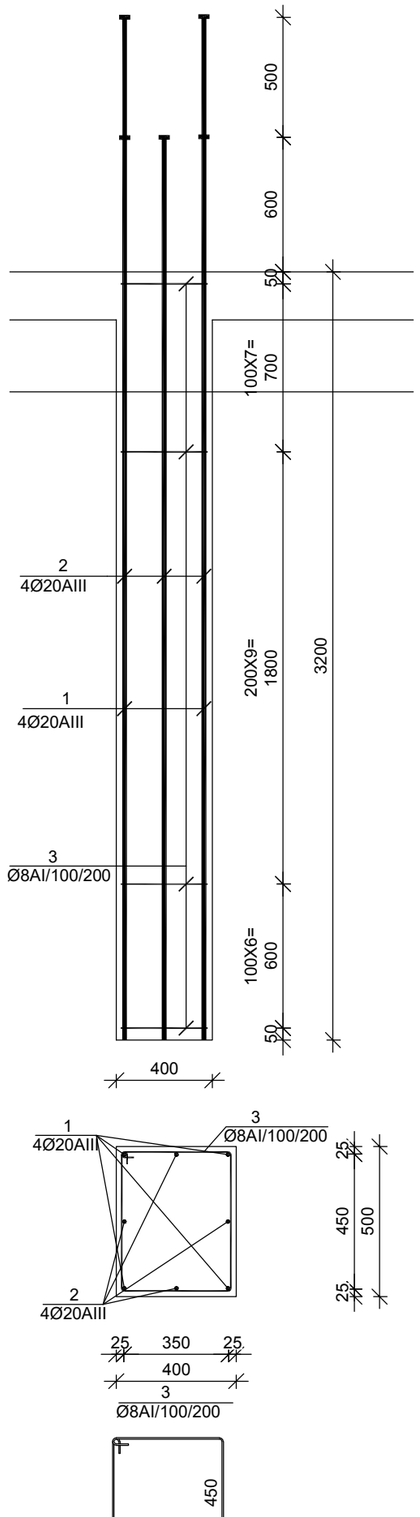

მონოლითური სვეტი ს-7

მ 1:25

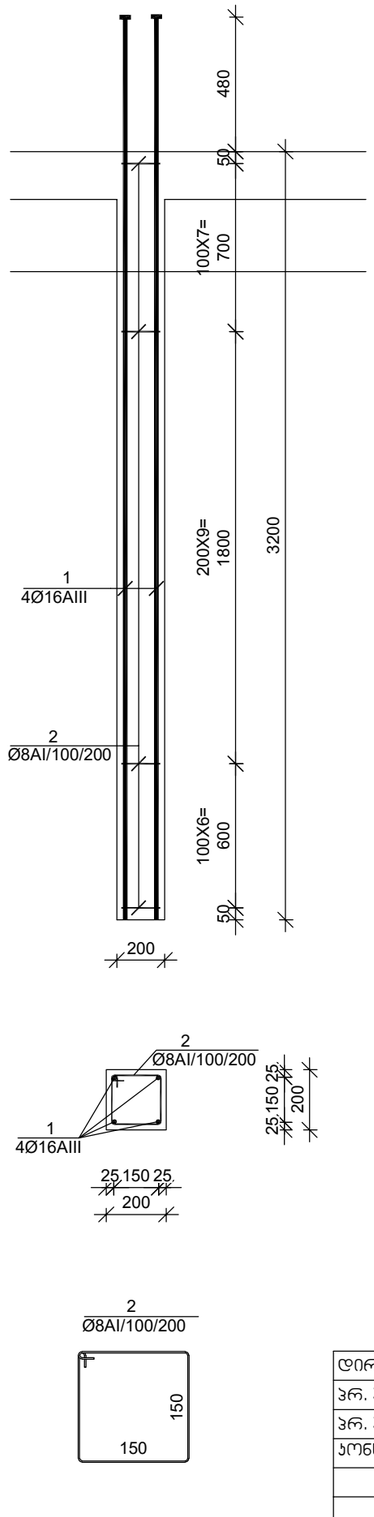

№ პოზ	აღნიშვნა	დასახელება	რაოდ. ელ-ში	წონა, (კგ)		შენიშვნა
				ერთის	საერთო	
		მონოლითური სვეტი ს-5 23 ცალი				
1		Ø 20 AIII ГОСТ 5781-82 L= 4300 ძმ	4	10.60	42	
2		Ø 20 AIII ГОСТ 5781-82 L= 3800 ძმ	4	9.37	37	
3		Ø 8 AI ГОСТ 5781-82 L= 1550 ძმ	23	0.61	14	
		ბეტონი		B-25	0.51	ჯამ მ
		მონოლითური სვეტი ს-6 2 ცალი				
1		Ø 20 AIII ГОСТ 5781-82 L= 4300 ძმ	4	10.60	42	
2		Ø 20 AIII ГОСТ 5781-82 L= 3800 ძმ	4	9.37	37	
3		Ø 8 AI ГОСТ 5781-82 L= 1750 ძმ	23	0.69	16	
		ბეტონი		B-25	0.64	ჯამ მ
		მონოლითური სვეტი ს-7 11 ცალი				
1		Ø 16 AIII ГОСТ 5781-82 L= 3680 ძმ	4	5.81	23	
2		Ø 8 AI ГОСТ 5781-82 L= 750 ძმ	23	0.30	7	
		ბეტონი		B-25	0.13	ჯამ მ

დირექტორი	მ. ბუხაიძე		ქ. თბილისი, ჯერის მოედანი №1 და №2 შენობების რეკონსტრუქცია-ადაპტაცია	AM	შპს "AM ფარდი"		
პრ. პტორი	ა. გოგიაშვილი						
პრ. პტორი	მ. ბუხაიძე						
პონსტრ.	გ. ცომაია		პონსტრუქციული ნაწილი პორექტირებული ჯროექტი	დაკვეთა №	2023		
			მონოლითური სვეტი ს-5, ს-6, ს-7	სტადია	ფურცელი	რ-ბა	მასშტ.
				მპ	ჯ- 19	42	მ. 1:

მონოლითური ჯოჯის ჯ-2 არმირება მ 1:25

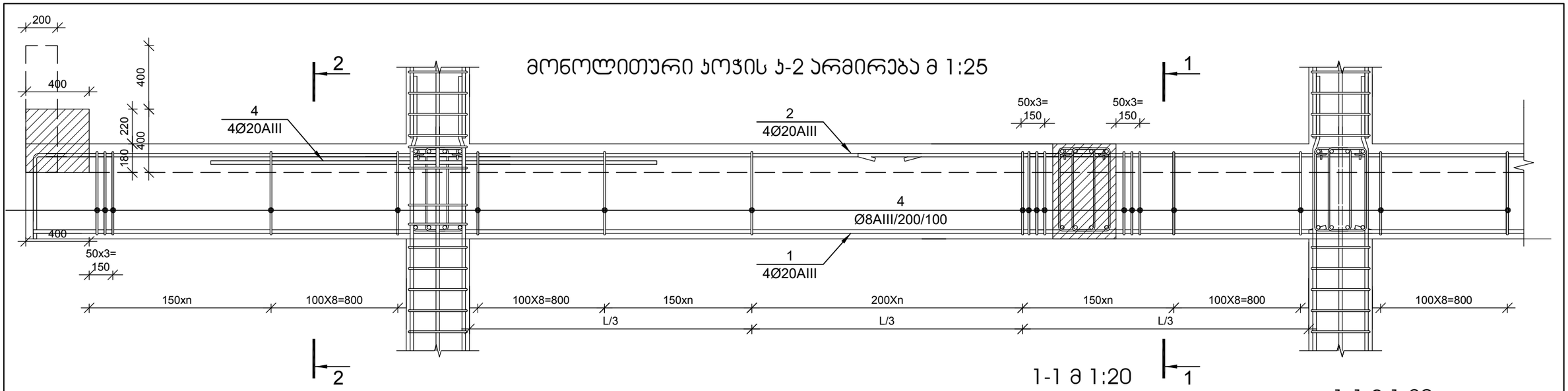

პოზ. №4-ის განლაგების სქემა მ 1:200

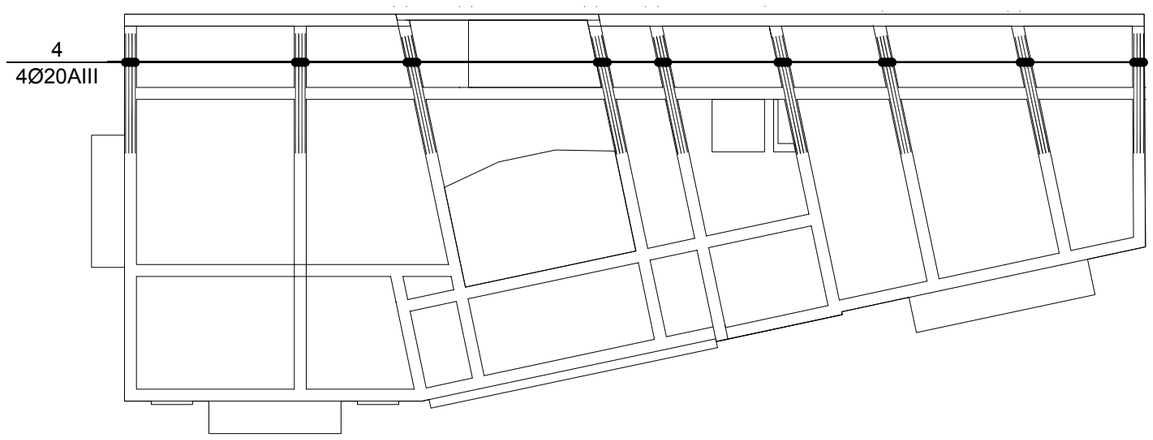

1-1 მ 1:20

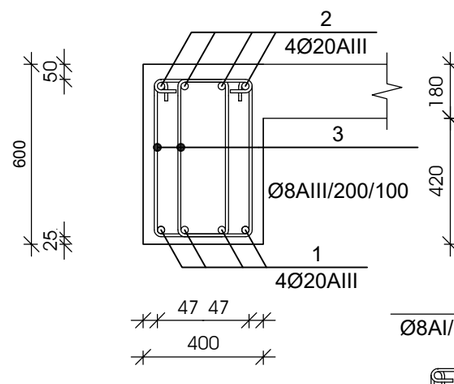

3
Ø8AI/150/200

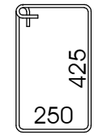

1-1 მ 1:20

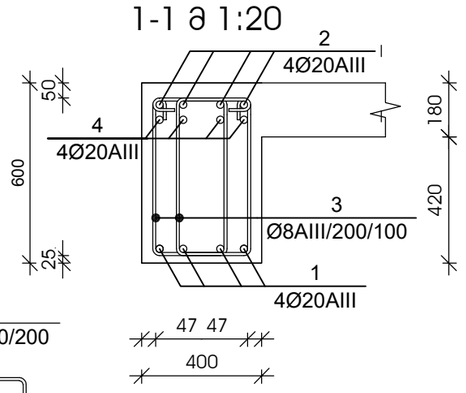

№ პოზ	აღნიშვნა	დასახელება	რაოდ. ელ-ში	წონა, (კგ) ერთის	წონა, (კგ) საერთო	შენიშვნა
		+3,100 ნიშნულის მონოლითური ჯოჯი ჯ-2 1 ცალი				
1		Ø 20 AIII ГОСТ 5781-82 L= 216580 მმ	4	533.8	2135	საერთო სიგრძე
2		Ø 20 AIII ГОСТ 5781-82 L= 222950 მმ	4	549.5	2198	საერთო სიგრძე
3		Ø 8 AI ГОСТ 5781-82 L= 1500 მმ	2613	0.59	1546	
4		Ø 20 AIII ГОСТ 5781-82 L= 4000 მმ	40	9.9	394	
		ბეტონი		B-25	32.93	ჯუბ მ
		არმატურა/ბეტონი			190.5	კგ/ჯუბ მ

მუშა არმატურების შეერთება განხორციელდეს 30 დიამეტრის გადადებით, ქვედასი საყრდენებზე, ზედასი მალის შუამესამედში

დირექტორი	მ. ბუხაიძე		ქ. თბილისი, ჯერის მოედანი №1 და №2 შენობების რეკონსტრუქცია-ადაპტაცია	AM	შპს "AM ფარდი"	
ჯრ. ავტორი	ა. გოგიაშვილი					
ჯრ. ავტორი	მ. ბუხაიძე					
კონსტრუქტ.	გ. ცომაია		კონსტრუქციული ნაწილი პროექტირებული პროექტი		დაკვეთა № 2023	
			მონოლითური ჯოჯის ჯ-2 არმირება		სტადია / ფურცელი / რ-ბა / მასშტ.	
					მპ / ჯ- 20 / 42 / მ. 1:	

მონოლითური ჯოჯის ჯ-5 არმირება მ 1:25

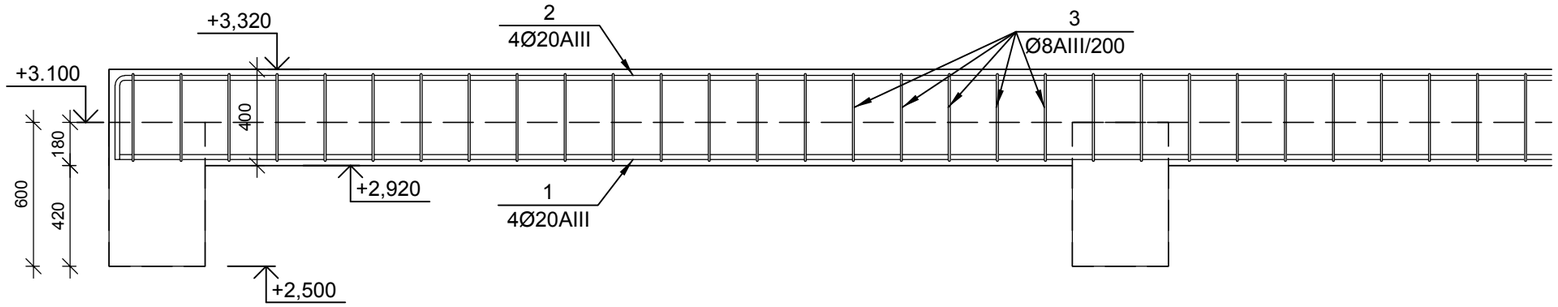

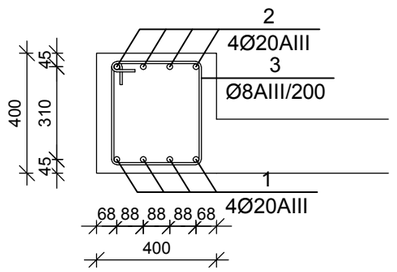

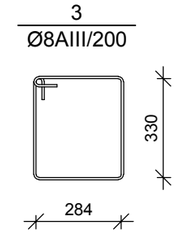

№№ პოზ	აღნიშვნა	დასახელება	რაოდ. ელ-ში	წონა, (კგ) ერთის	წონა, (კგ) საერთო	შენიშვნა
		+3,100 ნიშნულის მონოლითური ჯოჯი ჯ-5	1 ცალი			
1		Ø 20 AIII ГОСТ 5781-82 L= 30940 მმ	4	76.3	305	საერთო სიგრძე
2		Ø 20 AIII ГОСТ 5781-82 L= 31850 მმ	4	78.5	314	საერთო სიგრძე
3		Ø 8 AI ГОСТ 5781-82 L= 1378 მმ	140	0.54	76	
		ბეტონი		B-25	2.46	კუბ მ
		არმატურა/ბეტონი			282.1	კგ/კუბ მ

მონოლითური ჯოჯის ჯ-4 არმირება მ 1:25

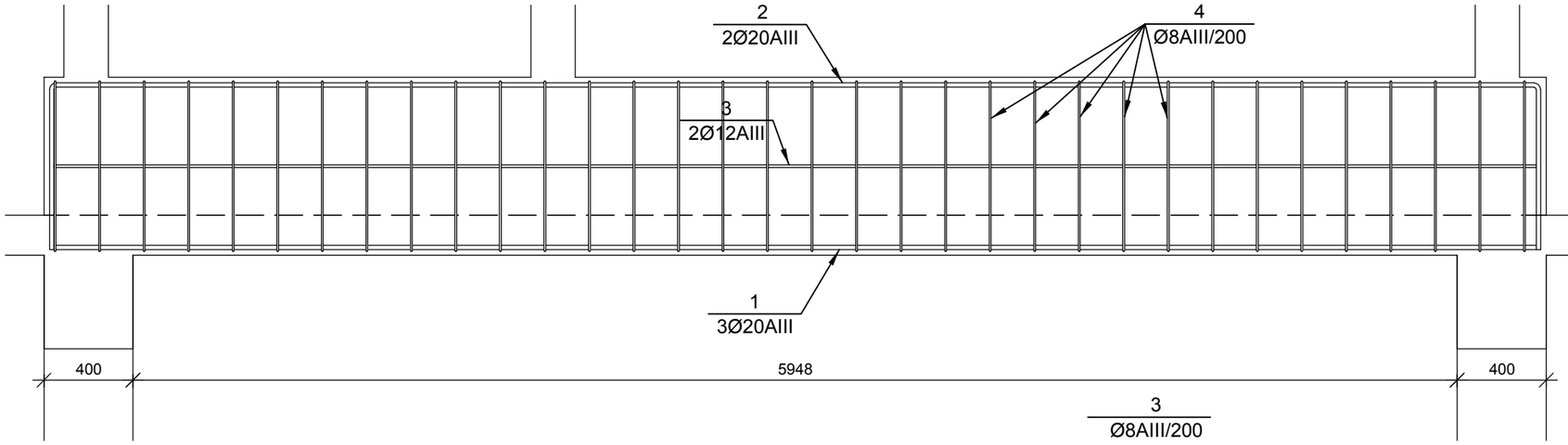

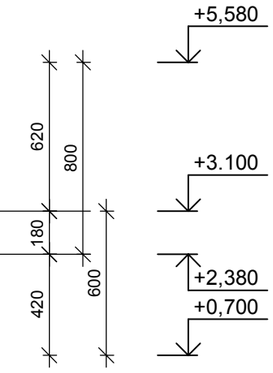

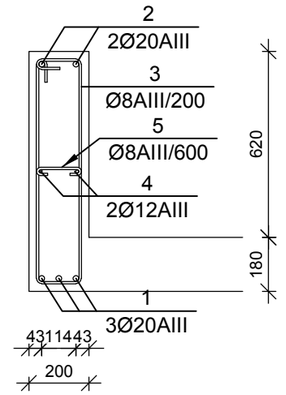

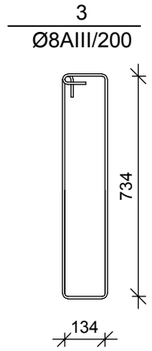

№№ პოზ	აღნიშვნა	დასახელება	რაოდ. ელ-ში	წონა, (კგ) ერთის	წონა, (კგ) საერთო	შენიშვნა
		+3,100 ნიშნულის მონოლითური ჯოჯი ჯ-5	1 ცალი			
1		Ø 20 AIII ГОСТ 5781-82 L= 6700 მმ	3	16.5	50	
2		Ø 20 AIII ГОСТ 5781-82 L= 8200 მმ	4	20.2	81	საერთო სიგრძე
3		Ø 8 AIII ГОСТ 5781-82 L= 1886 მმ	34	0.7	25	
4		Ø 12 AIII ГОСТ 5781-82 L= 6700 მმ	2	5.9	12	
5		Ø 8 AIII ГОСТ 5781-82 L= 300 მმ	10	0.1	1	
		ბეტონი		B-25	0.84	კუბ მ
		არმატურა/ბეტონი			201.6	კგ/კუბ მ

დირექტორი	მ. ბუხაიძე		ქ. თბილისი, ჯუარის მოედანი №1 და №2 შენობების რეკონსტრუქცია-ადაპტაცია	AM	შპს "AM ფარდი"
ჯრ. ავტორი	ა. გოგიაშვილი				
ჯრ. ავტორი	მ. ბუხაიძე				
კონსტრ.	გ. ცომაია		კონსტრუქციული ნაწილი პროექტირებული პროექტი	დაკვეთა №	2023
			მონოლითური ჯოჯის ჯ-4, ჯ-5 არმირება	სტადია: მპ; ფურცელი: ჯ- 21; რ-ბა: 42; მასშტ.: მ. 1:	

+3.200 ნიშნულის გადახურვის ფილის არმირების გეგმა

მ 1:100

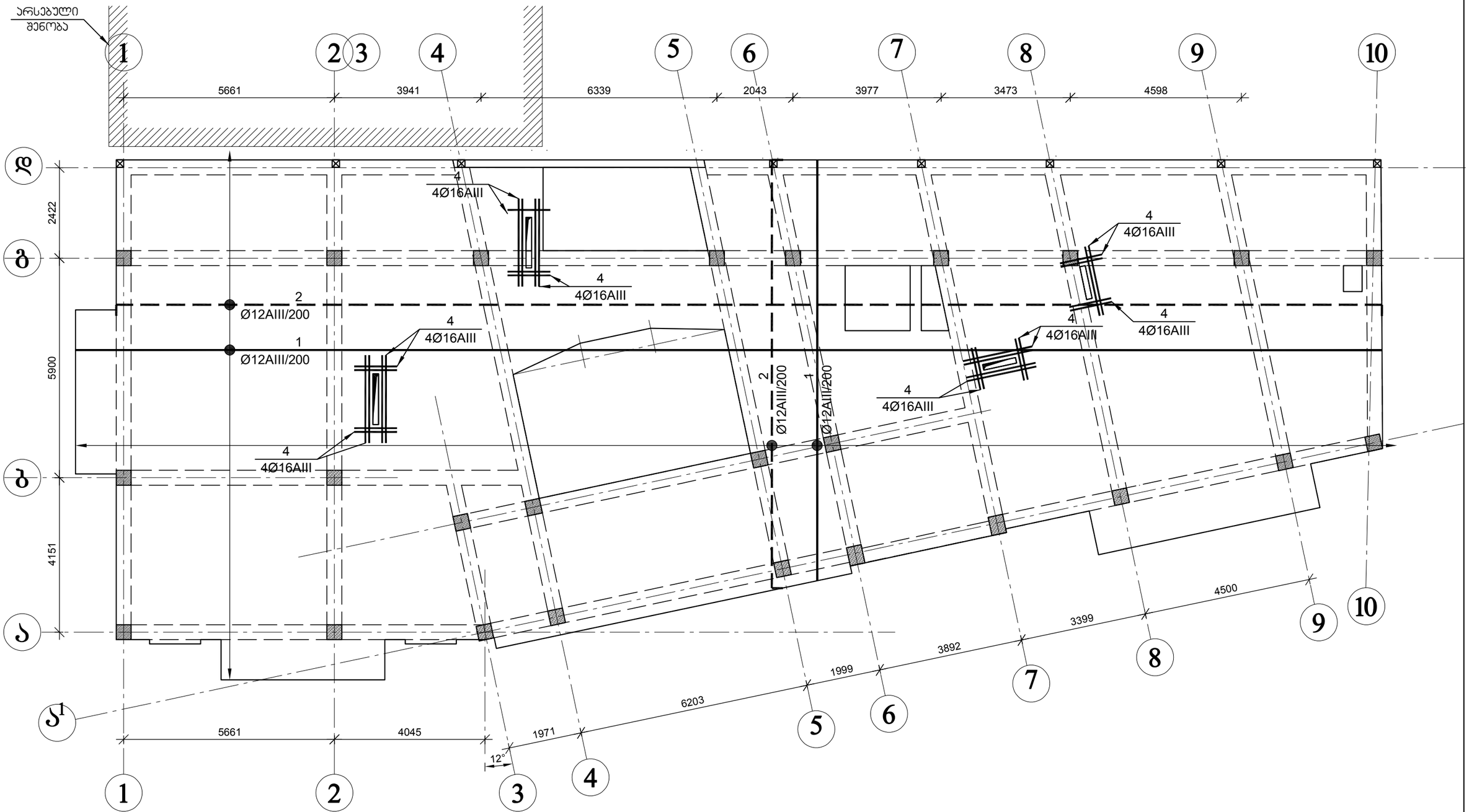

დირექტორი	მ. ბუხაიძე		ქ. თბილისი, ჯერის მოედანი №1 და №2 შენობების რეკონსტრუქცია-ადაპტაცია	AM	შპს "AM ფარდი"
ჯრ. ავტორი	ა. გოგიაშვილი				
ჯრ. ავტორი	მ. ბუხაიძე				
პონსტრუქტ.	გ. ცომაია		პონსტრუქციული ნაწილი პორექტირებული პროექტი	დაკვეთა №	2023
			+3.200 ნიშნულის გადახურვის ფილის არმირების გეგმა	სტადია: მპ	ფურცელი: ჯ- 22
				რ-ბა: 42	მასშტ.: მ. 1:

+3.200 ნიშნულის გადახურვის ფილის ჯვეთები მ 1:20

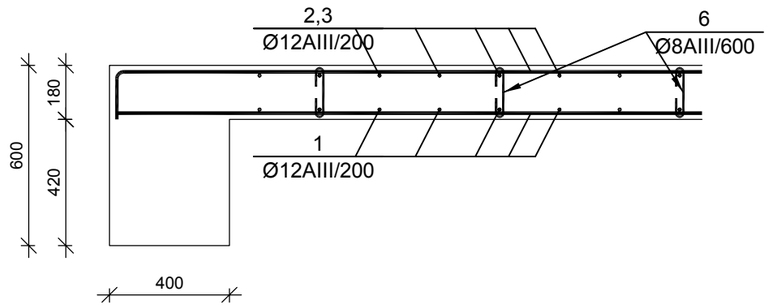

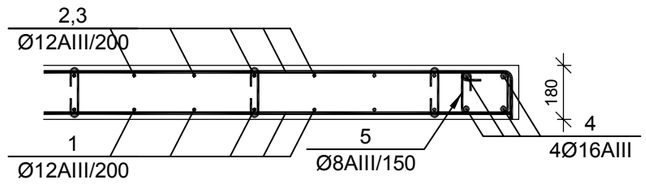

№ პოზ	აღნიშვნა	დასახელება	რაოდ. ელ-ში	წონა, (კგ)		შენიშვნა
				ერთის	საერთო	
		+3,200 ნიშნულის გადახურვის ფილა	1 ცალი			
1		Ø 12 AIII ГОСТ 5781-82 L= 4009051 მმ	1	3557.5	3557	
2		Ø 12 AIII ГОСТ 5781-82 L= 4126964 მმ	1	3662.1	3662	
3						
4		Ø 16 AIII ГОСТ 5781-82 L= 33600 მმ	4	53.0	212	
5		Ø 8 AIII ГОСТ 5781-82 L= 750 მმ	1008	0.3	298	
6		Ø 8 AIII ГОСТ 5781-82 L= 300 მმ	964	0.1	114	
		ბეტონი		B-25	65.16	ჯაბ მ
		არმატურა/ბეტონი			120.4	კგ/ჯაბ მ

დირექტორი	მ. ბუხაიძე		ქ. თბილისი, ჯერის მოედანი №1 და №2 შენობების რეკონსტრუქცია-ადაპტაცია	შპს "AM ფარდი"	
პრ. პტორი	ა. გოგიაშვილი				
პრ. პტორი	მ. ბუხაიძე			პონსტრუქციული ნაწილი პორექტირებული პროექტი	დაკვეთა № 2023
პონსტრუქტ.	გ. ცომაია				
			+3.200 ნიშნულის გადახურვის ფილის ჯვეთები	სტადია / ფურცელი / რ-ბა / მასშტ.	
				მპ / პ-23 / 42 / მ. 1:	

+7.000 ნიშნულის გადახურვის გეგმა

მ 1:100

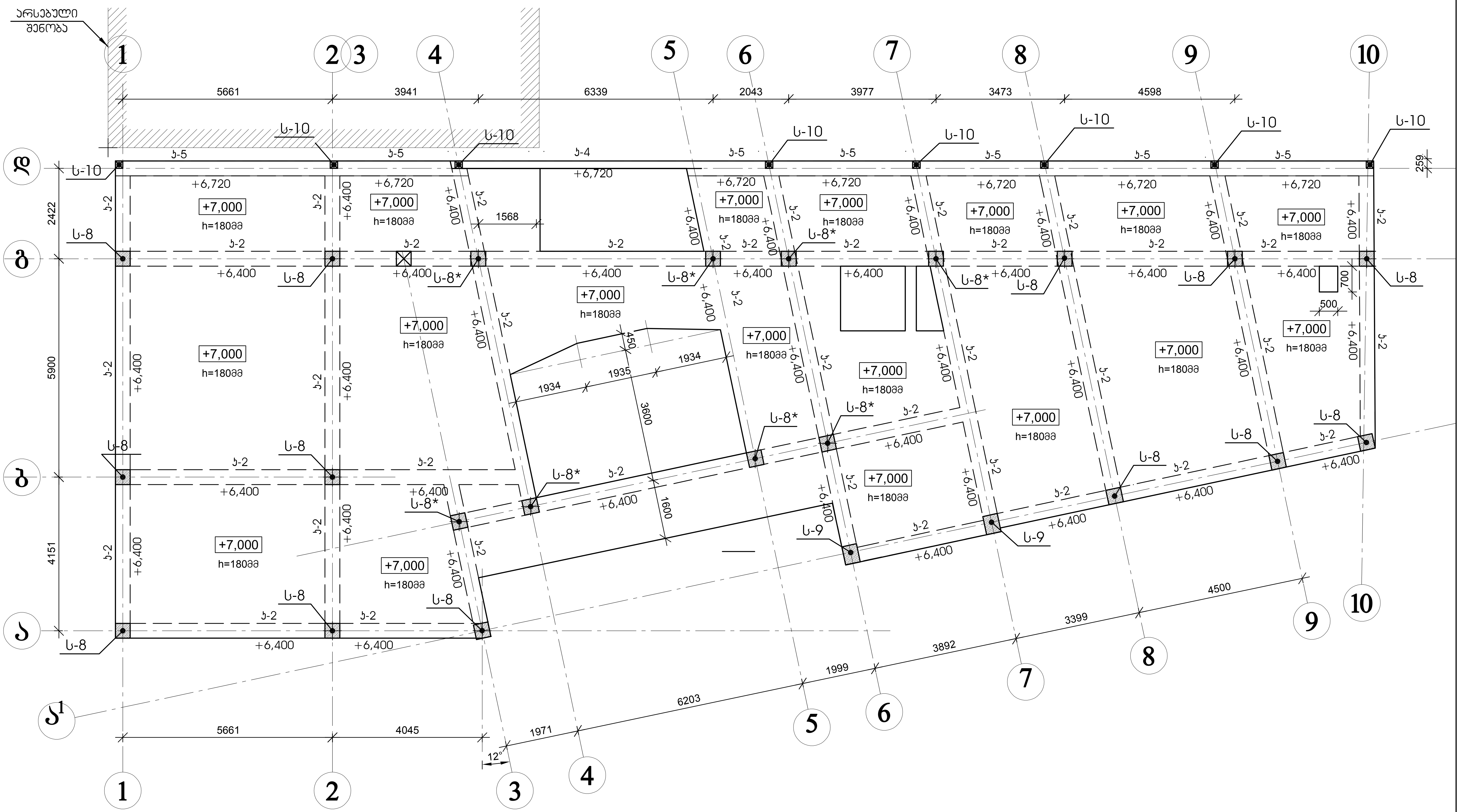

დირექტორი	მ. ბუხაიძე		ქ. თბილისი, ჯურის მოედანი №1 და №2 შენობების რეკონსტრუქცია-ადაპტაცია
პრ. ავტორი	ა. გოგიაშვილი		
პრ. ავტორი	მ. ბუხაიძე		
კონსტრუქტ.	გ. ცომაია		კონსტრუქციული ნაწილი კორექტირებული პროექტი
			+7.000 ნიშნულის გადახურვის გეგმა

შპს "AM ფარდი"

დაკვეთა №		2023	
სტადია	ფურცელი	ფ-ბა	მასშტ.
მპ	კ- 24	42	მ. 1:

Составил	д. архитектор		
Зав. кафедрой	д. архитектор		
Руководитель	д. архитектор		
Консультант	к. архитектор		
Н. контроль	к. архитектор		

Дипломный проект
Жилой дом №1 со встроенными помещениями и №2 общественного назначения
г. Новосибирск

Лист
Листов

ГАСИ НГАСУ (Сибстрин)
гр. ПГС-31

Спецификация элементов монолитных ж/б ригелей Р-1, Р-2, Р-3

Поз.	Обозначение	Наименование	Кол.	Масса ед., кг	Примечание
		Ригель Р-1			
1		2Ø20 AIII ГОСТ 5781-82 L=6400	2	24.67	
2		2Ø20 AIII ГОСТ 5781-82 L=6400	2	24.67	
3		2Ø20 AIII ГОСТ 5781-82 L=6400	2	24.67	
4		2Ø20 AIII ГОСТ 5781-82 L=6400	2	24.67	
5		Ø8 AI ГОСТ 5781-82 L=1550	26	1.22	
6		Ø8 AI ГОСТ 5781-82 L=1550	26	1.22	
		Ригель Р-2			
1		2Ø20 AIII ГОСТ 5781-82 L=6400	2	24.67	
2		2Ø20 AIII ГОСТ 5781-82 L=6400	2	24.67	
3		2Ø20 AIII ГОСТ 5781-82 L=6400	2	24.67	
4		2Ø20 AIII ГОСТ 5781-82 L=6400	2	24.67	
5		Ø8 AI ГОСТ 5781-82 L=1550	26	1.22	
6		Ø8 AI ГОСТ 5781-82 L=1550	26	1.22	
		Ригель Р-3			
1		2Ø20 AIII ГОСТ 5781-82 L=6400	2	24.67	
2		2Ø20 AIII ГОСТ 5781-82 L=6400	2	24.67	
3		2Ø20 AIII ГОСТ 5781-82 L=6400	2	24.67	
4		2Ø20 AIII ГОСТ 5781-82 L=6400	2	24.67	
5		Ø8 AI ГОСТ 5781-82 L=1550	26	1.22	
6		Ø8 AI ГОСТ 5781-82 L=1550	26	1.22	

Спецификация элементов монолитных ж/б ригелей Р-4, Р-5

Поз.	Обозначение	Наименование	Кол.	Масса ед., кг	Примечание
		Ригель Р-4			
1		2Ø20 AIII ГОСТ 5781-82 L=6400	2	24.67	
2		2Ø20 AIII ГОСТ 5781-82 L=6400	2	24.67	
3		2Ø20 AIII ГОСТ 5781-82 L=6400	2	24.67	
4		2Ø20 AIII ГОСТ 5781-82 L=6400	2	24.67	
5		Ø8 AI ГОСТ 5781-82 L=1550	26	1.22	
6		Ø8 AI ГОСТ 5781-82 L=1550	26	1.22	
		Ригель Р-5			
1		2Ø20 AIII ГОСТ 5781-82 L=6400	2	24.67	
2		2Ø20 AIII ГОСТ 5781-82 L=6400	2	24.67	
3		2Ø20 AIII ГОСТ 5781-82 L=6400	2	24.67	
4		2Ø20 AIII ГОСТ 5781-82 L=6400	2	24.67	
5		Ø8 AI ГОСТ 5781-82 L=1550	26	1.22	
6		Ø8 AI ГОСТ 5781-82 L=1550	26	1.22	

Спецификация элементов монолитных ж/б ригелей Р-6, Р-7

Поз.	Обозначение	Наименование	Кол.	Масса ед., кг	Примечание
		Ригель Р-6			
1		2Ø20 AIII ГОСТ 5781-82 L=6400	2	24.67	
2		2Ø20 AIII ГОСТ 5781-82 L=6400	2	24.67	
3		2Ø20 AIII ГОСТ 5781-82 L=6400	2	24.67	
4		2Ø20 AIII ГОСТ 5781-82 L=6400	2	24.67	
5		Ø8 AI ГОСТ 5781-82 L=1550	26	1.22	
6		Ø8 AI ГОСТ 5781-82 L=1550	26	1.22	
		Ригель Р-7			
1		2Ø20 AIII ГОСТ 5781-82 L=6400	2	24.67	
2		2Ø20 AIII ГОСТ 5781-82 L=6400	2	24.67	
3		2Ø20 AIII ГОСТ 5781-82 L=6400	2	24.67	
4		2Ø20 AIII ГОСТ 5781-82 L=6400	2	24.67	
5		Ø8 AI ГОСТ 5781-82 L=1550	26	1.22	
6		Ø8 AI ГОСТ 5781-82 L=1550	26	1.22	

Спецификация элементов монолитных ж/б ригелей Р-8, Р-9, Р-10

Поз.	Обозначение	Наименование	Кол.	Масса ед., кг	Примечание
		Ригель Р-8			
1		2Ø20 AIII ГОСТ 5781-82 L=6400	2	24.67	
2		2Ø20 AIII ГОСТ 5781-82 L=6400	2	24.67	
3		2Ø20 AIII ГОСТ 5781-82 L=6400	2	24.67	
4		2Ø20 AIII ГОСТ 5781-82 L=6400	2	24.67	
5		Ø8 AI ГОСТ 5781-82 L=1550	26	1.22	
6		Ø8 AI ГОСТ 5781-82 L=1550	26	1.22	
		Ригель Р-9			
1		2Ø20 AIII ГОСТ 5781-82 L=6400	2	24.67	
2		2Ø20 AIII ГОСТ 5781-82 L=6400	2	24.67	
3		2Ø20 AIII ГОСТ 5781-82 L=6400	2	24.67	
4		2Ø20 AIII ГОСТ 5781-82 L=6400	2	24.67	
5		Ø8 AI ГОСТ 5781-82 L=1550	26	1.22	
6		Ø8 AI ГОСТ 5781-82 L=1550	26	1.22	
		Ригель Р-10			
1		2Ø20 AIII ГОСТ 5781-82 L=6400	2	24.67	
2		2Ø20 AIII ГОСТ 5781-82 L=6400	2	24.67	
3		2Ø20 AIII ГОСТ 5781-82 L=6400	2	24.67	
4		2Ø20 AIII ГОСТ 5781-82 L=6400	2	24.67	
5		Ø8 AI ГОСТ 5781-82 L=1550	26	1.22	
6		Ø8 AI ГОСТ 5781-82 L=1550	26	1.22	

Спецификация элементов монолитных ж/б ригелей Р-11, Р-12

Поз.	Обозначение	Наименование	Кол.	Масса ед., кг	Примечание
		Ригель Р-11			
1		2Ø20 AIII ГОСТ 5781-82 L=6400	2	24.67	
2		2Ø20 AIII ГОСТ 5781-82 L=6400	2	24.67	
3		2Ø20 AIII ГОСТ 5781-82 L=6400	2	24.67	
4		2Ø20 AIII ГОСТ 5781-82 L=6400	2	24.67	
5		Ø8 AI ГОСТ 5781-82 L=1550	26	1.22	
6		Ø8 AI ГОСТ 5781-82 L=1550	26	1.22	
		Ригель Р-12			
1		2Ø20 AIII ГОСТ 5781-82 L=6400	2	24.67	
2		2Ø20 AIII ГОСТ 5781-82 L=6400	2	24.67	
3		2Ø20 AIII ГОСТ 5781-82 L=6400	2	24.67	
4		2Ø20 AIII ГОСТ 5781-82 L=6400	2	24.67	
5		Ø8 AI ГОСТ 5781-82 L=1550	26	1.22	
6		Ø8 AI ГОСТ 5781-82 L=1550	26	1.22	

Спецификация элементов монолитных ж/б ригелей Р-13, Р-14

Поз.	Обозначение	Наименование	Кол.	Масса ед., кг	Примечание
		Ригель Р-13			
1		2Ø20 AIII ГОСТ 5781-82 L=6400	2	24.67	
2		2Ø20 AIII ГОСТ 5781-82 L=6400	2	24.67	
3		2Ø20 AIII ГОСТ 5781-82 L=6400	2	24.67	
4		2Ø20 AIII ГОСТ 5781-82 L=6400	2	24.67	
5		Ø8 AI ГОСТ 5781-82 L=1550	26	1.22	
6		Ø8 AI ГОСТ 5781-82 L=1550	26	1.22	
		Ригель Р-14			
1		2Ø20 AIII ГОСТ 5781-82 L=6400	2	24.67	
2		2Ø20 AIII ГОСТ 5781-82 L=6400	2	24.67	
3		2Ø20 AIII ГОСТ 5781-82 L=6400	2	24.67	
4		2Ø20 AIII ГОСТ 5781-82 L=6400	2	24.67	
5		Ø8 AI ГОСТ 5781-82 L=1550	26	1.22	
6		Ø8 AI ГОСТ 5781-82 L=1550	26	1.22	

Спецификация элементов монолитных ж/б ригелей Р-15, Р-16

Поз.	Обозначение	Наименование	Кол.	Масса ед., кг	Примечание
		Ригель Р-15			
1		2Ø20 AIII ГОСТ 5781-82 L=6400	2	24.67	
2		2Ø20 AIII ГОСТ 5781-82 L=6400	2	24.67	
3		2Ø20 AIII ГОСТ 5781-82 L=6400	2	24.67	
4		2Ø20 AIII ГОСТ 5781-82 L=6400	2	24.67	
5		Ø8 AI ГОСТ 5781-82 L=1550	26	1.22	
6		Ø8 AI ГОСТ 5781-82 L=1550	26	1.22	
		Ригель Р-16			
1		2Ø20 AIII ГОСТ 5781-82 L=6400	2	24.67	
2		2Ø20 AIII ГОСТ 5781-82 L=6400	2	24.67	
3		2Ø20 AIII ГОСТ 5781-82 L=6400	2	24.67	
4		2Ø20 AIII ГОСТ 5781-82 L=6400	2	24.67	
5		Ø8 AI ГОСТ 5781-82 L=1550	26	1.22	
6		Ø8 AI ГОСТ 5781-82 L=1550	26	1.22	

Спецификация элементов монолитных ж/б ригелей Р-17, Р-18

Поз.	Обозначение	Наименование	Кол.	Масса ед., кг	Примечание
		Ригель Р-17			
1		2Ø20 AIII ГОСТ 5781-82 L=6400	2	24.67	
2		2Ø20 AIII ГОСТ 5781-82 L=6400	2	24.67	
3		2Ø20 AIII ГОСТ 5781-82 L=6400	2	24.67	
4		2Ø20 AIII ГОСТ 5781-82 L=6400	2	24.67	
5		Ø8 AI ГОСТ 5781-82 L=1550	26	1.22	
6		Ø8 AI ГОСТ 5781-82 L=1550	26	1.22	
		Ригель Р-18			
1		2Ø20 AIII ГОСТ 5781-82 L=6400	2	24.67	
2		2Ø20 AIII ГОСТ 5781-82 L=6400	2	24.67	
3		2Ø20 AIII ГОСТ 5781-82 L=6400	2	24.67	
4		2Ø20 AIII ГОСТ 5781-82 L=6400	2	24.67	
5		Ø8 AI ГОСТ 5781-82 L=1550	26	1.22	
6		Ø8 AI ГОСТ 5781-82 L=1550	26	1.22	

Спецификация элементов монолитных ж/б ригелей Р-19, Р-20

Поз.	Обозначение	Наименование	Кол.	Масса ед., кг	Примечание
		Ригель Р-19			
1		2Ø20 AIII ГОСТ 5781-82 L=6400	2	24.67	
2		2Ø20 AIII ГОСТ 5781-82 L=6400	2	24.67	
3		2Ø20 AIII ГОСТ 5781-82 L=6400	2	24.67	
4		2Ø20 AIII ГОСТ 5781-82 L=6400	2	24.67	
5		Ø8 AI ГОСТ 5781-82 L=1550	26	1.22	
6		Ø8 AI ГОСТ 5781-82 L=1550	26	1.22	
		Ригель Р-20			
1		2Ø20 AIII ГОСТ 5781-82 L=6400	2	24.67	
2		2Ø20 AIII ГОСТ 5781-82 L=6400	2	24.67	
3		2Ø20 AIII ГОСТ 5781-82 L=6400	2	24.67	
4		2Ø20 AIII ГОСТ 5781-82 L=6400	2	24.67	
5		Ø8 AI ГОСТ 5781-82 L=1550	26	1.22	
6		Ø8 AI ГОСТ 5781-82 L=1550	26	1.22	

Спецификация элементов монолитных ж/б ригелей Р-21, Р-22

Поз.	Обозначение	Наименование	Кол.	Масса ед., кг	Примечание
		Ригель Р-21			
1		2Ø20 AIII ГОСТ 5781-82 L=6400	2	24.67	
2		2Ø20 AIII ГОСТ 5781-82 L=6400	2	24.67	
3		2Ø20 AIII ГОСТ 5781-82 L=6400	2	24.67	
4		2Ø20 AIII ГОСТ 5781-82 L=6400	2	24.67	
5		Ø8 AI ГОСТ 5781-82 L=1550	26	1.22	
6		Ø8 AI ГОСТ 5781-82 L=1550	26	1.22	
		Ригель Р-22			
1		2Ø20 AIII ГОСТ 5781-82 L=6400	2	24.67	
2		2Ø20 AIII ГОСТ 5781-82 L=6400	2	24.67	
3		2Ø20 AIII ГОСТ 5781-82 L=6400	2	24.67	
4		2Ø20 AIII ГОСТ 5781-82 L=6400	2	24.67	
5		Ø8 AI ГОСТ 5781-82 L=1550	26	1.22	
6		Ø8 AI ГОСТ 5781-82 L=1550	26	1.22	

Спецификация элементов монолитных ж/б ригелей Р-23, Р-24

Поз.	Обозначение	Наименование	Кол.	Масса ед., кг	Примечание
		Ригель Р-23			
1		2Ø20 AIII ГОСТ 5781-82 L=6400	2	24.67	
2		2Ø20 AIII ГОСТ 5781-82 L=6400	2	24.67	
3		2Ø20 AIII ГОСТ 5781-82 L=6400	2	24.67	
4		2Ø20 AIII ГОСТ 5781-82 L=6400	2	24.67	
5		Ø8 AI ГОСТ 5781-82 L=1550	26	1.22	
6		Ø8 AI ГОСТ 5781-82 L=1550	26	1.22	
		Ригель Р-24			
1		2Ø20 AIII ГОСТ 5781-82 L=6400	2	24.67	
2		2Ø20 AIII ГОСТ 5781-82 L=6400	2	24.67	
3		2Ø20 AIII ГОСТ 5781-82 L=6400	2	24.67	
4		2Ø20 AIII ГОСТ 5781-82 L=6400	2	24.67	
5		Ø8 AI ГОСТ 5781-82 L=1550	26	1.22	
6		Ø8 AI ГОСТ 5781-82 L=1550	26	1.22	

Спецификация элементов монолитных ж/б ригелей Р-25, Р-26

Поз.	Обозначение	Наименование	Кол.	Масса ед., кг	Примечание
		Ригель Р-25			
1		2Ø20 AIII ГОСТ 5781-82 L=6400	2	24.67	
2		2Ø20 AIII ГОСТ 5781-82 L=6400	2	24.67	
3		2Ø20 AIII ГОСТ 5781-82 L=6400	2	24.67	
4		2Ø20 AIII ГОСТ 5781-82 L=6400	2	24.67	
5		Ø8 AI ГОСТ 5781-82 L=1550	26	1.22	
6		Ø8 AI ГОСТ 5781-82 L=1550	26	1.22	
		Ригель Р-26			
1		2Ø20 AIII ГОСТ 5781-82 L=6400	2	24.67	
2		2Ø20 AIII ГОСТ 5781-82 L=6400	2	24.67	
3		2Ø20 AIII ГОСТ 5781-82 L=6400	2	24.67	
4		2Ø20 AIII ГОСТ 5781-82 L=6400	2	24.67	
5		Ø8 AI ГОСТ 5781-82 L=1550	26	1.22	
6		Ø8 AI ГОСТ 5781-82 L=1550	26	1.22	

Спецификация элементов монолитных ж/б ригелей Р-27, Р-28

Поз.	Обозначение	Наименование	Кол.	Масса ед., кг	Примечание
		Ригель Р-27			
1		2Ø20 AIII ГОСТ 5781-82 L=6400	2	24.67	
2		2Ø20 AIII ГОСТ 5781-82 L=6400	2	24.67	
3		2Ø20 AIII ГОСТ 5781-82 L=6400	2	24.67	
4		2Ø20 AIII ГОСТ 5781-82 L=6400	2	24.67	
5		Ø8 AI ГОСТ 5781-82 L=1550	26	1.22	
6		Ø8 AI ГОСТ 5781-82 L=1550	26	1.22	
		Ригель Р-28			
1		2Ø20 AIII ГОСТ 5781-82 L=6400	2	24.67	
2		2Ø20 AIII ГОСТ 5781-82 L=6400	2	24.67	
3		2Ø20 AIII ГОСТ 5781-82 L=6400	2	24.67	
4		2Ø20 AIII ГОСТ 5781-82 L=6400	2	24.67	
5		Ø8 AI ГОСТ 5781-82 L=1550	26	1.22	
6		Ø8 AI ГОСТ 5781-82 L=1550	26	1.22	

Спецификация элементов монолитных ж/б ригелей Р-29, Р-30

Поз.	Обозначение	Наименование	Кол.	Масса ед., кг	Примечание
		Ригель Р-29			
1		2Ø20 AIII ГОСТ 5781-82 L=6400	2	24.67	
2		2Ø20 AIII ГОСТ 5781-82 L=6400	2	24.67	
3		2Ø20 AIII ГОСТ 5781-82 L=6400	2	24.67	
4		2Ø20 AIII ГОСТ 5781-82 L=6400	2	24.67	
5		Ø8 AI ГОСТ 5781-82 L=1550	26	1.22	
6		Ø8 AI ГОСТ 5781-82 L=1550	26	1.22	
		Ригель Р-30			
1		2Ø20 AIII ГОСТ 5781-82 L=6400	2	24.67	
2		2Ø20 AIII ГОСТ 5781-82 L=6400	2	24.67	
3		2Ø20 AIII ГОСТ 5781-82 L=6400	2	24.67	
4		2Ø20 AIII ГОСТ 5781-82 L=6400	2	24.67	
5		Ø8 AI ГОСТ 5781-82 L=1550	26	1.22	
6		Ø8 AI ГОСТ 5781-82 L=1550	26	1.22	

Спецификация элементов монолитных ж/б ригелей Р-31, Р-32

Поз.	Обозначение	Наименование	Кол.	Масса ед., кг	Примечание
		Ригель Р-31			
1		2Ø20 AIII ГОСТ 5781-82 L=6400	2	24.67	
2		2Ø20 AIII ГОСТ 5781-82 L=6400	2	24.67	
3		2Ø20 AIII ГОСТ 5781-82 L=6400	2	24.67	
4		2Ø20 AIII ГОСТ 5781-82 L=6400	2	24.67	
5		Ø8 AI ГОСТ 5781-82 L=1550	26	1.22	
6		Ø8 AI ГОСТ 5781-82 L=1550	26	1.22	
		Ригель Р-32			
1		2Ø20 AIII ГОСТ 5781-82 L=6400	2	24.67	
2		2Ø20 AIII ГОСТ 5781-82 L=6400	2	24.67	
3		2Ø20 AIII ГОСТ 5781-82 L=6400	2	24.67	
4		2Ø20 AIII ГОСТ 5781-82 L=6400	2	24.67	
5		Ø8 AI ГОСТ 5781-82 L=1550	26	1.22	
6		Ø8 AI ГОСТ 5781-82 L=1550	26	1.22	

Спецификация элементов монолитных ж/б ригелей Р-33, Р-34

Поз.	Обозначение	Наименование	Кол.	Масса ед., кг	Примечание
		Ригель Р-33			
1		2Ø20 AIII ГОСТ 5781-82 L=6400	2	24.67	
2		2Ø20 AIII ГОСТ 5781-82 L=6400	2	24.67	
3		2Ø20 AIII ГОСТ 5781-82 L=6400	2	24.67	
4		2Ø20 AIII ГОСТ 5781-82 L=6400	2	24.67	
5		Ø8 AI ГОСТ 5781-82 L=1550	26	1.22	
6		Ø8 AI ГОСТ 5781-82 L=1550	26	1.22	
		Ригель Р-34			
1		2Ø20 AIII ГОСТ 5781-82 L=6400	2	24.67	
2		2Ø20 AIII ГОСТ 5781-82 L=6400	2	24.67	
3		2Ø20 AIII ГОСТ 5781-82 L=6400	2	24.67	
4		2Ø20 AIII ГОСТ 5781-82 L=6400	2	24.67	
5		Ø8 AI ГОСТ 5781-82 L=1550	26	1.22	
6		Ø8 AI ГОСТ 5781-82 L=1550	26	1.22	

Спецификация элементов монолитных ж/б ригелей Р-35, Р-36

Поз.	Обозначение	Наименование	Кол.	Масса ед., кг	Примечание
		Ригель Р-35			
1		2Ø20 AIII ГОСТ 5781-82 L=6400	2	24.67	
2		2Ø20 AIII ГОСТ 5781-82 L=6400	2	24.67	
3		2Ø20 AIII ГОСТ 5781-82 L=6400	2	24.67	
4		2Ø20 AIII ГОСТ 5781-82 L=6400	2	24.67	
5		Ø8 AI ГОСТ 5781-82 L=1550	26	1.22	
6		Ø8 AI ГОСТ 5781-82 L=1550	26	1.22	
		Ригель Р-36			
1		2Ø20 AIII ГОСТ 5781-82 L=6400	2	24.67	
2		2Ø20 AIII ГОСТ 5781-82 L=6400	2	24.67	
3		2Ø20 AIII ГОСТ 5781-82 L=6400	2	24.67	
4		2Ø20 AIII ГОСТ 5781-82 L=6400	2	24.67	
5		Ø8 AI ГОСТ 5781-82 L=1550	26	1.22	
6		Ø8 AI ГОСТ 5781-82 L=1550	26	1.22	

Спецификация элементов монолитных ж/б ригелей Р-37, Р-38

Поз.	Обозначение	Наименование	Кол.	Масса ед., кг	Примечание
		Ригель Р-37			
1		2Ø20 AIII ГОСТ 5781-82 L=6400	2	24.67	
2		2Ø20 AIII ГОСТ 5781-82 L=6400	2	24.67	
3		2Ø20 AIII ГОСТ 5781-82 L=6400	2	24.67	
4		2Ø20 AIII ГОСТ 5781-82 L=6400	2	24.67	
5		Ø8 AI ГОСТ 5781-82 L=1550	26	1.22	
6		Ø8 AI ГОСТ 5781-82 L=1550	26	1.22	
		Ригель Р-38			
1		2Ø20 AIII ГОСТ 5781-82 L=6400	2	24.67	
2		2Ø20 AIII ГОСТ 5781-82 L=6400	2	24.67	
3		2Ø20 AIII ГОСТ 5781-82 L=6400	2	24.67	
4		2Ø20 AIII ГОСТ 5781-82 L=6400	2	24.67	
5		Ø8 AI ГОСТ 5781-82 L=1550	26	1.22	
6		Ø8 AI ГОСТ 5781-82 L=1550	26	1.22	

Спецификация элементов монолитных ж/б ригелей Р-39, Р-40

Поз.	Обозначение	Наименование	Кол.	Масса ед., кг	Примечание
		Ригель Р-39			
1		2Ø20 AIII ГОСТ 5781-82 L=6400	2	24.67	
2		2Ø20 AIII ГОСТ 5781-82 L=6400	2	24.67	
3		2Ø20 AIII ГОСТ 5781-82 L=6400	2	24.67	
4		2Ø20 AIII ГОСТ 5781-82 L=6400	2	24.67	
5		Ø8 AI ГОСТ 5781-82 L=1550	26	1.22	
6		Ø8 AI ГОСТ 5781-82 L=1550	26	1.22	
		Ригель Р-40			
1		2Ø20 AIII ГОСТ 5781-82 L=6400	2	24.67	
2		2Ø20 AIII ГОСТ 5781-82 L=6400	2	24.67	
3		2Ø20 AIII ГОСТ 5781-82 L=6400	2	24.67	
4		2Ø20 AIII ГОСТ 5781-82 L=6400	2	24.67	
5		Ø8 AI ГОСТ 5781-82 L=1550	26	1.22	
6		Ø8 AI ГОСТ 5781-82 L=1550	26	1.22	

Спецификация элементов монолитных ж/б ригелей Р-41, Р-42

Поз.	Обозначение	Наименование	Кол.	Масса ед., кг	Примечание
		Ригель Р-41			
1		2Ø20 AIII ГОСТ 5781-82 L=6400	2	24.67	
2		2Ø20 AIII ГОСТ 5781-82 L=6400	2	24.67	
3		2Ø20 AIII ГОСТ 5781-82 L=6400	2	24.67	
4		2Ø20 AIII ГОСТ 5781-82 L=6400	2	24.67	
5		Ø8 AI ГОСТ 5781-82 L=1550	26	1.22	
6		Ø8 AI ГОСТ 5781-82 L=1550	26	1.22	
		Ригель Р-42			
1		2Ø20 AIII ГОСТ 5781-82 L=6400	2	24.67	
2		2Ø20 AIII ГОСТ 5781-82 L=6400	2	24.67	
3		2Ø20 AIII ГОСТ 5781-82 L=6400	2	24.67	
4		2Ø20 AIII ГОСТ 5781-82 L=6400	2	24.67	
5		Ø8 AI ГОСТ 5781-82 L=1550	26	1.22	
6		Ø8 AI ГОСТ 5781-82 L=1550	26	1.22	

Спецификация элементов монолитных ж/б ригелей Р-43, Р-44

Поз.	Обозначение	Наименование	Кол.	Масса ед., кг	Примечание
		Ригель Р-43			
1		2Ø20 AIII ГОСТ 5781-82 L=6400	2	24.67	
2		2Ø20 AIII ГОСТ 5781-82 L=6400	2	24.67	
3		2Ø20 AIII ГОСТ 5781-82 L=6400	2	24.67	
4		2Ø20 AIII ГОСТ 5781-82 L=6400	2	24.67	
5		Ø8 AI ГОСТ 5781-82 L=1550	26	1.22	
6		Ø8 AI ГОСТ 5781-82 L=1550	26	1.22	
		Ригель Р-44			
1		2Ø20 AIII ГОСТ 5781-82 L=6400	2	24.67	
2		2Ø20 AIII ГОСТ 5781-82 L=6400	2	24.67	
3		2Ø20 AIII ГОСТ 5781-82 L=6400	2	24.67	
4		2Ø20 AIII ГОСТ 5781-82 L=6400	2	24.67	
5		Ø8 AI ГОСТ 5781-82 L=1550	26	1.22	
6		Ø8 AI ГОСТ 5781-82 L=1550	26	1.22	

Спецификация элементов монолитных ж/б ригелей Р-45, Р-46

Поз.	Обозначение	Наименование	Кол.	Масса ед., кг	Примечание
		Ригель Р-45			
1		2Ø20 AIII ГОСТ 5781-82 L=6400	2	24.67	
2		2Ø20 AIII ГОСТ 5781-82 L=6400	2	24.67	
3		2Ø20 AIII ГОСТ 5781-82 L=6400	2	24.67	
4		2Ø20 AIII ГОСТ 5781-82 L=6400	2	24.67	
5		Ø8 AI ГОСТ 5781-82 L=1550	26	1.22	
6		Ø8 AI ГОСТ 5781-82 L=1550	26	1.22	
		Ригель Р-46			
1		2Ø20 AIII ГОСТ 5781-82 L=6400	2	24.67	
2		2Ø20 AIII ГОСТ 5781-82 L=6400	2	24.67	
3		2Ø20 AIII ГОСТ 5781-82 L=6400	2	24.67	
4		2Ø20 AIII ГОСТ 5781-82 L=6400	2	24.67	
5		Ø8 AI ГОСТ 5781-82 L=1550	26	1.22	
6		Ø8 AI ГОСТ 5781-82 L=1550	26	1.22	

Спецификация элементов монолитных ж/б ригелей Р-47, Р-48

Поз.	Обозначение	Наименование	Кол.	Масса ед., кг	Примечание
		Ригель Р-47			
1		2Ø20 AIII ГОСТ 5781-82 L=6400	2	24.67	
2		2Ø20 AIII ГОСТ 5781-82 L=6400	2	24.67	
3		2Ø20 AIII ГОСТ 5781-82 L=6400	2	24.67	
4		2Ø20 AIII ГОСТ 5781-82 L=6400	2	24.67	
5		Ø8 AI ГОСТ 5781-82 L=1550	26	1.22	
6		Ø8 AI ГОСТ 5781-82 L=1550	26	1.22	
		Ригель Р-48			
1		2Ø20 AIII ГОСТ 5781-82 L=6400	2	24.67	
2		2Ø20 AIII ГОСТ 5781-82 L=6400	2	24.67	
3		2Ø20 AIII ГОСТ 5781-82 L=6400	2	24.67	
4		2Ø20 AIII ГОСТ 5781-82 L=6400	2	24.67	
5		Ø8 AI ГОСТ 5781-82 L=1550	26	1.22	
6		Ø8 AI ГОСТ 5781-82 L=1550	26	1.22	

Спецификация элементов монолитных ж/б ригелей Р-49, Р-50

Поз.	Обозначение	Наименование	Кол.	Масса ед., кг	Примечание
		Ригель Р-49			
1		2Ø20 AIII

მონოლითური ჯოჯის ჯ-2 არმირება მ 1:25

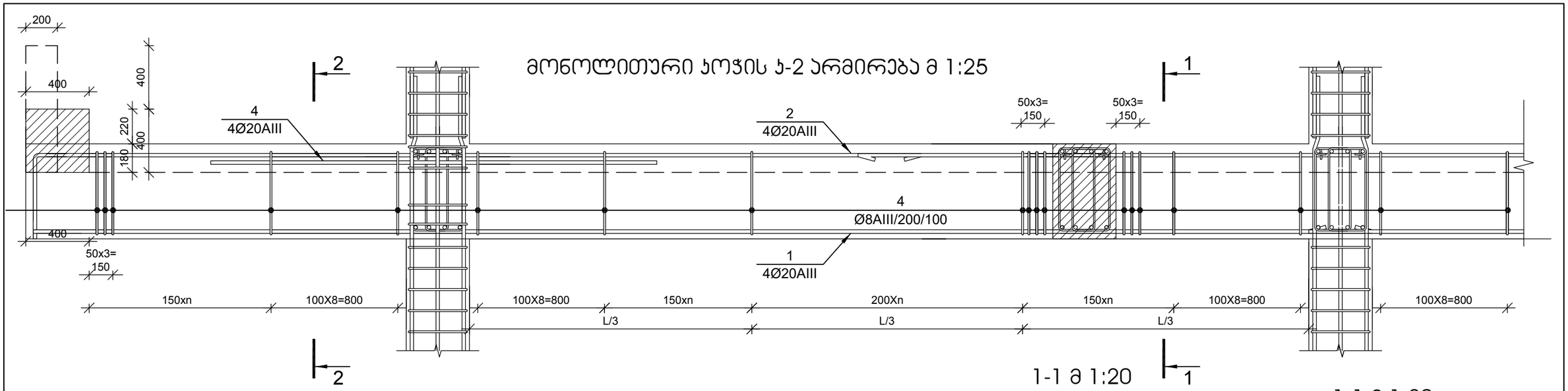

პოზ. №4-ის განლაგების სქემა მ 1:200

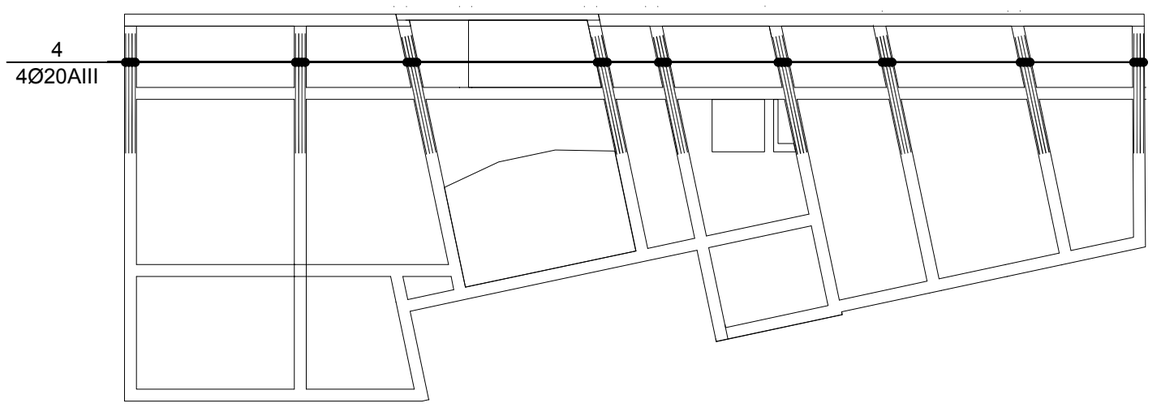

1-1 მ 1:20

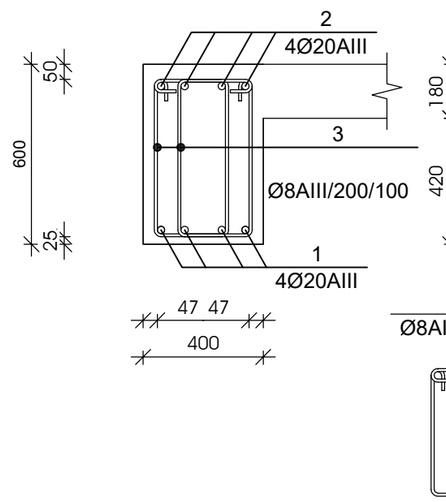

1-1 მ 1:20

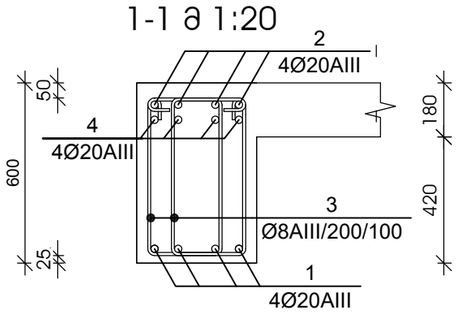

№ პოზ	აღნიშვნა	დასახელება	რაოდ. ელ-ში	წონა, (კგ) ერთის	წონა, (კგ) საერთო	შენიშვნა
		+3,100 ნიშნულის მონოლითური ჯოჯი ჯ-2 1 ცალი				
1		Ø 20 AIII ГОСТ 5781-82 L= 99561 მმ	4	245.4	982	საერთო სიგრძე
2		Ø 20 AIII ГОСТ 5781-82 L= 102489 მმ	4	252.6	1010	საერთო სიგრძე
3		Ø 8 AI ГОСТ 5781-82 L= 1500 მმ	1201	0.59	711	
4		Ø 20 AIII ГОСТ 5781-82 L= 4000 მმ	40	9.9	394	
		ბეტონი		B-25	15.14	ჯუბ მ
		არმატურა/ბეტონი			204.6	კგ/ჯუბ მ

მუშა არმატურების შეერთება განხორციელდეს 30 დიამეტრის გადადებით, ქვედასი საყრდენებზე, ზედასი მალის შუამესამედში

დირექტორი	მ. ბუხაიძე		ქ. თბილისი, ჯერის მოედანი №1 და №2 შენობების რეკონსტრუქცია-ადაპტაცია	AM	შპს "AM ფარდი"	
ჯრ. ავტორი	ა. გოგიაშვილი					
ჯრ. ავტორი	მ. ბუხაიძე					
კონსტრუქტ.	გ. ცომაია		კონსტრუქციული ნაწილი პორექტირებული პროექტი		დაკვეთა № 2023	
			მონოლითური ჯოჯის ჯ-2	სტადია	ფურცელი	რ-ბა	მასშტ.
				მპ	ჯ- 26	42	მ. 1:

მონოლითური ჯოჯის ჯ-5 არმირება მ 1:25

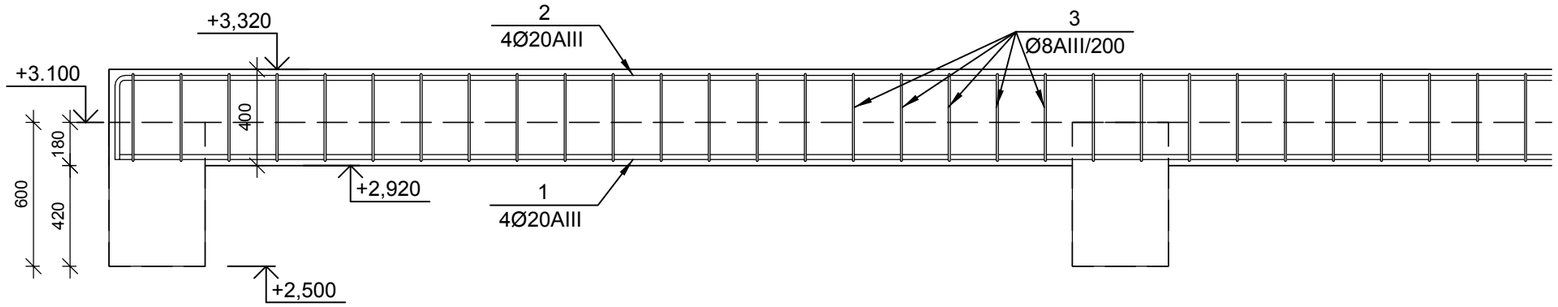

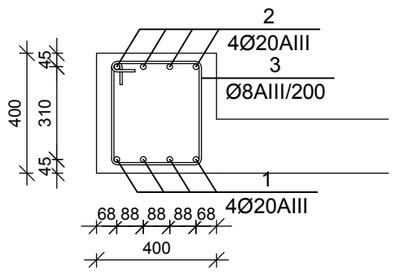

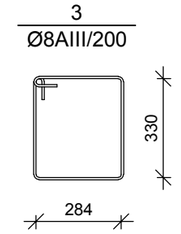

№ პოზ	აღნიშვნა	დასახელება	რაოდ. ელ-ში	წონა, (კგ) ერთის	წონა, (კგ) საერთო	შენიშვნა
		+3,100 ნიშნულის მონოლითური ჯოჯი ჯ-5	1 ცალი			
1		Ø 20 AIII ГОСТ 5781-82 L= 30940 მმ	4	76.3	305	საერთო სიგრძე
2		Ø 20 AIII ГОСТ 5781-82 L= 31850 მმ	4	78.5	314	საერთო სიგრძე
3		Ø 8 AI ГОСТ 5781-82 L= 1378 მმ	140	0.54	76	
		ბეტონი		B-25	2.46	კუბ მ
		არმატურა/ბეტონი			282.1	კგ/კუბ მ

მონოლითური ჯოჯის ჯ-4 არმირება მ 1:25

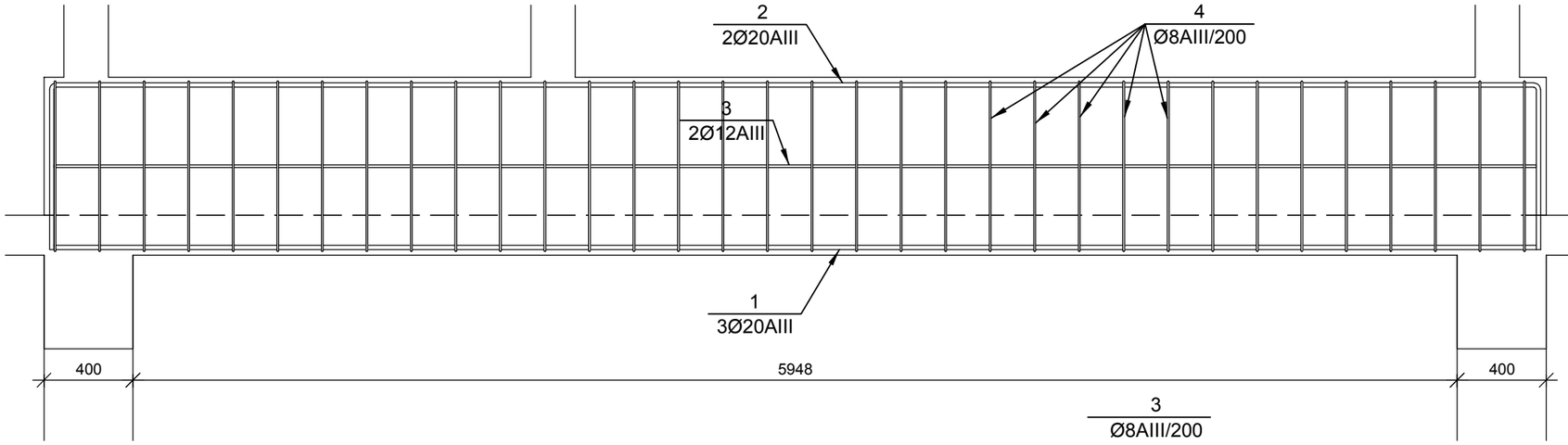

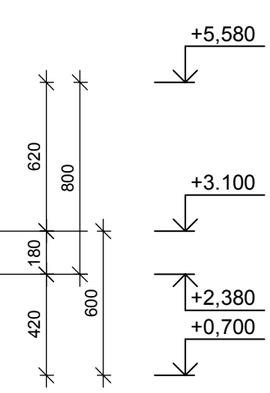

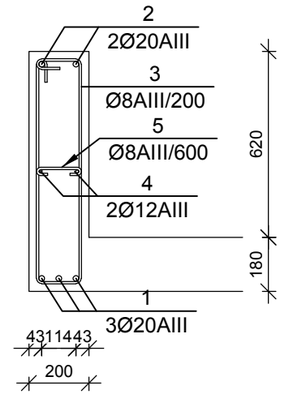

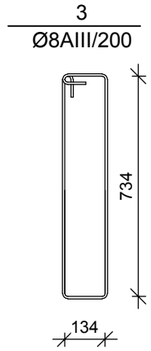

№ პოზ	აღნიშვნა	დასახელება	რაოდ. ელ-ში	წონა, (კგ) ერთის	წონა, (კგ) საერთო	შენიშვნა
		+3,100 ნიშნულის მონოლითური ჯოჯი ჯ-5	1 ცალი			
1		Ø 20 AIII ГОСТ 5781-82 L= 6700 მმ	3	16.5	50	
2		Ø 20 AIII ГОСТ 5781-82 L= 8200 მმ	4	20.2	81	საერთო სიგრძე
3		Ø 8 AIII ГОСТ 5781-82 L= 1886 მმ	34	0.7	25	
4		Ø 12 AIII ГОСТ 5781-82 L= 6700 მმ	2	5.9	12	
5		Ø 8 AIII ГОСТ 5781-82 L= 300 მმ	10	0.1	1	
		ბეტონი		B-25	0.84	კუბ მ
		არმატურა/ბეტონი			201.6	კგ/კუბ მ

დირექტორი	მ. ბუხაიძე		ქ. თბილისი, ჯერის მოედანი №1 და №2 შენობების რეკონსტრუქცია-ადაპტაცია		შპს "AM ფარდი"		
ჯრ. ავტორი	ა. გოგიაშვილი						
ჯრ. ავტორი	მ. ბუხაიძე						
კონსტრ.	გ. ცომაია		კონსტრუქციული ნაწილი პროექტირებული პროექტი		დაკვეთა №	2023	
			მონოლითური ჯოჯის ჯ-4, ჯ-5 არმირება		სტადია	ფურცელი	რ-ბა	მასშტ.
					მპ	ჯ- 27	42	მ. 1:

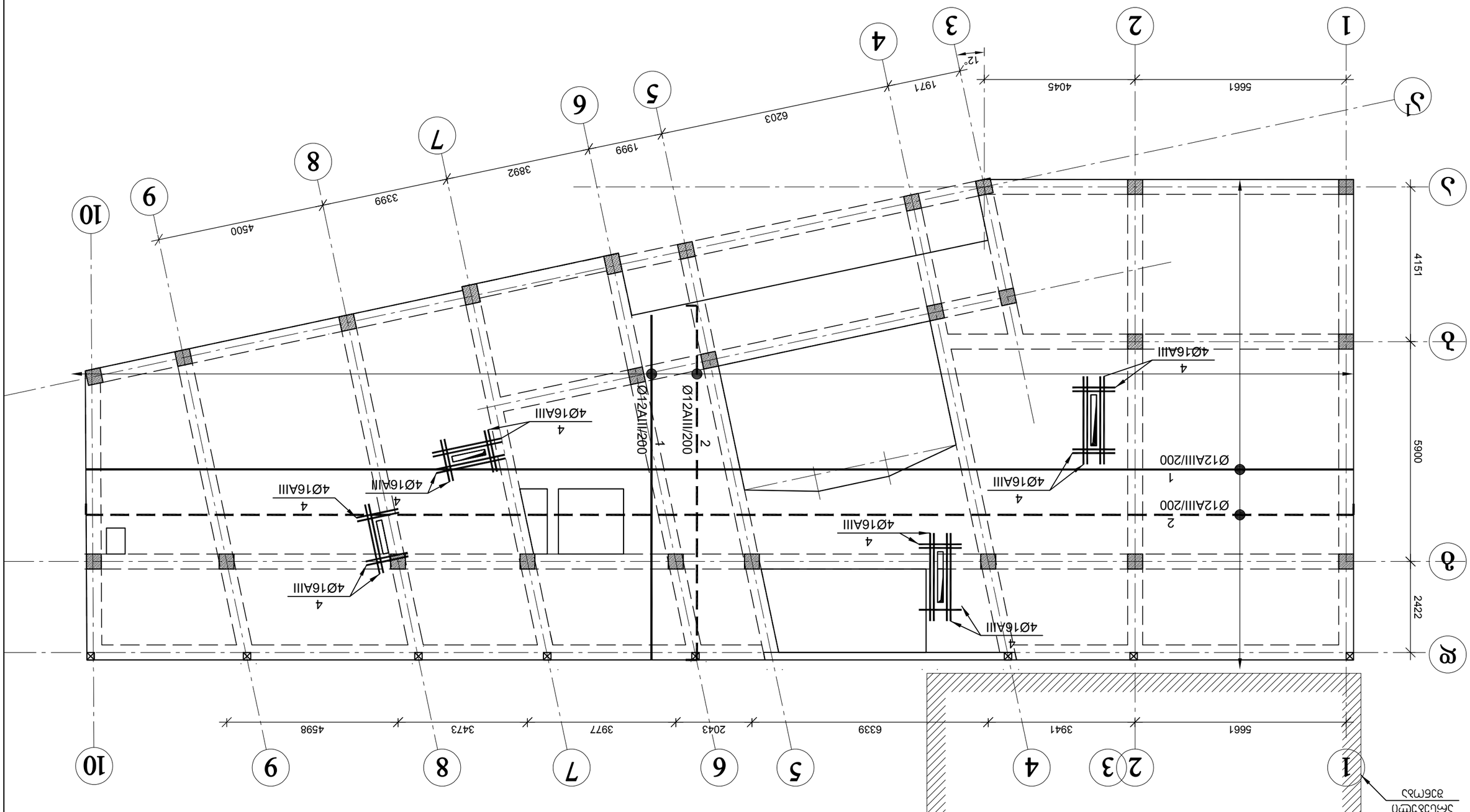

+6,800 ел.отм. покрівлі машинного відділення

1:100

Головний інженер проекту	О. Бутенко							
Зав. відділом	І. Ящишин							
Зав. відділом	О. Бутенко							
Інженер-конструктор	І. Ящишин							
Інженер-конструктор

+6.800 ნიშნულის გადახურვის ფილის ჯვეთები მ 1:20

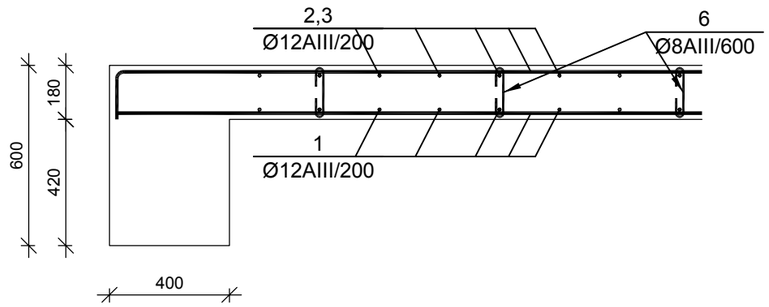

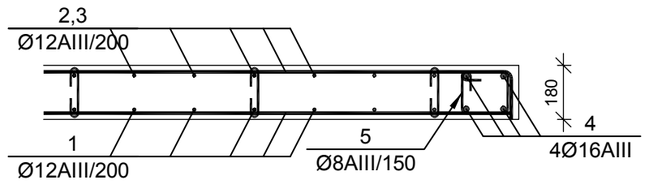

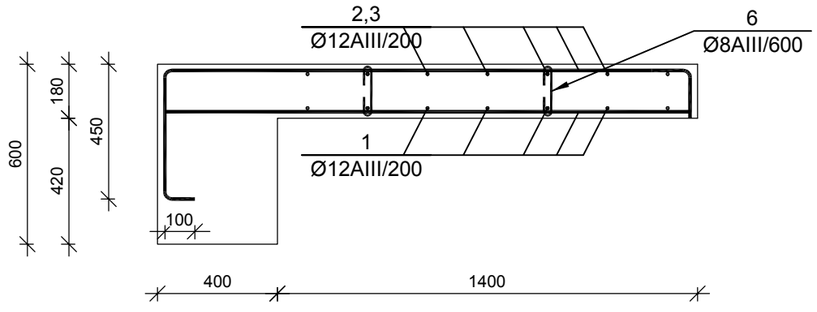

№ პოზ	აღნიშვნა	დასახელება	რაოდ. ელ-ში	წონა, (კგ)		შენიშვნა
				ერთის	საერთო	
		+6,800 ნიშნულის გადახურვის ფილა	1 ცალი			
1		Ø 12 AIII ГОСТ 5781-82 L= 3613350 მმ	1	3206.4	3206	
2		Ø 12 AIII ГОСТ 5781-82 L= 3719625 მმ	1	3300.7	3301	
3						
4		Ø 16 AIII ГОСТ 5781-82 L= 33600 მმ	4	53.0	212	
5		Ø 8 AIII ГОСТ 5781-82 L= 750 მმ	168	0.3	50	
6		Ø 8 AIII ГОСТ 5781-82 L= 300 მმ	908	0.1	107	
		ბეტონი		B-25	65.16	ჯუბ მ
		არმატურა/ბეტონი			105.5	კგ/ჯუბ მ

დირექტორი	მ. ბუხაიძე		ქ. თბილისი, ჯერის მოედანი №1 და №2 შენობების რეკონსტრუქცია-ადაპტაცია	შპს "AM ფარდი"
პრ. პტორი	ა. გოგიაშვილი			
პრ. პტორი	მ. ბუხაიძე			
პონსტრუქტ.	გ. ცომაია		პონსტრუქციული ნაწილი პორექტირებული ჯროექტი	დაკვეთა № 2023
			+6.800 ნიშნულის გადახურვის ფილის ჯვეთები	სტადია: მპ; ფურცელი: ჯ- 29; რ-ბა: 42; მასშტ.: მ. 1:

ГИП	Д.Ахметов				
Разраб.	Ахметов Д.				
Н.контр.	Ахметов Д.				
Гл.спец.	Ахметов Д.				
Нач.отд.	Ахметов Д.				

+10,000 бизнес центр азовская

Стадия	Лист	Листов	
Р	30	42	

Г. Орал, ул. Пушкина №1 ЗУ №2
Азовская-Пушкина-Мухтар Ауэзов

ТОО "АМ проект"

Схема расположения монолитных железобетонных стен

2023

Масштаб 1:100

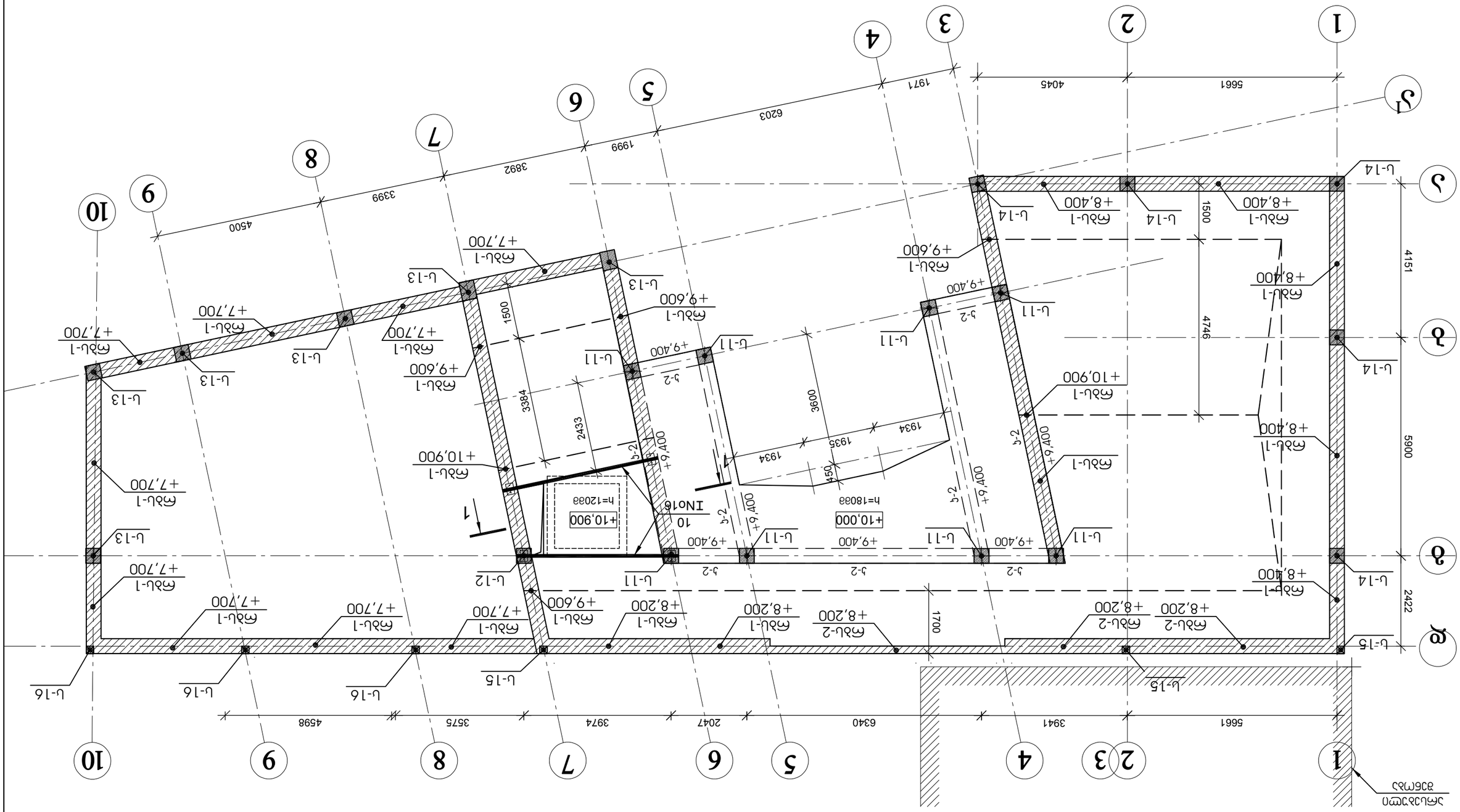

Гип конструкции	Стадия	Лист	Листов		
Рабочая документация	Р	31	63		
Наименование организации					
ООО "АМ группа"					
Согласовано					
Инв. № подл.	Подпись и дата	Взам. инв. №			
Изм.	Кол.уч.	Лист	№ док.	Подпись	Дата
Разработал	Гайнутдинов				
Проверил	Гайнутдинов				
Н. контр.	Гайнутдинов				
ГИП	Гайнутдинов				

Фундаментная плита ФП1 (2 шт.)
Монолитный железобетонный ростверк
Спецификация арматуры

№ поз.	Обозначение	Наименование	Кол.	Масса ед., кг	Примечание
		Фундаментная плита ФП1 (2 шт.)			
		Монолитный железобетонный ростверк			
		Спецификация арматуры			
1		Ø 20 AIII ГОСТ 5781-82 L= 4500	4	11.09	
2		Ø 20 AIII ГОСТ 5781-82 L= 4000	4	9.86	
3		Ø 8 AI ГОСТ 5781-82 L= 1550	24	0.61	
		Закладные			
		Итого на 1			
1		Ø 20 AIII ГОСТ 5781-82 L= 5500	4	13.56	
2		Ø 20 AIII ГОСТ 5781-82 L= 5000	4	12.32	
3		Ø 8 AI ГОСТ 5781-82 L= 1550	29	0.61	
		Закладные			
		Итого на 2			
1		Ø 16 AIII ГОСТ 5781-82 L= 2180	4	3.44	
2		Ø 8 AI ГОСТ 5781-82 L= 1550	6	0.61	
		Закладные			
		Итого на 3			
1		Ø 16 AIII ГОСТ 5781-82 L= 2880	4	4.54	
2		Ø 8 AI ГОСТ 5781-82 L= 1550	10	0.61	
		Закладные			
		Итого на 4			
1		Ø 16 AIII ГОСТ 5781-82 L= 2000	4	3.16	
2		Ø 8 AI ГОСТ 5781-82 L= 750	10	0.30	
		Закладные			
		Итого на 5			
1		Ø 16 AIII ГОСТ 5781-82 L= 1300	4	2.05	
2		Ø 8 AI ГОСТ 5781-82 L= 750	6	0.30	
		Закладные			
		Итого на 6			

Фундаментная плита ФП1 (2 шт.)
Монолитный железобетонный ростверк
Спецификация арматуры

№ поз.	Обозначение	Наименование	Кол.	Масса ед., кг	Примечание
		Фундаментная плита ФП1 (2 шт.)			
		Монолитный железобетонный ростверк			
		Спецификация арматуры			
1		Ø 20 AIII ГОСТ 5781-82 L= 4500	4	11.09	
2		Ø 20 AIII ГОСТ 5781-82 L= 4000	4	9.86	
3		Ø 8 AI ГОСТ 5781-82 L= 1550	24	0.61	
		Закладные			
		Итого на 1			
1		Ø 20 AIII ГОСТ 5781-82 L= 5500	4	13.56	
2		Ø 20 AIII ГОСТ 5781-82 L= 5000	4	12.32	
3		Ø 8 AI ГОСТ 5781-82 L= 1550	29	0.61	
		Закладные			
		Итого на 2			
1		Ø 16 AIII ГОСТ 5781-82 L= 2180	4	3.44	
2		Ø 8 AI ГОСТ 5781-82 L= 1550	6	0.61	
		Закладные			
		Итого на 3			
1		Ø 16 AIII ГОСТ 5781-82 L= 2880	4	4.54	
2		Ø 8 AI ГОСТ 5781-82 L= 1550	10	0.61	
		Закладные			
		Итого на 4			
1		Ø 16 AIII ГОСТ 5781-82 L= 2000	4	3.16	
2		Ø 8 AI ГОСТ 5781-82 L= 750	10	0.30	
		Закладные			
		Итого на 5			
1		Ø 16 AIII ГОСТ 5781-82 L= 1300	4	2.05	
2		Ø 8 AI ГОСТ 5781-82 L= 750	6	0.30	
		Закладные			
		Итого на 6			

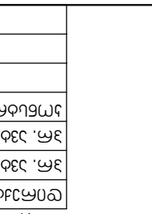

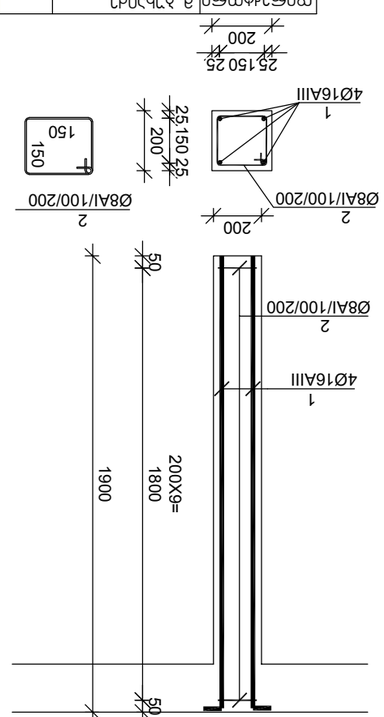

Фундаментная плита ФП1 (2 шт.)
Монолитный железобетонный ростверк
Спецификация арматуры

№ поз.	Обозначение	Наименование	Кол.	Масса ед., кг	Примечание
		Фундаментная плита ФП1 (2 шт.)			
		Монолитный железобетонный ростверк			
		Спецификация арматуры			
1		Ø 20 AIII ГОСТ 5781-82 L= 4500	4	11.09	
2		Ø 20 AIII ГОСТ 5781-82 L= 4000	4	9.86	
3		Ø 8 AI ГОСТ 5781-82 L= 1550	24	0.61	
		Закладные			
		Итого на 1			
1		Ø 20 AIII ГОСТ 5781-82 L= 5500	4	13.56	
2		Ø 20 AIII ГОСТ 5781-82 L= 5000	4	12.32	
3		Ø 8 AI ГОСТ 5781-82 L= 1550	29	0.61	
		Закладные			
		Итого на 2			
1		Ø 16 AIII ГОСТ 5781-82 L= 2180	4	3.44	
2		Ø 8 AI ГОСТ 5781-82 L= 1550	6	0.61	
		Закладные			
		Итого на 3			
1		Ø 16 AIII ГОСТ 5781-82 L= 2880	4	4.54	
2		Ø 8 AI ГОСТ 5781-82 L= 1550	10	0.61	
		Закладные			
		Итого на 4			
1		Ø 16 AIII ГОСТ 5781-82 L= 2000	4	3.16	
2		Ø 8 AI ГОСТ 5781-82 L= 750	10	0.30	
		Закладные			
		Итого на 5			
1		Ø 16 AIII ГОСТ 5781-82 L= 1300	4	2.05	
2		Ø 8 AI ГОСТ 5781-82 L= 750	6	0.30	
		Закладные			
		Итого на 6			

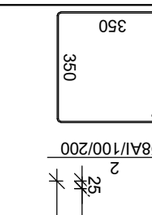

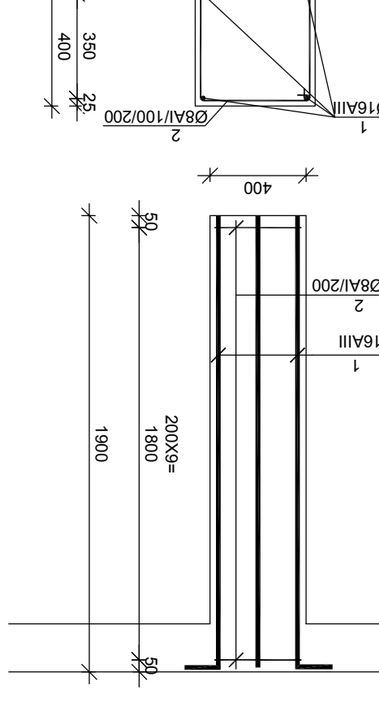

Фундаментная плита ФП1 (2 шт.)
Монолитный железобетонный ростверк
Спецификация арматуры

№ поз.	Обозначение	Наименование	Кол.	Масса ед., кг	Примечание
		Фундаментная плита ФП1 (2 шт.)			
		Монолитный железобетонный ростверк			
		Спецификация арматуры			
1		Ø 20 AIII ГОСТ 5781-82 L= 4500	4	11.09	
2		Ø 20 AIII ГОСТ 5781-82 L= 4000	4	9.86	
3		Ø 8 AI ГОСТ 5781-82 L= 1550	24	0.61	
		Закладные			
		Итого на 1			
1		Ø 20 AIII ГОСТ 5781-82 L= 5500	4	13.56	
2		Ø 20 AIII ГОСТ 5781-82 L= 5000	4	12.32	
3		Ø 8 AI ГОСТ 5781-82 L= 1550	29	0.61	
		Закладные			
		Итого на 2			
1		Ø 16 AIII ГОСТ 5781-82 L= 2180	4	3.44	
2		Ø 8 AI ГОСТ 5781-82 L= 1550	6	0.61	
		Закладные			
		Итого на 3			
1		Ø 16 AIII ГОСТ 5781-82 L= 2880	4	4.54	
2		Ø 8 AI ГОСТ 5781-82 L= 1550	10	0.61	
		Закладные			
		Итого на 4			
1		Ø 16 AIII ГОСТ 5781-82 L= 2000	4	3.16	
2		Ø 8 AI ГОСТ 5781-82 L= 750	10	0.30	
		Закладные			
		Итого на 5			
1		Ø 16 AIII ГОСТ 5781-82 L= 1300	4	2.05	
2		Ø 8 AI ГОСТ 5781-82 L= 750	6	0.30	
		Закладные			
		Итого на 6			

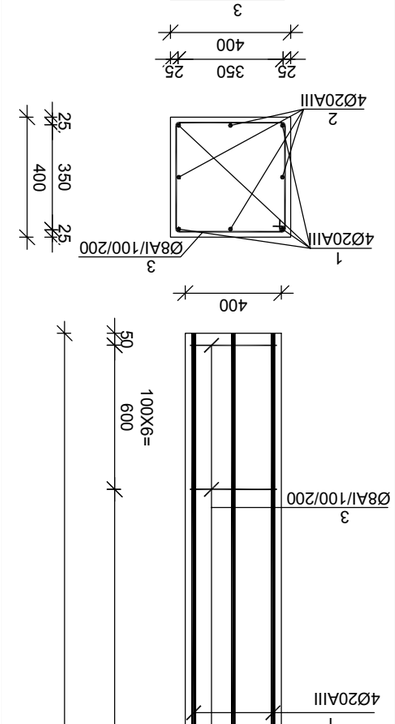

Фундаментная плита ФП1 (2 шт.)
Монолитный железобетонный ростверк
Спецификация арматуры

№ поз.	Обозначение	Наименование	Кол.	Масса ед., кг	Примечание
		Фундаментная плита ФП1 (2 шт.)			
		Монолитный железобетонный ростверк			
		Спецификация арматуры			
1		Ø 20 AIII ГОСТ 5781-82 L= 4500	4	11.09	
2		Ø 20 AIII ГОСТ 5781-82 L= 4000	4	9.86	
3		Ø 8 AI ГОСТ 5781-82 L= 1550	24	0.61	
		Закладные			
		Итого на 1			
1		Ø 20 AIII ГОСТ 5781-82 L= 5500	4	13.56	
2		Ø 20 AIII ГОСТ 5781-82 L= 5000	4	12.32	
3		Ø 8 AI ГОСТ 5781-82 L= 1550	29	0.61	
		Закладные			
		Итого на 2			
1		Ø 16 AIII ГОСТ 5781-82 L= 2180	4	3.44	
2		Ø 8 AI ГОСТ 5781-82 L= 1550	6	0.61	
		Закладные			
		Итого на 3			
1		Ø 16 AIII ГОСТ 5781-82 L= 2880	4	4.54	
2		Ø 8 AI ГОСТ 5781-82 L= 1550	10	0.61	
		Закладные			
		Итого на 4			
1		Ø 16 AIII ГОСТ 5781-82 L= 2000	4	3.16	
2		Ø 8 AI ГОСТ 5781-82 L= 750	10	0.30	
		Закладные			
		Итого на 5			
1		Ø 16 AIII ГОСТ 5781-82 L= 1300	4	2.05	
2		Ø 8 AI ГОСТ 5781-82 L= 750	6	0.30	
		Закладные			
		Итого на 6			

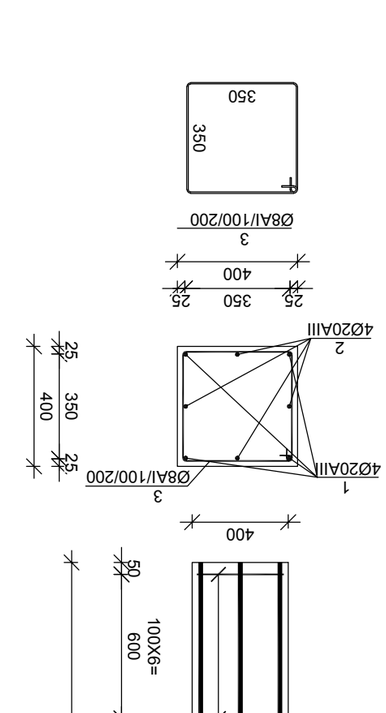

Фундаментная плита ФП1 (2 шт.)
Монолитный железобетонный ростверк
Спецификация арматуры

№ поз.	Обозначение	Наименование	Кол.	Масса ед., кг	Примечание
		Фундаментная плита ФП1 (2 шт.)			
		Монолитный железобетонный ростверк			
		Спецификация арматуры			
1		Ø 20 AIII ГОСТ 5781-82 L= 4500	4	11.09	
2		Ø 20 AIII ГОСТ 5781-82 L= 4000	4	9.86	
3		Ø 8 AI ГОСТ 5781-82 L= 1550	24	0.61	
		Закладные			
		Итого на 1			
1		Ø 20 AIII ГОСТ 5781-82 L= 5500	4	13.56	
2		Ø 20 AIII ГОСТ 5781-82 L= 5000	4	12.32	
3		Ø 8 AI ГОСТ 5781-82 L= 1550	29	0.61	
		Закладные			
		Итого на 2			
1		Ø 16 AIII ГОСТ 5781-82 L= 2180	4	3.44	
2		Ø 8 AI ГОСТ 5781-82 L= 1550	6	0.61	
		Закладные			
		Итого на 3			
1		Ø 16 AIII ГОСТ 5781-82 L= 2880	4	4.54	
2		Ø 8 AI ГОСТ 5781-82 L= 1550	10	0.61	
		Закладные			
		Итого на 4			
1		Ø 16 AIII ГОСТ 5781-82 L= 2000	4	3.16	
2		Ø 8 AI ГОСТ 5781-82 L= 750	10	0.30	
		Закладные			
		Итого на 5			
1		Ø 16 AIII ГОСТ 5781-82 L= 1300	4	2.05	
2		Ø 8 AI ГОСТ 5781-82 L= 750	6	0.30	
		Закладные			
		Итого на 6			

50
200X10=
2000
3

მონოლითური ჯოჯის ჯ-2 არმირება მ 1:25

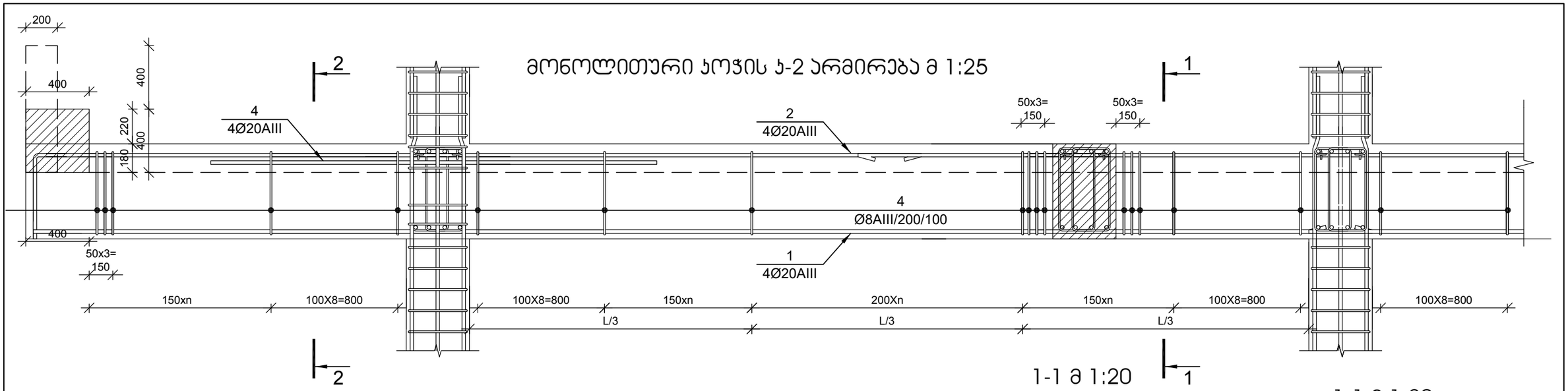

რკინაბეტონის სარტყელი მ 1:20

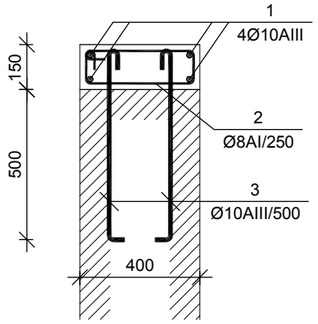

რკინაბეტონის სარტყელი მ 1:20

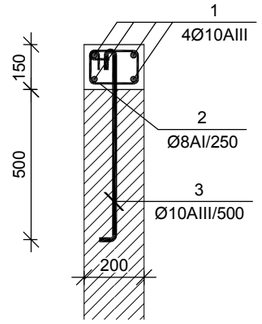

1-1 მ 1:20

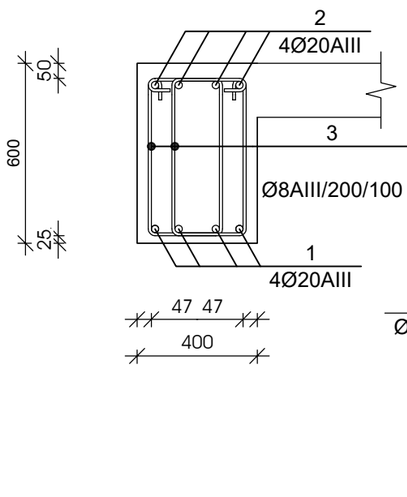

1-1 მ 1:20

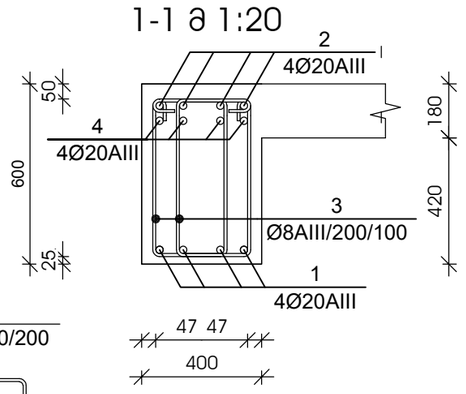

№ პოზ	აღნიშვნა	დასახელება								რაოდ. ელ-ში	წონა, (კგ)		შენიშვნა
											ერთის	საერთო	
		რკინაბეტონის სარტყელი რბს-1								1 ცალი			
1		Ø	10	AIII		ГОСТ 5781-82 L=	107185	მმ		4	66.05	264	
2		Ø	8	AI		ГОСТ 5781-82 L=	1050	მმ		388	0.41	161	
3		Ø	10	AIII		ГОСТ 5781-82 L=	900	მმ		194	0.55	108	
								ბეტონი			B-25	5.82	ჯუბ მ
		რკინაბეტონის სარტყელი რბს-2								1 ცალი			
1		Ø	10	AIII		ГОСТ 5781-82 L=	7735	მმ		4	4.77	19	
2		Ø	8	AI		ГОСТ 5781-82 L=	1050	მმ		28	0.41	12	
3		Ø	10	AIII		ГОСТ 5781-82 L=	900	მმ		14	0.55	8	
								ბეტონი			B-25	0.42	ჯუბ მ

№ პოზ	აღნიშვნა	დასახელება								რაოდ. ელ-ში	წონა, (კგ)		შენიშვნა
											ერთის	საერთო	
		+3,100 ნიშნულის მონოლითური ჯოჯი ჯ-2								1 ცალი			
1		Ø	20	AIII		ГОСТ 5781-82 L=	53040	მმ		4	130.7	523	საერთო სიგრძე
2		Ø	20	AIII		ГОСТ 5781-82 L=	54600	მმ		4	134.6	538	საერთო სიგრძე
3		Ø	8	AI		ГОСТ 5781-82 L=	1500	მმ		640	0.59	379	
4		Ø	20	AIII		ГОСТ 5781-82 L=	4000	მმ		0	9.9	0	
								ბეტონი			B-25	8.06	ჯუბ მ
								არმატურა/ბეტონი				178.6	კგ/ჯუბ მ

მუშა არმატურების შეერთება განხორციელდეს 30 დიამეტრის გადადებით, ქვედასი საყრდენებზე, ზედასი მალის შუამესამედში

დირექტორი	მ. ბუხაიძე		ქ. თბილისი, ჯერის მოედანი №1 და №2 შენობების რეკონსტრუქცია-ადაპტაცია	შპს "AM ფარდი"	
ჯრ. ავტორი	ა. გოგიაშვილი				
ჯრ. ავტორი	მ. ბუხაიძე				
პონსტრუქტ.	გ. ცომაია		პონსტრუქციული ნაწილი პროექტირებული ჯროექტი	დაკვეთა №	2023
			მონოლითური ჯოჯის ჯ-2	სტადია	ფურცელი	რ-ბა	მასშტ.
				მპ	ჯ- 32	42	მ. 1:

№ элт.	Обозначение	Наименование	Кол-во, шт.	Масса, (кг)		Примечание
				одного	общая	
		0.000 Балка ригельная крайняя	1 шт.			
1		Ø 12 AIII ГОСТ 5781-82 L= 629850	1	558.9	559	
2		Ø 12 AIII ГОСТ 5781-82 L= 648375	1	575.3	575	
3		Ø 8 AIII ГОСТ 5781-82 L= 300	158	0.1	19	
4		Ø 16 AIII ГОСТ 5781-82 L= 7000	4	11.0	44	
5		Ø 8 AIII ГОСТ 5781-82 L= 750	35	0.3	10	
		Бетон		B-25	10.26	512 м
		Смесь бетонная			117.7	38/1126 м

Составил	а. Балсаев				
Зав. лабор.	з. Зайнулаев				
Зав. отд.	а. Балсаев				
Гл. инженер	д. Бугайченко				
Н. контр.	в. Шабанов				

Стадия	Лист	Листов		
Р	33	42		
ГИП				

+10,000 Балка ригельная крайняя
Спецификация элементов

Инв.№ подл.	Подпись и дата	Взам. инв.№	Инв.№ дубл.	Подпись и дата

Изм.	Кол.уч.	Лист	№ док.	Подпись	Дата

ООО "АМ проект"
г. Грозный, ул. Гудермесское шоссе, 2 стр. 1
Заказ № 2023
Заказчик: ООО "Строительная компания "Альфа"
Объект: Многоэтажный жилой дом по ул. Гудермесское шоссе, 2 стр. 1 в г. Грозный
Стадия: Р | Лист: 33 | Листов: 42
Масштаб: 1:1

Разрез 1-1

1:100

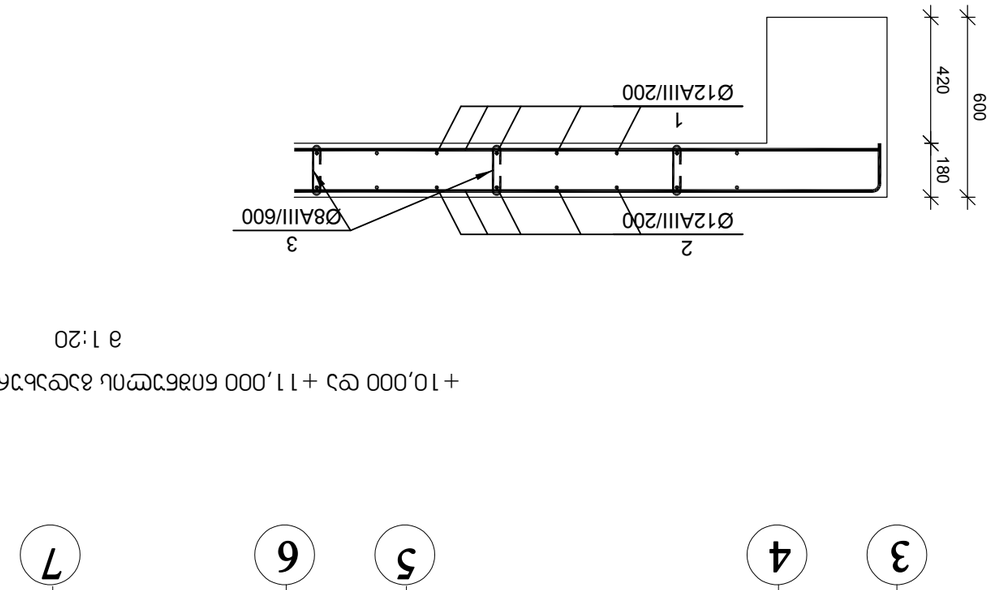

Узел 2-2

1:20

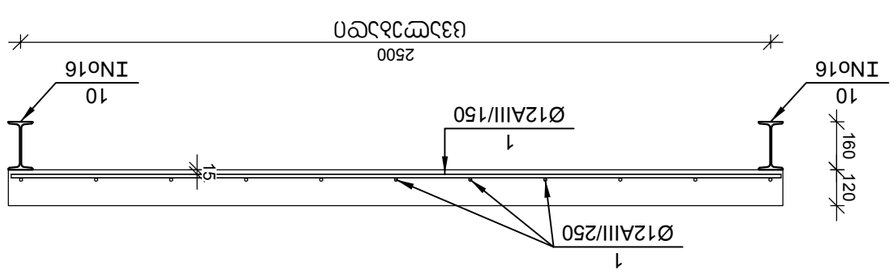

Спецификация элементов +10,000 оз +11,000 Балка ригельная крайняя

1:20

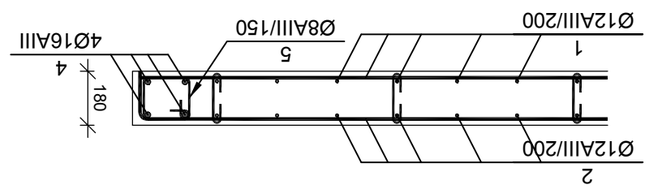

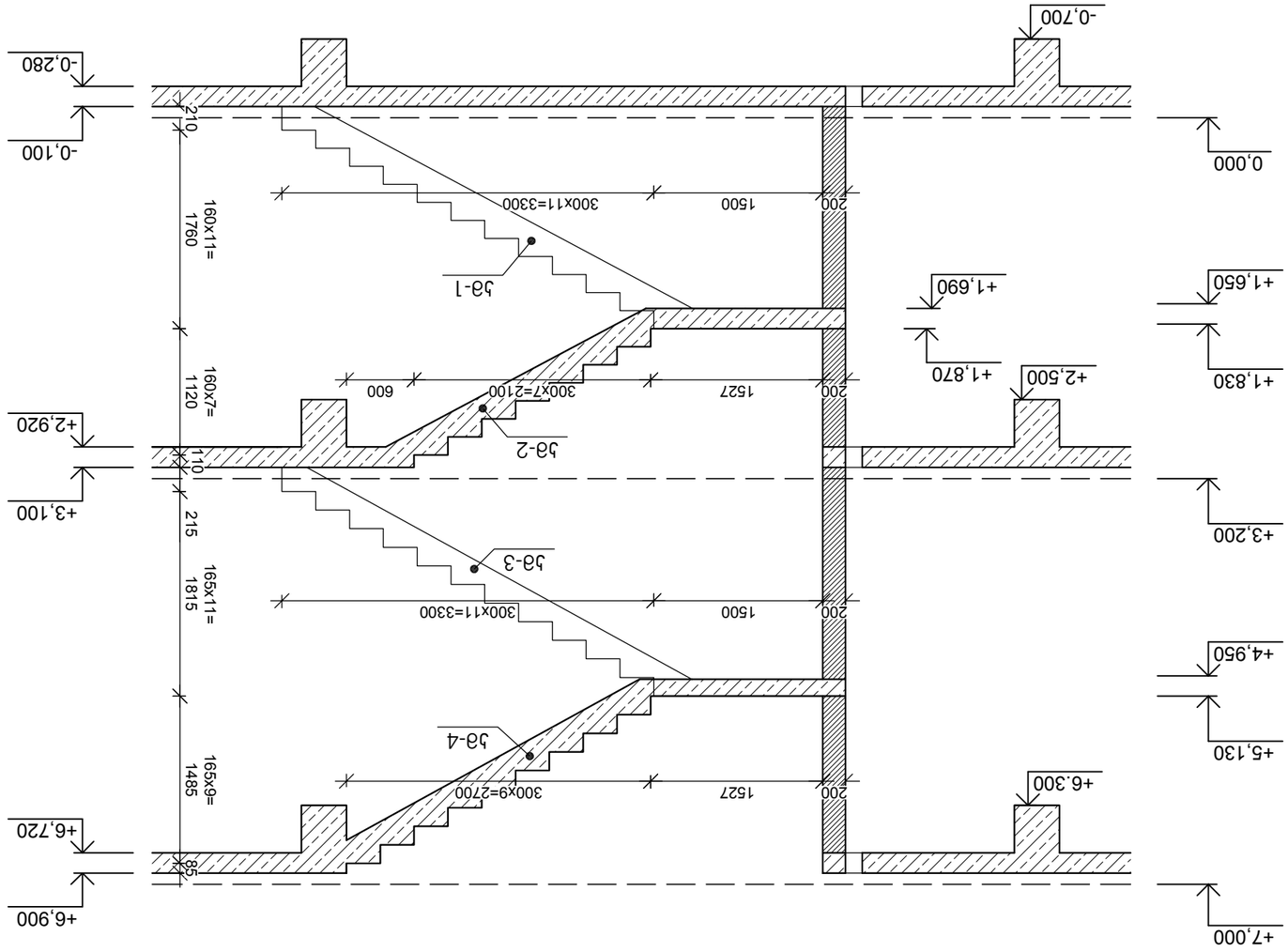

Ландшафтный план 1:50

Согласовано	а. Заказчик				
Зам. главного	ь. Архитектор				
Зам. главного	а. Заказчик				
Зам. главного	в. Конструктор				
Выполнил	Ландшафтный дизайнер				

Изм.	Кол.уч.	№док.	Подп.

Ландшафтный план

Стадия	Лист	Листов	
ГД	33	42	

Жилой дом №1 блок А,Б,В,Г,Д,Е,Ж,З,И,К,Л,М,Н,О,П,Р,С,Т,У,Ф,Х,Ц,Ч,Ш,Щ,Э,Ю,Я по ул.Ландышевой

ООО "АМ групп"

Ландшафтный план

Масштаб 1:50

Ландшафтный дизайнер

Дата 2023

Формат А3

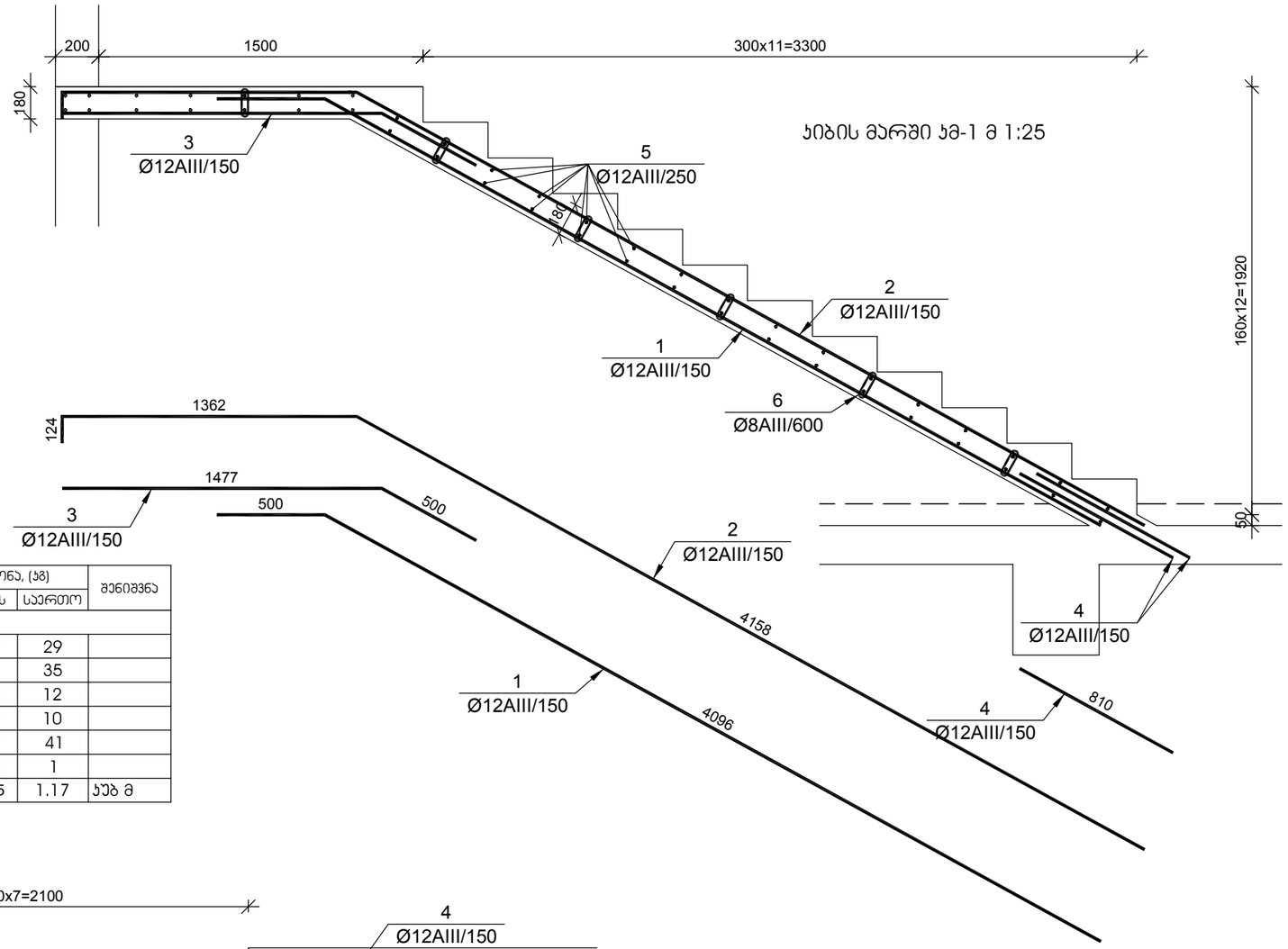

ჯიბის მარში ჯმ-1 მ 1:25

№ ჯრ	აღნიშვნა	დასახელება	რაოდ. ელ-ში	წონა, (კგ)		შენიშვნა
				ერთის	საერთო	
		ჯიბის მარშში ჯმ-1 1 ცალი				
1		Ø 12 AIII ГОСТ 5781-82 L= 4596 მმ	7	4.08	29	
2		Ø 12 AIII ГОСТ 5781-82 L= 5644 მმ	7	5.01	35	
3		Ø 12 AIII ГОСТ 5781-82 L= 1977 მმ	7	1.75	12	
4		Ø 12 AIII ГОСТ 5781-82 L= 810 მმ	14	0.72	10	
5		Ø 12 AIII ГОСТ 5781-82 L= 1000 მმ	46	0.89	41	
6		Ø 8 AIII ГОСТ 5781-82 L= 300 მმ	12	0.12	1	
		ბეტონი		B-22.5	1.17	ჯუბ მ

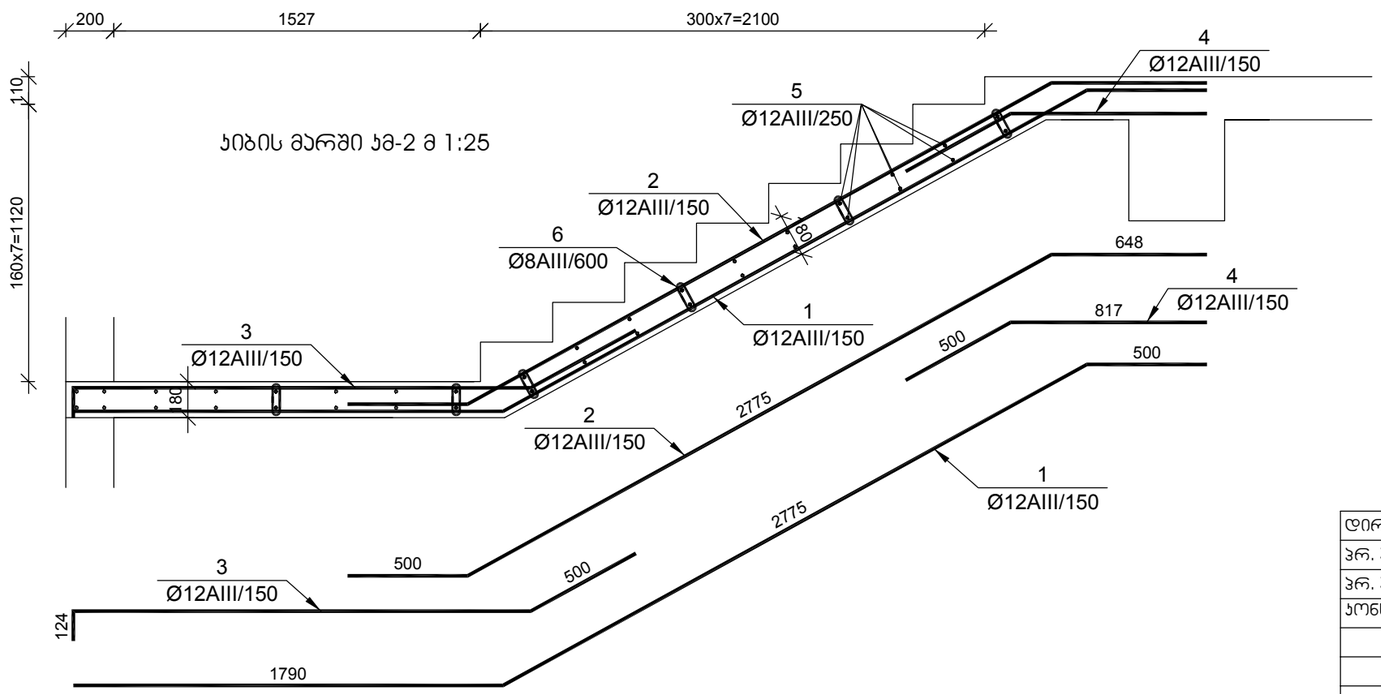

ჯიბის მარშში ჯმ-2 მ 1:25

№ ჯრ	აღნიშვნა	დასახელება	რაოდ. ელ-ში	წონა, (კგ)		შენიშვნა
				ერთის	საერთო	
		ჯიბის მარშში ჯმ-2 1 ცალი				
1		Ø 12 AIII ГОСТ 5781-82 L= 5065 მმ	7	4.49	31	
2		Ø 12 AIII ГОСТ 5781-82 L= 3923 მმ	7	3.48	24	
3		Ø 12 AIII ГОСТ 5781-82 L= 2528 მმ	7	2.24	16	
4		Ø 12 AIII ГОСТ 5781-82 L= 1317 მმ	14	1.17	16	
5		Ø 12 AIII ГОСТ 5781-82 L= 1000 მმ	36	0.89	32	
6		Ø 8 AIII ГОСТ 5781-82 L= 300 მმ	12	0.12	1	
		ბეტონი		B-22.5	0.93	ჯუბ მ

დირექტორი	მ. ბუხაიძე		ქ. თბილისი, ჯერის მოედანი №1 და №2 შენობების რეკონსტრუქცია-ადაპტაცია	შპს "AM ფარდი"
ჯრ. ავტორი	ა. გოგიაშვილი			
ჯრ. ავტორი	მ. ბუხაიძე			
კონსტრუქტ.	გ. ცომაია		კონსტრუქციული ნაწილი პროექტირებული ჯროექტი	დაკვეთა № 2023
			ჯიბის მარშში ჯმ-1, ჯმ-2	სტადია: მპ; ფურცელი: ჯ- 35; რ-ბა: 42; მასშტ.: მ. 1:

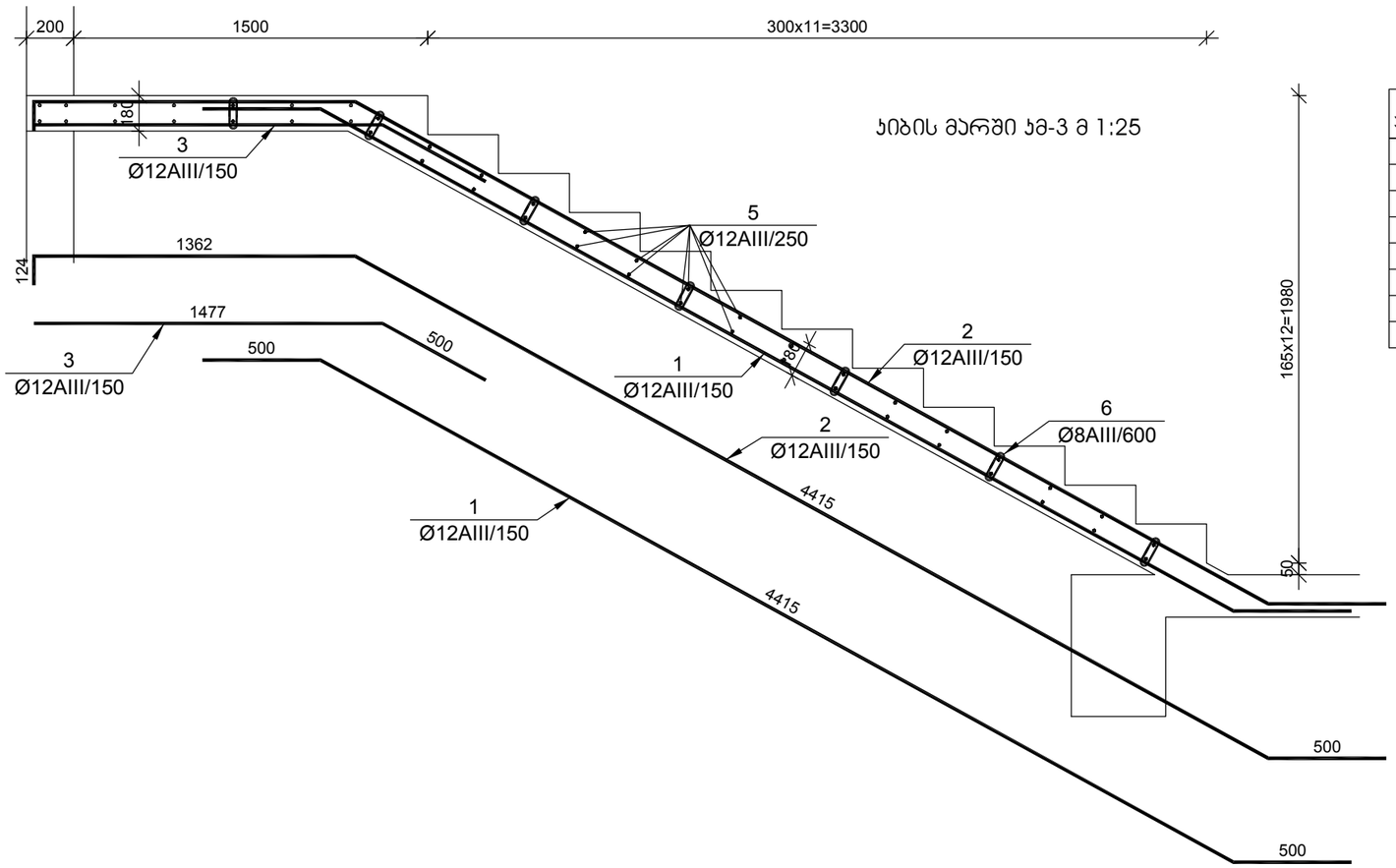

ჯიბის მარში ჯმ-3 მ 1:25

№ პოზ	აღნიშვნა	დასახელება	რაოდ. ელ-ში	წონა, (კგ)		შენიშვნა
				ერთის	საერთო	
		ჯიბის მარში ჯმ-3 1 ცალი				
1		Ø 12 AIII ГОСТ 5781-82 L= 5415 მმ	7	4.80	34	
2		Ø 12 AIII ГОСТ 5781-82 L= 6400 მმ	7	5.68	40	
3		Ø 12 AIII ГОСТ 5781-82 L= 1977 მმ	7	1.75	12	
4						
5		Ø 12 AIII ГОСТ 5781-82 L= 1000 მმ	44	0.89	39	
6		Ø 8 AIII ГОСТ 5781-82 L= 300 მმ	14	0.12	2	
		ბეტონი		B-22.5	1.17	ჯუბ მ

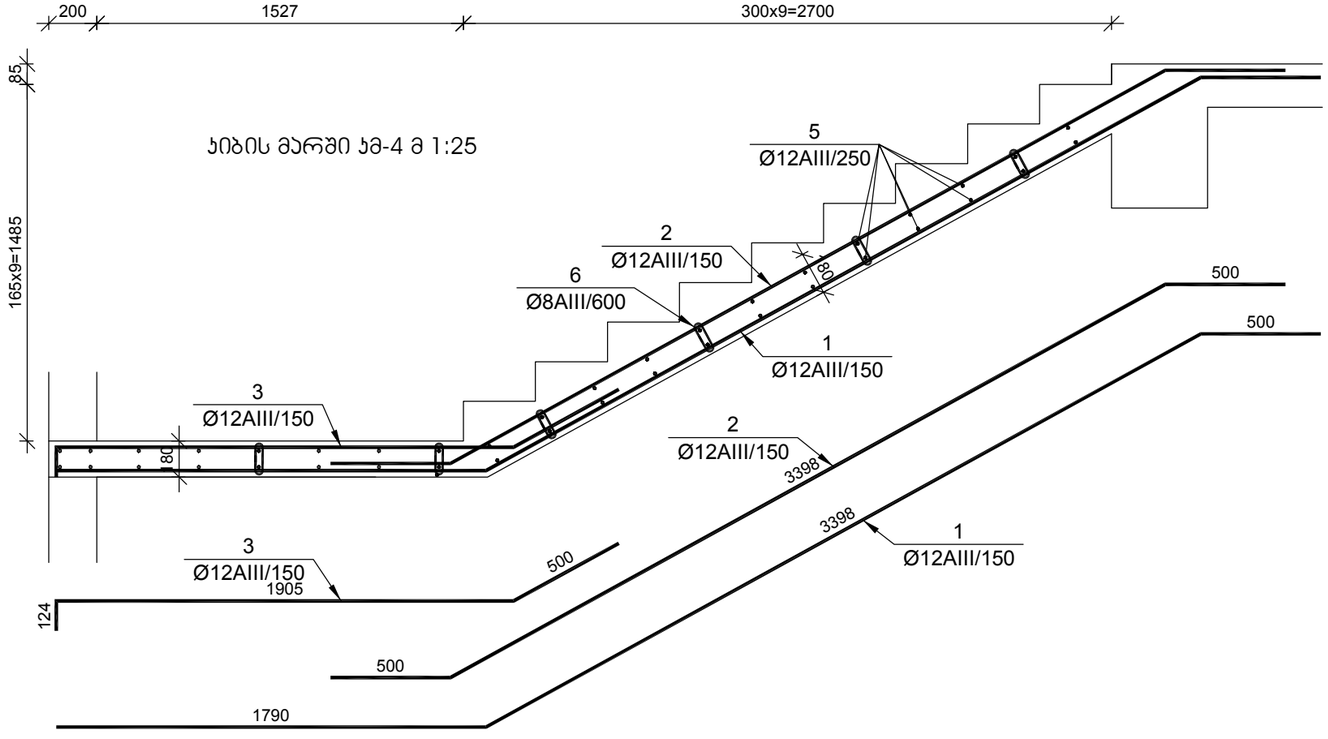

ჯიბის მარში ჯმ-4 მ 1:25

№ პოზ	აღნიშვნა	დასახელება	რაოდ. ელ-ში	წონა, (კგ)		შენიშვნა
				ერთის	საერთო	
		ჯიბის მარში ჯმ-4 1 ცალი				
1		Ø 12 AIII ГОСТ 5781-82 L= 5688 მმ	7	5.05	35	
2		Ø 12 AIII ГОСТ 5781-82 L= 4398 მმ	7	3.90	27	
3		Ø 12 AIII ГОСТ 5781-82 L= 2528 მმ	7	2.24	16	
4						
5		Ø 12 AIII ГОСТ 5781-82 L= 1000 მმ	40	0.89	35	
6		Ø 8 AIII ГОСТ 5781-82 L= 300 მმ	12	0.12	1	
		ბეტონი		B-22.5	1.08	ჯუბ მ

დირექტორი	მ. ბუხაიძე		ქ. თბილისი, ჯარის მოედანი №1 და №2 შენობების რეკონსტრუქცია-ადაპტაცია	შპს "AM ფარდი"
პრ. არქიტორი	ა. გოგიაშვილი			
პრ. არქიტორი	მ. ბუხაიძე			
კონსტრუქტ.	გ. ცომაია		კონსტრუქციული ნაწილი კონკრეტირებული პროექტი	დაკვეთა № 2023
			ჯიბის მარში ჯმ-3, ჯმ-4	სტადია: მპ; ფურცელი: ჯ- 36; რ-ბა: 42; მასშტ.: მ. 1:

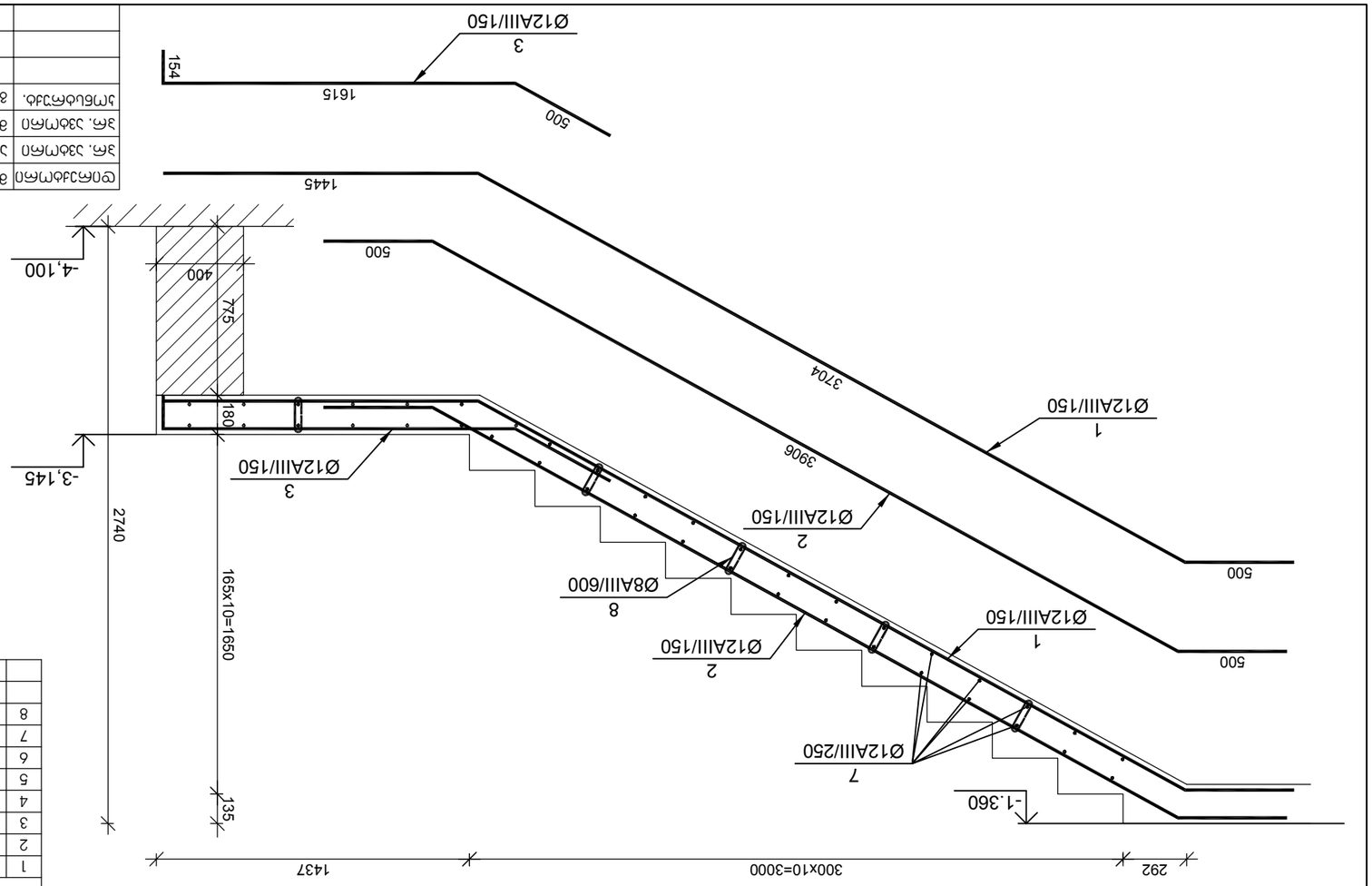

1-1 в 1:25

№ элв	Обозначение	Наименование	Кол-во, эле-мент	Масса одного элемента, кг	Примечание
		Балка			
1	Ø 12 AIII ГОСТ 5781-82 L= 5649	88	9	5.0	45
2	Ø 12 AIII ГОСТ 5781-82 L= 4906	88	9	4.4	39
3	Ø 12 AIII ГОСТ 5781-82 L= 2269	88	9	2.0	18
4	Ø 12 AIII ГОСТ 5781-82 L= 3595	88	9	3.2	29
5	Ø 12 AIII ГОСТ 5781-82 L= 2780	88	9	2.5	22
6	Ø 12 AIII ГОСТ 5781-82 L= 611350	88	9	542.5	4882
7	Ø 12 AIII ГОСТ 5781-82 L= 1200	88	64	1.1	68
8	Ø 8 AIII ГОСТ 5781-82 L= 6700	88	16	2.6	42
		Бетон		B-25	2.22	Объем в
		Арматурная сталь			2318.1	кг/объем в

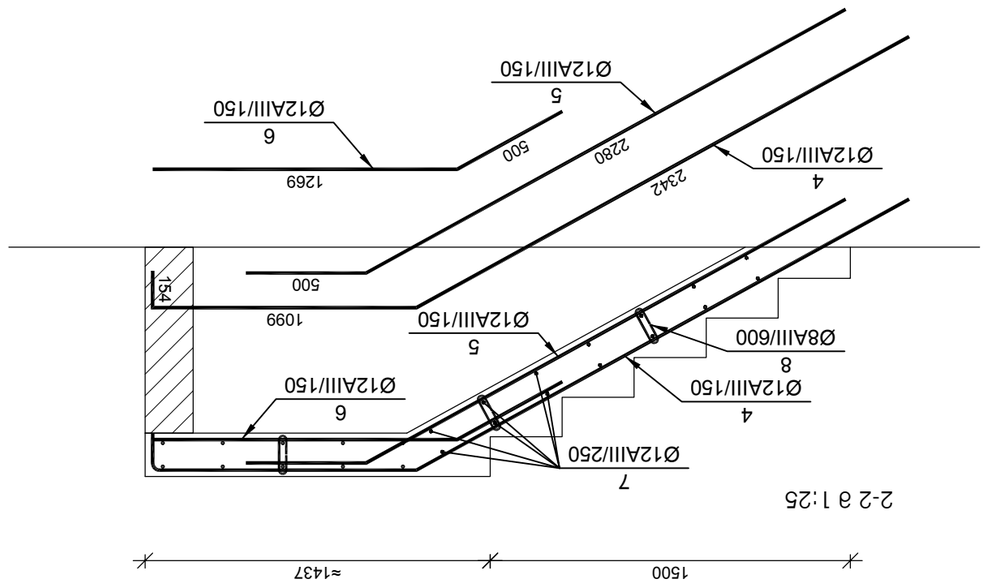

2-2 в 1:25

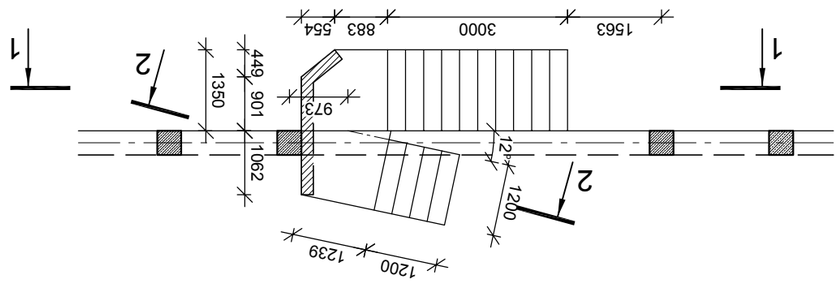

Фасад в 1:100

Гип объекта	Стадия	Лист	Листов		
Раздел	Р	37	42		
Наименование объекта: Здание №1 по ул. Ленина, 32 с пристроенным магазином по ул. Ленина, 32					
Наименование документа: Конструкции железобетонные монолитные. Лестница					
Изм.	Кол.уч.	Лист	№ док.	Подпись	Дата
ГИП	Ефимов Е.Г.				
Разработал	Ефимов Е.Г.				
Н.контр.	Ефимов Е.Г.				
Гл.спец.	Шарапов А.М.				

ООО "АМ Проект"
Свидетельство СРО-П-123-01012023
Адрес: г. Ростов-на-Дону, ул. Ленина, 32
Тел.: (863) 123-45-67

არსებული შენობა

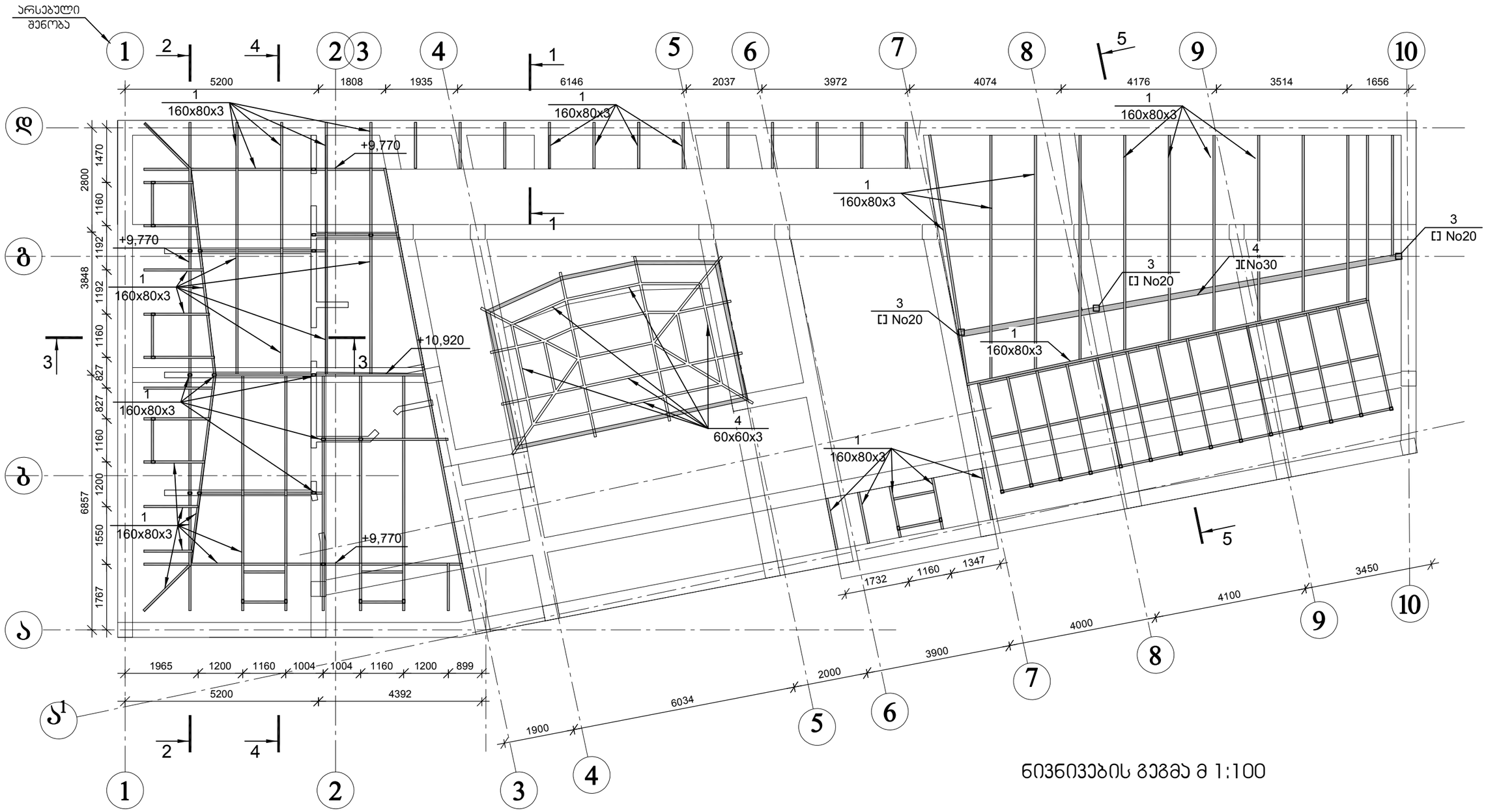
1
2
3
4
5
6
7
8
9
10
5200
1808
1935
6146
2037
3972
4074
4176
3514
1656
1
160x80x3
+9,770
+10,920
2800
1470
1160
1192
3848
1192
1160
827
827
1160
1200
6857
1550
1767
4
60x60x3
3
[] No20
4
][No30
1732
1160
1347
3450
4100
4000
3900
2000
6034
1900
1965
1200
1160
1004
1004
1160
1200
899
5200
4392
Ⴑ
Ⴒ
Ⴓ
Ⴔ
Ⴕ
Ⴖ
Ⴗ
Ⴘ
Ⴙ
Ⴚ
Ⴛ
Ⴜ
Ⴝ
Ⴞ
Ⴟ
Ⴠ
Ⴡ
Ⴢ
Ⴣ
Ⴤ
Ⴥ
Ⴧ
Ⴀ
Ⴁ
Ⴂ
Ⴃ
Ⴄ
Ⴅ
Ⴆ
Ⴇ
Ⴈ
Ⴉ
Ⴊ
Ⴋ
Ⴌ
Ⴍ
Ⴎ
Ⴏ
Ⴐ

№ зм№	Зоне позиції	Позначення	Кількість	Маса, (кг) одиниці	Маса, (кг) загальна	Матеріал
		Збірні залізобетонні елементи 1 шт				
1	Фундаментна балка	160x80 ,b=3 ГОСТ 8645-68 L= 5695550 мм	1	7404.2	7404	Сталь гарячекатана
2	Фундаментний	- 6x180 L= 180 мм	65	1.5	99	

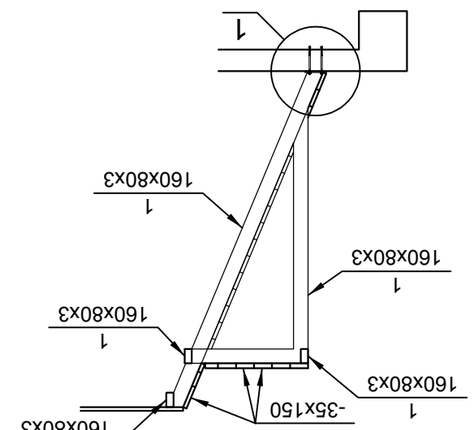

3-3 в 1:50

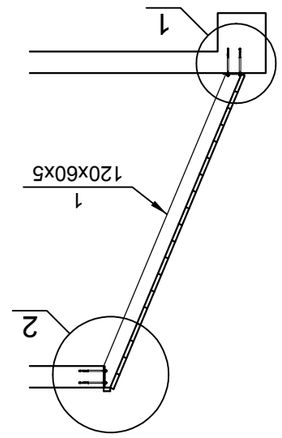

1-1 в 1:50

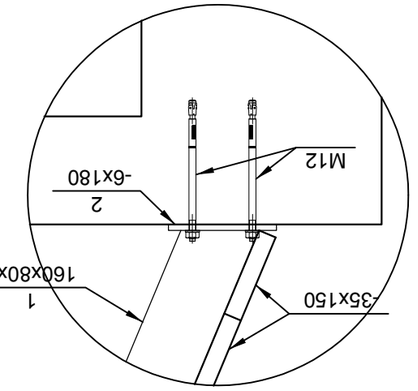

Збірка "1" в 1:10

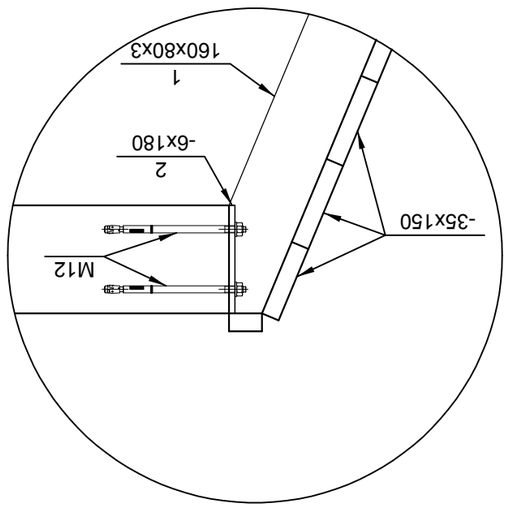

Збірка "2" в 1:10

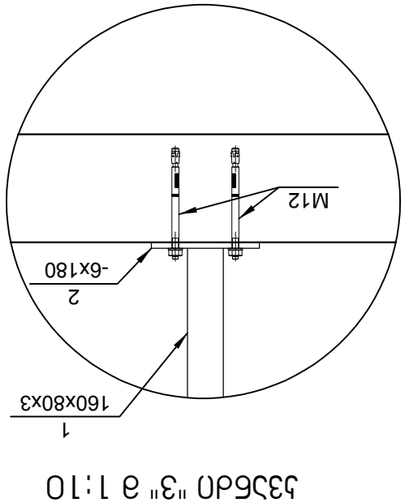

Збірка "3" в 1:10

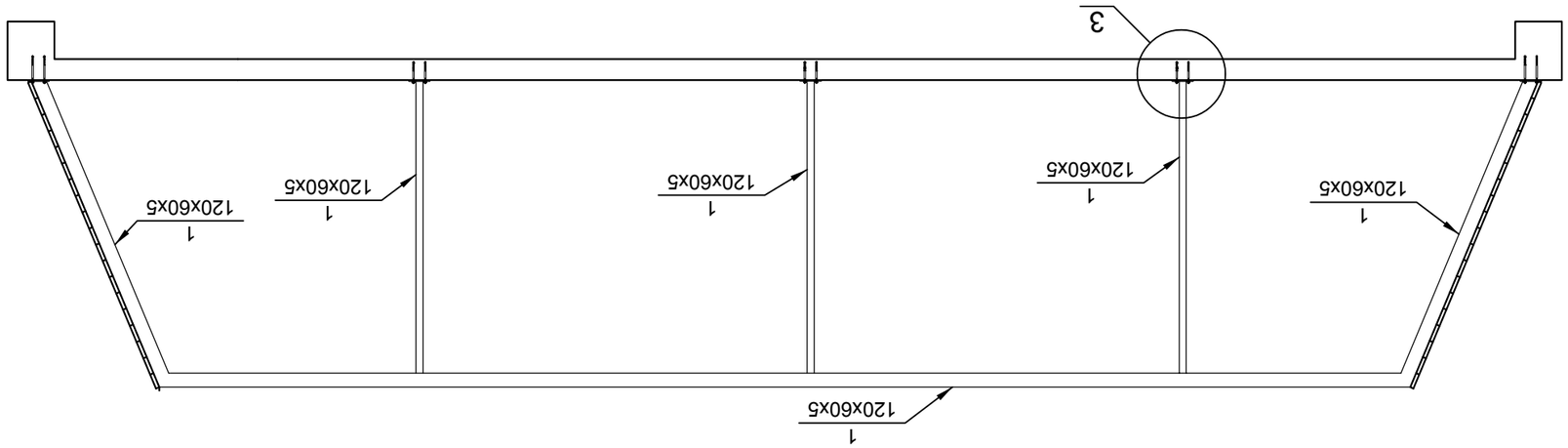

2-2 в 1:50

Головний інженер проекту	д. техніч.	Д.Ю.Сидоренко			
Зав. лабораторії		І.М.Шевченко			
Керівник групи		В.І.Ковальчук			
Інженер-конструктор	д. техніч.	О.І.Сидоренко			
Інженер-конструктор		І.М.Шевченко			
Інженер-конструктор		В.І.Ковальчук			
Інженер-конструктор

ჭრილი 3-3
მ 1:50

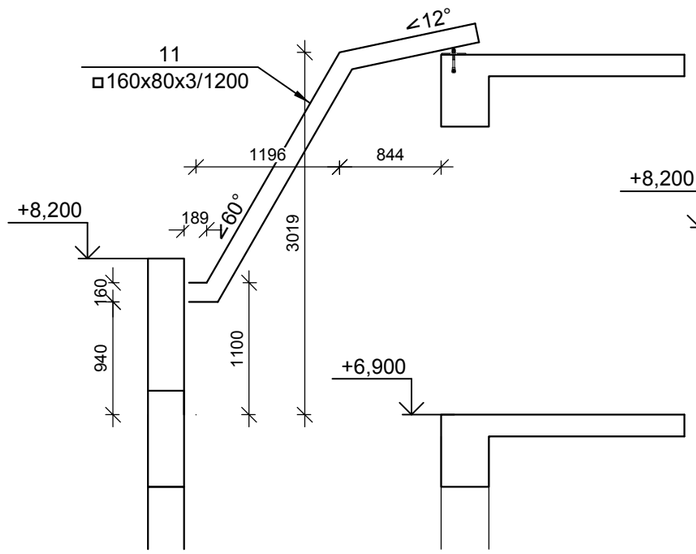

ჭრილი 4-4
მ 1:50

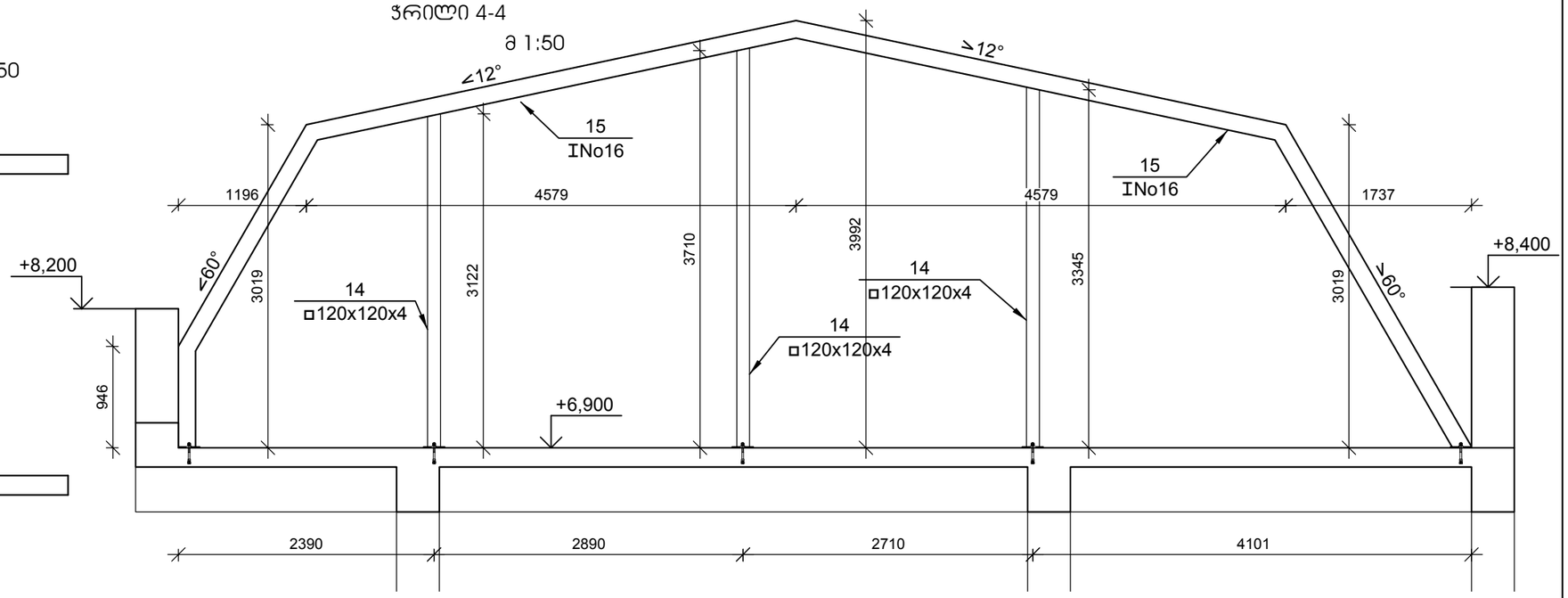

5-5 მ 1:50

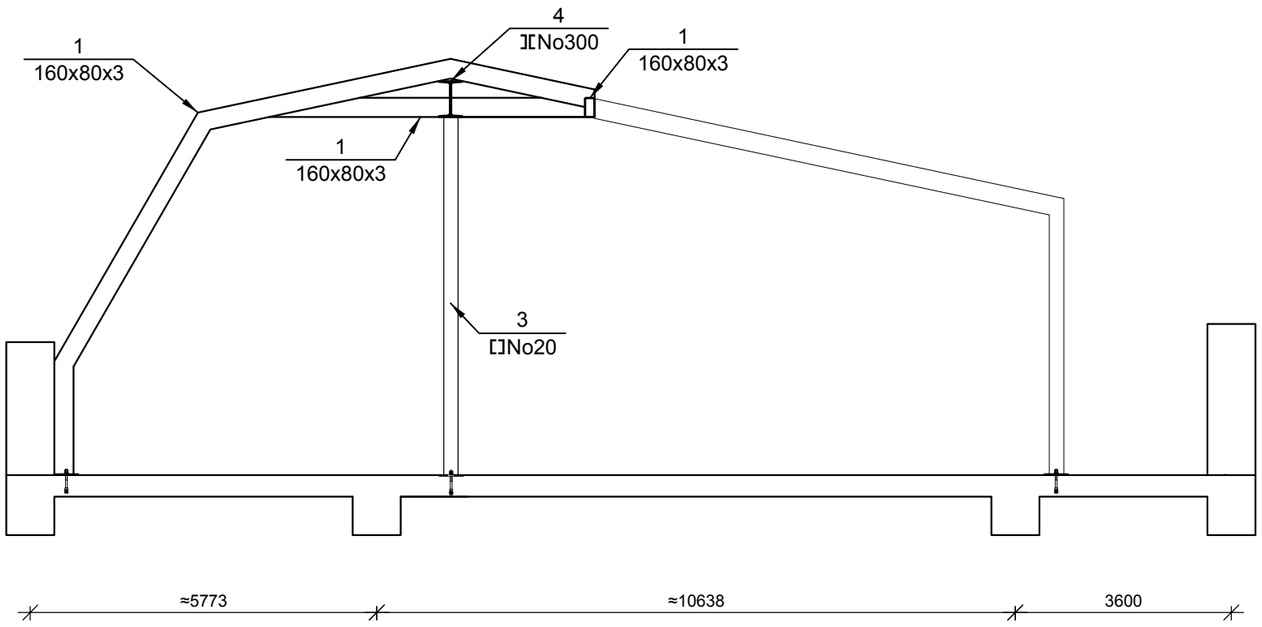

დირექტორი	მ. ბუხაიძე		ქ. თბილისი, ჯერის მოედანი №1 და №2 შენობების რეკონსტრუქცია-აღჯატაცია		შპს "AM ფარდი"		
ჯრ. ავტორი	ა. გოგიაშვილი						
ჯრ. ავტორი	მ. ბუხაიძე						
კონსტრუქტ.	გ. ცომაია		კონსტრუქციული ნაწილი პროექტირებული პროექტი		დაკვეთა №	2023	
			ნივნივების გეგმა; ჭრილები, კვანძები		სტადია	ფურცელი	რ-ბა	მასშტ.
					მპ	კ- 40	42	მ. 1:

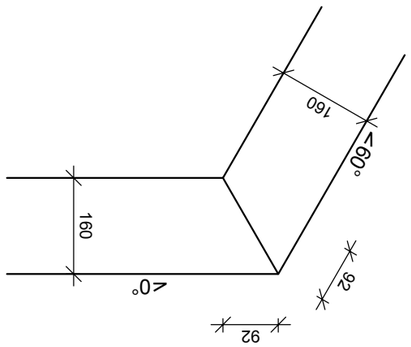

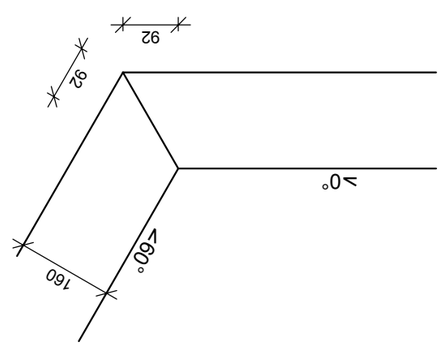

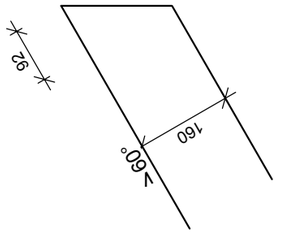

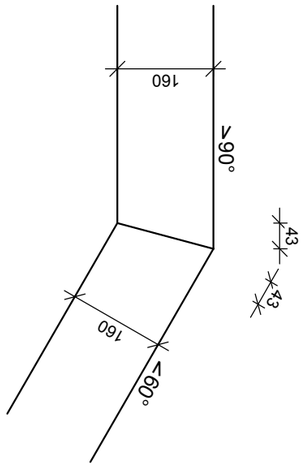

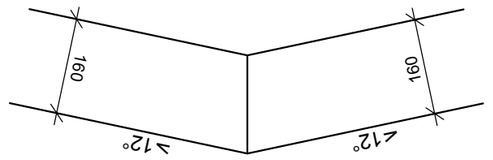

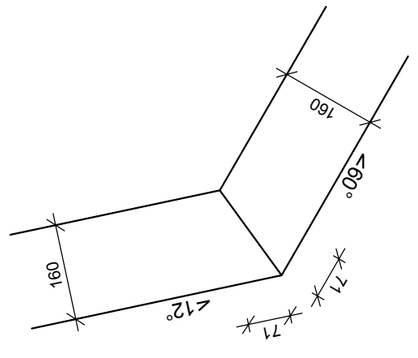

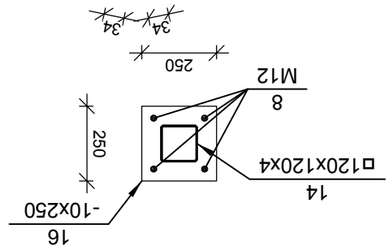

Узел 10-10 в 1:20

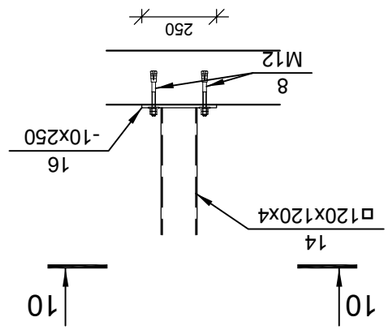

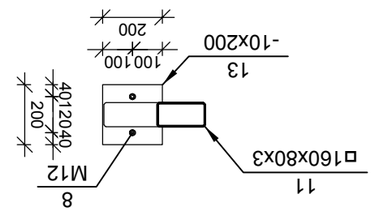

Узел 8-8 в 1:20

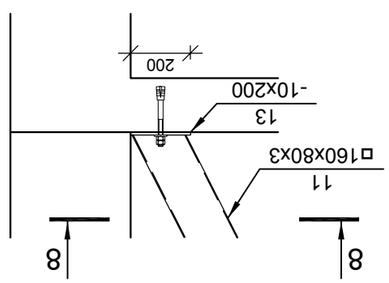

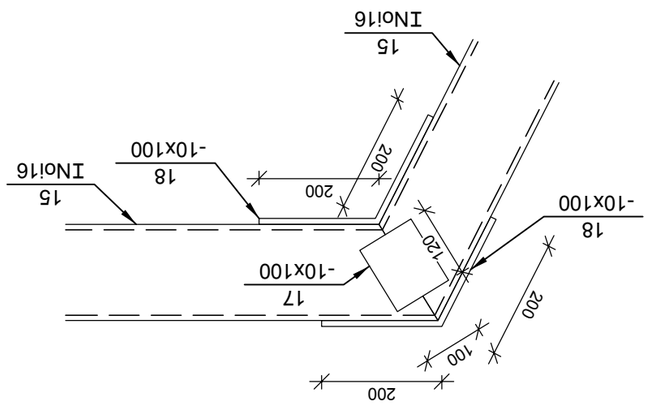

ГИП	А.Б.Сальников		Дорожная одежда. Конструкции. Узлы и детали	
Зав. лаб.	А.В.Ермолаев			
Зав. отд.	А.В.Сальников			
Н. контр.	Е.Ю.Шарапова			
Разработал	Ю.Ю.Ермолаева			

Стадия	Лист	Листов		
Р	41	42		

Инв. № подл.	Подпись и дата	Взам. инв. №	

Изм.	Кол. уч.	Лист	№ док.
Подпись	Дата		

Копировал

Формат А1

ООО "АМ Групп"
Дорожная одежда. Конструкции. Узлы и детали
2023

საქვაბის იატაკის ნიშნულის გეგმა
მ 1:50

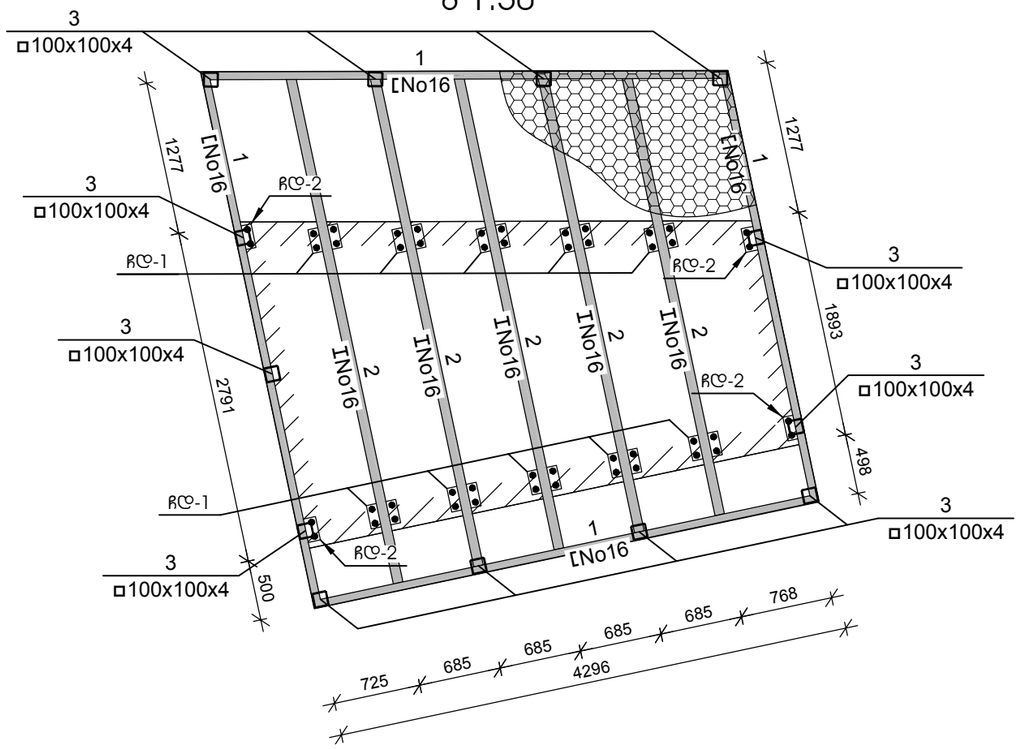

საქვაბის ნივნივების გეგმა
მ 1:50

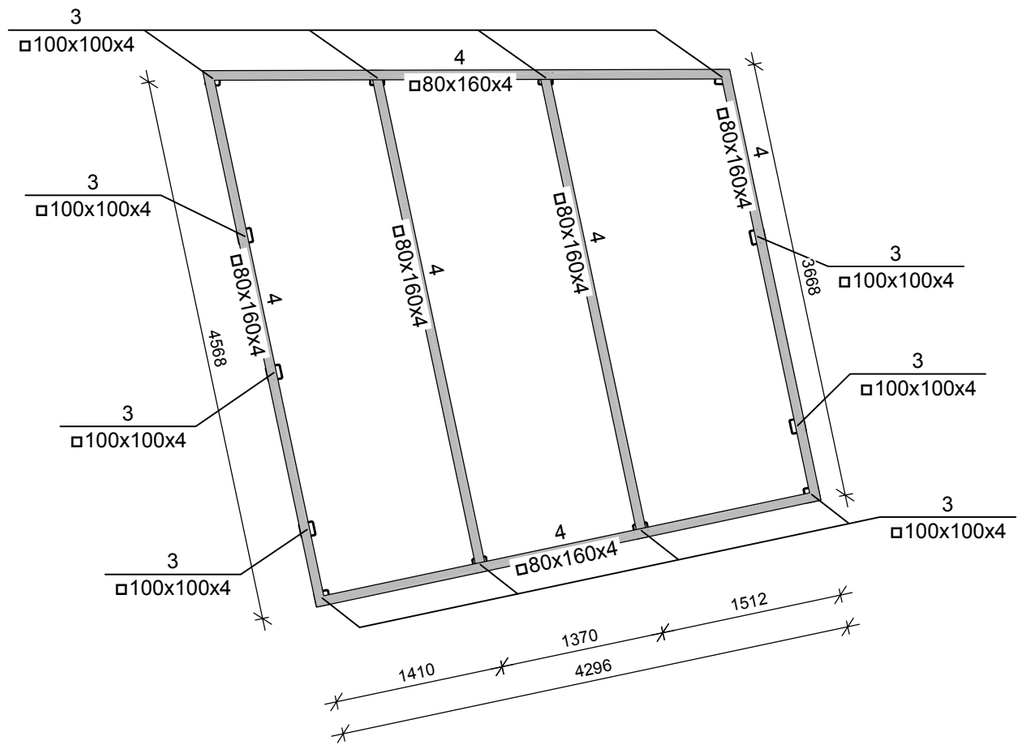

საქვაბის ჯვანძები
მ 1:50

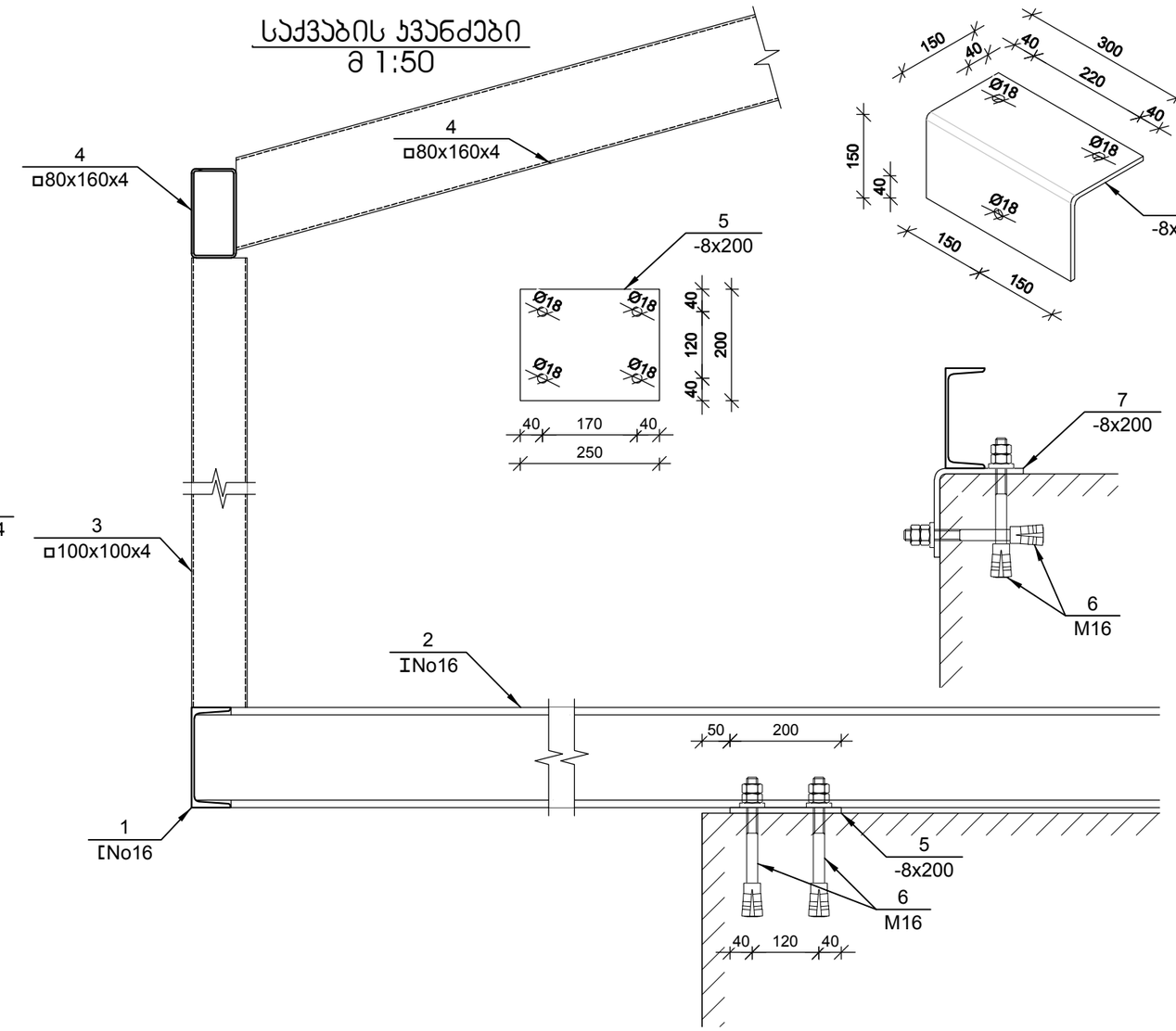

№ პოზ	აღნიშვნა	დასახელება			რაოდ. ელ-ში	წონა, (კგ)		შენიშვნა
						ერთის	საერთო	
1	შველერი	[No16	ГОСТ 8240-97 L= 18612	მმ	1	264.29	264	
2	ორტესებრი	I No16	ГОСТ 8239-97 L= 4500	მმ	7	71.55	501	
3	პვ. მილი	□ 100x100x4	ГОСТ 30245-2003 L= 2500	მმ	13	29.33	381	
4	პვ. მილი	□ 80x160x4	ГОСТ 30245-2003 L= 27500	მმ	1	391.88	392	
5	ფურცელი	-8 x200	L= 250	მმ	10	3.14	31	ჩდ-1
6	ანკერი	M 16	L= 150	მმ	52	0.24	12	
7	ფურცელი	Ø -8 x200	L= 300	მმ	4	3.77	15	ჩდ-2
			ჯამი:				1597	კგ

დირექტორი	მ. ბუხაიძე		ქ. თბილისი, პერის მოედანი №1 და №2 შენობების რეკონსტრუქცია-ადაპტაცია	შპს "AM ფარდი"
პრ. არქიტორი	ა. გოგიაშვილი			
პრ. არქიტორი	მ. ბუხაიძე			
პროექტ.	გ. ცომაია		პროექტირებული ნაწილი: პროექტირებული ჯროექტი	დასკვნის № 2023
			საქვაბე	სტადია: მუ; ფურცელი: ჯ-42; რ-ბა: 42; მასშტ.: მ. 1: