შპს "AM ფარდი"

ქ. თბილისი, ჰურის მოედანი №1 და №2 შენობების რეკონსტრუქცია-ადაპტაცია

კონსტრუქციული ნაწილი

კორექტირებული პროექტი

კორექტირებული პროექტი

თბილისი 2023

ნახაზების ჩამონათვალი		
№	ნახაზების დასახელება	ნახაზის №
1	თავფურცელი	ს-0
2	ქვაბულის გამაგრების გეგმა	ს-1
3	ქვაბულის გამაგრების ჯვანძები	ს-2
4	ღერძების მიბმის გეგმა	ს-3
5	საძირკვლის ფილის გეგმა	ს-4
6	საძირკვლის ფილის ქვედა ზონის არმირების გეგმა	ს-5
7	საძირკვლის ფილის ზედა ზონის არმირების გეგმა	ს-6
8	საძირკვლის ფილის ჯვეთი	ს-7
9	0.000 ნიშნულის გადახურვის გეგმა	ს-8
10	-1,280 ნიშნულის გადახურვის ჯვეთები	ს-9
11	-1,280 ნიშნულის გადახურვის არმირება	ს-10
12	0.000 ნიშნულის გადახურვის ფილის ძირითადი არმირების გეგმა	ს-11
13	0.000 ნიშნულის გადახურვის ფილის დამატებითი არმირების გეგმა	ს-12
14	0.000 ნიშნულის გადახურვის ფილის ჯვეთები	ს-13
15	გარე კედლების მოწყობის სქემა	ს-14
16	0,000 ნიშნულის მონოლითური ჯოჯის ს-1, ს-2	ს-15
17	მონოლითური სვეტი ს-1, ს-2	ს-16
18	მონოლითური სვეტი ს-3, ს-4	ს-17
19	+3.200 ნიშნულის გადახურვის გეგმა	ს-18
20	მონოლითური სვეტი ს-5, ს-6, ს-7	ს-19
21	+3,200 ნიშნულის მონოლითური ჯოჯის ს-2 არმირება	ს-20
22	მონოლითური ჯოჯის ს-4, ს-5 არმირება	ს-21
23	+3.200 ნიშნულის გადახურვის ფილის არმირების გეგმა	ს-22
24	+3.200 ნიშნულის გადახურვის ფილის ჯვეთები	ს-23
25	+6.800 ნიშნულის გადახურვის გეგმა	ს-24
26	მონოლითური სვეტი ს-8, ს-9, ს-10	ს-25
27	+6,800 ნიულის მონოლითური ჯოჯის ს-2 არმირება	ს-26
28	მონოლითური ჯოჯის ს-4, ს-5 არმირება	ს-27
29	+6,800 ნიშნულის გადახურვის ფილის ძირითადი არმირების გეგმა	ს-28
30	+6.800 ნიშნულის გადახურვის ფილის ჯვეთები	ს-29
31	+10,000 ნიშნულის გადახურვის გეგმა	ს-30
32	მონოლითური სვეტი ს- 11-16	ს-31
33	+10,000 ნიშნულის მონოლითური ჯოჯის ს-2 არმირება	ს-32
34	+10,000 ნიშნულის გადახურვის ჯვეთები	ს-33
35	ჯიბის ჭრილი	ს-34
36	ჯიბის მარში ჯმ-1, ჯმ-2	ს-35
37	ჯიბის მარში ჯმ-3, ჯმ-4	ს-36
38	ჯიბე	ს-37
39	ნივნივების გეგმა	ს-38
40	ნივნივების გეგმა; ჭრილები, ჯვანძები	ს-39
41	ნივნივების გეგმა; ჭრილები, ჯვანძები	ს-40
42	სახურავის ჯვანძები	ს-41
43	საქვაბე	ს-42

განმარტებითი ბარათი

ქ. თბილისი, პურის მოედანი №1 და №2 შენობების რეკონსტრუქცია-ადაპტაციის პროექტი დამუშავებულია შპს "AM-ფარდი"-ს მიერ საქართველოში მოქმედი სამშენებლო ნორმების გათვალისწინებით.

საქართველოს სეისმიური დარაიონების რუკის მიხედვით სამშენებლო უბანი განიკუთნება 8 ბალიან სესმიურ ზონას.

პროექტით გათვალისწინებულია 4 მეტრის სიღრმის ქვაბულის ამოთხრა. ქვაბულის ფერდების დაჭერისათვის აუცილებელია "შპუნტი"-ს კედელის მოწყობა.

ქვაბულის ამოღებისას გათვალისწინდეს წყალქცევითი სამუშაოები და დრენაჟის მოწყობა. წყლის საორიენტაციო მოდენად ქვაბულის კედლების თითოეული კვადრატული მეტრიდან მიღებულ იქნეს 0.2 ლ/წმ, რაც უნდა დაზუსტდეს მუშაობის პროცესში.

საინჟინრო-გეოლოგიური კვლევის შედეგების თანახმად შენობის დაფუძნება უნდა განხორციელდეს ხრეშის (მინარევის გარეშე) ხელოვნურ ერთი მეტრის სისქის ფუძეზე, მისი შრეებრივი დატკეპნვით, შრის სისქე - 20-30სმ.

პროექტში შენობის საძირკვლებად მიღებულია საძირკლის ფილა. საძირკლის ფილის სისქე 600მმ. საძირკლის ფილის ქვეშ მოეწყოს ბეტონის მომზადება. 0.000 ნიშნულის ქვედა კონსტრუქციები (ცოკოლის კედელი და საძირკლის ფილა) შესრულდეს W8 წყალშეუხწევადონის მარკის ბეტონისაგან.

შენობა კარკასული ტიპისაა, სვეტები 400X400მმ, კოჭები 400X500მმ და 180სმ-ის გადახურვის ფილა. შენობის კონსტრუქციების ბეტონის კლასი - B-25, ბეტონის დამცავი შრე; საძირკვლების ფილაში და ცოკოლის კედელში -40მმ, კოჭებში და სვეტებში -25მმ და გადახურვის ფილაში 18მმ.

შენობის გარშემო მოეწყოს დრენაჟი, რათა მოხდეს გრუნტის წყლების მოშორება შენობისაგან. ცოკოლის კედელზე მოწყოს ვერტიკალური ჰიდროიზოლაცია.

მანსარდის სართულის კოსტრუქციები გათვალისწინებულია ხის და ლითონის კონსტრუქციებისაგან.

ლითონის კონსტრუქციების შეერთება განხორციელდეს ხელის ელექტრო შემდუღებლით შეხების მთლიან კონტურებზე, შენადუღი ნაკერის სიმაღლე მიიღება შესადუღი ელემენტების უმცირესი სისქის ტოლი.

შენობის გარე კედლები მოეწყოს მსუბუქი ბეტონის ბლოკებისაგან. გარე კედლების წყობისას განხორციელდეს მათი შეერთება შენობის კარკასზე, არმატურის ბადეებით (Ø10AIII/250). არმატურის ბადეები განლაგდეს წყობის დროს ყოველ 60 სანტიმეტრში.

კონსტრუქციულ გეგმებზე მოცემულია გადახურვის ფილების ზედაპირის ნიშნული, კოჭების ძირის ნიშნული.

ყველა ზომა მოცემულია მილიმეტრებში ნიშნულები მეტრებში.

კონსტრუქციული პროექტის ნახაზები განიხილოს არქიტექტურულ ნახაზებთან ერთად.

მოცენულ პროექტში შეტანილია შემდეგი ცვლილებები:
1. დაემატა ლიფტის გაჩერება -3.920 ნიშნულზე
2. დაკორექტირდა შენობის ატრიუმის გაბარიტული ზომები
3. სახურავის დონეში 7-7 და 10-10 ღერძებში მოეწყო აივანი და მზისგან და წვიმისგან დამცავი გასახსნელი ჟალუზი.
4. ლიფტის შახტის თავზე ლითონის კონსტრუქციებით მოეწყო საქვაბე.

დირექტორი	მ. ბუხაიძე		ქ. თბილისი, პურის მოედანი №1 და №2 შენობების რეკონსტრუქცია-ადაპტაცია	შპს "AM ფარდი"	
პრ. არქიტექტორი	ა. გოგიაშვილი				
პრ. არქიტექტორი	მ. ბუხაიძე				
პრონსტრუქტ.	გ. ცომაია		პრონსტრუქციული ნაწილი პროექტირებული პროექტი	დაკვეთა №	2023
			თავფურცელი	სტადია: მპ; ფურცელი: ს-0; რ-ბა: 42; მასშტ.: ა. 1:	

№ элт.	Обозначение	Наименование	Кол-во, шт.	Масса, (кг)		Примечание
				одного элт.	общая	
		Железобетонные элементы				
1	ФЛ-1	Ø 193 ,b=6 ГОСТ 10704-91 L= 9600	210	339.8	71366	
2	ФЛ-2	Ø 193 ,b=6 ГОСТ 10704-91 L= 18850	1	6672.9	6673	Цельнометаллический
3	ЗЭ-1	Ø 24 ГОСТ 8240-89 L= 10200	2	2448.0	4896	Цельнометаллический
4		Ø 10 AIII ГОСТ 5781-82 L= 718080	1	4425.0	4425	Цельнометаллический
		Закладные		B-20	105.57	5,26 кг

Условные обозначения		Ведомость ссылочных и прилагаемых документов			
	Граница участка	Обозначение	Наименование	Примечание	
	Ось здания		Ссылочные документы		
	Ось симметрии	ГОСТ 10704-91	Трубы стальные электросварные прямошовные		
	Ось симметрии	ГОСТ 8240-89	Швеллеры стальные горячекатаные		
	Ось симметрии	ГОСТ 5781-82	Сталь горячекатаная для армирования железобетонных конструкций		
	Ось симметрии		Прилагаемые документы		
	Ось симметрии		Общие данные		
	Ось симметрии		Архитектурные решения		
	Ось симметрии		Конструкции железобетонные		
	Ось симметрии		Конструкции металлические		
	Ось симметрии		Водопровод и канализация		
	Ось симметрии		Электрооборудование		
	Ось симметрии		Спецификация		

Главный инженер проекта	Д. Бутырский		Д. ул. Ольховая, з/у №1 (уч.№2) Земельный участок №1 Земельный участок-2	ЗЭ.	
ГИП	Д. Бутырский				
Н. контр.	Д. Бутырский				
Разработал	В. Шумилов				
Согласовано:			Ограждение земельного участка	Стадия	Лист	Листов
				Р	1	1
				ООО "АМ Групп"		

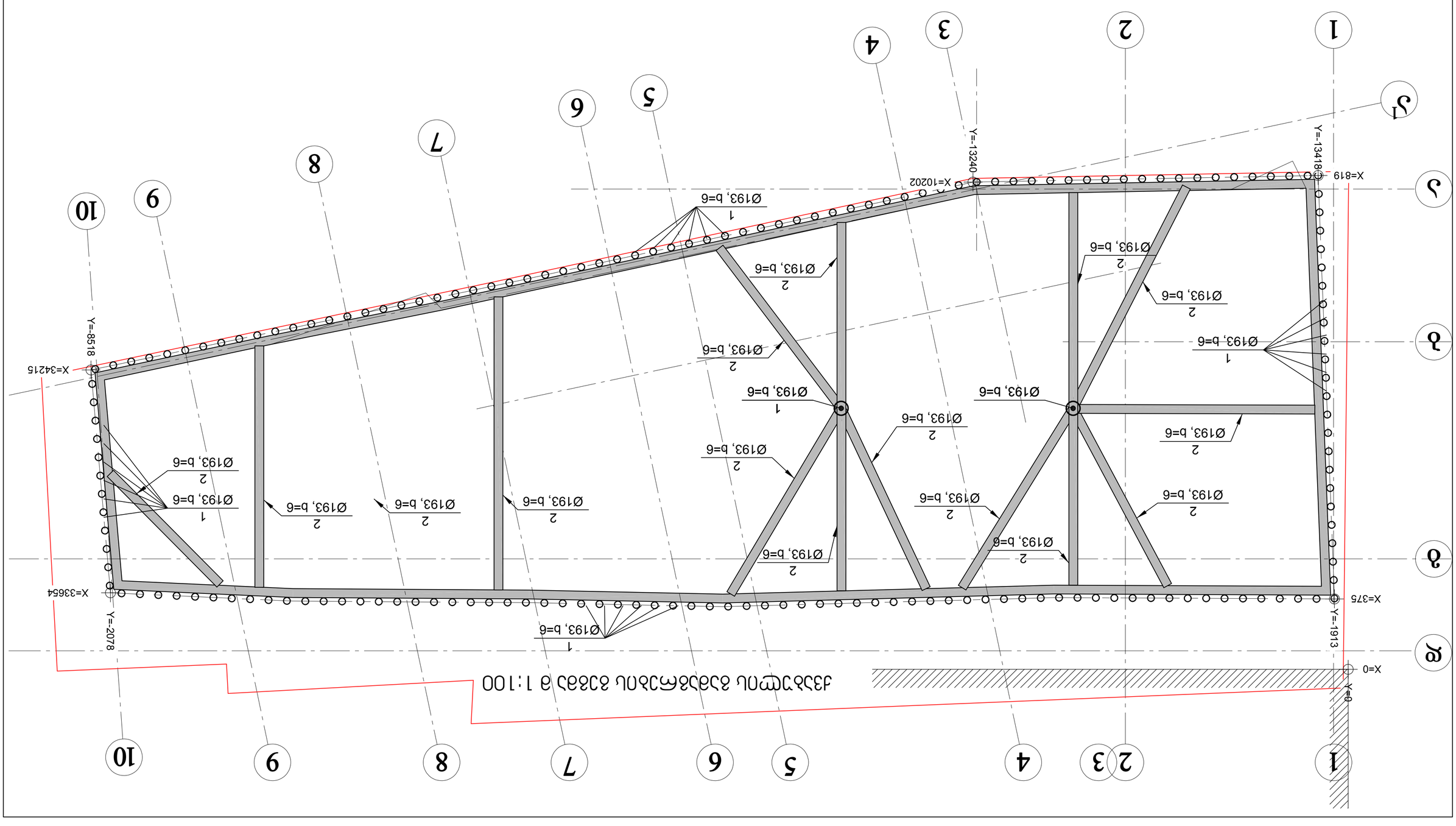

Ограждение земельного участка по адресу: Д. Ольховая, з/у №1 (уч.№2) Земельный участок №1 Земельный участок-2

План ограждения земельного участка. М 1:100

ჭრილი 1-1 მ 1:100

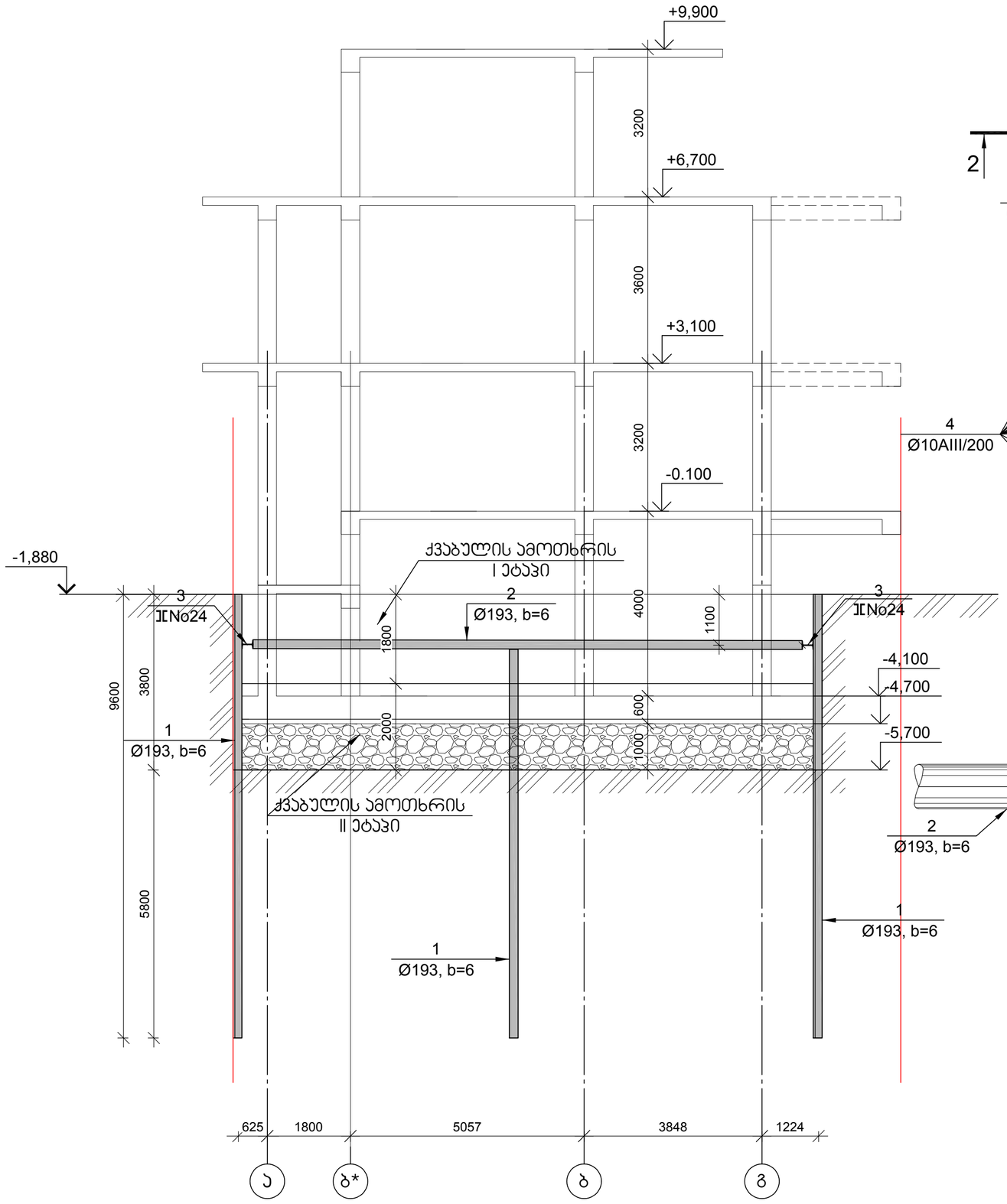

ქვაბულის კედლის კვეთი მ 1:20

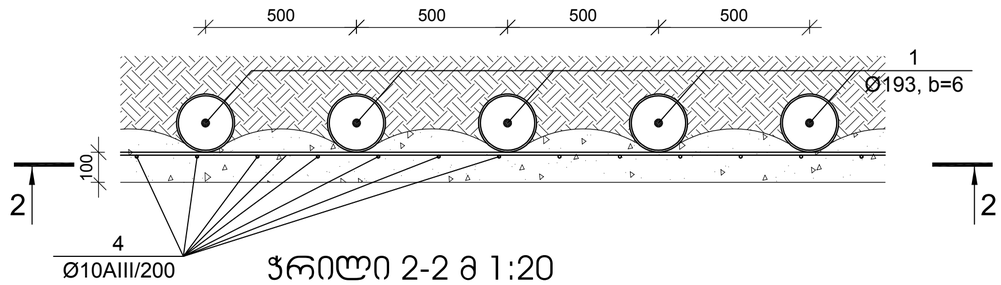

ჭრილი 2-2 მ 1:20

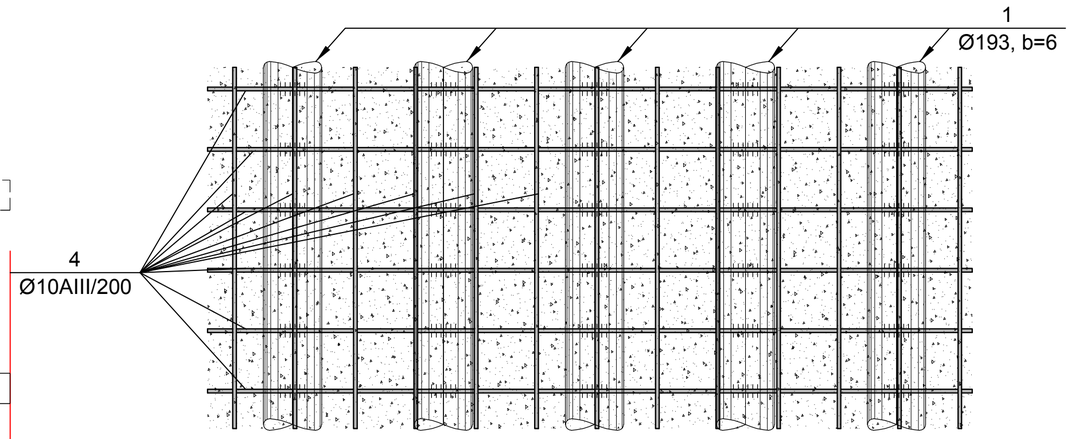

ქვაბულის კედლის კვანძები მ 1:20

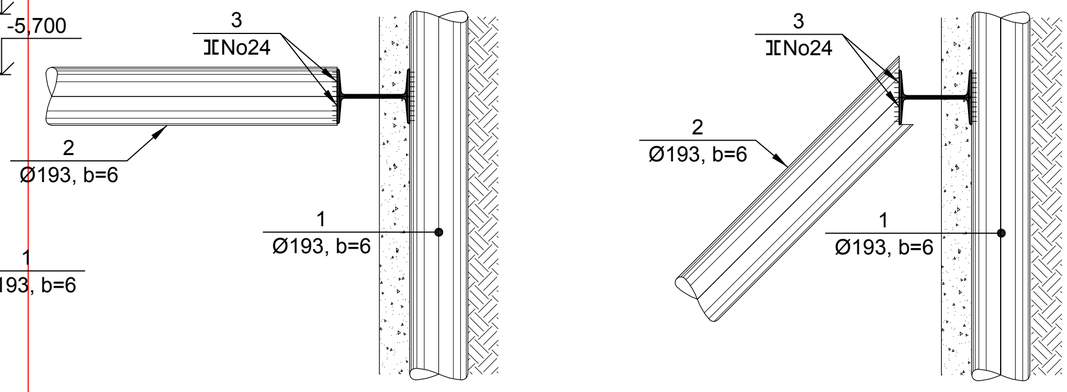

დირექტორი	მ. ბუხაიძე		ქ. თბილისი, ჯურის მოედანი №1 და №2 შენობების რეკონსტრუქცია-ადაპტაცია	შპს "AM ფარდი"	
პრ. პატრონი	ა. გოგიაშვილი				
პრ. პატრონი	მ. ბუხაიძე				
პონსტრუქტ.	გ. ცომაია		პონსტრუქციული ნაწილი პორექტირებული პროექტი	დაკვეთა №	2023
			ქვაბულის გამაგრების კვანძები	სტადია: მპ; ფურცელი: კ- 2; რ-ბა: 42; მასშტ.: ბ. 1:	

Составил	А. Зайцев			
Проверил	Л. Зайцева			
Н. контр.	А. Зайцев			
ГИП	Е. Шабанов			

Ситуационный план
Масштаб 1:100

Условные обозначения
Граница земельного участка

Стадия	Лист	Листов	
Р	3	42	

Ситуационный план
Масштаб 1:100

ООО "АМ проект"

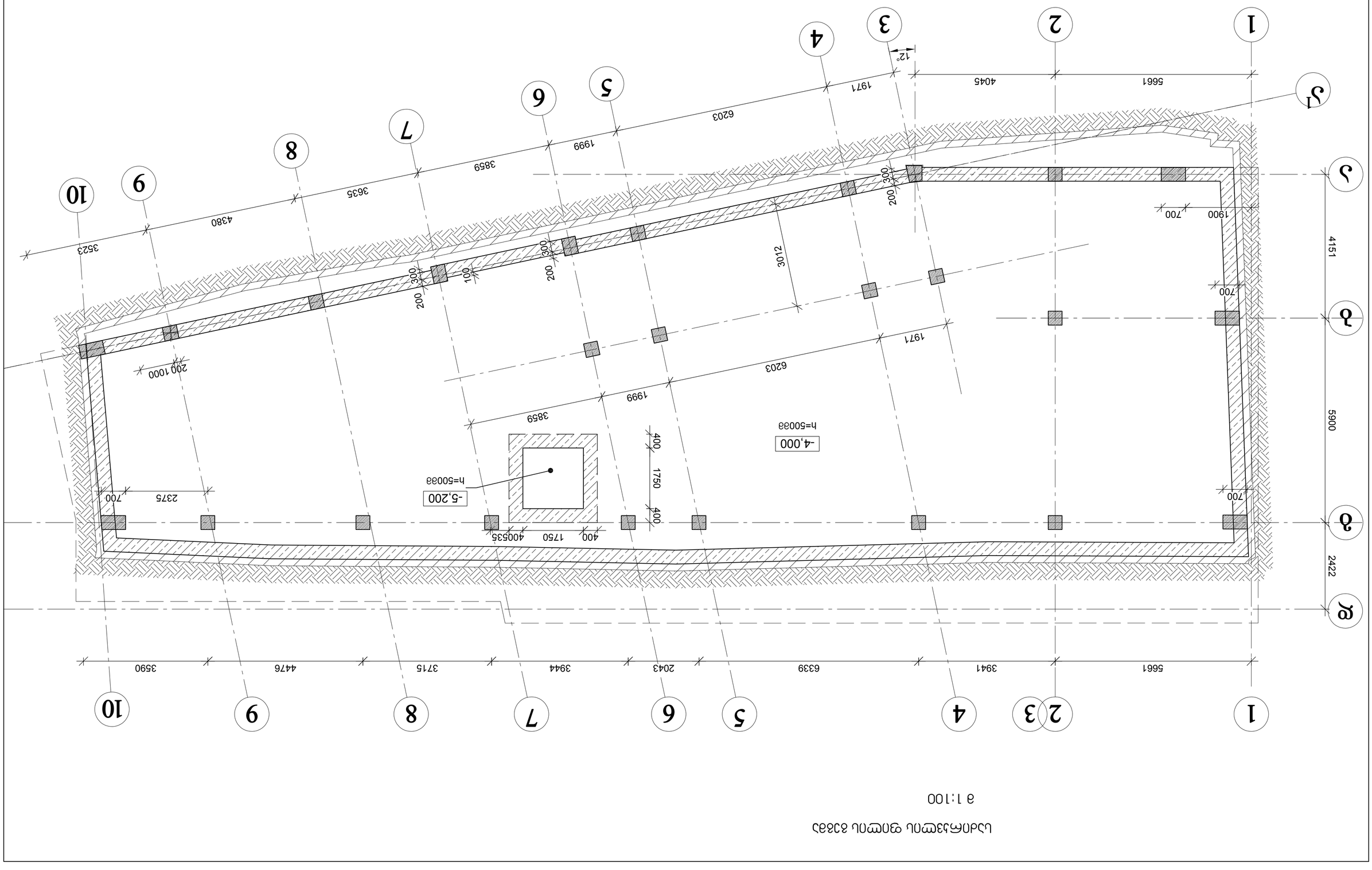

Цоколь под ограждение
в осях 1-10/А-Г
М 1:100

Гип работ	Фамилия И.	Подпись	Дата
ГИП	Ахмадиев Р.		
Нач. отдела	Зиганшин Р.		
Разработал	Шарипов Р.		
Н. контроль	Ахмадиев Р.		

Цоколь	Стадия	Лист	Листов	
	Р	4	42	

Заказчик	Муниципальное бюджетное учреждение "Управление капитального строительства и благоустройства" Нижнекамского муниципального района Республики Татарстан
Генеральный проектировщик	Общество с ограниченной ответственностью "Архитектурно-проектная мастерская"
Объект капитального строительства	Многоквартирный жилой дом №2 (по ГП) в 62 квартале г. Нижнекамска. Корректировка
Наименование	Цоколь под ограждение в осях 1-10/А-Г

ООО "АМ проект" 2023

Фундамент Ф-1

Ф-1 Ф-1 Ф-1 Ф-1 Ф-1 Ф-1 Ф-1 Ф-1 Ф-1 Ф-1

2000 2000 2000 2000 2000 2000 2000 2000 2000 2000

ГЕОМЕХАНІКА	В. ЗАЛОГА		
Зм. Завод. №	Зміст.	Підпис	Дата
Зм. Завод. №	В. ЗАЛОГА		
Зм. Завод. №	Н. КОНТРОЛЬ		
Затверджено.	В. ШЕВЧУК		

Ж/б ростверк під "АМ групу"

АМ

Житловий комплекс з вбудованими приміщеннями та підземним паркінгом, вул. Івана Мазепи, 1, м. Київ

Ущільнення ґрунтів основи фундаментів та підземних споруд

Ущільнення ґрунтів основи фундаментів та підземних споруд

Стадія	Аркуш	Аркушів
Р	42	

2023 № документу

ТОВ "АМ Груп"

Арк.	№ докум.	Підпис	Дата
Розробив			
Перевірив			
Н. контр.			
Затвердив			

Ущільнення ґрунтів основи фундаментів та підземних споруд

Ущільнення ґрунтів основи фундаментів та підземних споруд

Р | 42 | 6 | 33

м. Київ

а 1:100

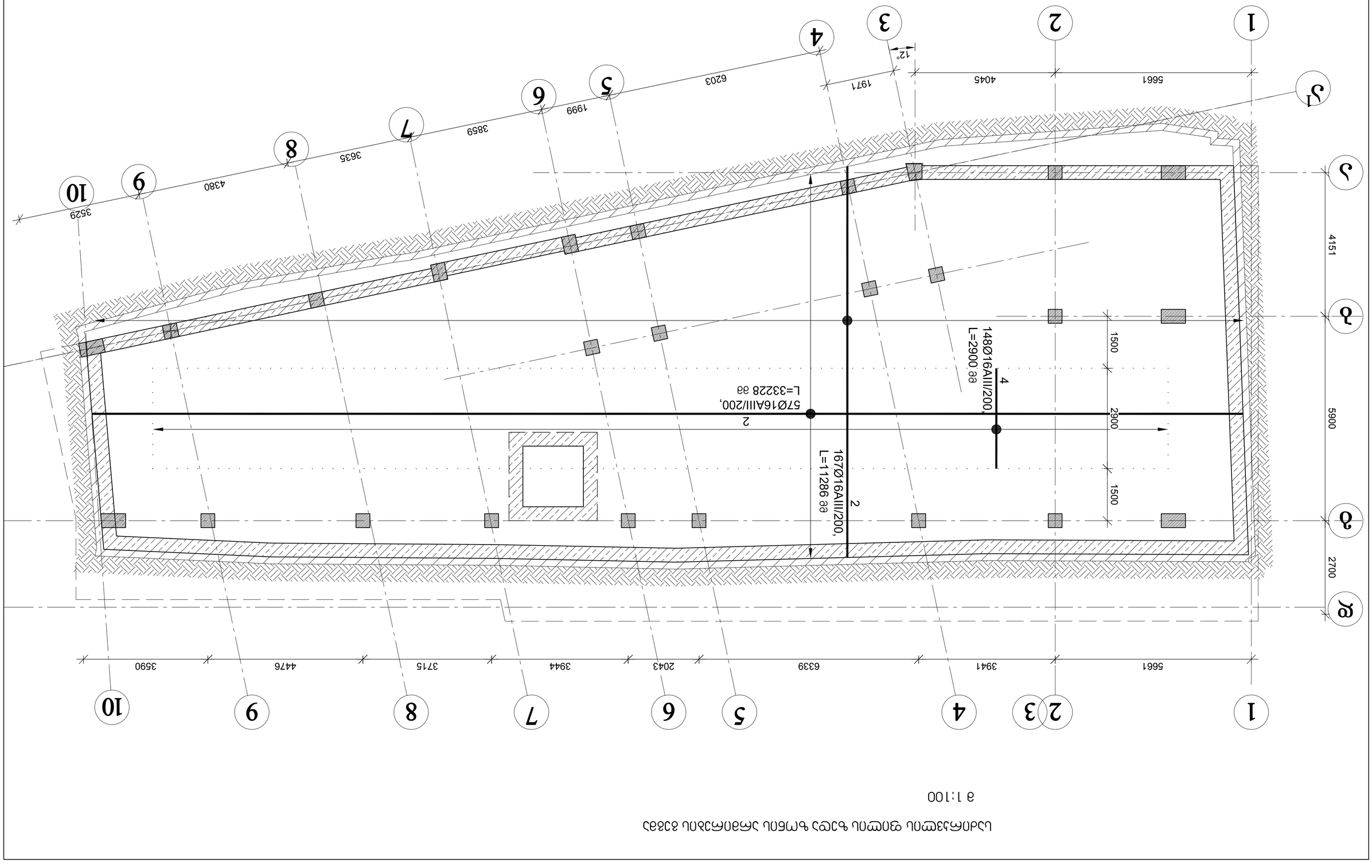

Изготвил	д. инж. Стоян Йорданов Стоянов, ЗГ рег. № 0376				
Проверил	инж. Стефан Йорданов Стефанов, ЗГ рег. № 0376				
Консултант	инж. Мария Стефанова Йорданова, ЗГ рег. № 0376				
Ръководител	инж. Мария Стефанова Йорданова, ЗГ рег. № 0376				
Главен проектант	инж. Мария Стефанова Йорданова, ЗГ рег. № 0376				

0.000 ნიშნულის გადახურვის გეგმა   მ 1:100

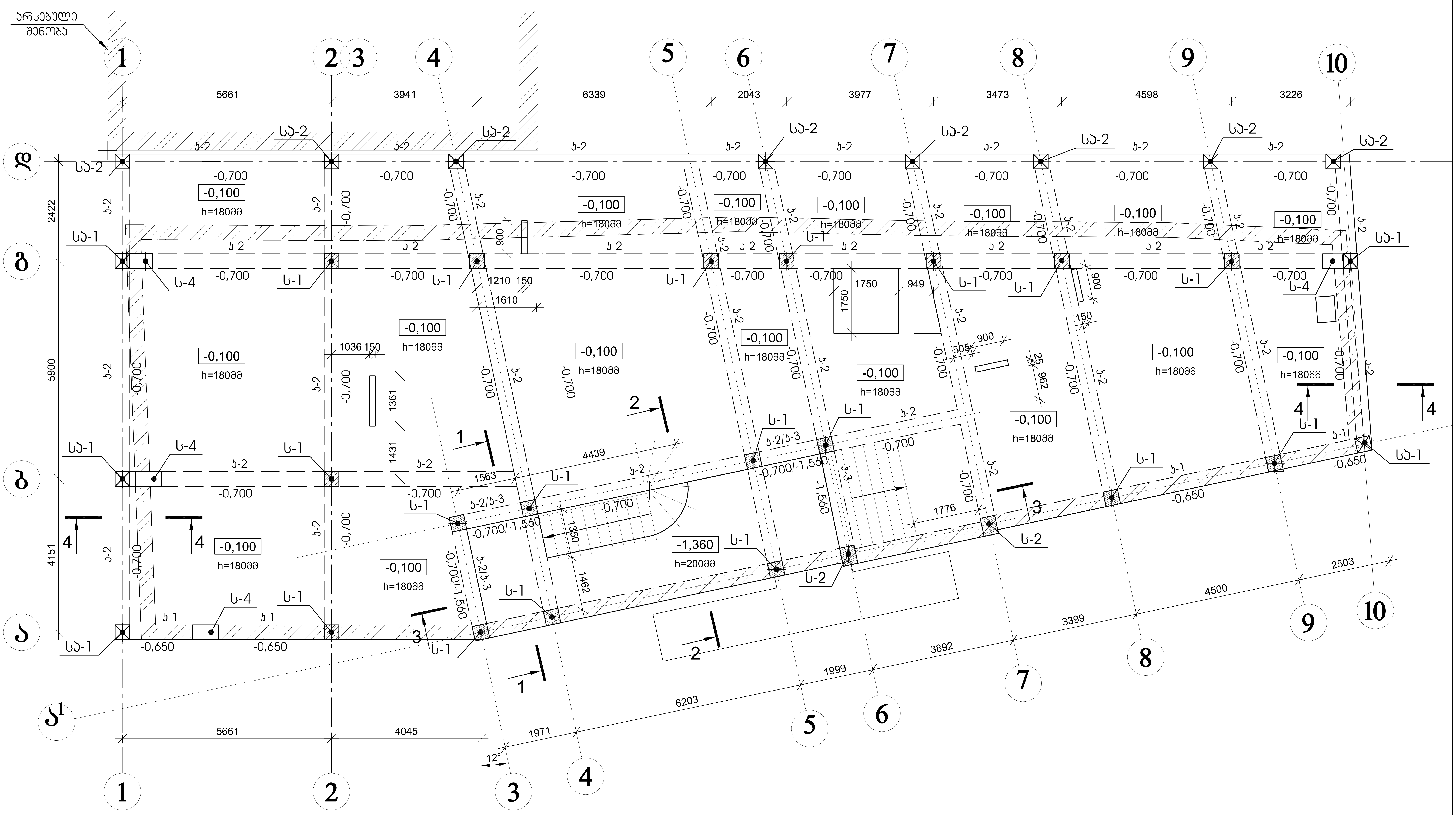

დირექტორი	მ. ბუხაიძე		ქ. თბილისი, პურის მოედანი №1 და №2 შენობების რეკონსტრუქცია-ადაპტაცია	შპს "AM ფარდი"
პრ. ავტორი	ა. გოგიაშვილი			
პრ. ავტორი	მ. ბუხაიძე			
კონსტრუქტ.	გ. ცომაია		კონსტრუქციული ნაწილი კორექტირებული პროექტი	დაკვეთა № 2023
			0.000 ნიშნულის გადახურვის გეგმა	სტადია: მპ; ფურცელი: კ- 8; რ-ბა: 42; მასშტ.: მ. 1:

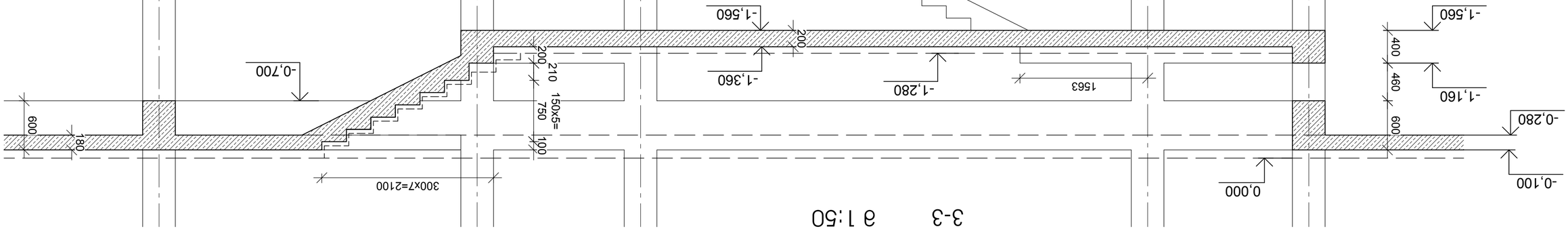

3-3 а 1:50

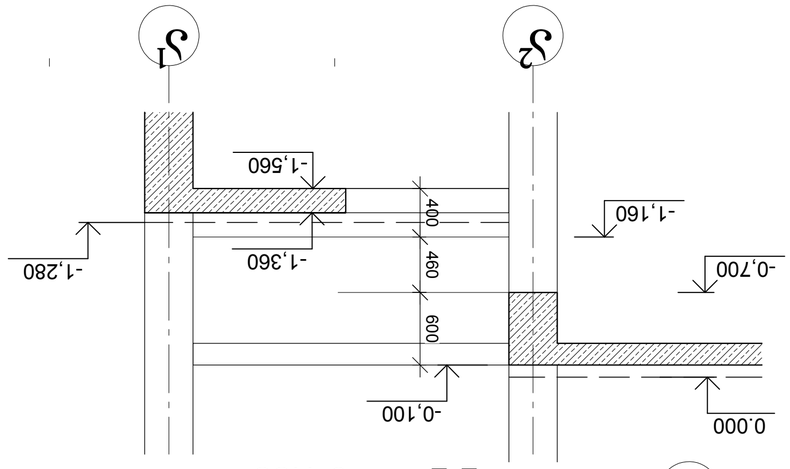

2-2 а 1:50

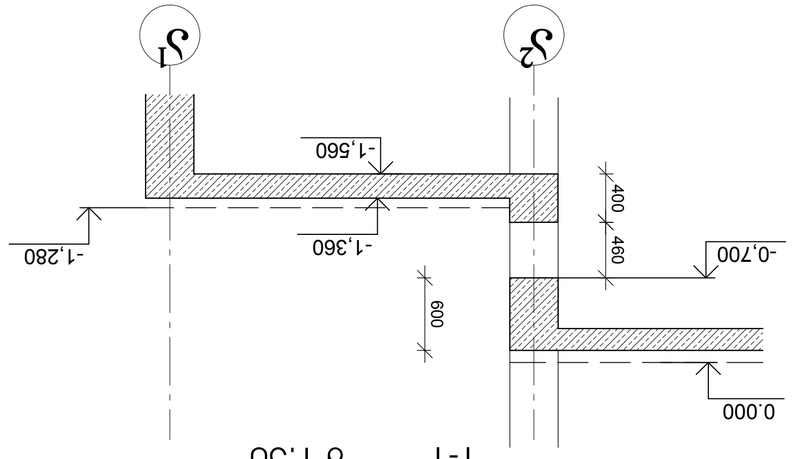

1-1 а 1:50

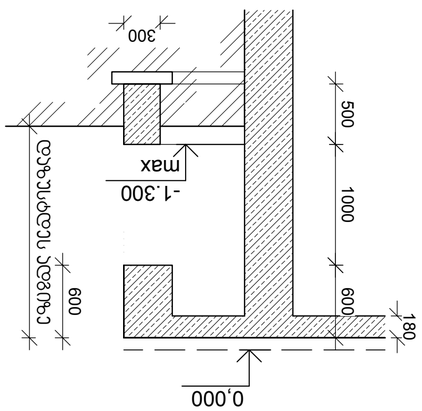

4-4 а 1:50

ГИП	Ахмадиев Ф.		
Гл. инж. проекта	Ахмадиев Ф.		
Нач. отдела	Ахмадиев Ф.		
Разработал	Шарипов Ф.		
Н. контр.	Ахмадиев Ф.		

Дополнительное здание №2 (с №1 общественного назначения)
Планировка территории. Генеральный план. Схема организации рельефа

ООО "АМ проект"
г. Набережные Челны 2023

Изм.	Кол.уч.	№док.	Подп.

Планировка территории. Генеральный план. Схема организации рельефа

Стадия	Лист	Листов
Р	9	42

Масштаб 1:500

ГИП	д. техн. наук, проф. Мелихов В.И.		Экспериментальный корпус №2 ГБОУ ВО «Липецкий государственный технический университет»		
Разраб.	асп. Шевцов А.А.				
Н. контр.	асп. Шевцов А.А.				
Рук. гр.	асп. Шевцов А.А.				
Нач. отд.	асп. Шевцов А.А.				
				Стадия	Лист	Листов
				КМ	10	42
Изм.	Кол.уч.	№ док.	Подп.	Дата		

Ведомость спецификаций элементов монолитных железобетонных конструкций -1,280 блок 3 секции 1 подъезда

Масштаб 1:50

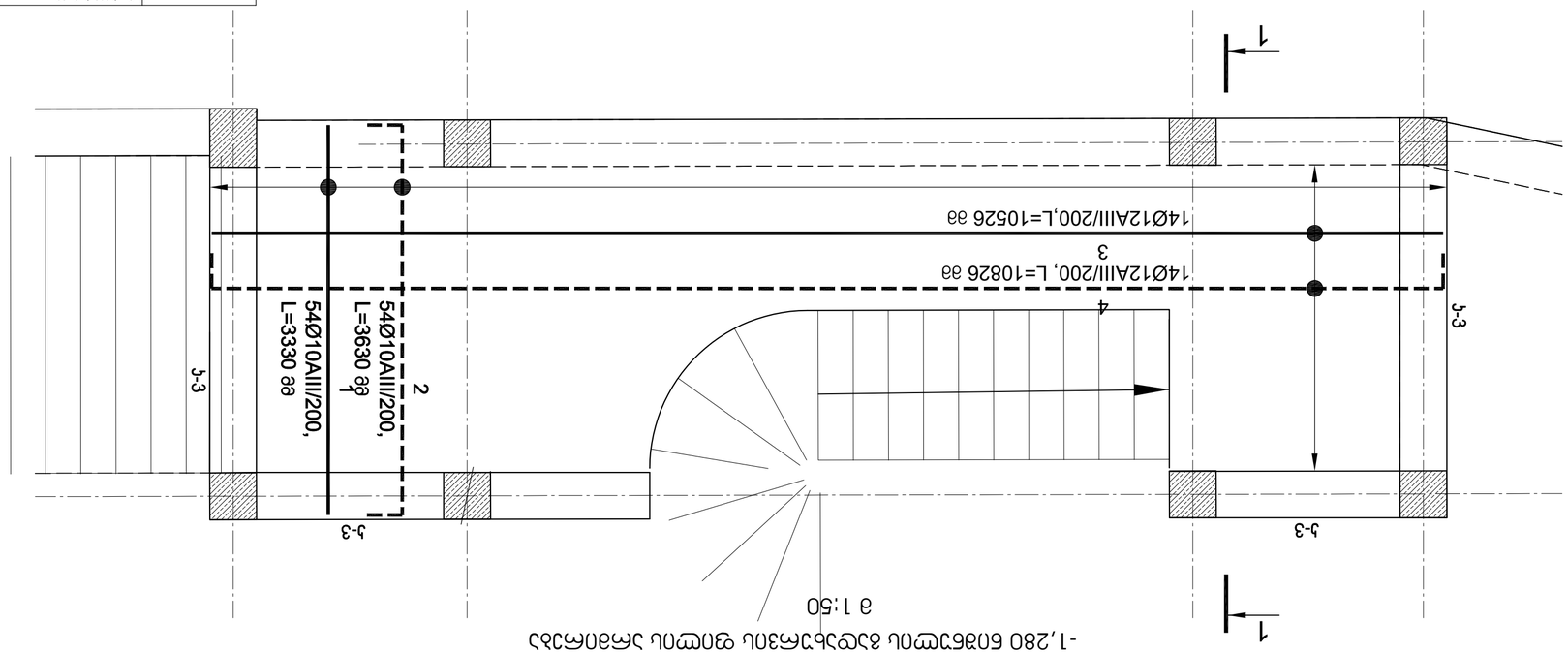

Спецификация элементов монолитных железобетонных конструкций Ж-3 на отм. -1,280 блок 3 секции 1 подъезда

№ поз.	Обозначение	Наименование	Кол-во, шт	Масса, (кг)	
				одного	общая
		Монолитные железобетонные конструкции			
1		Ø 20 AIII ГОСТ 5781-82 L= 3330	4	8.2	33
2		Ø 20 AIII ГОСТ 5781-82 L= 4060	4	10.0	40
3		Ø 8 AIII ГОСТ 5781-82 L= 1204	40	0.5	19
		Бетон		B-25	0.4
		Объем бетона/Объем опалубки			220.8

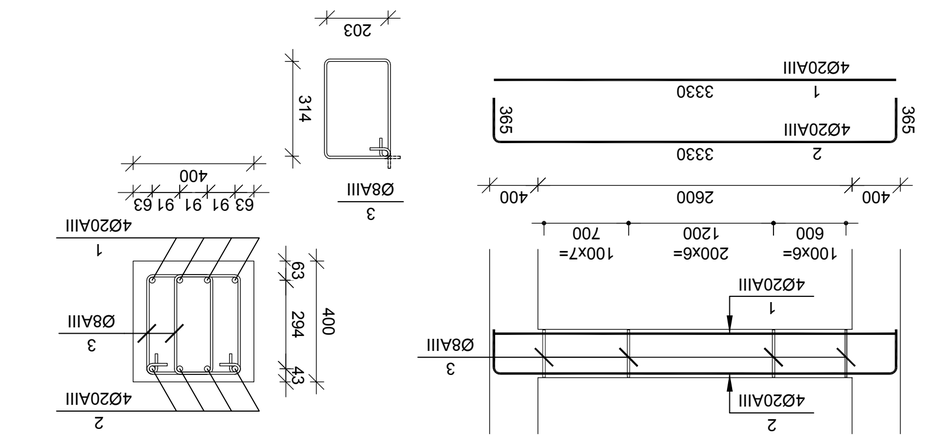

1-1 в 1:20

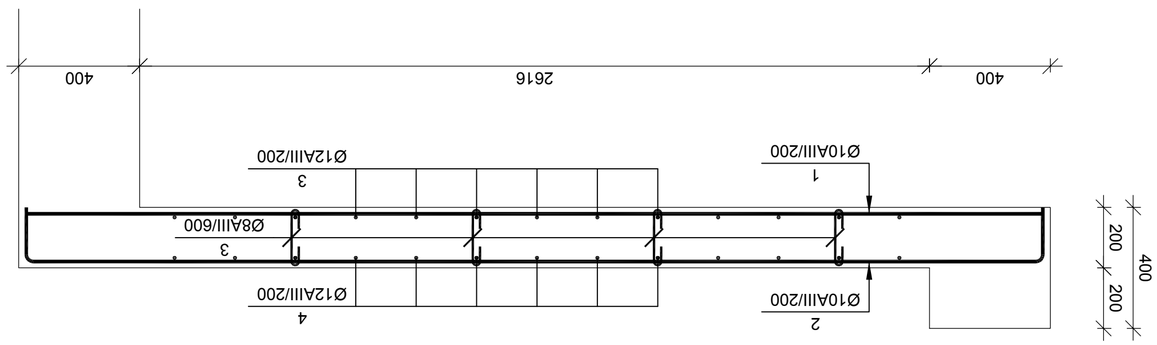

Спецификация элементов монолитных железобетонных конструкций -1,280 блок 3 секции 1 подъезда

№ поз.	Обозначение	Наименование	Кол-во, шт	Масса, (кг)	
				одного	общая
		-1,280 блок 3 секции 1 подъезда	1 шт		
1		Ø 10 AIII ГОСТ 5781-82 L= 107792	66	66.4	66
2		Ø 10 AIII ГОСТ 5781-82 L= 113181	70	69.7	70
3		Ø 12 AIII ГОСТ 5781-82 L= 107792	96	95.7	96
4		Ø 12 AIII ГОСТ 5781-82 L= 113181	100	100.4	100
5		Ø 8 AIII ГОСТ 5781-82 L= 330	55	0.1	7
		Бетон		B-25	4.0
		Объем бетона/Объем опалубки			85.3

4-4 მ 1:20

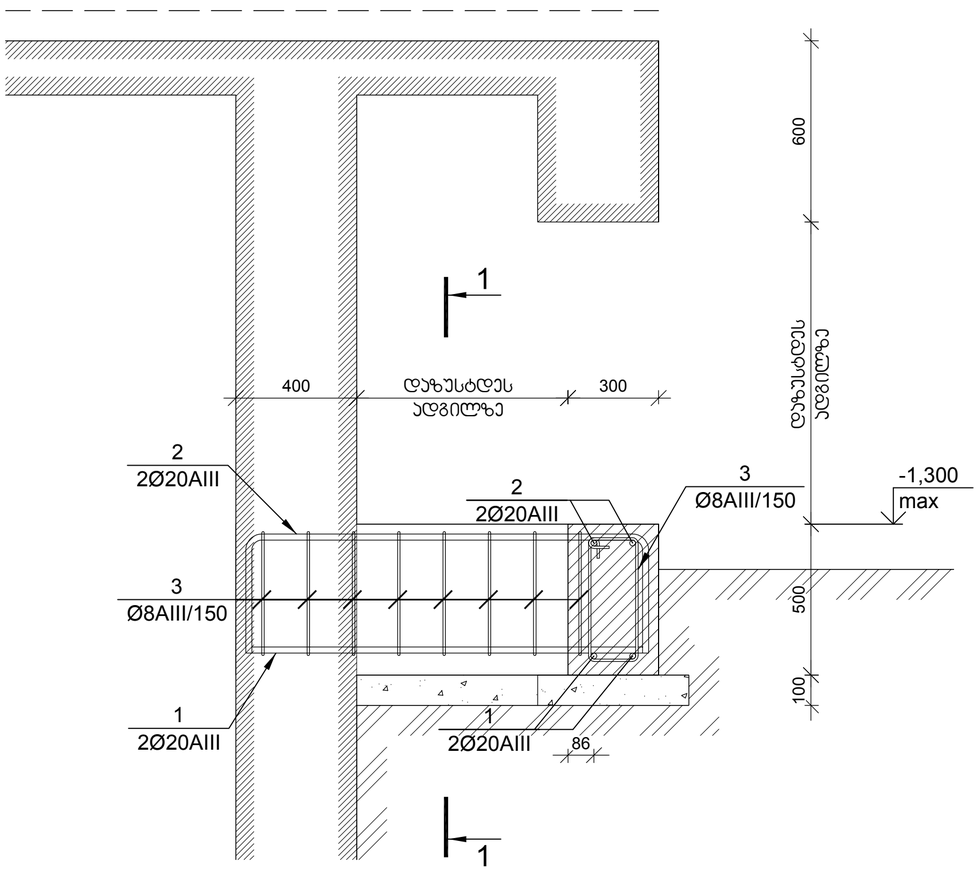

1-1 მ 1:20

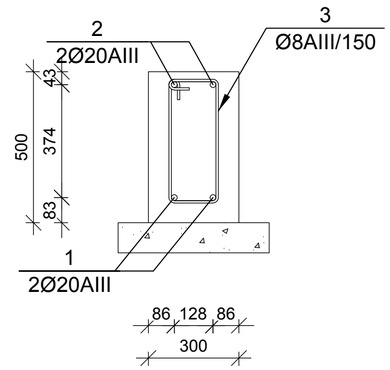

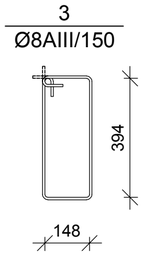

გარე კედლების მოწყობის სქემა მ 1:200

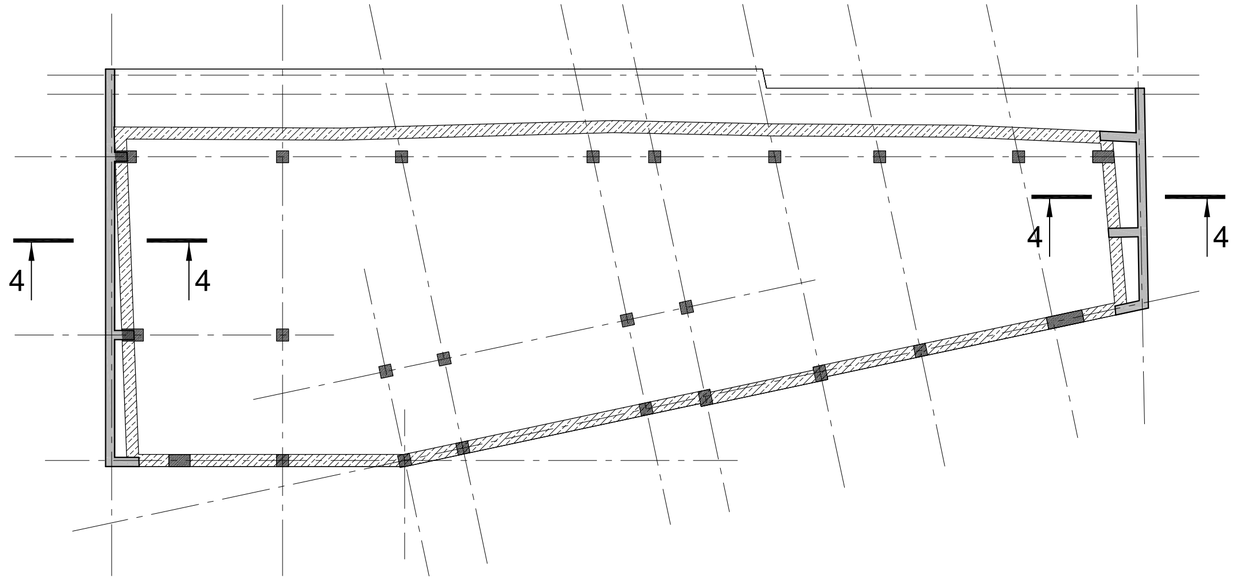

ჰანდუსის მოწყობის კვანძი

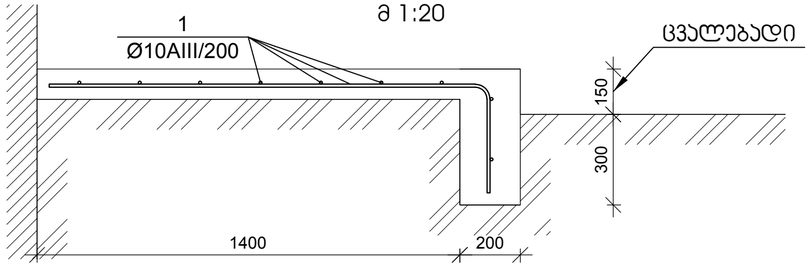

დირექტორი	მ. ბუხაიძე		ქ. თბილისი, ჰურიის მოედანი №1 და №2 შენობების რეკონსტრუქცია-ადაპტაცია	შპს "AM ფარდი"
ჰრ. ავტორი	ა. გოგიაშვილი			
ჰრ. ავტორი	მ. ბუხაიძე			
პონსტრუქტ.	გ. ცომაია		პონსტრუქციული ნაწილი პორექტირებული პროექტი	დაკვეთა № 2023
			გარე კედლების მოწყობის სქემა	სტადია: მპ; ფურცელი: პ-11; რ-ბა: 42; მასშტ.: მ. 1:

Изм.	Кол.уч.	Лист	№ док.	Подп.	Дата
ГИП	Сапсалев В.				
Разраб.	Зверев А.				
Н.контр.	Зверев А.				
Гл.спец.	Сапсалев В.				
Нач.отд.	Шабалин Д.				

Жилой дом №2, 3 очередь строительства
Малоэтажная застройка в районе ул. Ленина, г. Ростов-на-Дону

Стадия: Р | Лист: 42 | Листов: 63

ООО "АМ проект"

Ведомость перемычек и спецификация

Масштаб 1:100

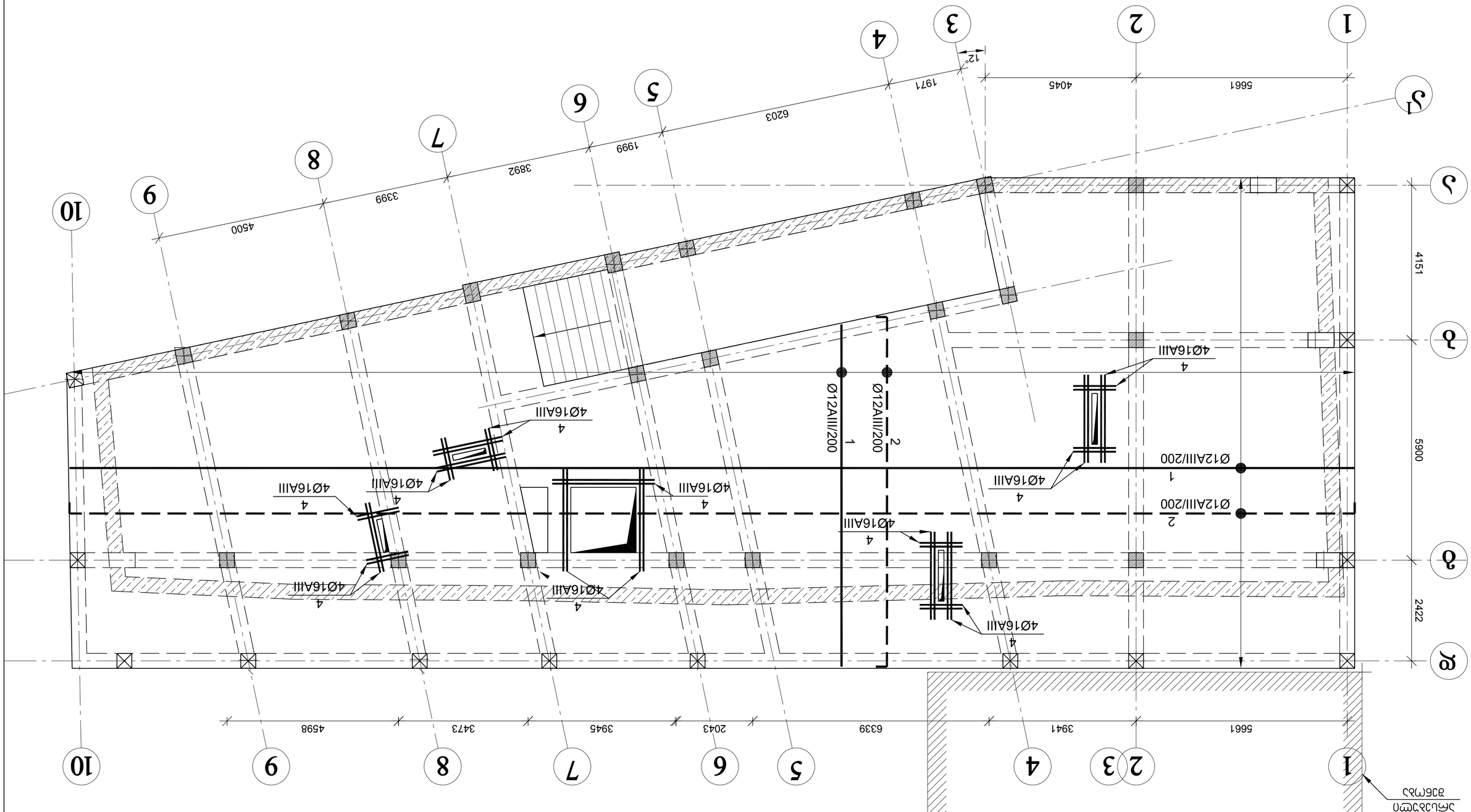

ГИП	д. архитектор	Кравчук Д.	
Разраб.	д. архитектор	Кравчук Д.	
Н. контр.	инженер	Шевцов А.	
Гл. инж. проекта	инженер	Шевцов А.	
Нач. отдела	инженер	Шевцов А.	

Жилой дом №2 по ул. Набережная в г. Ростов-на-Дону

Архитектурно-планировочное решение

ООО "АМ проект"

Стадия	Лист	Листов
Р	13	42

Ростов-на-Дону 2023 г.

Экспликация помещений 1 этажа

1:100

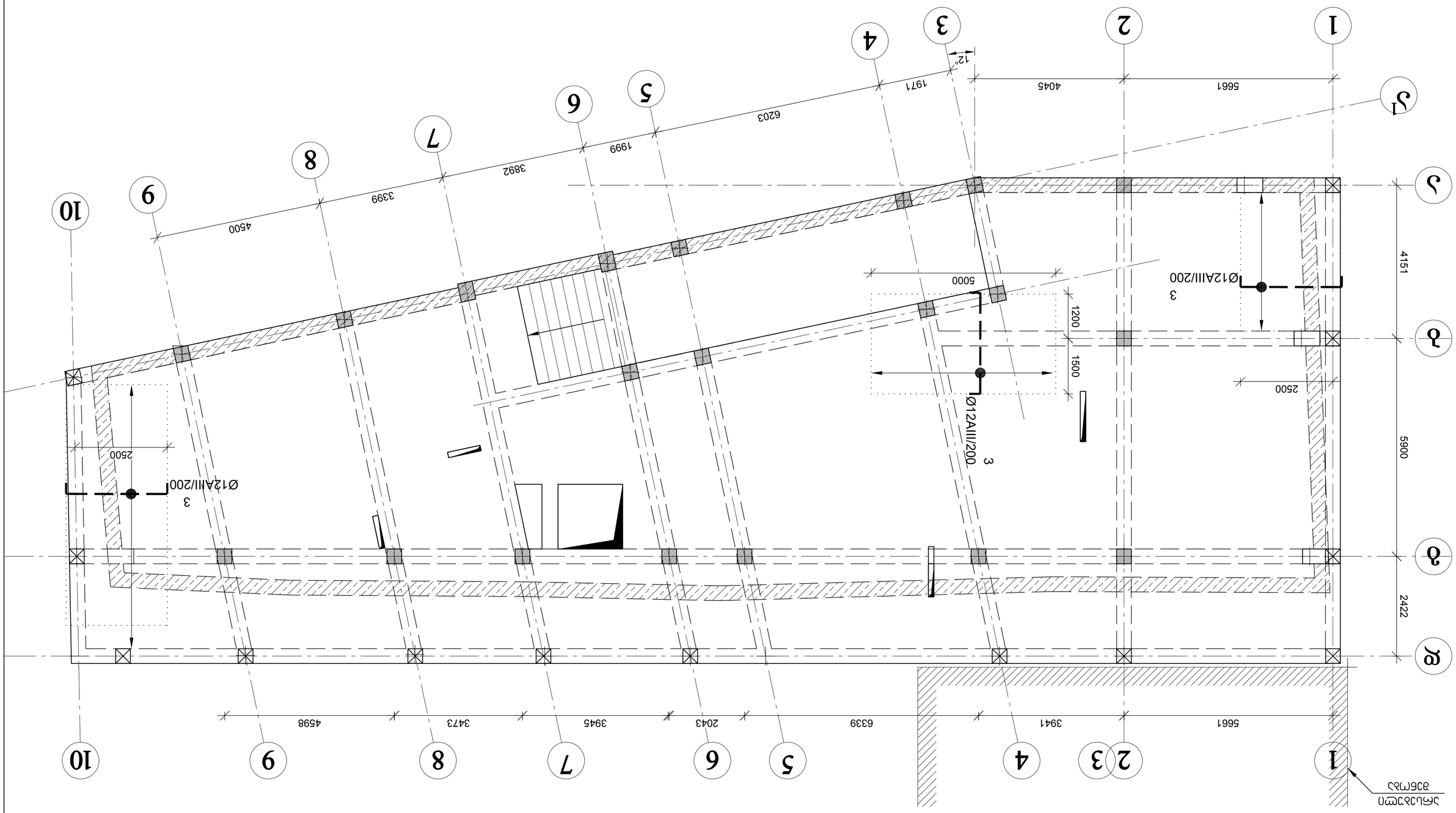

0.000 ნიშნულის გადახურვის ფილის კვეთები   მ 1:20

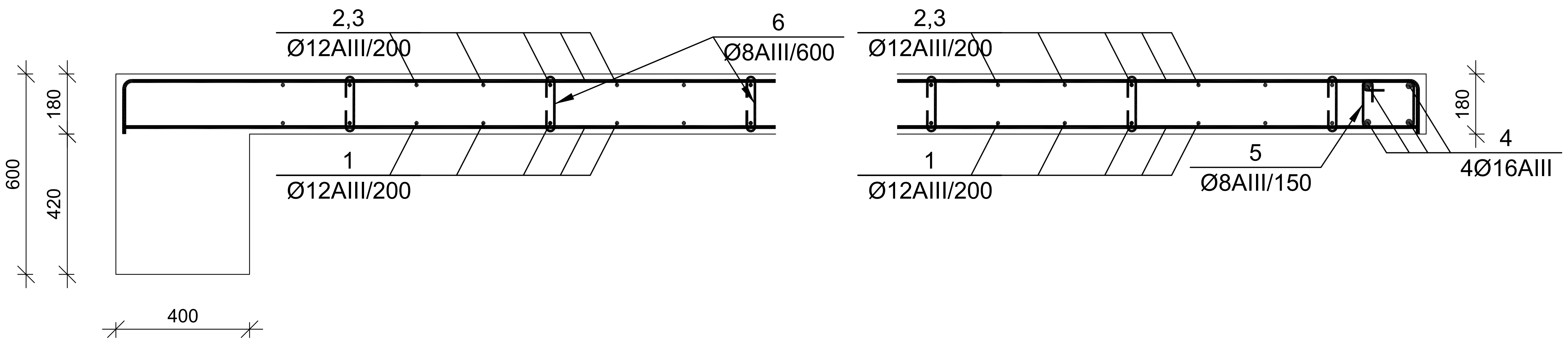

№ პოზ	აღნიშვნა	დასახელება	რაოდ. ელ-ში	წონა, (კგ)		შენიშვნა
				ერთის	საერთო	
		0.000 ნიშნულის გადახურვის ფილა 1 ცალი				
1		Ø 12 AIII ГОСТ 5781-82 L= 3834350 მმ	1	3402.5	3402	
2		Ø 12 AIII ГОСТ 5781-82 L= 3947125 მმ	1	3502.5	3503	
3		Ø 12 AIII ГОСТ 5781-82 L= 241833 მმ	1	214.6	215	
4		Ø 16 AIII ГОСТ 5781-82 L= 33600 მმ	4	53.0	212	
5		Ø 8 AIII ГОСТ 5781-82 L= 750 მმ	224	0.3	66	
6		Ø 8 AIII ГОСТ 5781-82 L= 300 მმ	964	0.1	114	
		ბეტონი		B-25	62.46	კუბ მ
		არმატურა/ბეტონი			120.3	კგ/კუბ მ

სვეტის ამონაშვერი სა-1

მ 1:20

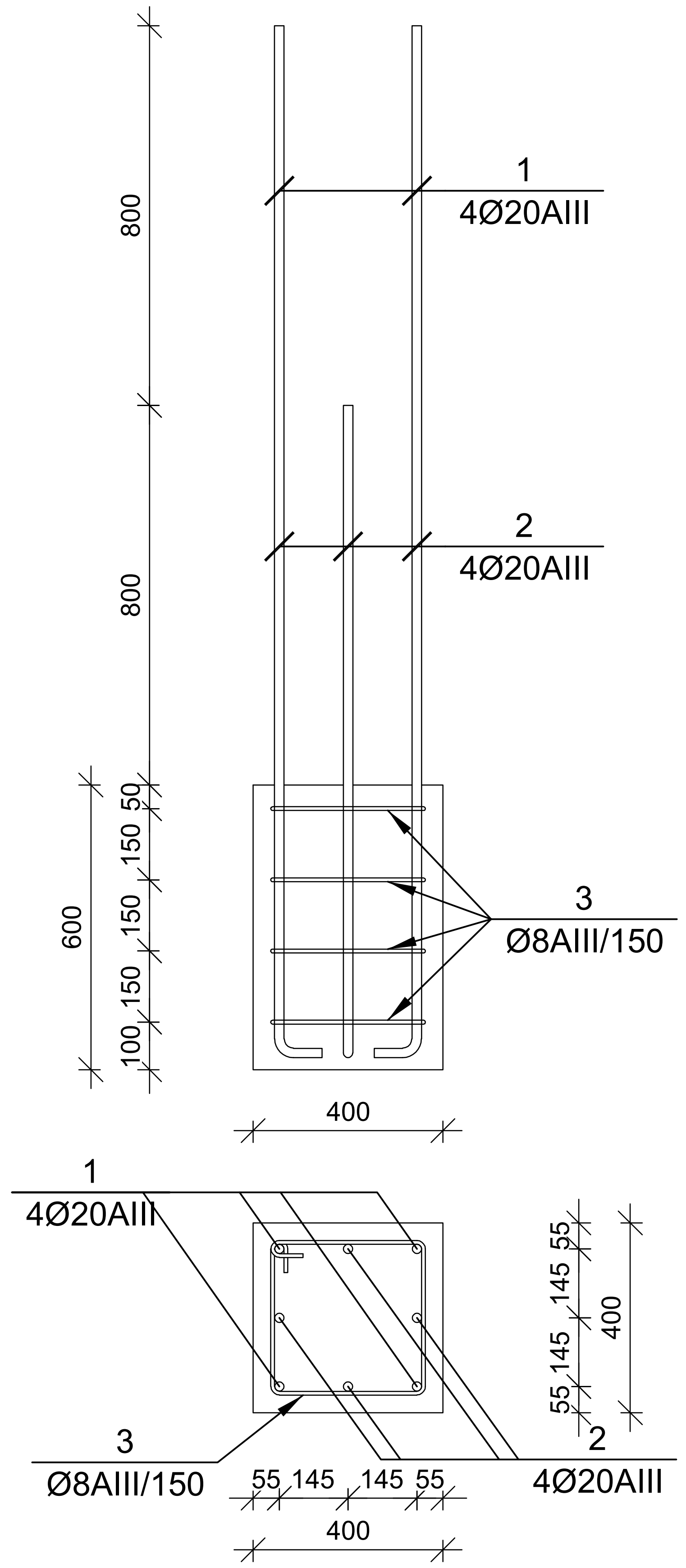

სვეტის ამონაშვერი სა-2

მ 1:20

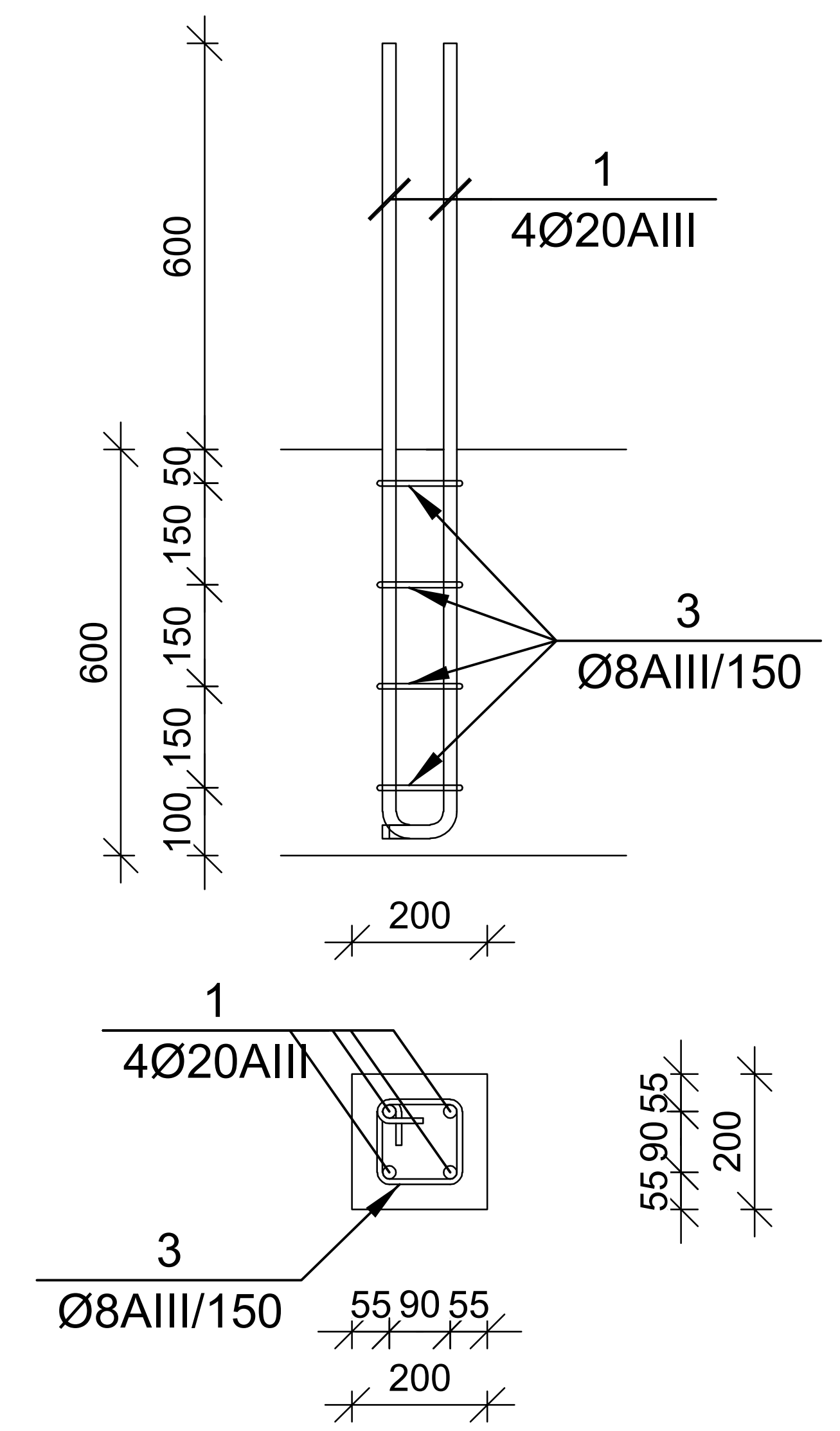

სვეტის ამონაშვერი სა-3

მ 1:20

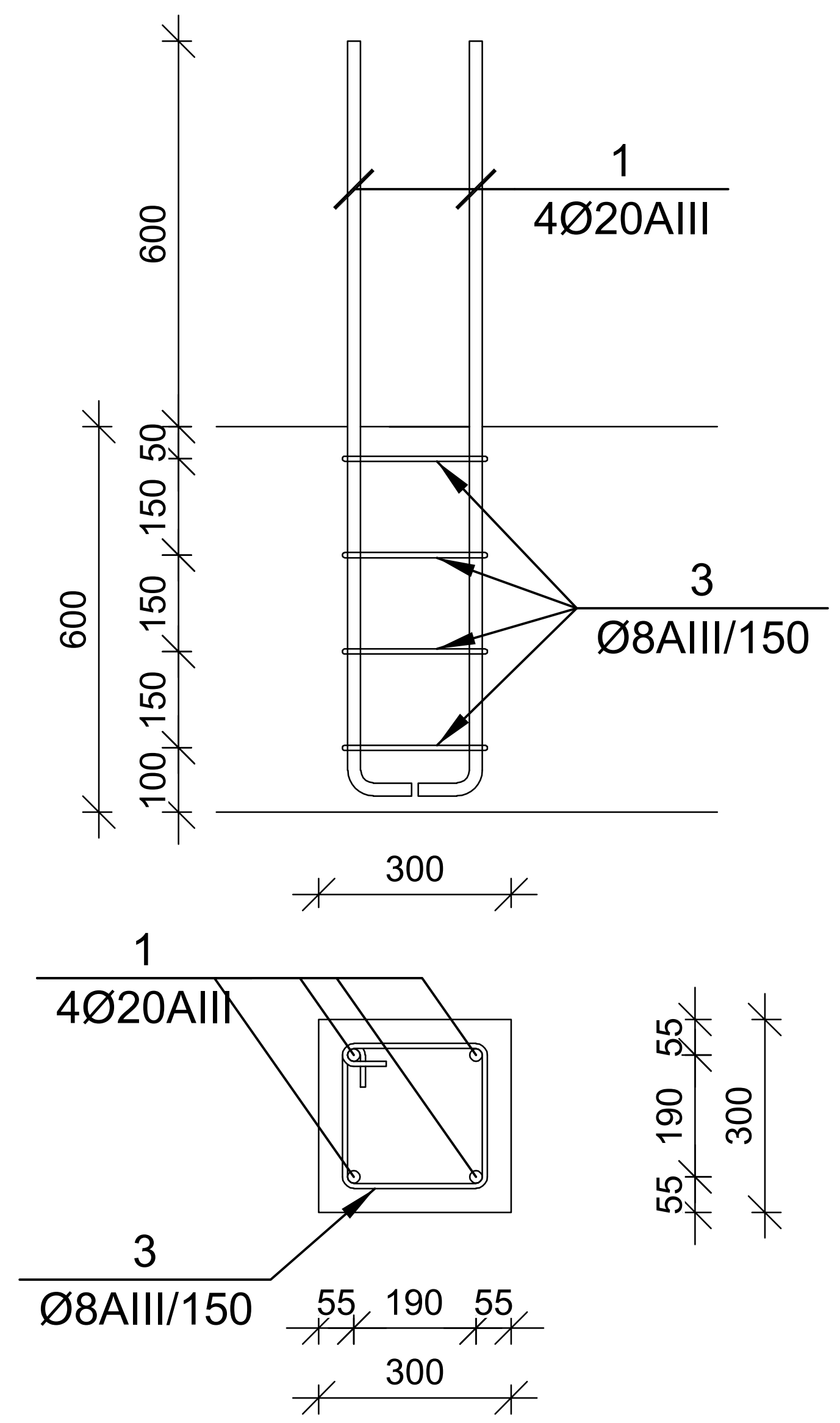

№ პოზ	აღნიშვნა	დასახელება	რაოდ. ელ-ში	წონა, (კგ)		შენიშვნა
				ერთის	საერთო	
		სვეტის ამონაშვერი სა-1 5 ცალი				
1		Ø 20 AIII ГОСТ 5781-82 L= 2200 მმ	4	5.4	22	
2		Ø 20 AIII ГОСТ 5781-82 L= 1400 მმ	4	3.5	14	
3		Ø 8 AIII ГОСТ 5781-82 L= 1550 მმ	4	0.6	2	
		სვეტის ამონაშვერი სა-2 9 ცალი				
1		Ø 16 AIII ГОСТ 5781-82 L= 1200 მმ	4	1.9	8	
3		Ø 8 AIII ГОСТ 5781-82 L= 750 მმ	4	0.3	1	
		სვეტის ამონაშვერი სა-3 2 ცალი				
1		Ø 16 AIII ГОСТ 5781-82 L= 1200 მმ	4	1.9	8	
3		Ø 8 AIII ГОСТ 5781-82 L= 1150 მმ	4	0.5	2	

დირექტორი	მ. ზუხაიძე	
პრ. ავტორი	ა. გოგიაშვილი	
პრ. ავტორი	მ. ზუხაიძე	
კონსტრუქ.	გ. ცომაია	

ქ. თბილისი, პურის მოედანი №1 და №2 შენობების რეკონსტრუქცია-ადაპტაცია

შპს "AM ფარდი"

კონსტრუქციული ნაწილი
კორექტირებული პროექტი

დავალება № 2023

0.000 ნიშნულის გადახურვის ფილის კვეთები

სტადია	ფურცელი	რ-ბა	მასშ.
მპ	კ-14	42	მ. 1:

მონოლითური პოჯი პ-1 მ 1:50

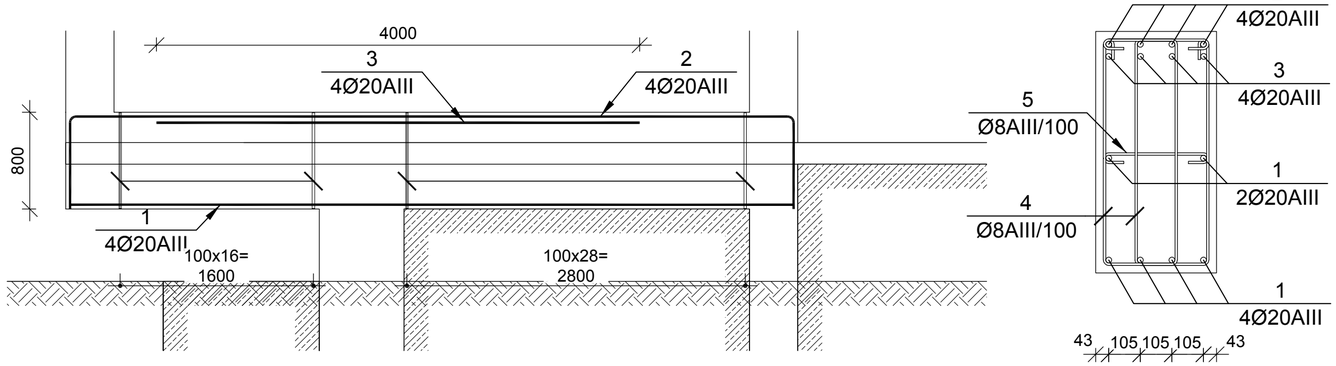

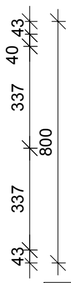

№ პოზ	აღნიშვნა	დასახელება	რაოდ. ელ-ში	წონა, (კგ) ერთის	წონა, (კგ) საერთო	შენიშვნა
		მონოლითური პოჯი პ-1 2 ცალი				
1		Ø 20 AIII ГОСТ 5781-82 L= 5990 მმ	6	14.8	89	
2		Ø 20 AIII ГОСТ 5781-82 L= 7477 მმ	4	18.4	74	
3		Ø 20 AIII ГОСТ 5781-82 L= 4000 მმ	4	9.9	39	
4		Ø 8 AIII ГОСТ 5781-82 L= 2076 მმ	92	0.8	75	
5		Ø 8 AIII ГОСТ 5781-82 L= 500 მმ	8	0.2	2	
		ბეტონი		B-25	1.81	ჯუბ მ
		არმატურა/ბეტონი			153.8	კგ/ჯუბ მ

მონოლითური პოჯის პ-2 არმირება მ 1:25

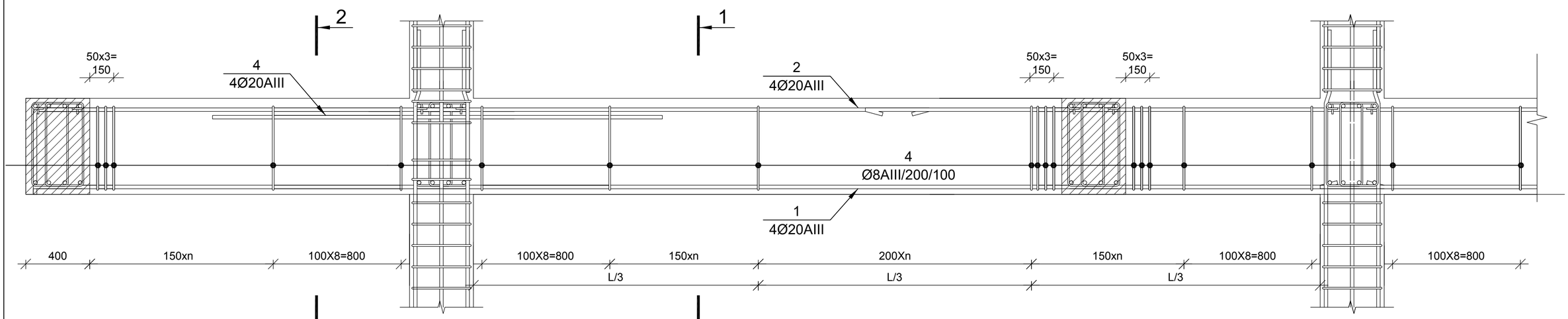

1-1 მ 1:20

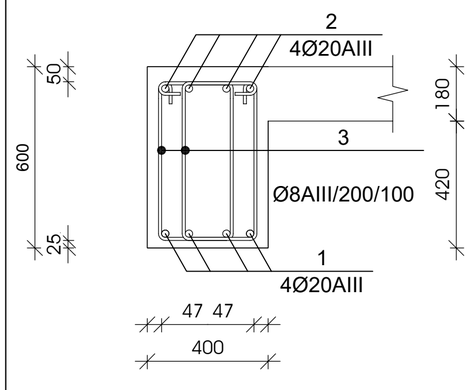

1-1 მ 1:20

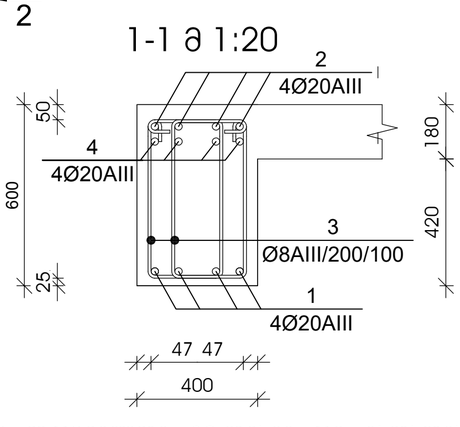

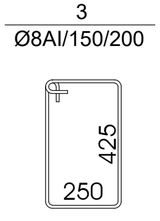

№ პოზ	აღნიშვნა	დასახელება	რაოდ. ელ-ში	წონა, (კგ) ერთის	წონა, (კგ) საერთო	შენიშვნა
		±0,000 ნიშნულის მონოლითური პოჯი პ-2 1 ცალი				
1		Ø 20 AIII ГОСТ 5781-82 L= 280670 მმ	4	691.8	2767	საერთო სიგრძე
2		Ø 20 AIII ГОСТ 5781-82 L= 288925 მმ	4	712.2	2849	საერთო სიგრძე
3		Ø 8 AI ГОСТ 5781-82 L= 1500 მმ	3390	0.59	2005	
4		Ø 20 AIII ГОСТ 5781-82 L= 4000 მმ	40	9.9	394	
		ბეტონი		B-25	51.20	ჯუბ მ
		არმატურა/ბეტონი			156.6	კგ/ჯუბ მ

მუშა არმატურების შეერთება განხორციელდეს 30 დიამეტრის გადადებით, ქვედასი საყრდენებზე, ზედასი მალის შუამესამედში

დირექტორი	მ. ბუხაიძე		ქ. თბილისი, ჯვრის მოედანი №1 და №2 შენობების რეკონსტრუქცია-ადაპტაცია	შპს "AM ფარდი"
პრ. პტორი	ა. გოგიაშვილი			
პრ. პტორი	მ. ბუხაიძე		პროექტირებული ნაწილი	დასვეთა № 2023
პროექტ.	გ. ცომაია		პროექტირებული პროექტი	
			მონოლითური პოჯის პ-1, პ-2	სტადია: მპ; ფურცელი: პ-15; რ-ბა: 42; მასშტ.: მ. 1:

მონოლითური სვეტი ს-1

მ 1:25

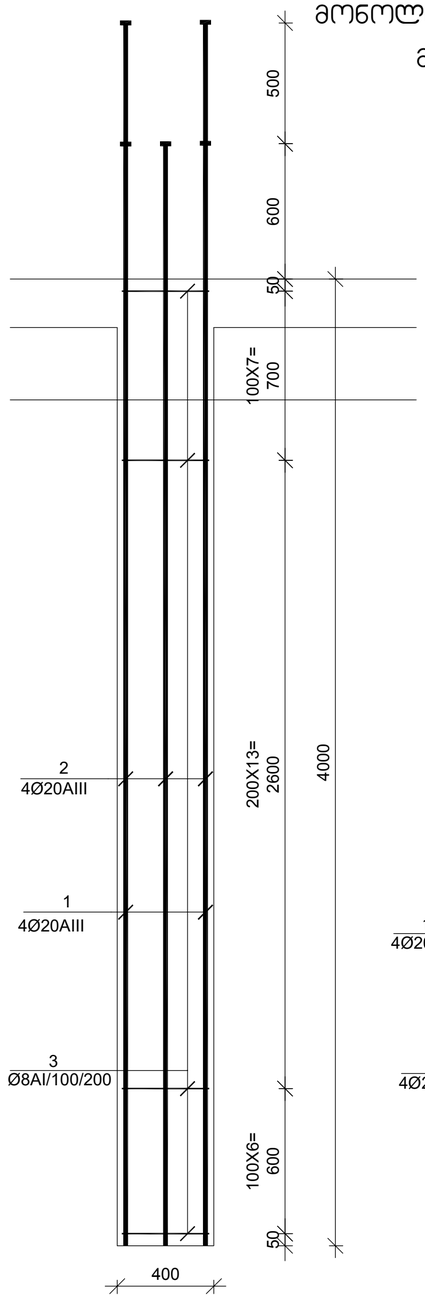

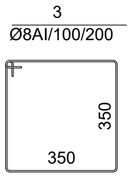

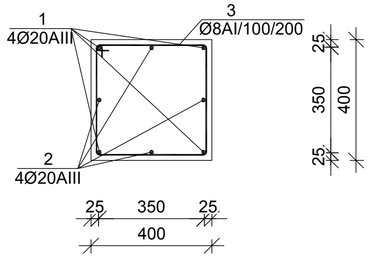

№ პოზ	აღნიშვნა	დასახელება							რაოდ. ელ-ში	წონა, (კგ)		შენიშვნა
										ერთის	საერთო	
მონოლითური სვეტი ს-1									16 ცალი			
1		Ø	20	AIII		ГОСТ 5781-82 L=	5100	მმ	4	12.57	50	
2		Ø	20	AIII		ГОСТ 5781-82 L=	4600	მმ	4	11.34	45	
3		Ø	8	AI		ГОСТ 5781-82 L=	1550	მმ	27	0.61	17	
							ბეტონი			B-25	0.64	ჯუბ მ

მონოლითური სვეტი ს-2

მ 1:25

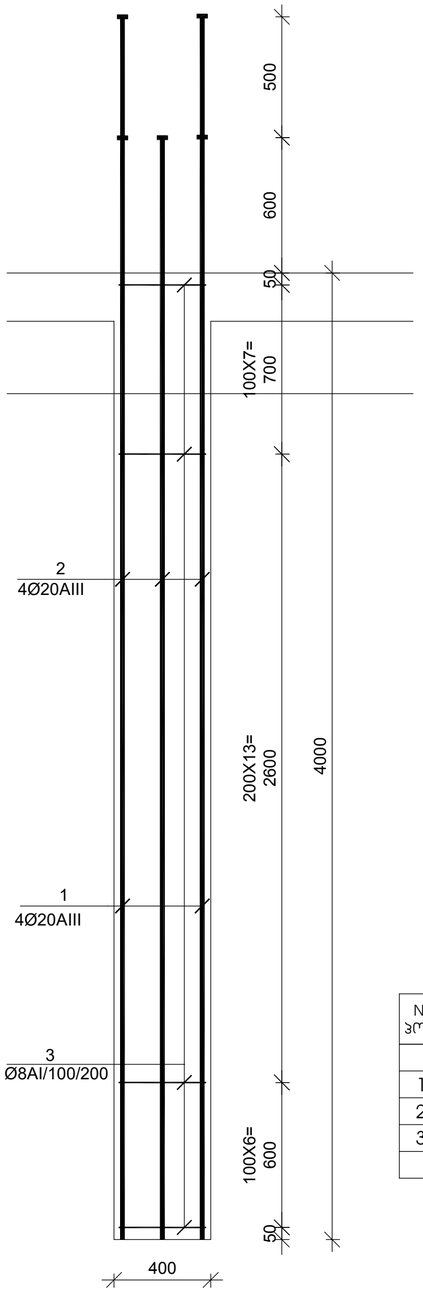

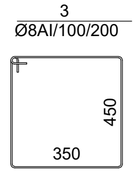

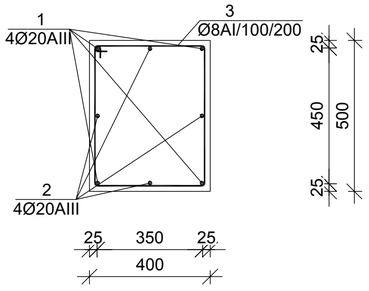

№ პოზ	აღნიშვნა	დასახელება							რაოდ. ელ-ში	წონა, (კგ)		შენიშვნა
										ერთის	საერთო	
მონოლითური სვეტი ს-2									2 ცალი			
1		Ø	20	AIII		ГОСТ 5781-82 L=	5100	მმ	4	12.57	50	
2		Ø	20	AIII		ГОСТ 5781-82 L=	4600	მმ	4	11.34	45	
3		Ø	8	AI		ГОСТ 5781-82 L=	1750	მმ	27	0.69	19	
							ბეტონი			B-25	0.80	ჯუბ მ

დირექტორი	მ. ბუხაიძე		ქ. თბილისი, ჰურის მოედანი №1 და №2 შენობების რეაბილიტაცია-ადაპტაცია	შპს "AM ფარდი"	
პრ. ავტორი	ა. გოგიაშვილი				
პრ. ავტორი	მ. ბუხაიძე				
პრონსტრუქტ.	გ. ცომაია		პროექტის ნაწილი: კონსტრუქციული ნაწილი; პროექტირებული პროექტი	დაკვეთა №: 2023	
			მონოლითური სვეტი ს-1, ს-2	სტადია: მპ; ფურცელი: ჯ-16; რ-ბა: 42; მასშტ.: მ. 1:	

მონოლითური სვეტი ს-3

მ 1:25

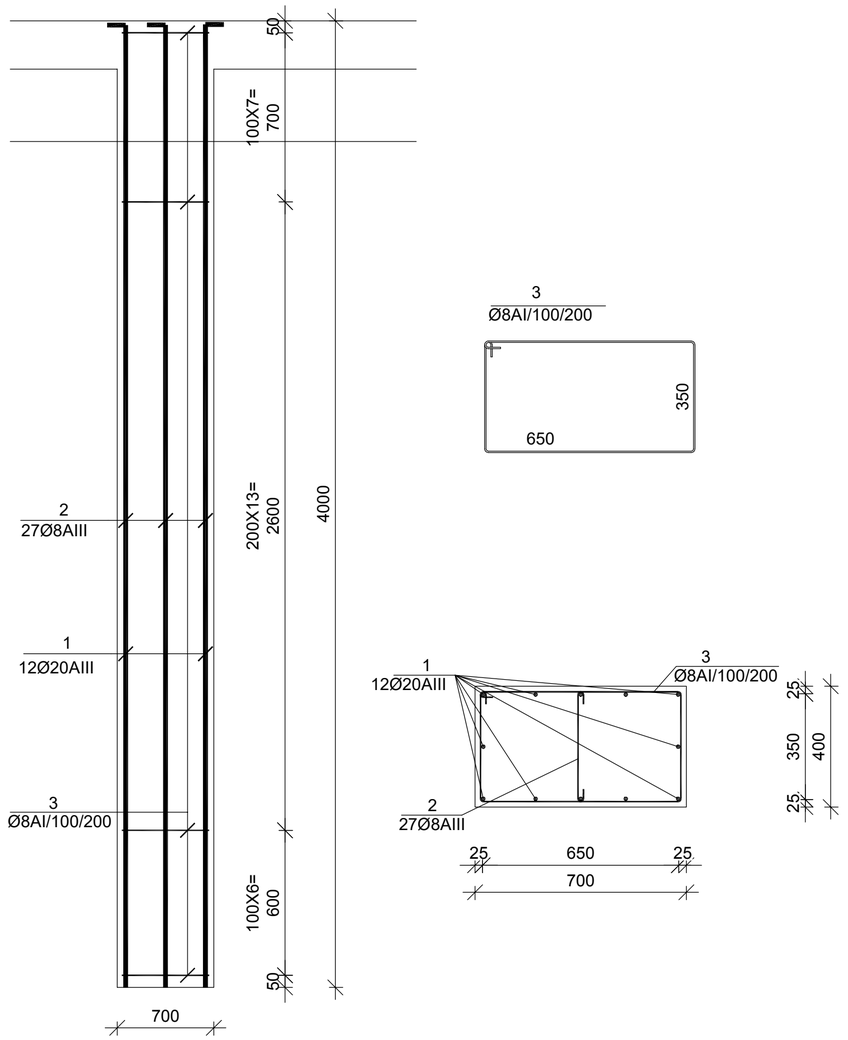

№ პოზ	აღნიშვნა	დასახელება	რაოდ. ელ-ში	წონა, (კგ) ერთის	წონა, (კგ) საერთო	შენიშვნა
მონოლითური სვეტი ს-3		4 ცალი				
1		Ø 20 AIII ГОСТ 5781-82 L= 5100 მმ	12	12.57	151	
2		Ø 8 AI ГОСТ 5781-82 L= 500 მმ	27	0.20	5	
3		Ø 8 AI ГОСТ 5781-82 L= 2150 მმ	27	0.85	23	
		ბეტონი		B-25	1.12	ჯუბ მ

მონოლითური სვეტი ს-4

მ 1:25

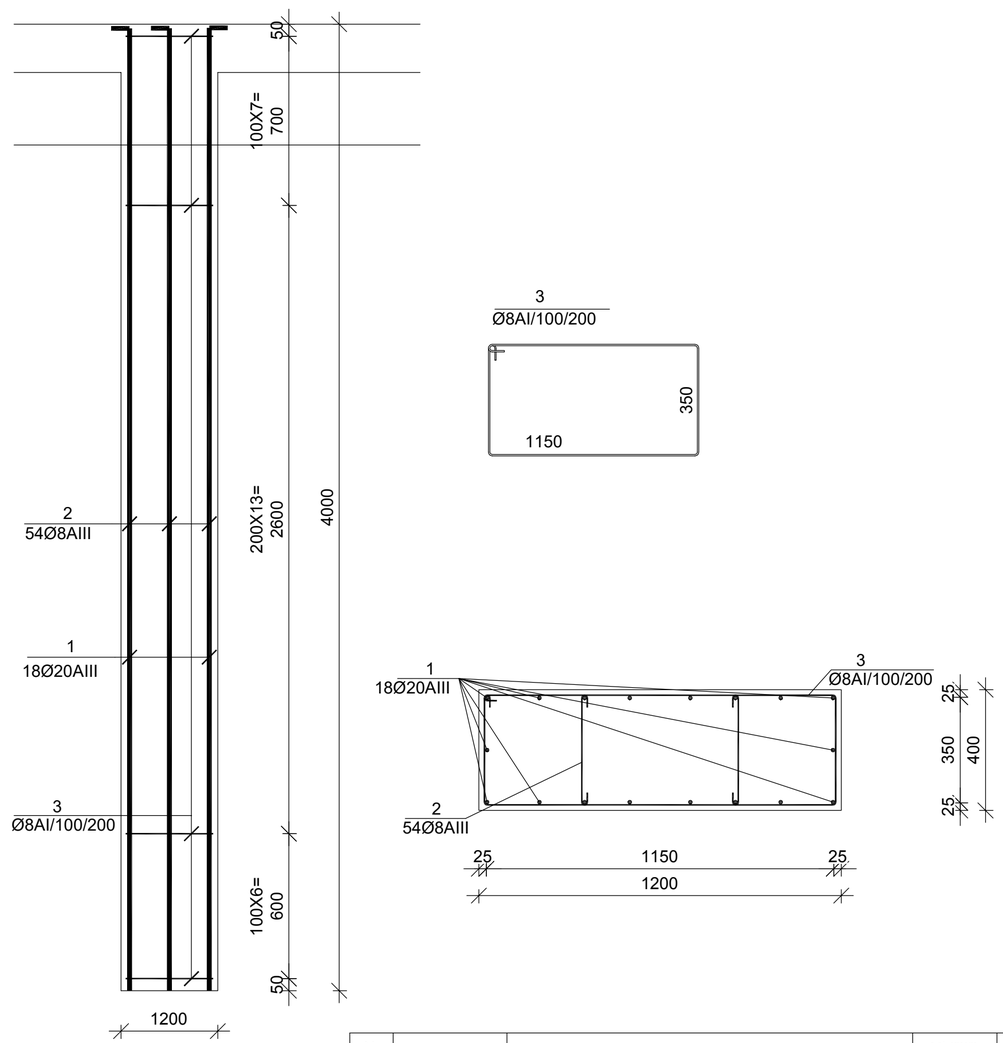

№ პოზ	აღნიშვნა	დასახელება	რაოდ. ელ-ში	წონა, (კგ) ერთის	წონა, (კგ) საერთო	შენიშვნა
მონოლითური სვეტი ს-4		1 ცალი				
1		Ø 20 AIII ГОСТ 5781-82 L= 5100 მმ	18	12.57	226	
2		Ø 8 AI ГОСТ 5781-82 L= 500 მმ	54	0.20	11	
3		Ø 8 AI ГОСТ 5781-82 L= 3150 მმ	27	1.24	34	
		ბეტონი		B-25	1.92	ჯუბ მ

დირექტორი	მ. ბუხაიძე		ქ. თბილისი, ჰურიის მოედანი №1 და №2 შენობების რეკონსტრუქცია-ადაპტაცია	შპს "AM ფარდი"
ჰარ. არქიტორი	ა. გოგიაშვილი			
ჰარ. არქიტორი	მ. ბუხაიძე			
კონსტრუქტ.	გ. ცომაია		კონსტრუქციული ნაწილი კორექტირებული პროექტი	დაკვეთა № 2023
			მონოლითური სვეტი ს-3, ს-4	სტადია: მპ; ფურცელი: ჯ- 17; რ-ბა: 42; მასშტ.: მ. 1:

+3.200 блок трансформаторных подстанций

1:100

Экспликация полов

ГИП	А.Алексеев		
Разработал	А.Алексеев		
Н.контр.	А.Алексеев		
Проверил	А.Алексеев		

Блок трансформаторных подстанций №2 (2) №1 для размещения трансформаторных подстанций

АМ ООО "АМ проект"

Стадия	Лист	Листов	
Р	18	42	

Изм. Кол.уч. Лист №док. Подп. Дата

2023

მონოლითური სვეტი ს-5

მ 1:25

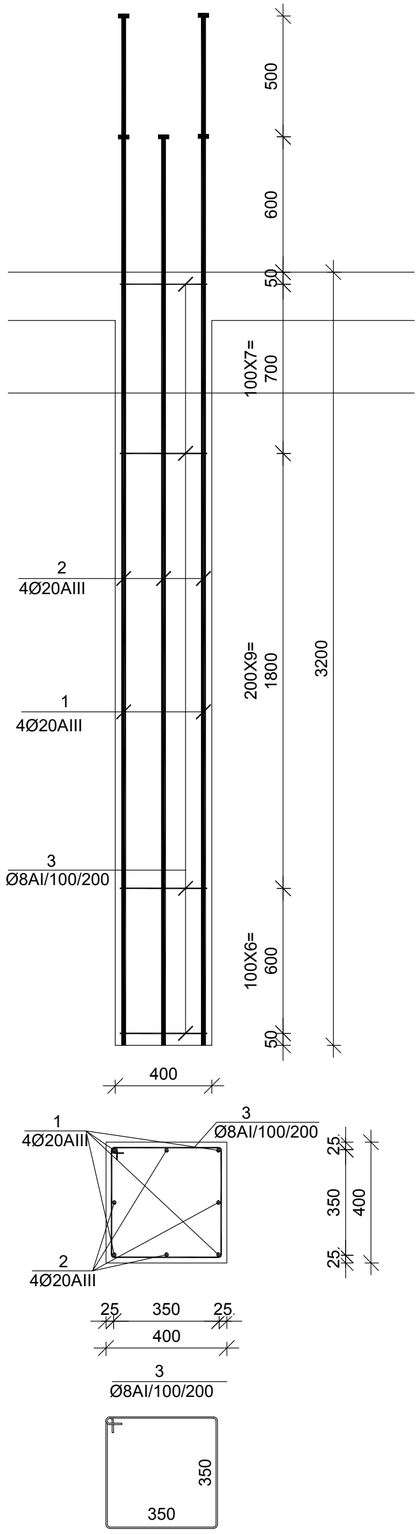

მონოლითური სვეტი ს-6

მ 1:25

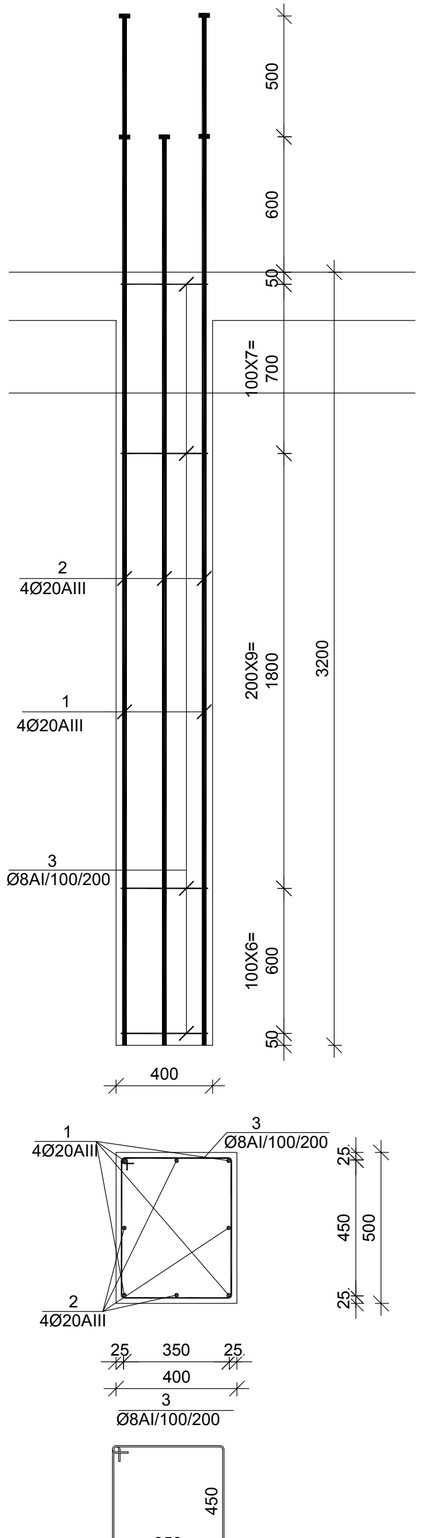

მონოლითური სვეტი ს-7

მ 1:25

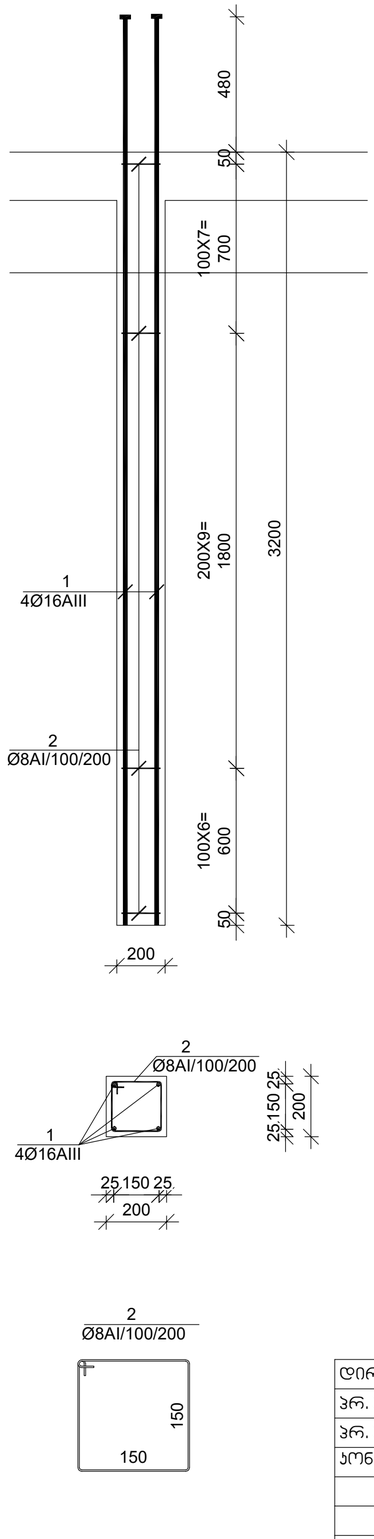

№ პოზ	აღნიშვნა	დასახელება	რაოდ. ელ-ში	წონა, (კგ) ერთის	წონა, (კგ) საერთო	შენიშვნა
		მონოლითური სვეტი ს-5	23 ცალი			
1		Ø 20 AIII ГОСТ 5781-82 L= 4300 მმ	4	10.60	42	
2		Ø 20 AIII ГОСТ 5781-82 L= 3800 მმ	4	9.37	37	
3		Ø 8 AI ГОСТ 5781-82 L= 1550 მმ	23	0.61	14	
		ბეტონი		B-25	0.51	კუბ მ
		მონოლითური სვეტი ს-6	2 ცალი			
1		Ø 20 AIII ГОСТ 5781-82 L= 4300 მმ	4	10.60	42	
2		Ø 20 AIII ГОСТ 5781-82 L= 3800 მმ	4	9.37	37	
3		Ø 8 AI ГОСТ 5781-82 L= 1750 მმ	23	0.69	16	
		ბეტონი		B-25	0.64	კუბ მ
		მონოლითური სვეტი ს-7	11 ცალი			
1		Ø 16 AIII ГОСТ 5781-82 L= 3680 მმ	4	5.81	23	
2		Ø 8 AI ГОСТ 5781-82 L= 750 მმ	23	0.30	7	
		ბეტონი		B-25	0.13	კუბ მ

დირექტორი	მ. ბუხაიძე		ქ. თბილისი, ჯურის მოედანი №1 და №2 შენობების რეკონსტრუქცია-ადაპტაცია	შპს "AM ფარდი"
ჯრ. ავტორი	ა. გოგიაშვილი			
ჯრ. ავტორი	მ. ბუხაიძე			
კონსტრუქტ.	გ. ცომაია		კონსტრუქციული ნაწილი პორექტირებული პროექტი	დასვეთა № 2023
			მონოლითური სვეტი ს-5, ს-6, ს-7	სტადია: მჯ; ფურცელი: ჯ- 19; რ-ბა: 42; მასშტ.: მ. 1:

მონოლითური კოჭის კ-2 არმირება მ 1:25

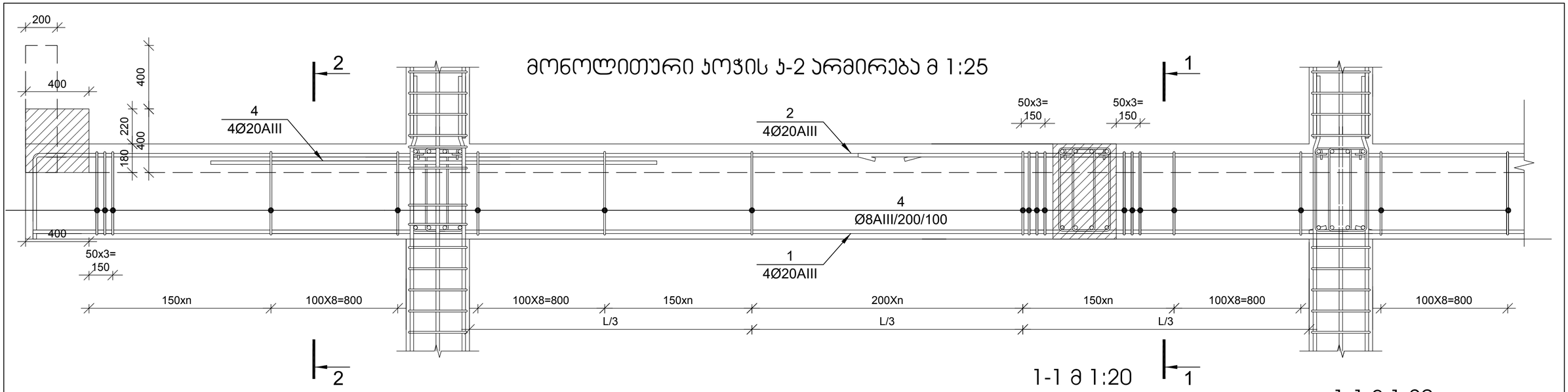

პოზ. №4-ის განლაგების სქემა მ 1:200

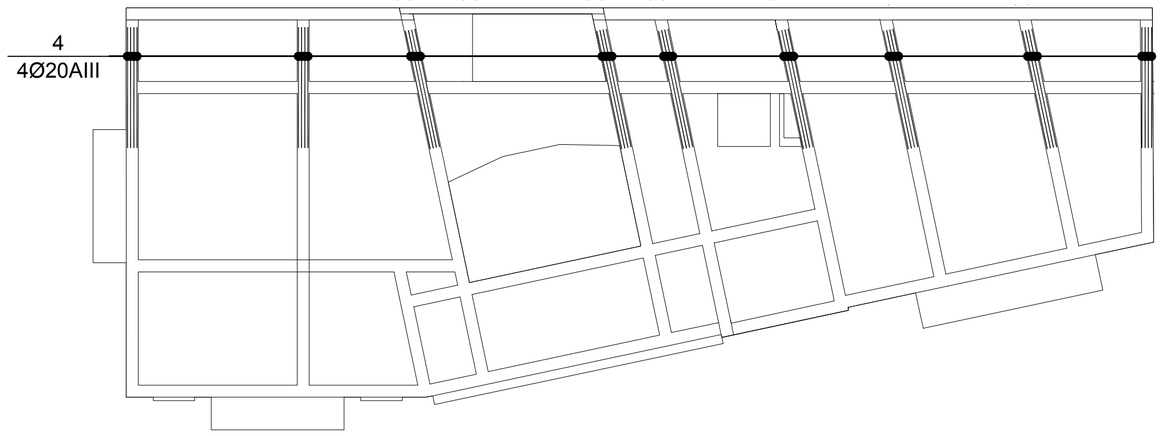

1-1 მ 1:20

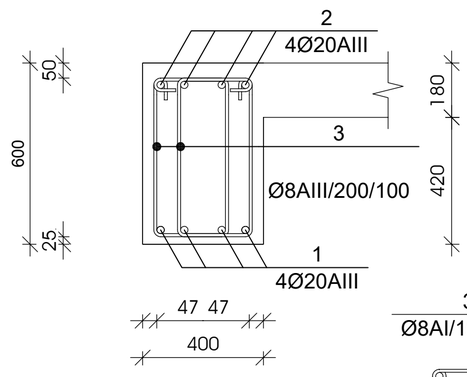

1-1 მ 1:20

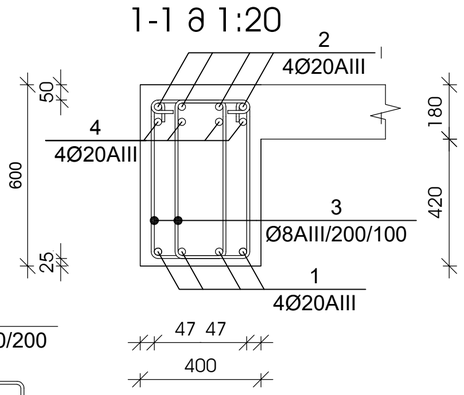

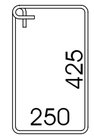

№ პოზ	აღნიშვნა	დასახელება	რაოდ. ელ-ში	წონა, (კგ)		შენიშვნა
				ერთის	საერთო	
		+3,100 ნიშნულის მონოლითური კოჭი კ-2	1 ცალი			
1		Ø 20 AIII ГОСТ 5781-82 L= 216580 მმ	4	533.8	2135	საერთო სიგრძე
2		Ø 20 AIII ГОСТ 5781-82 L= 222950 მმ	4	549.5	2198	საერთო სიგრძე
3		Ø 8 AI ГОСТ 5781-82 L= 1500 მმ	2613	0.59	1546	
4		Ø 20 AIII ГОСТ 5781-82 L= 4000 მმ	40	9.9	394	
		ბეტონი		B-25	32.93	კუბ მ
		არმატურა/ბეტონი			190.5	კგ/კუბ მ

მუშა არმატურების შეერთება განხორციელდეს 30 დიამეტრის გადადებით, ქვედასი საყრდენებზე, ზედასი მალის შუამესამედში

დირექტორი	მ. ბუხაიძე		ქ. თბილისი, ჯვრის მოედანი №1 და №2 შენობების რეკონსტრუქცია-ადაპტაცია	შპს "AM ფარდი"	
პრ. ავტორი	ა. გოგიაშვილი				
პრ. ავტორი	მ. ბუხაიძე				
კონსტრუქტ.	გ. ცომაია		კონსტრუქციული ნაწილი პორექტირებული პროექტი	დაკვეთა №	2023
			მონოლითური კოჭის კ-2 არმირება	სტადია: მპ	ფურცელი: კ- 20
				რ-ბა: 42	მასშტ.: ა. 1:

მონოლითური ჯოჯის ჯ-5 არმირება მ 1:25

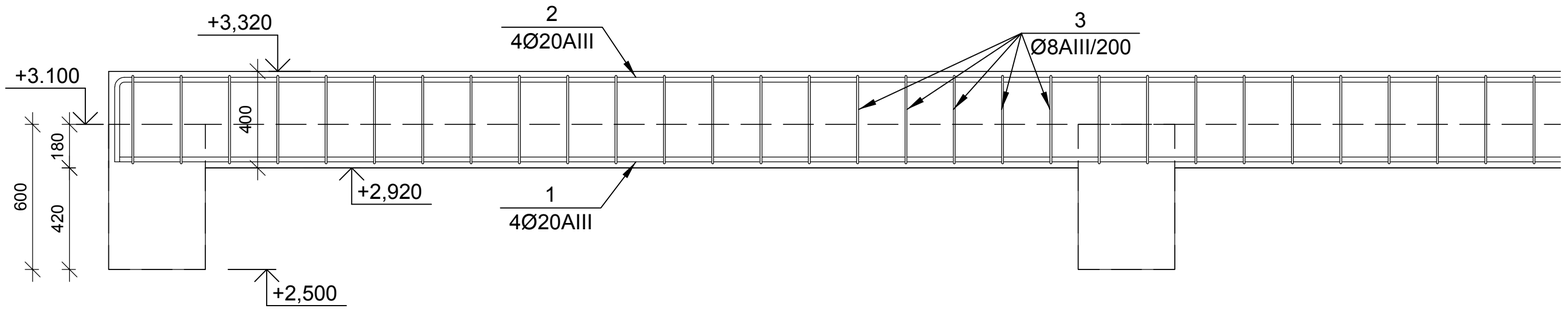

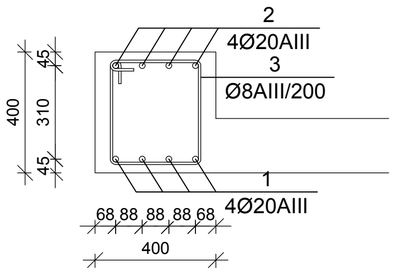

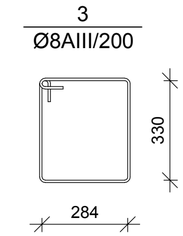

№ პოზ	აღნიშვნა	დასახელება	რაოდ. ელ-ში	წონა, (კგ) ერთის	წონა, (კგ) საერთო	შენიშვნა
		+3,100 ნიშნულის მონოლითური ჯოჯი ჯ-5	1 ცალი			
1		Ø 20 AIII ГОСТ 5781-82 L= 30940 მმ	4	76.3	305	საერთო სიგრძე
2		Ø 20 AIII ГОСТ 5781-82 L= 31850 მმ	4	78.5	314	საერთო სიგრძე
3		Ø 8 AI ГОСТ 5781-82 L= 1378 მმ	140	0.54	76	
		ბეტონი		B-25	2.46	ჯუბ მ
		არმატურა/ბეტონი			282.1	კგ/ჯუბ მ

მონოლითური ჯოჯის ჯ-4 არმირება მ 1:25

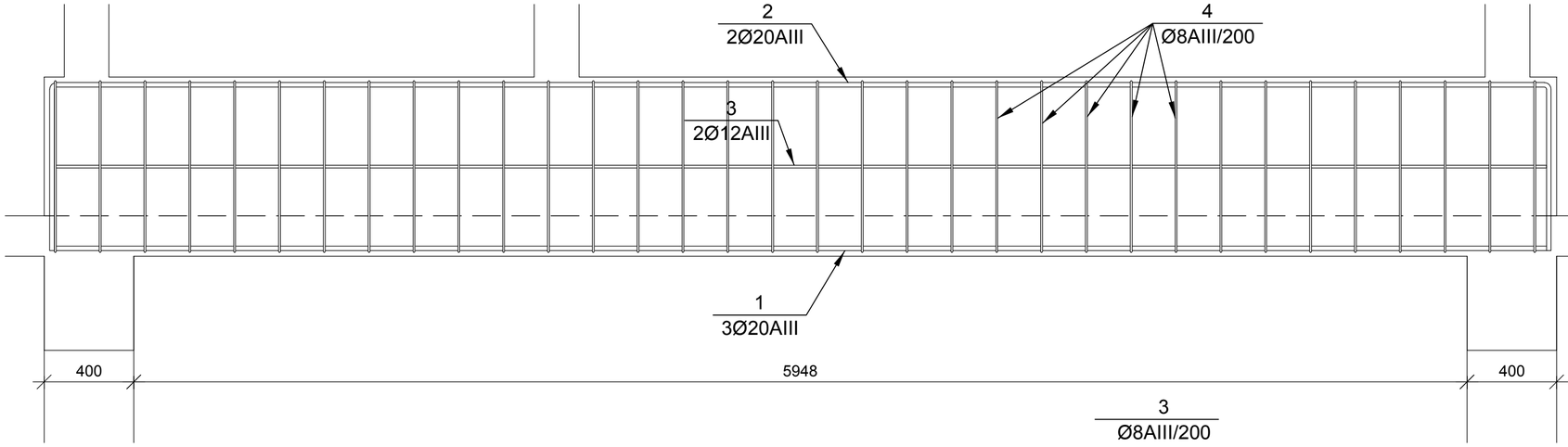

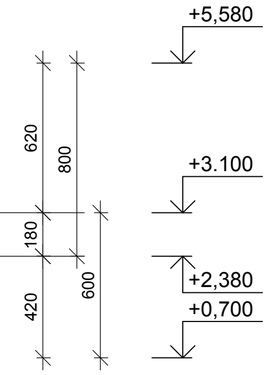

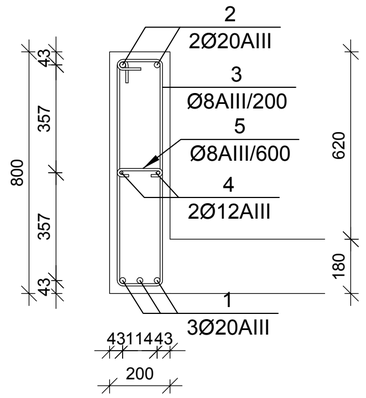

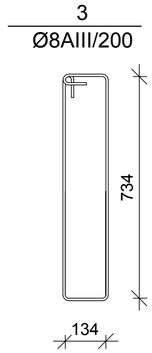

№ პოზ	აღნიშვნა	დასახელება	რაოდ. ელ-ში	წონა, (კგ) ერთის	წონა, (კგ) საერთო	შენიშვნა
		+3,100 ნიშნულის მონოლითური ჯოჯი ჯ-5	1 ცალი			
1		Ø 20 AIII ГОСТ 5781-82 L= 6700 მმ	3	16.5	50	
2		Ø 20 AIII ГОСТ 5781-82 L= 8200 მმ	4	20.2	81	საერთო სიგრძე
3		Ø 8 AIII ГОСТ 5781-82 L= 1886 მმ	34	0.7	25	
4		Ø 12 AIII ГОСТ 5781-82 L= 6700 მმ	2	5.9	12	
5		Ø 8 AIII ГОСТ 5781-82 L= 300 მმ	10	0.1	1	
		ბეტონი		B-25	0.84	ჯუბ მ
		არმატურა/ბეტონი			201.6	კგ/ჯუბ მ

დირექტორი	მ. ბუხაიძე		ქ. თბილისი, ჯუარის მოედანი №1 და №2 შენობების რეკონსტრუქცია-ადაპტაცია	შპს "AM ფარდი"
პრ. პატრონი	ა. გოგიაშვილი			
პრ. პატრონი	მ. ბუხაიძე			
კონსტრუქტ.	გ. ცომაია		კონსტრუქციული ნაწილი პროექტირებული პროექტი	დაკვეთა № 2023
			მონოლითური ჯოჯის ჯ-4, ჯ-5 არმირება	სტადია: მპ; ფურცელი: ჯ- 21; რ-ბა: 42; მასშტ.: ა. 1:

Гип	д. архитектор	Гончарова Л.	
Нач. отд.	д. архитектор	Гончарова Л.	
Зав. каф.	д. архитектор	Гончарова Л.	
Нач. отд.	д. геол.-мин. наук	Шабалин Ю.	
Зав. каф.	д. архитектор	Гончарова Л.	
Гип	д. архитектор	Гончарова Л.	

Здание научно-исследовательского института геологии и минерального сырья
Научно-исследовательский институт геологии и минерального сырья
Архитектурно-планировочная часть

+3,200 План этажа на отм. +3,200 План этажа на отм. +3,200

Цыпленкова	Ф-кз	42	1:100
Проверил	Чертил	22-Э	03

ГАУ "АМ проект" г. Москва, ул. Ленинская Слобода, д. 19, стр. 2, эт. 1, пом. 1, ком. 1

2023 г.

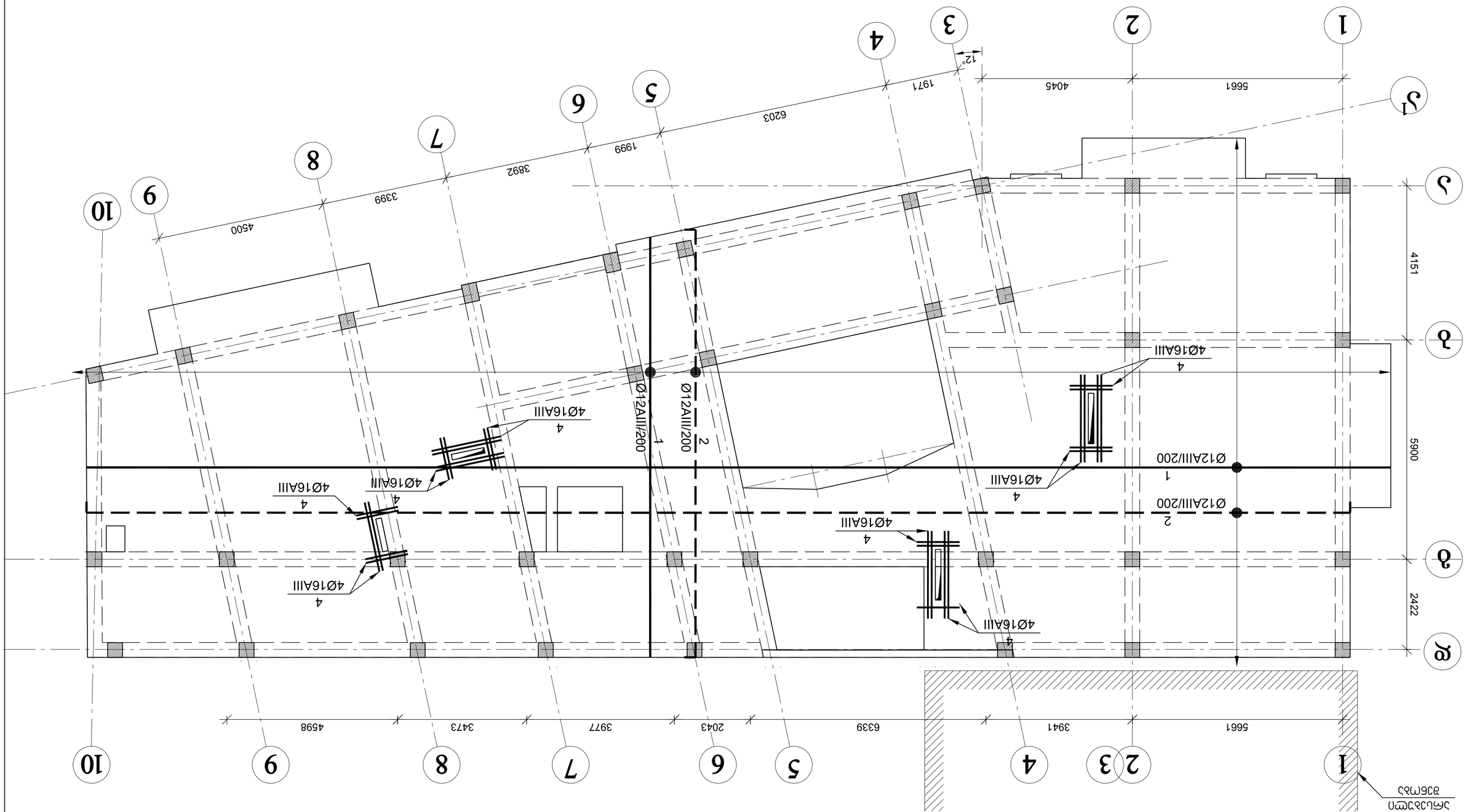

Главный архитектор	Д. Архитектор		
Гл. инженер проекта	А. Инженеров		
Гл. конструктор	Д. Конструктов		
Разработал	Д. Чертежник		

Жилой дом №2, ул. Пионерская, д. №1 в г. Архитектурный

Монолитный железобетонный каркас

Схема расположения колонн. Отм. +7,000

Стадия	Масса	Масштаб	Лист
Р	42	1:100	24

ООО "АМ проект"

2023

მონოლითური სვეტი ს-8

მ 1:25

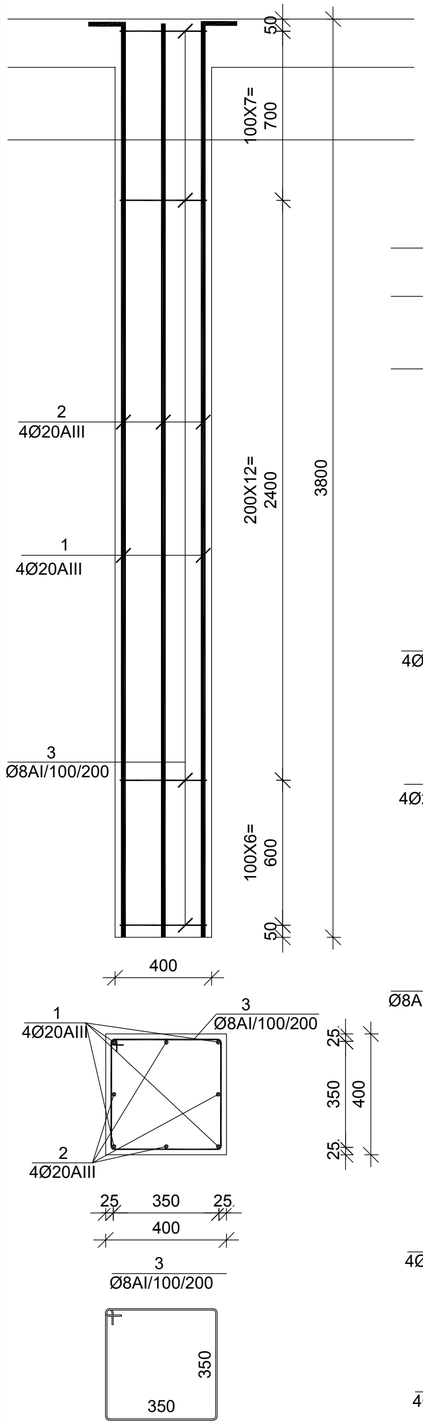

მონოლითური სვეტი ს-8*

მ 1:25

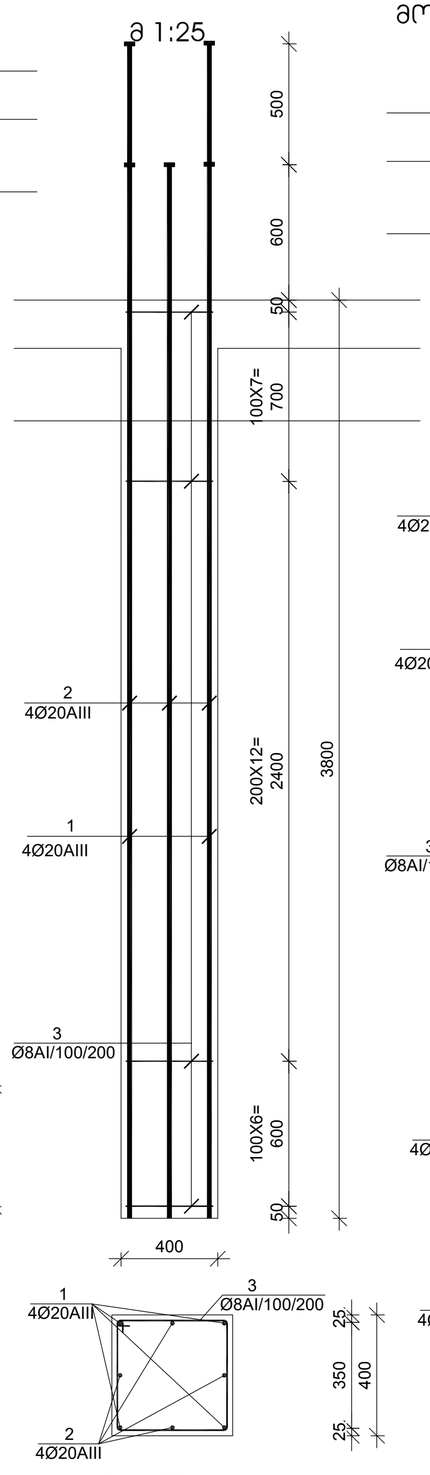

მონოლითური სვეტი ს-9

მ 1:25

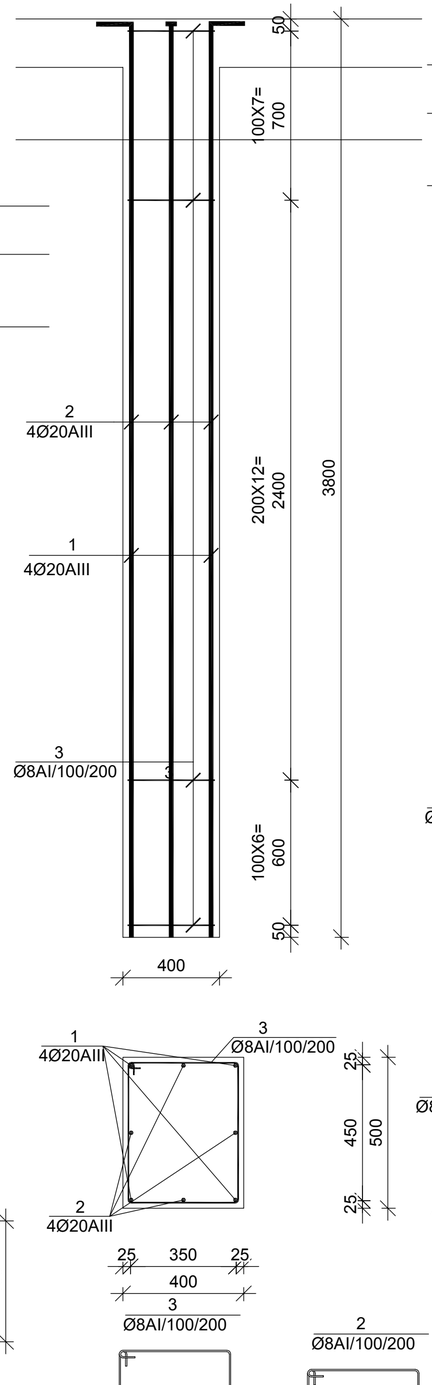

მონოლითური სვეტი ს-10

მ 1:25

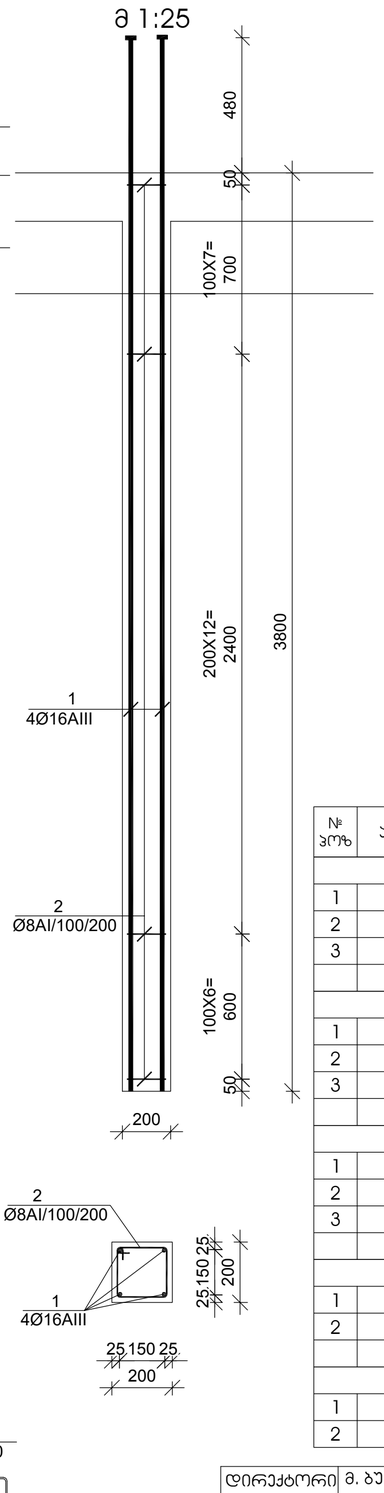

სვეტის ამონაშვერი სა-4

მ 1:20

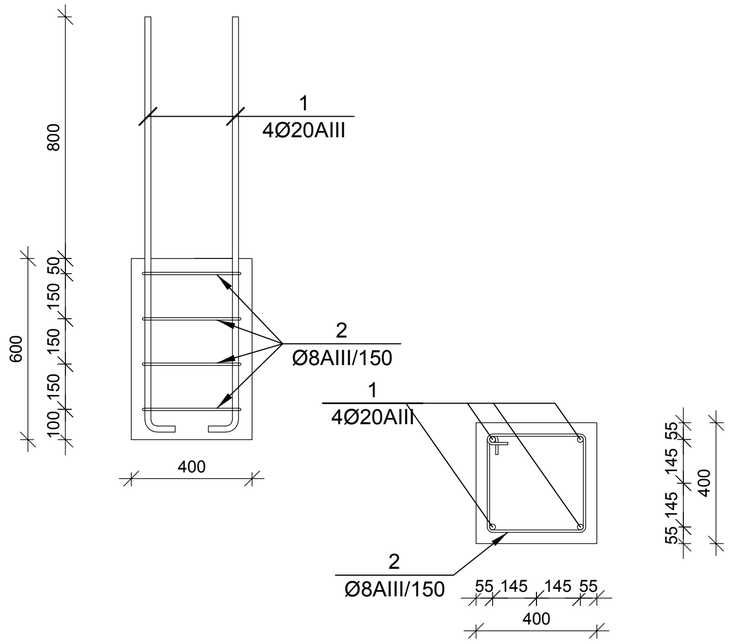

№ პოზ	აღნიშვნა	დასახელება								რაოდ. ელ-ში	წონა, (კგ) ერთის	წონა, (კგ) საერთო	შენიშვნა
		მონოლითური სვეტი ს-8								14 ცალი			
1		Ø	20	AIII	ГОСТ 5781-82 L=	4900	მმ			4	12.08	48	
2		Ø	20	AIII	ГОСТ 5781-82 L=	4400	მმ			4	10.85	43	
3		Ø	8	AI	ГОСТ 5781-82 L=	1550	მმ			26	0.61	16	
		ბეტონი									B-25	0.61	ჯუბ მ
		მონოლითური სვეტი ს-8*								7 ცალი			
1		Ø	20	AIII	ГОСТ 5781-82 L=	4900	მმ			4	12.08	48	
2		Ø	20	AIII	ГОСТ 5781-82 L=	4400	მმ			4	10.85	43	
3		Ø	8	AI	ГОСТ 5781-82 L=	1550	მმ			26	0.61	16	
		ბეტონი									B-25	0.61	ჯუბ მ
		მონოლითური სვეტი ს-9								2 ცალი			
1		Ø	20	AIII	ГОСТ 5781-82 L=	4900	მმ			4	12.08	48	
2		Ø	20	AIII	ГОСТ 5781-82 L=	4400	მმ			4	10.85	43	
3		Ø	8	AI	ГОСТ 5781-82 L=	1750	მმ			26	0.69	18	
		ბეტონი									B-25	0.76	ჯუბ მ
		მონოლითური სვეტი ს-10								11 ცალი			
1		Ø	16	AIII	ГОСТ 5781-82 L=	4280	მმ			4	6.75	27	
2		Ø	8	AI	ГОСТ 5781-82 L=	750	მმ			26	0.30	8	
		ბეტონი									B-25	0.15	ჯუბ მ
		სვეტის ამონაშვერი სა-4								1 ცალი			
1		Ø	20	AIII	ГОСТ 5781-82 L=	1500	მმ			4	3.7	15	
2		Ø	8	AIII	ГОСТ 5781-82 L=	1550	მმ			4	0.6	2	

დირექტორი	მ. ბუხაიძე	
პრ. პვტორი	ა. გოგიაშვილი	
პრ. პვტორი	მ. ბუხაიძე	
პონსტრუქტ.	გ. ცომაია	

ქ. თბილისი, ჰერის მოედანი №1 და №2 შენობების რეკონსტრუქცია-აღდგენა

პონსტრუქციული ნაწილი
კორექტირებული პროექტი

შპს "AM ფარდი"

დაკვეთა № 2023

მონოლითური სვეტი
ს-8, ს-9, ს-10

სტადია	ფურცელი	რ-ბა	მასშტ.
მპ	პ-25	42	მ. 1:

მონოლითური პოჯის პ-2 არმირება მ 1:25

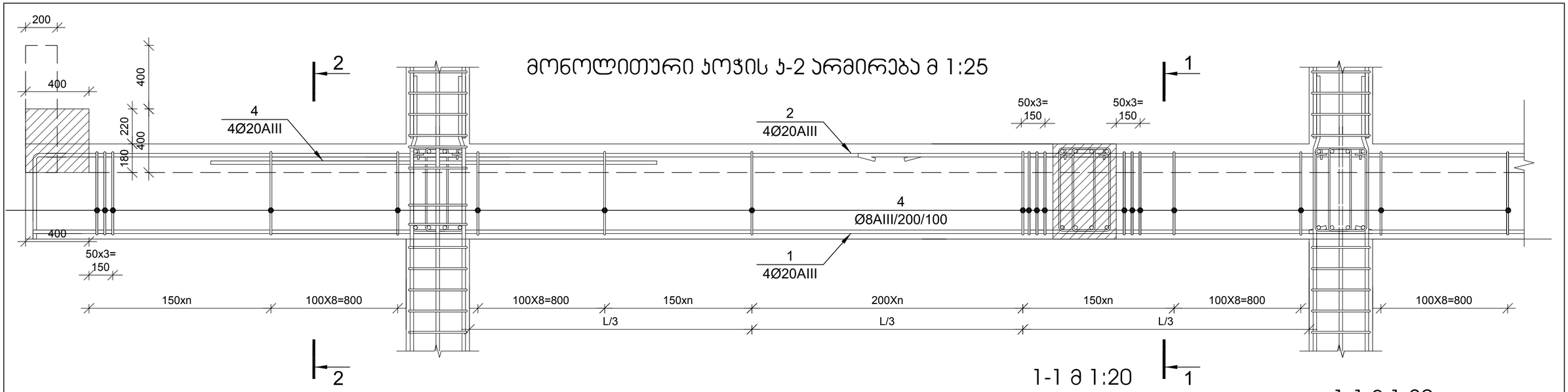

პოზ. №4-ის განლაგების სქემა მ 1:200

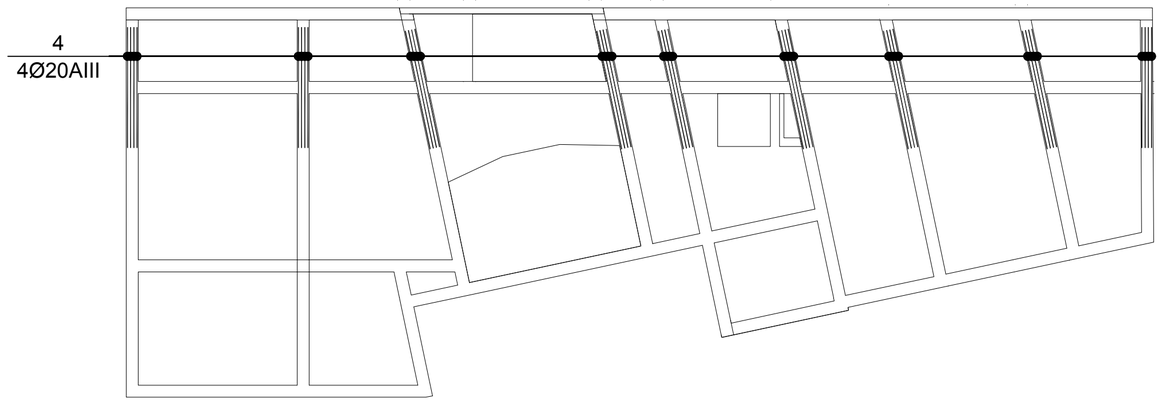

1-1 მ 1:20

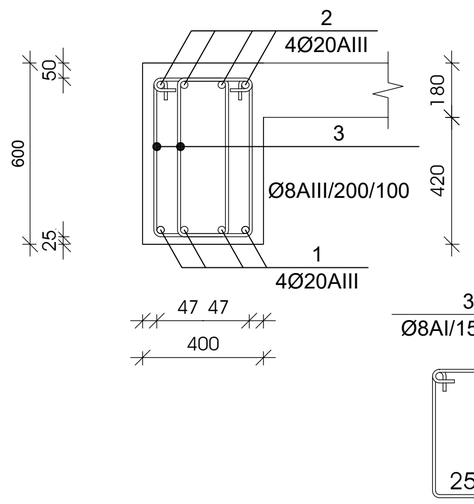

1-1 მ 1:20

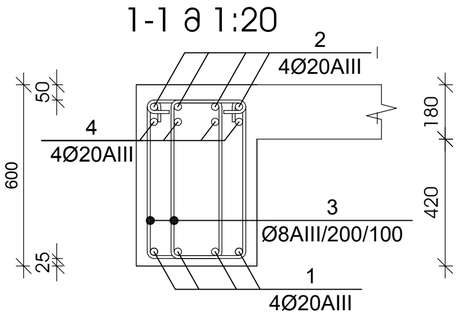

№ პოზ	აღნიშვნა	დასახელება	რაოდ. ელ-ში	წონა, (კგ) ერთის	წონა, (კგ) საერთო	შენიშვნა
		+3,100 ნიშნულის მონოლითური პოჯი პ-2	1 ცალი			
1		Ø 20 AIII ГОСТ 5781-82 L= 99561 მმ	4	245.4	982	საერთო სიგრძე
2		Ø 20 AIII ГОСТ 5781-82 L= 102489 მმ	4	252.6	1010	საერთო სიგრძე
3		Ø 8 AI ГОСТ 5781-82 L= 1500 მმ	1201	0.59	711	
4		Ø 20 AIII ГОСТ 5781-82 L= 4000 მმ	40	9.9	394	
		ბეტონი		B-25	15.14	კუბ მ
		არმატურა/ბეტონი			204.6	კგ/კუბ მ

მუშა არმატურების შეერთება განხორციელდეს 30 დიამეტრის გადადებით, ქვედასი საყრდენებზე, ზედასი მალის შუამესამედში

დირექტორი	მ. ბუხაიძე		ქ. თბილისი, ჰურის მოედანი №1 და №2 შენობების რეკონსტრუქცია-ადაპტაცია	შპს "AM ფარდი"	
პრ. პატრონი	ა. გოგიაშვილი				
პრ. პატრონი	მ. ბუხაიძე				
კონსტრუქტ.	გ. ცომაია		კონსტრუქციული ნაწილი პორექტირებული პროექტი	დაკვეთა №	2023
			მონოლითური პოჯის პ-2	სტადია: მპ; ფურცელი: პ- 26; რ-ბა: 42; მასშტ.: ა. 1:	

მონოლითური ჯოჯის ჯ-5 არმირება მ 1:25

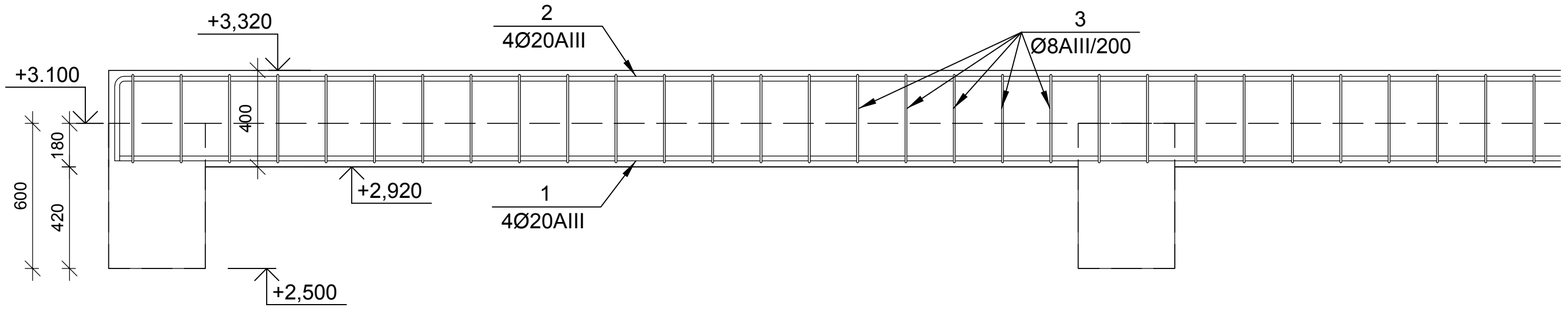

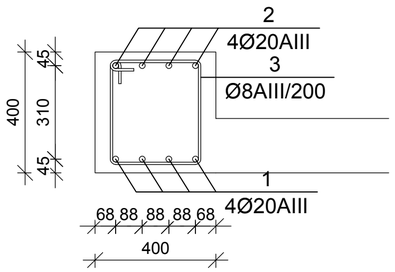

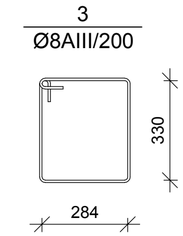

№ პოზ	აღნიშვნა	დასახელება	რაოდ. ელ-ში	წონა, (კგ) ერთის	წონა, (კგ) საერთო	შენიშვნა
		+3,100 ნიშნულის მონოლითური ჯოჯი ჯ-5	1 ცალი			
1		Ø 20 AIII ГОСТ 5781-82 L= 30940 მმ	4	76.3	305	საერთო სიგრძე
2		Ø 20 AIII ГОСТ 5781-82 L= 31850 მმ	4	78.5	314	საერთო სიგრძე
3		Ø 8 AI ГОСТ 5781-82 L= 1378 მმ	140	0.54	76	
		ბეტონი		B-25	2.46	ჯუბ მ
		არმატურა/ბეტონი			282.1	კგ/ჯუბ მ

მონოლითური ჯოჯის ჯ-4 არმირება მ 1:25

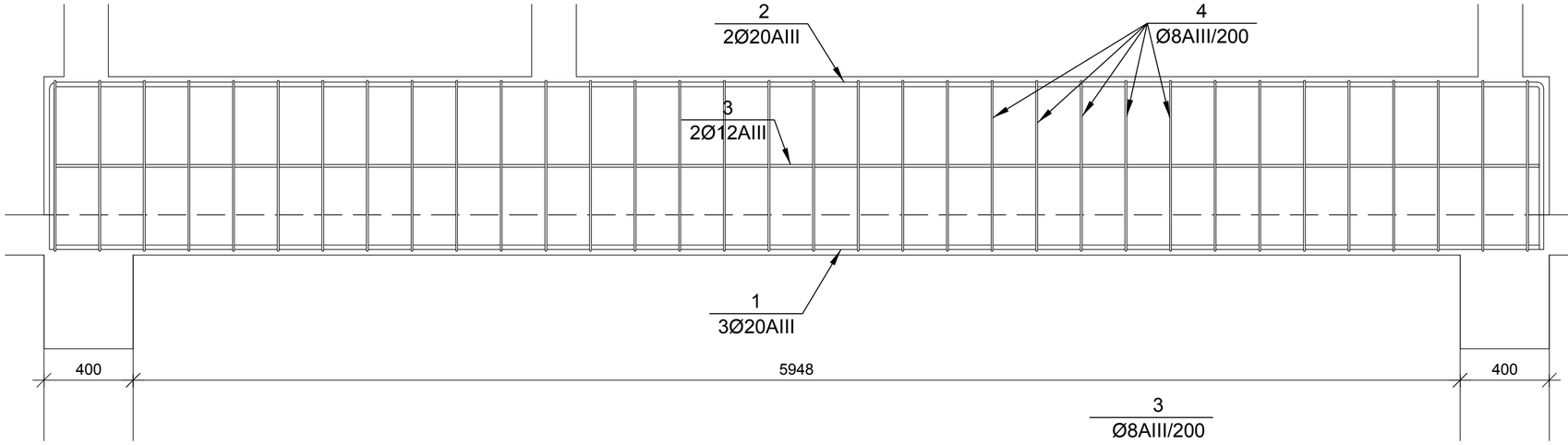

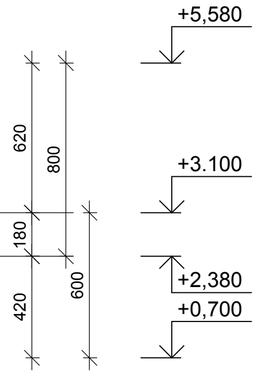

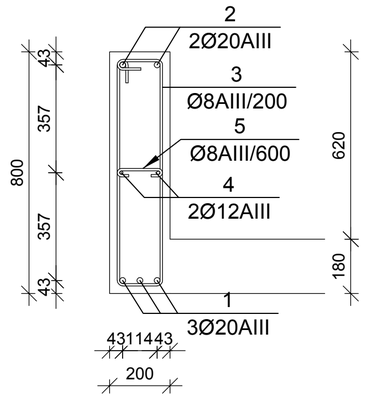

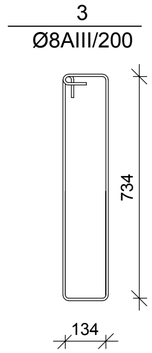

№ პოზ	აღნიშვნა	დასახელება	რაოდ. ელ-ში	წონა, (კგ) ერთის	წონა, (კგ) საერთო	შენიშვნა
		+3,100 ნიშნულის მონოლითური ჯოჯი ჯ-5	1 ცალი			
1		Ø 20 AIII ГОСТ 5781-82 L= 6700 მმ	3	16.5	50	
2		Ø 20 AIII ГОСТ 5781-82 L= 8200 მმ	4	20.2	81	საერთო სიგრძე
3		Ø 8 AIII ГОСТ 5781-82 L= 1886 მმ	34	0.7	25	
4		Ø 12 AIII ГОСТ 5781-82 L= 6700 მმ	2	5.9	12	
5		Ø 8 AIII ГОСТ 5781-82 L= 300 მმ	10	0.1	1	
		ბეტონი		B-25	0.84	ჯუბ მ
		არმატურა/ბეტონი			201.6	კგ/ჯუბ მ

დირექტორი	მ. ბუხაიძე		ქ. თბილისი, ჯუარის მოედანი №1 და №2 შენობების რეკონსტრუქცია-ადაპტაცია	შპს "AM ფარდი"
პრ. პატრონი	ა. გოგიაშვილი			
პრ. პატრონი	მ. ბუხაიძე			
კონსტრუქტ.	გ. ცომაია		კონსტრუქციული ნაწილი პროექტირებული პროექტი	დასკვნის № 2023
			მონოლითური ჯოჯის ჯ-4, ჯ-5 არმირება	სტადია: მპ; ფურცელი: ჯ- 27; რ-ბა: 42; მასშტ.: მ. 1:

+6,800 блок сборных железобетонных фундаментов

а 1:100

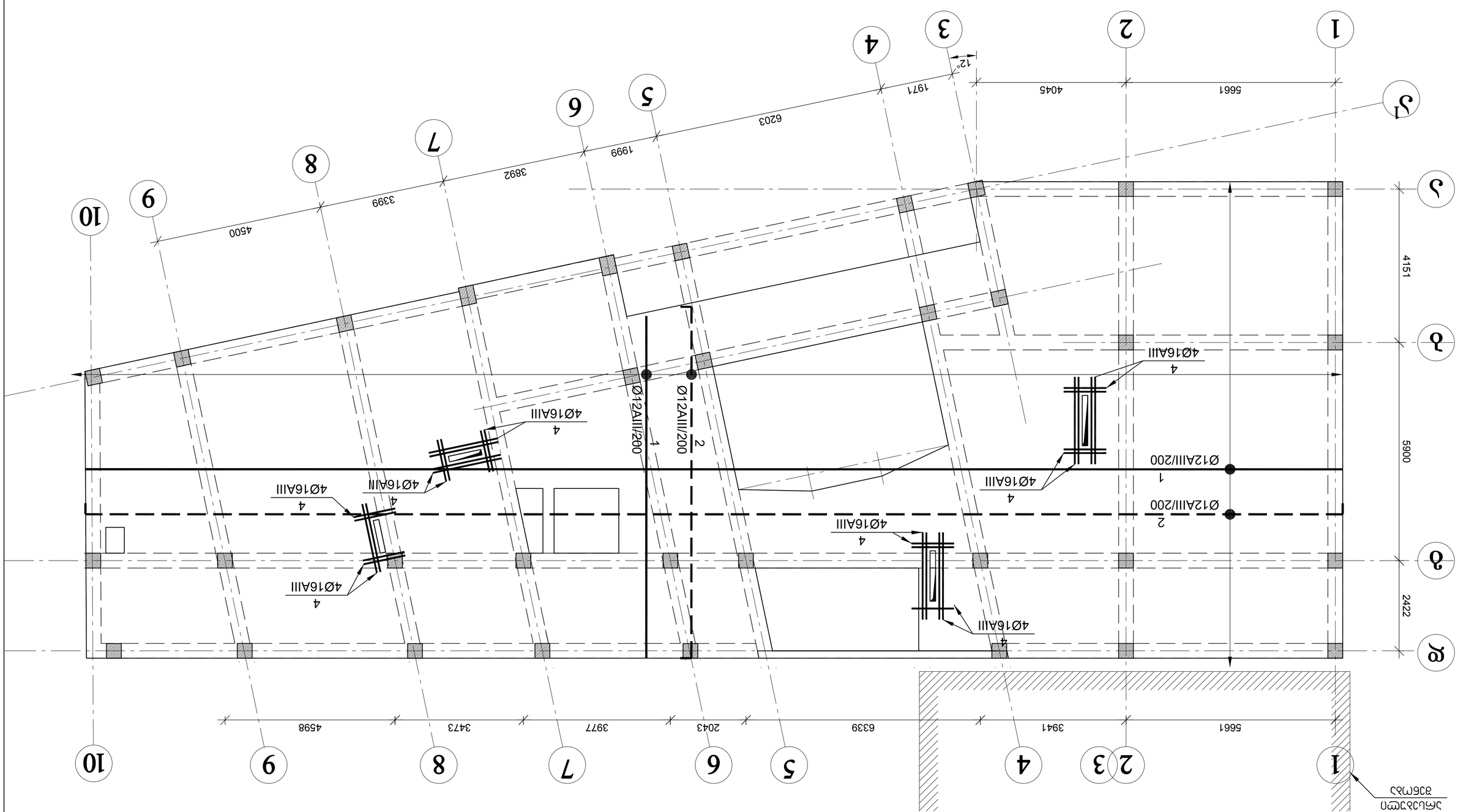

ГИП	А.Б.Сальников				
Зав. лаб.	Э.Ю.Шарапова				
Зав. отд.	А.В.Сальников				
Нач. сект.	Е.Ю.Шарапова				
Разработал	А.В.Сальников				

Изм.	Кол.уч.	Лист	№док.
Подп.		Дата	

Блок "АМ группа"

Блок сборных железобетонных фундаментов стаканного типа

Стадия: Р | Лист: 42 | Листов: 83

АМ

ООО "АМ группа" г. Ижевск 2023

Инв.№ подл. | Подп. и дата | Взам.инв.№

Копировал | Формат А3

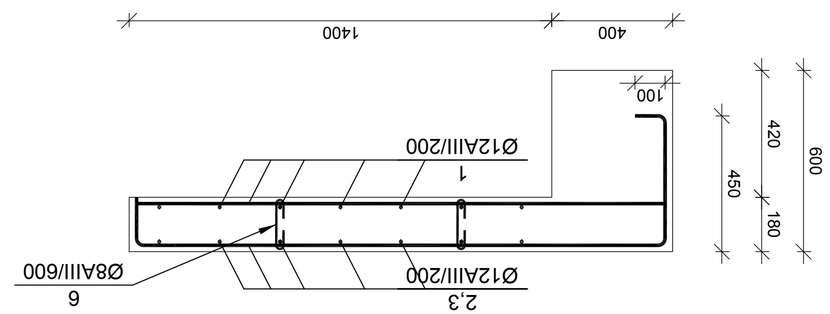

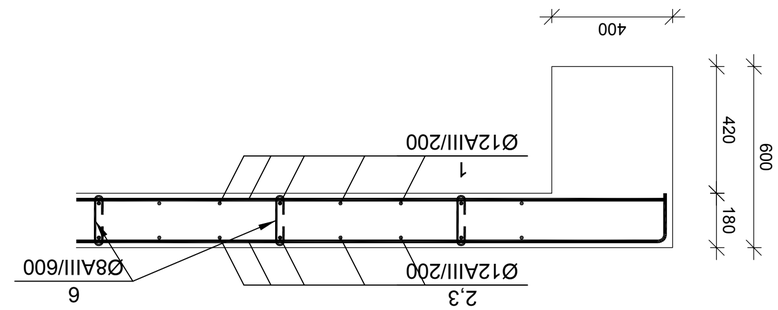

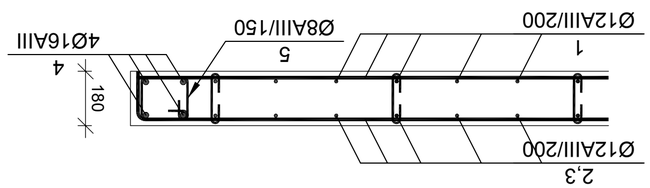

№ зм.	Кол. листов	№ докум.	Подпись	Дата
ГИП	Д. Бутырин			
Разраб.	Д. Бутырин			
Н. контр.	Д. Бутырин			
Нач. отд.	Д. Бутырин			

Д. Пятницкое, ул. Заводская, д. 1, корп. 2
Многоквартирный жилой дом №1 (поз.2)
Раздел АМ "Архитектурно-конструктивные решения"

ООО "АМ проект"
2023

Стадия | Лист | Листов
Р | 29 | 33

Спецификация элементов монолитных железобетонных конструкций

№ поз.	Обозначение	Наименование	Кол.	Масса ед., кг	Примечание
		+6,800 Блок 6 Отм. +6,800 Фундаментная плита			
1		Ø 12 AIII ГОСТ 5781-82 L= 36133 50	1	3206,4	
2		Ø 12 AIII ГОСТ 5781-82 L= 37196 25	1	3300,7	
3					
4		Ø 16 AIII ГОСТ 5781-82 L= 33600	4	53,0	
5		Ø 8 AIII ГОСТ 5781-82 L= 750	168	0,3	
6		Ø 8 AIII ГОСТ 5781-82 L= 300	908	0,1	
		Бетон	B-25	65,16	Объем
		Фундаментная плита		105,5	Объем

№ поз.	Обозначение	Наименование	Кол.	Масса ед., кг	Примечание
		+6,800 Блок 6 Отм. +6,800 Фундаментная плита	1 шт.		
1		Ø 12 AIII ГОСТ 5781-82 L= 36133 50	1	3206,4	3206
2		Ø 12 AIII ГОСТ 5781-82 L= 37196 25	1	3300,7	3301
3					
4		Ø 16 AIII ГОСТ 5781-82 L= 33600	4	53,0	212
5		Ø 8 AIII ГОСТ 5781-82 L= 750	168	0,3	50
6		Ø 8 AIII ГОСТ 5781-82 L= 300	908	0,1	107
		Бетон	B-25	65,16	Объем
		Фундаментная плита		105,5	Объем

+10,000 ϭϬϬϬϬϬϬϬϬ ϭϬϬϬϬϬϬϬϬ

მონოლითური სვეტი ს-11

მ 1:25

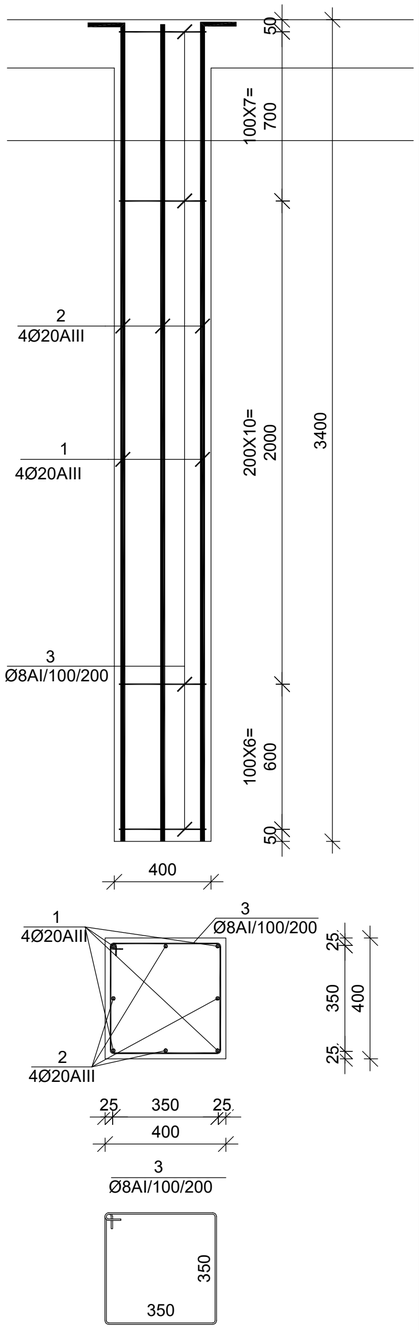

მონოლითური სვეტი ს-12

მ 1:25

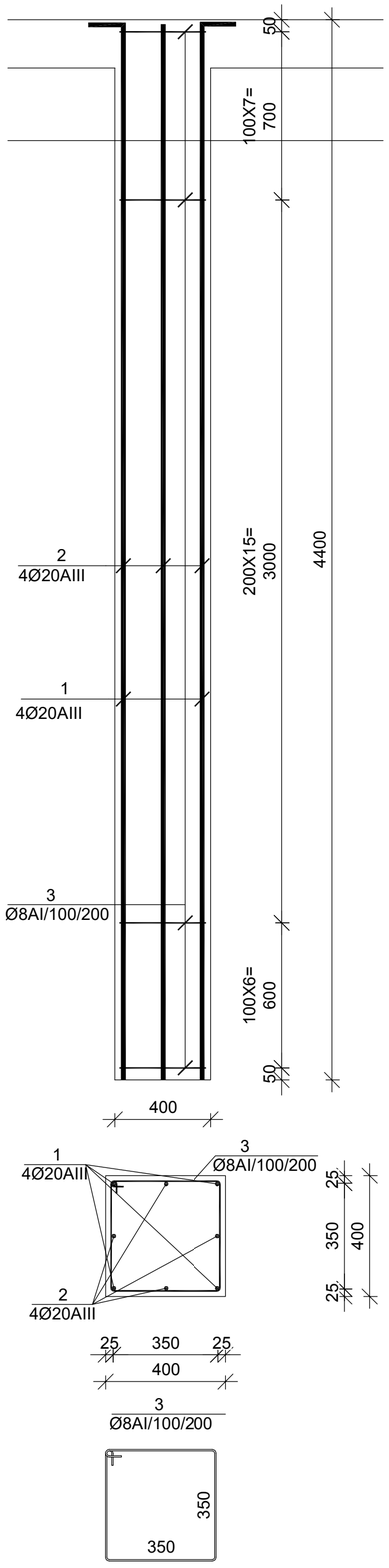

მონოლითური სვეტი ს-13

მ 1:25

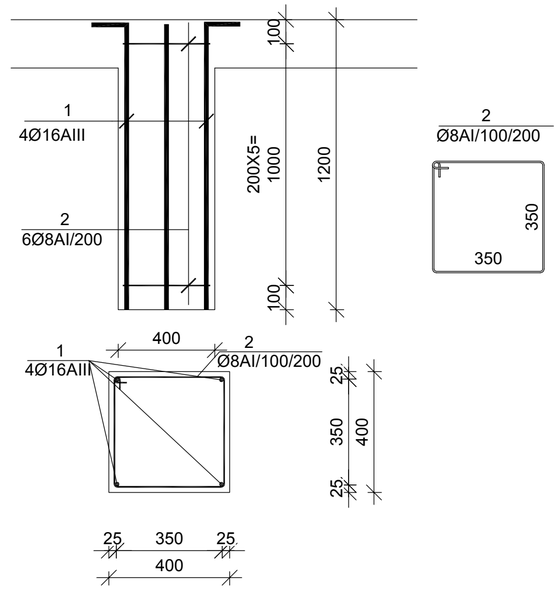

მონოლითური სვეტი ს-14

მ 1:25

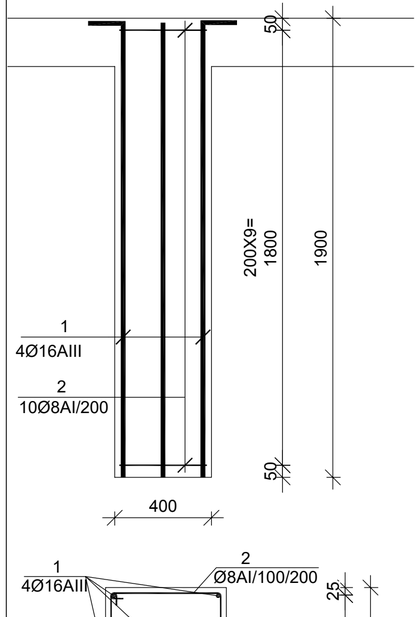

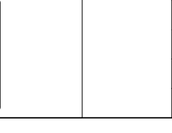

მონოლითური სვეტი ს-15

მ 1:25

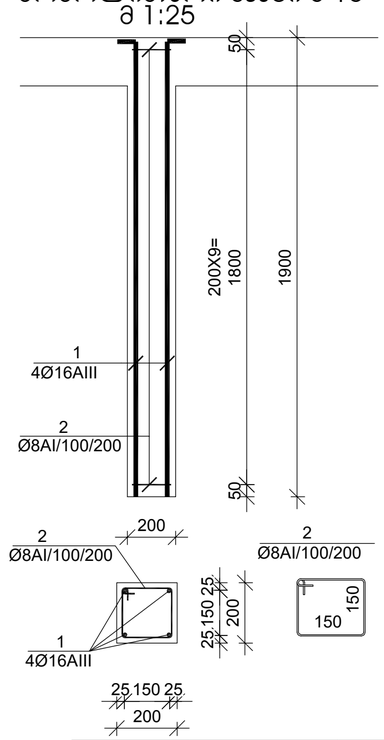

მონოლითური სვეტი ს-16

მ 1:25

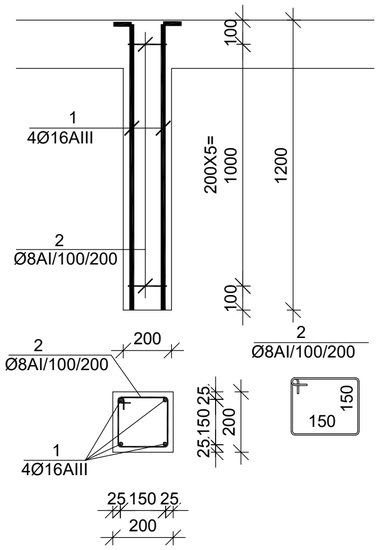

№ პოზ	ალნიშვნა	დასახელება	რაოდ. ელ-ში	წონა, (კგ) ერთის	წონა, (კგ) საერთო	შენიშვნა
		მონოლითური სვეტი ს-11 — 14 ცალი				
1		Ø 20 AIII ГОСТ 5781-82 L= 4500 ძმ	4	11.09	44	
2		Ø 20 AIII ГОСТ 5781-82 L= 4000 ძმ	4	9.86	39	
3		Ø 8 AI ГОСТ 5781-82 L= 1550 ძმ	24	0.61	15	
		ბეტონი		B-25	0.54	ჯამ მ
		მონოლითური სვეტი ს-12 — 3 ცალი				
1		Ø 20 AIII ГОСТ 5781-82 L= 5500 ძმ	4	13.56	54	
2		Ø 20 AIII ГОСТ 5781-82 L= 5000 ძმ	4	12.32	49	
3		Ø 8 AI ГОСТ 5781-82 L= 1550 ძმ	29	0.61	18	
		ბეტონი		B-25	0.70	ჯამ მ
		მონოლითური სვეტი ს-13 — 6 ცალი				
1		Ø 16 AIII ГОСТ 5781-82 L= 2180 ძმ	4	3.44	14	
2		Ø 8 AI ГОСТ 5781-82 L= 1550 ძმ	6	0.61	4	
		ბეტონი		B-25	0.19	ჯამ მ
		მონოლითური სვეტი ს-14 — 5 ცალი				
1		Ø 16 AIII ГОСТ 5781-82 L= 2880 ძმ	4	4.54	18	
2		Ø 8 AI ГОСТ 5781-82 L= 1550 ძმ	10	0.61	6	
		ბეტონი		B-25	0.30	ჯამ მ
		მონოლითური სვეტი ს-15 — 3 ცალი				
1		Ø 16 AIII ГОСТ 5781-82 L= 2000 ძმ	4	3.16	13	
2		Ø 8 AI ГОСТ 5781-82 L= 750 ძმ	10	0.30	3	
		ბეტონი		B-25	0.08	ჯამ მ
		მონოლითური სვეტი ს-16 — 3 ცალი				
1		Ø 16 AIII ГОСТ 5781-82 L= 1300 ძმ	4	2.05	8	
2		Ø 8 AI ГОСТ 5781-82 L= 750 ძმ	6	0.30	2	
		ბეტონი		B-25	0.05	ჯამ მ

დირექტორი	მ. ბუხაიძე	
პრ. პეტორი	ა. გოგიაშვილი	
პრ. პეტორი	მ. ბუხაიძე	
პონსტრუქტ.	გ. ცომაია	

ქ. თბილისი, ჯერის მოედანი №1 და №2 შენობების რეკონსტრუქცია-აღჯატაცია

პონსტრუქციული ნაწილი
პორექტირებული პროექტი

მონოლითური სვეტი
ს- 11-16

შპს "AM ფარდი"

დასვეთა № 2023

სტადია	ფურცელი	რ-ბა	მასშტ.
მპ	ჯ- 31	42	მ. 1:

მონოლითური ჯოხის ჯ-2 არმირება მ 1:25

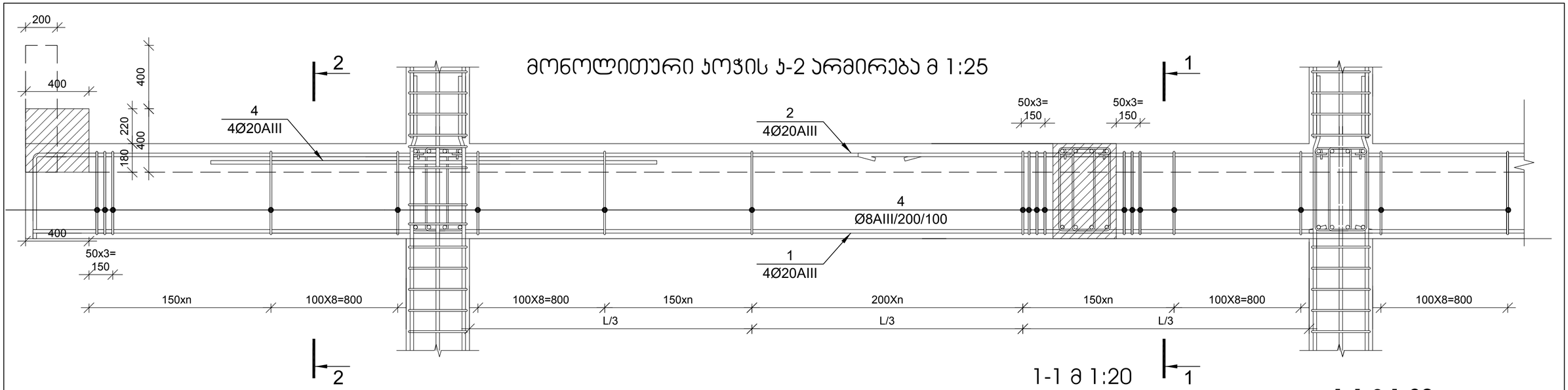

რკინაბეტონის სარტყელი
მ 1:20

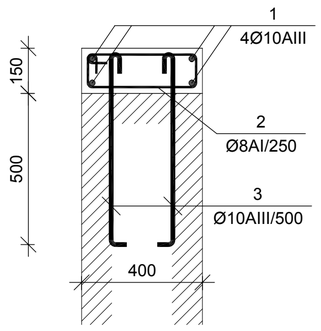

რკინაბეტონის სარტყელი
მ 1:20

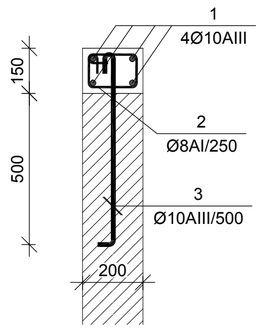

№ პოზ	აღნიშვნა	დასახელება	რაოდ. ელ-ში	წონა, (კგ)		შენიშვნა
				ერთის	საერთო	
		რკინაბეტონის სარტყელი რბს-1	1 ცალი			
1		Ø 10 AIII ГОСТ 5781-82 L= 107185 მმ	4	66.05	264	
2		Ø 8 AI ГОСТ 5781-82 L= 1050 მმ	388	0.41	161	
3		Ø 10 AIII ГОСТ 5781-82 L= 900 მმ	194	0.55	108	
		ბეტონი		B-25	5.82	ჯუბ მ
		რკინაბეტონის სარტყელი რბს-2	1 ცალი			
1		Ø 10 AIII ГОСТ 5781-82 L= 7735 მმ	4	4.77	19	
2		Ø 8 AI ГОСТ 5781-82 L= 1050 მმ	28	0.41	12	
3		Ø 10 AIII ГОСТ 5781-82 L= 900 მმ	14	0.55	8	
		ბეტონი		B-25	0.42	ჯუბ მ

1-1 მ 1:20

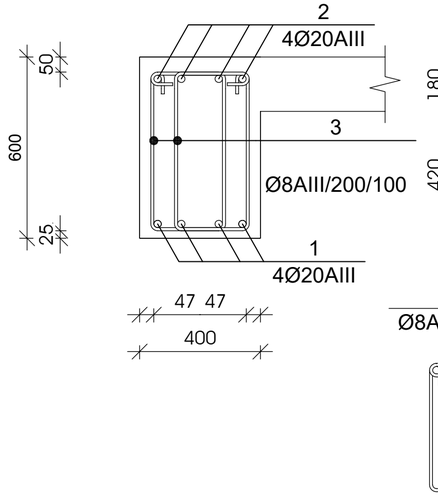

1-1 მ 1:20

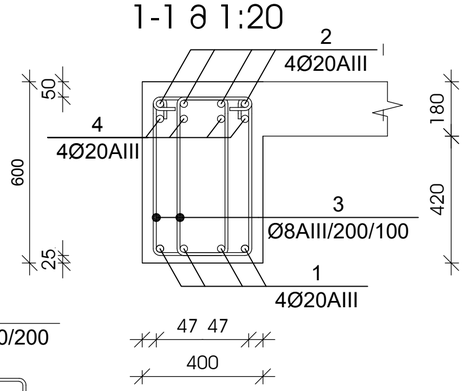

№ პოზ	აღნიშვნა	დასახელება	რაოდ. ელ-ში	წონა, (კგ)		შენიშვნა
				ერთის	საერთო	
		+3,100 ნიშნულის მონოლითური ჯოხი ჯ-2	1 ცალი			
1		Ø 20 AIII ГОСТ 5781-82 L= 53040 მმ	4	130.7	523	საერთო სიგრძე
2		Ø 20 AIII ГОСТ 5781-82 L= 54600 მმ	4	134.6	538	საერთო სიგრძე
3		Ø 8 AI ГОСТ 5781-82 L= 1500 მმ	640	0.59	379	
4		Ø 20 AIII ГОСТ 5781-82 L= 4000 მმ	0	9.9	0	
		ბეტონი		B-25	8.06	ჯუბ მ
		არმატურა/ბეტონი			178.6	კგ/ჯუბ მ

მუშა არმატურების შეერთება განხორციელდეს 30 დიამეტრის გადადებით, ქვედასი საყრდენებზე, ზედასი მალის შუამესამედში

დირექტორი	მ. ბუხაიძე		ქ. თბილისი, ჯვრის მოედანი №1 და №2 შენობების რეკონსტრუქცია-ადაპტაცია	შპს "AM ფარდი"
პრ. პატრონი	ა. გოგიაშვილი			
პრ. პატრონი	მ. ბუხაიძე			
კონსტრუქტ.	გ. ცომაია		კონსტრუქციული ნაწილი პორექტირებული პროექტი	დაკვეთა № 2023
			მონოლითური ჯოხის ჯ-2	სტადია: მპ; ფურცელი: ჯ- 32; რ-ბა: 42; მასშტ.: ა. 1:

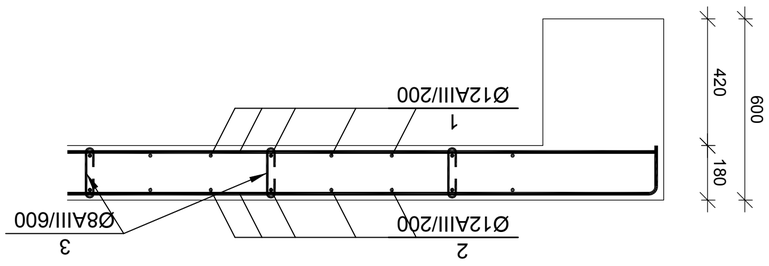

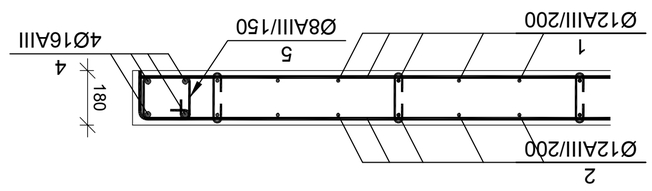

| № зм% | Ссбопзбсь | Сѵѵпсѵсѵѵьѵь | ѵѵпсѵь сѵѵпсѵь ѵѵпѵѵѵ

Главный архитектор	Г. Ахмадеева		
Гл. инженер проекта	Э. Ахмадеева		
Гл. инженер	Э. Ахмадеева		
Нач. отдела	Э. Шарафутдинов		
Проверил	Г. Ахмадеева		

Главный архитектор	Г. Ахмадеева	Дом жилой 3-х этажный, 32 квартиры по ул. Ленина, 37 в г. Нижнекамске	
Гл. инженер проекта	Э. Ахмадеева		
Гл. инженер	Э. Ахмадеева		
Нач. отдела	Э. Шарафутдинов		
Проверил	Г. Ахмадеева	Разрез 1-1	

ГИП	Г. Ахмадеева	ООО "АМ проект"	
Разработал	Э. Шарафутдинов		
Н. контроль	Э. Шарафутдинов	2023	

Стадия	Лист	Листов	
Р	34	42	

Разрез 1-1 в 1:50

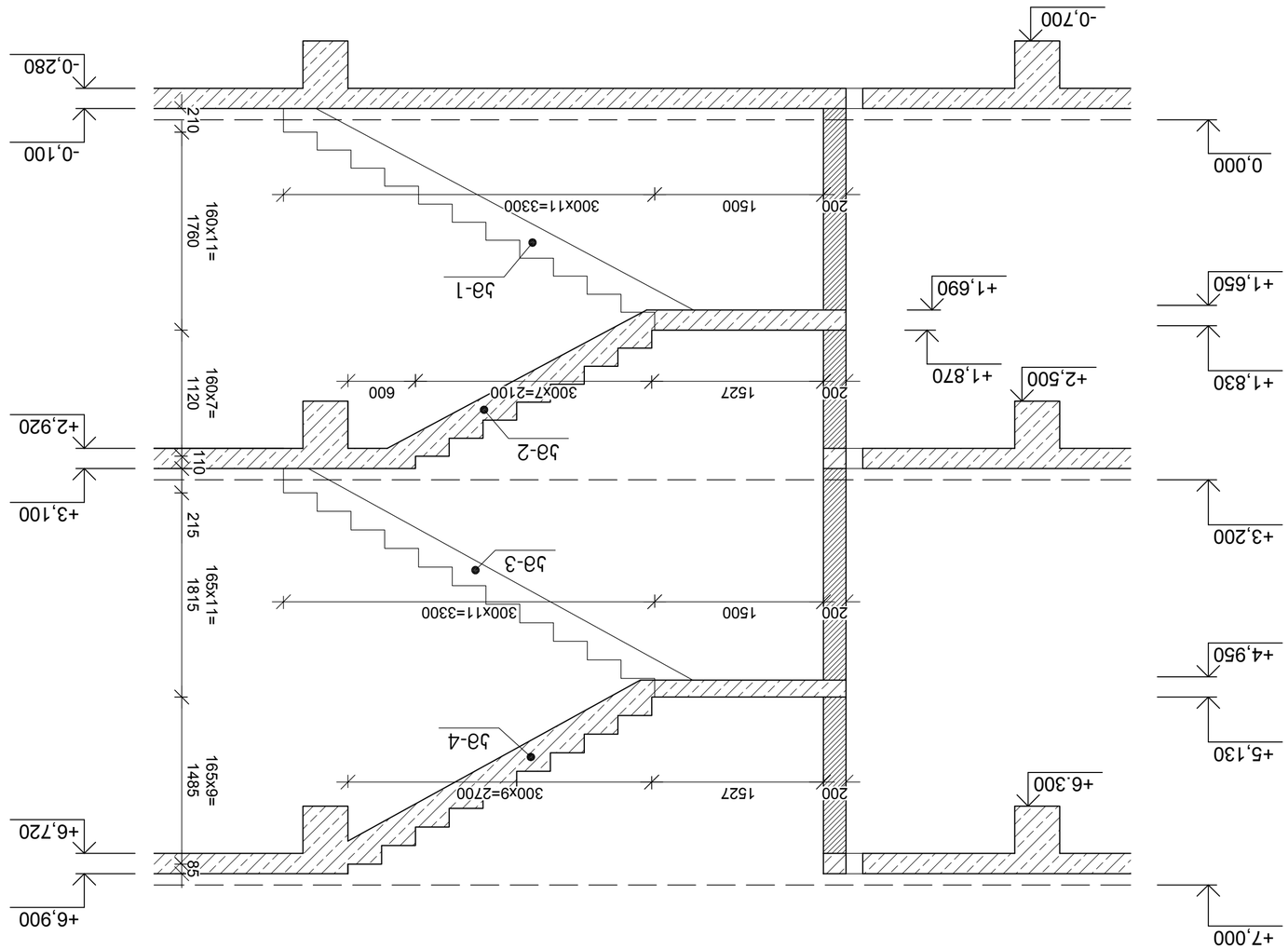

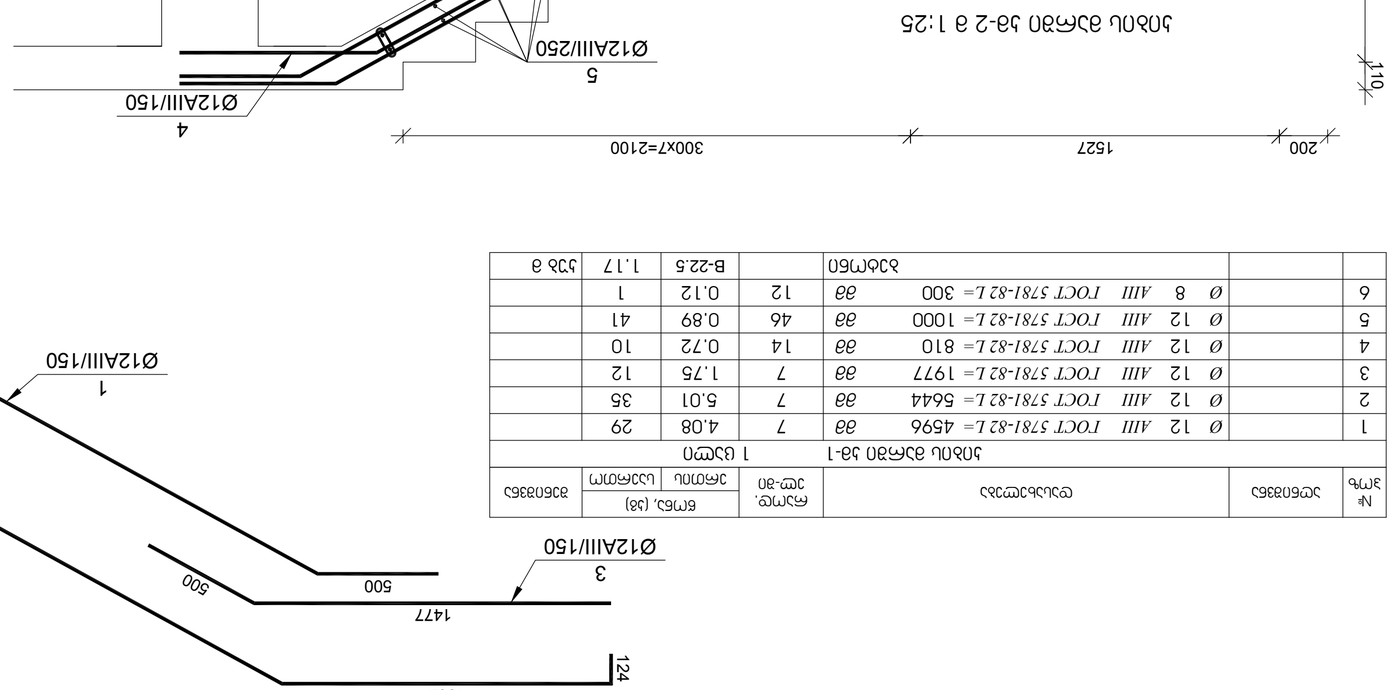

Опалубка фундамента Ф-1 в 1:25

№ поз.	Эскиз	Ø, мм	Марка стали	Длина 1 шт., мм	Кол-во, шт.	Масса 1 шт., кг	Общая масса, кг
1		Ø	12 AIII ГОСТ 5781-82	5065	7	4.49	31
2		Ø	12 AIII ГОСТ 5781-82	3923	7	3.48	24
3		Ø	12 AIII ГОСТ 5781-82	2528	7	2.24	16
4		Ø	12 AIII ГОСТ 5781-82	1317	14	1.17	16
5		Ø	12 AIII ГОСТ 5781-82	1000	36	0.89	32
6		Ø	8 AIII ГОСТ 5781-82	300	12	0.12	1
			Бетон			B-22.5	0.93

Опалубка фундамента Ф-1, Ф-2

№ поз.	Эскиз	Ø, мм	Марка стали	Длина 1 шт., мм	Кол-во, шт.	Масса 1 шт., кг	Общая масса, кг
1		Ø	12 AIII ГОСТ 5781-82	4596	7	4.08	29
2		Ø	12 AIII ГОСТ 5781-82	5644	7	5.01	35
3		Ø	12 AIII ГОСТ 5781-82	1977	7	1.75	12
4		Ø	12 AIII ГОСТ 5781-82	810	14	0.72	10
5		Ø	12 AIII ГОСТ 5781-82	1000	46	0.89	41
6		Ø	8 AIII ГОСТ 5781-82	300	12	0.12	1
			Бетон			B-22.5	1.17

Изм.	Кол.уч.	Лист	№ док.	Подп.	Дата
Разраб.		А. Зайцев			
Пров.		В. Фомин			
Н.контр.		А. Зайцев			
ГИП		Д. Шилов			

Опалубка фундамента Ф-1, Ф-2

Стадия	Лист	Листов
Р	3	42

ООО "АМ Групп"

г. Москва, ул. Ленина, д. 1, стр. 2
Тел.: (495) 123-45-67

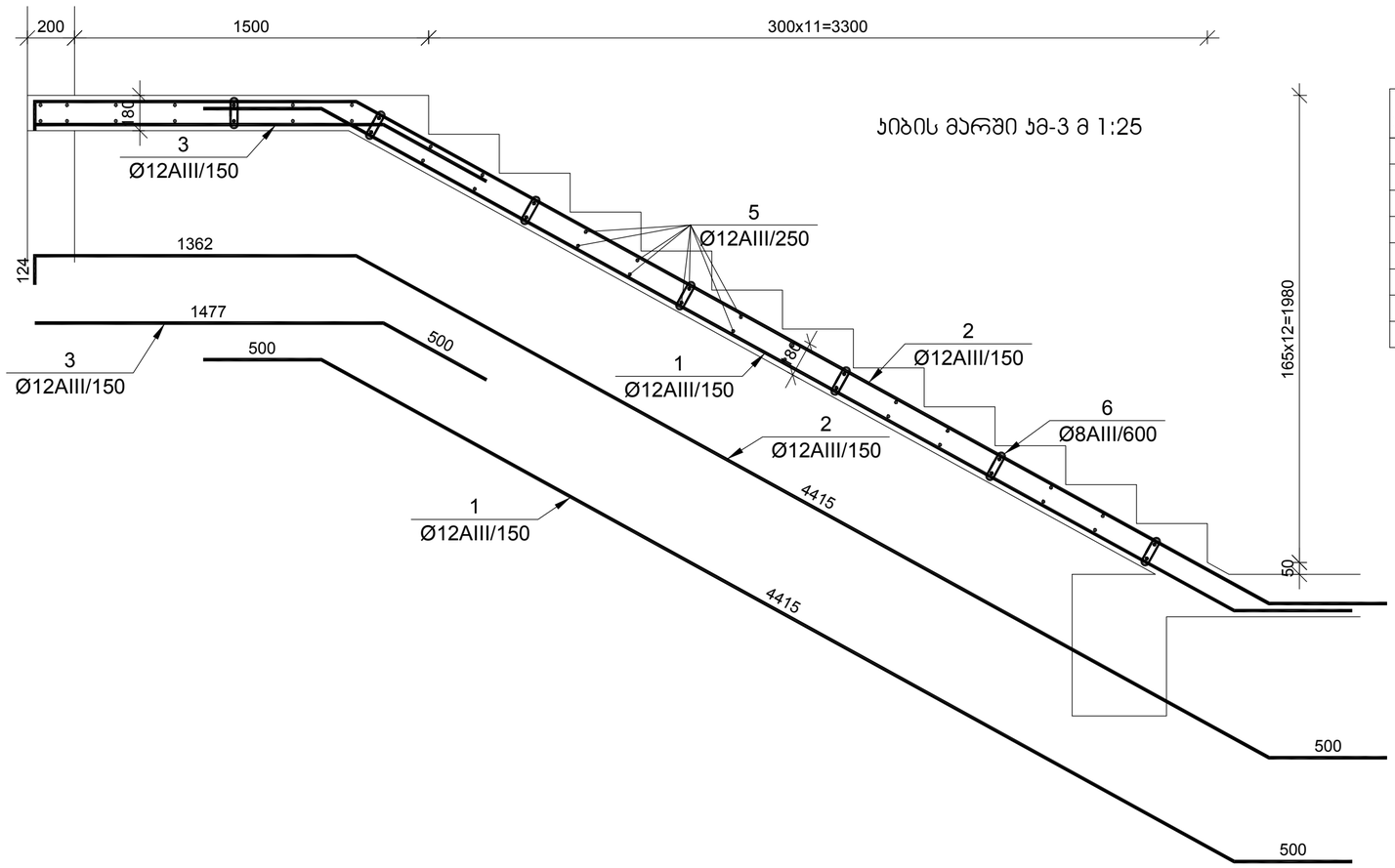

ჯიბის მარში ჯმ-3 მ 1:25

№ პოზ	აღნიშვნა	დასახელება	რაოდ. ელ-ში	წონა, (კგ)		შენიშვნა
				ერთის	საერთო	
		ჯიბის მარშში ჯმ-3 1 ცალი				
1		Ø 12 AIII ГОСТ 5781-82 L= 5415 მმ	7	4.80	34	
2		Ø 12 AIII ГОСТ 5781-82 L= 6400 მმ	7	5.68	40	
3		Ø 12 AIII ГОСТ 5781-82 L= 1977 მმ	7	1.75	12	
4						
5		Ø 12 AIII ГОСТ 5781-82 L= 1000 მმ	44	0.89	39	
6		Ø 8 AIII ГОСТ 5781-82 L= 300 მმ	14	0.12	2	
		ბეტონი		B-22.5	1.17	ჯუბ მ

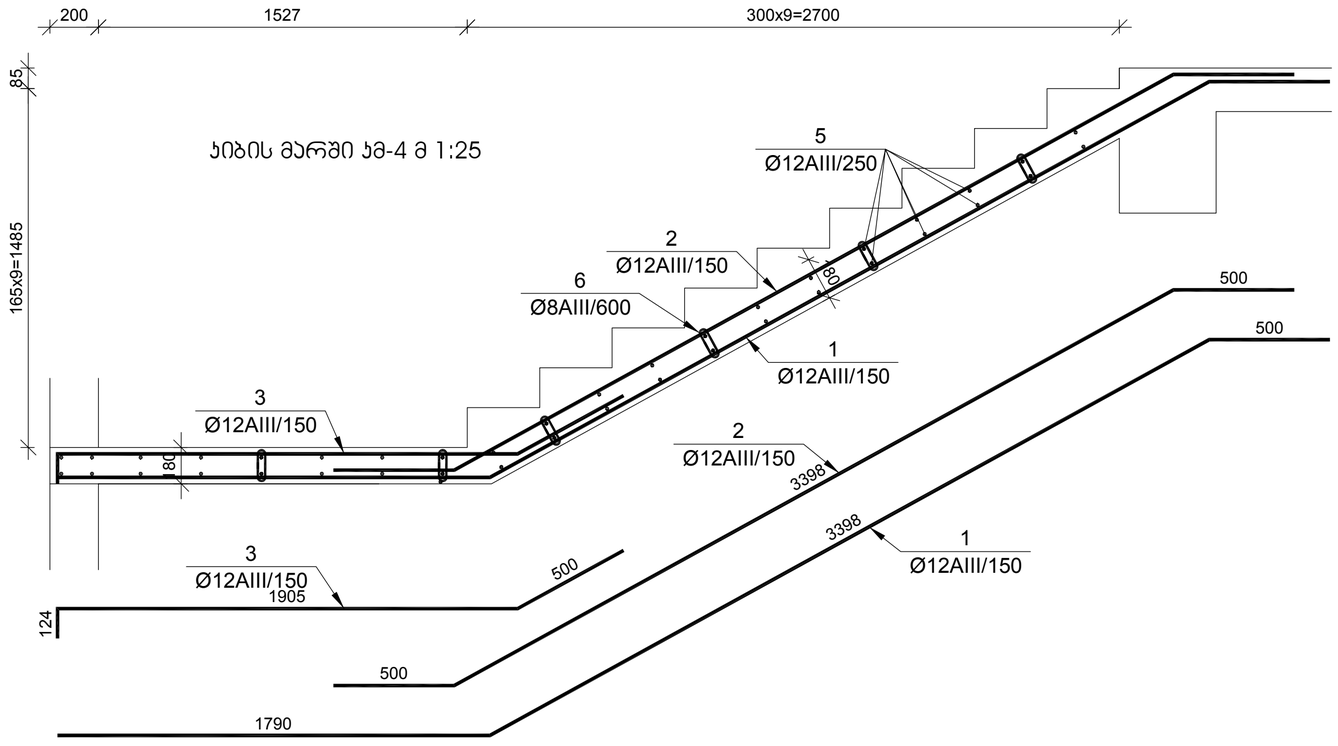

ჯიბის მარშში ჯმ-4 მ 1:25

№ პოზ	აღნიშვნა	დასახელება	რაოდ. ელ-ში	წონა, (კგ)		შენიშვნა
				ერთის	საერთო	
		ჯიბის მარშში ჯმ-4 1 ცალი				
1		Ø 12 AIII ГОСТ 5781-82 L= 5688 მმ	7	5.05	35	
2		Ø 12 AIII ГОСТ 5781-82 L= 4398 მმ	7	3.90	27	
3		Ø 12 AIII ГОСТ 5781-82 L= 2528 მმ	7	2.24	16	
4						
5		Ø 12 AIII ГОСТ 5781-82 L= 1000 მმ	40	0.89	35	
6		Ø 8 AIII ГОСТ 5781-82 L= 300 მმ	12	0.12	1	
		ბეტონი		B-22.5	1.08	ჯუბ მ

დირექტორი	მ. ბუხაიძე		ქ. თბილისი, ჯერის მოედანი №1 და №2 შენობების რეკონსტრუქცია-ადაპტაცია		შპს "AM ფარდი"		
პრ. პტორი	ა. გოგიაშვილი						
პრ. პტორი	მ. ბუხაიძე						
კონსტრუქტ.	გ. ცომაია		კონსტრუქციული ნაწილი პროექტირებული პროექტი		დასვეთა №	2023	
			ჯიბის მარშში ჯმ-3, ჯმ-4		სტადია	ფურცელი	რ-ბა	მასშტ.
					მპ	ჯ- 36	42	მ. 1:

გეგმა ⌀ 1:100

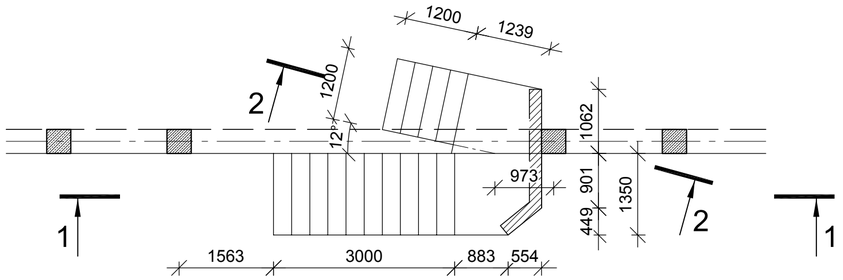

2-2 ⌀ 1:25

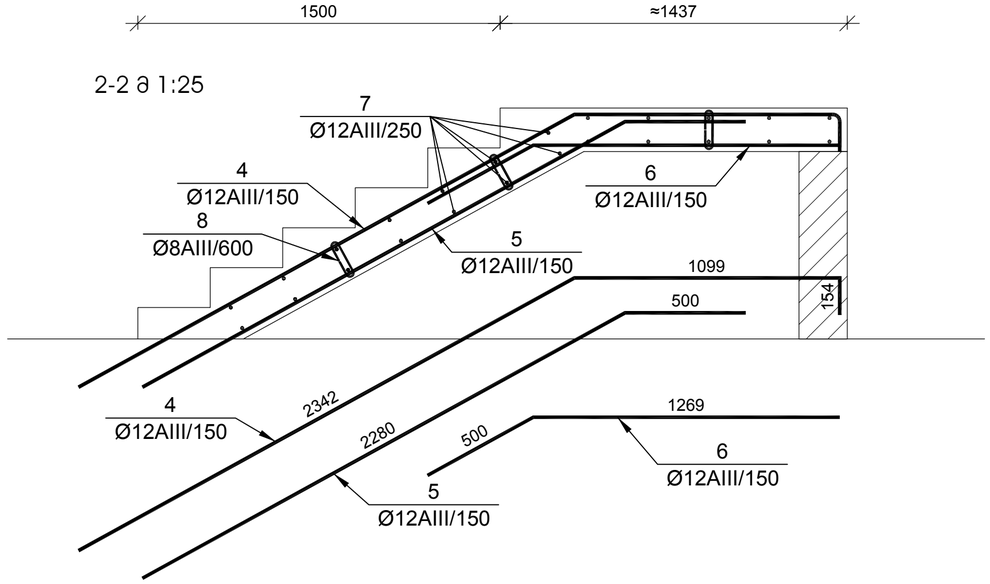

1-1 ⌀ 1:25

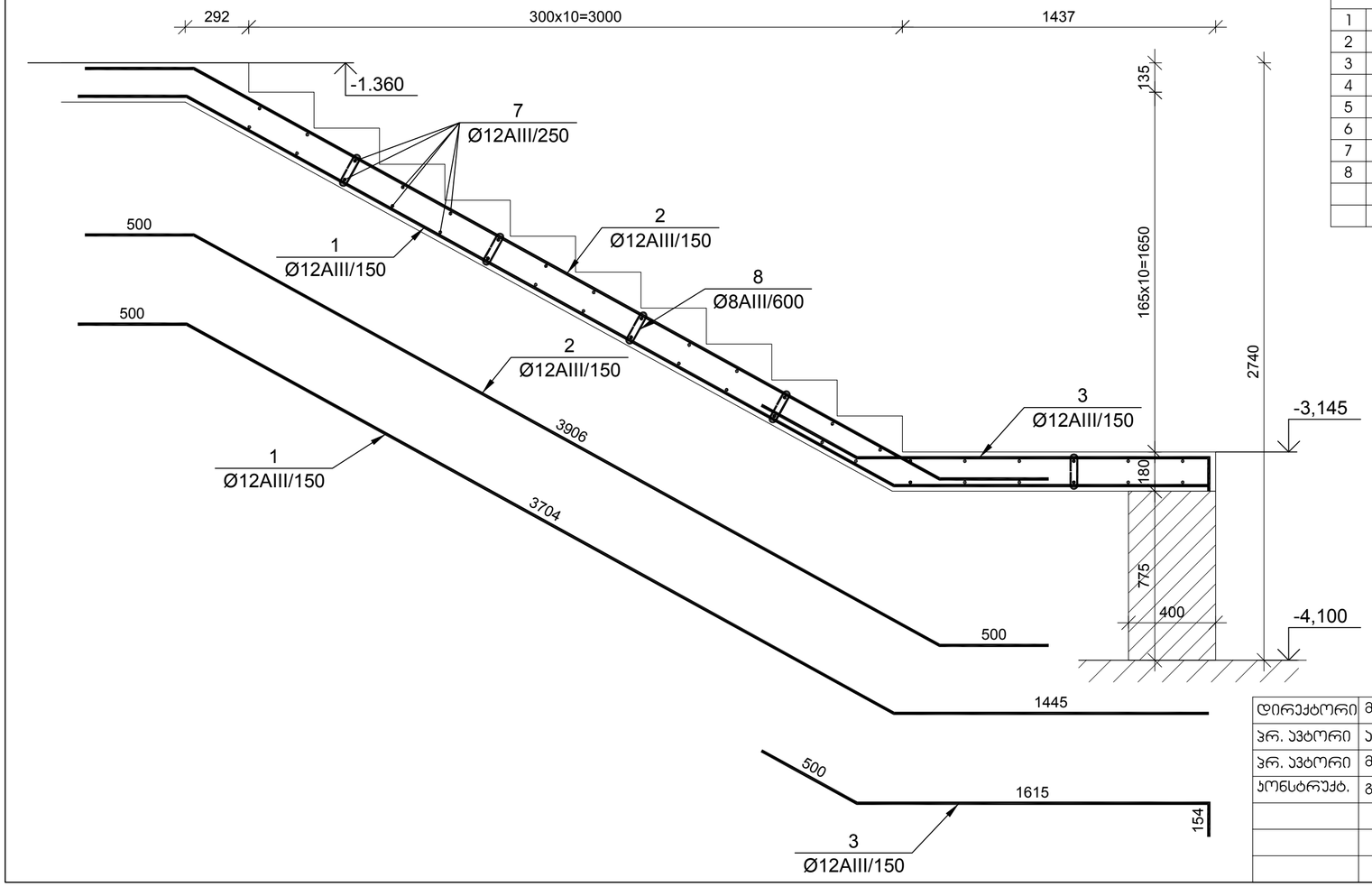

№ პოზ	აღნიშვნა	დასახელება		რაოდ. ელ-ში	წონა, (კგ)		შენიშვნა
					ერთ.ის	საერთო	
		ჯიბე 1 ცალი					
1		Ø 12 AIII ГОСТ 5781-82 L= 5649	მმ	9	5.0	45	
2		Ø 12 AIII ГОСТ 5781-82 L= 4906	მმ	9	4.4	39	
3		Ø 12 AIII ГОСТ 5781-82 L= 2269	მმ	9	2.0	18	
4		Ø 12 AIII ГОСТ 5781-82 L= 3595	მმ	9	3.2	29	
5		Ø 12 AIII ГОСТ 5781-82 L= 2780	მმ	9	2.5	22	
6		Ø 12 AIII ГОСТ 5781-82 L= 611350	მმ	9	542.5	4882	
7		Ø 12 AIII ГОСТ 5781-82 L= 1200	მმ	64	1.1	68	
8		Ø 8 AIII ГОСТ 5781-82 L= 6700	მმ	16	2.6	42	
		ბეტონი			B-25	2.22	ჯუბ მ
		არმატურა/ბეტონი				2318.1	კგ/ჯუბ მ

დირექტორი	მ. ბუხაიძე		ქ. თბილისი, ჰურის მოედანი №1 და №2 შენობების რეკონსტრუქცია-ადაპტაცია	AM შპს "AM ფარდი"			
პრ. ავტორი	ა. გოგიაშვილი						
პრ. ავტორი	მ. ბუხაიძე						
კონსტრუქტ.	გ. ცომაია		კონსტრუქციული ნაწილი პროექტირებული პროექტი	დაკვეთა № 2023			
			ჯიბე	სტადია	ფურცელი	რ-ბა	მასშტ.
				მპ	ჯ- 37	42	⌀. 1:

№ зм.	Зона	Позиція	Найменування	Кіл.	Маса одиниці, кг	Примітка
			Збірні залізобетонні конструкції			
1		ЗП-1	Плита ребриста 1.5×6 м, клас бетону В25, F200, W6	12	2450.0	
2		ЗП-2	Плита ребриста 1.5×3 м, клас бетону В25, F200, W6	8	1225.0	
3		ЗБ-1	Балка покриття 6 м, клас бетону В30, F200, W6	4	3150.0	
4		ЗБ-2	Балка покриття 9 м, клас бетону В30, F200, W6	2	4725.0	
5		ЗК-1	Колона крайня 12 м, клас бетону В30, F200, W6	6	3600.0	
6		ЗК-2	Колона середня 12 м, клас бетону В30, F200, W6	4	3600.0	
7		ЗФ-1	Фундамент стаканного типу, клас бетону В25, F200, W6	10	2100.0	
8		ЗФ-2	Фундамент стаканного типу, клас бетону В25, F200, W6	6	2800.0	
9		ЗВ-1	Вертикальні в'язі, сталь С345	1	1250.0	
10		ЗВ-2	Горизонтальні в'язі, сталь С345	1	980.0	
11		ЗС-1	Сходова площадка, клас бетону В25, F200, W6	2	1850.0	
12		ЗС-2	Сходовий марш, клас бетону В25, F200, W6	2	1820.0	
			Металеві конструкції			
13		МК-1	Колона металева К1, сталь С345, 14 т	2	7000.0	
14		МК-2	Колона металева К2, сталь С345, 16 т	2	8000.0	
15		МБ-1	Балка металева Б1, сталь С345, 12 т	4	6000.0	
16		МБ-2	Балка металева Б2, сталь С345, 18 т	2	9000.0	
17		МФ-1	Ферма покриття Ф1, сталь С345, 22 т	1	22000.0	
18		МФ-2	Ферма покриття Ф2, сталь С345, 24 т	1	24000.0	
19		МС-1	Сходи металеві, сталь С345, 3 т	1	3000.0	
20		МС-2	Площадка металева, сталь С345, 2 т	1	2000.0	
			Стінові панелі			
21		СП-1	Панель стінова 1.5×6 м, газобетон D500, 2.7 т	24	2700.0	
22		СП-2	Панель стінова 1.5×3 м, газобетон D500, 1.4 т	16	1400.0	
23		СП-3	Панель стінова 1.5×6 м, з віконним отвором, 2.4 т	8	2400.0	
24		СП-4	Панель стінова 1.5×6 м, з дверним отвором, 2.5 т	4	2500.0	
25		СП-5	Панель торцева 1.5×12 м, газобетон D500, 5.4 т	2	5400.0	
26		СП-6	Панель цокольна 1.5×6 м, бетон В25, 3.6 т	12	3600.0	
27		СП-7	Панель цокольна 1.5×3 м, бетон В25, 1.8 т	8	1800.0	
28		СП-8	Панель парапетна 1.5×6 м, бетон В25, 1.2 т	6	1200.0	
29		СП-9	Панель парапетна 1.5×3 м, бетон В25, 0.6 т	4	600.0	
30		СП-10	Панель фронтонна, газобетон D500, 1.8 т	2	1800.0	
31		СП-11	Панель фронтонна, з отвором, 1.6 т	2	1600.0	
32		СП-12	Панель карнизна 1.5×6 м, бетон В25, 1.5 т	4	1500.0	
33		СП-13	Панель карнизна 1.5×3 м, бетон В25, 0.8 т	4	800.0	
34		СП-14	Панель вентиляційна, газобетон D500, 1.1 т	6	1100.0	
35		СП-15	Панель вентиляційна, з отвором, 1.0 т	4	1000.0	
36		СП-16	Панель кутова 1.5×1.5 м, газобетон D500, 1.0 т	4	1000.0	
37		СП-17	Панель кутова 1.5×1.5 м, з отвором, 0.9 т	2	900.0	
38		СП-18	Панель кутова 1.5×3 м, газобетон D500, 2.0 т	2	2000.0	
39		СП-19	Панель кутова 1.5×3 м, з отвором, 1.8 т	2	1800.0	
40		СП-20	Панель кутова 1.5×6 м, газобетон D500, 3.8 т	2	3800.0	
41		СП-21	Панель кутова 1.5×6 м, з отвором, 3.5 т	2	3500.0	
42		СП-22	Панель кутова 1.5×12 м, газобетон D500, 7.2 т	1	7200.0	
43		СП-23	Панель кутова 1.5×12 м, з отвором, 6.8 т	1	6800.0	
44		СП-24	Панель кутова 1.5×12 м, з двома отворами, 6.4 т	1	6400.0	
45		СП-25	Панель кутова 1.5×12 м, з трьома отворами, 6.0 т	1	6000.0	
46		СП-26	Панель кутова 1.5×12 м, з чотирма отворами, 5.6 т	1	5600.0	
47		СП-27	Панель кутова 1.5×12 м, з п'ятьма отворами, 5.2 т	1	5200.0	
48		СП-28	Панель кутова 1.5×12 м, з шістьма отворами, 4.8 т	1	4800.0	
49		СП-29	Панель кутова 1.5×12 м, з семома отворами, 4.4 т	1	4400.0	
50		СП-30	Панель кутова 1.5×12 м, з вісьмома отворами, 4.0 т	1	4000.0	
51		СП-31	Панель кутова 1.5×12 м, з дев'ятьма отворами, 3.6 т	1	3600.0	
52		СП-32	Панель кутова 1.5×12 м, з десятьма отворами, 3.2 т	1	3200.0	
53		СП-33	Панель кутова 1.5×12 м, з одинадцятьма отворами, 2.8 т	1	2800.0	
54		СП-34	Панель кутова 1.5×12 м, з дванадцятьма отворами, 2.4 т	1	2400.0	
55		СП-35	Панель кутова 1.5×12 м, з тринадцятьма отворами, 2.0 т	1	2000.0	
56		СП-36	Панель кутова 1.5×12 м, з чотирнадцятьма отворами, 1.6 т	1	1600.0	
57		СП-37	Панель кутова 1.5×12 м, з п'ятнадцятьма отворами, 1.2 т	1	1200.0	
58		СП-38	Панель кутова 1.5×12 м, з шістнадцятьма отворами, 0.8 т	1	800.0	
59		СП-39	Панель кутова 1.5×12 м, з сімнадцятьма отворами, 0.4 т	1	400.0	
60		СП-40	Панель кутова 1.5×12 м, з вісімнадцятьма отворами, 0.0 т	1	0.0	
61		СП-41	Панель кутова 1.5×12 м, з дев'ятнадцятьма отворами, -0.4 т	1	-400.0	
62		СП-42	Панель кутова 1.5×12 м, з двадцятьма отворами, -0.8 т	1	-800.0	
63		СП-43	Панель кутова 1.5×12 м, з двадцятьма одним отвором, -1.2 т	1	-1200.0	
64		СП-44	Панель кутова 1.5×12 м, з двадцятьма двома отворами, -1.6 т	1	-1600.0	
65		СП-45	Панель кутова 1.5×12 м, з двадцятьма трьома отворами, -2.0 т	1	-2000.0	
66		СП-46	Панель кутова 1.5×12 м, з двадцятьма чотирма отворами, -2.4 т	1	-2400.0	
67		СП-47	Панель кутова 1.5×12 м, з двадцятьма п'ятьма отворами, -2.8 т	1	-2800.0	
68		СП-48	Панель кутова 1.5×12 м, з двадцятьма шістьма отворами, -3.2 т	1	-3200.0	
69		СП-49	Панель кутова 1.5×12 м, з двадцятьма сімома отворами, -3.6 т	1	-3600.0	
70		СП-50	Панель кутова 1.5×12 м, з двадцятьма вісьмома отворами, -4.0 т	1	-4000.0	
71		СП-51	Панель кутова 1.5×12 м, з двадцятьма дев'ятьма отворами, -4.4 т	1	-4400.0	
72		СП-52	Панель кутова 1.5×12 м, з тридцятьма отворами, -4.8 т	1	-4800.0	
73		СП-53	Панель кутова 1.5×12 м, з тридцятьма одним отвором, -5.2 т	1	-5200.0	
74		СП-54	Панель кутова 1.5×12 м, з тридцятьма двома отворами, -5.6 т	1	-5600.0	
75		СП-55	Панель кутова 1.5×12 м, з тридцятьма трьома отворами, -6.0 т	1	-6000.0	
76		СП-56	Панель кутова 1.5×12 м, з тридцятьма чотирма отворами, -6.4 т	1	-6400.0	
77		СП-57	Панель кутова 1.5×12 м, з тридцятьма п'ятьма отворами, -6.8 т	1	-6800.0	
78		СП-58	Панель кутова 1.5×12 м, з тридцятьма шістьма отворами, -7.2 т	1	-7200.0	
79		СП-59	Панель кутова 1.5×12 м, з тридцятьма сімома отворами, -7.6 т	1	-8000.0	
80		СП-60	Панель кутова 1.5×12 м, з тридцятьма вісьмома отворами, -8.0 т	1	-8400.0	
81		СП-61	Панель кутова 1.5×12 м, з тридцятьма дев'ятьма отворами, -8.4 т	1	-8800.0	
82		СП-62	Панель кутова 1.5×12 м, з сорокома отворами, -8.8 т	1	-9200.0	
83		СП-63	Панель кутова 1.5×12 м, з сорокома одним отвором, -9.2 т	1	-9600.0	
84		СП-64	Панель кутова 1.5×12 м, з сорокома двома отворами, -9.6 т	1	-10000.0	
85		СП-65	Панель кутова 1.5×12 м, з сорокома трьома отворами, -10.0 т	1	-10400.0	
86		СП-66	Панель кутова 1.5×12 м, з сорокома чотирма отворами, -10.4 т	1	-10800.0	
87		СП-67	Панель кутова 1.5×12 м, з сорокома п'ятьма отворами, -10.8 т	1	-11200.0	
88		СП-68	Панель кутова 1.5×12 м, з сорокома шістьма отворами, -11.2 т	1	-11600.0	
89		СП-69	Панель кутова 1.5×12 м, з сорокома сімома отворами, -11.6 т	1	-12000.0	
90		СП-70	Панель кутова 1.5×12 м, з сорокома вісьмома отворами, -12.0 т	1	-12400.0	
91		СП-71	Панель кутова 1.5×12 м, з сорокома дев'ятьма отворами, -12.4 т	1	-12800.0	
92		СП-72	Панель кутова 1.5×12 м, з п'ятдесятьма отворами, -12.8 т	1	-13200.0	
93		СП-73	Панель кутова 1.5×12 м, з п'ятдесятьма одним отвором, -13.2 т	1	-13600.0	
94		СП-74	Панель кутова 1.5×12 м, з п'ятдесятьма двома отворами, -13.6 т	1	-14000.0	
95		СП-75	Панель кутова 1.5×12 м, з п'ятдесятьма трьома отворами, -14.0 т	1	-14400.0	
96		СП-76	Панель кутова 1.5×12 м, з п'ятдесятьма чотирма отворами, -14.4 т	1	-14800.0	
97		СП-77	Панель кутова 1.5×12 м, з п'ятдесятьма п'ятьма отворами, -14.8 т	1	-15200.0	
98		СП-78	Панель кутова 1.5×12 м, з п'ятдесятьма шістьма отворами, -15.2 т	1	-15600.0	
99		СП-79	Панель кутова 1.5×12 м, з п'ятдесятьма сімома отворами, -15.6 т	1	-16000.0	
100		СП-80	Панель кутова 1.5×12 м, з п'ятдесятьма вісьмома отворами, -16.0 т	1	-16400.0	
101		СП-81	Панель кутова 1.5×12 м, з п'ятдесятьма дев'ятьма отворами, -16.4 т	1	-16800.0	
102		СП-82	Панель кутова 1.5×12 м, з шістдесятьма отворами, -16.8 т	1	-17200.0	
103		СП-83	Панель кутова 1.5×12 м, з шістдесятьма одним отвором, -17.2 т	1	-17600.0	
104		СП-84	Панель кутова 1.5×12 м, з шістдесятьма двома отворами, -17.6 т	1	-18000.0	
105		СП-85	Панель кутова 1.5×12 м, з шістдесятьма трьома отворами, -18.0 т	1	-18400.0	
106		СП-86	Панель кутова 1.5×12 м, з шістдесятьма чотирма отворами, -18.4 т	1	-18800.0	
107		СП-87	Панель кутова 1.5×12 м, з шістдесятьма п'ятьма отворами, -18.8 т	1	-19200.0	
108		СП-88	Панель кутова 1.5×12 м, з шістдесятьма шістьма отворами, -19.2 т	1	-19600.0	
109		СП-89	Панель кутова 1.5×12 м, з шістдесятьма сімома отворами, -19.6 т	1	-20000.0	
110		СП-90	Панель кутова 1.5×12 м, з шістдесятьма вісьмома отворами, -20.0 т	1	-20400.0	
111		СП-91	Панель кутова 1.5×12 м, з шістдесятьма дев'ятьма отворами, -20.4 т	1	-20800.0	
112		СП-92	Панель кутова 1.5×12 м, з сімдесятьма отворами, -20.8 т	1	-21200.0	
113		СП-93	Панель кутова 1.5×12 м, з сімдесятьма одним отвором, -21.2 т	1	-21600.0	
114		СП-94	Панель кутова 1.5×12 м, з сімдесятьма двома отворами, -21.6 т	1	-22000.0	
115		СП-95	Панель кутова 1.5×12 м, з сімдесятьма трьома отворами, -22.0 т	1	-22400.0	
116		СП-96	Панель кутова 1.5×12 м, з сімдесятьма чотирма отворами, -22.4 т	1	-22800.0	
117		СП-97	Панель кутова 1.5×12 м, з сімдесятьма п'ятьма отворами, -22.8 т	1	-23200.0	
118		СП-98	Панель кутова 1.5×12 м, з сімдесятьма шістьма отворами, -23.2 т	1	-23600.0	
119		СП-99	Панель кутова 1.5×12 м, з сімдесятьма сімома отворами, -23.6 т	1	-24000.0	
120		СП-100	Панель кутова 1.5×12 м, з сімдесятьма вісьмома отворами, -24.0 т	1	-24400.0	
121		СП-101	Панель кутова 1.5×12 м, з сімдесятьма дев'ятьма отворами, -24.4 т	1	-24800.0	
122		СП-102	Панель кутова 1.5×12 м, з вісімдесятьма отворами, -24.8 т	1	-25200.0	
123		СП-103	Панель кутова 1.5×12 м, з вісімдесятьма одним отвором, -25.2 т	1	-25600.0	
124		СП-104	Панель кутова 1.5×12 м, з вісімдесятьма двома отворами, -25.6 т	1	-26000.0	
125		СП-105	Панель кутова 1.5×12 м, з вісімдесятьма трьома отворами, -26.0 т	1	-26400.0	
126		СП-106	Панель кутова 1.5×12 м, з вісімдесятьма чотирма отворами, -26.4 т	1	-26800.0	
127		СП-107	Панель кутова 1.5×12 м, з вісімдесятьма п'ятьма отворами, -26.8 т	1	-27200.0	
128		СП-108	Панель кутова 1.5×12 м, з вісімдесятьма шістьма отворами, -27.2 т	1	-27600.0	
129		СП-109	Панель кутова 1.5×12 м, з вісімдесятьма сімома отворами, -27.6 т	1	-28000.0	
130		СП-110	Панель кутова 1.5×12 м, з вісімдесятьма вісьмома отворами, -28.0 т	1	-28400.0	
131		СП-111	Панель кутова 1.5×12 м, з вісімдесятьма дев'ятьма отворами, -28.4 т	1	-28800.0	
132		СП-112	Панель кутова 1.5×12 м, з дев'яностьма отворами, -28.8 т	1	-29200.0	
133		СП-113	Панель кутова 1.5×12 м, з дев'яностьма одним отвором, -29.2 т	1	-29600.0	
134		СП-114	Панель кутова 1.5×12 м, з дев'яностьма двома отворами, -29.6 т	1	-30000.0	
135		СП-115	Панель кутова 1.5×12 м, з дев'яностьма трьома отворами, -30.0 т	1	-30400.0	
136		СП-116	Панель кутова 1.5×12 м, з дев'яностьма чотирма отворами, -30.4 т	1	-30800.0	
137		СП-117	Панель кутова 1.5×12 м, з дев'яностьма п'ятьма отворами, -30.8 т	1	-31200.0	
138		СП-118	Панель кутова 1.5×12 м, з дев'яностьма шістьма отворами, -31.2 т	1	-31600.0	
139		СП-119	Панель кутова 1.5×12 м, з дев'яностьма сімома отворами, -31.6 т	1	-32000.0	
140		СП-120	Панель кутова 1.5×12 м, з дев'яностьма вісьмома отворами, -32.0 т	1	-32400.0	
141		СП-121	Панель кутова 1.5×12 м, з дев'яностьма дев'ятьма отворами, -32.4 т	1	-32800.0	
142		СП-122	Панель кутова 1.5×12 м, з сотнею отворами, -32.8 т	1	-33200.0	
143		СП-123	Панель кутова 1.5×12 м, з сотнею одним отвором, -33.2 т	1	-33600.0	
144		СП-124	Панель кутова 1.5×12 м, з сотнею двома отворами, -33.6 т	1	-34000.0	
145		СП-125	Панель кутова 1.5×12 м, з сотнею трьома отворами, -34.0 т	1	-34400.0	
146		СП-126	Панель кутова 1.5×12 м, з сотнею чотирма отворами, -34.4 т	1	-34800.0	
147		СП-127	Панель кутова 1.5×12 м, з сотнею п'ятьма отворами, -34.8 т	1	-35200.0	
148		СП-128	Панель кутова 1.5×12 м, з сотнею шістьма отворами, -35.2 т	1	-35600.0	
149		СП-129	Панель кутова 1.5×12 м, з сотнею сімома отворами, -35.6 т	1	-36000.0	
150		СП-130	Панель кутова 1.5×12 м, з сотнею вісьмома отворами, -36.0 т	1	-36400.0	
151		СП-131	Панель кутова 1.5×12 м, з сотнею дев'ятьма отворами, -36.4 т	1	-36800.0	
152		СП-132	Панель кутова 1.5×12 м, з сотнею десятьма отворами, -36.8 т	1	-37200.0	
153		СП-133	Панель кутова 1.5×12 м, з сотнею одинадцятьма отворами, -37.2 т	1	-37600.0	
154		СП-134	Панель кутова 1.5×12 м, з сотнею дванадцятьма отворами, -37.6 т	1	-38000.0	
155		СП-135	Панель кутова 1.5×12 м, з сотнею тринадцятьма отворами, -38.0 т	1	-38400.0	
156		СП-136	Панель кутова 1.5×12 м, з сотнею чотирнадцятьма отворами, -38.4 т	1	-38800.0	
157		СП-137	Панель кутова 1.5×12 м, з сотнею п'ятнадцятьма отворами, -38.8 т	1	-39200.0	
158		СП-138	Панель кутова 1.5×12 м, з сотнею шістнадцятьма отворами, -39.2 т	1	-39600.0	
159		СП-139	Панель кутова 1.5×12 м, з сотнею сімнадцятьма отворами, -39.6 т	1	-40000.0	
160		СП-140	Панель кутова 1.5×12 м, з сотнею вісімнадцятьма отворами, -40.0 т	1	-40400.0	
161		СП-141	Панель кутова 1.5×12 м, з сотнею дев'ятнадцятьма отворами, -40.4 т	1	-40800.0	
162		СП-142	Панель кутова 1.5×12 м, з двохсотьма отворами, -40.8 т	1	-41200.0	
163		СП-143	Панель кутова 1.5×12 м, з двохсотьма одним отвором, -41.2 т	1	-41600.0	
164		СП-144	Панель кутова 1.5×12 м, з двохсотьма двома отворами, -41.6 т	1	-42000.0	
165		СП-145	Панель кутова 1.5×12 м, з двохсотьма трьома отворами, -42.0 т	1	-42400.0	
166		СП-146	Панель кутова 1.5×12 м, з двохсотьма чотирма отворами, -42.4 т	1	-42800.0	
167		СП-147	Панель кутова 1.5×12 м, з двохсотьма п'ятьма отворами, -42.8 т	1	-43200.0	
168		СП-148	Панель кутова 1.5×12 м, з двохсотьма шістьма отворами, -43.2 т	1	-43600.0	
169		СП-149	Панель кутова 1.5×12 м, з двохсотьма сімома отворами, -43.6 т	1	-44000.0	
170		СП-150	Панель кутова 1.5×12 м, з двохсотьма вісьмома отворами, -44.0 т	1	-44400.0	
171		СП-151	Панель кутова 1.5×12 м, з двохсотьма дев'ятьма отворами, -44.4 т	1	-44800.0	
172		СП-152	Панель кутова 1.5×12 м, з двохсотьма десятьма отворами, -44.8 т	1	-45200.0	
173		СП-153	Панель кутова 1.5×12 м, з двохсотьма одинадцятьма отворами, -45.2 т	1	-45600.0	
174		СП-154	Панель кутова 1.5×12 м, з двохсотьма дванадцятьма отворами, -45.6 т	1	-46000.0	
175		СП-155	Панель кутова 1.5×12 м, з двохсотьма тринадцятьма отворами, -46.0 т	1	-46400.0	
176		СП-156	Панель кутова 1.5×12 м, з двохсотьма чотирнадцятьма отворами, -46.4 т	1	-46800.0	
177		СП-157	Панель кутова 1.5×12 м, з двохсотьма п'ятнадцятьма отворами, -46.8 т	1	-47200.0	
178		СП-158	Панель кутова 1.5×12 м, з двохсотьма шістнадцятьма отворами, -47.2 т	1	-47600.0	
179		СП-159	Панель кутова 1.5×12 м, з двохсотьма сімнадцятьма отворами, -47.6 т	1	-48000.0	
180		СП-160	Панель кутова 1.5×12 м, з двохсотьма вісімнадцятьма отворами, -48.0 т	1	-48400.0	
181		СП-161	Панель кутова 1.5×12 м, з двохсотьма дев'ятнадцятьма отворами, -48.4 т	1	-48800.0	
182		СП-162	Панель кутова 1.5×12 м, з двохсотьма двадцятьма отворами, -48.8 т	1	-49200.0	
183		СП-163	Панель кутова 1.5×12 м, з двохсотьма двадцятьма одним отвором, -49.2 т	1	-49600.0	
184		СП-164	Панель кутова 1.5×12 м, з двохсотьма двадцятьма двома отворами, -49.6 т	1	-50000.0	
185		СП-165	Панель кутова 1.5×12 м, з двохсотьма двадцятьма трьома отворами, -50.0 т	1	-50400.0	
186		СП-166	Панель кутова 1.5×12 м, з двохсотьма двадцятьма чотирма отворами, -50.4 т	1	-50800.0	
187		СП-167	Панель кутова 1.5×12 м, з двохсотьма двадцятьма п'ятьма отворами, -50.8 т	1	-51200.0	
188		СП-168	Панель кутова 1.5×12 м, з двохсотьма двадцятьма шістьма отворами, -51.2 т	1	-51600.0	
189		СП-169	Панель кутова 1.5×12 м, з двохсотьма двадцятьма сімома отворами, -51.6 т	1	-52000.0	
190		СП-170	Панель кутова 1.5×12 м, з двохсотьма двадцятьма вісьмома отворами, -52.0 т	1	-52400.0	
191		СП-171	Панель кутова 1.5×12 м, з двохсотьма двадцятьма дев'ятьма отворами, -52.4 т	1	-52800.0	
192		СП-172	Панель кутова 1.5×12 м, з двохсотьма тридцятьма отворами, -52.8 т	1	-53200.0	
193		СП-173	Панель кутова 1.5×12 м, з двохсотьма тридцятьма одним отвором, -53.2 т	1	-53600.0	
194		СП-174	Панель кутова 1.5×12 м, з двохсотьма тридцятьма двома отворами, -53.6 т	1	-54000.0	
195		СП-175	Панель кутова 1.5×12 м, з двохсотьма тридцятьма трьома отворами, -54.0 т	1	-54400.0	
196		СП-176	Панель кутова 1.5×12 м, з двохсотьма тридцятьма чотирма отворами, -54.4 т	1	-54800.0	
197		СП-177	Панель кутова 1.5×12 м, з двохсотьма тридцятьма п'ятьма отворами, -54.8 т	1	-55200.0	
198		СП-178	Панель кутова 1.5×12 м, з двохсотьма тридцятьма шістьма отворами, -55.2 т	1	-55600.0	
199		СП-179	Панель кутова 1.5×12 м, з двохсотьма тридцятьма сімома отворами, -55.6 т	1	-56000.0	
200		СП-180	Панель кутова 1.5×12 м, з двохсотьма тридцятьма вісьмома отворами, -56.0 т	1	-56400.0	
201		СП-181	Панель кутова 1.5×12 м, з двохсотьма тридцятьма дев'ятьма отворами, -56.4 т	1	-56800.0	
202		СП-182	Панель кутова 1.5×12 м, з двохсотьма сорокома отворами, -56.8 т	1	-57200.0	
203		СП-183	Панель кутова 1.5×12 м, з двохсотьма сорокома одним отвором, -57.2 т	1	-57600.0	
204		СП-184	Панель кутова 1.5×12 м, з двохсотьма сорокома двома отворами, -57.6 т	1	-58000.0	
205		СП-185	Панель кутова 1.5×12 м, з двохсотьма сорокома трьома отворами, -58.0 т	1	-58400.0	
206		СП-186	Панель кутова 1.5×12 м, з двохсотьма сорокома чотирма отворами, -58.4 т	1	-58800.0	
207		СП-187	Панель кутова 1.5×12 м, з двохсотьма сорокома п'ятьма отворами, -58.8 т	1	-59200.0	
208		СП-188	Панель кутова 1.5×12 м, з двохсотьма сорокома шістьма отворами, -59.2 т	1	-59600.0	
209		СП-189	Панель кутова 1.5×12 м, з двохсотьма сорокома сімома отворами, -59.6 т	1	-60000.0	
210		СП-190	Панель кутова 1.5×12 м, з двохсотьма сорокома вісьмома отворами, -60.0 т	1	-60400.0	
211		СП-191	Панель кутова 1.5×12 м, з двохсотьма сорокома дев'ятьма отворами, -60.4 т	1	-60800.0	
212		СП-192	Панель кутова 1.5×12 м, з двохсотьма п'ятдесятьма отворами, -60.8 т	1	-61200.0	
213		СП-193	Панель кутова 1.5×12 м, з двохсотьма п'ятдесятьма одним отвором, -61.2 т	1	-61600.0	
214		СП-194	Панель кутова 1.5×12 м, з двохсотьма п'ятдесятьма двома отворами, -61.6 т	1	-62000.0	
215		СП-195	Панель кутова 1.5×12 м, з двохсотьма п'ятдесятьма трьома отворами, -62.0 т	1	-62400.0	
216		СП-196	Панель кутова 1.5×12 м, з двохсотьма п'ятдесятьма чотирма отворами, -62.4 т	1	-62800.0	
217		СП-197	Панель кутова 1.5×12 м, з двохсотьма п'ятдесятьма п'ятьма отворами, -62.8 т	1	-63200.0	
218		СП-198	Панель кутова 1.5×12 м, з двохсотьма п'ятдесятьма шістьма отворами, -63.2 т	1	-63600.0	
219		СП-199	Панель кутова 1.5×12 м, з двохсотьма п'ятдесятьма сімома отворами, -63.6 т	1	-64000.0	
220		СП-200	Панель кутова 1.5×12 м, з двохсотьма п'ятдесятьма вісьмома отворами, -64.0 т	1	-64400.0	
221		СП-201	Панель кутова 1.5×12 м, з двохсотьма п'ятдесятьма дев'ятьма отворами, -64.4 т	1	-64800.0	
222		СП-202	Панель кутова 1.5×12 м, з двохсотьма шістдесятьма отворами, -64.8 т	1	-65200.0	
223		СП-203	Панель кутова 1.5×12 м, з двохсотьма шістдесятьма одним отвором, -65.2 т	1	-65600.0	
224		СП-204	Панель кутова 1.5×12 м, з двохсотьма шістдесятьма двома отворами, -65.6 т	1	-66000.0	
225		СП-205	Панель кутова 1.5×12 м, з двохсотьма шістдесятьма трьома отворами, -66.0 т	1	-66400.0	
226		СП-206	Панель кутова 1.5×12 м, з двохсотьма шістдесятьма чотирма отворами, -66.4 т	1	-66800.0	
227		СП-207	Панель кутова 1.5×12 м, з двохсотьма шістдесятьма п'ятьма отворами, -66.8 т	1	-67200.0	
228		СП-208	Панель кутова 1.5×12 м, з двохсотьма шістдесятьма шістьма отворами, -67.2 т	1	-67600.0	
229		СП-209	Панель кутова 1.5×12 м, з двохсотьма шістдесятьма сімома отворами, -67.6 т	1	-68000.0	
230		СП-210	Панель кутова 1.5×12 м, з двохсотьма шістдесятьма вісьмома отворами, -68.0 т	1	-68400.0	
231		СП-211	Панель кутова 1.5×12 м, з двохсотьма шістдесятьма дев'ятьма отворами, -68.4 т	1	-68800.0	
232		СП-212	Панель кутова 1.5×12 м, з двохсотьма сімдесятьма отворами, -68.8 т	1	-69200.0	
233		СП-213	Панель кутова 1.5×12 м, з двохсотьма сімдесятьма одним отвором, -69.2 т	1	-69600.0	
234		СП-214	Панель кутова 1.5×12 м, з двохсотьма сімдесятьма двома отворами, -69.6 т	1	-70000.0	
235		СП-215	Панель кутова 1.5×12 м, з двохсотьма сімдесятьма трьома отворами, -70.0 т	1	-70400.0	
236		СП-216	Панель кутова 1.5×12 м, з двохсотьма сімдесятьма чотирма отворами, -70.4 т	1	-70800.0	
237		СП-217	Панель кутова 1.5×12 м, з двохсотьма сімдесятьма п'ятьма отворами, -70.8 т	1	-71200.0	
238		СП-218	Панель кутова 1.5×12 м, з двохсотьма сімдесятьма шістьма отворами, -71.2 т	1	-71600.0	
239		СП-219	Панель кутова 1.5×12 м, з двохсотьма сімдесятьма сімома отворами, -71.6 т	1	-72000.0	
240		СП-220	Панель кутова 1.5×12 м, з двохсотьма сімдесятьма вісьмома отворами, -72.0 т	1	-72400.0	
241		СП-221	Панель кутова 1.5×12 м, з двохсотьма сімдесятьма дев'ятьма отворами, -72.4 т	1	-72800.0	
242		СП-222	Панель кутова 1.5×12 м, з двохсотьма вісімдесятьма отворами, -72.8 т	1	-73200.0	
243		СП-223	Панель кутова 1.5×12 м, з двохсотьма вісімдесятьма одним отвором, -73.2 т	1	-73600.0	
244		СП-224	Панель кутова 1.5×12 м, з двохсотьма вісімдесятьма двома отворами, -73.6 т	1	-74000.0	
245		СП-225	Панель кутова 1.5×12 м, з двохсотьма вісімдесятьма трьома отворами, -74.0 т	1	-74400.0	
246		СП-226	Панель кутова 1.5×12 м, з двохсотьма вісімдесятьма чотирма отворами, -74.4 т	1	-74800.0	
247		СП-227	Панель кутова 1.5×12 м, з двохсотьма вісімдесятьма п'ятьма отворами, -74.8 т	1	-75200.0	
248		СП-228	Панель кутова 1.5×12 м, з двохсотьма вісімдесятьма шістьма отворами, -75.2 т	1	-75600.0	
249		СП-229	Панель кутова 1.5×12 м, з двохсотьма вісімдесятьма сімома отворами, -75.6 т	1	-76000.0	
250		СП-230	Панель кутова 1.5×12 м, з двохсотьма вісімдесятьма вісьмома отворами, -76.0 т	1	-76400.0	
251		СП-231	Панель кутова 1.5×12 м, з двохсотьма вісімдесятьма дев'ятьма отворами, -76.4 т	1	-76800.0	
252		СП-232	Панель кутова 1.5×12 м, з двохсотьма дев'яностьма отворами, -76.8 т	1	-77200.0	
253		СП-233	Панель кутова 1.5×12 м, з двохсотьма дев'яностьма одним отвором, -77.2 т	1	-77600.0	
254		СП-234	Панель кутова 1.5×12 м, з двохсотьма дев'яностьма двома отворами, -77.6 т	1	-78000.0	
255		СП-235	Панель кутова 1.5×12 м, з двохсотьма дев'яностьма трьома отворами, -78.0 т	1	-78400.0	
256		СП-236	Панель кутова 1.5×12 м, з двохсотьма дев'яностьма чотирма отворами, -78.4 т	1	-78800.0	
257		СП-237

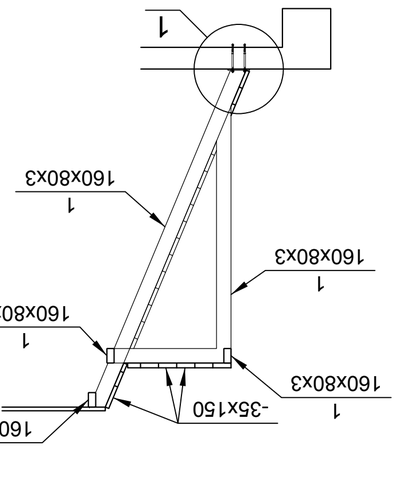

3-3 в 1:50

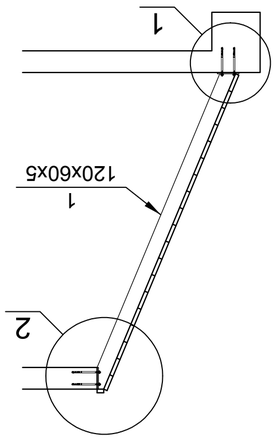

1-1 в 1:50

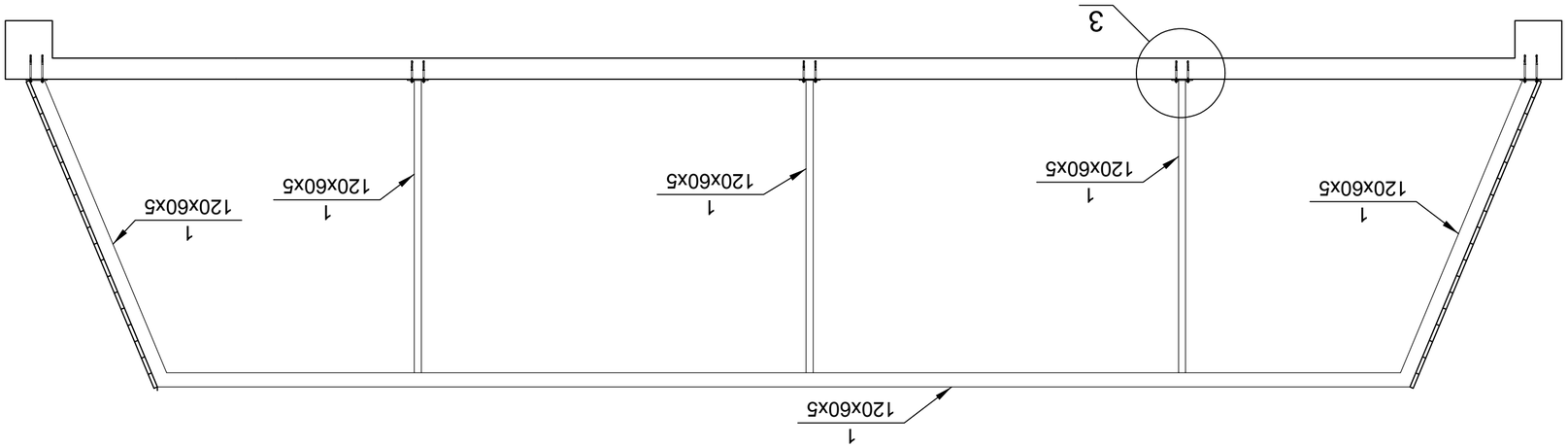

2-2 в 1:50

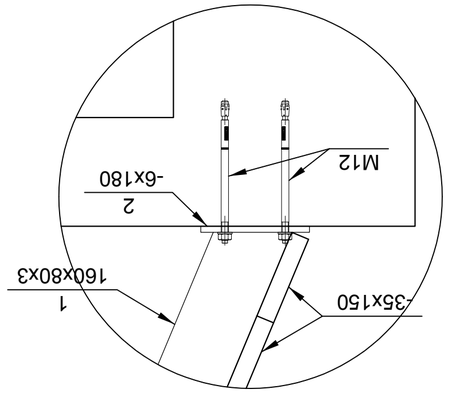

Збільшено "1" в 1:10

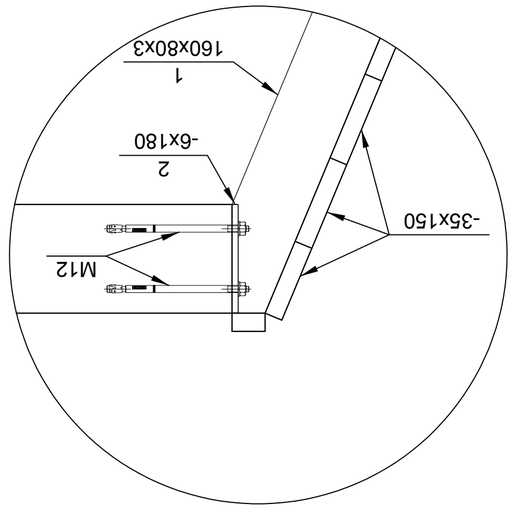

Збільшено "2" в 1:10

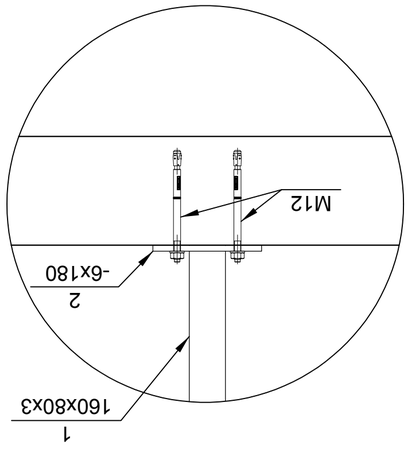

Збільшено "3" в 1:10

№ з/п	Зоначення	Найменування	Кількість. Ущільнення	Маса, (кг)		Примітка
				Одиниці	Загальна	
		Збірні залізобетонні вироби	1 шт			
1	3ОНСТ-0-3.3Х.ФМ.ЗО	Фундаментна балка 160х80 ,b=3 *ГОСТ 8645-68 L=* 5695Б0 *зв*	1	7404.2	7404	Шукати на складі
2	Ущільнювач	- 6х180 *L=* 180 *зв*	65	1.5	99	

Розробив	д. ЄЛЬЧЕНКО				
Зав. лаб.	В. ЗЛОЧЕВСЬКА				
Зав. каф.	В. ЗЛОЧЕВСЬКА				
Керівник	В. ЗЛОЧЕВСЬКА				
Консультант	В. ЗЛОЧЕВСЬКА				
Н. контр.	В. ЗЛОЧЕВСЬКА				

		Д. ЄЛЬЧЕНКО, ЗЛОЧЕВСЬКА В. №2 ОЗ ЗЛОЧЕВСЬКА В. №1 ЗЛОЧЕВСЬКА В.
		ЗЛОЧЕВСЬКА В. ЗЛОЧЕВСЬКА-ОЗЛОЧЕВСЬКА-ЗЛОЧЕВСЬКА В.
		ЗЛОЧЕВСЬКА В. ЗЛОЧЕВСЬКА В.
		ЗЛОЧЕВСЬКА В. ЗЛОЧЕВСЬКА В. ЗЛОЧЕВСЬКА В.

		"ЛМ" ЗЛОЧЕВСЬКА	
		2023 № ЗЛОЧЕВСЬКА	

Змін.	Кількість	Аркуш	№ док.	Підпис

		ЗЛОЧЕВСЬКА В. ЗЛОЧЕВСЬКА, ЗЛОЧЕВСЬКА В.

Стадія	Аркуш	Аркушів
ЗЛОЧЕВСЬКА	42	1: а.

ჭრილი 3-3
მ 1:50

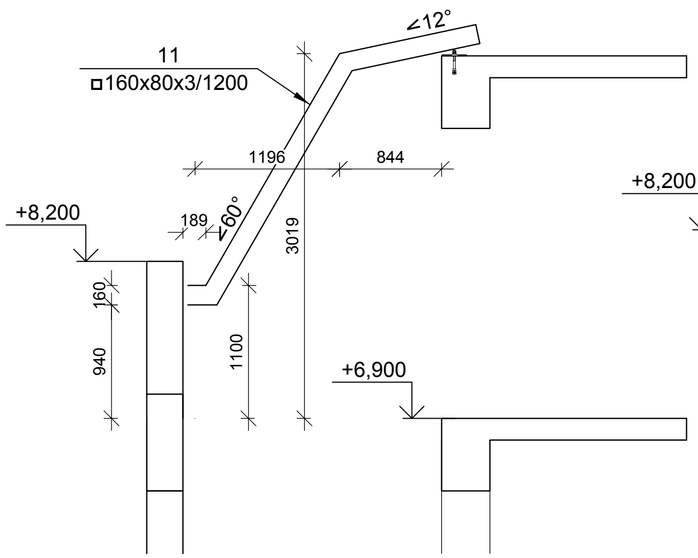

ჭრილი 4-4
მ 1:50

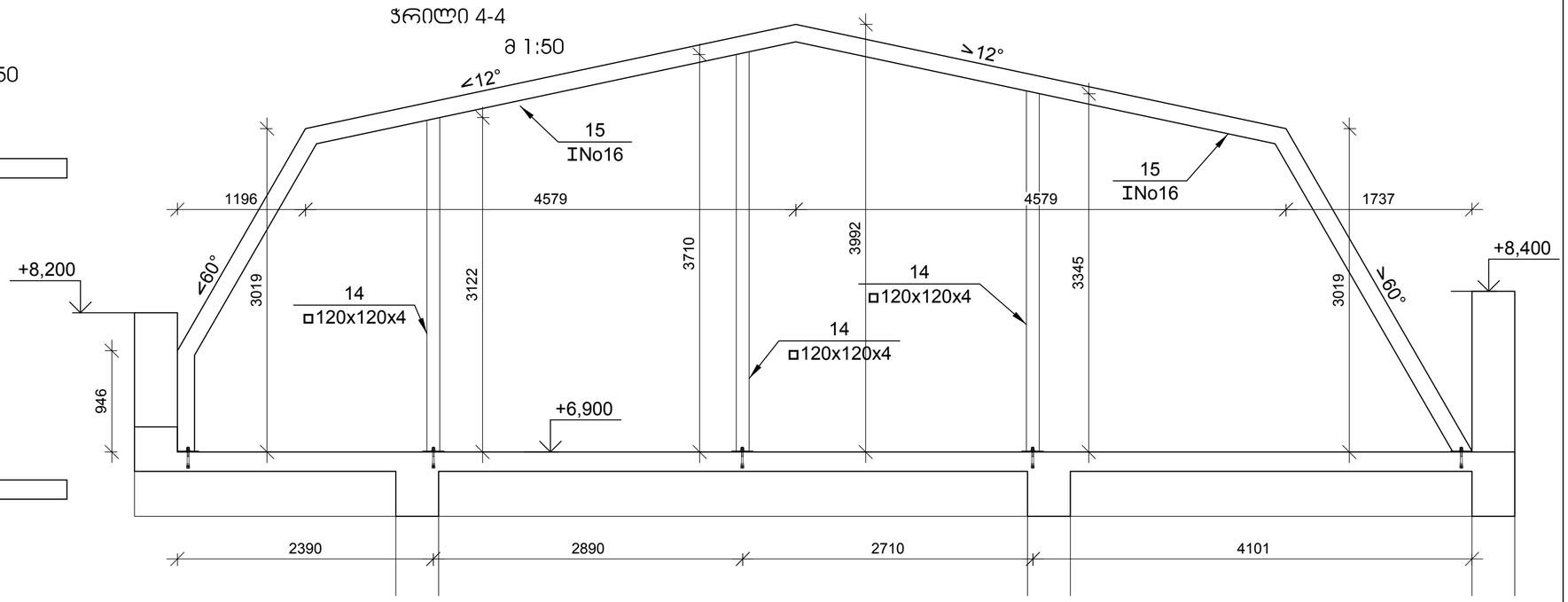

5-5 მ 1:50

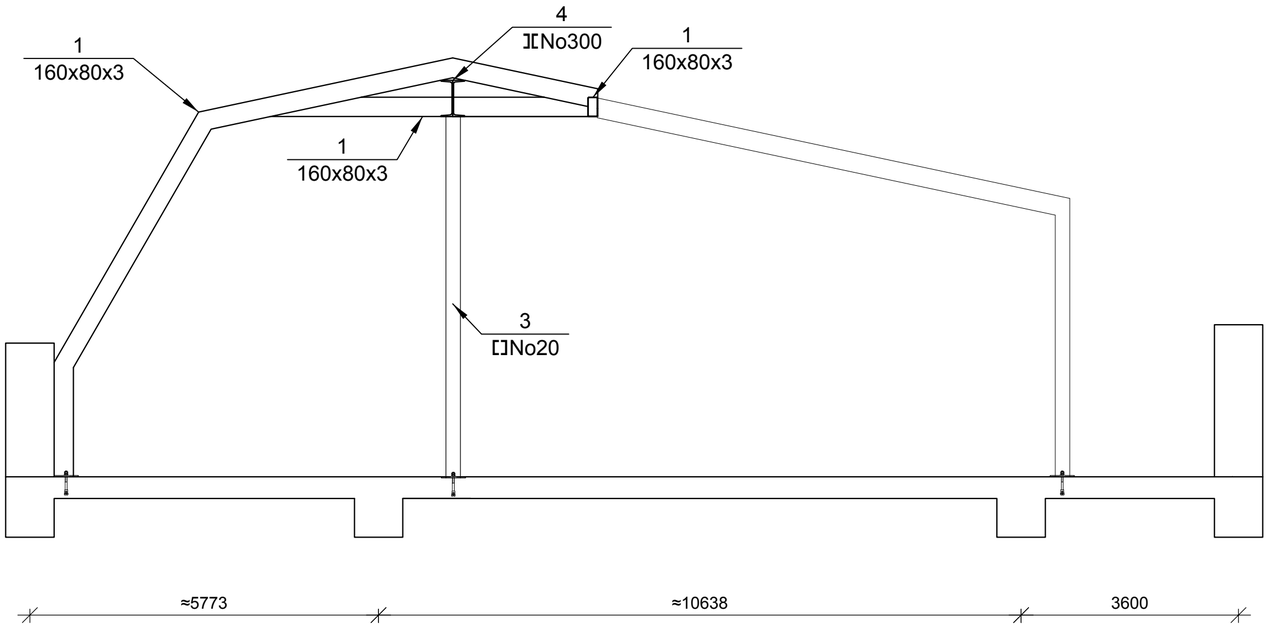

დირექტორი	მ. ბუხაიძე		ქ. თბილისი, ჰურის მოედანი №1 და №2 შენობების რეკონსტრუქცია-ადაპტაცია	შპს "AM ფარდი"	
პრ. პვტორი	ა. გოგიაშვილი				
პრ. პვტორი	მ. ბუხაიძე				
პონსტრუქტ.	გ. ცომაია		პონსტრუქციული ნაწილი პორექტირებული პროექტი	დაპვეთა №	2023
			ნივნივების გეგმა; ჭრილები, პვანძები	სტადია: მპ	ფურცელი: პ- 40
				რ-ბა: 42	მასშტ.: მ. 1:

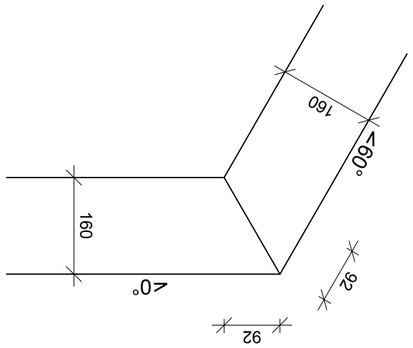

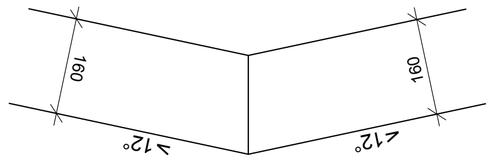

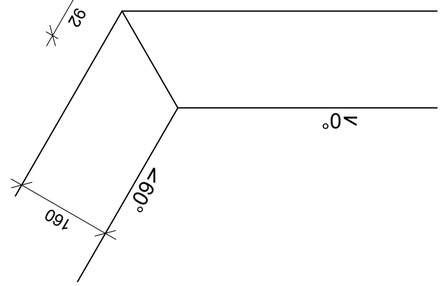

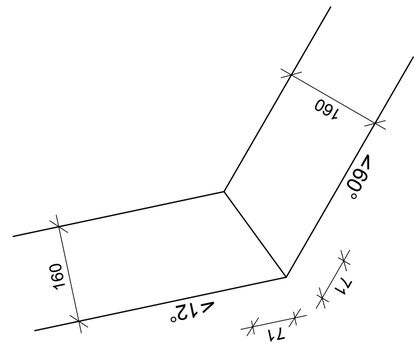

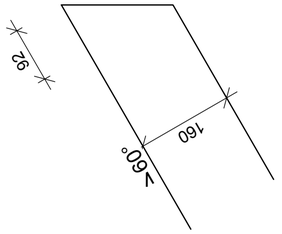

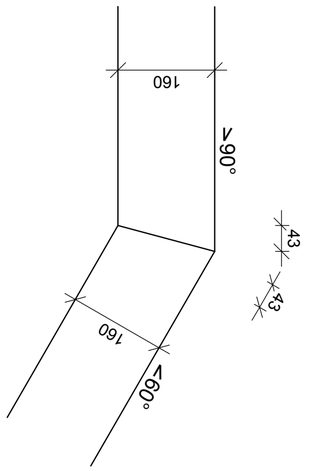

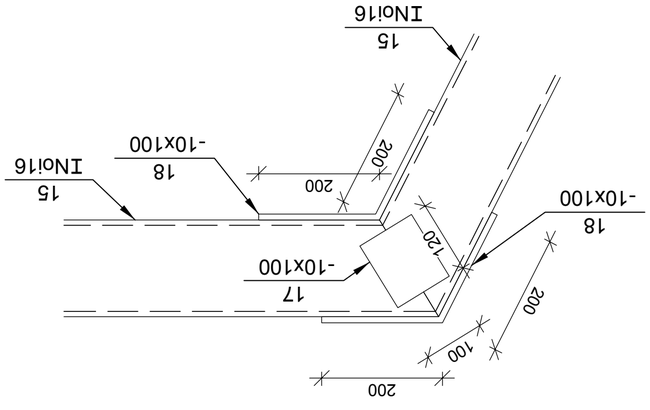

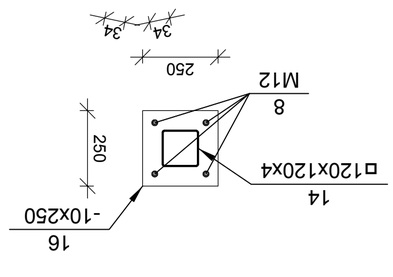

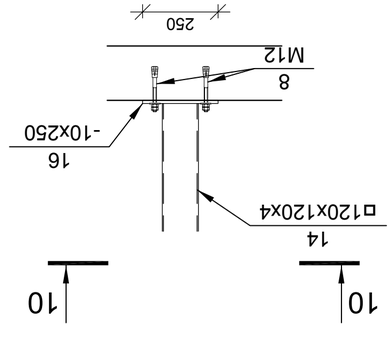

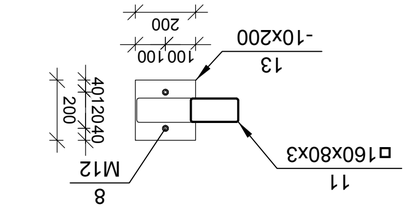

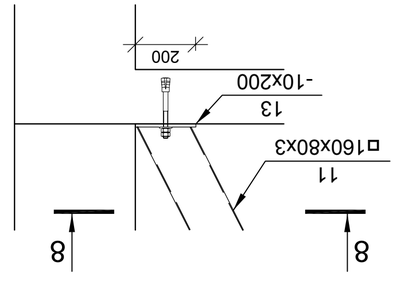

53ОМО 8-8 в 1:20

53ОМО 10-10 в 1:20

ГИП	А.Б.Сапаров				
Нач.отд.	А.Б.Сапаров				
Разраб.	Ж.Ж.Ахметов				
Н.контр.	А.Б.Сапаров				

საქვაბის იატაკის ნიშნულის გეგმა
მ 1:50

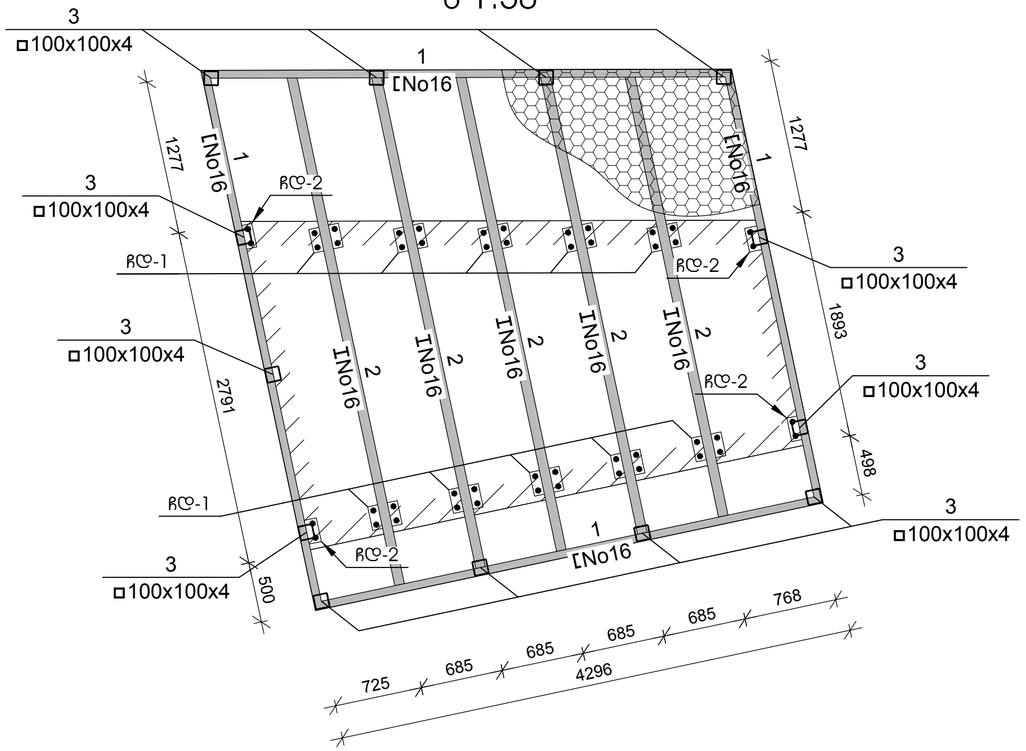

საქვაბის ნივნივების გეგმა
მ 1:50

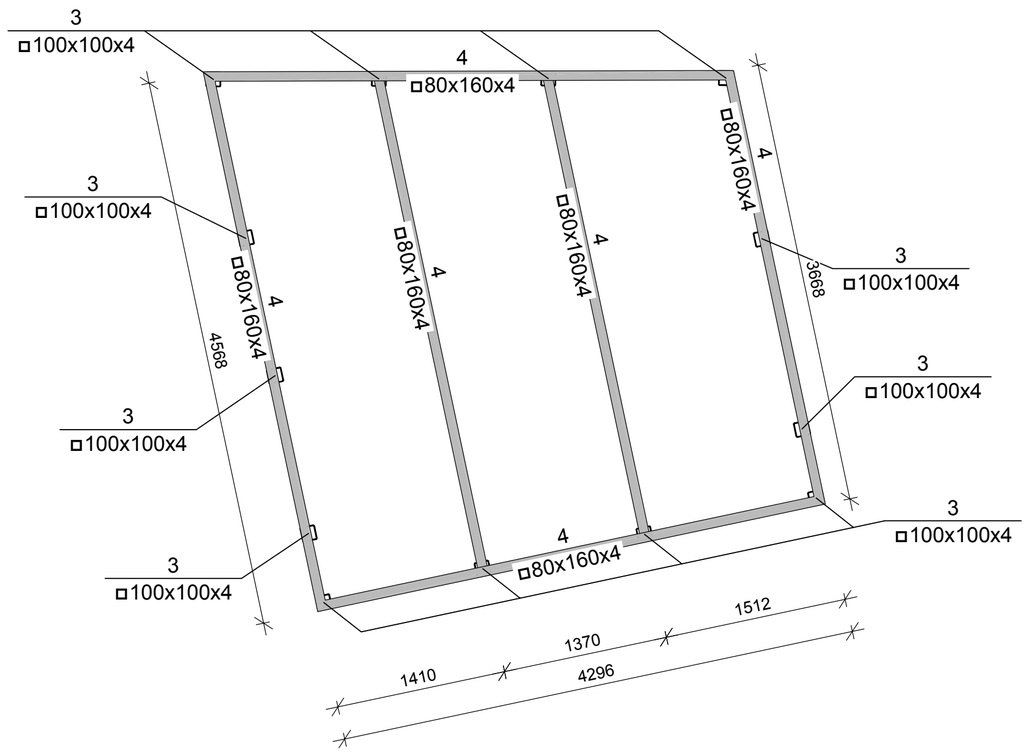

საქვაბის ჯვანძები
მ 1:50

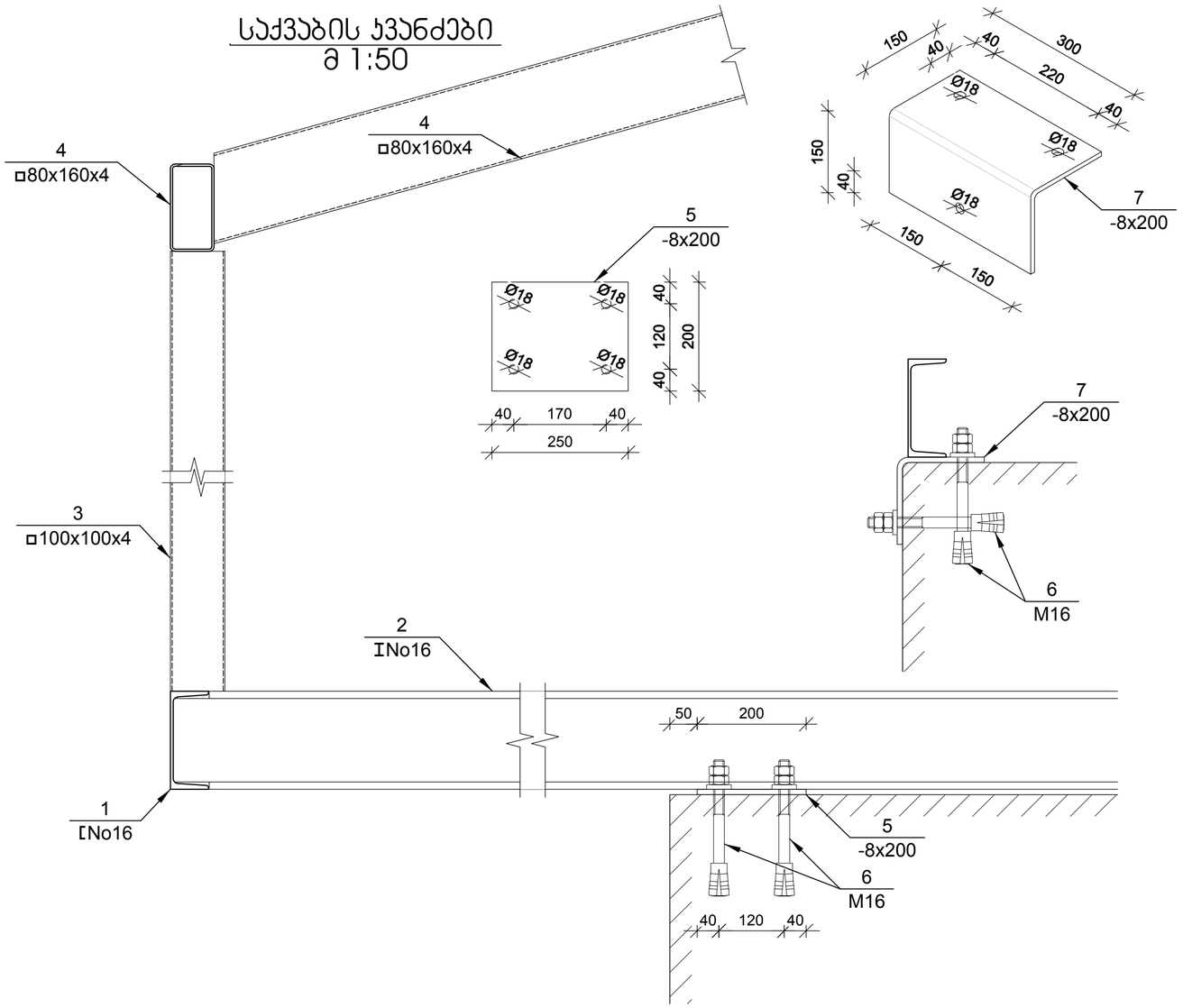

№ პოზ	აღნიშვნა	დასახელება				რაოდ. ელ-ში	წონა, (კგ) ერთ.	წონა, (კგ) საერთო	შენიშვნა
1	შველერი	[	No16	ГОСТ 8240-97	L= 18612 მმ	1	264.29	264	
2	ორტესებრი	I	No16	ГОСТ 8239-97	L= 4500 მმ	7	71.55	501	
3	პვ. მილი	□	100x100x4	ГОСТ 30245-2003	L= 2500 მმ	13	29.33	381	
4	პვ. მილი	□	80x160x4	ГОСТ 30245-2003	L= 27500 მმ	1	391.88	392	
5	ფურცელი		-8 x200		L= 250 მმ	10	3.14	31	ჩდ-1
6	ანკერი	M	16		L= 150 მმ	52	0.24	12	
7	ფურცელი	Ø	-8 x200		L= 300 მმ	4	3.77	15	ჩდ-2
					ჯამი:			1597	კგ

დირექტორი	მ. ბუხაიძე		ქ. თბილისი, პურის მოედანი №1 და №2 შენობების რეკონსტრუქცია-ადაპტაცია	შპს "AM ფარდი"	
პრ. პვტორი	ა. გოგიაშვილი				
პრ. პვტორი	მ. ბუხაიძე				
კონსტრუქტ.	გ. ცომაია		კონსტრუქციული ნაწილი პორექტირებული პროექტი	დაპვეთის №	2023
			საქვაბე	სტადია	ფურცელი	რ-ბა	მასშტ.
				მპ	პ-42	42	მ. 1: