განმარტებითი ბარათი

თბილისი
გამზირი გურამიშვილი №64
ს/კ 01.12.01.005.626

დაგეგმარების საფუძველი და მიზნები:

პროექტი მიზნად ისახავს მშრალი მასალების საწყობის (სამშენებლო მასალები) დაგეგმარებას თანამედროვე გეგმარებითი პრინციპებისა და „შენობა-ნაგებობების უსაფრთხოების წესები“-ს მიხედვით.
მოცემული მუშა დოკუმენტაცია დამუშავებულია დამკვეთის დავალების საფუძველზე და ითვალისწინებს კუთვნილი ნაკვეთზე ახალი საწყობის მშენებლობას.

საწყობი დაპროექტებულია ქ. თბილისის ჩრდილოეთ ნაწილში, სამრეწველო ზონაში, საკადასტრო კოდი 01.12.01.005.626, მისამართი: გურამიშვილის გამზირი №64.
ტერიტორიას გარშემო ემიჯნება კერძო მიწის ნაკვთები, ტერიტორიის ფართობით 42917.00 კვ/მ. მიწის ნაკვეთი ხასიათდება სწორი რელიეფით, სამანქანო მისასვლელი აქვს აღმოსავლეთის და დასავლეთის მხრიდან, (იხ. გენგეგმა)

საწყობის კანალიზაციის ხაზის მიერთება გათვალისწინებულია ტერიტორიაზე არსებულ საკანალიზაციო ჭასთან. ეზოს ატმოსფერული ნალექისგან დაწრეტა ხორციელდება ტერიტორიაზე არსებულ საქალაქო სანიაღვრე ქსელში.

გათვალისწინებულია საპროექტო ტერიტორიის კეთილმოწყობა გამწვანებით, ხეების დარგვა და მოვლა-პატრონობა. შეთანხმებულია დენდროლოგიური პროექტი.

საწყობის კორპუსი ერთსართულიანია, ერთიანი სივრცით. მალის მაქსიმალუჯრი ზომაა 12,35x6.0მ, მზიდი კარკასი წარმოადგენს ლითონის კოლონების და კოჭების სისტემას. გარე კედლებად გამოყენებილია სენდვიჩპანელი. შენობს საერთო სიმაღლე შეადგენს 6,382 მ (0,000-დან გადახურვის კეხამდე), შენობის გადახურვის კონსტრუქცია შედგება ლითონის კოჭებისაგან, გადახურულია სენდვიჩპანელით .
გარე კედლებზე საჭიროებისამებრ გათვალისწინებულია 2 საათიანი ცეცხლმედეგობა.

იატაკი ბეტონისაა სისქით 200მმ არმირებული პეროდული პროფილის ფოლადის ბადით.
საწყობის კედლებში დატანებულია 2 გასაწევი სასაწყობე ფოლადის ჭიშკარი ზომით 5,0X **4,5**(ჰ)მ. და აგრეთვე გათვალისწინებულია 2 კარი მომსახურე პერსონალისთვის ზომებით 1,0X **2,2 მ**
პროექტით ერთი სანკვანძი შშმ პირთათვის, მისაწვდომი სვლა გეზი აქვს აღმოსავლეთის მხრიდან პანდუსის საშუალებით, რომლითაც ისარგებლებენ შშმ პირები.

საწყობის სახურავებიდან ნალექების გადმოყვანა ორგანიზებულია შესაბამისი ზომის წყალსარინების გამოყენებით. შენობების ნულოვანი ნიშნული +-0,000 არის მიწისზედა სართულის იატაკის ზედაპირის ნიშნული, რომელიც შეესაბამება აბსოლუტურ ნიშნულს 0.000= 456,680
საწყობის საძირკვლები რკინა-ბეტონის ლენტურ-წერტილოვანია. თავისი ტექნიკური მახასიათებლებით საწყობი განეკუთვნება III კლასს.

დაგეგმარებისათვის გამოყენებული კანონმდებლობის აღწერა: საწყობის შენობის დაგეგმარებისათვის გამოყენებულია საქართველოს მთავრობის დადგენილება N 41, ტექნიკური რეგლამენტი „შენობა-ნაგებობის უსაფრთხოების წესები“.

<u>საერთო მონაცემები:</u>
განაშენიანების ფართობი 376,74 კვ/მ
სასარგებლო ფართი 359,79 კვ/მ

დამკვეთი : შპს "თბილაბრეშუმი"	
ს/ნ 200003174	
მისამართი: გურამიშვილის გამზირი #64 ს/კ 01.12.01.005.626	
პროექტის დასახელება: მშრალი მასალების საწყობი	
ნახაზის დასახელება: განმარტებითი ბარათი	
სტატუსი	არქიტექტურული პროექტი
სარევიზიო ისტორია	
არქიტექტორი: დიანა რეხვიაშვილი	
შეასრულა: დიანა რეხვიაშვილი	
მასშტაბი: 1:700	
ფორმატი: A-3 / გვერდი: 3 / ფურცლების რაოდენობა: 28	
2022 წ.	

გეგმა 0,00 ნიშნულზე

თბილისი

გამზირი გურამიშვილი №64

ს/კ 01.12.01.005.626 4ეაე.

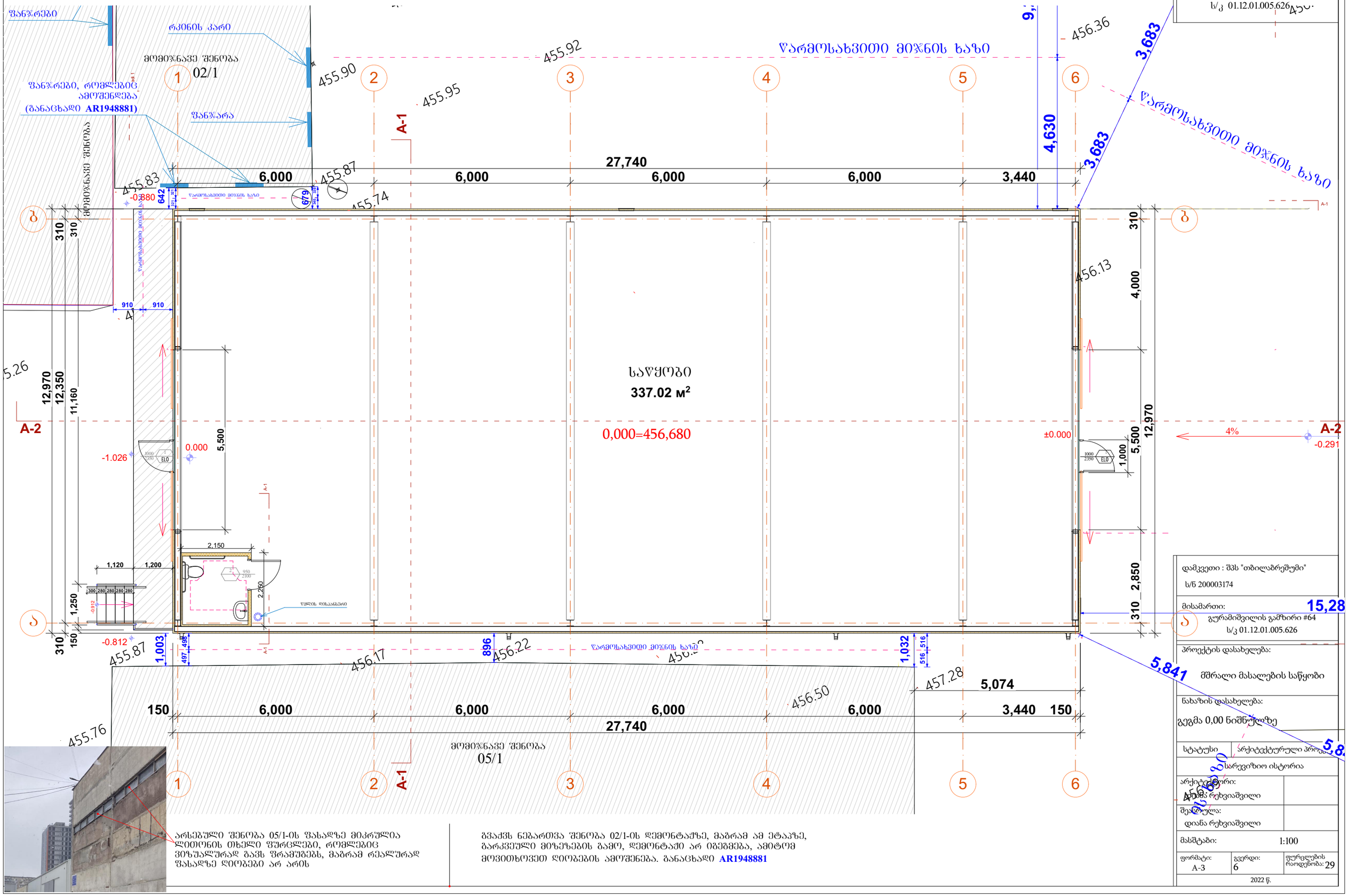

არსებული შენობა 05/1-ის ფასადზე მიკრულია ლითონის თხელი ფურცლები, რომლებიც ვიზუალურად ბავს ფრამუგებს, მაგრამ რეალურად ფასადზე ღიობები არ არის

გვაძვს ნებართვა შენობა 02/1-ის დემონტაჟზე, მაგრამ ამ ეტაპზე, გარკვეული მიზეზების გამო, დემონტაჟი არ იგეგმება, ამიტომ მოვითხოვეთ ღიობების ამოშენება. განაცხადი AR1948881

დამკვეთი : შპს "თბილაბრეშუმი"	
ს/ნ 200003174	
მისამართი:	გურამიშვილის გამზირი #64 ს/კ 01.12.01.005.626
პროექტის დასახელება:	მშრალი მასალების საწყობი
ნახაზის დასახელება:	გეგმა 0,00 ნიშნულზე
სტატუსი	არქიტექტურული პროექტი
	სარევიზიო ისტორია
არქიტექტორი:	ანდრია რეხვიაშვილი
შემსრულა:	დიანა რეხვიაშვილი
მასშტაბი:	1:100
ფორმატი: A-3	გვერდი: 6
ფურცლების რაოდენობა:	29
2022 წ.	

სახურავის გეგმა

თბილისი
გამზირი გურამიშვილი №64
ს/კ 01.12.01.005.626

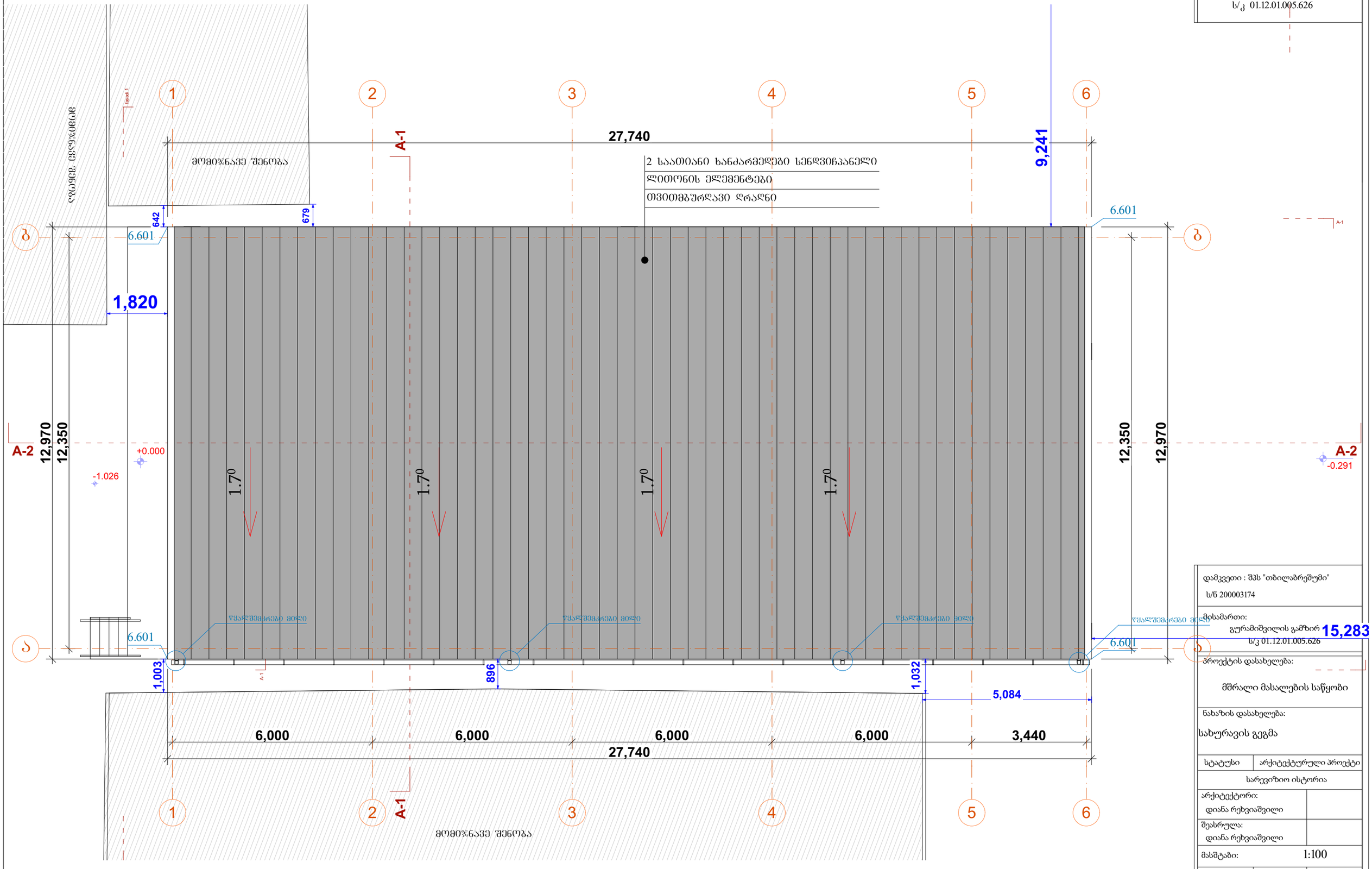

დამკვეთი : შპს "თბილაბრეშუმი"
ს/ნ 200003174

მისამართი:
გურამიშვილის გამზირ 15,283
ს/კ 01.12.01.005.626

პროექტის დასახელება:
მშრალი მასალების საწყობი

ნახაზის დასახელება:
სახურავის გეგმა

სტატუსი	არქიტექტურული პროექტი
სარევიზიო ისტორია	
არქიტექტორი: დიანა რეხვიაშვილი	
შესრულა: დიანა რეხვიაშვილი	
მასშტაბი: 1:100	
ფორმატი: A-3	გვერდი: 7 / ფურცლების რაოდენობა: 29

2022 წ.

დაკავებულობის და გასასვლელი საშუალებების პროექტი
ობიექტი: არაწვადი მასალების საწყობის პროექტი
მისამართი: ქ.თბილისი, გურამიშვილის გამზირი №64
ს.კ № 01.12.01.005.626

საქართველოს მთავრობის 2016 წლის 28 იანვარის №41 დადგენილებასთან ტექნიკური რეგლამენტის შენობა-ნაგებობის უსაფრთხოების წესების დამტკიცების თაობაზე შესაბამისობის ანალიზი

სახანძრო უსაფრთხოების და დაკავებულობის გენგეგმა

თბილისი
გამზირი გურამიშვილი №64
ს/კ 01.12.01.005.626

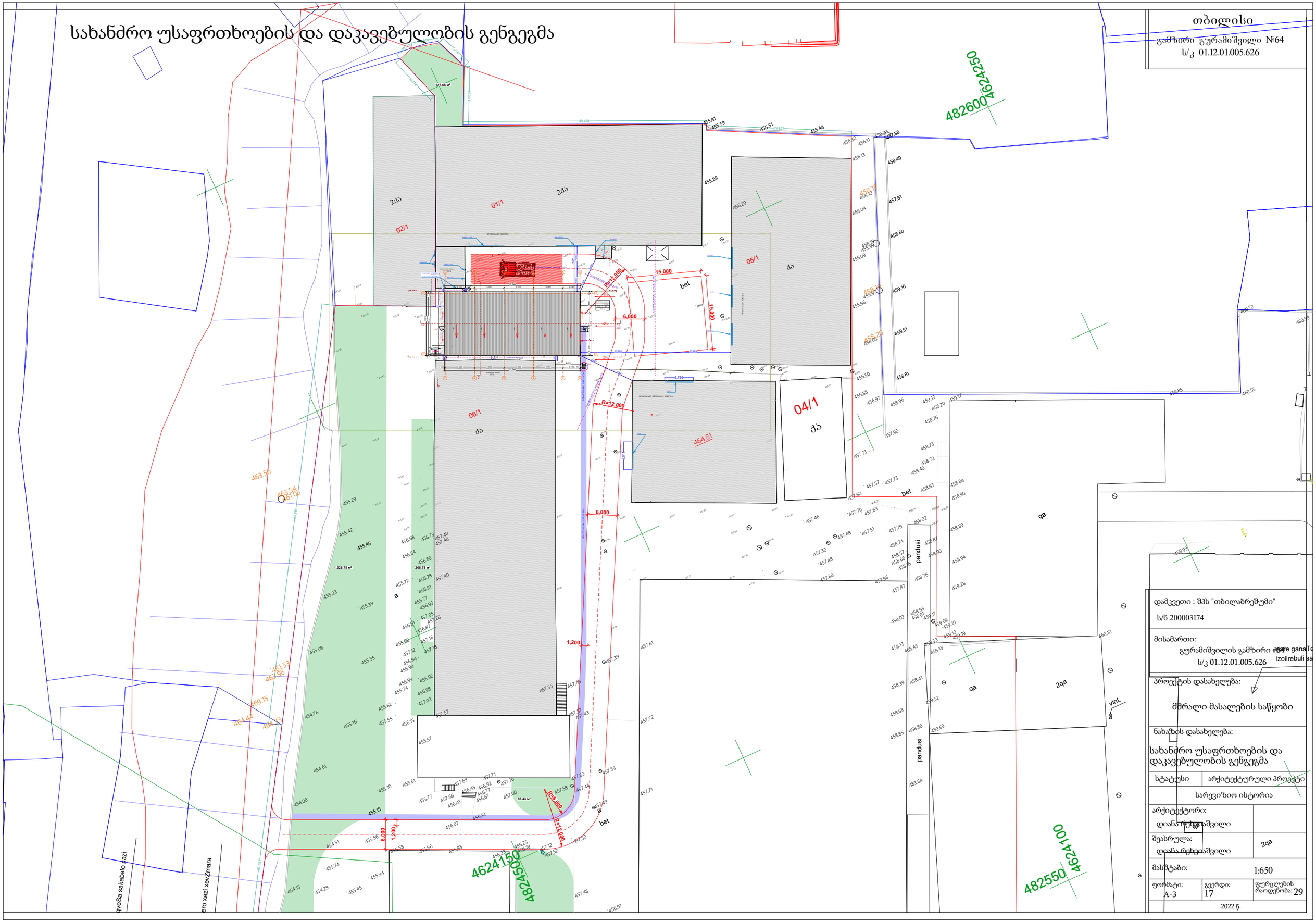

დამკვეთი : შპს "თბილაბრეშუმი"

ს/ნ 200003174

მისამართი:
გურამიშვილის გამზირი #64
ს/კ 01.12.01.005.626

პროექტის დასახელება:
მშრალი მასალების საწყობი

ნახაზის დასახელება:
სახანძრო უსაფრთხოების და დაკავებულობის გენგეგმა

სტატუსი	არქიტექტურული პროექტი
სარევიზიო ისტორია	
არქიტექტორი: დიანა რუხაძე	
შესრულა: დიანა რუხაძე	2qa
მასშტაბი:	1:650
ფორმატი: A-3	გვერდი: 17 / ფურცლების რაოდენობა: 29

2022 წ.

მიწის საკონტროლო დონის განსაზღვრა

თბილისი

გამზირი გურამიშვილი №64
ს/კ 01.12.01.005.626

მიწის საკონტროლო დონე (455.74+455.87+457.28+456.13):4=456.25

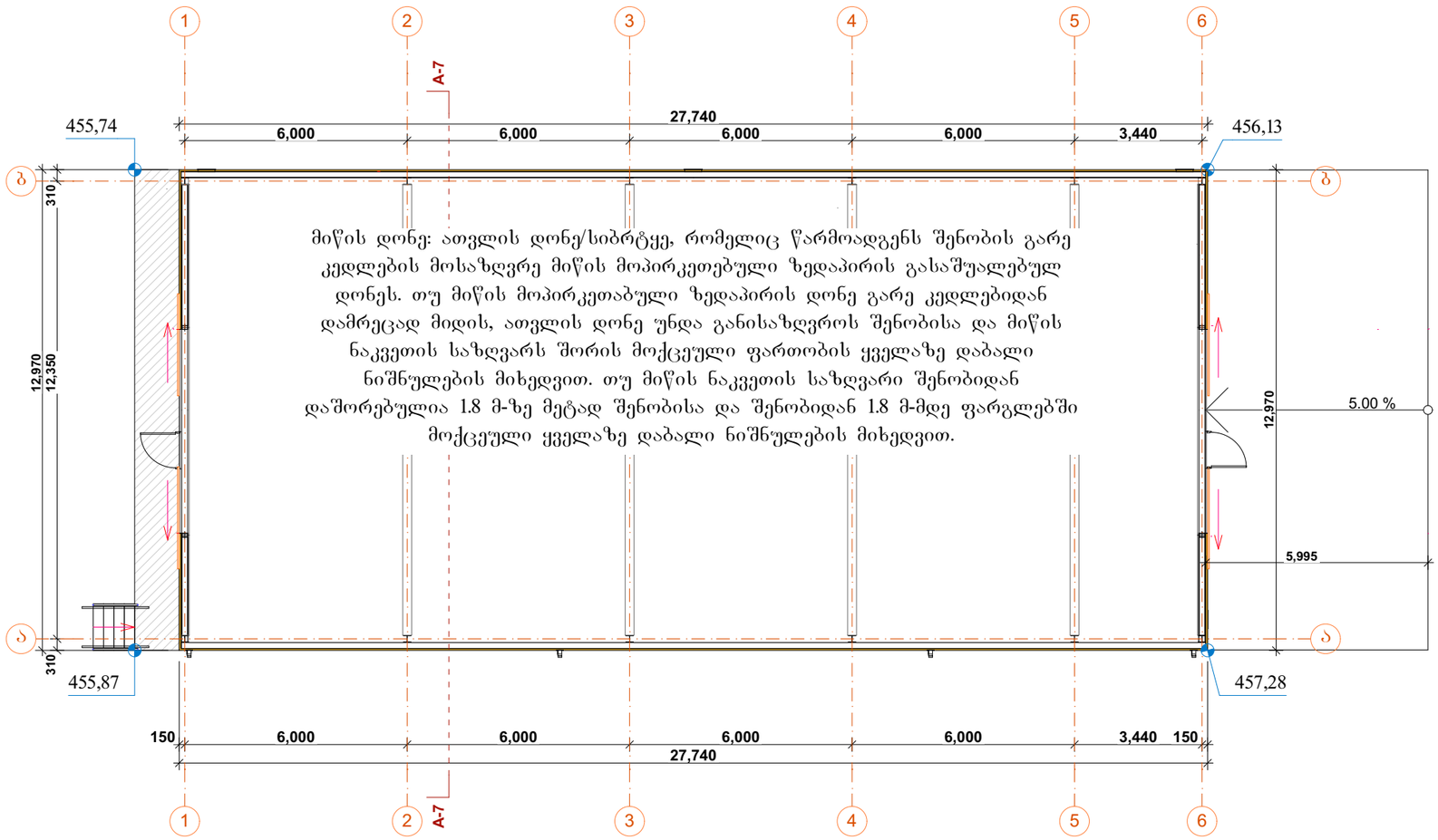

დამკვეთი : შპს "თბილაბრეშუმი"
ს/ნ 200003174

მისამართი:
გურამიშვილის გამზირი #64
ს/კ 01.12.01.005.626

პროექტის დასახელება:
მშრალი მასალების საწყობი

ნახაზის დასახელება:
მიწის საკონტროლო დონის განსაზღვრა

სტატუსი	არქიტექტურული პროექტი
სარევიზიო ისტორია	
არქიტექტორი: დიანა რეხვიაშვილი	
შესრულა: დიანა რეხვიაშვილი	
მასშტაბი:	

ფორმატი:	გვერდი:	ფურცლების რაოდენობა:
A-3	18	29

2022 წ.

სახანძრო უსაფრთხოება და დაკავებულობა. გეგმა 0,00 ნიშნულზე

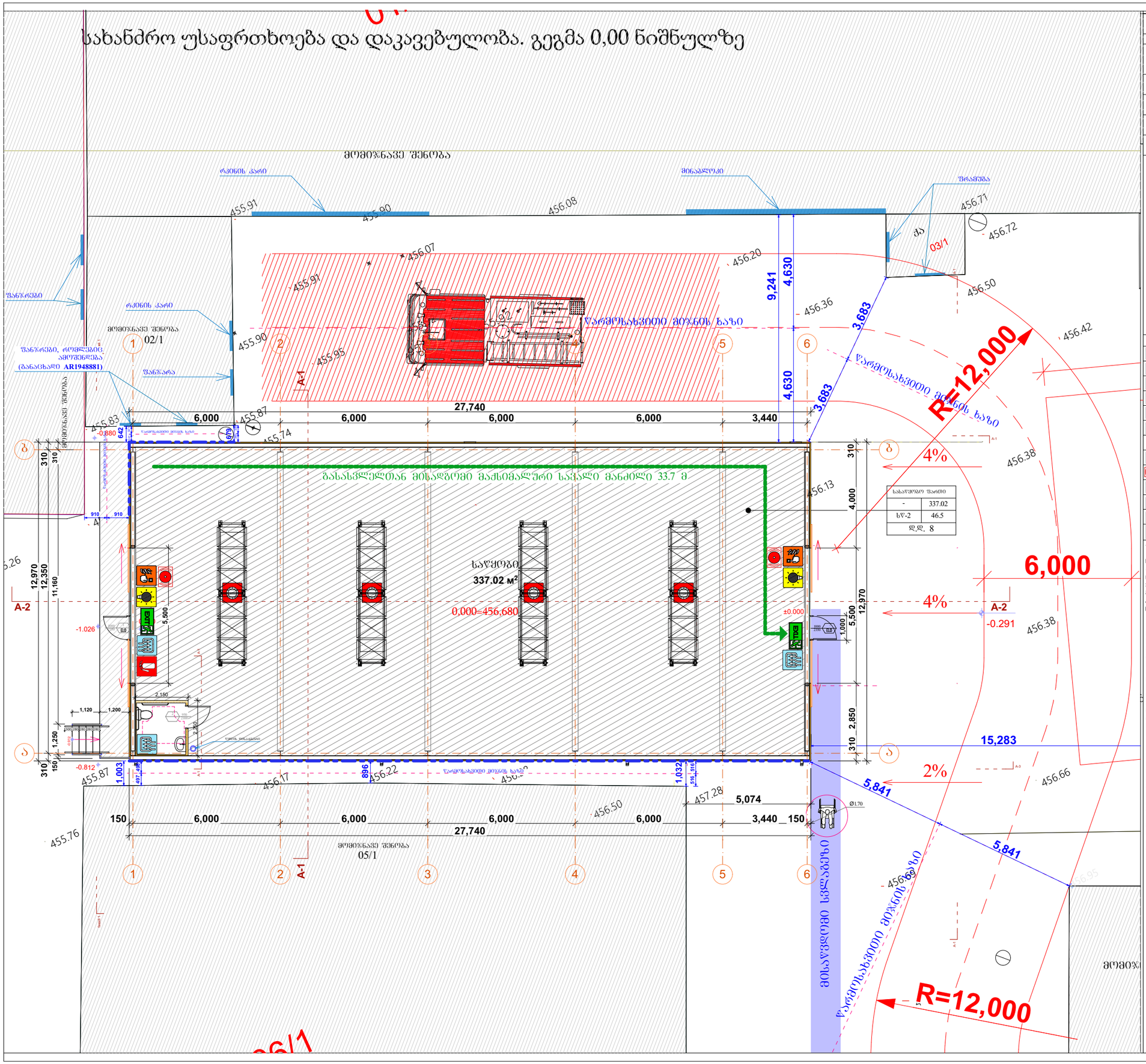

შენობის ელემენტები	ტიპი
	B
ძირითადი კონსტრუქციული ჩარჩო	2
მზიდი კედლები გარე შიგა	2 2
არამზიდი კედლები და ტიხრები გარე	სხრილი 602
არამზიდი კედლები და ტიხრები შიგა	0
იატაკის კონსტრუქცია და არაძირითადი ნაწილები	2
სახურავის კონსტრუქცია და არაძირითადი ნაწილები	1

პირობითი ნიშნები:

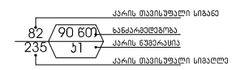

ბასასვლელი აღმნიშვნელი განათებული ნიშანი

1 საათიანი ხანძარმედეგობის აღმნიშვნელი ხაზი

2 საათიანი ხანძარმედეგობის აღმნიშვნელი ხაზი

სიმბოლოს სახელწოდება

- ხელის სცსხლმაარი
- სახანძრო მილღარი
- ორგხრივი კავშირის სისტემა
- კვამლზე მორეაგირე მაუწყებელი
- კვამლის ავტომატური აღმომჩენი
- ავტომაგნეტი
- ალტერნატიული ავტომატური სცსხლქრობის სისტემა
- სახანძრო განაგების ღილაკი
- დამკავებლება შეზღუდნების სისტემა (სახანძრო სარდლობასთან)
- ავარიული განათება
- საავარიო განათება
- სახანძრო მისაერთებელი
- სახანძრო პიდრანტი

შენიშვნა:

ხანძარსანინააღმდეგო მანძილები საზოგადოებრივი ქუჩის და შესახ ეზოს მხარეს 9.0 მეტრზე მეტია.
დღის განათების შეფხვევაში ავთომატურად ეთიტატროსისტემა ავტომატურად გაანათებს გასასვლელ სავალებებს.
კონსტრუქციული პროექტის დამუშავებისას დაცული იქნას I-B კონსტრუქციის ტიპის მოთხოვნები.

გეგმებზე მოცემული ხანძარსანინააღმდეგო დაცვის სისტემების,მექანიკური მოწყობილობების, გასასვლელის ნიშნების და სხვა შენობა-ნაგებობის უსაფრთხოების წესებით მოთხოვნილი სისტემების აღნიშვნების ბალანსება და რაოდენობა პირობითია.
ხანძარსანინააღმდეგო დაცვის სისტემების, მექანიკური მოწყობილობების გასასვლელის ნიშნების და სხვა აუცილებელი სისტემების პროექტი უნდა დამუშავდეს და განხორციელდეს შესაბამისი სპეციალისტების მიერ შენობა-ნაგებობის უსაფრთხოების წესებში მითითებული მოთხოვნების და სტანდარტების გამოყენებით.

გეგმებზე მოცემული დაკავებულობები, დაკავებულობის ჯგუფები და დაკავებულობის დატვირთვები, ასევე ქვლლების და კარების ცქცხლმედეგობების ხარისხების შესაბამისი აღნიშვნები, გასასვლელამდე სავალი მანძილები, გასასვლელისკენ სავალი სართო ბილიკების სიგრძეები და სხვა წესებთან შესაბამისობისთვის აუცილებელი გრაფიკული აღნიშვნები განსაზღვრულია საქართველოს მთავრობის 2016 წლის 28 ივნისის №41 დადგენილების "ტექნიკური რეგლამენტის "შენობა ნაგებობის უსაფრთხოების წესებთან დამატებების თაობაზე" მიხედვით და აღნიშნული დადგენილების შედგომი რედაქციების გათვალისწინებით.

თბილისი

გამზირი გურამიშვილი №64
ს/კ 01.12.01.005.626

დაკავებულობის ჯგუფების აღნიშვნები

დაკავებულობის ჯგუფები	დაკავებულობის ჯგუფის აღნიშვნა	ფერის კოდი
თავშეყრის ჯგუფი (თჯ)		RGB (34,139,34)
საკითხი ჯგუფი (ს.ჯ)		RGB (79,12,187)
სახანძრომოქმედო ჯგუფი – (ს.ჯ)		RGB (245,99,20)
საცხოვრებელი ჯგუფი (ს.ჯ)		RGB (160,32,240)
ღია სავაჭრობის ჯგუფი- (ღს.ჯ)		RGB (94,8,58)
ჯანსაღობითი ჯგუფი (ჯდ)		RGB (0,0,255)
საავარო ჯგუფი (ს.ჯ)		RGB (255,0,0)
საცხოვრებელი ჯგუფი (ს.ჯ)		RGB (220,185,0)
საავადმყოფო ჯგუფი (ს.ნ)		RGB (136,135,134)
დასახლარე ჯგუფი (დჯ)		RGB (57,57,56)

პირობითი ნიშნები:

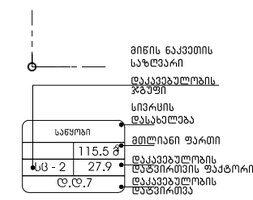

ბასასვლელთან მისადგომი მაქსიმალური სავალი მანძილი

დამკვეთი : შპს "თბილსაბრეშომი"

ს/ნ 200003174

მისამართი:
გურამიშვილის გამზირი #64
ს/კ 01.12.01.005.626

პროექტის დასახელება:
მშრალი მასალების საწყობი

ნახაზის დასახელება:
სახანძრო უსაფრთხოება და დაკავებულობა. გეგმა 0,00 ნიშნულზე

სტატუსი	არქიტექტურული პროექტი
სარევიზიო ისტორია	
არქიტექტორი: დიანა რეხვიაშვილი	
შესრულა: დიანა რეხვიაშვილი	
მასშტაბი:	
ფორმატი: A-3	გვერდი: 19 / ფურცლების რაოდენობა: 29

2022 წ.

სახანძრო უსაფრთხოება და დაკავებულობა. სახურავის გეგმა

თბილისი

გამზირი გურამიშვილი №64
ს/კ 01.12.01.005.626

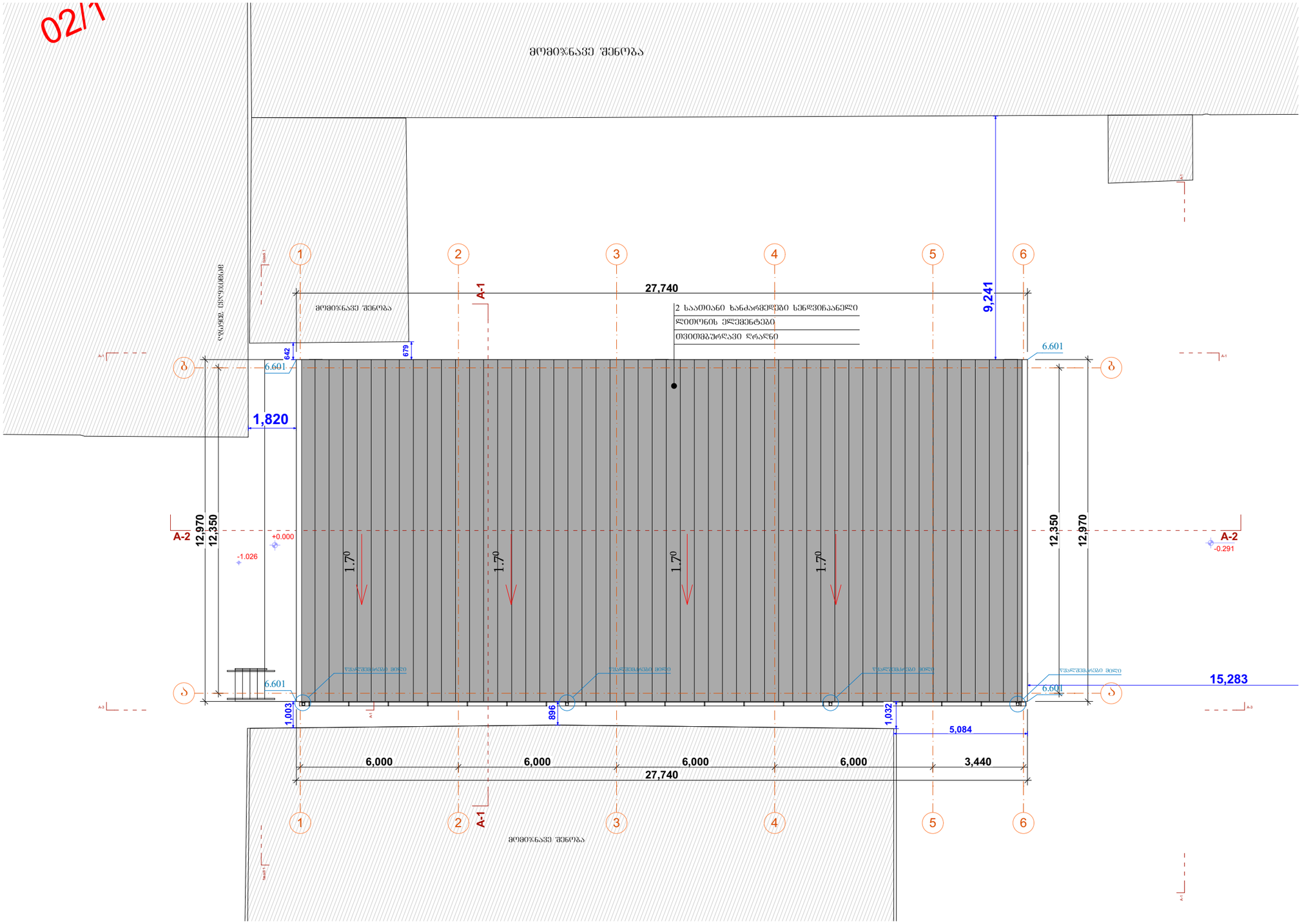

დამკვეთი : შპს "თბილაბრეშუმი"	
ს/ნ 200003174	
მისამართი: გურამიშვილის გამზირი #64 ს/კ 01.12.01.005.626	
პროექტის დასახელება: მშრალი მასალების საწყობი	
ნახაზის დასახელება: სახანძრო უსაფრთხოება და დაკავებულობა. სახურავის გეგმა	
სტატუსი	არქიტექტურული პროექტი
სარევიზიო ისტორია	
არქიტექტორი: დიანა რეხვიაშვილი	
შესრულა: დიანა რეხვიაშვილი	
მასშტაბი:	
ფორმატი: A-3	გვერდი: 20 / ფურცლების რაოდენობა: 29
2022 წ.	

სახანძრო უსაფრთხოება და დაკავებულობა. ჭრილი 2-2

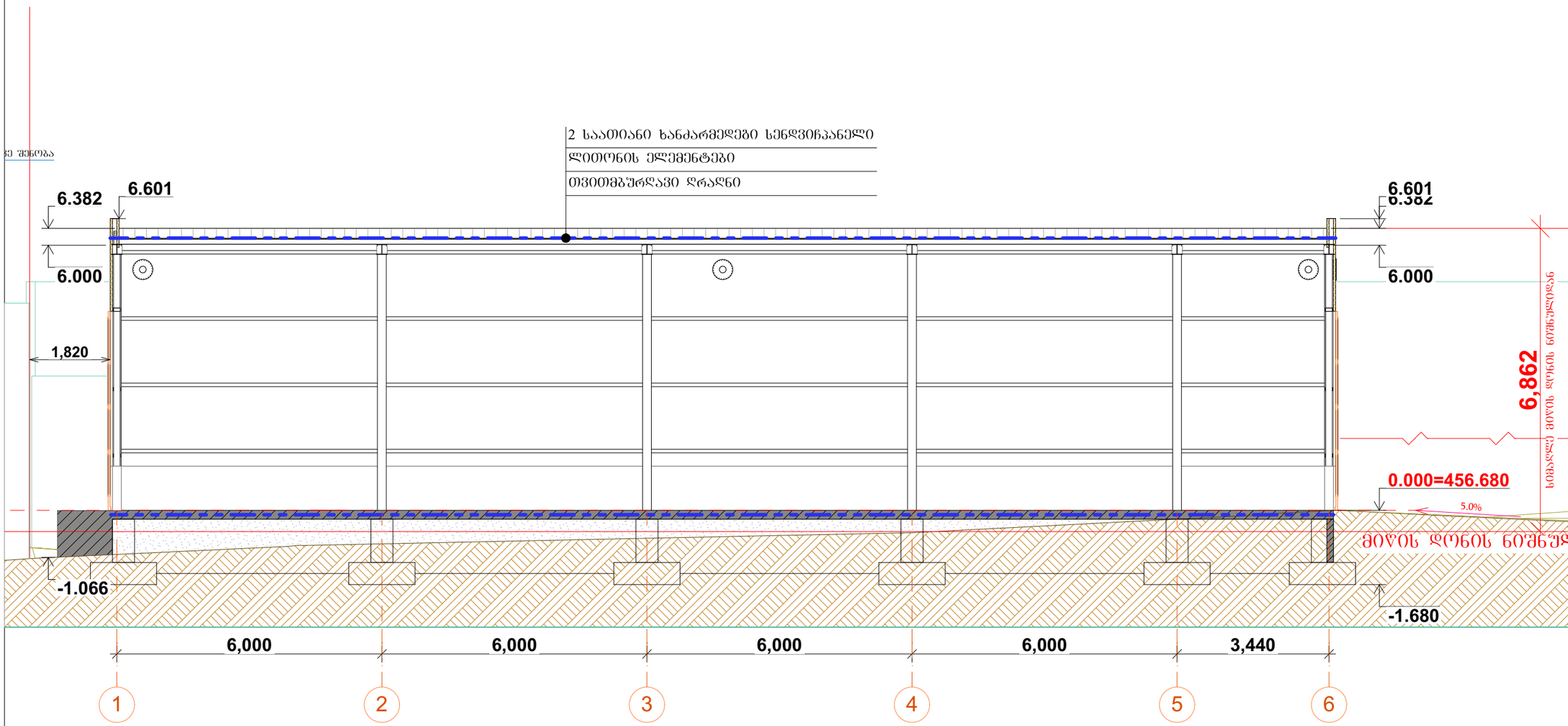

თბილისი

გამზირი გურამიშვილი №64
ს/კ 01.12.01.005.626

შენობის ელემენტები	ტიპი B
ძირითადი კონსტრუქციული ჩარჩო	2
მზიდი კედლები გარე შიგა	2 2
არამზიდი კედლები და ტიხრები გარე	ცხრილი 602
არამზიდი კედლები და ტიხრები შიგა	0
იატაკის კონსტრუქცია და არაძირითადი ნაწილები	2
სახურავის კონსტრუქცია და არაძირითადი ნაწილები	1

2 საათიანი ხანძარმედეგობის აღმნიშვნელი ხაზი

დაკავებულობის ჯგუფების აღნიშვნები

დაკავებულობის ჯგუფები	დაკავებულობის ჯგუფის აღნიშვნა	ფერის კოდი
თავშეყრის ჯგუფი (მე)		RGB (34,139,34)
საქმიანი ჯგუფი (საქ)		RGB (79,12,187)
საბანკო-საფოსტო ჯგუფი – (სბ)		RGB (245,99,20)
საცალო ჯგუფი (სმ)		RGB (160,32,240)
ტიპი საწარმოს შემადგენელი ჯგუფი– (ტწ)		RGB (94,8,58)
დანიშნულებითი ჯგუფი (დნ)		RGB (0,0,255)
საკვები ჯგუფი (სკ)		RGB (255,0,0)
საცხოვრებელი ჯგუფი (სც)		RGB (220,185,0)
სასანიტარო ჯგუფი (სწ)		RGB (136,135,134)
დასუფთავების ჯგუფი (დწ)		RGB (57,57,56)

ილაბრეშუმი"

გურამიშვილის გამზირი #64
ს/კ 01.12.01.005.626

პროექტის დასახელება:
მშრალი მასალების საწყობი

ნახაზის დასახელება:
სახანძრო უსაფრთხოება და დაკავებულობა. ჭრილი 2-2

სტატუსი	არქიტექტურული პროექტი
სარევიზიო ისტორია	
არქიტექტორი: დიანა რეხვიაშვილი	
შესრულა: დიანა რეხვიაშვილი	
მასშტაბი:	
ფორმატი: A-3	გვერდი: 21 / ფურცლების რაოდენობა: 29

2022 წ.

შენობა-ნაგებობის უსაფრთხოების წესებთან შესაბამისობის ანალიზი

გამოყენებული წესები - **„შენობა-ნაგებობის უსაფრთხოების წესები“**

ჩამოთვალეთ შენობის დაკავებულებები და აღწერეთ თითოეული გამოყენება
სასაწყობო ჯგუფის ქვეჯგუფი **სწ-2** (არაწვადი მასალების შესანახი სასაწყობო ფართობი 0.00 ნიშნულზე)

კონსტრუქციის ტიპი:	
განსაზღვრეთ კონსტრუქციის არსებული შენობისთვის: მაგალითი: II-A, II-B, V-A, V-B	
განსაზღვრეთ კონსტრუქციის ტიპი ახალი შენობისთვის: მაგალითი: II-A, II-B, V-A, V-B	II-B
შერეული კონსტრუქციის შემთხვევაში მიუთითეთ ტიპები, რომელიც გამოყენებული იქნება, განსაზღვრეთ ტიპები და მათი მდებარეობა:	

სიმაღლის შეზღუდვები ცხრილი 503 -ის მიხედვით		
დაკავებულობები	**დასაშვები სართულიანობა**	**შემოთავაზებული სართულიანობა**
სასაწყობო ჯგუფის ქვეჯგუფი **სწ-2**	**4**	**1**
	დასაშვები სიმაღლე	**შემოთავაზებული სიმაღლე**
საერთო სიმაღლე =	**16.80**	**6.30მ.** **(მიწის დონის ნიშნული 456.25)**
მიწის ზემოთ სართულის რაოდენობა	**1 სართული**	

ფართობის შეზღუდვები ცხრილი 503 -ის მიხედვით		
დაკავებულობები	**დასაშვები ფართობი**	**შემოთავაზებული ფართობი**
სასაწყობო ჯგუფის ქვეჯგუფი **სწ-2**	**2420**	**353.39 მ2**
იატაკის საერთო ფართობი =	**353.39კვ.მ**	
იატაკების რაოდენობა =	**1**	
შენობის საერთო ფართობი =	**370.73კვ.მ**	

გარე კედლის ცეცხლმედეგობისა და ღიობისადმი მოთხოვნები ცხრილების 602-ის და 705.8 -ის მიხედვით									
გარე კედელი (ღერძებში)	**ხანძარსაწინააღმდეგო მანძილი** (მეტრი)	**ცეცხლმედეგობის ხარისხი** (საათი)		**კედლის ღიობების ფართობი** (კედლის %)					
		მოთხოვნილი	**გათვალისწინებული**	**დასაშვები**			**გათვალისწინებული**		
				დაცული	**დაუცველი საშხეფებით**	**დაუცველი**	**დაცული**	**დაუცველი საშხეფებით**	**დაუცველი**
“1-6“ ღერძებში	0,75-0,89	0	0	დაუშვებელი	დაუშვებელი	დაუშვებელი	-	-	**0%**
‘’ 6-1“ ღერძებში	0,50- 9,1	1-0	1-0	დაუშვებელი შეუზღუდავია	დაუშვებელი შეუზღუდავია	დაუშვებელი შეუზღუდავია	-	-	**0%**
“ბ-ა“ ღერძებში	1,60-9 მეტრზე მეტი	1-0	1-0	25% შეუზღუდავია	25% შეუზღუდავია	10% შეუზღუდავია	-	-	**0%**
“ა-ბ“ ღერძებში	9 მეტრზე მეტი	0	0	შეუზღუდავია	შეუზღუდავია	შეუზღუდავია	-	-	**არ იზღუდება**

ხანძრისაგან დაცვის სისტემებისადმი მოთხოვნები							
დაკავებულობები/სივრცეები/გასასვლელი საშუალებები	**ავტოსახეფი სისტემა**	**ალტერნატიული ავტომატური ცეცხლსაქრობი სისტემები**	**სახანძრო განგაშისა, კვამლაღმომჩენი და ცეცხლაღმომჩენი სისტემები**	**სახანძრო მილდგარების სისტემები**	**კვამლის საკონტროლო სისტემები**	**ხელის ცეცხლმაქრები**	**საავარიო განგაშის სისტემები**
სასაწყობო ჯგუფი **სწ-2**	**არა**	**არა**	**კი**	**არა**	**არა**	**კი**	**არა**

კიბის უჯრედი	--				-		
ლიფტები	--				-		
დერეფანი	არა				-	-	
სახანძრო-სამაშველო სამსახურის მიერ გამოსაყენებელი მისაერთებლები				არა			
სახანძრო ტუმბოები და წყლის რეზერვუარი				არა			

თითოეული სართულიდან გასასვლელი საშუალება									
სართულები	დაკავებულობა და დაკავებულობის დატვირთვის ჯამური მაჩვენებელი	მოთხოვნილი გასასვლელების/გასასვლელთან მისადგომის რაოდენობა	გათვალისწინებული გასასვლელების/ გასასვლელთან მისადგომის რაოდენობა და ტიპი	გასასვლელი საშუალებების სიგანე(მეტრი)					
				გზა-კიბეები		დერაფანი,		გასასვლელის გზა-კარი	
				მოთხოვნილი	გათვალისწინებული	მოთხოვნილი	გათვალისწინებული	მოთხოვნილი	გათვალისწინებული
პირველი სართული	სწ-2 (დ.დ.-8)	1	1 შენობიდან გამოსასვლელი გზა-კარი	--	--	--	--	0,82 (თითო გზა-კარი)	მინ. 0.82 (თითო გზა-კარი)

დაკავებულობები/სივრცეები/გასასვლელი საშუალებები	ბუნებრივი განიავება	მექანიკური განიავება
სასაწყობო ჯგუფი სწ-2 (0.00 ნიშნულზე)		კი
კიბის უჯრედი		--
ლიფტები		--
დერეფანი		--

ვესტიბიული		--

წყალსადენი სისტემის ფიქსირებული მოწყობილობების რაოდენობა ცხრილი 1602.1-ის მიხედვით													
სართულები	დაკავებულობა და დაკავებულობის დატვირთვის ჯამური მაჩვენებელი	ფიქსირებული მოწყობილობები(ცალი)											
		უნიტაზი		ტუალეტის ხელსაბანები		აბაზანა/შხაპი		სასმელი წყლის ფანტანი		სამომსახურეო ნიჟარა		სამზარეულოს ნიჟარა	
		მოთხოვნილი	გათვალისწინებული	მოთხოვნილი	გათვალისწინებული	მოთხოვნილი	გათვალისწინებული	მოთხოვნილი	გათვალისწინებული	მოთხოვნილი	გათვალისწინებული	მოთხოვნილი	გათვალისწინებული
0.00; ნიშნული	სწ-2 (დ.დ.-8)	1	1	1	1	-	-	1	1	1	1	-	-

მისაწვდომობის პროექტი
ობიექტი: არაწვადი მასალების საწყობის პროექტი
მისამართი: ქ.თბილისი, გურამიშვილის გამზირი №64
ს.კ № 01.12.01.005.626

საქართველოს მთავრობის 2016 წლის 28 იანვარის №41
დადგენილებასთან ტექნიკური რეგლამენტის
შენობა-ნაგებობის უსაფრთხოების წესების დამტკიცების
თაობაზე შესაბამისობის ანალიზი

მისაწვდომობის გეგმა 0,00 ნიშნულზე

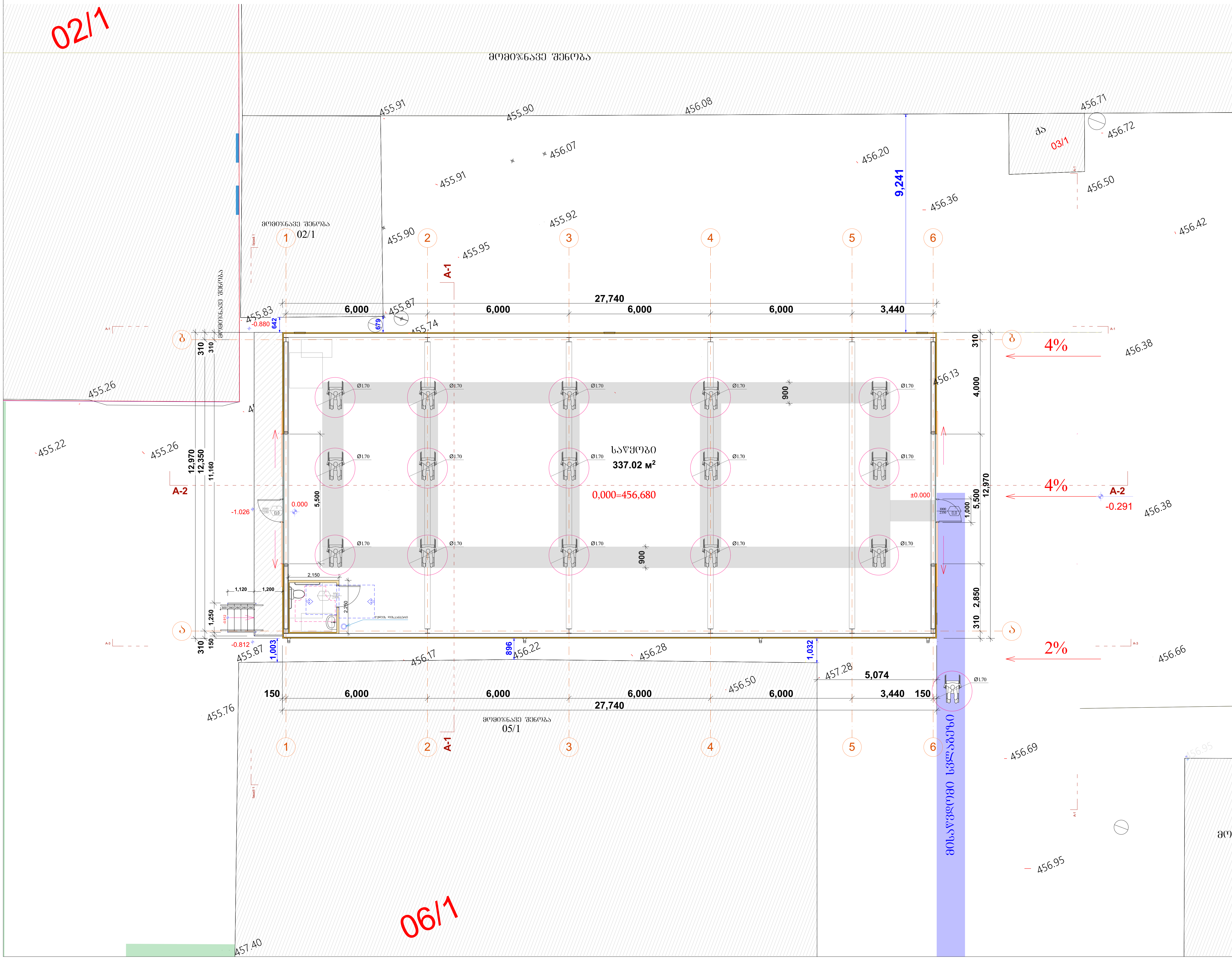

თბილისი

გამზირი გურამიშვილი №64
ს/კ 01.12.01.005.626

პირობითი აღნიშვნები

შენიშვნები
მოსატრიალებელი სივრცეები

ვარიანტი 1 ვარიანტი 2
ვარიანტი 3 ვარიანტი 4

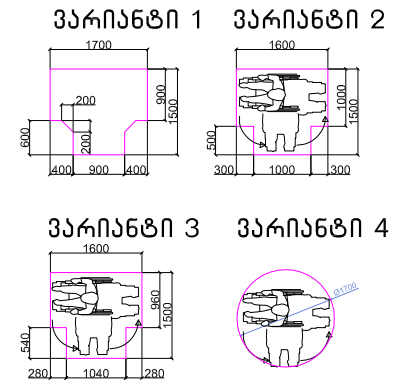

თავისუფალი სივრცე კართან მანევრირებისთვის – ანჯამიანი კარი წინიდან მისაწვდომი – გამოწევით გალება

თავისუფალი სივრცე კართან მანევრირებისთვის – ანჯამიანი კარი წინიდან მისაწვდომი – მიწოლით გალება

თავისუფალი სივრცე კართან მანევრირებისთვის – ანჯამიანი კარი ანჯამის მხრიდან მისაწვდომი – გამოწევით გალება

თავისუფალი სივრცე კართან მანევრირებისთვის – ანჯამიანი კარი საკეტის მხრიდან მისაწვდომი – გამოწევით გალება

თავისუფალი სივრცე კართან მანევრირებისთვის – ანჯამიანი კარი ანჯამის მხრიდან მისაწვდომი – გამოწევით გალება

თავისუფალი სივრცე კართან მანევრირებისთვის – ანჯამიანი კარი საკეტის მხრიდან მისაწვდომი – მიწოლით გალება
120 მინ. თუ მოწყობილია მიმხურავი

თავისუფალი სივრცე კართან მანევრირებისთვის – ანჯამიანი კარი ანჯამის მხრიდან მისაწვდომი – მიწოლით გალება
120 მინ. თუ მოწყობილია მიმხურავი

შენიშვნები

1.იატაკის ზედაპირები მოეწყობა ისე, რომ იქნება მდგრადი, მყარიუ და არასასრიალა.

მისაწვდომი სვლაგეზი 90 სმ

დამკვეთი : შპს "თბილაბრეშუმი" ს/ნ 200003174	
მისამართი: გურამიშვილის გამზირი #64 ს/კ 01.12.01.005.626	
პროექტის დასახელება: მშრალი მასალების საწყობი	
ნახაზის დასახელება: მისაწვდომობის გეგმა 0,00 ნიშნულზე	
სტატუსი	არქიტექტურული პროექტი
სარევიზიო ისტორია	
არქიტექტორი: დიანა რეხვიაშვილი	
შეასრულა: დიანა რეხვიაშვილი	
მასშტაბი:	
ფორმატი: A-3	გვერდი: 22
ფურცლების რაოდენობა: 29	
2022 წ.	

სანკვანძის დეტალური ნახაზი +/-0.00 ნიშნულზე

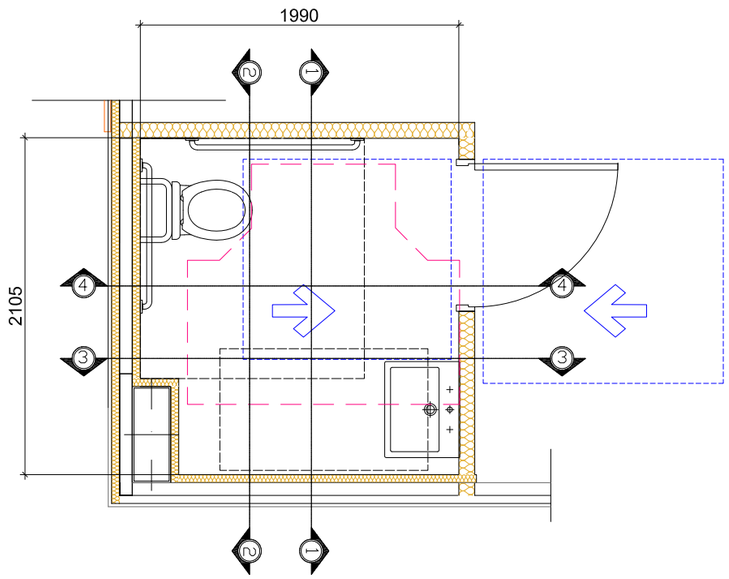

T ფორმის მოსატრიალებელი სივრცე
ვარიანტი 1

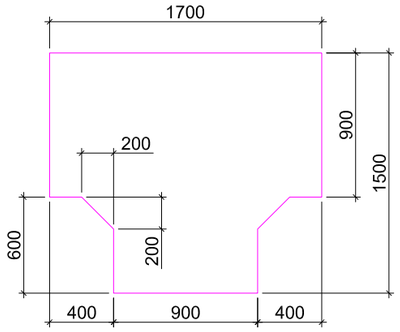

თავისუფალი სივრცე კართან მანევრირებისთვის - ანჯამიანი კარი წინიდან მისაწვდომი - მიწოლით გაღება

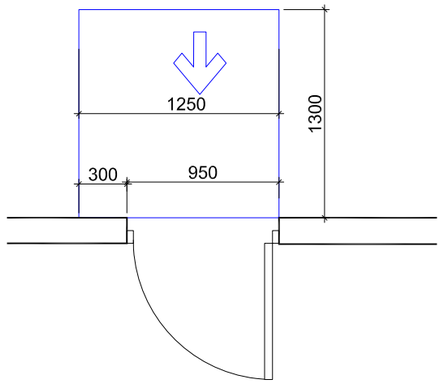

თავისუფალი სივრცე კართან მანევრირებისთვის - ანჯამიანი კარი წინიდან მისაწვდომი - გამოწევით გაღება

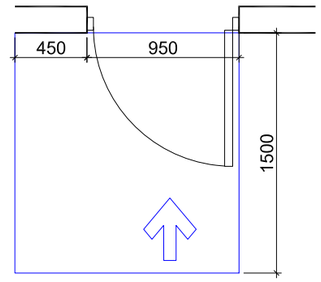

ჭრილი 1-1 მ1:30

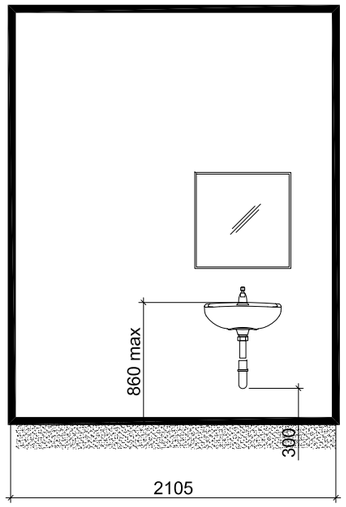

ჭრილი 2-2 მ1:30

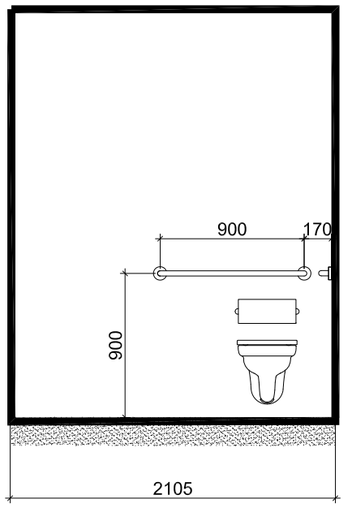

ჭრილი 3-3 მ1:30

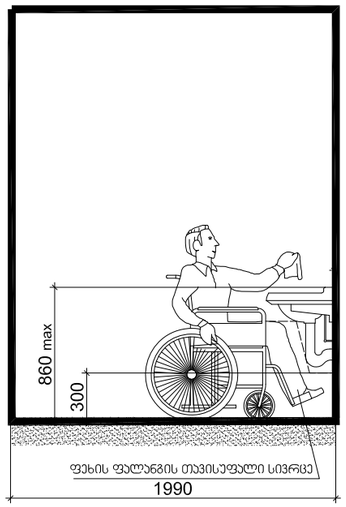

ჭრილი 4-4 მ1:30

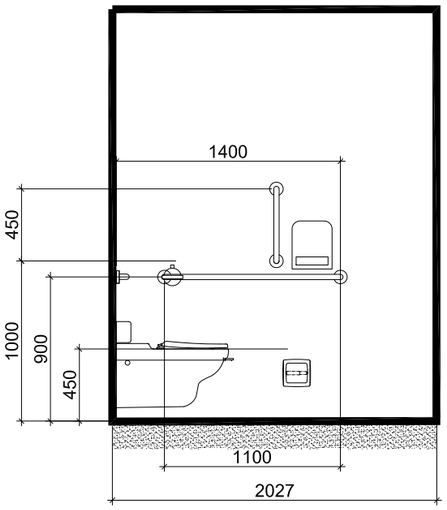

თბილისი

გამზირი გურამიშვილი №64
ს/კ 01.12.01.005.626

პირობითი აღნიშვნები

N — ჩრდილოეთი

±0 აბსოლუტური ნიშნული
15,300

ა/დ — ღერძის ბაზი

დამკვეთი : შპს "თბილაბრეშუმი"

ს/ნ 200003174

მისამართი:

გურამიშვილის გამზირი #64
ს/კ 01.12.01.005.626

პროექტის დასახელება:

მშრალი მასალების საწყობი

ნახაზის დასახელება:

გეგმა 0,00 ნიშნულზე

სტატუსი	არქიტექტურული პროექტი

სარევიზიო ისტორია

არქიტექტორი: დიანა რეხვიაშვილი	
შეასრულა: დიანა რეხვიაშვილი	

მასშტაბი:

ფორმატი:	გვერდი:	ფურცლების რაოდენობა:
A-3	5	18

2022 წ.

ნიშანი პიქტოგრამებით, ამობურცული ნიშნებით და ბრაილით
განთავსდება
მისაწვდომ ტუალეტებთან კარის მოპირკეთებაზე

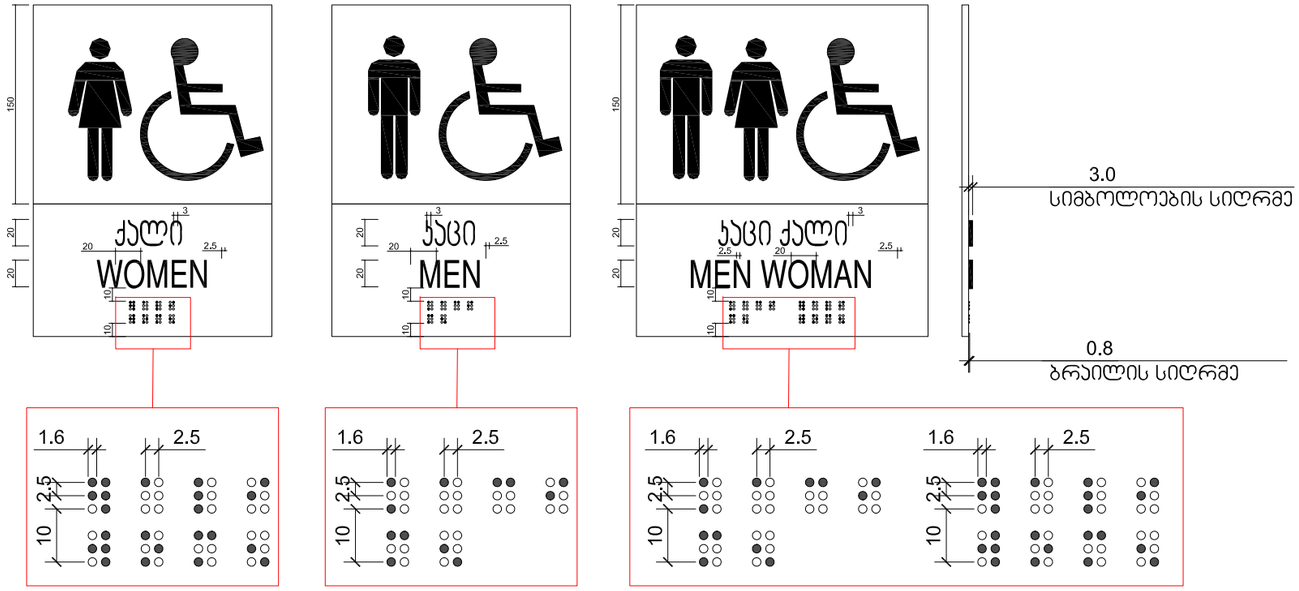

თბილისი

გამზირი გურამიშვილი №64
ს/კ 01.12.01.005.626

პირობითი აღნიშვნები

N ჩრდილოეთი

±0 აბსოლუტური ნიშნული
15,300

ა/დ ღერძის ბაზი

დამკვეთი : შპს "თბილაბრეშუმი"

ს/ნ 200003174

მისამართი:

გურამიშვილის გამზირი #64
ს/კ 01.12.01.005.626

პროექტის დასახელება:

მშრალი მასალების საწყობი

ნახაზის დასახელება:

გეგმა 0,00 ნიშნულზე

სტატუსი	არქიტექტურული პროექტი
სარევიზიო ისტორია	
არქიტექტორი: დიანა რეხვიაშვილი	
შეასრულა: დიანა რეხვიაშვილი	

მასშტაბი:

ფორმატი:	გვერდი:	ფურცლების რაოდენობა:
A-3	5	18

2022 წ.

კარ-ფანჯრების დეტალიზაცია მ. 1:50

ჯ-1

კარი ზღურბლის გარეშე მიმხურავით

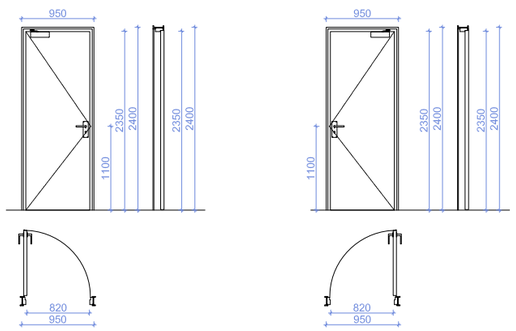

ჯ-2

კარი ზღურბლით მიმხურავის გარეშე

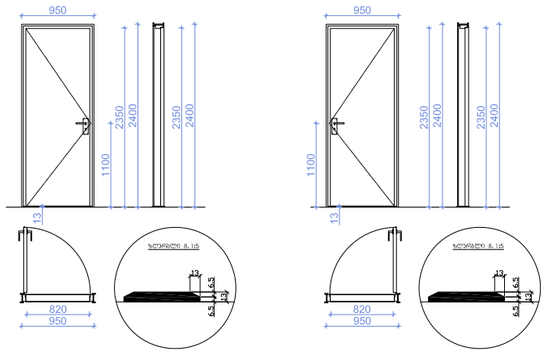

ჯ-3

კარი ზღურბლის და მიმხურავის გარეშე

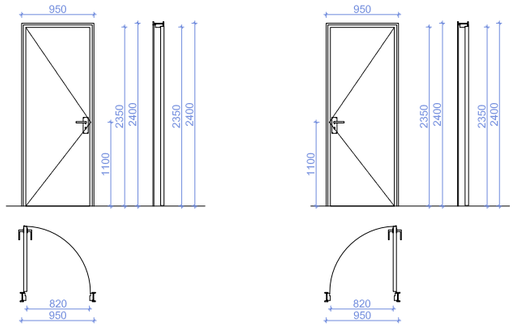

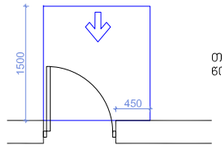

თავისუფალი სივრცე კართან მანევრირებისთვის - ანჯამიანი კარი ნინიდან მისაგვდომი - გამოწევით გალება

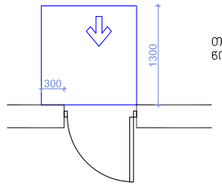

თავისუფალი სივრცე კართან მანევრირებისთვის - ანჯამიანი კარი ნინიდან მისაგვდომი - მიწოლით გალება

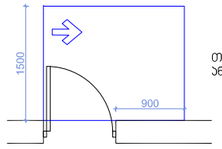

თავისუფალი სივრცე კართან მანევრირებისთვის - ანჯამიანი კარი ანჯამის მხრიდან მისაგვდომი - გამოწევით გალება

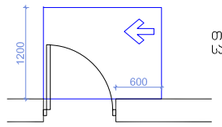

თავისუფალი სივრცე კართან მანევრირებისთვის - ანჯამიანი კარი საკეტის მხრიდან მისაგვდომი - გამოწევით გალება

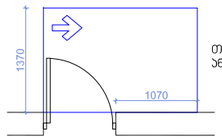

თავისუფალი სივრცე კართან მანევრირებისთვის - ანჯამიანი კარი ანჯამის მხრიდან მისაგვდომი - გამოწევით გალება

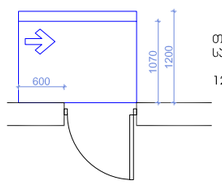

თავისუფალი სივრცე კართან მანევრირებისთვის - ანჯამიანი კარი საკეტის მხრიდან მისაგვდომი - მიწოლით გალება

120 მინ. თუ მოწყობილია მიმხურავი

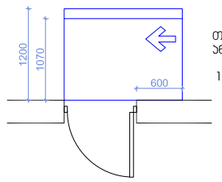

თავისუფალი სივრცე კართან მანევრირებისთვის - ანჯამიანი კარი ანჯამის მხრიდან მისაგვდომი - მიწოლით გალება

120 მინ. თუ მოწყობილია მიმხურავი

თბილისი

გამზირი გურამიშვილი №64
ს/კ 01.12.01.005.626

პირობითი აღნიშვნები

N — ჩრდილოეთი

±0 აბსოლუტური ნიშნული
15,300

ა/დ — ღერძის ხაზი

დამკვეთი : შპს "თბილაბრეშუმი"

ს/ნ 200003174

მისამართი:

გურამიშვილის გამზირი #64
ს/კ 01.12.01.005.626

პროექტის დასახელება:

მშრალი მასალების საწყობი

ნახაზის დასახელება:

გეგმა 0,00 ნიშნულზე

სტატუსი	არქიტექტურული პროექტი
სარევიზიო ისტორია	

არქიტექტორი: დიანა რეხვიაშვილი	
შეასრულა: დიანა რეხვიაშვილი	

მასშტაბი:

ფორმატი: A-3	გვერდი: 5	ფურცლების რაოდენობა: 18

2022 წ.

ბრაილის ზომები

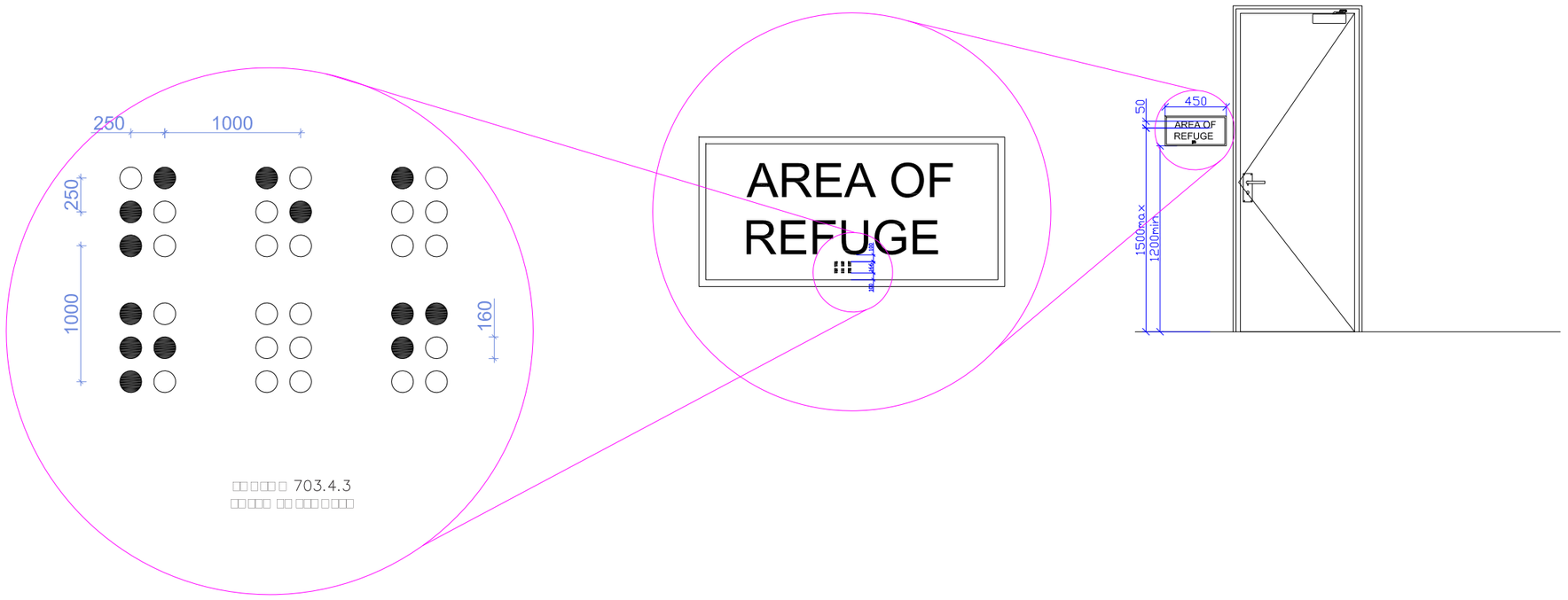

თბილისი

გამზირი გურამიშვილი №64
ს/კ 01.12.01.005.626

პირობითი აღნიშვნები

N ჩრდილოეთი

±0 აბსოლუტური ნიშნული
15,300

ა/დ ღერძის ბაზი

დამკვეთი : შპს "თბილაბრეშუმი"

ს/ნ 200003174

მისამართი:

გურამიშვილის გამზირი #64
ს/კ 01.12.01.005.626

პროექტის დასახელება:

მშრალი მასალების საწყობი

ნახაზის დასახელება:

გეგმა 0,00 ნიშნულზე

სტატუსი	არქიტექტურული პროექტი

სარევიზიო ისტორია

არქიტექტორი: დიანა რეხვიაშვილი	
შეასრულა: დიანა რეხვიაშვილი	

მასშტაბი:

ფორმატი: A-3	გვერდი: 5	ფურცლების რაოდენობა: 18

2022 წ.

ნიშანი ამობურცული სიმბოლოებით და ბრაილით გზა-ჯიბის შესასვლელთან და გარეთ გამავალ ყველა ჯართან

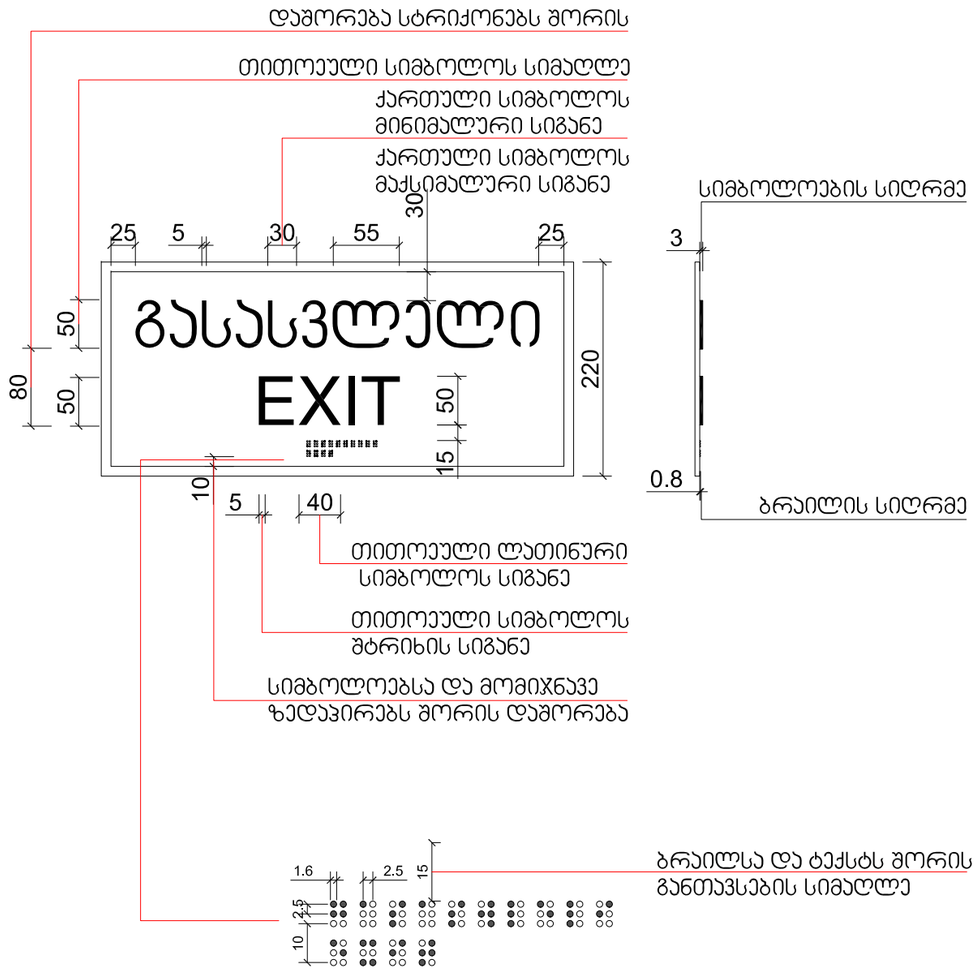

გასასვლელის განათებული ნიშანი

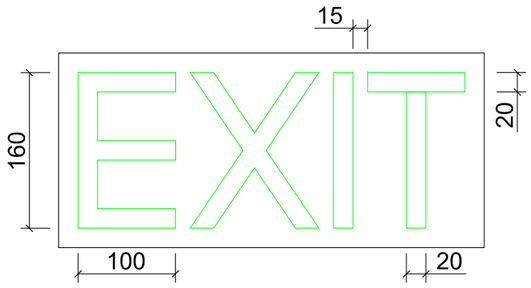

თბილისი

გამზირი გურამიშვილი №64
ს/კ 01.12.01.005.626

პირობითი აღნიშვნები

N — ჩრდილოეთი

±0 აბსოლუტური ნიშნული
15,300

ა/დ — ღერძის ბაზი

დამკვეთი : შპს "თბილაბრემუმი"

ს/ნ 200003174

მისამართი:
გურამიშვილის გამზირი #64
ს/კ 01.12.01.005.626

პროექტის დასახელება:
მშრალი მასალების საწყობი

ნახაზის დასახელება:
გეგმა 0,00 ნიშნულზე

სტატუსი	არქიტექტურული პროექტი
სარევიზიო ისტორია	

არქიტექტორი: დიანა რეხვიაშვილი	
შეასრულა: დიანა რეხვიაშვილი	

მასშტაბი:

ფორმატი: A-3	გვერდი: 5	ფურცლების რაოდენობა: 18

2022 წ.

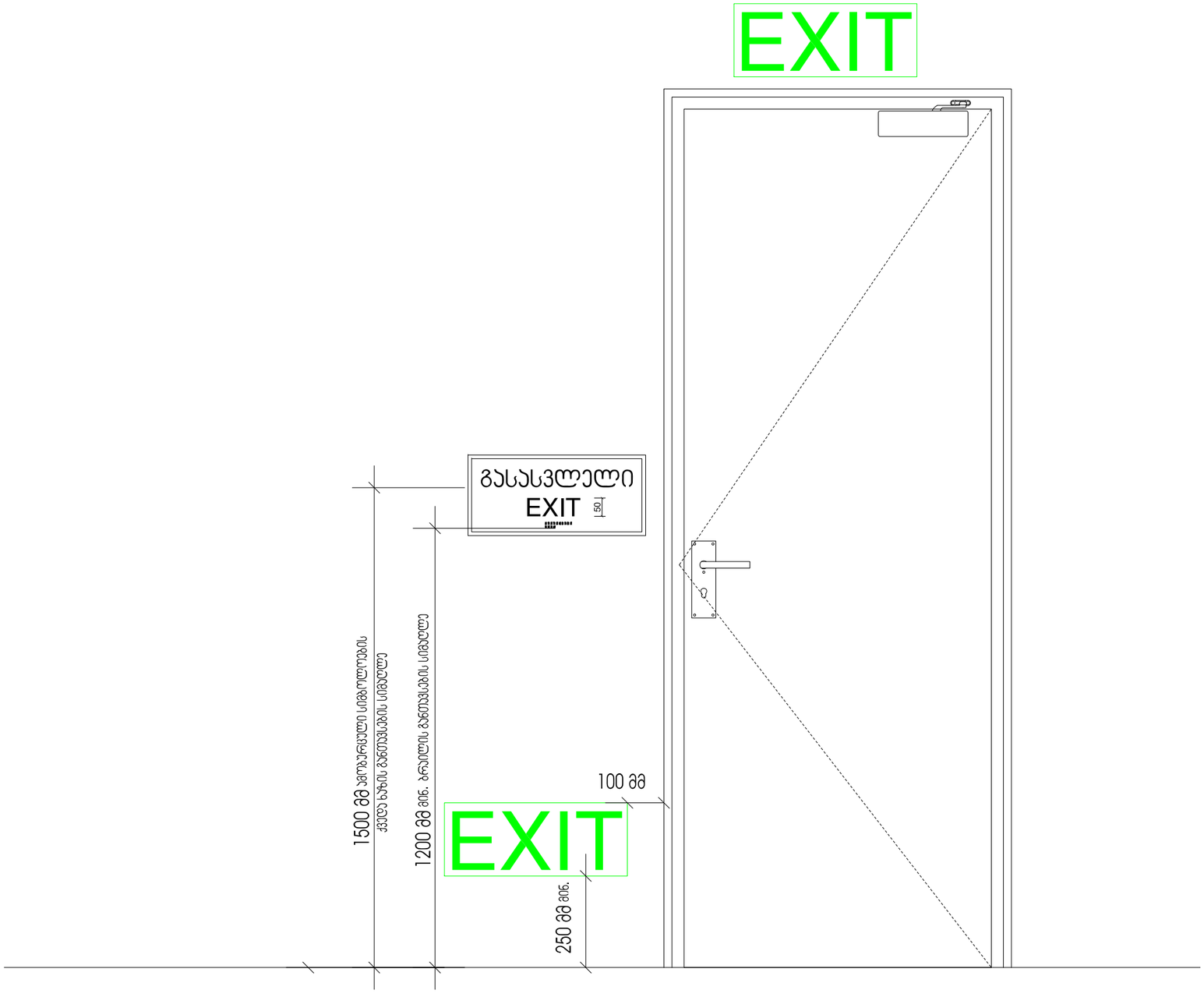

თბილისი

გამზირი გურამიშვილი №64
ს/კ 01.12.01.005.626

პირობითი აღნიშვნები

N — ჩრდილოეთი

±0 აბსოლუტური ნიშნული
15,300

ა/დ — ღერძის ხაზი

დამკვეთი : შპს "თბილაბრეშუმი"

ს/ნ 200003174

მისამართი:
გურამიშვილის გამზირი #64
ს/კ 01.12.01.005.626

პროექტის დასახელება:
მშრალი მასალების საწყობი

ნახაზის დასახელება:
გეგმა 0,00 ნიშნულზე

სტატუსი	არქიტექტურული პროექტი
სარევიზიო ისტორია	
არქიტექტორი: დიანა რეხვიაშვილი	
შეასრულა: დიანა რეხვიაშვილი	
მასშტაბი:	

ფორმატი:	გვერდი:	ფურცლების რაოდენობა:
A-3	5	18

2022 წ.