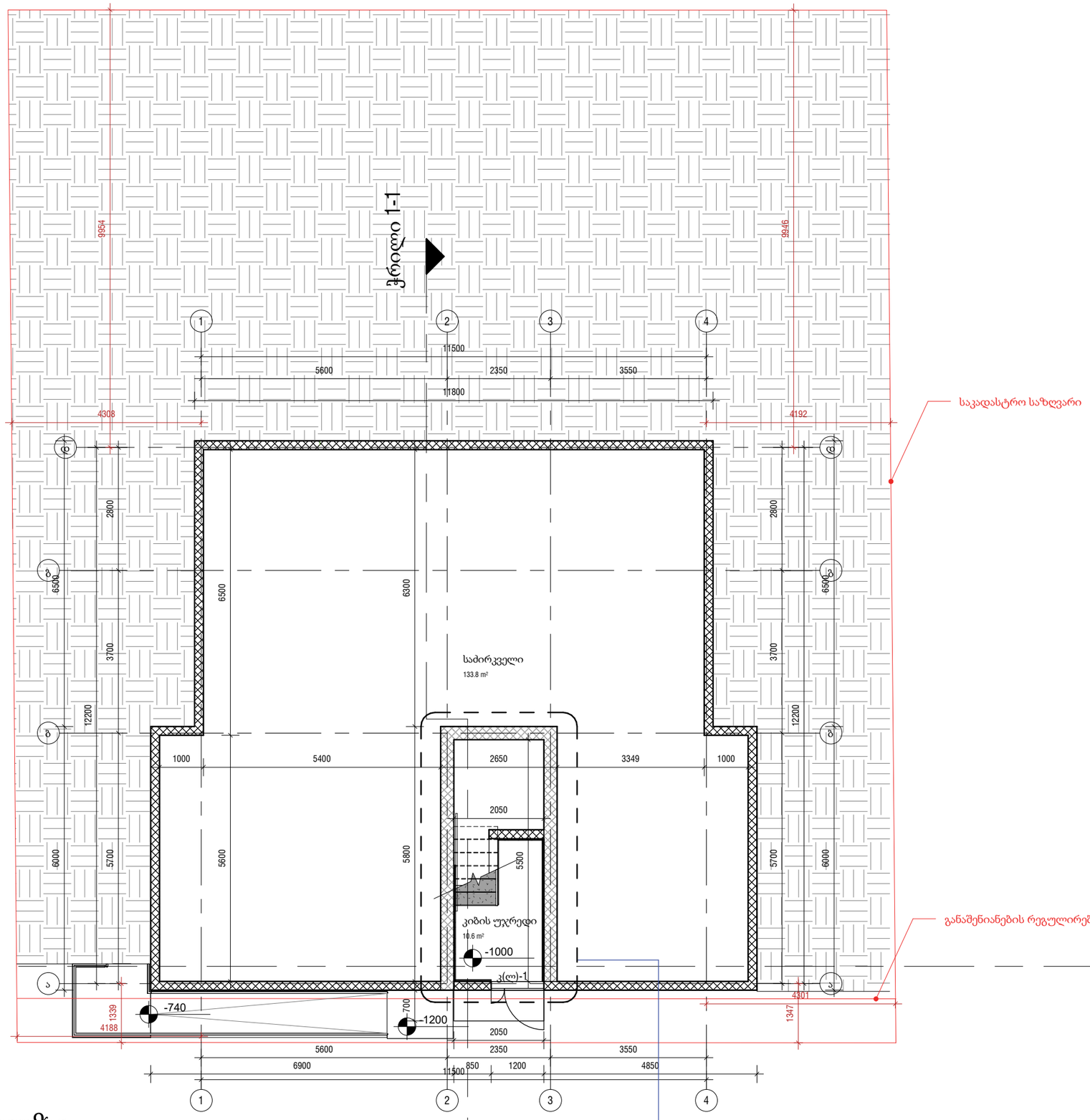

ჭრილი 2-2

ჭრილი 2-2

ჭრილი 1-1

გეგმა -1.00 ნიშნულზე

1 : 100

კიბის გეგმა -1.00 ნიშნულზე
YT-GETAB001-AR-DTL-0020-000_C01

ᲐᲘᲠᲝᲑᲘᲗᲘ ᲐᲦᲜᲘᲨᲕᲜᲔᲑᲘ

ᲡᲘᲢᲣᲐᲪᲘᲣᲠᲘ ᲡᲥᲔᲛᲐ

ᲨᲔᲡ ᲖᲐᲰᲐ

Zaha LLC

CONSTRUCTION

ს/კ 405502861
ქ.თბილისი, მ.ალექსიძის ქ. №12
0171 | თბილისი, საქართველო

ᲞᲠᲝᲔᲥᲢᲘᲡ ᲓᲐᲡᲐᲮᲔᲚᲔᲑᲐ

იორკ თაუნ ტაბახმელა - აპარტამენტები

ᲡᲐᲯᲐᲓᲐᲡᲢᲠᲝ № 01.81.02.258.006

ᲝᲑᲘᲔᲥᲢᲘᲡ ᲛᲘᲡᲐᲛᲐᲠᲗᲘ

ქ.თბილისი, სოფელი ტაბახმელა

ᲛᲗᲐᲕᲐᲠᲘ ᲐᲠᲥᲘᲢᲔᲥᲢᲝᲠᲘ

ა. ზაგაშვილი

ᲐᲠᲥᲘᲢᲔᲥᲢᲝᲠᲘ

ᲐᲠᲥᲘᲢᲔᲥᲢᲝᲠᲘ

ᲨᲔᲐᲛᲝᲬᲛᲐ

ა. ზაგაშვილი

ᲞᲠᲝᲔᲥᲢᲘᲡ ᲙᲝᲓᲘ	ᲞᲠᲝᲔᲥᲢᲘᲡ ᲡᲢᲐᲓᲘᲐ	ᲛᲐᲡᲨᲢᲐᲑᲘ	ᲤᲝᲠᲛᲐᲢᲘ
GETAB001	CD	1 : 100	A3

ᲜᲐᲮᲐᲖᲘᲡ ᲓᲐᲡᲐᲮᲔᲚᲔᲑᲐ

აპარტამენტები № 01-ის გეგმა -1.00 ნიშნულზე

ᲗᲐᲠᲘᲦᲘ	ᲜᲐᲮᲐᲖᲘᲡ ᲜᲝᲛᲔᲠᲘ	ᲠᲔᲕ №
16.02.2023 14:39:21	YT-GETAB001-AR-PLN-0038-000	C02

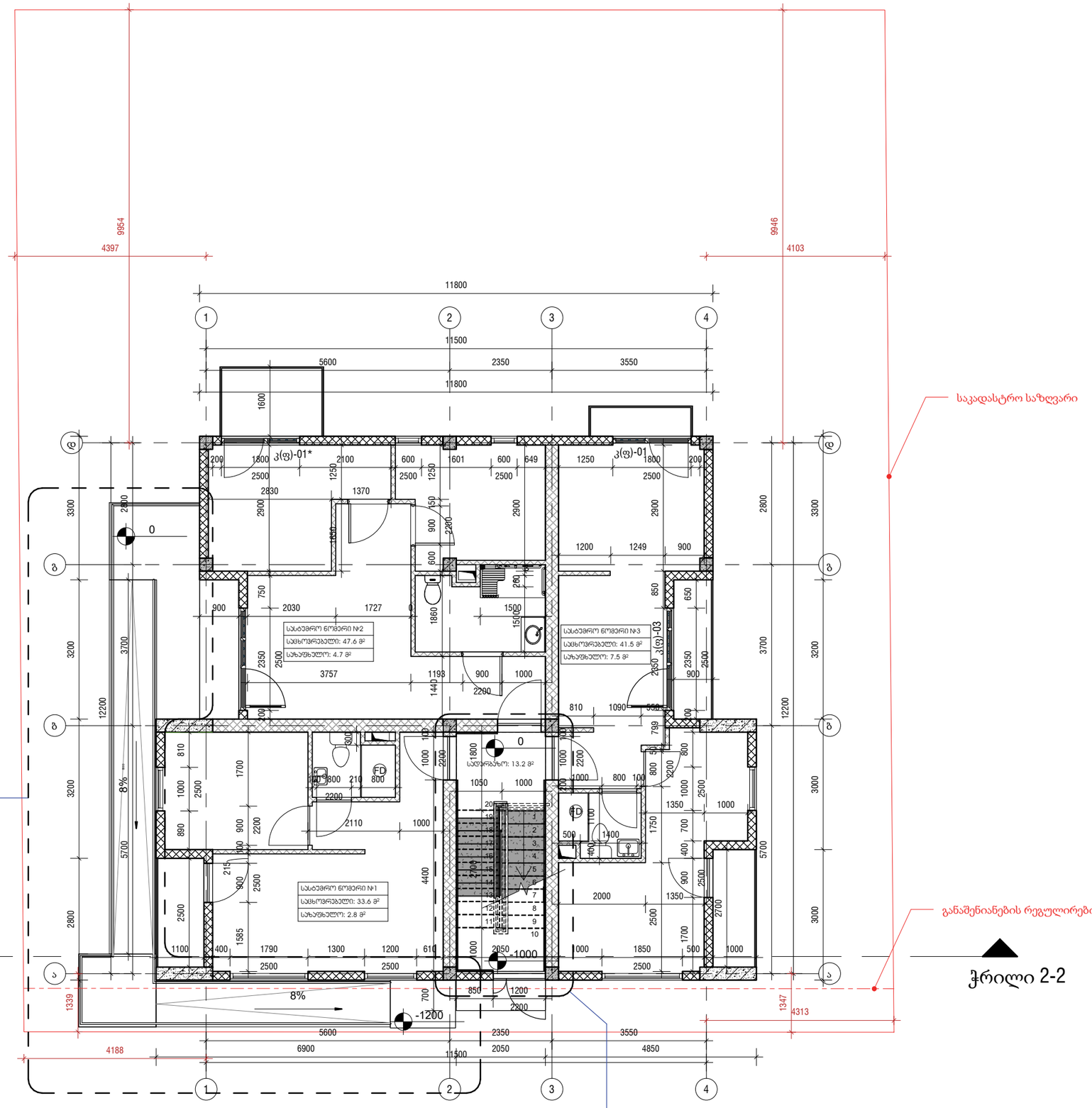

გეგმა 0.00 ნიშნულზე

1 : 100

კიბის გეგმა 0.00 ნიშნულზე
YT-GETAB001-AR-DTL-0020-000_C01

პირობითი აღნიშვნები

სიტუაციური სქემა



შპს ზაჰა
Zaha LLC

CONSTRUCTION

ს/ს 405502861
ქ0168 დავითი, მ.ალექსიძეს ქ. №12
0171 | თბილისი, საქართველო

პროექტის დასახელება

იორეს თაუნ ტაბახმელა - აპარტამენტები

საპადასტრო № 01.81.02.258.006

ობიექტის მისამართი

ქ.თბილისი, სოფელი ტაბახმელა

მთავარი არქიტექტორი
ა. ზაგაშვილი

არქიტექტორი

არქიტექტორი

შეამოწმა
ა. ზაგაშვილი

პროექტის კოდი	პროექტის სტადია	მასშტაბი	ფორმატი
GETAB001	CD	1 : 100	A3

ნახაზის დასახელება

აპარტამენტები № 01-ის გეგმა 0.00 ნიშნულზე

თარიღი	ნახაზის ნომერი	რევ №
16.02.2023 14:39:22	YT-GETAB001-AR-PLN-0039-000	C02

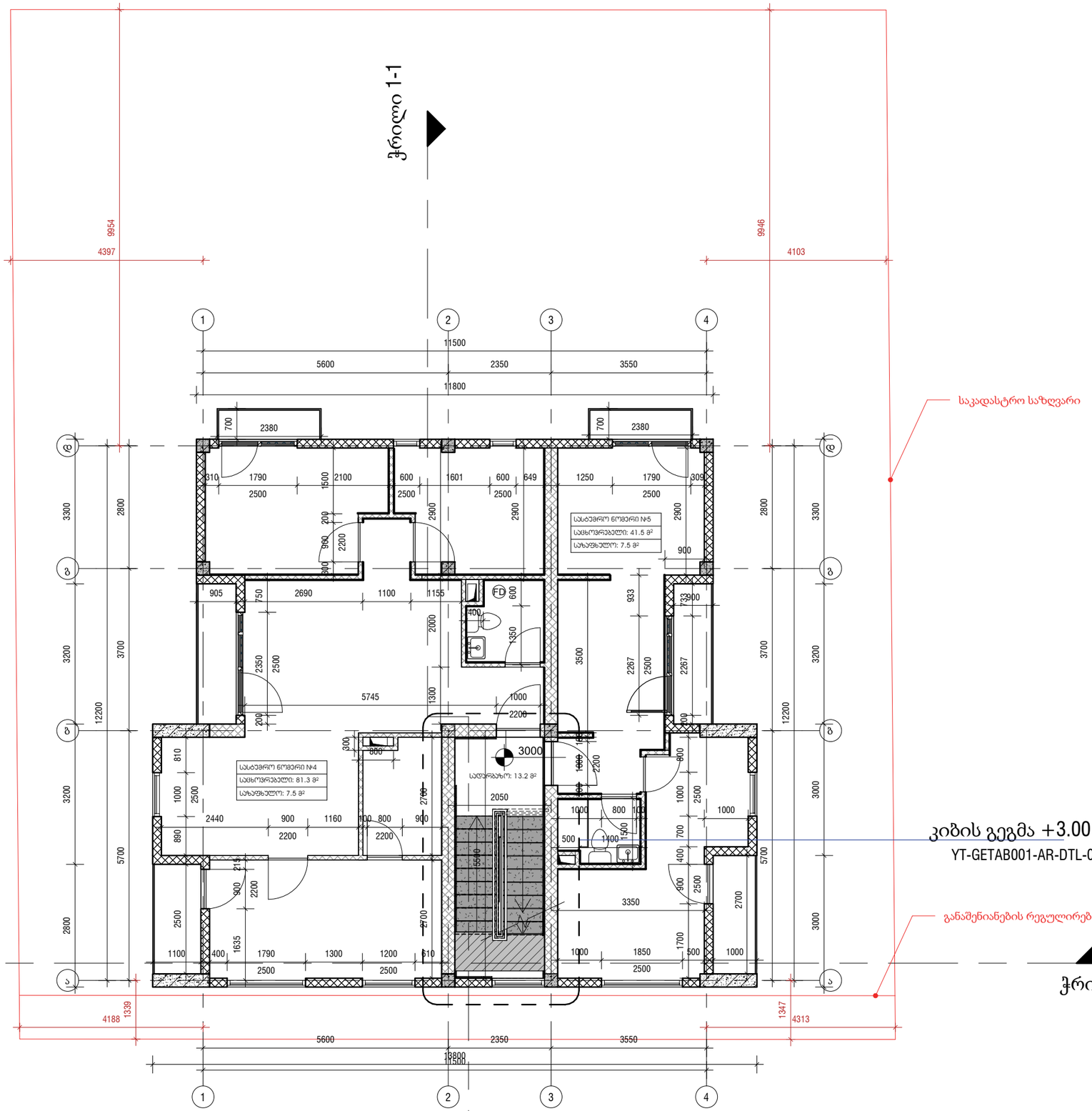

გეგმა +3.00 ნიშნულზე

1 : 100

ᲕᲘᲠᲝᲑᲘᲗᲘ ᲐᲦᲜᲘᲨᲕᲜᲔᲑᲘ

ᲡᲘᲢᲣᲐᲪᲘᲣᲠᲘ ᲡᲥᲔᲛᲐ

ᲛᲨᲡ ᲖᲐᲰᲐ
Zaha LLC

CONSTRUCTION

ს/კ 405502861
ქ.თბილისი, მ.ალექსიძის ქ. №12
0171 | თბილისი, საქართველო

ᲞᲠᲝᲔᲥᲢᲘᲡ ᲓᲐᲡᲐᲮᲔᲚᲔᲑᲐ

ᲘᲝᲠᲯ ᲗᲐᲣᲜ ᲢᲐᲑᲐᲮᲛᲔᲚᲐ - ᲐᲞᲐᲠᲢᲐᲛᲔᲜᲢᲔᲑᲘ

ᲡᲐᲯᲐᲓᲐᲡᲢᲠᲝ № 01.81.02.258.006

ᲝᲑᲘᲔᲥᲢᲘᲡ ᲛᲘᲡᲐᲛᲐᲠᲗᲘ

ქ.თბილისი, სოფელი ტაბახმელა

ᲛᲗᲐᲕᲐᲠᲘ ᲐᲠᲥᲘᲢᲔᲥᲢᲝᲠᲘ
ა. ზაგაშვილი

ᲐᲠᲥᲘᲢᲔᲥᲢᲝᲠᲘ

ᲐᲠᲥᲘᲢᲔᲥᲢᲝᲠᲘ

ᲨᲔᲐᲛᲝᲬᲛᲐ
ა. ზაგაშვილი

ᲞᲠᲝᲔᲥᲢᲘᲡ ᲙᲝᲓᲘ	ᲞᲠᲝᲔᲥᲢᲘᲡ ᲡᲢᲐᲓᲘᲐ	ᲛᲐᲡᲨᲢᲐᲑᲘ	ᲤᲝᲠᲛᲐᲢᲘ
GETAB001	CD	1 : 100	A3

ᲜᲐᲮᲐᲖᲘᲡ ᲓᲐᲡᲐᲮᲔᲚᲔᲑᲐ

ᲐᲞᲐᲠᲢᲐᲛᲔᲜᲢᲔᲑᲘ № 01-ᲘᲡ ᲒᲔᲒᲛᲐ +3.00 ᲜᲘᲨᲜᲣᲚᲖᲔ

ᲗᲐᲠᲘᲦᲘ	ᲜᲐᲮᲐᲖᲘᲡ ᲜᲝᲛᲔᲠᲘ	ᲠᲔᲕ №
16.02.2023 15:00:21	YT-GETAB001-AR-PLN-0040-000	C02

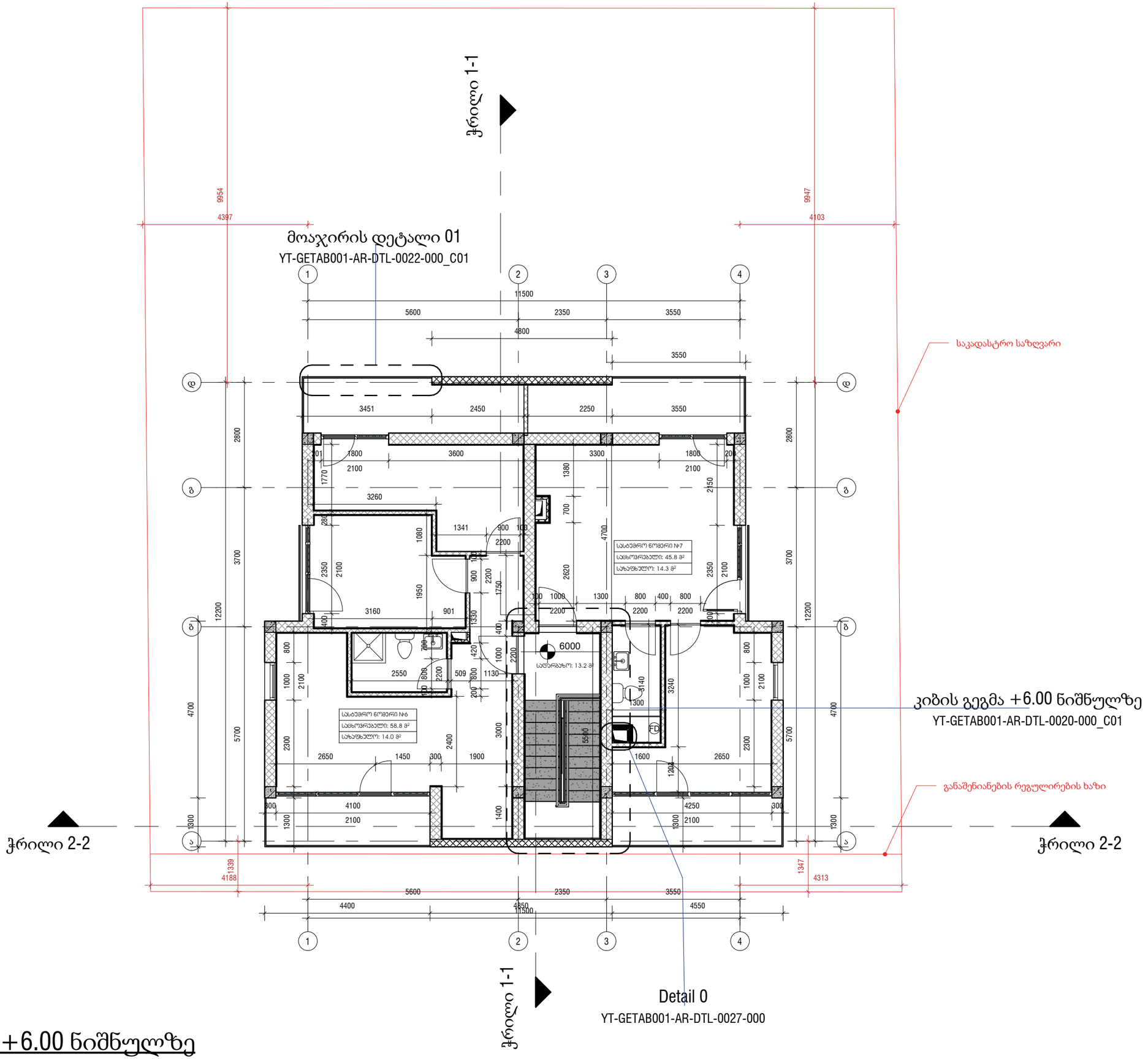

გეგმა +6.00 ნიშნულზე

1 : 100

პირობითი აღნიშვნები

სიტუაციური სქემა

შპს ზაჰა
Zaha LLC

CONSTRUCTION

ს/ს 405502861
ქ.თბილისი, მ.ალექსიძის ქ. №12
0171 | თბილისი, საქართველო

პროექტის დასახელება

იორჯ თაუნ ტაბახმელა - აპარტამენტები

საპადასტრო № 01.81.02.258.006

ობიექტის მისამართი

ქ.თბილისი, სოფელი ტაბახმელა

მთავარი არქიტექტორი
ა. ზაგაშვილი

არქიტექტორი

არქიტექტორი

შეამოწმა
ა. ზაგაშვილი

პროექტის კოდი	პროექტის სტადია	მასშტაბი	ფორმატი
GETAB001	CD	1 : 100	A3

ნახაზის დასახელება

აპარტამენტები № 01-ის გეგმა +6.00 ნიშნულზე

თარიღი	ნახაზის ნომერი	რევ №
16.02.2023 15:00:21	YT-GETAB001-AR-PLN-0041-000	C-02

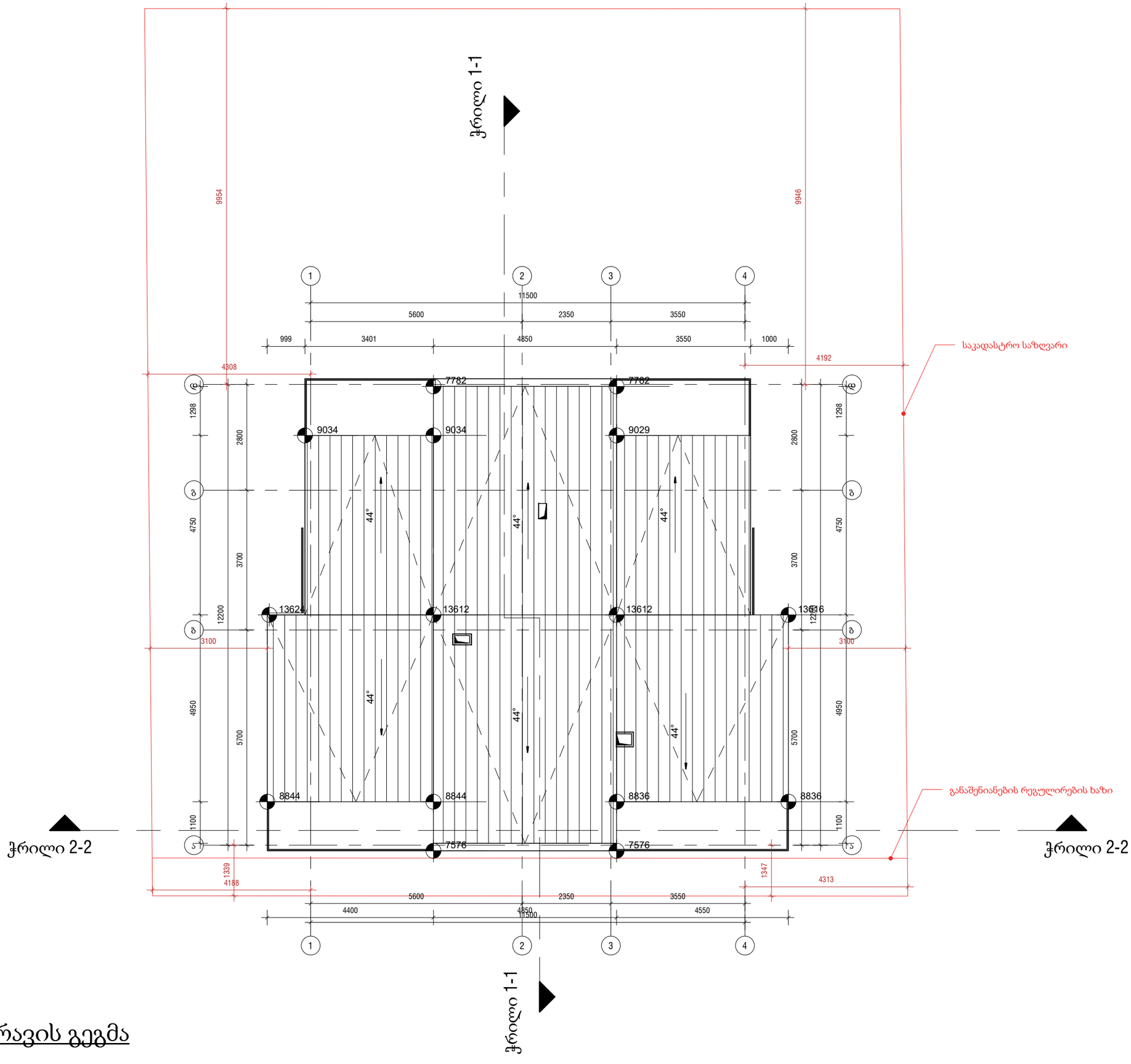

სახურავის გეგმა

1 : 100

ᲐᲘᲠᲝᲑᲘᲗᲘ ᲐᲦᲜᲘᲨᲕᲜᲔᲑᲘ

ᲡᲘᲢᲣᲐᲪᲘᲣᲠᲘ ᲡᲥᲔᲛᲐ

N

ᲨᲔᲡᲠ ᲖᲐᲰᲐ

Zaha LLC

CONSTRUCTION

ს/კ 405502861
ქ.ᲗᲑᲘᲚᲘᲡᲘ, ᲐᲚᲔᲥᲡᲘᲫᲘᲡ ქ. №12
0171 | ᲗᲑᲘᲚᲘᲡᲘ, ᲡᲐᲥᲐᲠᲗᲕᲔᲚᲝ

ᲞᲠᲝᲔᲥᲢᲘᲡ ᲓᲐᲡᲐᲮᲔᲚᲔᲑᲐ

ᲘᲝᲠᲯ ᲗᲐᲣᲜ ᲢᲐᲑᲐᲮᲛᲔᲚᲐ - ᲐᲮᲐᲠᲢᲐᲛᲔᲜᲢᲔᲑᲘ

ᲡᲐᲯᲐᲓᲐᲡᲢᲠᲝ № 01.81.02.258.006

ᲝᲑᲘᲔᲥᲢᲘᲡ ᲛᲘᲡᲐᲛᲐᲠᲗᲘ

ქ.ᲗᲑᲘᲚᲘᲡᲘ, ᲡᲝᲤᲔᲚᲘ ᲢᲐᲑᲐᲮᲛᲔᲚᲐ

ᲛᲗᲐᲕᲐᲠᲘ ᲐᲠᲥᲘᲢᲔᲥᲢᲝᲠᲘ

ა. ზაგაშვილი

ᲐᲠᲥᲘᲢᲔᲥᲢᲝᲠᲘ

ᲐᲠᲥᲘᲢᲔᲥᲢᲝᲠᲘ

ᲨᲔᲛᲝᲛᲬᲛᲐ

ა. ზაგაშვილი

ᲞᲠᲝᲔᲥᲢᲘᲡ ᲙᲝᲓᲘ	ᲞᲠᲝᲔᲥᲢᲘᲡ ᲡᲢᲐᲓᲘᲐ	ᲛᲐᲡᲨᲢᲐᲑᲘ	ᲤᲝᲠᲛᲐᲢᲘ
GETAB001	CD	1 : 100	A3

ᲜᲐᲮᲐᲖᲘᲡ ᲓᲐᲡᲐᲮᲔᲚᲔᲑᲐ

ᲐᲮᲐᲠᲢᲐᲛᲔᲜᲢᲔᲑᲘ № 01-ᲘᲡ ᲡᲐᲮᲣᲠᲐᲕᲘᲡ ᲒᲔᲒᲛᲐ

ᲗᲐᲠᲘᲦᲘ	ᲜᲐᲮᲐᲖᲘᲡ ᲜᲝᲛᲔᲠᲘ	ᲠᲔᲕ №
16.02.2023 15:00:21	YT-GETAB001-AR-PLN-0042-000	C-02

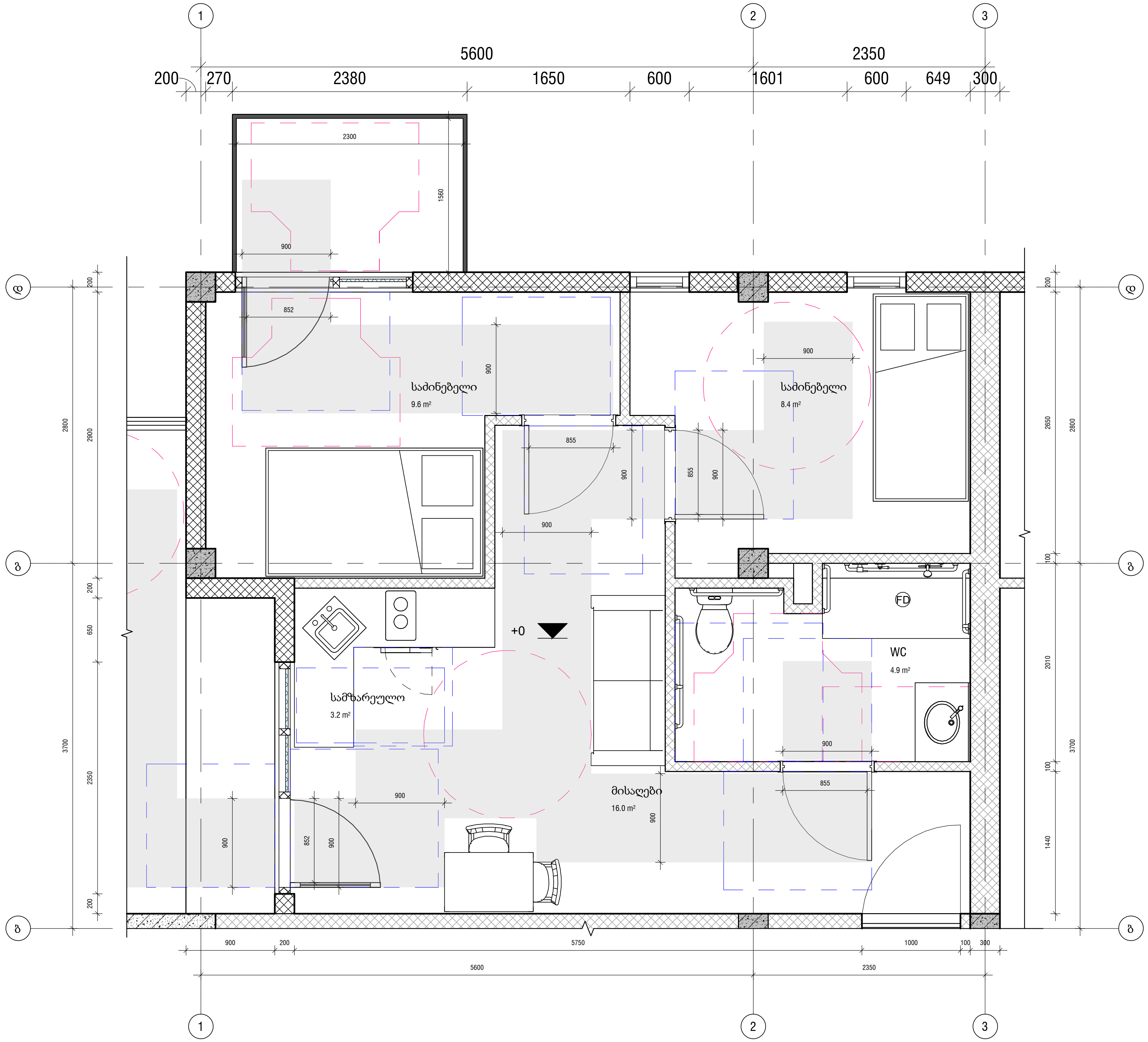

პირობითი ნიშნები

მისაწვდომი სვლაგეზი

მოსატრიალებელი სივრცეები

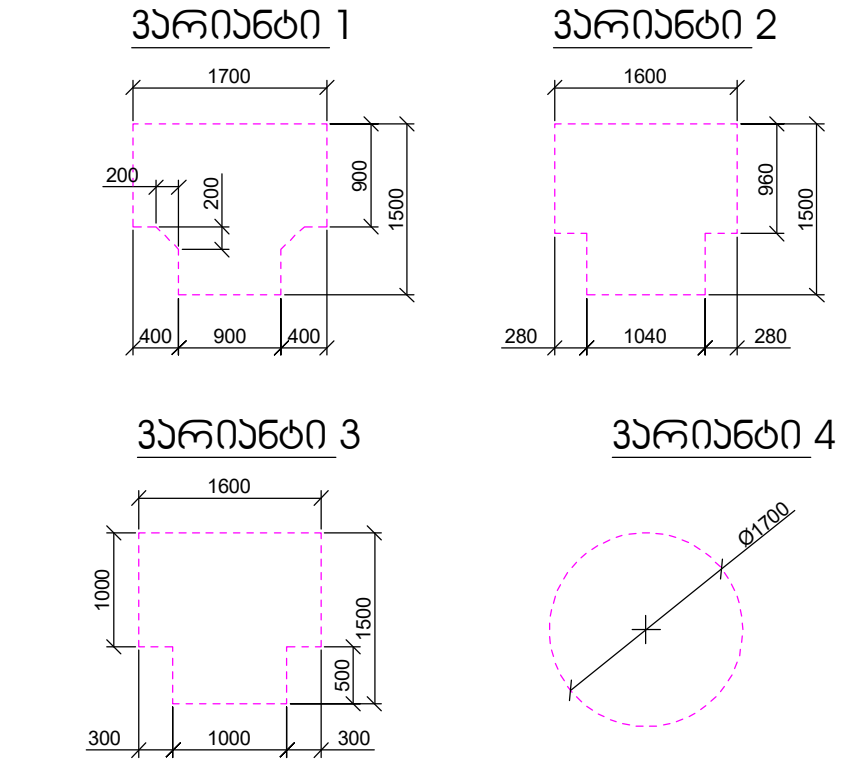

კარის წინ თავისუფალი სივრცე

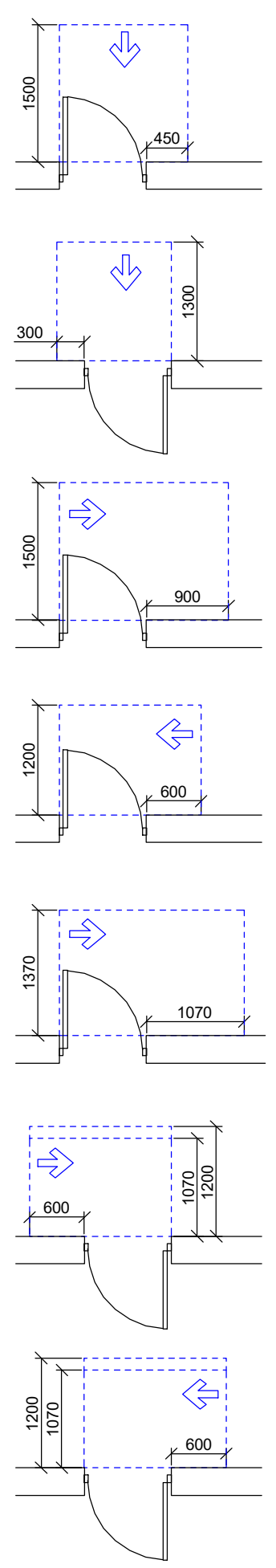

თავისუფალი სივრცე კართან მანევრირებისთვის
- ანჯამიანი კარი
წინიდან მისაწვდომი - გამოწევით გაღება

თავისუფალი სივრცე კართან მანევრირებისთვის
- ანჯამიანი კარი
წინიდან მისაწვდომი - მიწოლით გაღება

თავისუფალი სივრცე კართან მანევრირებისთვის
- ანჯამიანი კარი
ანჯამის მხრიდან მისაწვდომი - გამოწევით გაღება

თავისუფალი სივრცე კართან მანევრირებისთვის
- ანჯამიანი კარი
საკეტის მხრიდან მისაწვდომი - გამოწევით გაღება

თავისუფალი სივრცე კართან მანევრირებისთვის
- ანჯამიანი კარი
ანჯამის მხრიდან მისაწვდომი - გამოწევით გაღება

თავისუფალი სივრცე კართან მანევრირებისთვის
- ანჯამიანი კარი
საკეტის მხრიდან მისაწვდომი - მიწოლით გაღება
120 მინ. თუ მოწყობილია მიმხურავი

თავისუფალი სივრცე კართან მანევრირებისთვის
- ანჯამიანი კარი
ანჯამის მხრიდან მისაწვდომი - მიწოლით გაღება
120 მინ. თუ მოწყობილია მიმხურავი

კარის სახელურის სიმაღლე და იატაკის შველი შემაღლება (ზღურბლი)

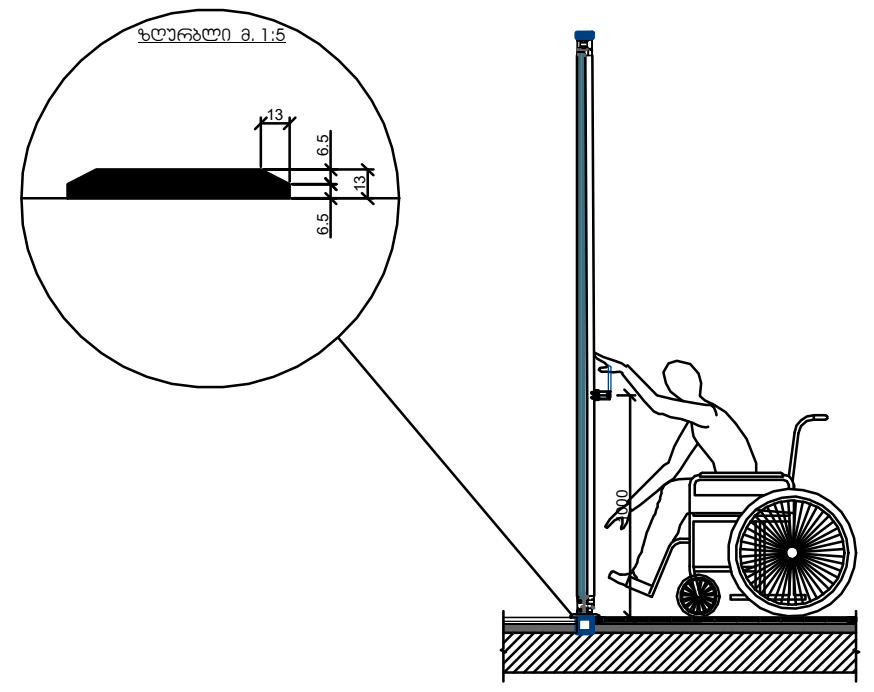

შენიშვნები :

1. იატაკის ზედაპირები მოეწყობა ისე, რომ იქნება მდგრადი, მყარი და არასრიალა.
2. განათების სამართავები, ელექტრო გამანაწილებლები, ელექტრო ჩამრთველები და დენსართები, ტემპერატურის მარეგულირებლები, მოწყობილობების სამართავები, წყალსადენი სისტემის მოწყობილობების მარეგულირებლები და დამცავი და ორმხრივი საკომუნიკაციო სისტემების სამართავები "ა" ტიპის ერთეულში მოეწყობა სტანდარტის 309-ე ქვეთავის შესაბამისად.
3. სინათლის ჩამრთველები, ელექტრო ჩამრთველები, დენსართები, ტემპერატურის მარეგულირებლები, ელექტრო გამანაწილებლები და უსაფრთხოების ან შიდასაკომუნიკაციო სისტემების სამართავები "ბ" ტიპის ერთეულებში მოეწყობა სტანდარტის 309.2 და 1104.1.1 ქვეთავების მიხედვით.

პირობითი აღნიშვნები

სიტუაციური სქემა

N

შპს ზაჰა
Zaha LLC

ს/კ 405502861
ქინგ დავითი, მ.ალექსიძის ქ. №12
0171 | თბილისი, საქართველო

პროექტის დასახელება

იორკ თაუნ ტაბახმელა - აპარტამენტები

საკადასტრო № 01.81.02.258.006

ობიექტის მისამართი

ქ.თბილისი, სოფელი ტაბახმელა

მთავარი არქიტექტორი
ა. ზაგაშვილი

არქიტექტორი

არქიტექტორი

შეამოწმა
ა. ზაგაშვილი

პროექტის კოდი	პროექტის სტადია	მასშტაბი	ფორმატი
GETAB001	CD	1 : 50	A3

ნახაზის დასახელება

ბლოკი №04-ის მისაწვდომი სასტუმრო ნომერი

თარიღი	ნახაზის ნომერი	რევ №
02/17/2023 15:25:57	YT-GETAB001-AR-PLN-0043-000	02/16/23

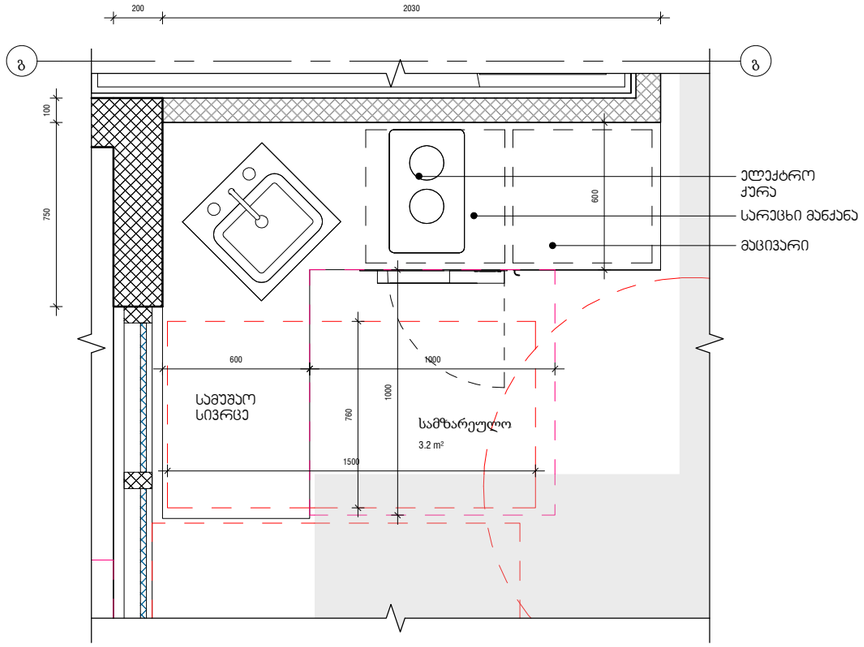

1 გეგმა 0.00 - Callout 1

1 : 25

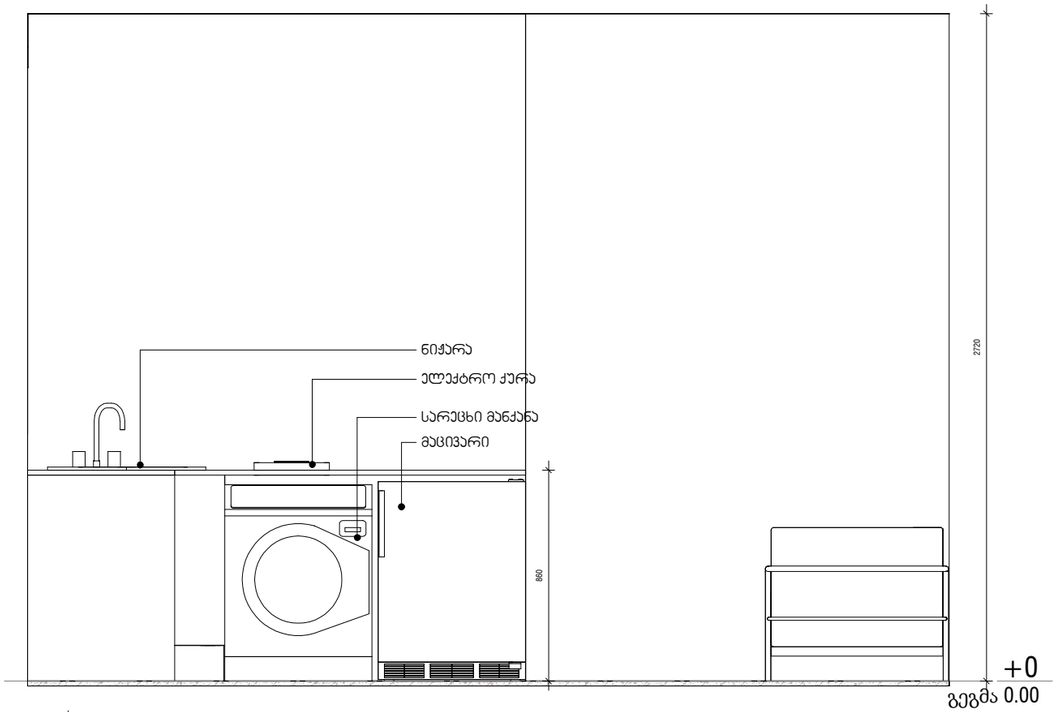

2 Elevation 1 - a

1 : 25

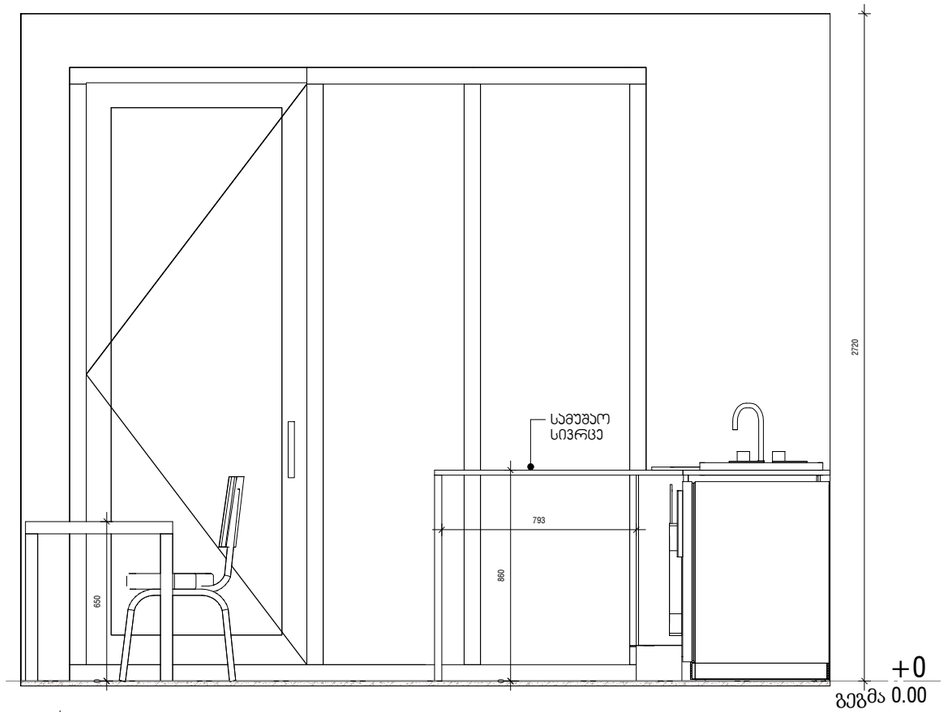

3 Elevation 1 - d

1 : 25

პირობითი აღნიშვნები

სიტუაციური სქემა

N

შპს ზაჰა
Zaha LLC

CONSTRUCTION

ს/კ 405502861
ქინგ დავითი, მ.ალექსიძის ქ. №12
0171 | თბილისი, საქართველო

პროექტის დასახელება

იორეა თაუნ ტაბახმელა - აპარტამენტები

საპადასტრო № 01.81.02.258.006

ობიექტის მისამართი

ქ.თბილისი, სოფელი ტაბახმელა

მთავარი არქიტექტორი
ა. ზაგაშვილი

არქიტექტორი

არქიტექტორი

შეამოწმა
ა. ზაგაშვილი

პროექტის კოდი	პროექტის სტადია	მასშტაბი	ფორმატი
GETAB001	CD	1 : 25	A3

ნახაზის დასახელება

ბლოკი № 04-ის მისაწვდომი ნომრის სამზარეულო

თარიღი	ნახაზის ნომერი	რევ №
02/17/2023 15:25:58	YT-GETAB001-AR-PLN-0044-000	02/15/23

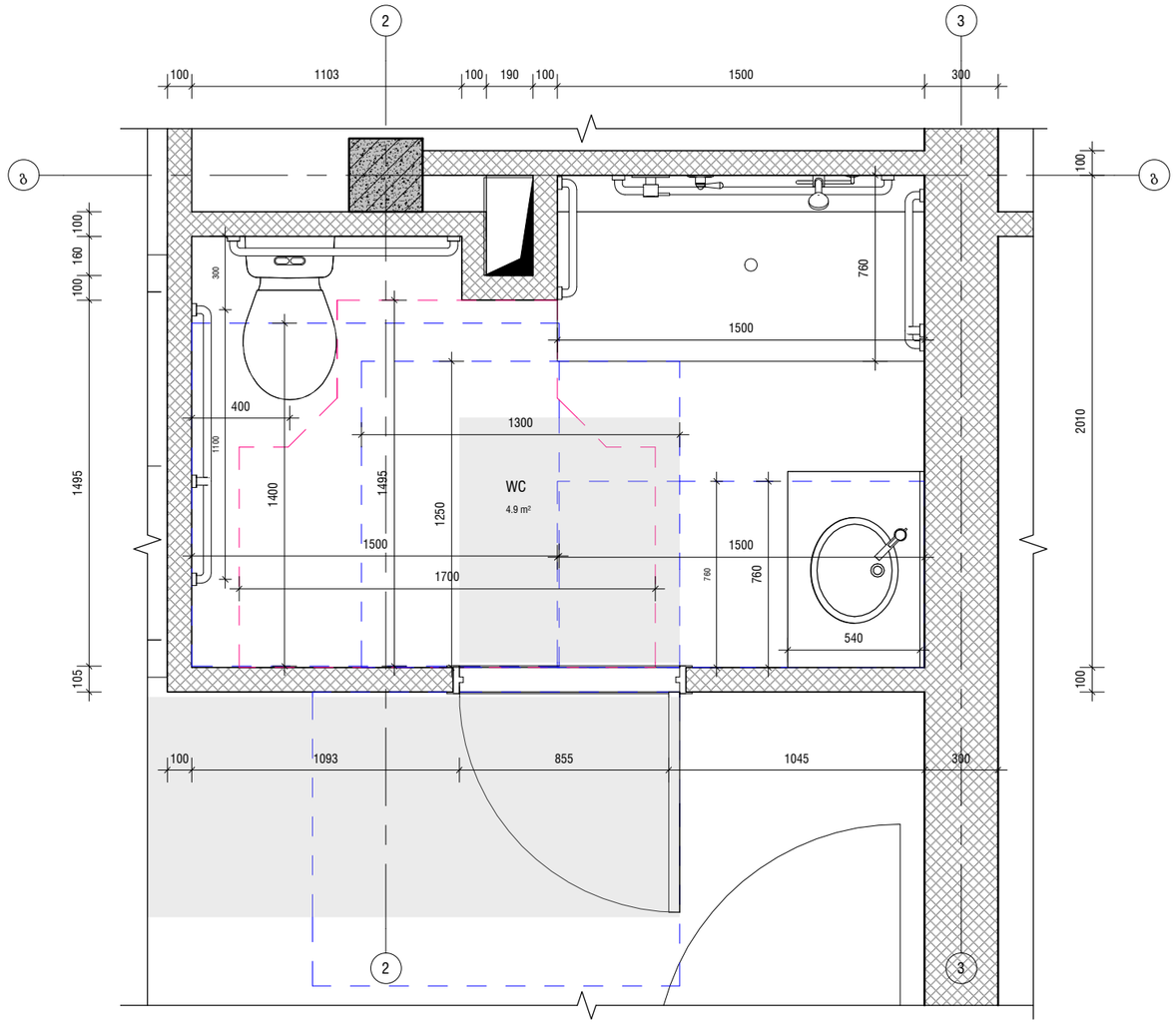

1 | გეგმა 0.00 - WC

1 : 25

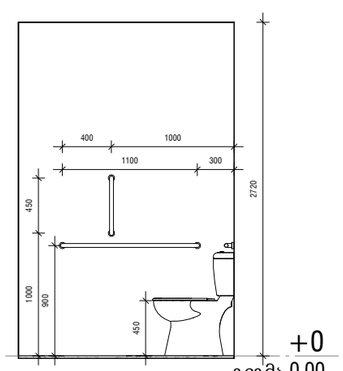

2 | 1

1 : 50

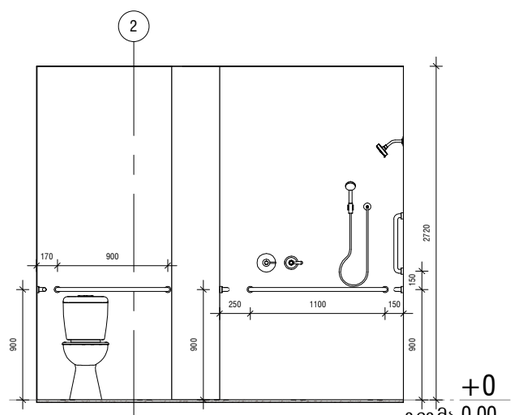

3 | 2

1 : 50

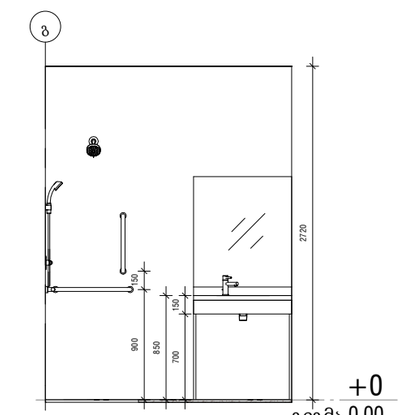

4 | 3

1 : 50

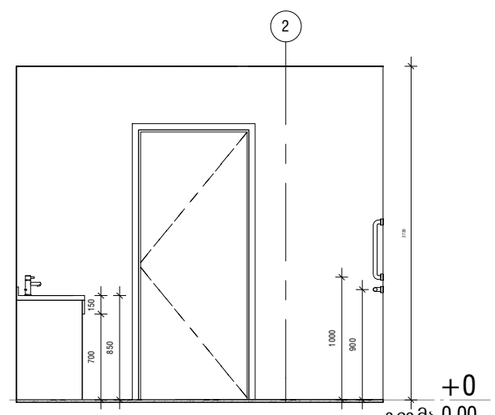

5 | 4

1 : 50

ᲐᲘᲠᲝᲑᲘᲗᲘ ᲐᲦᲜᲘᲨᲕᲜᲔᲑᲘ

ᲡᲘᲢᲣᲐᲪᲘᲣᲠᲘ ᲡᲥᲔᲛᲐ

ᲨᲡᲡ ᲖᲐᲰᲐ
Zaha LLC

CONSTRUCTION

ს/კ 405502861
ქინგ დავითი, მ.ალექსიძის ქ. №12
0171 | თბილისი, საქართველო

ᲞᲠᲝᲔᲥᲢᲘᲡ ᲓᲐᲡᲐᲮᲔᲚᲔᲑᲐ

ᲘᲝᲠᲯ ᲗᲐᲣᲜ ᲢᲐᲑᲐᲮᲛᲔᲚᲐ - ᲐᲞᲐᲠᲢᲐᲛᲔᲜᲢᲔᲑᲘ

ᲡᲐᲯᲐᲓᲐᲡᲢᲠᲝ № 01.81.02.258.006

ᲝᲑᲘᲔᲥᲢᲘᲡ ᲛᲘᲡᲐᲛᲐᲠᲗᲘ

ქ.თბილისი, სოფელი ტაბახმელა

ᲛᲗᲐᲕᲐᲠᲘ ᲐᲠᲥᲘᲢᲔᲥᲢᲝᲠᲘ
ა. ზაგაშვილი

ᲐᲠᲥᲘᲢᲔᲥᲢᲝᲠᲘ

ᲐᲠᲥᲘᲢᲔᲥᲢᲝᲠᲘ

ᲨᲔᲡᲐᲛᲝᲬᲛᲐ
ა. ზაგაშვილი

ᲞᲠᲝᲔᲥᲢᲘᲡ ᲙᲝᲓᲘ	ᲞᲠᲝᲔᲥᲢᲘᲡ ᲡᲢᲐᲓᲘᲐ	ᲛᲐᲡᲨᲢᲐᲑᲘ	ᲤᲝᲠᲛᲐᲢᲘ
GETAB001	CD	As indicated	A3

ᲜᲐᲮᲐᲖᲘᲡ ᲓᲐᲡᲐᲮᲔᲚᲔᲑᲐ

ბლოკი № 04-ის მისაწვდომი ნომრის სანჯვანძი

ᲗᲐᲠᲘᲦᲘ	ᲜᲐᲮᲐᲖᲘᲡ ᲜᲝᲛᲔᲠᲘ	ᲠᲔᲕ №
02/17/2023 15:25:58	YT-GETAB001-AR-PLN-0045-000	02/15/23

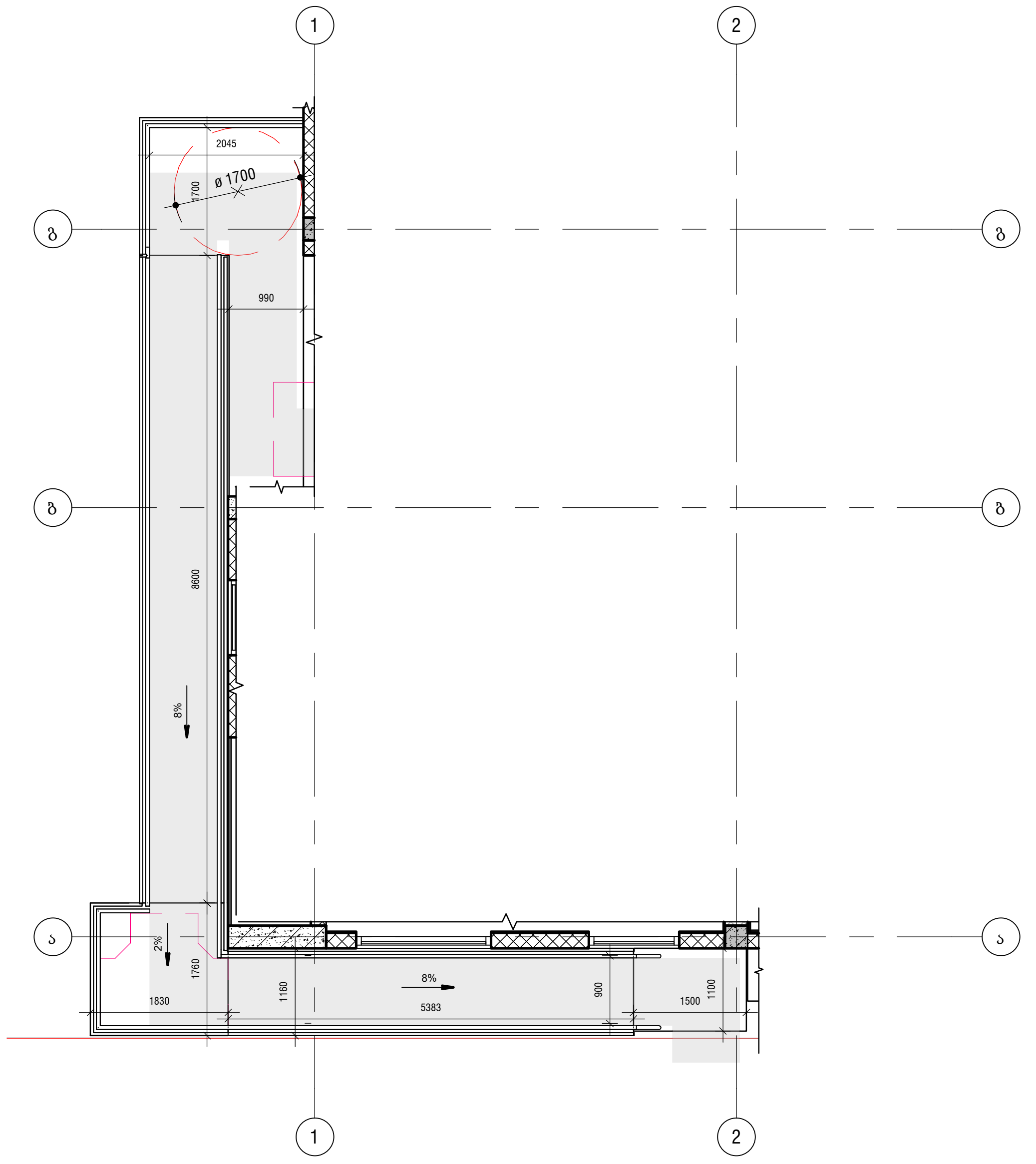

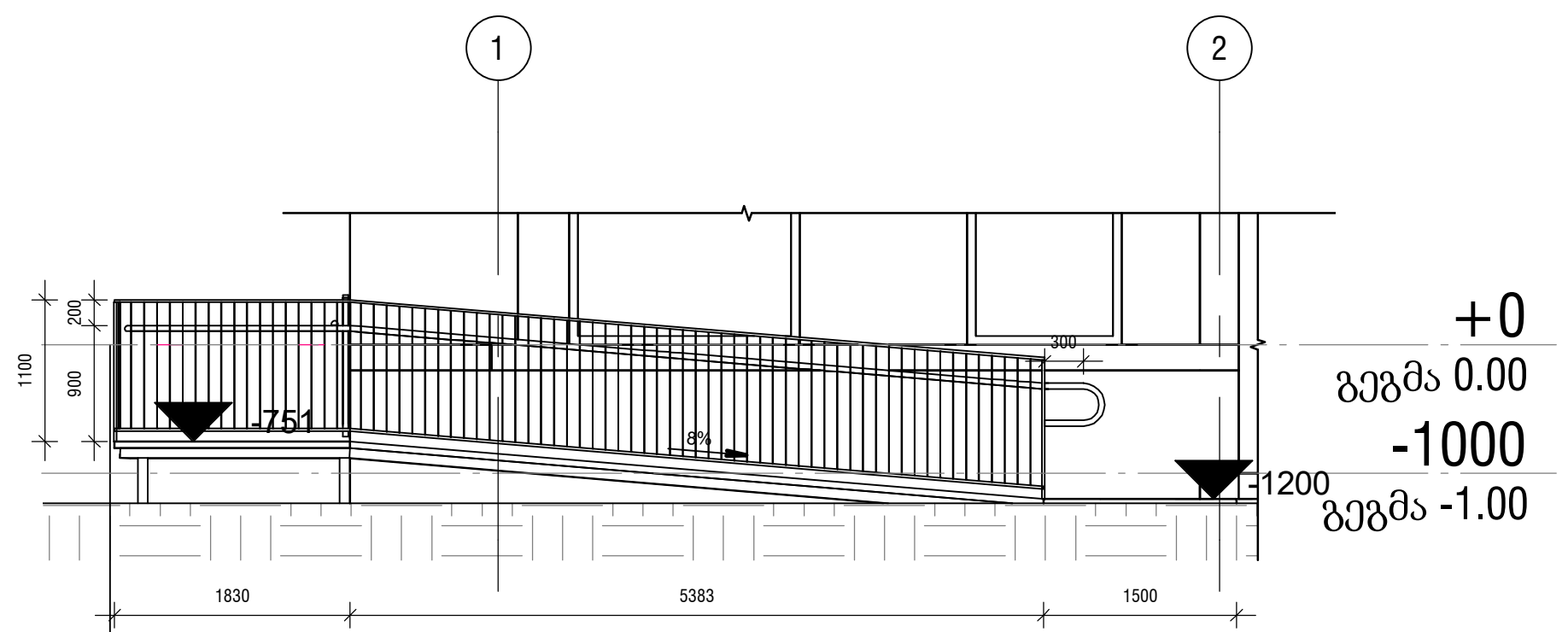

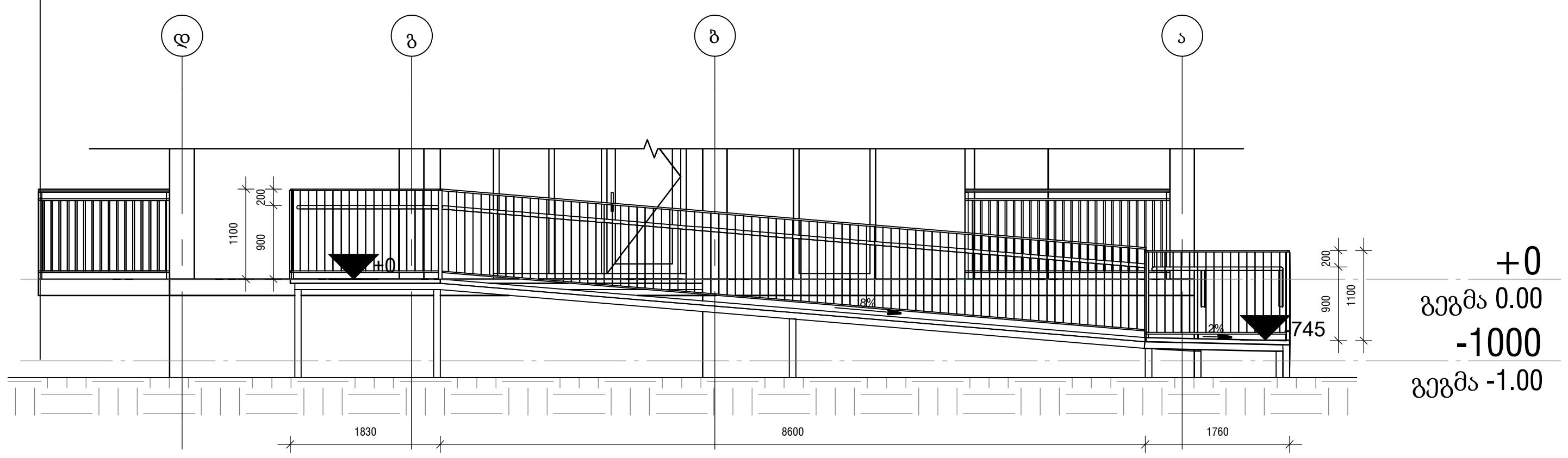

შენიშვნები:

პანდუსების და ბაქნების ზედაპირი იქნება მდგრადი, მყარი და არასრიალა.

- პანდუსების სახელურები არ იტრიალებს მათი ბუდეების საზღვრებში.
- სახელურები და ნებისმიერი კედელი ან მათ მომიჯნავედ მდებარე სხვა ზედაპირი არ შეიცავს ბასრ ან უხეშ ელემენტებს.
- შენობის გარეთ მდებარე პანდუსები ისე დაგეგმარდება, რომ სავალ ზედაპირზე წყალი არ დაგროვდება.
- პანდუსის და ბაქნების განივი კვეთის დახრა არ აღემატება 1-48-ს.

პირობითი აღნიშვნები

სიტუაციური სქემა

შპს ზაჰა
Zaha LLC

ZAHA CONSTRUCTION

ს/ კ 405502861
ქინგ დავითი, მ.ალექსიძიეს ქ. №12
0171 | თბილისი, საქართველო

პროექტის დასახელება

იორკ თაუნ ტაბახმელა - აპარტამენტები

საკადასტრო № 01.81.02.258.006

ობიექტის მისამართი

ქ.თბილისი, სოფელი ტაბახმელა

მთავარი არქიტექტორი
ა. ზაგაშვილი

არქიტექტორი

არქიტექტორი

შეამოწმა
ა. ზაგაშვილი

პროექტის კოდი	პროექტის სტადია	მასშტაბი	ფორმატი
GETAB001	CD	1 : 100	A3

ნახაზის დასახელება

ბლოკი № 04-ის მისაწვდომი პანდუსი

თარიღი	ნახაზის ნომერი	რევ №
02/17/2023 15:25:58	YT-GETAB001-AR-PLN-0046-000	02/15/23